УДК 621.885.7 Группа Г38

ОТРАСЛЕВЫЕ СТАНДАРТЫ

ХОМУТЫ
Конструкция и размеры

ОСТ 1 12106-75
ОСТ 1 12107-75
ОСТ 1 12108-75
ОСТ 1 12109-75

На 5 страницах

Введен впервые

Проверено в 1982 г.

Распоряжением Министерства от 30 мая 1975 г. № 087-16

срок введения установлен с 1 января 1976 г.

Несоблюдение стандарта преследуется по закону

1. Конструкции и размеры хомутов должны соответствовать указанным на чертеже и в таблице.

Издание официальное ГР 4328 от 06.06.75

Перепечатка воспрещена

Лит. изм. 1 3 4
№ изв. 6937 7824 8713
№ дубликата 2467
№ подлинника

gost.e-ecolog.ru

Rz 80 (√)

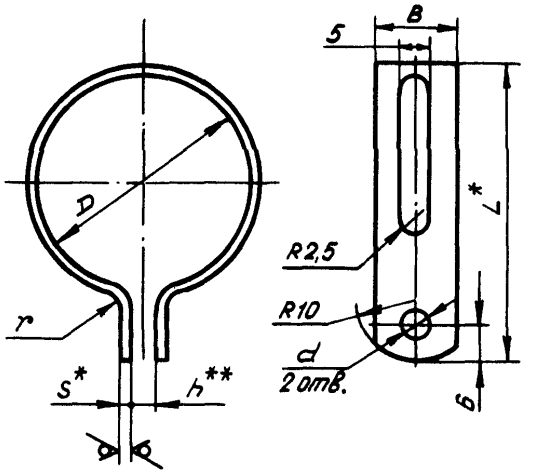

Развертка

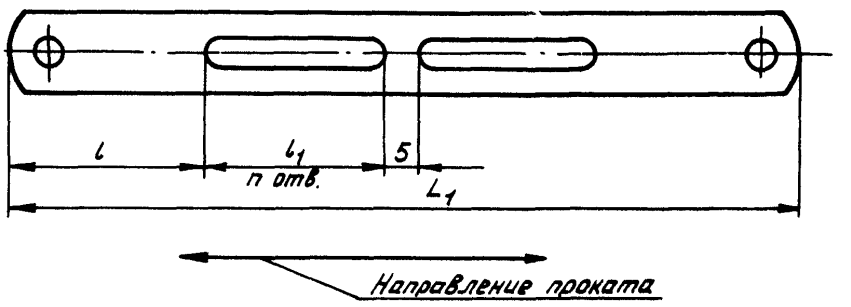

---

*Размер для справок.

**Размер обеспеч. инстр.

№ изм. 4
№ изв. 8713
Инв. № дубликата
Инв. № подлинника 2467

Размеры в мм

D	Применяемость	B	L	L_1	l	l_1	d	h Пред. откл. ±1	n	r	S	Масса, г: из алюминиевого сплава	Масса, г: из стали
6		10	18	40	-	-	4,2	3	-	1,6	0,8	0,7	2,0
8			20	46								0,8	2,3
10			22	52								0,9	2,5
12			24	59								0,9	2,6
14			26	65								1,0	2,9
16			28	71								1,1	3,2
18			30	77								1,2	3,4
20			33	84								1,3	3,5
22			35	90	25	40		4	1	2,0	1,0	1,4	3,8
25			38	100	30							1,5	4,0
28			41	109	34							1,6	4,3
31		13	44	118	26	30			2			1,6	4,4
32		10	45	121	28							1,7	4,5
34			47	128	31							1,8	5,0
35		13	48	130	32							3,5	10,0
36		10	49	135	35							2,0	6,0
37		13	50	138	36							3,7	10,5
39			55	147	31	40	5,3	5	3	2,5	1,5	6,0	16,6
41			57	153	34							6,2	17,0
43			59	159	29	30						6,4	17,7
45			61	165	32							6,5	18,2
48			64	175	22	40						7,0	19,2
51			67	184	27							7,2	20,2
53			69	190	30			6				7,4	20,8

2. Материал: алюминиевый сплав Д16АМ по ГОСТ 21631-76 и Д19АМ по ОСТ 1 90246-77,
сталь 20 - по ГОСТ 16523-70,
сталь 12Х17Г9АН4-М (Х17Г9АН4, ЭИ878) - по ТУ 14-1-2186-77.

3. Термическая обработка хомутов из алюминиевых сплавов* - Т или T_1, группа контроля 5 по ОСТ 1 00021-78.

4. Неуказанные предельные отклонения размеров, формы и расположения поверхностей - по ОСТ 1 00022-80.

5. Покрытие: для хомутов из алюминиевых сплавов - Ан.Окс.хр*,
из стали 20 - Кд9.хр и Ц9.хр*,
из стали 12Х17Г9АН4-М - Хим.Пас*.

* По действующему в отрасли документу.

№ изм. 1 6937 2 7172 3 7824 4 8713
№ изв.
Инв. № дубликата 2467
Инв. № подлинника

6. Маркировать значение D или D-19 (для алюминиевого сплава Д19АМ) ударом, шрифт ПО-2 по ГОСТ 2930-62. Допускается дополнительно наносить маркировку D по ОСТ 1 12105-75.

7. Общие технические условия - по ОСТ 1 00615-73.

Пример наименования и обозначения хомута размером D = 35 мм из алюминиевого сплава Д16:

Хомут 35-ОСТ 1 12106-75

То же, из алюминиевого сплава Д19:

Хомут 35-ОСТ 1 12107-75

То же, из стали 20 с покрытием кадмирование

Хомут 35-Кд-ОСТ 1 12108-75

То же, из стали 20 с покрытием цинкование:

Хомут 35-Ц-ОСТ 1 12108-75

То же, из стали 12Х17Г9АН4-М

Хомут 35-ОСТ 1 12109-75

Инв. № дубл. | 2467
Взам. инв. №
Подп. и дата
Инв. № подл.
№ изм. | 4 | 8713
№ изв.
gost.e-ecolog.ru