УДК 621.885.7

Группа Г38

ОТРАСЛЕВОЙ СТАНДАРТ

ОСТ 1 12105-75

На 9 страницах

ХОМУТЫ ПОДВЕСНЫЕ С ОБКЛАДКОЙ

Конструкция и размеры

Взамен 5181А, 5182А
5183А, 5184А
5185А

Проверено в 1982 г

Распоряжением Министерства от 30 мая 1975 г. № 087-16

срок введения установлен с 1 января 1976 г.

Несоблюдение стандарта преследуется по закону

1 Настоящий стандарт распространяется на подвесные хомуты с обкладкой. В зависимости от материала хомута и обкладки стандарт устанавливает 8 исполнений.

Инв. № дубликата 2486
Инв. № подлинника
Лит изм 1 2
№ изв 6937 8713

нные официальное ГР 4327 от 06 06 75 Перепечатка воспрещена

gost.e-ecolog.ru

2. Конструкция и размеры подвесных хомутов с обкладкой должны соответствовать указанным на чертеже и в таблице.

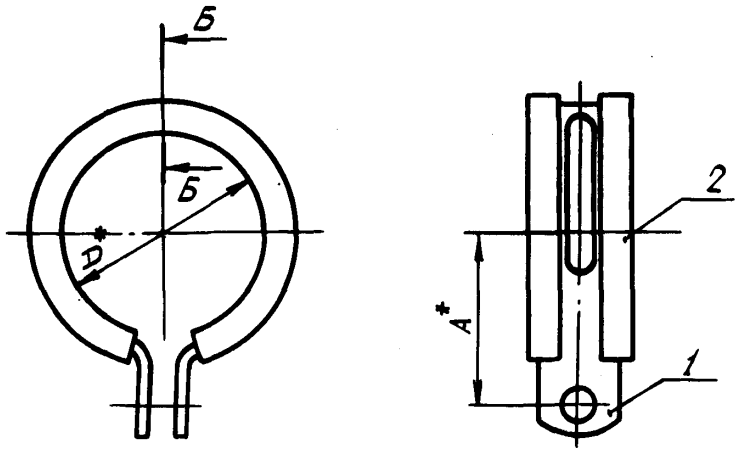

Б-Б



Размеры в мм

D	Исполнение	Применяемость	A	Поз. 1 Хомут	Поз. 2 Обкладка	Масса, г
				Количество		
				1	1	
				Обозначение		
28	1		21,5	31-ОСТ 1 12106-75	1-15-ОСТ 1 11529-80	8,4
	2			31-Ц-ОСТ 1 12108-75		11,2
	3			31-ОСТ 1 12109-75	1-15-ОСТ 1 11528-80	12,8
	4			31-ОСТ 1 12106-75	1-15-ОСТ 1 11526-80	7,5
	5			31-Кд-ОСТ 1 12108-75		10,4
	6			31-ОСТ 1 12106-75	1-15-ОСТ 1 11528-80	10,0
	7			31-Кд-ОСТ 1 12108-75		12,8
	8			31-ОСТ 1 12107-75		10,0
32	1		24,5	35-ОСТ 1 12106-75	1-17-ОСТ 1 11529-80	11,8
	2			35-Ц-ОСТ 1 12108-75		18,3
	3			35-ОСТ 1 12109-75	1-17-ОСТ 1 11528-80	20,4
	4			35-ОСТ 1 12106-75	1-17-ОСТ 1 11526-80	10,8
	5			35-Кд-ОСТ 1 12108-75		17,3

*Размеры для справок.

№ изм. 1 2
№ изв. 6937 8713
Инв. № дубликата 2466
Инв. № подлинника

Продолжение

Размеры в мм

D	Исполнение	Применяемость	A	Поз. 1 Хомут	Поз. 2 Обкладка	Масса, г
				Количество		
				1	1	
				Обозначение		
32	6		24,5	35-ОСТ 1 12106-75	1-17-ОСТ 1 11528-80	13,9
	7			35-Кд-ОСТ 1 12108-75		20,4
	8			35-ОСТ 1 12107-75		13,9
34	1		25,5	37-ОСТ 1 12106-75	1-18-ОСТ 1 11529-80	12,3
	2			37-Ц-ОСТ 1 12108-75		19,1
	3			37-ОСТ 1 12109-75	1-18-ОСТ 1 11528-80	21,2
	4			37-ОСТ 1 12106-75	1-18-ОСТ 1 11526-80	11,3
	5			37-Кд-ОСТ 1 12108-75		18,0
	6			37-ОСТ 1 12106-75	1-18-ОСТ 1 11528-80	14,4
	7			37-Кд-ОСТ 1 12108-75		21,2
	8			37-ОСТ 1 12107-75		14,4
36	1		28,0	39-ОСТ 1 12106-75	1-19-ОСТ 1 11529-80	14,8
	2			39-Ц-ОСТ 1 12108-75		25,4
	3			39-ОСТ 1 12109-75	1-19-ОСТ 1 11528-80	27,5
	4			39-ОСТ 1 12106-75	1-19-ОСТ 1 11526-80	13,0
	5			39-Кд-ОСТ 1 12108-75		24,0
	6			39-ОСТ 1 12106-75	1-19-ОСТ 1 11528-80	16,9
	7			39-Кд-ОСТ 1 12108-75		27,5
	8			39-ОСТ 1 12107-75		16,9
38	1		29,0	41-ОСТ 1 12106-75	1-21-ОСТ 1 11529-80	15,7
	2			41-Ц-ОСТ 1 12108-75		26,5
	3			41-ОСТ 1 12109-75	1-21-ОСТ 1 11528-80	28,5
	4			41-ОСТ 1 12106-75	1-21-ОСТ 1 11526-80	14,5
	5			41-Кд-ОСТ 1 12108-75		25,3
	6			41-ОСТ 1 12106-75	1-21-ОСТ 1 11528-80	17,9
	7			41-Кд-ОСТ 1 12108-75		28,7
	8			41-ОСТ 1 12107-75		17,9
40	1		30,0	43-ОСТ 1 12106-75	1-22-ОСТ 1 11529-80	16,0
	2			43-Ц-ОСТ 1 12108-75		27,4
	3			43-ОСТ 1 12109-75	1-22-ОСТ 1 11528-80	29,7
	4			43-ОСТ 1 12106-75	1-22-ОСТ 1 11526-80	14,9
	5			43-Кд-ОСТ 1 12108-75		26,2
	6			43-ОСТ 1 12106-75	1-22-ОСТ 1 11528-80	18,4

№ изм 2 8713
№ изв
Инв. № дубликата 2466
Инв. № подлинника

Продолжение

Размеры в мм

D	Исполнение	Применяемость	A	Поз. 1 Хомут	Поз. 2 Обкладка	Масса, г
				Количество		
				1	1	
				Обозначение		
40	7		30,0	43-Кд-ОСТ 1 12108-75	1-22-ОСТ 1 11528-80	29,7
	8			43-ОСТ 1 12107-75		18,4
42	1		31,0	45-ОСТ 1 12106-75	1-23-ОСТ 1 11529-80	16,6
	2			45-Ц-ОСТ 1 12108-75		28,3
	3			45-ОСТ 1 12109-75	1-23-ОСТ 1 11528-80	30,8
	4			45-ОСТ 1 12106-75	1-23-ОСТ 1 11526-80	15,4
	5			45-Кд-ОСТ 1 12108-75		27,1
	6			45-ОСТ 1 12106-75	1-23-ОСТ 1 11528-80	19,1
	7			45-Кд-ОСТ 1 12108-75		30,8
	8			45-ОСТ 1 12107-75		19,1
45	1		32,5	48-ОСТ 1 12106-75	1-24-ОСТ 1 11529-80	17,8
	2			48-Ц-ОСТ 1 12108-75		30,0
	3			48-ОСТ 1 12109-75	1-24-ОСТ 1 11528-80	32,7
	4			48-ОСТ 1 12106-75	1-24-ОСТ 1 11526-80	16,5
	5			48-Кд-ОСТ 1 12108-75		28,7
	6			48-ОСТ 1 12106-75	1-24-ОСТ 1 11528-80	20,5
	7			48-Кд-ОСТ 1 12108-75		32,7
	8			48-ОСТ 1 12107-75		22,5
48	1		34,0	51-ОСТ 1 12106-75	1-25-ОСТ 1 11529-80	18,7
	2			51-Ц-ОСТ 1 12108-75		31,7
	3			51-ОСТ 1 12109-75	1-25-ОСТ 1 11528-80	34,5
	4			51-ОСТ 1 12106-75	1-25-ОСТ 1 11526-80	17,3
	5			51-Кд-ОСТ 1 12108-75		30,3
	6			51-ОСТ 1 12106-75	1-25-ОСТ 1 11528-80	21,5
	7			51-Кд-ОСТ 1 12108-75		34,5
	8			51-ОСТ 1 12107-75		21,5
50	1		35,0	53-ОСТ 1 12106-75	1-26-ОСТ 1 11529-80	19,7
	2			53-Ц-ОСТ 1 12108-75		33,1
	3			53-ОСТ 1 12109-75	1-26-ОСТ 1 11528-80	36,0
	4			53-ОСТ 1 12106-75	1-26-ОСТ 1 11526-80	18,1
	5			53-Кд-ОСТ 1 12108-75		31,6
	6			53-ОСТ 1 12106-75	1-26-ОСТ 1 11528-80	22,6
	7			53-Кд-ОСТ 1 12108-75		36,0
	8			53-ОСТ 1 12107-75		22,6

№ изм 2 | № изв 8713

Инв № дубликата | Инв № подлинника 2466

3 Допускается подрезать длину резиновой обкладки по месту в сборе

4. Рекомендации по применению подвесных хомутов с обкладкой приведены в рекомендуемом приложении 1 к настоящему стандарту

5. Таблица соответствия подвесных хомутов с обкладкой по настоящему стандарту подвесным хомутам с обкладкой по нормалям 5181А, 5182А, 5183А, 5184А, 5185А приведена в справочном приложении 2.

6. Общие технические условия - по ОСТ 1 00615-73.

Пример наименования и обозначения подвесного хомута с обкладкой размером D=32 мм, исполнения 1.

Хомут 32-1-ОСТ 1 12105-75

№ изм 2
№ изв 8713
Инв № дубликата
Инв № подлинника 2466

ПРИЛОЖЕНИЕ 1
Рекомендуемое

Применение подвесных хомутов с обкладкой

Исполнение	Рабочая среда	Температура эксплуатации, °С	Материал	
			хомута	обкладки
1	Топливо	От минус 50 до плюс 150	Д16	ИРП-1078
2			Ст 20-Ц	
3	Воздух	От минус 60 до плюс 400 (до 1 ч)	12Х17Г9АН4-М	ИРП-1285
4		От минус 50 до плюс 100 (300 ч)	Д16	НО-68-1
5			Ст 20-Кд	
6		От минус 60 до плюс 150	Д16	ИРП-1285
7		От минус 60 до плюс 250	Ст 20-Кд	
8			Д19	

№ изм 2 8713
№ изв
Инв. № дубликата 2466
Инв. № подлинника

ПРИЛОЖЕНИЕ 2
Справочное

Таблица соответствия подвесных хомутов с обкладкой по настоящему стандарту подвесным хомутам с обкладкой по нормалям 5181А, 5182А, 5183А, 5184А, 5185А

Обозначение	
по стандарту	по нормали
32-6-ОСТ 1 12105-75	5181А-32
34-6-ОСТ 1 12105-75	5181А-34
36-6-ОСТ 1 12105-75	5181А-36
38-6-ОСТ 1 12105-75	5181А-38
40-6-ОСТ 1 12105-75	5181А-40
42-6-ОСТ 1 12105-75	5181А-42
45-6-ОСТ 1 12105-75	5181А-45
48-6-ОСТ 1 12105-75	5181А-48
50-6-ОСТ 1 12105-75	5181А-50
32-4-ОСТ 1 12105-75	5182А-32
34-4-ОСТ 1 12105-75	5182А-34
36-4-ОСТ 1 12105-75	5182А-36
38-4-ОСТ 1 12105-75	5182А-38
40-4-ОСТ 1 12105-75	5182А-40
42-4-ОСТ 1 12105-75	5182А-42
45-4-ОСТ 1 12105-75	5182А-45
48-4-ОСТ 1 12105-75	5182А-48
50-4-ОСТ 1 12105-75	5182А-50
32-7-ОСТ 1 12105-75	5183А-32
34-7-ОСТ 1 12105-75	5183А-34
36-7-ОСТ 1 12105-75	5183А-36
38-7-ОСТ 1 12105-75	5183А-38
40-7-ОСТ 1 12105-75	5183А-40
42-7-ОСТ 1 12105-75	5183А-42
45-7-ОСТ 1 12105-75	5183А-45
48-7-ОСТ 1 12105-75	5183А-48
50-7-ОСТ 1 12105-75	5183А-50
32-5-ОСТ 1 12105-75	5184А-32
34-5-ОСТ 1 12105-75	5184А-34
36-5-ОСТ 1 12105-75	5184А-36
38-5-ОСТ 1 12105-75	5184А-38
40-5-ОСТ 1 12105-75	5184А-40

№ изм. 2
№ изв. 8713
Инв. № дубликата
Инв. № подлинника 2466

ЛИСТ РЕГИСТРАЦИИ ИЗМЕНЕНИЙ

№ изм	Номера страниц				Номер "Изв. об изм"	Подпись	Дата	Срок введения изменения
	Изме-ненных	Заме-ненных	Новых	Анну-лиро-ванных				
1	2	–	–	–	6937	[illegible]	31/IX-71	1/VII 75
2	1-7,9	–	–	–	8713	[illegible]		

Продолжение

Обозначение	
по стандарту	по нормали
42-5-ОСТ 1 12105-75	5184А-42
45-5-ОСТ 1 12105-75	5184А-45
48-5-ОСТ 1 12105-75	5184А-48
50-5-ОСТ 1 12105-75	5184А-50
32-3-ОСТ 1 12105-75	5185А-32
34-3-ОСТ 1 12105-75	5185А-34
36-3-ОСТ 1 12105-75	5185А-36
38-3-ОСТ 1 12105-75	5185А-38
40-3-ОСТ 1 12105-75	5185А-40
42-3-ОСТ 1 12105-75	5185А-42
45-3-ОСТ 1 12105-75	5185А-45
48-3-ОСТ 1 12105-75	5185А-48
50-3-ОСТ 1 12105-75	5185А-50

№ изм
№ изв
2466
ината
инника
Инв № д
Инв № п
gost.e-ecolog.ru