УДК 621.885.7 Группа Г38

ОТРАСЛЕВЫЕ СТАНДАРТЫ

ХОМУТЫ

Конструкция и размеры

ОСТ 1 12101-75
ОСТ 1 12102-75
ОСТ 1 12103-75
ОСТ 1 12104-75

На 4 страницах

Введен впервые

Проверено в 1982 г.

Распоряжением Министерства от 30 мая 1975 г. № 087-16

срок введения установлен с 1 января 1976 г.

Несоблюдение стандарта преследуется по закону

1. Стандарты устанавливают два исполнения хомутов:
- исполнение 1 – правое;
- исполнение 2 – левое.

Издание официальное ГР 4326 от 06.06.75

Перепечатка воспрещена

Лит изм 1 3 4
№ изв. 6937 7824 8713
№ дубликата 2465
№ подлинника

gost.e-ecolog.ru

2. Конструкция и размеры хомутов должны соответствовать указанным на чертеже и в таблице.

Исполнение 1 – изображено

Исполнение 2 – зеркальное отражение

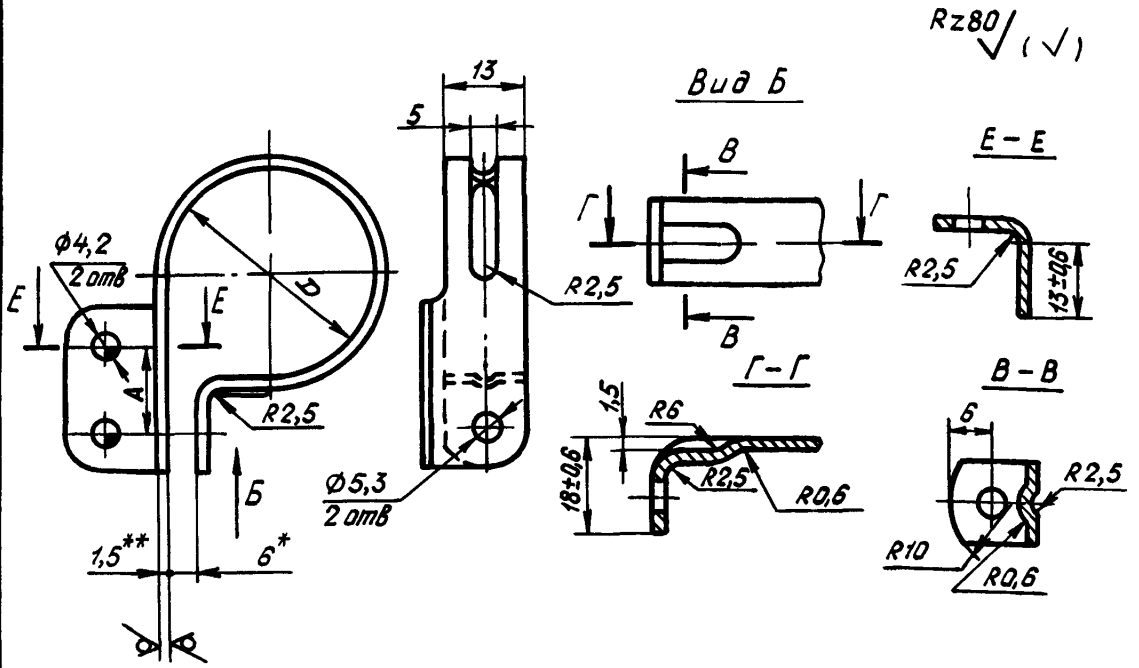

Развертка

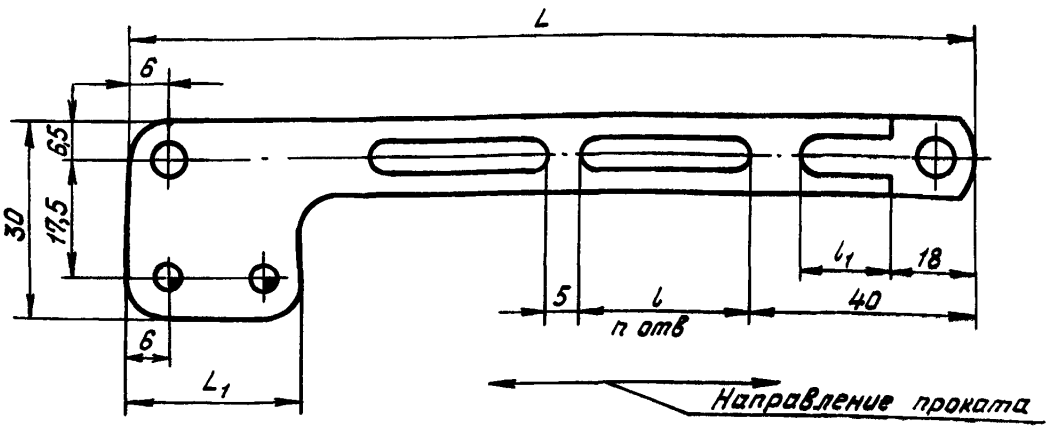

*Размер обеспеч. инстр.

**Размер для справок.

№ изм
№ изв
Инв № дубликата
Инв № подлинника
2465

Размеры в мм

D	Применяемость	A	L	L_1	l	l_1 Пред. откл. ±2	n	Масса, г	
								из алюминиевого сплава	из стали
35		16	149	28	30	12	2	8,4	23,5
37			156					8,6	23,9
39			163					8,7	24,6
41			170		40			9,1	25,4
43			176					9,2	25,7
45			183		30		3	9,5	26,6
48		20	193	32		15		10,2	28,4
51			203					10,6	29,5
53			207					10,8	30,2

3. Материал алюминиевый сплав Д16АМ по ГОСТ 21631-76 и Д19АМ по ОСТ 1 90246-77,
сталь 20 по ГОСТ 16523-70,
сталь 12Х17Г9АН4-М (Х17Г9АН4, ЭИ878) по ТУ 14-1-2186-77.

4. Термическая обработка комутов из алюминиевых сплавов* – Т или $Т_1$, группа контроля 5 по ОСТ 1 00021-78

5 Неуказанные радиусы скруглений по контуру развертки – 6 мм.

6. Неуказанные предельные отклонения размеров, формы и расположения поверхностей – по ОСТ 1 00022-80

7. Покрытие· для комутов из алюминиевого сплава – Ан.Окс.кр*,
из стали 20 – Кд9 кр и Ц9.кр*,
из стали 12Х17Г9АН4-М – Хим.Пас*.

8. Маркировать значение D или D-19 (для алюминиевого сплава Д19АМ) ударом, шрифт ПО-2 по ГОСТ 2930-62. Допускается дополнительно наносить маркировку D по ОСТ 1 12100-75

9. Общие технические условия – по ОСТ 1 00615-73.

Пример наименования и обозначения комута размером D = 35 мм, исполнения 1 из алюминиевого сплава Д16:

Хомут 35-1-ОСТ 1 12101-75

То же, из алюминиевого сплава Д19:

Хомут 35-1-ОСТ 1 12102-75

То же, из стали 20 с покрытием кадмирование:

Хомут 35-1-Кд-ОСТ 1 12103-75

То же, из стали 20 с покрытием цинкование:

Хомут 35-1-Ц-ОСТ 1 12103-75

То же, из стали 12Х17Г9АН4-М.

Хомут 35-1-ОСТ 1 12104-75

---

*По действующему в отрасли документу.

№ изм | 1 | 2 | 3 | 4
№ изв | 6937 | 7172 | 7824 | 8713
Инв. № дубликата | 2465
Инв. № подлинника

ЛИСТ РЕГИСТРАЦИИ ИЗМЕНЕНИЙ

№ изм	Номера страниц				Номер "Изв. об изм"	Подпись	Дата	Срок введения изменения
	Измененных	Замененных	Новых	Аннулированных				
1	3	–	–	–	6937		10 09 77	1 07 78
2	3	—	—	—	7172		3 04 78	1 07 78
3	1,3	–	–	–	7824		4.10.79	1.07.80г.
4	1,3	–	–	–	8713			

gost.e-ecolog.ru