УДК 621.885.7

Группа Г38

ОТРАСЛЕВЫЕ СТАНДАРТЫ

ХОМУТЫ

Конструкция и размеры

ОСТ 1 12091-75
ОСТ 1 12092-75
ОСТ 1 12093-75
ОСТ 1 12094-75

На 7 страницах

Введен впервые

Проверено в 1982 г.

Распоряжением Министерства от 30 мая 1975 г. № 087-16

срок введения установлен с 1 января 1976 г.

Несоблюдение стандарта преследуется по закону

1. Конструкция и размеры хомутов должны соответствовать указанным на черт. 1, 2 и в таблице.

Инв. № подл. | Подпись и дата | Взам. инв. № 6937 | 7824 | 8713 | Инв. № дубл. 2461

Издание официальное ГР 4922 от 06.03.75 Перепечатка воспрещена

gost.e-ecolog.ru

Rz 80 (√)

Для хомутов D = 4,5 – 15,5 мм

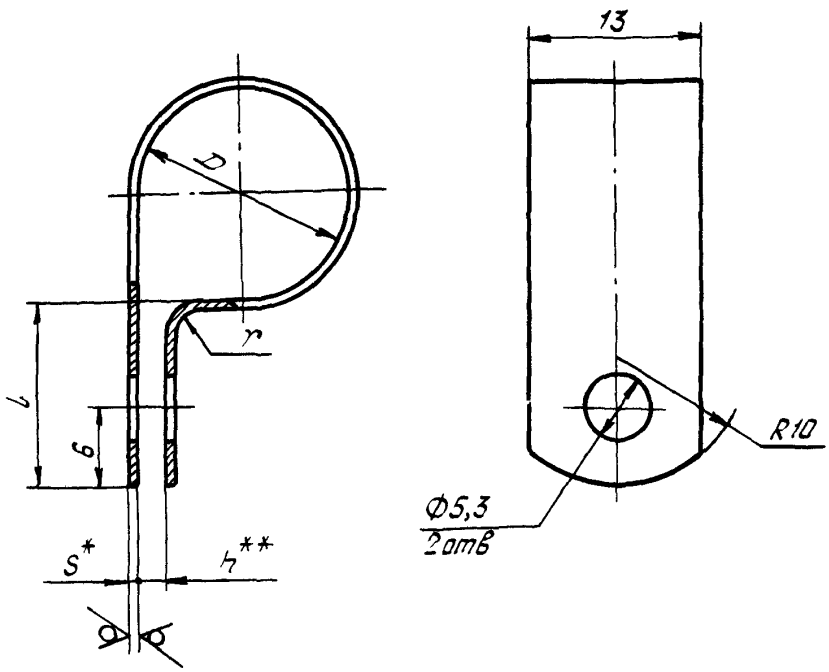

Развертка

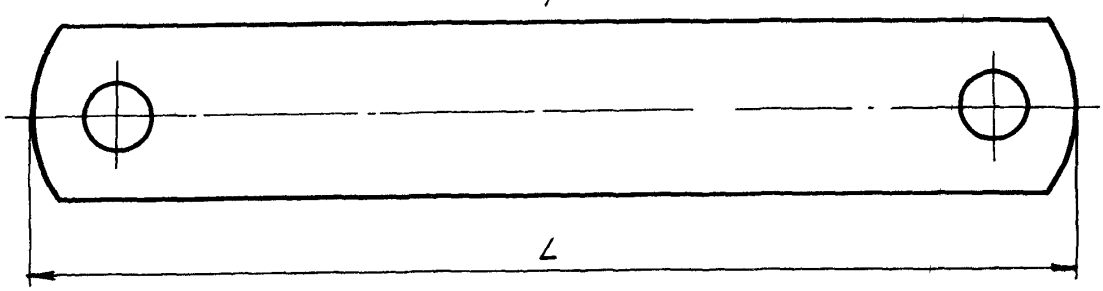



Черт. 1

* Размер для справок.
** Размер обеспеч. инстр.

№ изм 1
№ изв 6937
Инв № дубликата
Инв № подлинника 241

Для хомутов D =19 – 53 мм
Остальное – см черт. 1

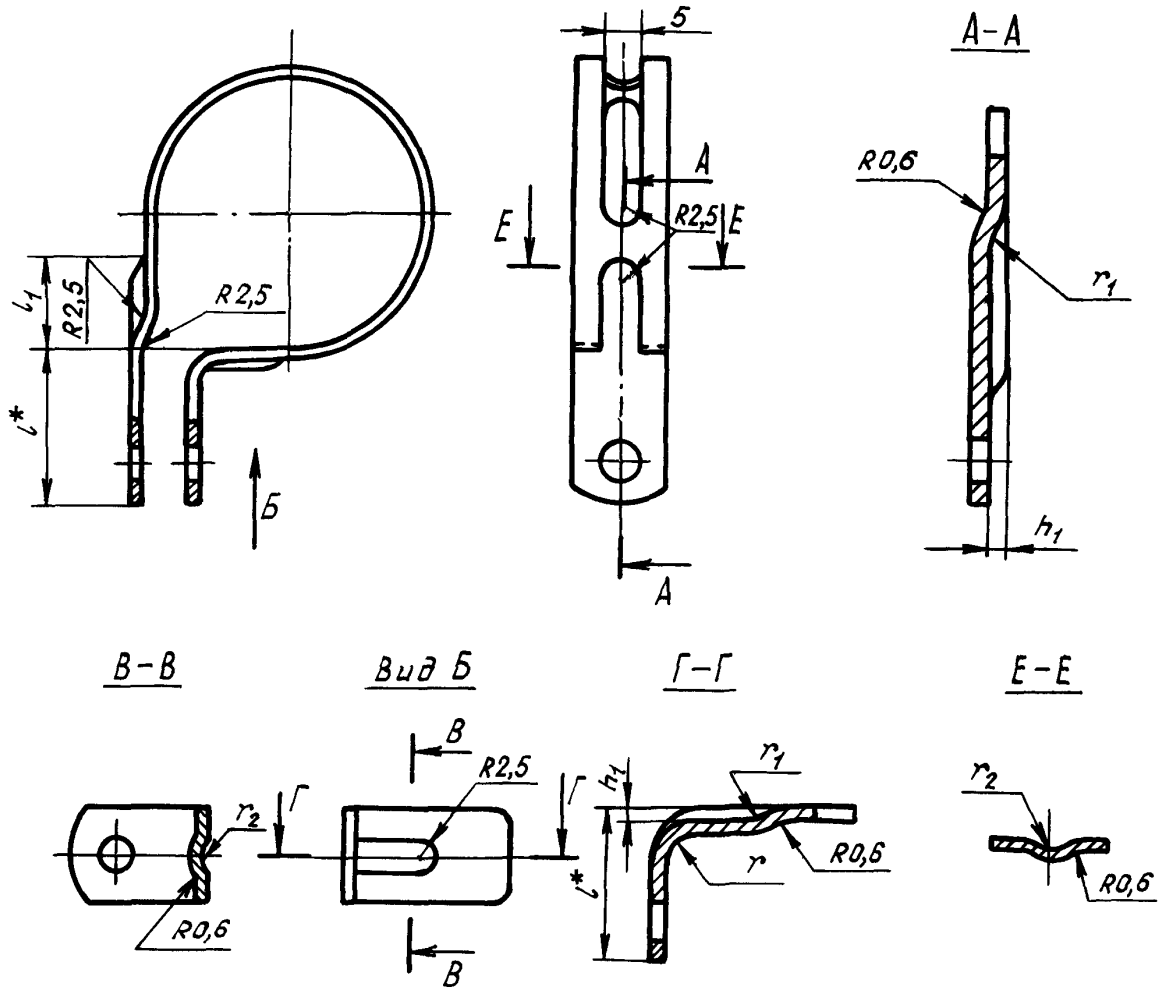

Развертка

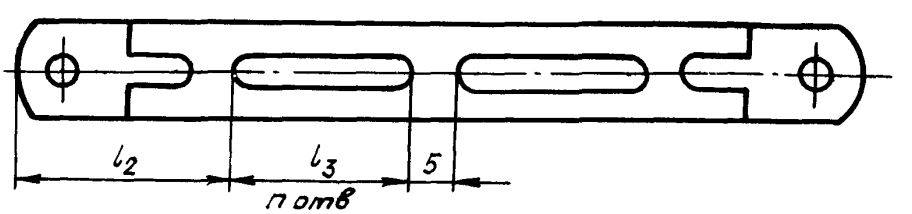

Черт. 2

*Гибку лапки делать со стороны размера l_2.

№ изм 1 3
№ изв 6937 7824
Инв № дубликата 2461
Инв № подлинника

Инв № дубликата		№ изм	4										
Инв № подлинника	2461	№ изв	8713										

Размеры в мм

D	Применяемость	L	l Пред. откл. ±0,5	l_1 Пред. откл. ±2	l_2	l_3	h Пред. откл. ±1,0	h_1	n	r	r_1	r_2	r_3	S	Масса, г	
															из алюминиевого сплава	из стали
4,5		43,5	14,5	–	–	–	1,5	–	–	1,6	–	–	–	0,8	1,0	2,8
5,5		46,5													1,2	3,3
6,5		49,5													1,3	3,6
7,5		53,5													1,4	3,9
9,5		59,5													1,6	4,5
11,5		66,5													1,8	5,0
13,5		73,5													2,0	5,6
15,5		79,5													2,2	6,1
19,0		95,0	17,0	8	35	30	4,0	1,2	1	2,0	4	2,5	0,6	1,0	3,2	9,0
21,0		102,0													3,4	9,6
23,0		109,0				40			1						3,6	10,0
25,0		116,0													3,8	10,6
26,0		118,0		10			5,0							1,2	4,4	12,3
27,0		121,0													4,4	12,3
28,0		124,0													4,5	12,6
29,0		128,0													4,6	12,8
31,0		135,0				30			2						4,9	13,7
32,0		138,0													5,0	14,0
33,0		141,0													5,1	14,2
34,0		145,0													5,2	14,8

Инв. № дубликата		№ изм	4										
Инв. № подлинника	2461	№ изв	8713										

Продолжение

Размеры в мм

D	Применяемость	L	l Пред. откл. ±0,5	l_1 Пред. откл. ±2	l_2	l_3	h Пред. откл. ±1,0	h_1	n	r	r_1	r_2	r_3	S	Масса, г	
															из алюминиевого сплава	из стали
35,0		149,0	18,0	12	40	30	6,0	1,5	2	2,5	6	3,0	0,6	1,5	6,8	19,0
36,0		152,0													7,0	19,6
37,0		156,0													7,1	19,8
38,0		159,0													7,2	20,0
39,0		163,0													7,3	20,1
40,0		166,0													7,4	20,2
41,0		170,0				40									7,5	20,5
42,0		173,0													7,6	20,8
43,0		176,0													7,7	21,2
44,0		179,0													7,8	21,6
45,0		183,0				30			3						7,9	21,8
46,0		186,0													8,0	22,0
47,0		189,0													8,1	22,7
48,0		193,0													8,2	23,0
50,0		199,0													8,4	23,5
51,0		203,0			35	40									8,5	23,8
52,0		204,0		15											8,9	25,0
53,0		207,0			38										9,0	25,2

2. Материал: алюминиевый сплав Д16АМ по ГОСТ 21631-76 и Д19АМ по ОСТ 1 90246-77,
сталь 20 по ГОСТ 16523-70,
сталь 12Х17Г9АН4-М(Х17Г9АН4, ЭИ878) по ТУ 14-1-2186-77.

3. Термическая обработка хомутов из алюминиевых сплавов* – Т или T_1, группа контроля 5 по ОСТ 1 00021-78.

4. Неуказанные предельные отклонения размеров, формы и расположения поверхностей – по ОСТ 1 00022-80.

5. Покрытие: для хомутов из алюминиевых сплавов – Ан.Окс.хр*;
из стали 20 – Кд9.хр и Ц9.хр*;
из стали 12Х17Г9АН4-М – Хим.Пас*.

6. Маркировать значение D или D-19 (для алюминиевого сплава Д19АМ) ударом, шрифт ПО-2 по ГОСТ 2930-62.

Допускается дополнительно наносить маркировку D по ОСТ 1 12090-75.

7. Общие технические условия – по ОСТ 1 00615-73.

Пример наименования и обозначения хомута размером D=39 мм из алюминиевого сплава Д16:

Хомут 39-ОСТ 1 12091-75

То же, из алюминиевого сплава Д19:

Хомут 39-ОСТ 1 12092-75

То же, из стали 20 с покрытием кадмирование:

Хомут 39-Кд-ОСТ 1 12093-75

То же, из стали 20 с покрытием цинкование:

Хомут 39-Ц-ОСТ 1 12093-75

То же, из стали 12Х17Г9АН4-М:

Хомут 39-ОСТ 1 12094-75

---

* По действующему в отрасли документу.

№ изм. 1 2 3 4
№ изв. 6937 7172 7824 8713
Инв. № дубликата
Инв. № подлинника 2461

ЛИСТ РЕГИСТРАЦИИ ИЗМЕНЕНИЙ

№ изм	Номера страниц				Номер "Изв. об изм"	Подпись	Дата	Срок введения изменения
	Измененных	Замененных	Новых	Аннулированных				
1	3,6	2	–	–	6937		10/II-77	1.07.78
2	6	–	–	–	7172		30.4.78	1.07.78,
3	1,3,6	–	–	–	7824		4.10.79	1.07.80г
4	1,4,5,6	–	–	–	8713			

gost.e-ecolog.ru