УДК 629.7.027.24-242.3 Группа Д15

ОТРАСЛЕВОЙ СТАНДАРТ

КОЛЬЦА РАЗРЕЗНЫЕ
Конструкция и размеры

ОСТ 1 12082-75

На 4 страницах

Взамен 5698А

Проверено в 1985 г.

Срок действия установлен до 01.07.96

Без ограничения срока действия

Распоряжением Министерства от 8 июля 1975 г №087-16

срок введения установлен с 1 июля 1976 г

Несоблюдение стандарта преследуется по закону

1 Настоящий стандарт распространяется на разрезные кольца, применяемые в обтюраторах

2 Конструкция и размеры разрезных колец должны соответствовать указанным на чертеже и в таблице

Лит изм	1	2	3	6
№ изв	6246	8030	10013	12221

№ дубликата	2603
№ подлинника	

Издание официальное ГР 4458 от 18.07.75 Перепечатка воспрещена

★

gost.e-ecolog.ru

Rz 20 (√)

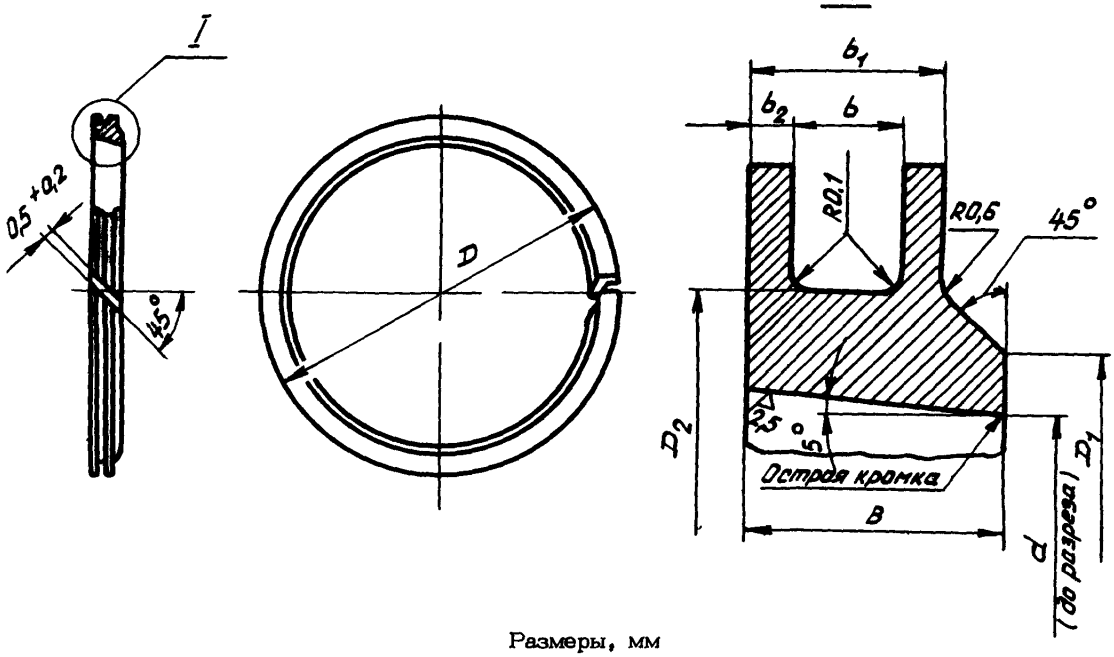

Размеры, мм

Типоразмер	d Номин.	d Пред. откл.	D	D_1	D_2 Пред. откл h11	B	b	b_1	b_2	Масса 100 шт., кг
1	50	-0,120 -0,240	58	53	54	4	1,8	3	0,6	1,27
2	55		63	58	59					1,41
3	60		68	63	64					1,55
4	65		73	68	69					1,69
5	70		78	73	74					1,85
6	75		83	78	79					2,00
7	80	-0,140 -0,280	88	83	84					2,15
8	85		93	88	89					2,30
9	90		98	93	94					2,46
10	95		103	98	99					2,62
11	100		108	103	104					2,78
12	105		113	108	109					2,96
13	110		118	113	114					3,15
14	115		123	118	119					3,29
15	120	-0,165 -0,320	128	123	124					3,48
16	125		133	128	129					3,67

Инв. № дубликата | 2603
Инв. № подлинника
Лит изм | 3 | 10013
№ изв

Размеры, мм

Продолжение

Типоразмер	d		D	D_1	D_2 Пред. откл. h11	B	b	b_1	b_2	Масса 100 шт., кг
	Номин.	Пред. откл.								
17	130	-0,165 -0,320	138	133	134	4	1,8	3	0,6	3,85
18	140		148	143	144					4,23
19	150		158	153	154	6	3,0	5	1,0	6,74
20	160		168	163	164					7,26
21	170		178	173	174					7,82
22	180	-0,200 -0,400	188	183	184					8,39
23	190		198	193	194					8,96
24	200		208	203	204					10,30

3. Материал: труба БрАЖН10-4-4 по ГОСТ 1208-73, заменитель - труба БрАЖМц10-3-1,5 по ГОСТ 1208-73.

4. Неуказанные предельные отклонения размеров, формы и расположения поверхностей - по ОСТ 1 00022-80.

5. Покрытие: Хим.Пас*

6. Маркировать обозначение и клеймить окончательную приемку на бирке.

Пример наименования и обозначения разрезного кольца типоразмера 1:

Кольцо разрезное 1-ОСТ 1 12082-75

*По действующему в отрасли документу.

Лит.изм. 3 | № изв. 10013

Инв. № дубликата | Инв. № подлинника 2603

ЛИСТ РЕГИСТРАЦИИ ИЗМЕНЕНИЙ

№ изм.	Номера страниц				Номер "Изв. об изм."	Подпись	Дата	Срок введения изменения
	измененных	замененных	новых	аннулированных				
2	1	–	5	–	8030		27.08.81	01.01.82
3	–	–	4	–	10013		11.12.86	с 01.01.87
6	1	–	–	–	12721			8.11.2000

Инв. № дубл. 2603
Инв. № подл.

gost.e-ecolog.ru