УДК 629.7.027.24-762.444 Группа Д15

ОТРАСЛЕВОЙ СТАНДАРТ

ОБТЮРАТОРЫ
Конструкция и размеры

ОСТ 1 12081-75

На 6 страницах

Взамен 5697А
819АТ

Проверено в 1985 г.

Срок действия установлен до 01.07.96
Без ограничения срока действия

Распоряжением Министерства от 8 июля 1975 г. № 087-16

срок введения установлен с 1 июля 1976 г.

Несоблюдение стандарта преследуется по закону

1. Настоящий стандарт распространяется на обтюраторы, применяемые в амортизаторах шасси.

2. Конструкция и размеры обтюраторов должны соответствовать указанным на чертеже и в таблице.

Издание официальное ГР 4457 от 18.07.75 Перепечатка воспрещена

★

gost.e-ecolog.ru

Лит.изм.	1	2	3	5
№ изв.	6246	8030	10013	12721

№ дубликата	№ подлинника
	2602

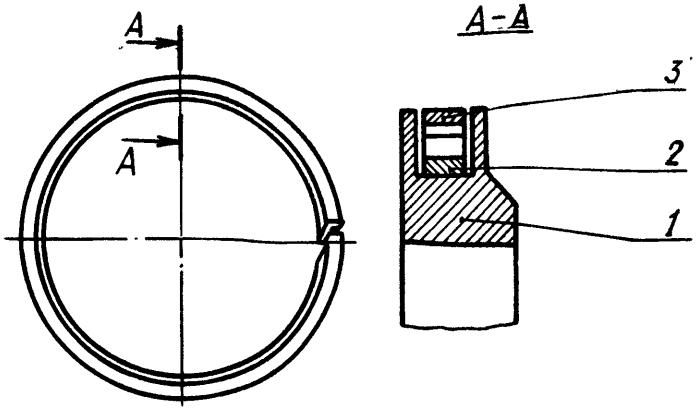

Типоразмер	Поз. 1 Кольцо разрезное	Поз. 2 Лента пружинящая	Поз. 3 Кольцо	Масса 100 шт., кг
	Количество			
	1	1	1	
	Обозначение			
1	1-ОСТ 1 12082-75	1-ОСТ 1 12083-75	1-ОСТ 1 12084-75	1,485
2	2-ОСТ 1 12082-75		2-ОСТ 1 12084-75	1,636
3	3-ОСТ 1 12082-75	2-ОСТ 1 12083-75	3-ОСТ 1 12084-75	1,794
4	4-ОСТ 1 12082-75	3-ОСТ 1 12083-75	4-ОСТ 1 12084-75	1,962
5	5-ОСТ 1 12082-75	4-ОСТ 1 12083-75	5-ОСТ 1 12084-75	2,144
6	6-ОСТ 1 12082-75	5-ОСТ 1 12083-75	6-ОСТ 1 12084-75	2,314
7	7-ОСТ 1 12082-75		7-ОСТ 1 12084-75	2,473
8	8-ОСТ 1 12082-75	6-ОСТ 1 12083-75	8-ОСТ 1 12084-75	2,650
9	9-ОСТ 1 12082-75	7-ОСТ 1 12083-75	9-ОСТ 1 12084-75	2,830
10	10-ОСТ 1 12082-75		10-ОСТ 1 12084-75	3,000
11	11-ОСТ 1 12082-75	8-ОСТ 1 12083-75	11-ОСТ 1 12084-75	3,086
12	12-ОСТ 1 12082-75		12-ОСТ 1 12084-75	3,376
13	13-ОСТ 1 12082-75	9-ОСТ 1 12083-75	13-ОСТ 1 12084-75	3,594
14	14-ОСТ 1 12082-75	10-ОСТ 1 12083-75	14-ОСТ 1 12084-75	3,857
15	15-ОСТ 1 12082-75		15-ОСТ 1 12084-75	3,954
16	16-ОСТ 1 12082-75	11-ОСТ 1 12083-75	16-ОСТ 1 12084-75	4,169
17	17-ОСТ 1 12082-75	12-ОСТ 1 12083-75	17-ОСТ 1 12084-75	4,371
18	18-ОСТ 1 12082-75	13-ОСТ 1 12083-75	18-ОСТ 1 12084-75	4,788
19	19-ОСТ 1 12082-75	14-ОСТ 1 12083-75	19-ОСТ 1 12084-75	7,694
20	20-ОСТ 1 12082-75	15-ОСТ 1 12083-75	20-ОСТ 1 12084-75	8,287
21	21-ОСТ 1 12082-75	16-ОСТ 1 12083-75	21-ОСТ 1 12084-75	8,908
22	22-ОСТ 1 12082-75	17-ОСТ 1 12083-75	22-ОСТ 1 12084-75	9,539
23	23-ОСТ 1 12082-75	18-ОСТ 1 12083-75	23-ОСТ 1 12084-75	10,367
24	24-ОСТ 1 12082-75	19-ОСТ 1 12083-75	24-ОСТ 1 12084-75	11,507

Инв. № дубликата 2602
Инв. № подлинника
Лит.изм. 3
№ изв. 10013

3. Маркировать обозначение и клеймить окончательную приемку на бирке.

4. Установка обтюраторов в амортизаторах приведена в рекомендуемом приложении к настоящему стандарту.

Пример наименования и обозначения обтюратора типоразмера 1:

Обтюратор 1-ОСТ 1 12081-75

Инв. № дубликата | 2602
Инв. № подлинника
№ изв. | 10013
Лит.изм. | 3

ПРИЛОЖЕНИЕ

Рекомендуемое

УСТАНОВКА ОБТЮРАТОРОВ В АМОРТИЗАТОРАХ

Установка обтюраторов в амортизаторах приведена на чертеже и в таблице.

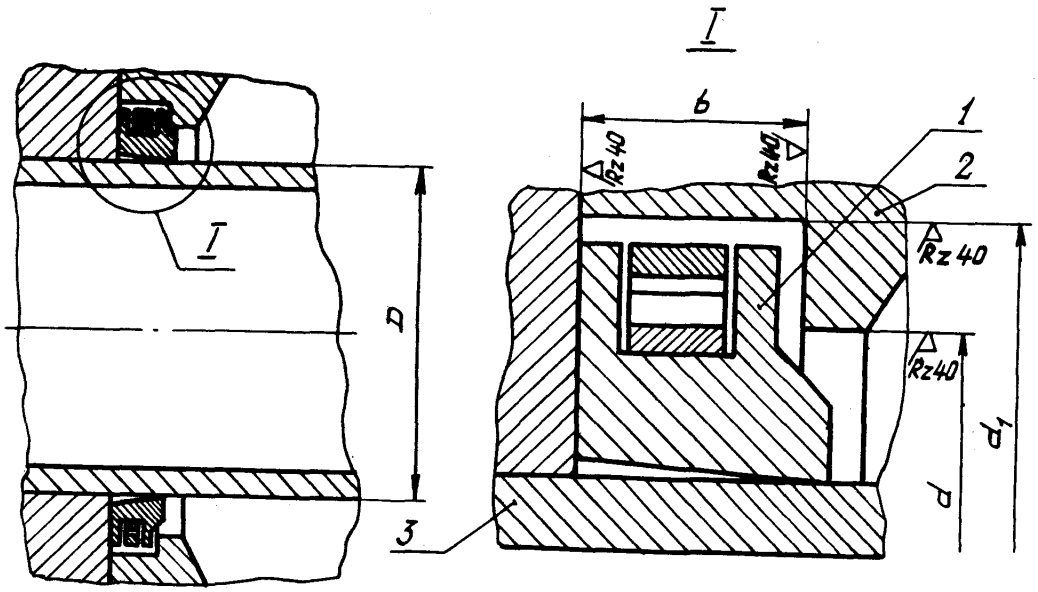

1 – обтюратор; 2 – корпус; 3 – шток

мм

Диаметр штока D	Обозначение обтюратора	d	d_1	b
50	1-ОСТ 1 12081-75	55	59	3,5
55	2-ОСТ 1 12081-75	60	64	
60	3-ОСТ 1 12081-75	65	69	
65	4-ОСТ 1 12081-75	70	74	
70	5-ОСТ 1 12081-75	75	79	
75	6-ОСТ 1 12081-75	80	84	
80	7-ОСТ 1 12081-75	85	89	
85	8-ОСТ 1 12081-75	90	94	
90	9-ОСТ 1 12081-75	95	99	
95	10-ОСТ 1 12081-75	100	104	
100	11-ОСТ 1 12081-75	105	109	
105	12-ОСТ 1 12081-75	110	114	
110	13-ОСТ 1 12081-75	115	119	
115	14-ОСТ 1 12081-75	120	124	
120	15-ОСТ 1 12081-75	125	129	

Инв. № дубликата 2602
Инв. № подлинника
Лит. изм. 3
№ изв. 10013

Продолжение

Диаметр штока D	Обозначение обтюратора	d	d_1	b
125	16-ОСТ 1 12081-75	130	134	3,5
130	17-ОСТ 1 12081-75	135	139	
140	18-ОСТ 1 12081-75	145	149	
150	19-ОСТ 1 12081-75	155	159	5,5
160	20-ОСТ 1 12081-75	165	169	
170	21-ОСТ 1 12081-75	175	179	
180	22-ОСТ 1 12081-75	185	189	
190	23-ОСТ 1 12081-75	195	199	
200	24-ОСТ 1 12081-75	205	209	

Инв. № дубликата
Инв. № подлинника
2602
Лит.изм.
№ изв.

ЛИСТ РЕГИСТРАЦИИ ИЗМЕНЕНИЙ

№ изм.	Номера страниц				Номер "Изв. об изм."	Подпись	Дата	Срок введения изменения
	измененных	замененных	новых	аннулированных				
2	1	—	7	—	8030		27.06.80	01.01.81
3	1,2,3,4	—	6	—	10013		11.12.86	01.01.87
6	1	—	—	—	R721			9.11.2020

2602

Инв. № дубл.

Инв. № подл.

gost.e-ecolog.ru