УДК 629.7.027.24-242.3 Группа Д15

ОТРАСЛЕВОЙ СТАНДАРТ

КОЛЬЦА ПОРШНЕВЫЕ РАЗЖИМНЫЕ
Конструкция и размеры

ОСТ 1 12079-75

На 9 страницах

Взамен 5694А
5695А
818АТ

Проверено в 1985 г.

Срок действия установлен до 01.07.96
без ограничения срока действия

Распоряжением Министерства от 8 июля 1975 г. № 087-16

срок введения установлен с 1 июля 1976 г.

Несоблюдение стандарта преследуется по закону

1. Настоящий стандарт распространяется на поршневые разжимные кольца, применяемые для уплотнения внутренних поверхностей штоков и цилиндров амортизаторов шасси и перекрытия торцом кольца части площади протока жидкости при обратном ходе штока амортизатора.

Издание официальное ★ ГР 4455 от 18.07.75 Перепечатка воспрещена

gost.e-ecolog.ru

Лит.изм. 1 2 3 б
№ изв. 6246 8030 10013 12721
в. № дубликата 2600
в. № подлинника

2. Конструкция и размеры поршневых разжимных колец должны соответствовать указанным на чертеже и в таблице.

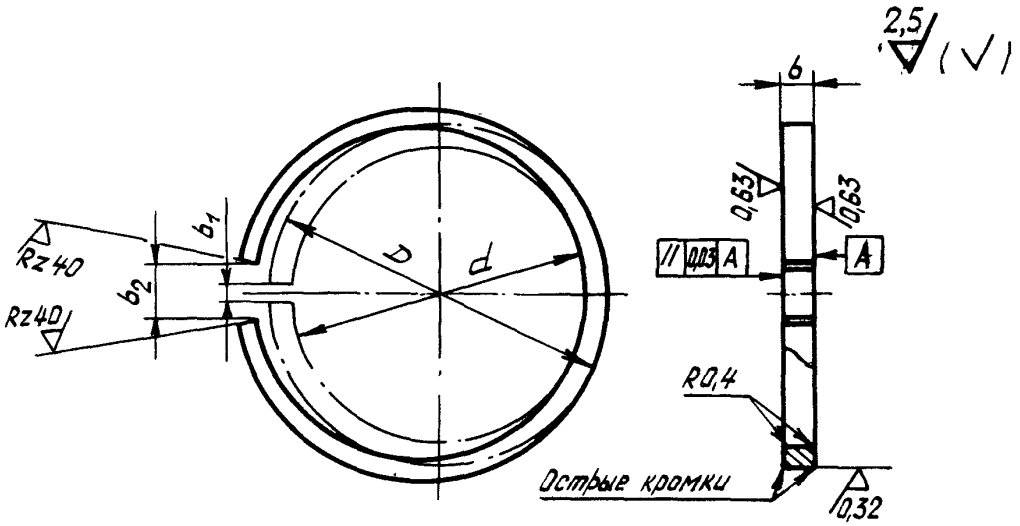

Размеры, мм

Типоразмер	D Пред. откл. h8	d Пред. откл. H11	b Пред. откл. h11	b_1 Номин.	b_1 Пред. откл.	b_2 Номин.	b_2 Пред. откл.	Масса 100 шт., кг
1	45	41	2,5	0,2	±0,1	3	±0,5	0,60
2	48	44						0,65
3			5,0					1,58
4	50	45	3,0			4		0,80
5	52	47						0,85
6	55	49	5,0			3		1,75
7		50	3,0			4		0,90
8	58	53						0,95
9	60	54	5,0			3		1,92
10		55	3,0			4		1,00
11	63	58						1,05
12	65	59	5,0			3		2,08
13			3,5			5	+1,0 −0,5	1,50
14	67	61						1,55
15	70	63	6,0			4	±0,5	3,66
16		64	3,5			5	+1,0 −0,5	1,60
17	73	67						1,65
18	75	68	6,0			4	±0,5	3,90
19		69	3,5			6	+1,0 −0,5	1,70
20	78	72						1,75

Инв. № дубликата | 2600
Инв. № подлинника
Лит.изм. | 3 | 10013
№ изв.

Продолжение

Размеры, мм

Типоразмер	D Пред. откл. h8	d Пред. откл. H11	b Пред. откл. h11	b_1 Номин.	b_1 Пред. откл.	b_2 Номин.	b_2 Пред. откл.	Масса 100 шт., кг
21	80	72	6,0	0,2	±0,1	6	±1,0	4,10
22		74	3,5				+1,0 −0,5	1,80
23	82	76						1,85
24	85	77	6,0				±1,0	4,60
25		79	3,5			8		1,90
26	88	82						1,95
27	90		6,0					4,73
28		84	3,5					2,00
29	92	86						2,30
30	95	87	6,0	0,3	±0,2			5,00
31		89	4,0					2,40
32	98	92						2,50
33	100	91	6,0					5,98
34		94	4,0			10		2,60
35	102	96						2,80
36	105		6,0					6,20
37		98	4,0					3,20
38	108	101						3,30
39	110		6,0				+2,0 −1,0	6,51
40		103	4,0				±1,0	3,40
41	112	105						3,50
42	115	106	6,0				+2,0 −1,0	6,80
43		108	4,0					3,60
44	118	111					±1,0	3,80
45	120		7,0			12	+2,0 −1,0	8,30
46		113	4,5				±1,0	4,20
47	125	116	7,0					8,63
48		118	4,5					4,30
49	130	121	7,0					9,02
50		122	4,5			15	+2,0 −1,0	5,10
51	135	126	7,0					9,30
52		127	4,5					5,30
53	140	131	7,0					9,71
54		132	4,5					5,60

Инв. № дубликата | 2600
Инв. № подлинника
Лит.изм. | 3 | 10013
№ изв.

Размеры, мм

Продолжение

Типоразмер	D Пред. откл. h8	d Пред. откл. H11	b Пред. откл. h11	b_1 Номин.	b_1 Пред. откл.	b_2 Номин.	b_2 Пред. откл.	Масса 100 шт., кг
55	145	136	7,0	0,4	±0,2	15	+2,0 −1,0	10,07
56		137	4,5			18		5,80
57	150	139	8,0			15		14,50
58		142	5,0			18		6,60
59	155	144	8,0			15		15,05
60		146	5,0			18		7,70
61	160	149	8,0					15,50
62		151	5,0			20	±2,0	8,00
63	165	154	8,0			18	+2,0 −1,0	16,01
64		156	5,0			20	±2,0	8,20
65	170	159	8,0			18	+2,0 −1,0	16,52
66		161	5,0			20	±2,0	8,50
67	175	164	8,0			22		17,04
68		166	6,0					10,50
69	180	169	8,0					17,50
70		170	6,0					12,00
71	185	174	8,0					18,00
72		175	6,0					12,30
73	190	179	8,0					18,50
74		180	6,0					12,60
75	195	184	8,0			25		19,04
76		185	6,0					13,00
77	200	189	8,0					19,53
78		190	6,0					13,30
79	205	194	9,0					20,00
80		195	7,0					16,00
81	210	199	9,0					20,54
82		200	7,0					16,30
83	215	204	9,0					21,01
84		205	7,0					16,70
85	220	209	9,0					21,50
86		210	7,0					17,10

Инв. № дубликата | 2600
Инв. № подлинника
Лит.изм. | 3
№ изв. | 10013

3. Материал: чугун МН по ОСТ 1 90077-72.

4. Диаметр D проверить на прилегание по калибру. Просвет между кольцом и калибром не более 0,02 мм на дуге или сумме дуг не более 90°. Наличие просвета между кольцом и калибром на дугах 20° в обе стороны от прорези не допускается.

5. Покрытие*: Хим.фос окс. Допускается Хим.фос УВФ.

6. Маркировать обозначение и клеймить окончательную приемку на бирке.

7. Установка поршневых разжимных колец в амортизаторах приведена в рекомендуемом приложении к настоящему стандарту.

Пример наименования и обозначения поршневого разжимного кольца типоразмера 1:

Кольцо поршневое разжимное 1-ОСТ 1 12079-75

---

*По действующему в отрасли документу.

Инв. № дубликата | 2600
Инв. № подлинника
Лит.изм. | 3
№ изв. | 10013

ПРИЛОЖЕНИЕ

Рекомендуемое

УСТАНОВКА ПОРШНЕВЫХ РАЗЖИМНЫХ КОЛЕЦ В АМОРТИЗАТОРАХ

1. Установка поршневых разжимных колец, применяемых для уплотнения внутренних поверхностей цилиндров и перекрытия торцом кольца части площади протока жидкости при обратном ходе штока амортизатора, приведена на черт. 1 и в табл. 1.

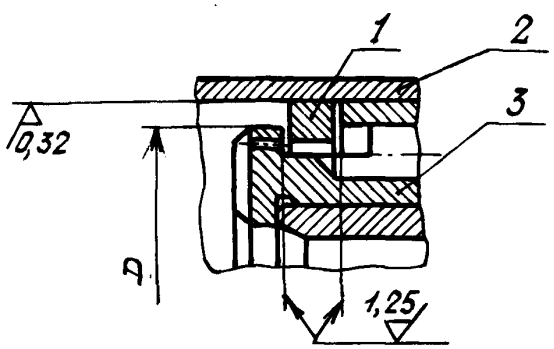

1 – кольцо поршневое разжимное; 2 – цилиндр;
3 – шток

Черт. 1

Таблица 1

Обозначение кольца	D, мм, не менее	Обозначение кольца	D, мм, не менее
3-ОСТ 1 12079-75	47	51-ОСТ 1 12079-75	131
6-ОСТ 1 12079-75	52	53-ОСТ 1 12079-75	136
9-ОСТ 1 12079-75	57	55-ОСТ 1 12079-75	141
12-ОСТ 1 12079-75	62	57-ОСТ 1 12079-75	146
15-ОСТ 1 12079-75	67	59-ОСТ 1 12079-75	151
18-ОСТ 1 12079-75	72	61-ОСТ 1 12079-75	156
21-ОСТ 1 12079-75	77	63-ОСТ 1 12079-75	161
24-ОСТ 1 12079-75	82	65-ОСТ 1 12079-75	166
27-ОСТ 1 12079-75	87	67-ОСТ 1 12079-75	171
30-ОСТ 1 12079-75	92	69-ОСТ 1 12079-75	176
33-ОСТ 1 12079-75	97	71-ОСТ 1 12079-75	181
36-ОСТ 1 12079-75	102	73-ОСТ 1 12079-75	186
39-ОСТ 1 12079-75	106	75-ОСТ 1 12079-75	191
42-ОСТ 1 12079-75	111	77-ОСТ 1 12079-75	196
45-ОСТ 1 12079-75	116	79-ОСТ 1 12079-75	201
47-ОСТ 1 12079-75	121	81-ОСТ 1 12079-75	206
49-ОСТ 1 12079-75	126	83-ОСТ 1 12079-75	211
		85-ОСТ 1 12079-75	216

Инв. № дубликата 2600
Инв. № подлинника
Лит. изм. 3
№ изв. 10013

2. Установка поршневых разжимных колец, применяемых для уплотнения внутренних поверхностей штоков и цилиндров приведена на черт. 2 и в табл. 2.

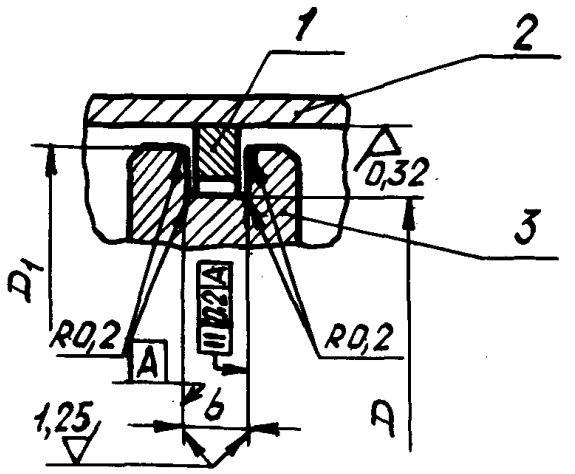

1 – кольцо поршневое разжимное; 2 – цилиндр;
3 – шток

Черт. 2

мм

Таблица 2

Обозначение кольца	D Пред. откл. h12	D_1, не менее	b Пред. откл. H11	Обозначение кольца	D Пред. откл. h12	D_1, не менее	b Пред. откл. H11
1-ОСТ 1 12079-75	40	44	3,0	26-ОСТ 1 12079-75	81	87	4,0
2-ОСТ 1 12079-75	43	47		28-ОСТ 1 12079-75	83	89	
4-ОСТ 1 12079-75	44	49	3,5	29-ОСТ 1 12079-75	85	91	
5-ОСТ 1 12079-75	46	51		31-ОСТ 1 12079-75	88	94	4,5
7-ОСТ 1 12079-75	49	54		32-ОСТ 1 12079-75	91	97	
8-ОСТ 1 12079-75	52	57		34-ОСТ 1 12079-75	93	99	
10-ОСТ 1 12079-75	54	59		35-ОСТ 1 12079-75	95	101	
11-ОСТ 1 12079-75	57	62		37-ОСТ 1 12079-75	97	104	
13-ОСТ 1 12079-75	58	64	4,0	38-ОСТ 1 12079-75	100	107	
14-ОСТ 1 12079-75	60	66		40-ОСТ 1 12079-75	102	109	
16-ОСТ 1 12079-75	63	69		41-ОСТ 1 12079-75	104	111	
17-ОСТ 1 12079-75	66	72		43-ОСТ 1 12079-75	107	114	
19-ОСТ 1 12079-75	68	74		44-ОСТ 1 12079-75	110	117	
20-ОСТ 1 12079-75	71	77		46-ОСТ 1 12079-75	112	119	5,0
22-ОСТ 1 12079-75	73	79		48-ОСТ 1 12079-75	117	124	
23-ОСТ 1 12079-75	75	81		50-ОСТ 1 12079-75	121	129	
25-ОСТ 1 12079-75	78	84		52-ОСТ 1 12079-75	126	134	

Лит. изм. 3 10013
№ изв.
Инв. № дубликата 2600
Инв. № подлинника

мм

Продолжение табл. 2

Обозначение кольца	D Пред. откл. $h12$	D_1, не менее	b Пред. откл. $H11$	Обозначение кольца	D Пред. откл. $h12$	D_1, не менее	b Пред. откл. $H11$
54-ОСТ 1 12079-75	131	139	5,0	72-ОСТ 1 12079-75	174	184	6,5
56-ОСТ 1 12079-75	136	144		74-ОСТ 1 12079-75	179	189	
58-ОСТ 1 12079-75	141	149	5,5	76-ОСТ 1 12079-75	184	194	
60-ОСТ 1 12079-75	145	154		78-ОСТ 1 12079-75	189	199	
62-ОСТ 1 12079-75	150	159		80-ОСТ 1 12779-75	194	204	7,5
64-ОСТ 1 12079-75	155	164		82-ОСТ 1 12079-75	199	209	
66-ОСТ 1 12079-75	160	169		84-ОСТ 1 12079-75	204	214	
68-ОСТ 1 12079-75	165	174		86-ОСТ 1 12079-75	209	219	
70-ОСТ 1 12079-75	169	179	6,5				

Инв. № дубликата

Инв. № подлинника 2600

Лит.изм. 3

№ изв. 10013

ЛИСТ РЕГИСТРАЦИИ ИЗМЕНЕНИЙ

№ изм.	Номера страниц				Номер "Изв. об изм."	Подпись	Дата	Срок введения изменения
	изме-ненных	заме-ненных	новых	анну-лиро-ванных				
2	1	—	11	—	8030		87.06.8	01.01.88
3	—	—	9	—	10013		11-12-86	01.01.87
6	1	—	—	—	12721			8.11.2000

2600

Инв. № дубл.

Инв. № подл.

gost.e-ecolog.ru