УДК 629.7.027.24-2 Группа Д15

ОТРАСЛЕВОЙ СТАНДАРТ

ОСТ 1 12078-75

ФУТОРКИ
Конструкция и размеры

На 4 страницах

Взамен 5692А

Проверено в 1985 г.

Срок действия установлен до 01.07.96

Без ограничения срока действия

Распоряжением Министерства от 8 июля 1975 г. № 087-16

срок введения установлен с 1 июля 1976 г.

Несоблюдение стандарта преследуется по закону

1. Конструкция и размеры футорки должны соответствовать указанным на черт. 1 и 2.

Лит. изм.	1	2	3	б
№ изв.	6246	8030	10013	12721

№ дубликата	2599
№ подлинника	

Издание официальное ★ ГР 4454 от 18.07.75 Перепечатка воспрещена

gost.e-ecolog.ru

Исполнение 1

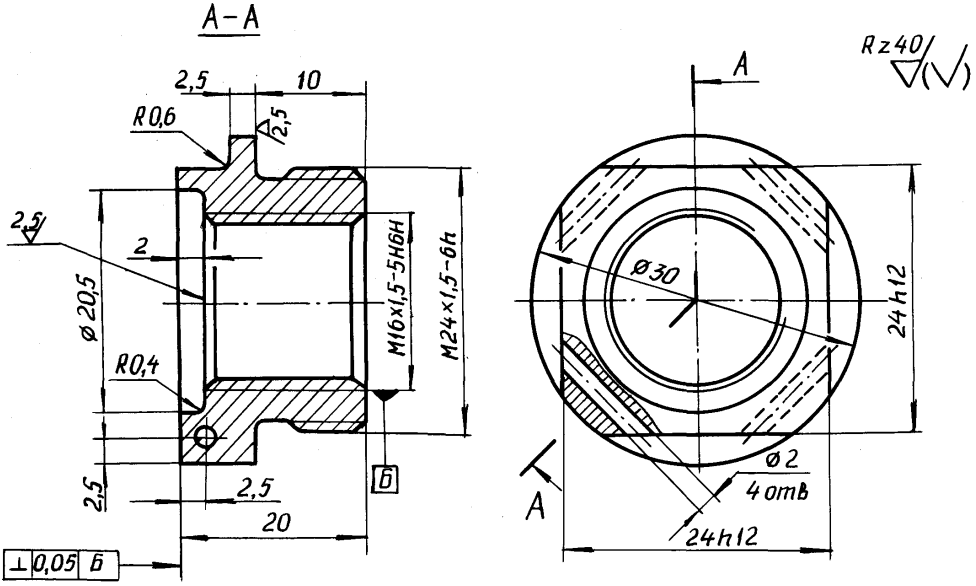

Черт. 1

Исполнение 2

Остальное - см. черт 1

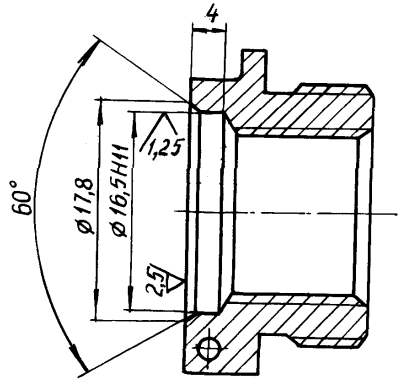

Черт. 2

2. Материал: сталь 30ХГСА по ТУ 14-1-950-74.

3. Термическая обработка: 35,5...40,5 $HRC_э$. Группа контроля 4 по ОСТ 1 00021-78.

№ изм. 2 3
№ изв. 8030 10013
Инв. № дубликата
Инв. № подлинника 2599

4. Резьба - по ОСТ 1 00105-83.

5. Проточка и фаски резьбы - по ОСТ 1 00010-81.

6. Неуказанные предельные отклонения размеров, формы и расположения поверхностей - по ОСТ 1 00022-80.

7. Покрытие*: Хим.фос окс. Допускается Хим. фос УВФ.

8. Маркировать обозначение и клеймить окончательную приемку на бирке.

9. Масса: исполнение 1 - 0,040 кг, исполнение 2 - 0,042 кг.

Пример наименования и обозначения футорки исполнения 1:

Футорка 1-ОСТ 1 12078-75

---

*По действующему в отрасли документу.

№ изм. 2 3
№ изв. 8030 10013
Инв. № дубликата
Инв. № подлинника 2599

ЛИСТ РЕГИСТРАЦИИ ИЗМЕНЕНИЙ

№ изм.	Номера страниц: измененных	Номера страниц: замененных	Номера страниц: новых	Номера страниц: аннулированных	Номер "Изв. об изм."	Подпись	Дата	Срок введения изменения
2	1, 2	–	3	–	8050		27.06.80	01.01.81
3	1, 2, 3,	–	4	–	10013		11.12.86	01.01.87
6	1	–	–	–	12721			8.11.2000

2599

Инв. № дубл.

Инв. № подл.

gost.e-ecolog.ru