УДК 629.7.027.24-47 Группа Д15

ОТРАСЛЕВОЙ СТАНДАРТ

КОЛЬЦА РЕЗЬБОВЫЕ
Конструкция и размеры

ОСТ 1 12077-75

На 3 страницах

Взамен 5693А

Проверено в 1985 г.

Срок действия установлен до 01.07.96

Без ограничения срока действия

Распоряжением Министерства от 8 июля 1975 г. № 087-16

срок введения установлен с 1 июля 1976 г.

Несоблюдение стандарта преследуется по закону

1. Конструкция и размеры резьбовых колец должны соответствовать указанным на чертеже и в таблице.

Лит.изм.	1	2	3	5
№ изв.	6246	8030	10013	12721

№ дубликата	2598
№ подлинника	

Издание официальное ГР 4453 от 18.07.75

Перепечатка воспрещена

gost.e-ecolog.ru

Rz 40

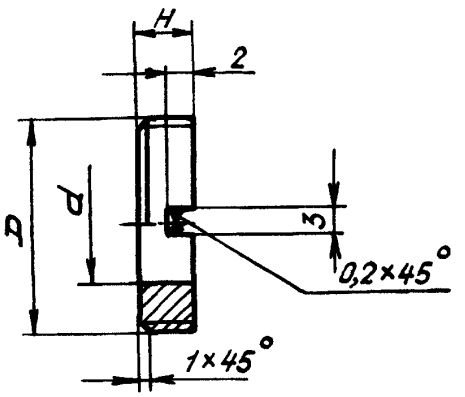

Размеры, мм

Типоразмер	D	d	H	Масса 100 шт., кг
1	М16 х 1,5	9	4	0,40
2	М24 х 1,5	16	5	0,70

2. Материал: сталь 30ХГСА по ТУ 14-1-950-74.

3. Термическая обработка: 29,0...35,5 $HRC_э$. Группа контроля 4 по ОСТ 1 00021-78.

4. Резьба - по ОСТ 1 00105-83, поле допуска - 6h.

5. Неуказанные предельные отклонения размеров, формы и расположения поверхностей - по ОСТ 1 00022-80.

6. Покрытие*: Хим.фос окс. Допускается Хим. фос УВФ.

7. Маркировать обозначение и клеймить окончательную приемку на бирке.

Пример наименования и обозначения резьбового кольца типоразмера 1:

Кольцо резьбовое 1-ОСТ 1 12077-75

---

*По действующему в отрасли документу.

№ изм. 2 8030 3 10013
№ изв.
Инв. № дубликата
Инв. № подлинника 2598

ЛИСТ РЕГИСТРАЦИИ ИЗМЕНЕНИЙ

№ изм.	Номера страниц				Номер "Изв. об изм."	Подпись	Дата	Срок введения изменения
	измененных	замененных	новых	аннулированных				
2	1, 2	–	4	–	8030		27.02	01.01.81
3	-	–	3	–	10013		11.12.86	01.01.87
6	1	–	–	–	12721		2	8.11.2000

Инв. № дубл. 2598
Инв. № подл.
gost.e-ecolog.ru