Формат	Зона	Поз.	Обозначение	Наименование	Кол. на исполн. Л8-528.00.000-										Примечани
					—	01	02	03	04	05	06				
				Документация											
А1			Л8-528.00.000 СБ	Сборочный чертеж	X	X	X	X	X	X	X				
				Сборочные единицы											
А4		1	Л8-528.01.000	Люк	1	1	1	1	1	1	1				
			-05	Люк		1	1	1	1	1	1				
А4		2	Л8-528.02.000	Обечайка	1										
			-01	Обечайка		1									
			-02	Обечайка			1								
			-03	Обечайка				1							
			-04	Обечайка					1						

Изм.	Лист	№ докум.	Подп.	Дата
Разраб.		Гусева	[signature]	
Пров.		Копылов	[signature]	
Н.контр.		Паутов	[signature]	с.17
Утв.		Горбачев	[signature]	

Л8-528.00.000

Баки цилиндрические вертикальные $V = 6{,}3 - 100\ м^3$

Лит.	Лист	Листо
	1	3

Институт Энергомонтажпроект. Ленинградский филиал

Копировал

Формат А4

gost.e-ecolog.ru

Инв. № подл.	Подп. и дата	Взам. инв. №	Инв. № дубл.	Подп. и дата

Зона	Поз.	Обозначение	Наименование	Кол. на испол. Л8-528.00.000- —	01	0	03	04	05	06					Примечание
	2	Л8-528.02.000-05	Обечайка						1						
		-06	Обечайка							1					
	3	Л8-528.03.000	Кровля	1											
		-01	Кровля		1										
		-02	Кровля			1	1								
		-03	Кровля					1	1						
		-04	Кровля							1					
	4	Л8-528.04.000	Днище	1											
		-01	Днище		1										
		-02	Днище			1	1								
		-03	Днище					1	1						
		-04	Днище							1					
			Детали												
	5	Л8-528.00.001	Накладка	1	2	2	2	2	2	2					
		Л8-528.00.002	Двутавр					4	8						
		-01	Двутавр							10					

Л8-528.00.000

Лит

Инв. № подл.	Подп. и дата	Взам. инв. №	Инв. № дубл.	Подп. и дата
1447	[illegible]			

Формат	Зона	Поз.	Обозначение	Наименование	Кол. на исполн. Л8-528.00.000- —	01	02	03	04	05	06				Примечан
А4		7	Л8-528.00.003	Ребро	4										
			-01	Ребро		4									
			-02	Ребро			4	4							
А4		8	Л8-528.00.004	Ребро			4	4							
А4		9	Л8-528.00.005	Ребро					4						
			-01	Ребро					4						
			-02	Ребро							10				
			-03	Ребро						8					
			-04	Ребро							10				
			-05	Ребро						8					
			-06	Ребро							10				

Изм.	Лист	№ докум.	Подп.	Дата	Л8-528.00.000	Лист

Формат А4

Л8-528.00.001

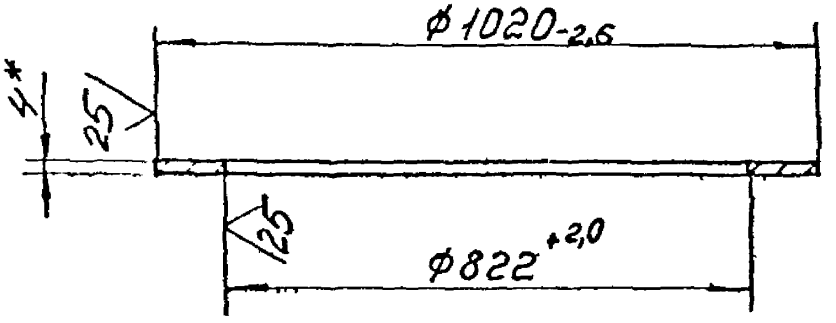

*Размер для справок

Изм.	Лист	№ докум.	Подпись	Дата	Л8-528.00.001		
Разраб.		Гусева			Накладка	Лит.	Масса 9,0	Масшт. 1:10
Пров.		Мерзон				Лист	Листов 1
Т. контр.							
Н. контр.		Паутов			Лист Б-ПН-4 ГОСТ 19903-74 / ВСт3сп2 ГОСТ 14637-79	Институт Энергомонтажпроект	
Утв.		Кондратов					

Формат А4

Подп. и дата | Инв. № дубл. | Взам. инв. № | Подп. и дата

Л8-528.00.002

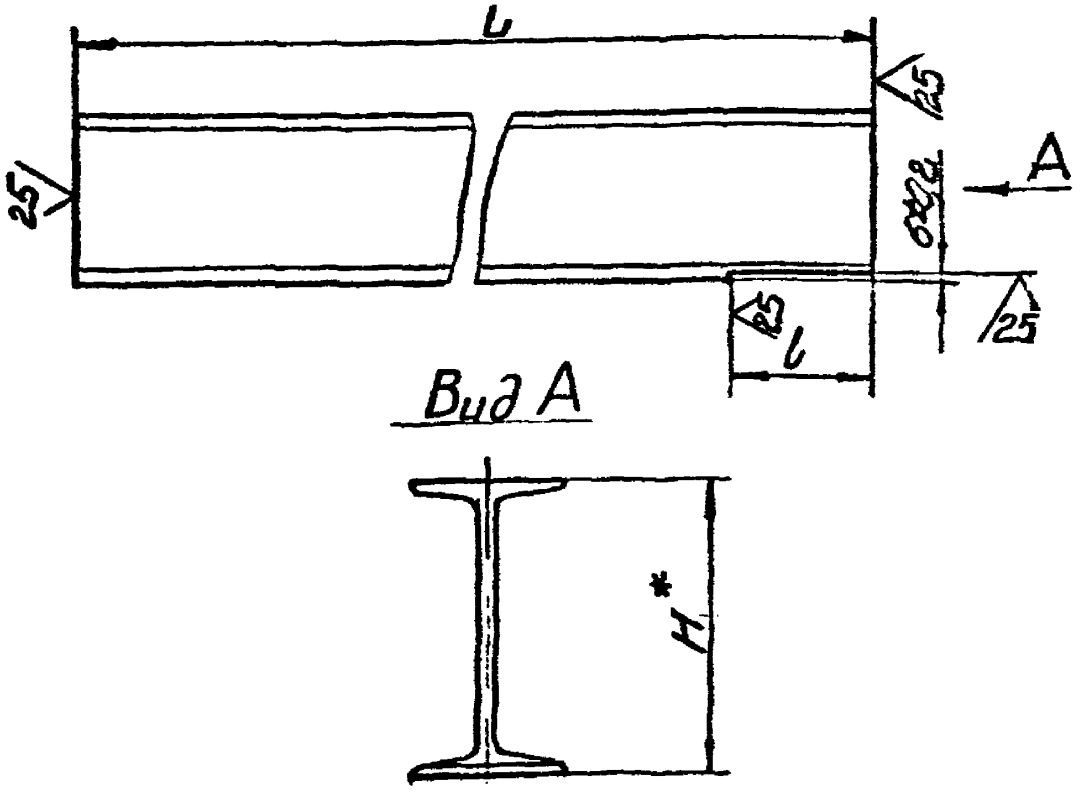

Обозначение	H*	L	l	Масса, кг
Л8-528.00.002	100	1540	30	14,6
-01	140	2040	40	28,0

1. Неуказанные предельные отклонения размеров: $-t_3$; $\pm\frac{t_3}{2}$.
2. *Размер для справок

Изм.	Лист	№ докум.	Подпись	Дата
Разраб.		Гусева		
Пров.		Мерзон		
Т. контр.				
Н. контр.		Паутов		
Утв.				

Л8-528.00.002

Двутавр

Лит. | Масса | Масштаб
см. табл. | —

Лист | Листов 1

Двутавр Н ГОСТ 8239-72
ВСт3пс5 ГОСТ 535-7

Институт Энергомонтажпроект

Формат А4

Инв. № подл. | Подп. и дата | Взам. инв. № | Инв. № дубл. | Подп. и дата

Л8-528.00.003

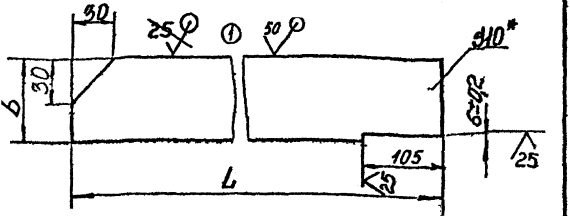

Обозначение	L	b	Масса, кг
Л8-528.00.003	475	50	1,9
-01	715	80	4,5
-02	1140	100	9,0

1 Неуказанные предельные отклонения размеров: $-t_3; \pm\frac{t_3}{2}$.
2. *Размер для справок.

Изм	Лист	№ докум.	Подпись	Дата
1	2	344		
Разраб.		Гусева		
Пров.		Мерзон		
Т. контр.				
Н. контр.		Паутов		
Утв.		Копыло		

Л8-528.00.003

Ребро

Лит.	Масса	Масшт.
	см. табл.	—

Лист. Листов 1

Лист Б-ПН-10 ГОСТ 19903-74 / ВСт3сп2 ГОСТ 14637-7

Институт ЭНЕРГОМОНТАЖПРОЕКТ Ленинградский филиал

Инв. № подл. | Подп. и дата | Взам. инв. № | Инв. № дубл. | Подп. и дата

Л8-528.00.004

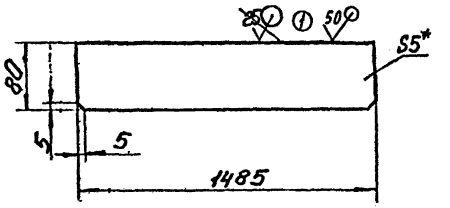

1. Предельные отклонения размеров: $-t_3$; $\pm\frac{t_3}{2}$.
2. *Размеры для справок.

					Л8-528.00.004			
1	2	344		23.XII	Ребро	Лит.	Масса	Масшт
		№ докум.	Подпись	Дата			5,8	1:4
		Гусева				Лист.	Листов 1	
		Мерзон						
		Паутов			Лист Б-ПН-5 ГОСТ 19903-74	Институт ЭНЕРГОМОНТАЖПРОЕКТ Ленинградский филиал		
		Копылов			8Ст3сп2 ГОСТ 14637-79			

Формат А4

Л8-528.00.005

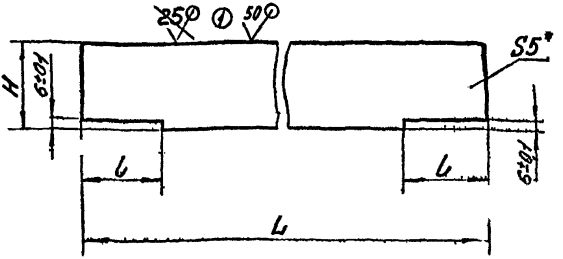

Обозначение	L	H	l	Масса, кг
Л8-528 00.005	2900	80	30	9,1
— 01	1900			6,0
— 02	1270	100	40	5,0
— 03	1200	80	30	3,8
— 04	940	100	40	3,7
— 05	790	80	30	2,5
— 06	620	100	40	2,45

1. Неуказанные предельные отклонения размеров.
2. *Размеры для справок

Изм.	Лист	№ докум.	Подп.	Дата
Разраб.		Гусева		
Пров.		Мерзон		
Т. контр.				
Н. контр.		Пентюб		
Утв.		Копылов		

Л.8-528.00.005

Ребро

Лит.	Масса	Масштаб
	см. табл.	—
Лист	Листов	1

Институт Энергомонтажпроект Ленинградский филиал

Лист 6-ПН-S ГОСТ 19903-74
Вст3сп2 ГОСТ 14637-79

Формат А4

Инв. № подл. | Подп. и дата | Взам. инв. № | Инв. № дубл. | Подп. и дата

39

Инв № подл	Подп и дата	Взам. инв №	Инв № дубл	Подп. и дата
[illegible]	[illegible]			

Формат	Зона	Поз	Обозначение	Наименование	Кол. на исполн. Л8-528.01.000 —										Примечание
					—	01	02	03	04	05					
				Документация											
А2			Л8-528.01.000СБ	Сборочный чертеж	X	X	X	X	X	X					
				Детали											
А4		1	Л8-528.01.001	Крышка	1	1	1	1	1	1					
А3		2	Л8-528.01.002	Патрубок	1										
			-01	Патрубок		1									
			-02	Патрубок			1								
			-03	Патрубок				1							
			-04	Патрубок					1						
			-05	Патрубок						1					
А4		3	Л8-528.01.003	Ручка	2	2	2	2	2	2					

Изм	Лист	№ докум	Подп	Дата
Разраб.		Гусева	[illegible]	
Пров.		Мерзон	[illegible]	
Н контр.		Наутов	[illegible]	
Утв.		Копылов	[illegible]	

Л8-528.01.000

Люк

Лит	Лист	Листов
	1	2

Институт Энергомонтажпроект Ленинградский филиал

Копировал

Формат А4

Инв.№ подл.	Взам. инв.№	Подп. и дата

Формат	Зона	Поз.	Обозначение	Наименование	Кол. на испол. 18-528.01.000- —	01	02	03	04	05					Примечание
А4		4	18-528.01.004	Прокладка.	1	1	1	1	1	1					
				Стандартные изделия											
		5		Фланец 800-10											
				ГОСТ 12820-80	1	1	1	1	1	1					
		6		Болт М27х80.46.026											
				ГОСТ 7798-70	24	24	24	24	24	24					
		7		Гайка М27.8.026											
				ГОСТ 5915-70	24	24	24	24	24	24					
		8		Шайба 27.Н65Г											
				ГОСТ 6402-70	24	24	24	24	24	24					

Изм.	Лист	№ докум.	Подп.	Дата	18-528.01.000	Лист 2

Л8-528.01.000

Рис.1

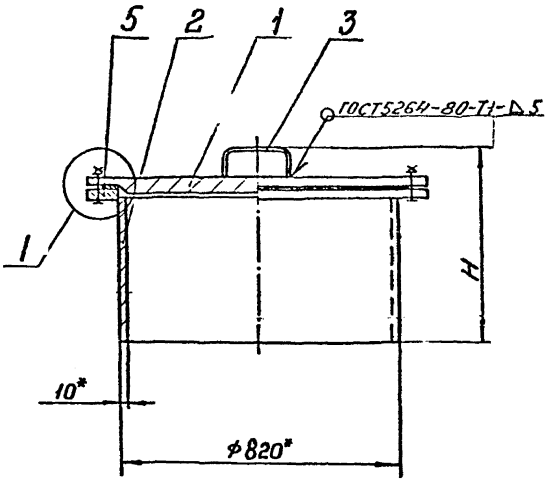

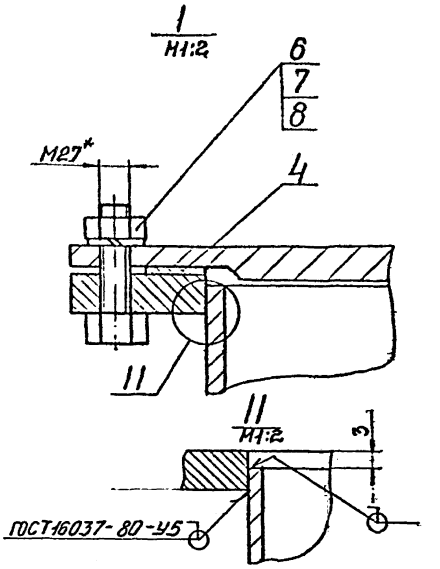

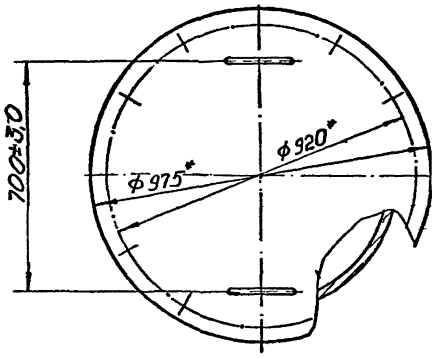

Рис2

остальное см. рис.1

Обозначение	Рис	H* мм	Масса, кг
Л8-528.01.000	1	350	212,3
-01		400	219,3
-02		450	229,3
-03		500	239,3
-04	2	350	199,3
-05	3	450	227,3

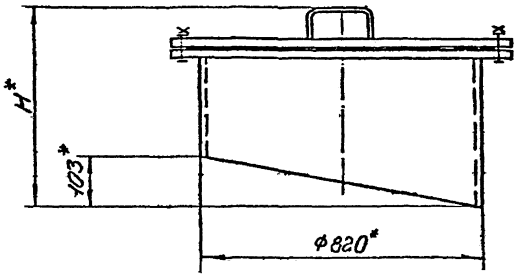

Рис 3

остальное см. рис.1

1. Сварку производить электродом Э42 ГОСТ9467-75.
2. Неуказанные предельные отклонения размеров: $\pm \frac{t_3}{2}$.
3. *Размеры для справок.

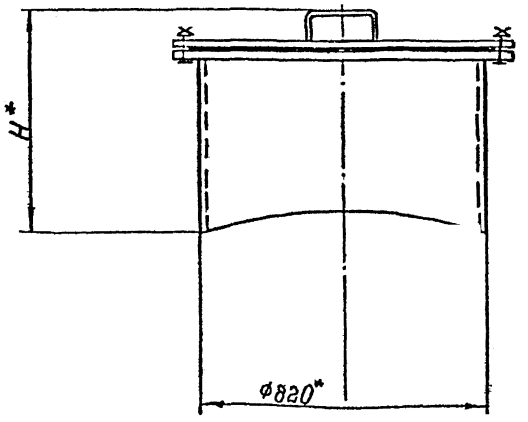

Изм.	Лист	№ докум.	Подпись	Дата	Л8-528.01.000СБ		
Разраб.		Гусева			Люк Сборочный чертеж	Лит.	Масса см. табл.	Масшт. 1:10
Пров.		Мерзон				Лист 1	Листов 1
Т. контр.						Институт ЭНЕРГОМОНТАЖПРОЕКТ Ленинградский филиал	
Н. контр.		Попов					
Утв.		Волков					

Формат А2

Л8-528.01.001

Ф(1)

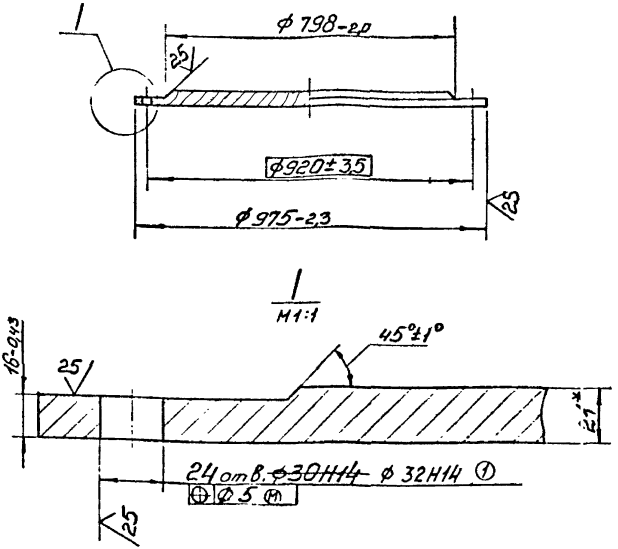

* Размер для справок

					Л8-528.01.001			
1	2	344			Крышка	Лит.	Масса	Масшт.
Изм.	Лист	№ докум.	Подп.	Дата			113,5	1:10
Разраб.						Лист	Листов 1	
Пров.								
Т. контр.								
Н. контр.					Лист 6-ПН-21ГОСТ19903-74 / ВСт3сп2ГОСТ14637-79	Институт ЭНЕРГОМОНТАЖПРОЕКТ Ленинградский филиал		
Утв.								

Формат А4

Взам. инв. №	Подпись и дата	Взамен инв. №	Инв. № дубл.	Подпись и дата

Л8-528.01.002

Рис. 1

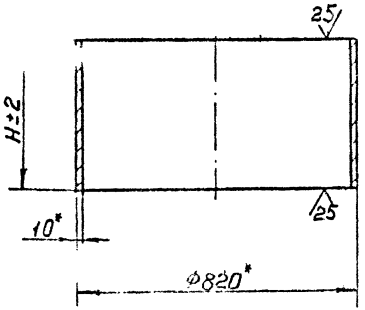

Рис. 2

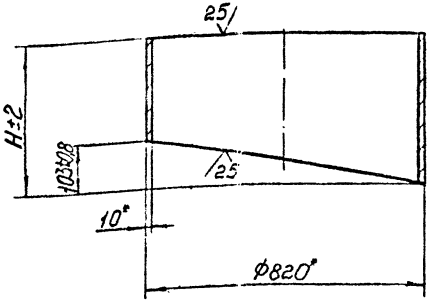

Рис. 3

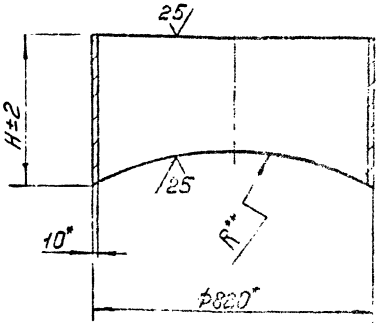

Обозначение	Рис	H, мм	Масса, кг
Л8-528.00.002	1	235	50,0
-01		285	57,0
-02		335	67,0
-03		385	77,0
-04	2	235	37,0
-05	3	335	65,0

1. * Размеры для справок.
2. ** Обрезку трубы по „R" производить по наружному диаметру обечайки бака.

Изм.	Лист	№ докум.	Подп.	Дата	Л8-528.01.002
Разраб.	Гусева				Патрубок
Пров.	Мерзон				Лит. / Масса / Масштаб: 1:10
Т. контр.					Лист
Н. контр.					Труба 820х10 ГОСТ 8732-78
Утв.					820 ГОСТ 8731-74

Инв. № подл. | Подпись и дата | Взам. инв. № | Инв. № дубл. | Подпись и дата

Л8-528.01.003

25/IV

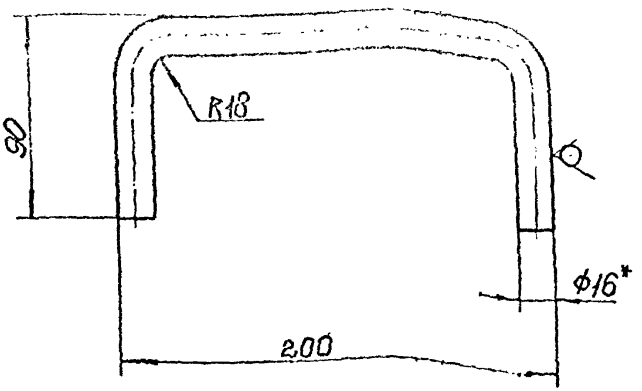

1. Предельные отклонения размеров $\pm \frac{t_3}{2}$.
2. * Размер для справок

Изм.	Лист	№ докум.	Подп.	Дата
Разраб.		Гусева		
Пров.		Нерзон		
Т.контр.				
Н. контр.		Паутов		
Утв.		Усольцев		

Л8-528.01.003

Ручка

Лит.	Масса	Масштаб
	0,6	1:2

Лист | Листов 1

Круг В16 ГОСТ 2590-71 / Вст3сп2 ГОСТ 535-79

Институт ЭНЕРГОМОНТАЖПРОЕКТ Ленинградский филиал

Формат А4

Инв. № подл. | Подпись и дата | Взам. инв. № | Инв. № дубл. | Подпись и дата

Л8-528.01.004

Л/Д

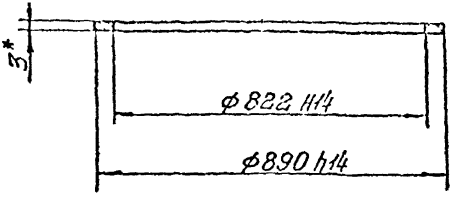

*Размер для справок.

					Л8-528.01.004			
Изм.	Лист	№ докум.	Подпись	Дата	Прокладка	Лит.	Масса	Масштаб
Разраб.		Гисева					0,4	1:10
Пров.		Мерзон				Лист	Листов 1	
Т. контр.								
Н. контр.		Чаптов			Паронит ПОН-1.3 ГОСТ 481-80	Институт ЭНЕРГОМОНТАЖПРОЕКТ Ленинградский филиал		
Утв.		Чаптов						

Формат А1

Инв. № подл.	Подп. и дата	Взам. инв. №	Инв. № дубл.	Подп. и дата
19921	03.03.87 (III)			

Формат	Зона	Поз.	Обозначение	Наименование	Кол. на исполн. Л8-528.04.000-										Примечание
					—	01	02	03	04						
				Документация											
А3			Л8-528.04.000СБ	Сборочный чертеж	X	X	X	X	X						
				Детали:											
А4		1	Л8-528.03.001	Лист	1										
			-01	Лист		1									
			-02	Лист			1								
			-03	Лист				2							
			-04	Лист					2						
А4		2	Л8-528.03.001-05	Лист	2										
			-06	Лист		2									
			-07	Лист			2								

Изм	Лист	№ докум.	Подп.	Дата
Разраб.		Гусева		
Пров.		Мерзон		
Н. контр.		Паутов		
Утв.		Копылов		

Л8-528.04.000

Днище

Лит.	Лист	Листов
	1	2

Институт Энергомонтажпроект Ленинградский филиал

Копировал

Формат А4

Инв. № подл.	Подп. и дата	Взам. инв. №	Инв. № дубл.	Подп. и дата
19981	03.07.87			

Формат	Зона	Поз.	Обозначение	Наименование	Кол. на исполн. Л8-528.04.000 —	01	02	03	04	Примечание
А4		2	Л8-528.03001-08	Лист				2		
			-09	Лист					2	

Изм.	Лист	№ докум.	Подп.	Дата	Л8-528.04.000	Лист 2

Формат А4

Л8-528.04.000СБ

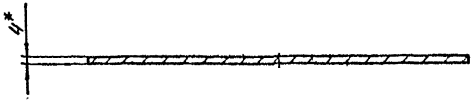

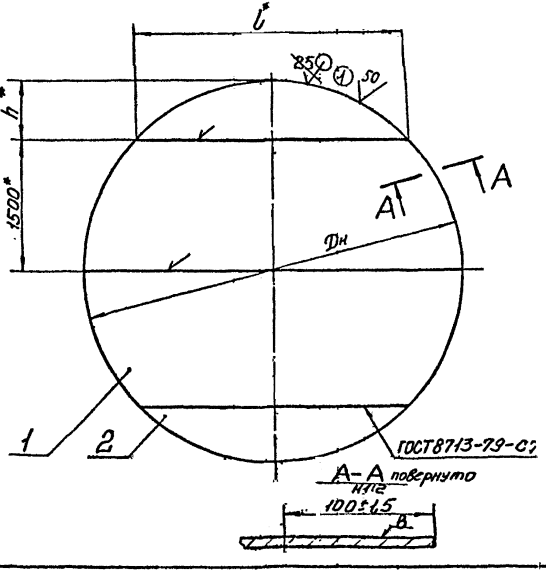

Обозначение	Дн	l*	h*	Масса, кг
Л8-528.04.000	1770	940	135	77,0
-01	2250	1680	375	125,0
-02	3100	2710	800	237,0
-03	3900	2490	450	375,0
-04	4900	3874	950	592,0

1. Сварку производить электродом Э42 ГОСТ 9467-75.
2. Объем контроля и оценку качества сварных швов вести согласно СНиП III-18-75.
3. Депланация не более 45мм на площади 2 м²
4. Допуск плоскостности поверхности В 2мм.
5. Неуказанные предельные отклонения размеров. $-t_3$.
6. *Размеры для справок.

1	2	344				Л8-528.04.000СБ		
Изм.	Лист	№ докум.	Подпись	Дата		Днище	Лит.	Масса	Масшт.
Разраб.		Гисева				Сборочный чертеж		См. табл.	—
Пров.		Мерзон					Лист	Листов 1
Т. контр.							Институт ЭНЕРГОМОНТАЖПРОЕКТ Ленинградский филиал	
Н. контр.		Паутов						
Утв.		Копылов						

Формат А3

Инв. № подл. | Подпись и дата | Взам. инв. № | Инв. № дубл. | Подпись и дата

Инв. № подл.	Подп. и дата	Взам. инв. №	Инв. № дубл.	Подп. и дата
19991	05.08.91			

Чертеж

Формат	Зона	Поз.	Обозначение	Наименование	Кол. на исполн. Л8-528.03.000 —										Примечание
					—	01	02	03	04						
				Документация											
А3			Л8-528.03.000СБ	Сборочный чертеж	X	X	X	X	X						
				Детали:											
А4		1	Л8-528.03.001	Лист	1										
			-01	Лист		1									
			-02	Лист			1								
			-03	Лист				2							
			-04	Лист					2						
А4		2	Л8-528.03.001-05	Лист	2										
			-06	Лист		2									
			-07	Лист			2								

Изм.	Лист	№ докум.	Подп.	Дата
Разраб.		Гусева		
Пров.		Мерзон		
Н. контр.		Паутов		07.91
Утв.		Копылов		

Л8-528.03.000

Кровля

Лит.	Лист	Листов
	1	2

Институт Энергомонтажпроект Ленинградский филиал

Копировал

Формат А4

Инв. N подл.	Подп. и дата	Взам. инв. N	Инв. № дубл.	Подп. и дата
19921	[illegible]			

Формат	Зона	Поз.	Обозначение	Наименование	Кол. на исполн. Л8-528.03.000										Примечание
					—	01	02	03	04						
А4		2	Л8-528.03.001-08	Лист				2							
			-09	Лист					2						

Изм.	Лист	№ докум.	Подп.	Дата	Л8-528.03.000	Лист 2

Формат А4

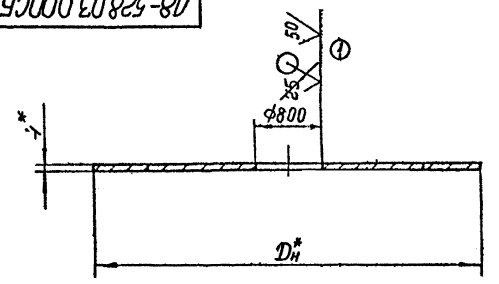

Обозначение	$D_н$	l	h	Масса, кг
Л8-528.03.000	1770	940	135	61,0
-01	2250	1676	375	109,0
-02	3100	2710	800	220,5
-03	3900	2490	450	360,0
-04	4900	3870	950	576,0

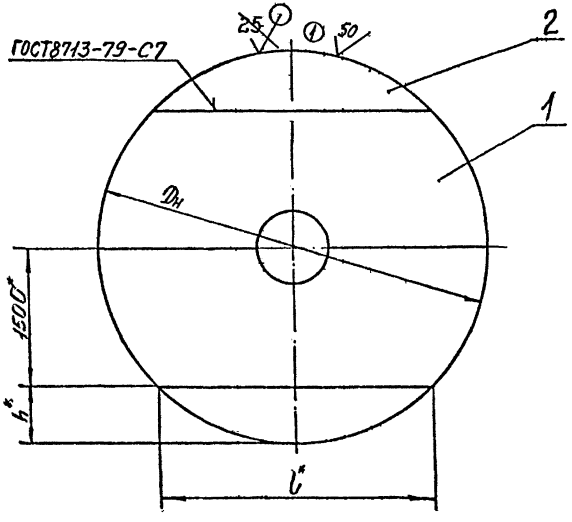

1. Сварку производить электродом Э42 ГОСТ9467-75.
2. Объем контроля и оценку качества сварных швов вести согласно СНиП III-18-75.
3. Неуказанные предельные отклонения размеров по h14. $+t_3$, $-t_3$.
4. * Размеры для справок.

Изм.	Лист	№ докум.	Подпись	Дата	
Разраб.		Гусева			
Пров.		Недзон			
Т. контр.					
Н. контр.		Пунтус			
Утв.		Крылов			

Л8-528.03.000СБ

Кровля

Сборочный чертеж

Лит.	Масса	Масштаб
	Сн. подл.	—

Лист | Листов 7

Институт Энергомонтажпроект Ленинградский филиал

Формат А3

Инв.№ подл. | Подпись и дата | Взам.инв.№ | Инв.№ дубл. | Подпись и дата

93

Л8-528.03.001

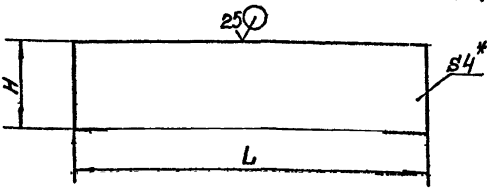

Обозначение	H	L	Масса, кг
Л8-528.03.001	1500	1770	80,0
—01		2250	106,0
—02		3100	146,0
—03		3900	184,0
—04		4900	231,0
—05	135	940	4,0
—06	375	1680	19,5
—07	800	2710	68,5
—08	450	2490	35,2
—09	950	3870	115,5

1 Предельные отклонения размеров — t_3.
2. Размеры для справок.

Изм.	Лист	№ докум.	Подп.	Дата
Разраб.		Гусева		
Пров.		Мерзон		
Т. контр.				
Н. контр.		Поутов		
Утв.				

Л8-528.03.001

Лист

Лит.	Масса	Масштаб
	См. табл	—

Лист | Листов 1

Лист Б-ПН-4ГОСТ19903-74 ВСт3сп2ГОСТ14637-79

Институт Энергомонтажпроект Ленинградский филиал

Инв. № подл. | Подпись и дата | Взам. инв. № | Инв. № дубл. | Подпись и дата

Инв. № подл.	Подп. и дата	Взам. инв. №	Инв. № дубл	Подп. и дата
19921	03.08.87			

Формат	Зона	Поз.	Обозначение	Наименование	Кол. на исполн. Л8-528.02.000- —	01	02	03	04	05	06				Примечание
				Документация											
А4	3		Л8-528.02.000СБ	Сборочный чертеж	X	X	X	X	X	X	X				
				Детали:											
А4		1	Л8-528.02.001	Лист				1	1						
			-01	Лист			1								
А4		2	-02	Лист							2				
			Л8-528.02.002	Лист		2									
			-01	Лист							3				
			-02	Лист			1	2							
			-03	Лист	2										
			-04	Лист					2	4					

Изм	Лист	№ докум.	Подп.	Дата
Разраб		Гусева		
Пров.		Копылов		
Н. контр.		Пятов		
Утв.		Копылов		

Л8-528.02.000

Обечайка

Лит	Лист	Листов
	1	2

Институт Энергомонтажпроект Ленинградский филиал

Копировал

Инв. N подл.	Подп. и дата	Взам. инв. N	Инв. № дубл.	Подп. и дата
14921	[illegible]			

Формат	Зона	Поз.	Обозначение	Наименование	Кол. на исполн. Л8-528.02.000 —	01	02	03	04	05	06				Примечание
Л4		3	Л8-528.02.003	Лист				1							
			-01	Лист					1						
			-02	Лист			1								
			-03	Лист							1				
54		4	Л8-528.02.004	Лист											
				Лист Б-ПН-4ГОСТ19903-74 / ВСт3сп2ГОСТ14637-79											
				1500×6000		2	1	2	2	4	6				282,6 кг

Изм	Лист	№ докум.	Подп.	Дата

Л8-528.02.000

Лист

Л8-528.02.001

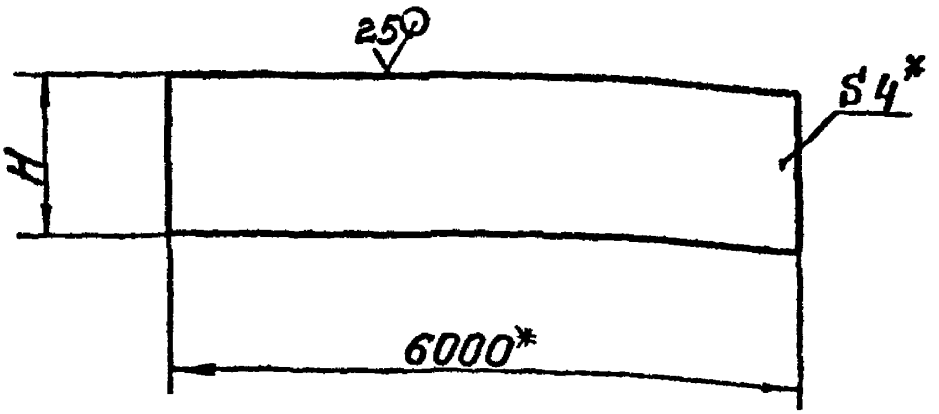

Обозначение	H	Масса, кг
Л8-528.02.001	750	141,3
—01	900	170,0
—02	1300	245,0

1. Предельные отклонения размеров: h14.
2. *Размер для справок

Л8-528.02.001

Изм.	Лист	№ докум.	Подпись	Дата
Разраб.		Гусева		
Пров.		Мерзон		
Т. контр.				
Н. контр.		Паутов		
Утв.		Карлюс		

Лист

Лит.	Масса	Масштаб
	см. табл.	—

Лист Листов 1

Институт Энергомонтажпроект Ленинградский филиал

Лист Б-ПН-4 ГОСТ 19903-74 / Вст3сп2 ГОСТ 14637-79

Формат А4

Инв. № подл. | Подп. и дата | Взам. инв. № | Инв. № дубл. | Подп. и дата

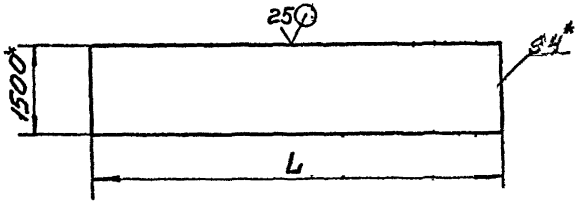

Обозначение	L	Масса, кг
Л8-528.02.002	767	36,2
—01	3080	145,0
—02	3438	162,0
—03	5260	248,0
—04	5938	279,6

1. Предельные отклонения размеров h14
2. *Размер для справок.

Л8-528.02.002

Изм.	Кол. уч.	Лист	№ докум.	Подпись	Дата
Разраб.			Гусева		
Пров.			Мерзон		
Т. контр.					
Н. контр.			Паутов		
Утв.			Крылов		

Лист

Лит.	Масса	Масштаб
	см. табл.	—

Лист | Листов 1

Лист 6-ПН-4 ГОСТ 19903-74
Всм 3 сп 2 ГОСТ 14637-79

Институт Энергомонтажпроект

Инв. № подл. | Подп. и дата | Взам. инв. № | Инв. № дубл. | Подп. и дата

Л8-528.02.003

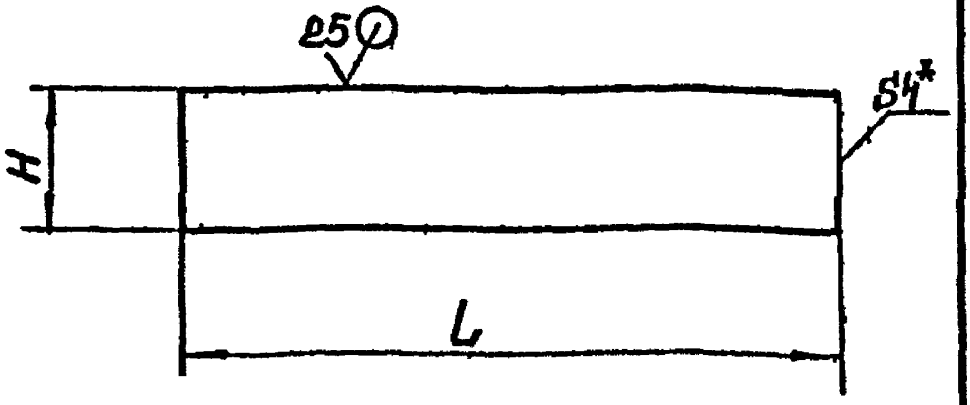

Обозначение	H	L	Масса, кг
Л8-528 02 003	750	3438	81,0
—01		5938	140,0
—02	900	3438	97,2
—03	1300	3080	125,8

1 Предельные отклонения размеров h14
2* Размер для справок.

Изм	Лист	№ докум.	Подпись	Дата
Разраб.		Гусева		
Пров.		Мерзон		
Т. контр.				
Н. контр.		Паутов		
Утв.		Копылов		

Л8-528.02.003

Лист

Лит	Масса	Масшт
	см табл	—

Лист | Листов 1

Лист Б-ПН-4 ГОСТ 19903-74
ВСт3сп2 ГОСТ 14637-79

Институт ЭНЕРГОМОНТАЖПРОЕКТ

Формат А4

Инв № подл. | Подп. и дата | Взам. инв. № | Инв. № дубл. | Подп. и дата

Л8-528 02.000 СБ

Развертка рекомендуемая ①

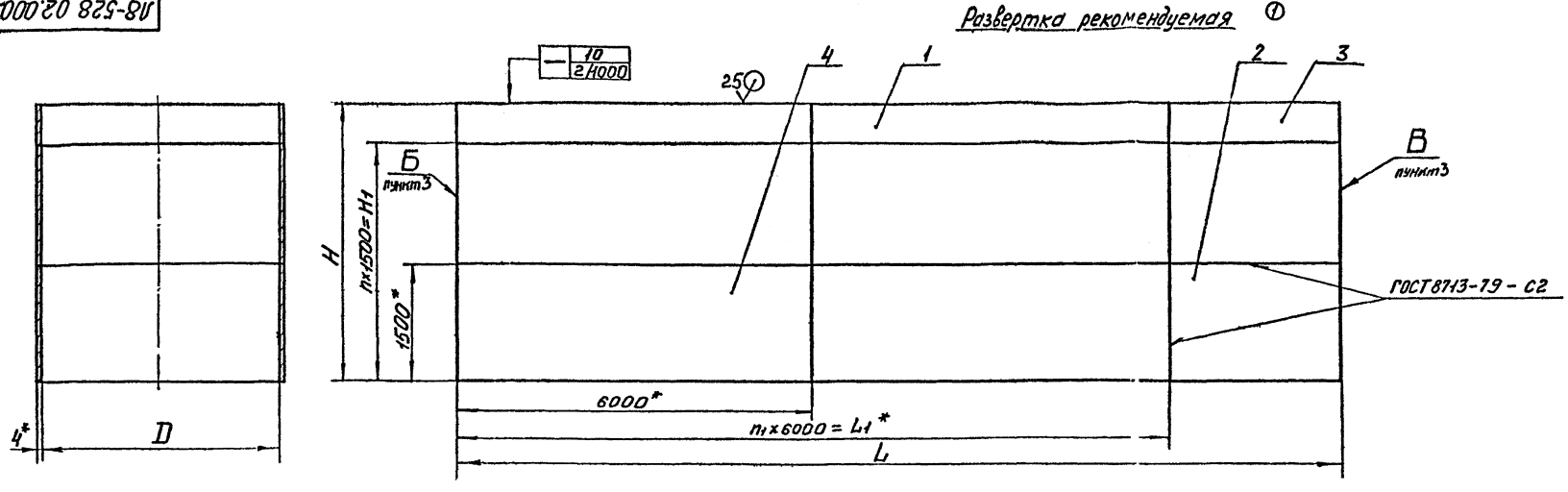

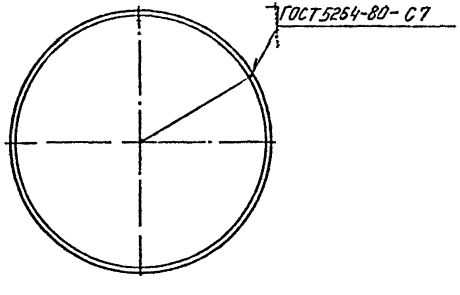

Обозначение	D	H	L	n	H1	n1	L1	Масса, кг
Л8-528.02 000	1670	3000	5260	1	1500	—	—	496
— 01	2150		6767			1	6000	638
— 02	3000	2400	9438					712
— 03		3750		2	3000			1112
— 04	3800		11938					1406
— 05		6000		4	6000			2250
— 06	4800	5800	15080	3	4500	2	1200	2750

1 Сварку производить электродом Э42 ГОСТ 9467-75
2 Объем контроля и оценку качества сварных швов вести согласно СН и П III-18-75.
3 Разность длин сторон Б и В не более 2мм.
4. Предельные отклонения размеров: $+t_2$, $-t_2$.
5. *Размеры для справок.

1	1	344		23.11.88	Л8-528.02.000 СБ			
Изм.	Лист	№ докум.	Подпись	Дата	Обечайка Сборочный чертеж	Лит.	Масса	Масшт.
Разраб.		Гусева					см. табл.	—
Пров.		Мерзон				Лист	Листов 1	
Т. контр.						Институт ЭНЕРГОМОНТАЖПРОЕКТ Ленинградский филиал		
Н. контр.		Паутов						
Утв.		Копылов						

Формат А4×3

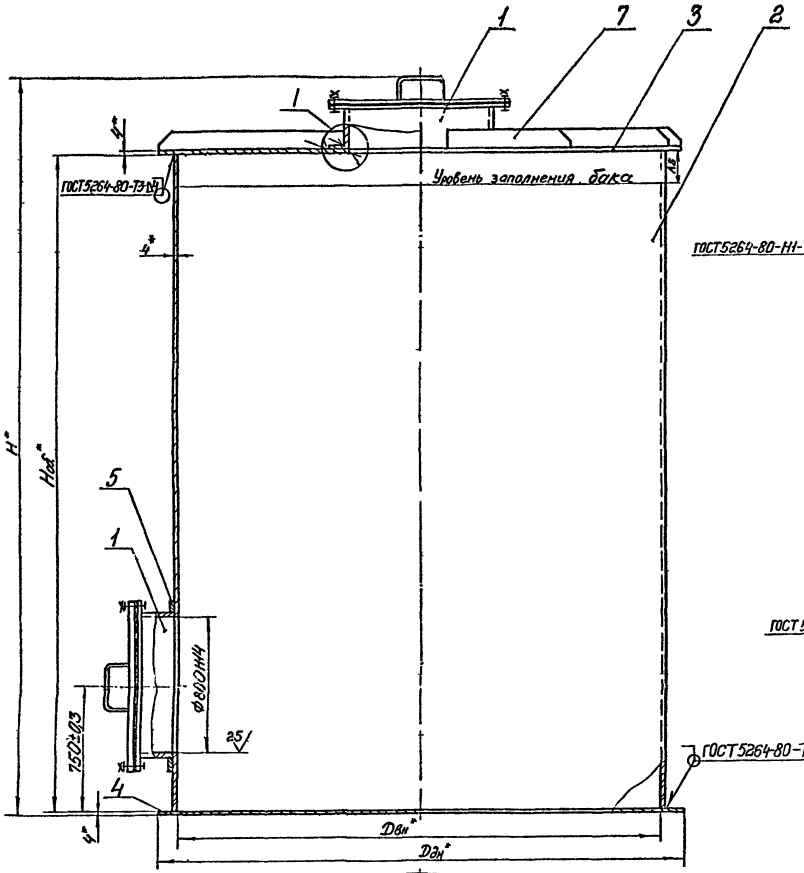

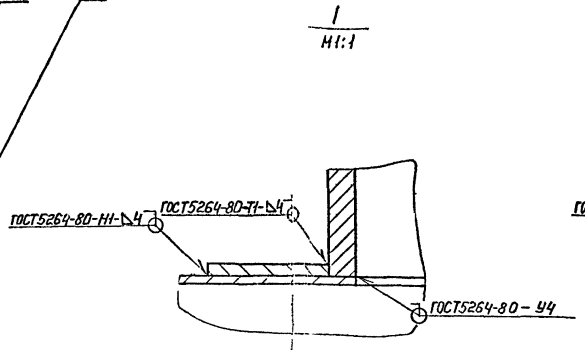

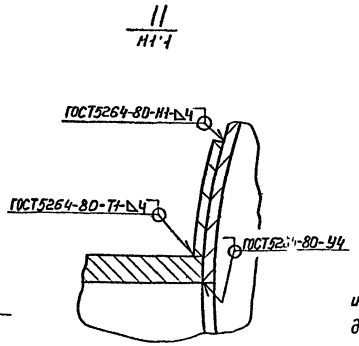

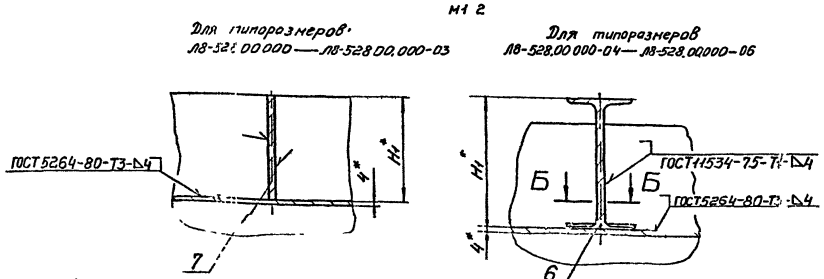

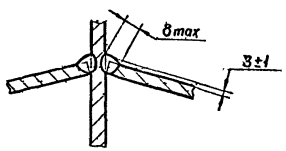

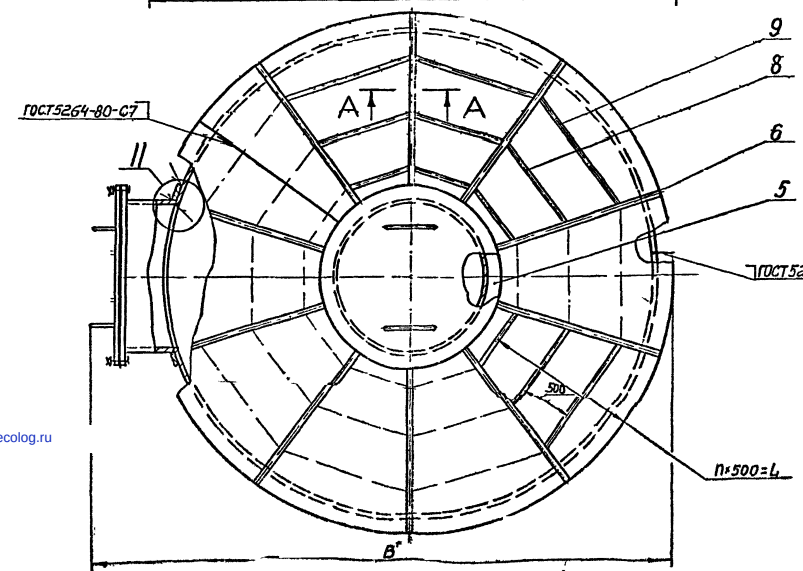

Техническая характеристика

1. Объем рабочий, м³ — V
2. Объем геометрический, м³ — V_1
3. Плотность рабочей среды, т/м³ — 1,1
4. Температура рабочей среды, °С — 100
5. Давление избыточное, МПа (кгс/см²) — 0,002 (0,02)
6. Вакуум, МПа (кгс/см²) — 0,00025 (0,0025)
7. Нагрузка снеговая, МПа (кгс/м²) — 0,002 (200)
8. Нагрузка ветровая, МПа (кгс/м²) — 0,001 (100)
9. Нагрузка от теплоизоляции, МПа (кгс/м²) — 0,00045 (45)
10. Баки рассчитаны на сейсмические воздействия и могут применяться в районах сейсмичностью до 9 баллов, во избежании гидродинамического удара жидкости о кровлю бака, при установке его в сейсмических районах обеспечить зазор A_s между максимальным уровнем жидкости и кровлей. Фундамент бака должен воспринимать контурное давление q_{max} (см. табл.) передаваемое при сейсмотолчке опорным кольцом.

Технические требования

1. Сварку производить электродом Э-42 ГОСТ 9467-75.
2. Объем контроля и оценки качества сварных швов, а также испытание бака вести согласно СНиП III-18-75.
3. Сварные швы, выполненные внутри бака, обработать с плавным переходом к основному металлу.
4. Врезка штуцеров производится на монтаже, количество штуцеров, их диаметры и назначение указываются на установочных чертежах. Допускается врезка штуцеров в сварные швы бака при условии 100% контроля мест пересечения просвечиванием.
5. Внутренние поверхности бака должны иметь стойкое антикоррозионное покрытие, вид и тип покрытия определяется специализированной организацией в зависимости от рабочей среды.
6. $\pm \frac{t_3}{2}$.
7. * Размеры для справок.

Обозначение	V	V_1	Двн	Дан	Нов	Н	Н1	Количество опор, равномерно расположенных по периметру днища	В	n	L	As	q_{max}, кг/м	Масса, кг
Л8 528.00.000	6,3	6,5	1670	1770	3000	3350	50	4	2070	—	—	300	2,0	1170
-01	10,0	10,5	2150	2250			80		2600					1350
-02	16,0	17,0	3000	3100	2400	2750	100		3500	1	500			1690
-03	25,0	27,0			3750	4100								2360
-04	40,0	42,0	3900	3900			100	8	4260	2	1000			2730
-05	63,0	67,0			6000	6350								3620
-06	100,0	104,0	4800	4900	5800	6200	140	10	5270	3	1500	430		4750

Л8-528.00.000 СБ

Баки цилиндрические вертикальные V=63-100м³
Сборочный чертеж

Масса: См. табл.
Масштаб: —

Разраб. Гусева
Пров. Копылов
Т. контр.
Н. контр. Ноутов
Утв. Гуськов

Институт Энергомонтажпроект

gost.e-ecolog.ru