18г

МОСКОВСКИЙ КОМИТЕТ ПО АРХИТЕКТУРЕ И ГРАДОСТРОИТЕЛЬСТВУ

ПРОЕКТНЫЙ ИНСТИТУТ МОСИНЖПРОЕКТ

АЛЬБОМ ПС - 334

СБОРНЫЕ ЖЕЛЕЗОБЕТОННЫЕ КОНСТРУКЦИИ ЭЛЕМЕНТОВ КОЛОДЦЕВ НА ПОДЗЕМНЫХ ТРУБОПРОВОДАХ

РАБОЧИЕ ЧЕРТЕЖИ

МОСКВА 1997 г.

18а

gost.e-ecolog.ru

РК-2201-82*

МОСКОВСКИЙ КОМИТЕТ ПО АРХИТЕКТУРЕ И ГРАДОСТРОИТЕЛЬСТВУ

ПРОЕТНЫЙ ИНСТИТУТ МОСИНЖПРОЕКТ

АЛЬБОМ ПС - 334

СБОРНЫЕ ЖЕЛЕЗОБЕТОННЫЕ КОНСТРУКЦИИ ЭЛЕМЕНТОВ КОЛОДЦЕВ НА ПОДЗЕМНЫХ ГРУБОПРОВОДАХ

РАБОЧИЕ ЧЕРТЕЖИ

Главный инженер института Тимофеев Л.К.

Начальник ОНСК Аёонин Г.Н.

Введен в действие указанием по институту № 13 от 21 апреля 1997 г.

МОСКВА 1997 г.

Обозначение	Наименование	Стр.
ПС-334-СС ТР	Технические требования	3-4
ПС-334 РС	Ведомость расхода стали	5
ПС-334-01	Опалубочный чертеж колец горловин К-7-5и и К-7-10и	6
ПС-334-02	Опалубочный чертеж колец горловин К-10-5И и К-10-10и	7
ПС-334-03	Опалубочный чертеж кольца горловины К-12,5-10и	8
ПС-334-04	Опалубочный чертеж колец горловин К-15-5и и К-15-10и	9
ПС-334-05	Опалубочный чертеж кольца горловины К-7/10-6и	10
ПС-334-06	Опалубочный чертеж колец горловин К-7-0,8и, К-7-1,0и и К-7-1,5и	II
ПС-334-07	Арматурный чертеж колец горловин К-7-5и ÷ К-15-10и; К-7/10-6и; К-7-0,8и К-7-1,5и	I2
ПС-334-07	Арматурный чертеж колец горловин. Арматурные изделия	I3
ПС-334-07	Арматурный чертеж колец горловин. Скобы СК1 и СК2	I4
ПС-334-08	Опалубочный чертеж опорной плиты ОП-1к.	I5
ПС-334-08	Арматурный чертеж опорной плиты ОП-1к. Разрезы	I6
ПС-334-08	Арматурный чертеж опорной плиты ОП-1к. Арматурные изделия	I7
ПС-334-09	Опалубочный и арматурный чертежи плиты дождеприемного колодца ПДК-12. Разрезы	I8
ПС-334-09	Арматурный чертеж плиты дождеприемного колодца ПДК-12. Арматурные изделия	I9
ПС-334-I0	Опалубочный и арматурный чертежи крышки дождеприемного колодца КДК-12.	20
ПС-334-I0	Арматурный чертеж крышки дождеприемного колодца КДК-12. Арматурные изделия	2I
ПС-334-II	Конструкция дождеприемного колодца с повышенной водоприемной способностью	22-23
ПС-334-I2	Пример применения колец горловин и опорной плиты ОП-1к. в смотровых колодцах подземных коммуникаций	24

I. ОБЩАЯ ЧАСТЬ

Предприятием АООТ "Мосинжелезобетон ЖБИ-15" на базе закупаемого высокопроизводительного оборудования германской фирмы "Baumgartner" организуется производство колец горловин смотровых колодцев цилиндрической и конусной формы.

Цилиндрические железобетонные кольца горловин колодцев являются одним из массовых видов продукции для инженерного строительства. Разрабатываемые конструкции цилиндрических колец горловин отличаются от выпускаемых в настоящее время габаритными размерами, наличием фальцевых стыков, ходовых скоб, устанавливаемых в процессе бетонирования, что повышает степень заводской готовности и эксплуатационные качества изделий. Кольца конусной формы позволяют осуществлять переход от одного диаметра горловины к другому без плит перекрытия. Кольца конусной формы в настоящее время Московской промышленностью не выпускаются.

В настоящем альбоме приведены рабочие чертежи цилиндрических колец горловин Ду= 700 ÷ 1500 мм, конических горловин Ду = 700/1000мм, а также в соответствии с договором конструкции верхней части дождеприемных колодцев с повышенной дождеприемной способностью, опорных плит под люки применительно к технологическим возможностям завода. В альбоме также приведены установочные (строительные) чертежи разрабатываемых конструкций.

2. КОНСТРУКТИВНЫЕ ХАРАКТЕРИСТИКИ ИЗДЕЛИЙ

В составе альбома приведены рабочие чертежи цилиндрических колец горловин смотровых колодцев с внутренним диаметром Ду = 700 мм высотой Н = 500 и 1000 мм; Ду = 1000 мм Н = 500 и 1000 мм; Ду = 1250 мм Н = 1000 мм и Ду = 1500 мм высотой Н = 500 и 1000 мм, а также доборов колец горловин Ду = 700 мм высотой Н = 80, 100 и 150 мм.

Коничекие кольца горловин представлены наиболее часто применяемым размером Ду = 700/1000 мм высотой Н = 600 мм.

В альбоме приведены также конструкции дождеприемного колодца с повышенной водоприемной способностью, обеспечивающей надежность работы в условиях установки его в пониженных местах проезжей части улицы.

Конструктивно колодец собирается из трех отдельных изделий:

- водосточного колодца ВС-12 (рабочие чертежи по альбому ТК 2201-82),
- плиты дождеприемного колодца ПДК-12 (листы *док.-09*),
- крышки дождеприемного колодца КДК-12 (листы *док.-10*).

Конструкция колодца позволяет использовать их в качестве линейных, поворотных, а также с одним или двумя присоединениями.

Область применения дождеприемного колодца дана на листах *док.-11*.

Плита с крышкой дождеприемного колодца монтируется после производства всех работ по устройству рабочей камеры.

Спуск осуществляется непосредственно на дно колодца.

Пространство между трубами и рабочей камерой заделывается бетоном В 15 с установкой армагурной сетки.

Перед монтажом плиты ПДК-12 петли колодца ВС-12 срезаются сваркой.

Плита ПДК-12 и крышка КДК-12 монтируются по свежеуложенному цементному раствору М 100.

В альбоме приведены также чертежи разгрузочной опорной плиты ОП-1к, предназначенной для установки на горловинах колодцев.

Область применения плиты ОП-1к в различных условиях, строительные чертежи, схема производства работ приведены в альбоме СК 6114-92.

В настоящем альбоме приведены опалубочные и арматурные чертежи опорной плиты с учетом технологических возможностей завода.

Кольца горловин представлены в альбоме 11 марками изделий, элементы дождеприемного колодца 2 марками, опорные плиты 1 маркой изделий.

Максимальный вес изделий не превышает 1,5 т.

Маркировка изделий принята по буквенно-цифровой системе.

Например:

К – кольцо горловин;

цифры в конца марок показывают внутренний диаметр, высоту кольца в дециметрах;

индекс "и" отличает разработанные конструкции от существующих конструкций.

3. ТРЕБОВАНИЯ К БЕТОНУ И АРМАТУРЕ ИЗДЕЛИЙ

Для изготовления железобетонных конструкций принят тяжелый бетон по ГОСТ 26633-91 класса по прочности на сжатие В 22,5.

Марка бетона по морозостойкости не менее F 100.

Марка бетона по водонепроницаемости W6.

Материалы для приготовления бетона, в том числе предназначенного для заделки пазух должны соответствовать техническим требованиям

				ПС-334-ОС.ТР		
Нач.от.	Аронин			Технические требования	Стадия	Лист	Листов
ГИП	Перегудов				Р	1	2
					МОСИНЖПРОЕКТ ОИСК		

к заполнителям по ГОСТ 10268-80 и другим действующим нормативным документам.

Нормируемая отпускная прочность бетона железобетонных изделий должна быть не менее 70% от проектной в летнее время и 90% - в холодный период года.

Арматура предусматривается классов А-I и А-II по ГОСТ 5781-82 и класса Вр-I по ГОСТ 6727-80.

Монтажные петли конструкций следует изготовлять из арматуры класса А-I марок Ст 3пс и Ст 3сп с из арматуры периодического профиля класса Ас-II марки 10 ГТ по ГОСТ 5781-82.

Армирование элементов дождеприемных колодцев, разгрузочных плит осуществляется сетками и каркасами, изготовляемыми с помощью контактно-точечной сварки.

Толщина защитного слоя бетона для рабочей арматуры принята не менее 20 мм.

Железобетонные изделия должны быть изготовлены в соответствии с ГОСТ 13015.0-83 "Конструкции и изделия бетонные и железобетонные сборные. Общие технические требования" и другими действующими нормативными документами.

Допускаемые отклонения от проектных размеров не должны превышать по внутреннему диаметру и высоте колец горловин ± 10 мм, по толщине стенок ± 5 мм, по толщине плит ± 5 мм, по размерам проемов и отверстий ± 5 мм.

Отклонения от проектного положения проемов и отверстий в изделиях не должны превышать 5 мм.

На поверхности изделий должна быть поставлена хорошо видимая маркировка, в которой должны быть указаны:

- наименование завода-изготовителя,
- марка изделия,
- дата изготовления изделия,
- отпускная масса в кг.

4. ХРАНЕНИЕ, ТРАНСПОРТИРОВАНИЕ И МОНТАЖ ЖЕЛЕЗОБЕТОННЫХ ИЗДЕЛИЙ

Готовые железобетонные изделия хранятся на специально оборудованных складах (площадках) рассортированными по маркам. Изделия, не принятые ОТК, требующие ремонта или дополнительной выдержки бетона, должны храниться отдельно от изделий, принятых ОТК и разрешенных к отпуску.

Плиты колодцев хранятся в штабелях не более 6 рядов по высоте с постановкой деревянных прокладок.

Установка всех изделий производится на деревянные подкладки, уложенные на плотном, тщательно вкравленном основании.

Транспортирование железобетонных изделий от завода-изготовителя к месту монтажа должно производиться с соблюдением следующих требований:

а) Сборные железобетонные изделия должны поставляться на объекты комплектно, по специальной спецификации, в которой должно быть указано количество изделий каждой марки.

б) При перевозке изделия устанавливаются в рабочем положении на деревянные подкладки и закрепляются для предохранения от продольного и поперечного смещения. Доборные кольца горловин поставляются пакетами, закрепленными специальной металлической лентой.

в) Монтаж железобетонных изделий производится за монтажные (подъемные) петли. Кольца горловин монтируются при помощи троса, пропускаемого через специальные монтажные отверстия.

5. ОСНОВНЫЕ РАСЧЕТНЫЕ ПОЛОЖЕНИЯ

Кольца горловин рассчитаны на применение при глубинах до 12 м.

Конструкция дождеприемного колодца повышенной водоприемной способности предназначены для применения в различных гидрогеологических условиях при несущей способности грунтов с расчетным условным давлением на грунты основания не менее 1,0 кгс/см^2.

Конструкция основания под колодец должна соответствовать основанию примыкающего к нему трубопровода.

Плита ПДК-12 рассчитана на воздействие временной нагрузки по схеме НК-80.

Крышка КДК-12 рассчитана на автомобильную нагрузку 7 тс на ось.

Расчет элементов колодца на прочность произведен в соответствии со СНиП 2.03.01-84.

Марка изделия	Арматурные изделия											Общий расход, кг
	Арматура класса											
	Вр-I		А-I					А-III				
	ГОСТ 6727-80*											
	Ф5	Итого	Ф6	Ф8	Ф10	Ф28	Итого	Ф8	Ф12	Ф16	Итого	
осв. 15 здан. К-7-5 и 3"				2,02		2,97	4,99					4,99
— " — К-7-10 и 3"				2,02		8,91	10,93					10,93
— " — К-10-5 и 3"				2,82		3,26	6,08					6,08
— " — К-10-10 и 3"				2,82		9,78	12,60					12,60
К-12,5-10 и				3,46		9,78	13,24					13,24
— " — К-15-5 и 3"				4,10		3,26	7,36					7,36
— " — К-15-10 и 3"				4,10		9,78	13,88					13,88
К-7/10-6 и				2,44		6,52	8,96					8,96
К-7-0,8 и				1,01			1,01					1,01
К-7-1,0 и				1,01			1,01					1,01
К-7-1,5 и				1,01			1,01					1,01
ОП-1к			2,45		8,29		10,74	10,86			10,86	21,60
ПДК-12	0,96	0,96	0,51	2,61	15,14		18,26			8,14	8,14	27,36
КДК-12	1,04	1,04	0,51	4,94			5,45		6,22		6,22	12,71

				ПС-334 РС			
Нач.отд.	Афонин			Ведомость расхода стали	Стадия	Лист	Листов
ГИП	Перегудова				Р		
Исполн.	Семерня				Мосинжпроект ОНСК		

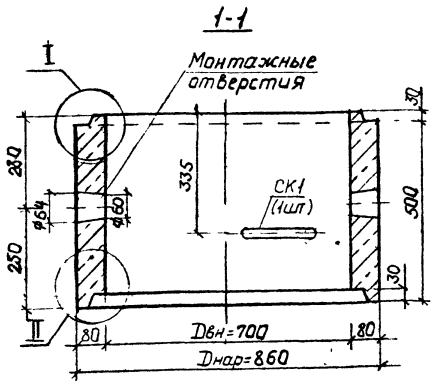

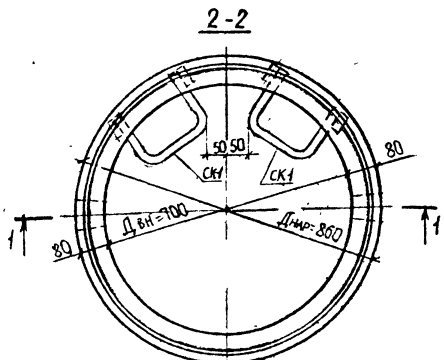

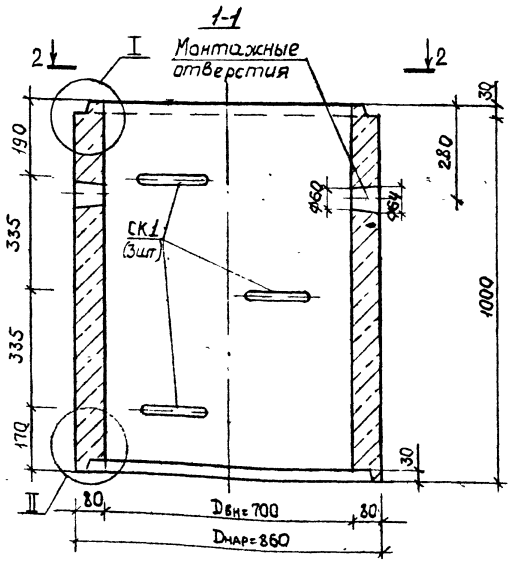

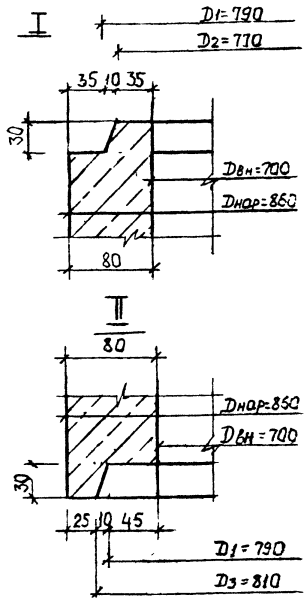

Данный лист читать совместно с листами 1; 2 и 3 докум. -07.

Марка изделия	Объем бетона, м³	Марка бетона	Масса изделия, т	Расход металла, кг
К-7-5и	0,097	В 22,5 F 100	0,233	4,99
К-7-10и	0,195		0,468	10,93

				ПС-334-01			
Нач. отд.	Афонин			Опалубочный чертеж колец горловин К-7-5и и К-7-10и	Стадия	Лист	Листов
ГИП	Перегудов				Р		1
Исполн.	Семерня				Мосинжпроект ОНСК		

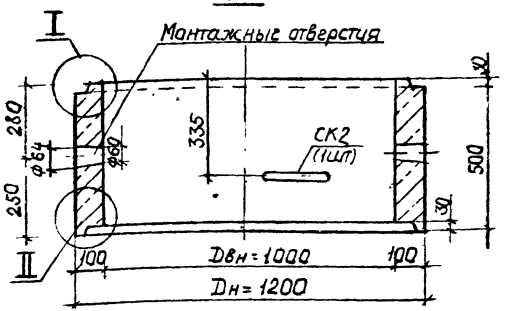

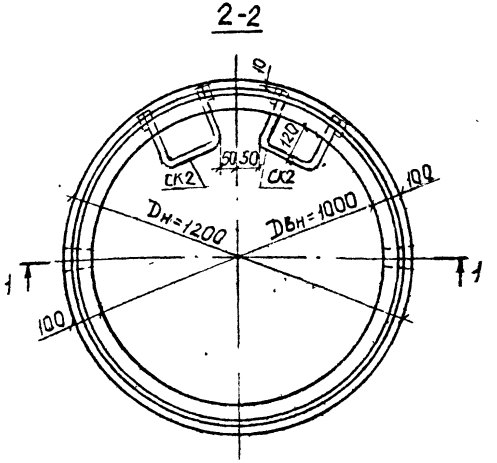

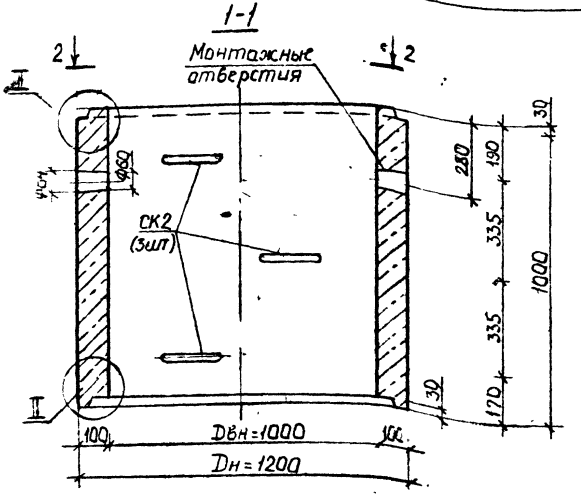

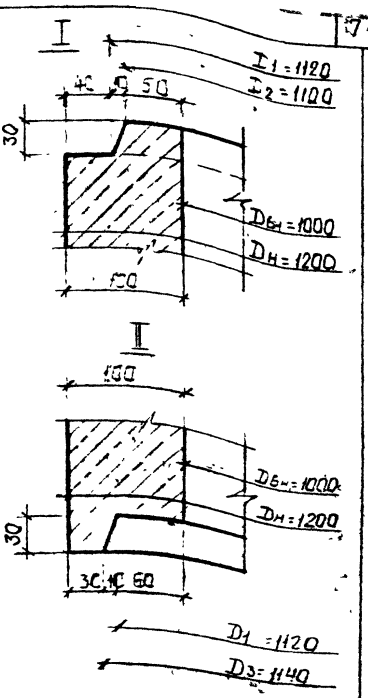

Данный лист читать совместно с листами 1, 2 и 3 докум. -07.

Марка изделия	Объем бетона, м³	Марка бетона	Масса изделия т	Расход металла, кг
К-10-5и	0,172	В 22,5 F100	0,413	6,03
К-10-10и	0,345		0,828	12,60

			ПС-334-02		
Нач отд	Афонин		Опалубочный чертеж колец горла 5-и К-10-5и и К-10-10и	Стадия	Лист	Листов
ГИП	Перегудов			Р		1
Исполн	Семерня			МОСИНЖПРОЕКТ ОНСК		

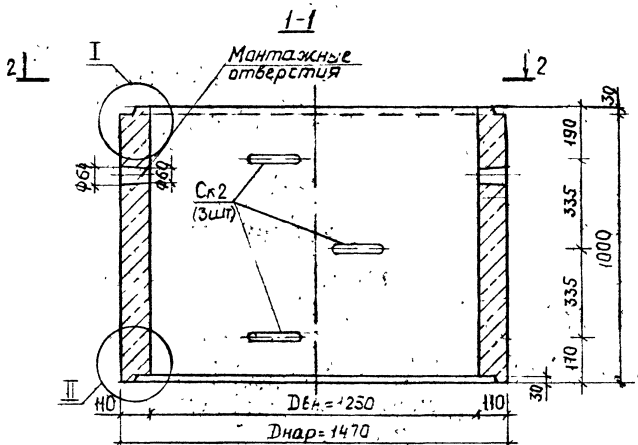

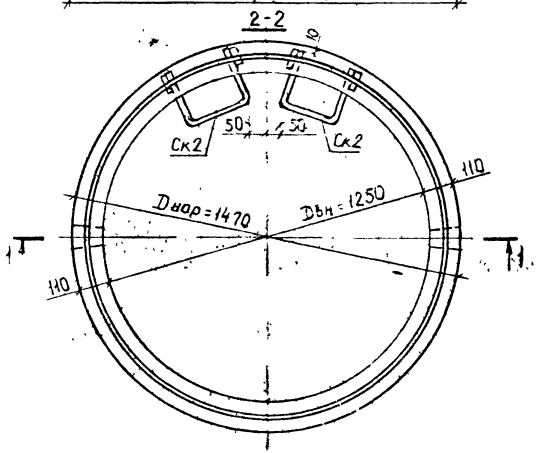

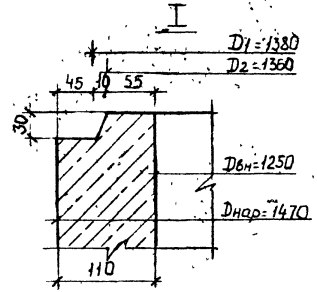

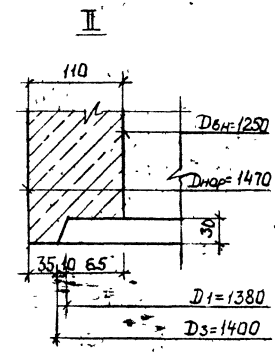

Марка изделия	Объем бетона	Марка бетона	Масса изделия Т	Расход металла, кг
К-12,5-10и	0,47	В 22,5 F 100	1,13	13,24

Данный лист читать совместно с листами 1; 2 и 3 докум. -07.

			ПС-334-03		
Нач.отд	Афонин		Опалубочный чертеж кольца горловины К-12,5-10и	Стадия	Лист	Листов
ГИП	Перегудова			Р		
Испол.	Семерня			МОСИНЖПРОЕКТ ОНСК		

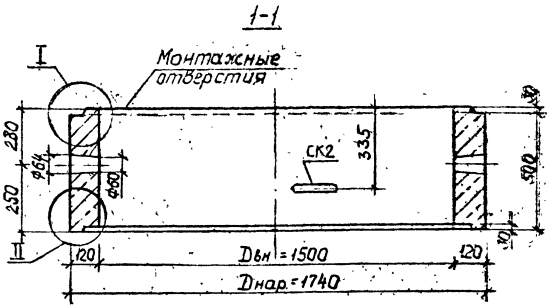

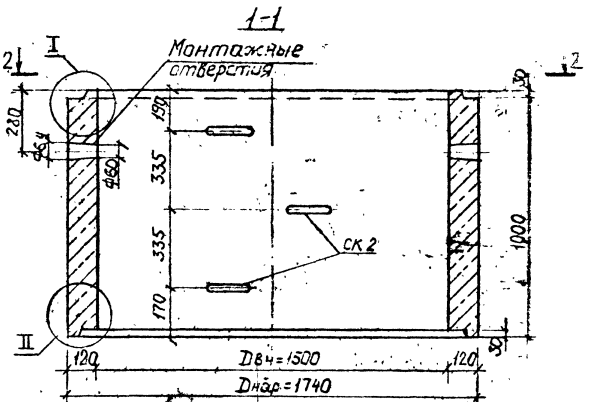

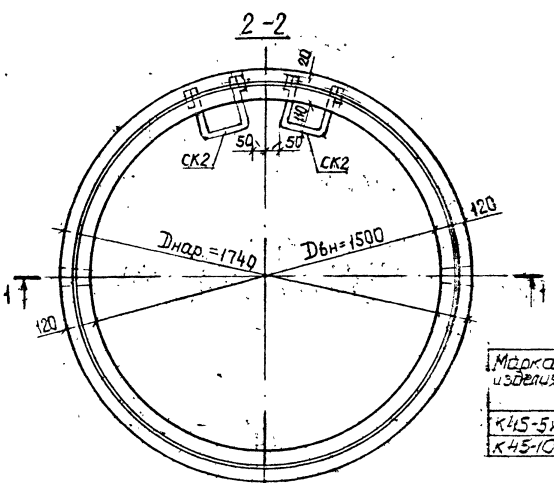

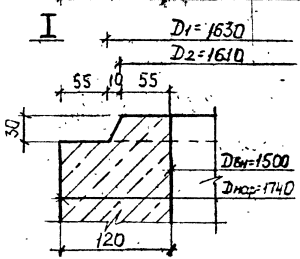

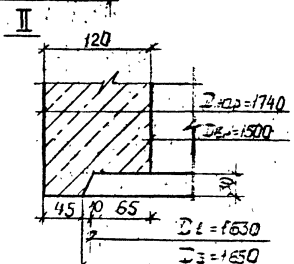

Марка изделия	Объем бетона, м³	Марка бетона	Масса изделия, т	Расход металла, кг
К45-5и	0,304	В22,5 F100	0,73	7,36
К45-10и	0,609		1,462	13,88

Данный лист читать совместно с листами 1, 2 и 3 докум. -07

Нач.отд	Афонин		
ГИП	Переходова		
Исполн	Семерня		

ПС-334-0-

Опалубочный чертеж стеновой панели кольца горловины К-15-5и и К-15-10и

Стадия	Лист	Листов
Р		1

МОСИНЖПРОЕКТ ОНСК

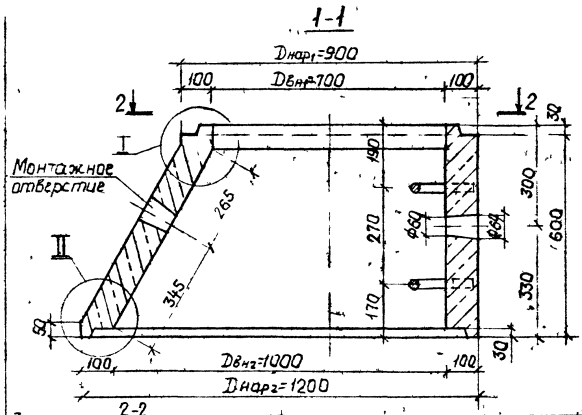

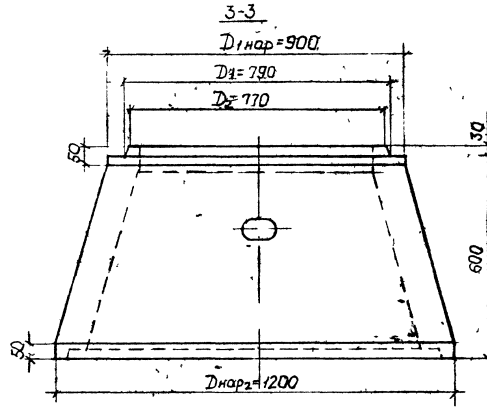

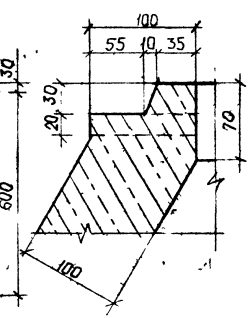

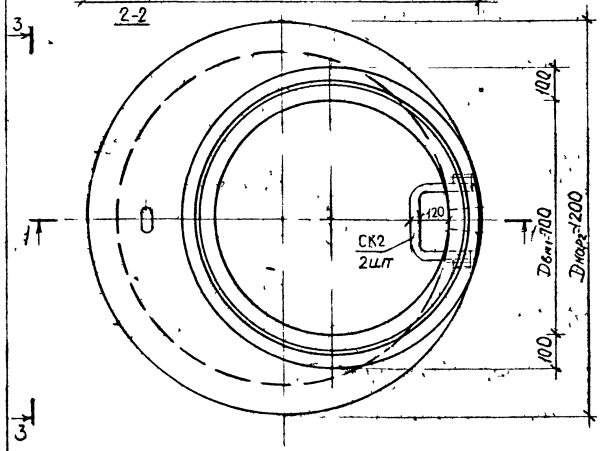

Марка кольца	Объем бетона, м³	Марка бетона	Масса кольца, т	Расход металла, кг
К 7/10-6и	0,202	В22,5 F100	0,485	8,96

Данный лист читать совместно с листами 1; 2; 3 докум. -07

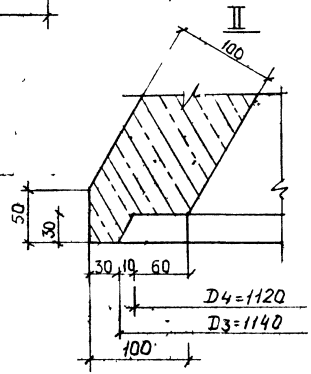

				ПС-334-05		
Нач отд	Афонин			Опалубочный чертеж кольца горловины К 7/10-6и	Стадия	Лист	Листов
ГИП	Перегудов				Р		1
Испол	Семерня				МОСИНЖПРОЕКТ ОНСК		

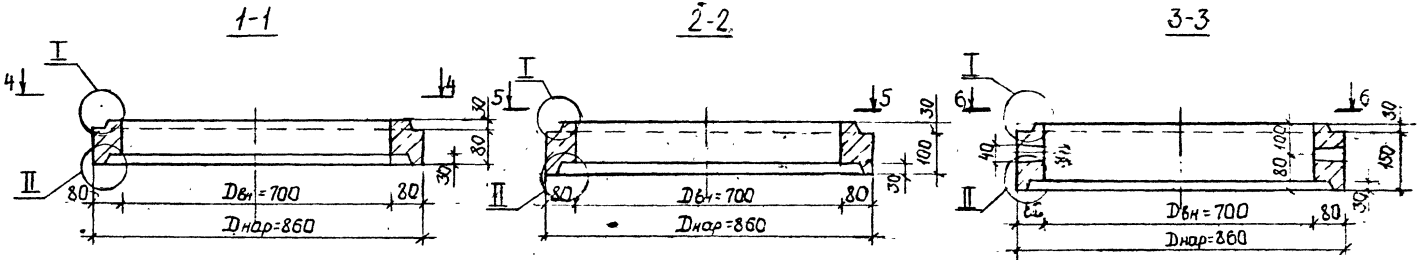

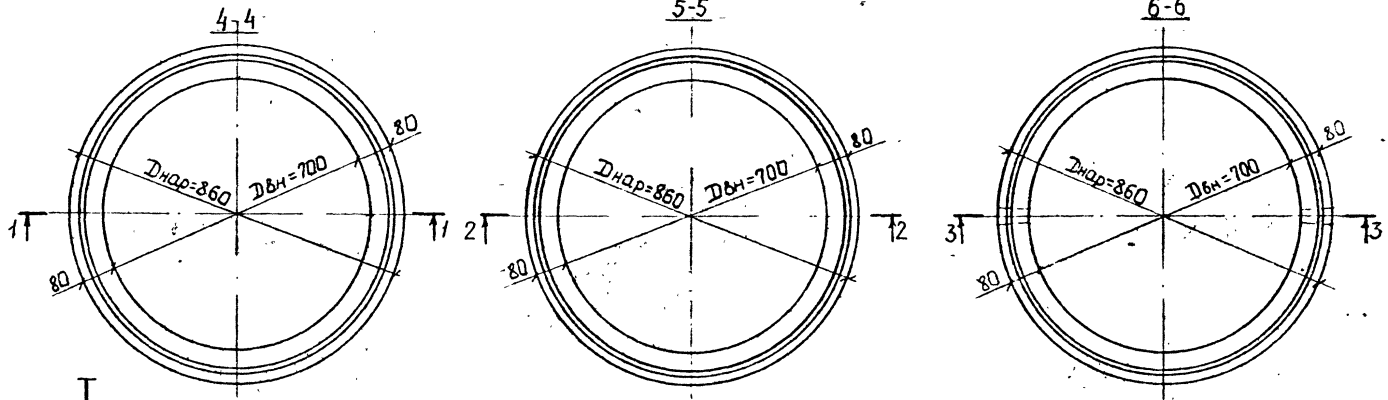

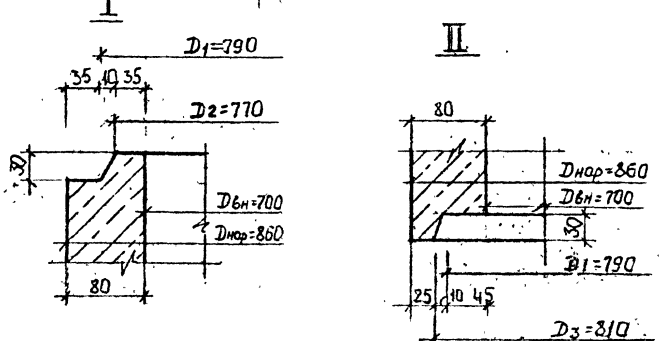

Марка изделия	Объем бетона, м³	Марка бетона	Масса изделия, т	Расход металла, кг
К-7-0,8и	0,015	В 22,5 F 100	0,036	1,01
К-7-1,0и	0,0189		0,045	1,01
К-7-1,5и	0,0287		0,069	1,01

Данный лист читать совместно с листами 1 и 2 вакум.-07.

ПС-334-06

Нач.отд	Афонин		Сполубочный чертеж колец горловин К-7-0,8и, К-7-1,0и и К-7-1,5и
ГИП	Перегудова		
Исполн.	Семерня		

Стадия	Лист	Листов
Р		1

МОСИНЖПРОЕКТ ОНСК

Кольца К-7-5и; К-7-10и; К-10-5и; К-10-10и; К-12,5-10и; К-15-5и; К-15-10и

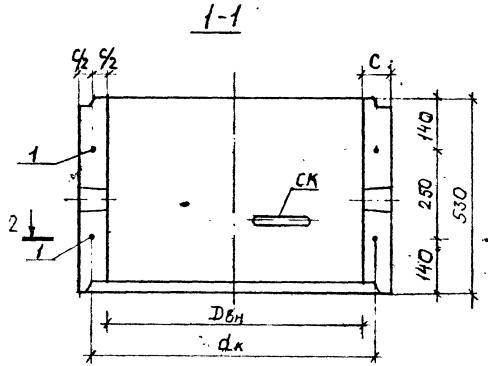

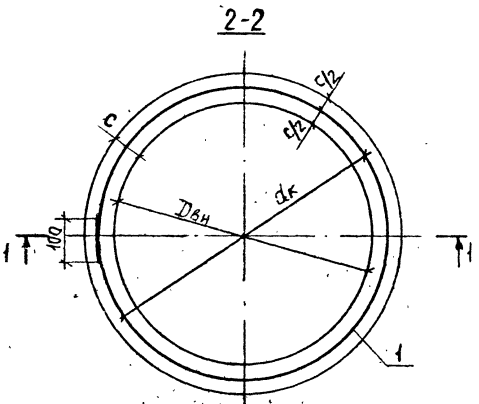

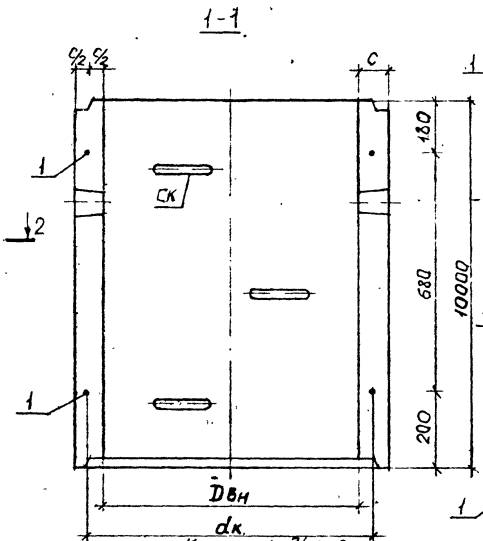

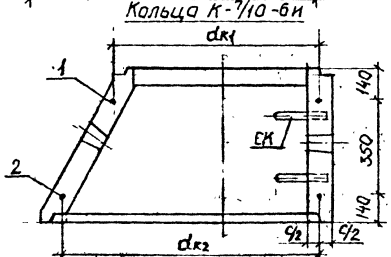

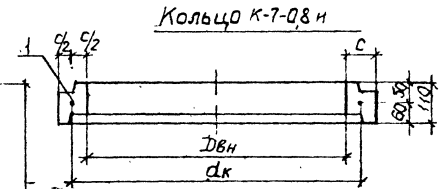

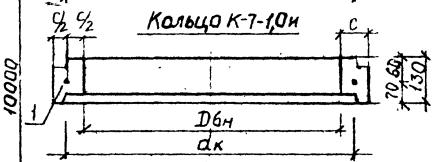

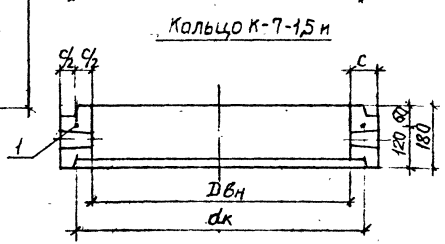

Данный лист читать совместно с листами 1; 2 и 3 докум-07.

Марка кольца горловины	К-7-5и	К-7-10и	К-10-5и	К-10-10и	К-12,5-10и	К-15-5и	К-15-10и	К-7/10-6и	К-7-0,8и	К-7-1,0и	К-7-1,5и
Стержень поз.1, шт.	2	2	2	2	2	2	2	1	1	1	1
Стержень поз.2, шт.	—	—	—	—	—	—	—	1	—	—	—
Скоба СК1, шт.	1	3	—	—	—	—	—	—	—	—	—
Скоба СК2, шт.	—	—	1	3	3	1	3	2	—	—	—

Нач.отд	Афонин	
ГИП	Перегудова	
Исполн	Семерня	

ПС-334-07

Арматурный чертеж колец горловин К-7-5и ÷ К-15-10и; К-7/10-6и; К-7-0,8и - К-7-1,5и

Стадия	Лист	Листов
Р	1	3

Мосинжпроект ОНСК

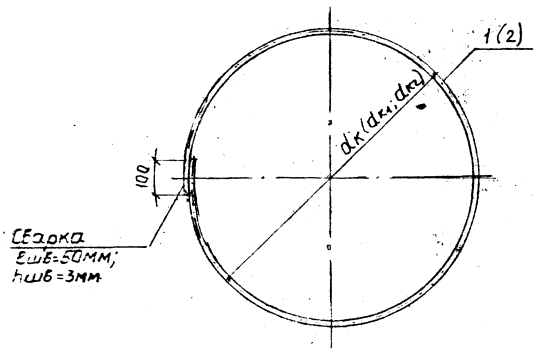

Марка кольца	Поз.	Наименование	Кол	Масса ед., кг	Общая масса, кг
К-7-5н	1	Ф8 AI ℓ=2550	2	1,01	2,02
К-7-10н					2,02
К-10-5н	1	Ф8 AI ℓ=3560	2	1,41	2,82
К-10-10н					2,82
К-12,5-10н	1	Ф8 AI ℓ=4380	2	1,73	3,46
К-15-5н	1	Ф8 AI ℓ=5190	2	2,05	4,10
К-15-10н					4,10
К-7/10-6н	1	Ф8 AI ℓ=2770	1	1,10	2,44
	2	Ф8 AI ℓ=3400	1	1,34	
К-7-0,8н	1	Ф8 AI ℓ=2550	1	1,01	1,01
К-7-1,0н					1,01
К-7-1,5н					1,01

Марка кольца	Размеры, мм				
	Dвн	c	dк	dк1	dк2
К-7-5н	700	80	780	—	—
К-7-10н	700	80	780		
К-10-5н	1000	100	1100		
К-10-10н	1000	100	1100		
К-12,5-10н	1250	110	1360		
К-15-5н	1500	120	1620		
К-15-10н	1500	120	1620		
К-7/10-6н	700/1000	100	—	850	1050
К-7-0,8н	700	80	780	—	—
К-7-1,0н	700	80	780		
К-7-1,5н	700	80	780		

Данный лист читать совместно с листом 1 настоящего документа.

			ПС-334-07		
Нач.отд	АФС		Арматурный чертеж колец горловины. Арматурные изделия	Стадия	Лист	Листов
ГИП				Р	2	3
Исполн	Семерня			МОСИНЖПРОЕКТ ОНСК		

Деталь установки скоб

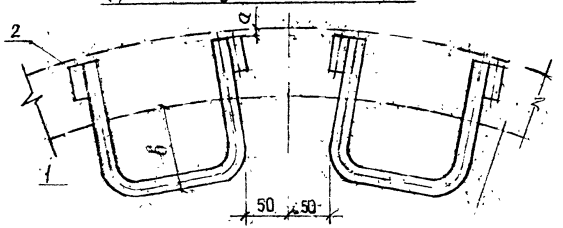

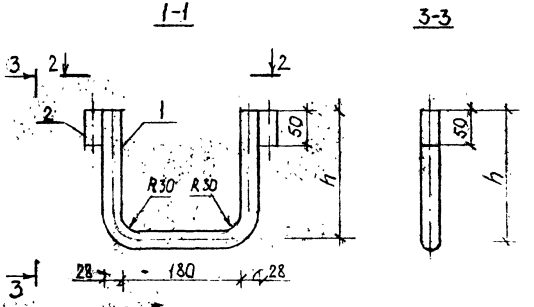

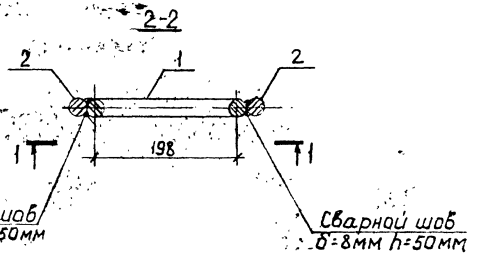

Марка кольца	Марка скобы	Размеры, мм		
		a	б	h
К-7-5н	СК1	10	110	166
К-7-10н	СК1	10	110	166
К-10-5н	СК2	10	120	196
К-10-10н	СК2	10	120	196
К-12,5-10н	СК2	10	110	196
К-15-5н	СК2	20	110	196
К-15-10н	СК2	20	110	196
К-7/10-5к	СК2	10	120	196

Марка скобы	Поз	Наименование	Кол	Масса 1 шт, кг	Масса скобы, кг
СК1	1	Ø28 AI ℓ=515	1	3,19	2,97
	2	Ø28 AI ℓ=50	2	0,42	
СК2	1	Ø28 AI ℓ=575	1	3,78	3,26
	2	Ø28 AI ℓ=50	2	0,242	

ПС-334-07

Начал.	Афонин	
ГИП	Перегудов	
Испол.	Семерня	

Арматурный чертеж колец горловин. Скобы СК1 и СК2

Стадия	Лист	Листов
Р	3	3

МОСИНЖПРОЕКТ ОНСК

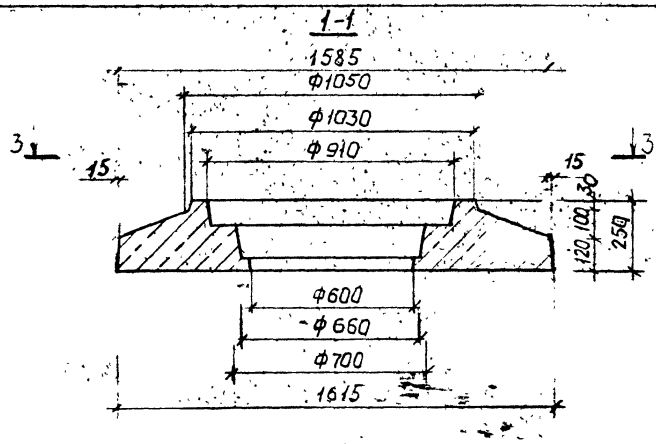

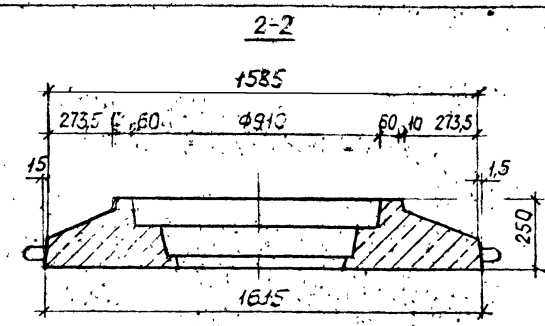

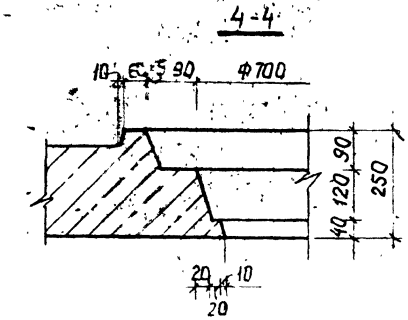

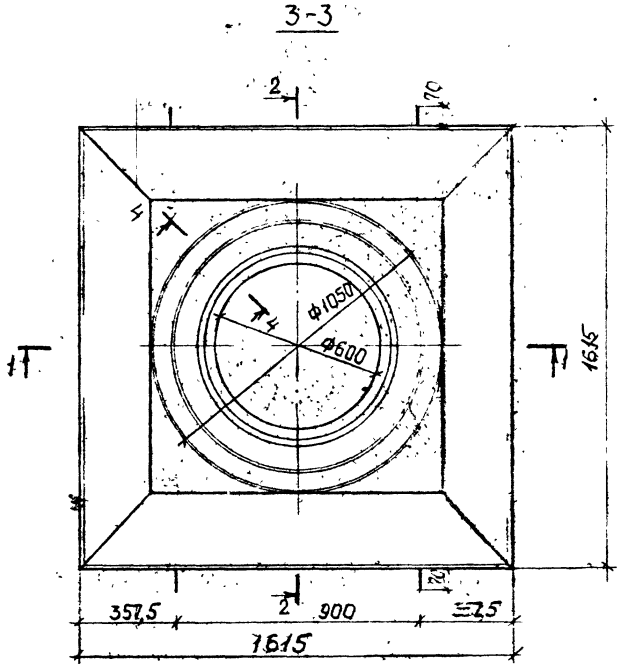

Марка изделия	Объем бетона, м³	Класс бетона	Масса, т	Расход стали, кг	Расход стали на 1м³ стали, кг
ОП-1к	0,403	В22,5 F100	1,01	21,60	53,60

Арматурные чертежи см. листы 2 и 3 настоящего докум.

				ПС-334-08			
Нач.отд.	Фанин			Опалубочный чертеж опорной плиты ОП-1к	Стадия	Лист	Листов
ГИП	Григорьева				Р	1	3
Испол.	Семерня				МОСИНЖПРОЕКТ ОНСК		

1-1

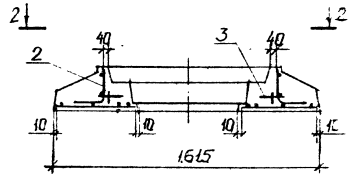

2-2

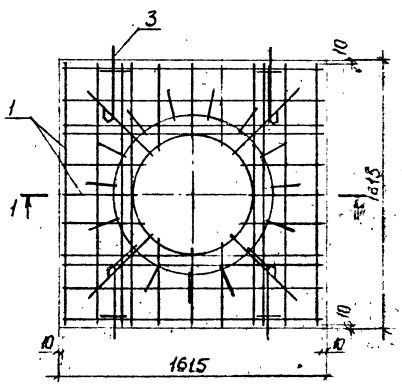

Деталь установки петли

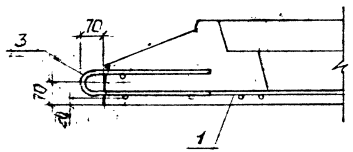

Поз.	Наименование	Кол.
1	Сетка арматурная С1	1
2	Каркас Кр1	1
3	Петля П1	4

Выборка стали на одну плиту, кг

Арматурная сталь по ГОСТ 5781-82					Всего
Класс А-I			Класс А-III		
Ф, мм		Итого	Ф, мм	Итого	
10	6		8		
8,29	2,45	10,74	10,86	10,86	21,60

Опалубочный чертеж плиты см. лист 1 настоящего докум.

				ПС-334-08			
Нач. отд.	Агеснин			Арматурный чертеж опорной плиты ОП-1к. Разрезы	Стадия	Лист	Листов
ГИП	Тверезудова				Р	2	3
Исполн.	Семерня				Мосинжпроект ОЧСК		

С1

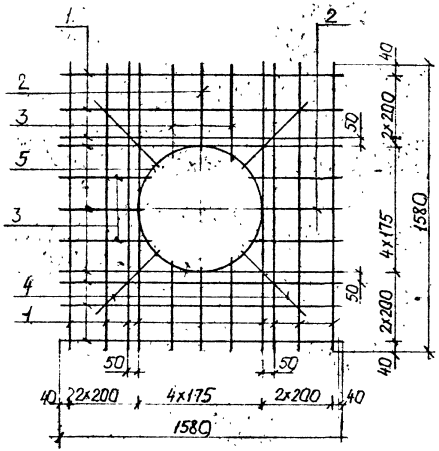

Поз. 5

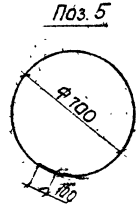

Марка изделия	Поз	Наименование	Кол	Масса ед., кг	Масса изделия, кг
Сетка С1	1	Ф8 AIII ℓ=1590	16	0,628	13,60
	2	Ф6 AI ℓ=480	4	0,102	
	3	Ф6 AI ℓ=510	8	0,113	
	4	Ф8 AIII ℓ=500	4	0,202	
	5	Ф10 AI ℓ=2300	1	1,42	
Каркас Кр1	1	Ф10 AI ℓ=3100	2	1,913	4,95
	2	Ф6 AI ℓ=320	16	0,071	
Петля П1	1	Ф10 AI ℓ=930	1	0,574	0,76
	2	Ф10 AI ℓ=300	1	0,185	

Арматура класса AIII и AI по ГОСТ 5781-82.

Кр1

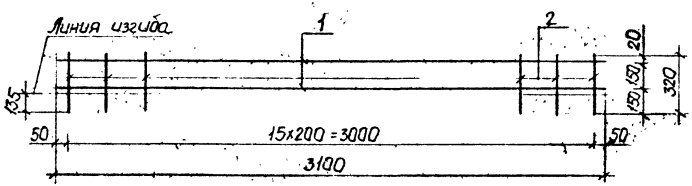

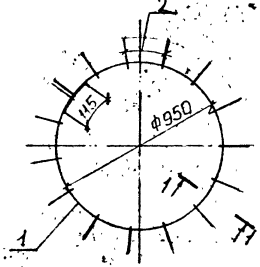

1-1

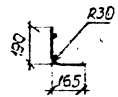

П1

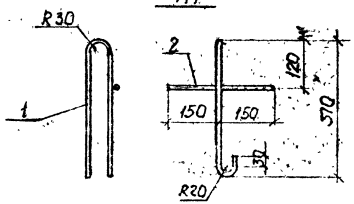

Данный лист читать совместно с листами 1 и 2 настоящего докум.

				ПС-334-08	
Нач.отд.	Афонин		Арматурный чертеж опорной плиты ОП-1к. Арматурные изделия	Стадия	Лист	Листов
ГИП	Перегудов			Р	3	3
Исполн.	Семерня			МОСИНЖПРОЕКТ ОНСК		

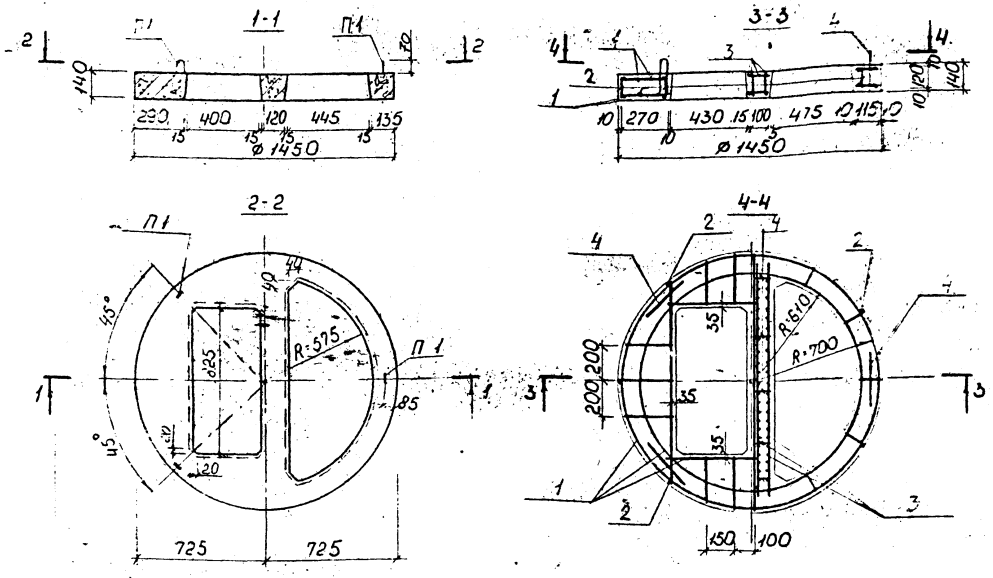

Поз.	Наименование	Кол.
1	Сетка арматурная С1	2
2	Стержень	5
3	Каркас [illegible] КП1	1
4	Петля П1	3

Выборка стали на одну плиту, кг

Арматурная сталь								Всего
ГОСТ 6727-80		ГОСТ 5781-82						
класс Вр-I		класс А-I				класс А-III		
ф, мм	Итого	ф, мм			Итого	ф, мм	Итого	
5		6	8	10		16		
0,96	0,96	0,51	2,61	15,14	18,26	8,14	8,14	27,36

Марка изделия	Объем бетона, м³	Класс бетона	Масса изделия, т	Расход стали, кг	Расход на см³ бетона
ПДК-12	0,13	В22,5 F100	0,33	27,35	[illegible]

Данный лист читать совместно с листом 2 [illegible] докум.

			ПС-[illegible]
Нач.отд.	Афонин		Опалубочный и арматурный чертежи плиты дождеприемного колодца ПДК-12, Разрезы
ГИП	Перепелов		
Исполн.	Семерня		

Стадия	Лист	Листов
Р	1	2

МОСИНЖПРОЕКТ ОНСК

Сетка арматурная С1

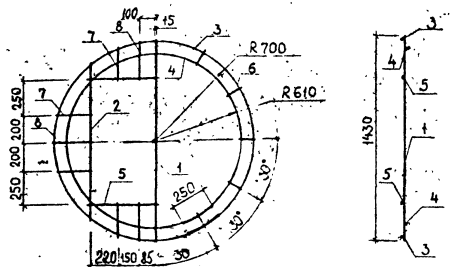

Каркас плоский КР1

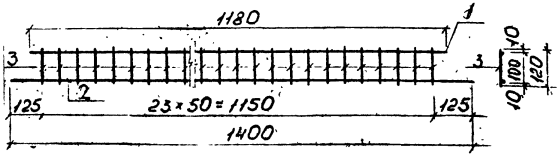

Каркас пространственный КП1

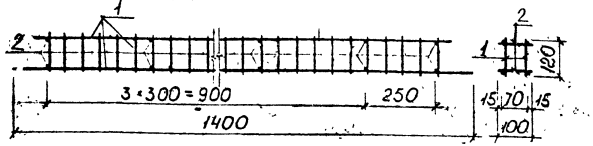

П1

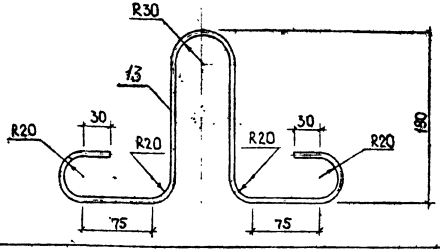

Марка изделия	Поз.	Наименование	Кол-во	Масса ед., кг	Масса изделия, кг
С1	1	Ф10АI ℓ=1430	1	0,88	8,55
	2	Ф10АI ℓ=1100	1	0,68	
	3	Ф10АI ℓ=4650	1	2,87	
	4	Ф10АI ℓ=4080	1	2,52	
	5	Ф10АI ℓ=500	2	0,31	
	6	Ф8АI ℓ=120	5	0,05	
	7	Ф8АI ℓ=240	4	0,10	
	8	Ф8АI ℓ=270	3	0,11	
КР1	1	Ф16АIII ℓ=1180	1	1,86	4,55
	2	Ф16АIII ℓ=1400	1	2,21	
	3	Ф5ВрI ℓ=120	24	0,02	
Отдельные стержни	–	Ф8АI ℓ=100	–	0,04	0,04
П1	–	Ф6АI ℓ=770	–	0,17	0,17

Марка изделия	Поз.	Наименование	Кол-во	Масса поз., кг	Масса каркаса кг
КП1	1	КР1	2	3,60	4,00
	2	Ф8АI ℓ=100	10	0,04	

Данный лист читать совместно с листом 1 настоящего документа.

				ПС-334-09	
Нач.отд.	Афонин			Арматурный чертеж плиты дождеприемного колодца ПДК-12. Арматурные изделия.	Стадия Лист Листов
ГИП	Перегудова				Р 2 2
Исполн.	Семерня				МОСИНЖПРОЕКТ ОНСК

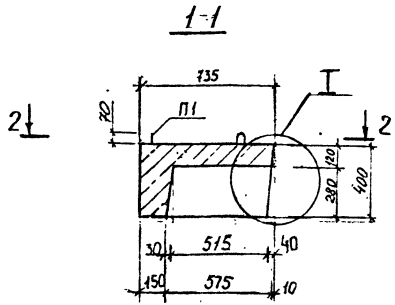

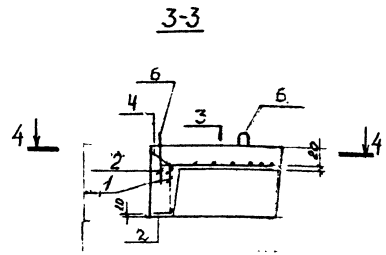

Поз.	Наименование	Кол.
1	Каркас плоский Кр 1	1
2	Каркас плоский Кр 2	1
3	Сетка арматурная С1	1
4	Стержень	5
5	Стержень	5
6	Петля П1	3

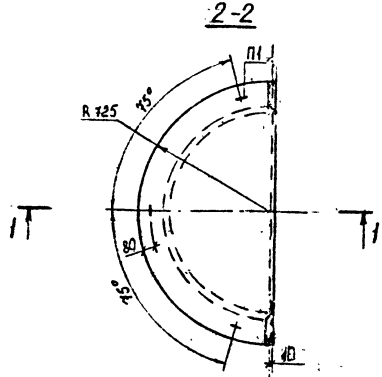

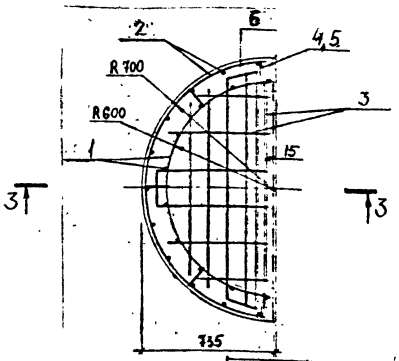

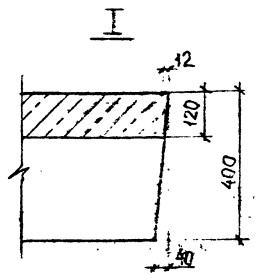

Выборка стали на одну крышку, кг

Арматурная сталь							Всего
ГОСТ 6727-80		ГОСТ 5781-82					
класс Вр-I		класс А-I			класс А-III		
Ф, мм	Итого	Ф, мм		Итого	Ф, мм	Итого	
5		6	8		12		
1,04	1,04	0,51	4,94	5,45	6,22	6,22	12,71

Данный лист читать совместно с листом 2 настоящего документа.

Марка изделия	Объем бетона, м3	Класс бетона	Масса изделия, т	Расход стали, кг	Расход на 1м³ бетона, кг
КДК-12	0,185	В22,5 F100	0,46	12,71	66,90

				ПС-334-10			
Нач. отд.	Афонин			Опалубочный и арматурный чертежи крышки дождеприемного колодца КДК-12	Стадия	Лист	Листов
ГИП	Перезадов				Р	1	2
Исполн.	Семерня				МОСИНЖПРОЕКТ ОНСК		

Сетка арматурная С1

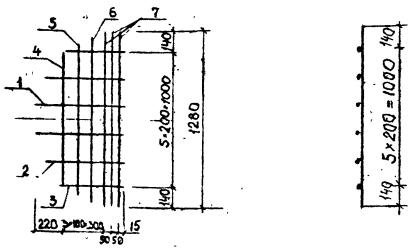

Петля П1

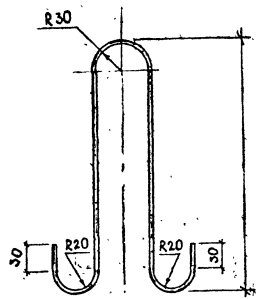

Каркас плоский Кр1

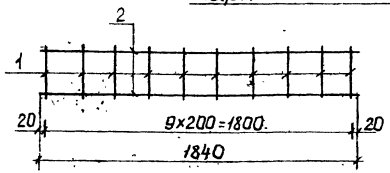



Каркас плоский Кр2

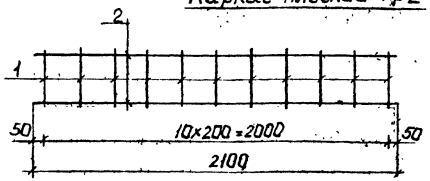



Марка изделия	Поз.	Наименование	Кол	Масса ед. кг	Масса изделия, кг
Сетка С1	1	Ф8 AI ℓ=640	2	0,25	7,44
	2	Ф8 AI ℓ=560	2	0,22	
	3	Ф8 AI ℓ=350	2	0,14	
	4	Ф12 AIII ℓ=880	1	0,78	
	5	Ф12 AIII ℓ=1080	1	0,96	
	6	Ф12 AIII ℓ=1190	1	1,06	
	7	Ф12 AIII ℓ=1280	3	1,14	
Плоский каркас Кр1	1	Ф5 BpI ℓ=300	10	0,043	1,89
	2	Ф8 AI ℓ=1840	2	0,73	
Плоский каркас Кр2	1	Ф5 BpI ℓ=380	11	0,055	2,27
	2	Ф8 AI ℓ=2100	2	0,83	
Отдельные стержни	1	Ф8 AI ℓ=170	—	0,07	—
	2	Ф8 AI ℓ=130	—	0,05	—
Петля П1	-	Ф6 AI ℓ=770	—	0,17	—

Данный лист читать совместно с листом 1 настоящего документа.

ПС-334-10

Нач.отд	Афонин		Арматурный чертеж крышки дождеприемного колодца КДК-12. Арматурные изделия
ГИП	Перегудова		
Исполн	Семерня		

Стадия	Лист	Листов
Р	2	2

МОСИНЖПРОЕКТ ОНСК

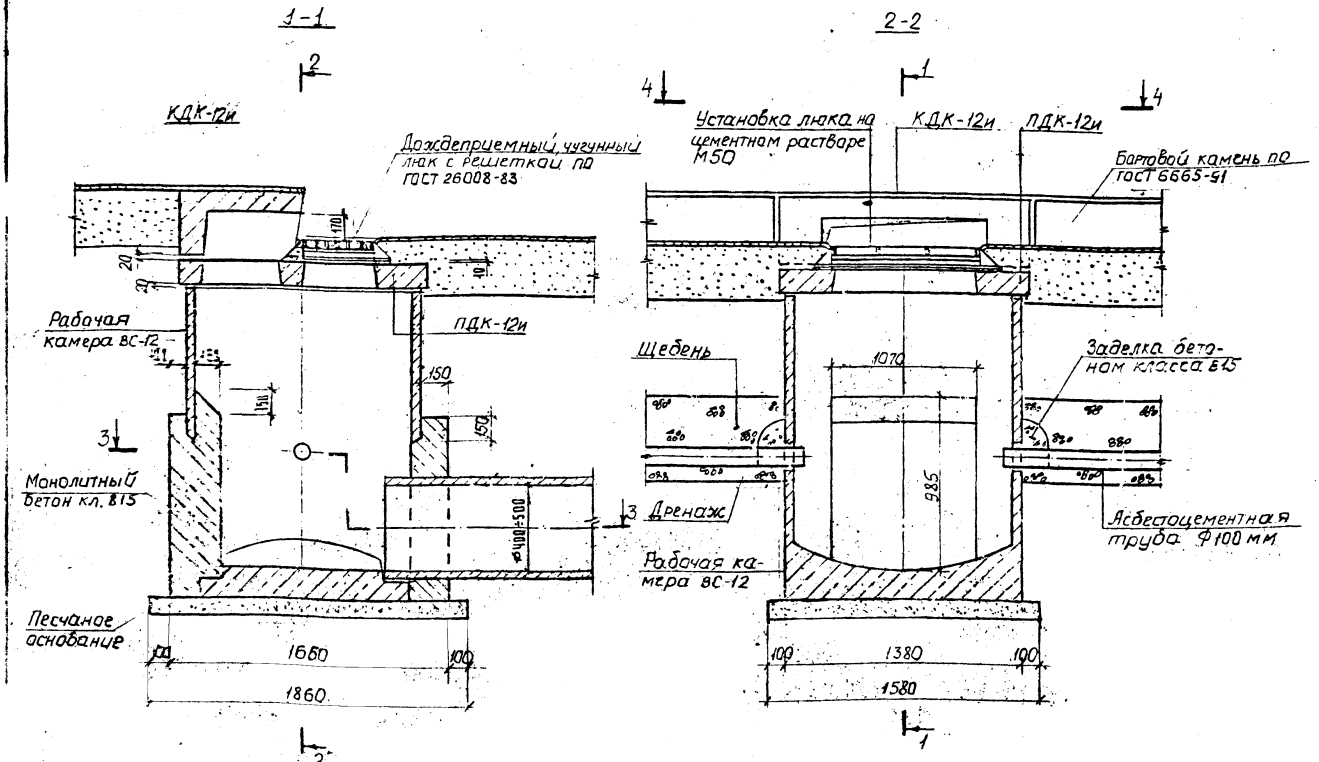

Разрезы 3-3 и 4-4 см. лист 2 настоящего докум.
В грунтах с расчетным сопротивлением менее 1,0 кгс/см² устраивается искусственное основание, тип которого определяется проектом трубопровода.

				ПС-334-11		
Нач. отд. ГИП	Афонин			Конструкция дождеприемного колодца с повышенной водоприемной способностью	Стадия	Лист	Листов
Исполн.	Перегудова				Р	1	2
	Семерня				Мосинжпроект. ОНСК		

3-3

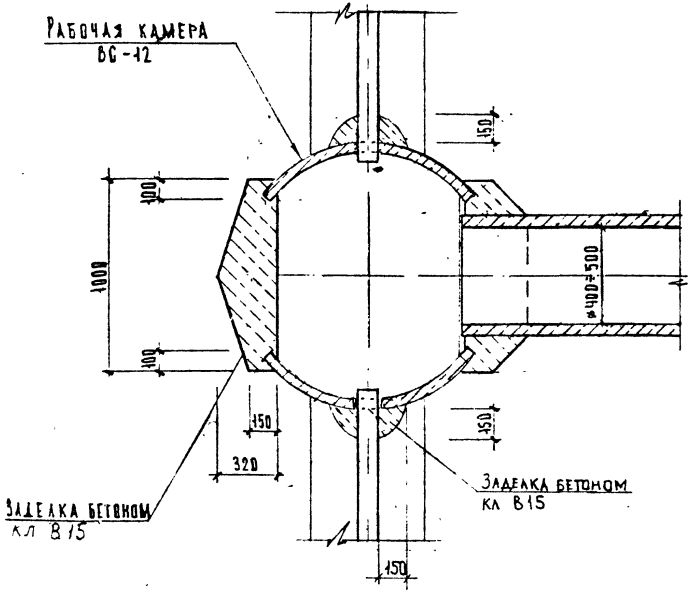

4-4

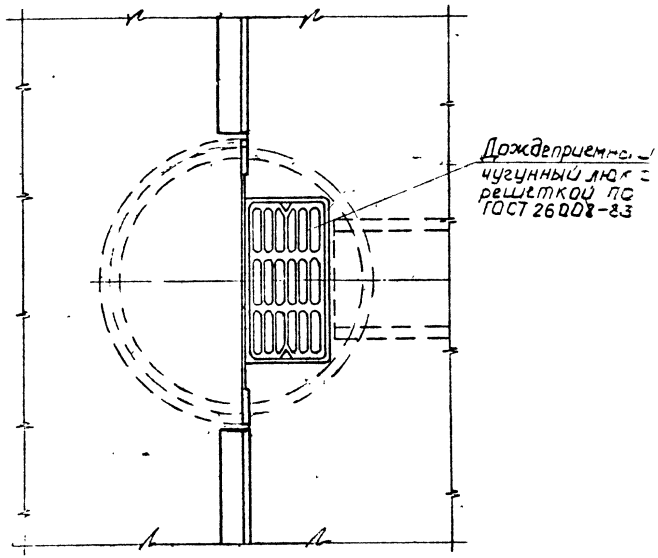

Марка дождеприемного колодца	Рабочая камера		Плита перекрытия		Крышка дождеприемного колодца		Люк дождеприемного колодца		Решетка дождеприемного колодца		Сборный железобетон В22,5 м³	Монолитный бетон В15, м³	Цементный раствор М50, м³	Песчаное основание м³
	Марка	Кол.	Марка	Кол.	Марка	Кол.	Марка	Кол	Марка	Кол				
ДК-12	ВС-12	1	ПДК-12	1	КДК-12	1	-	1		1	1,04	0,45	0,01	0,28

Конструкции горловин колодцев с применением элементов К-7/10-6и

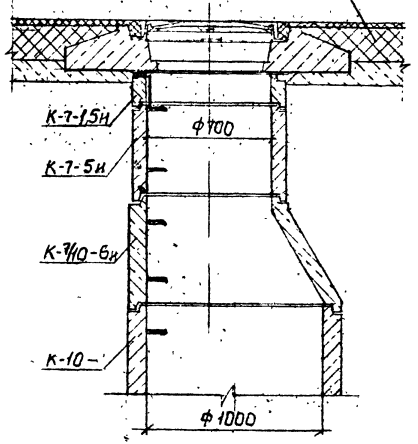

Сопряжение опорной плиты ОП-1к с дорожной одеждой

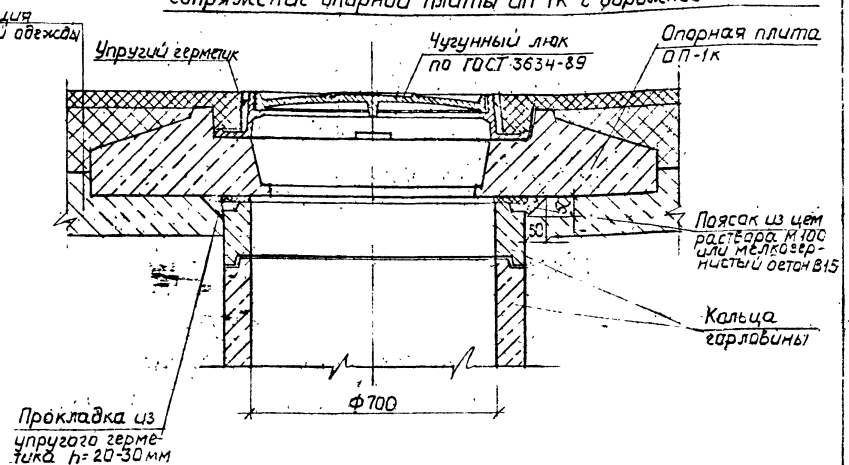

№ п/п	Наименование работ	Материал	Единица измерения	Количество
1	Установка чугунного люка	Цем раст-вор М100	м³	0,003
2	Устройство пояска	Цем раст-вор М100	м³	0,02
3	Прокладка опирания	Упругий герметик	п.м.	3,5
	Герметизация стыка люка с вор. покрытием			2,4

gost.e-ecolog.ru

Нач. отд.	Афонин		ПС-334-12
ГИП	Перегудова		Пример применения колец горловин и опорной плиты ОП-1к в смотровых колодцах подземных коммуникаций
Исполн.	Семерня		Стадия: Р; Лист: 1; Листов: 1
			Мосинжпроект ОИСК