ТИПОВЫЕ КОНСТРУКЦИИ, ИЗДЕЛИЯ И УЗЛЫ ЗДАНИЙ И СООРУЖЕНИЙ

СЕРИЯ 1.435.2-20

ВОРОТА РАСПАШНЫЕ СКЛАДЧАТЫЕ

ВЫПУСК 1

РАБОЧИЕ ЧЕРТЕЖИ

Часть 2

Стр. 122 - 195

17720-03
ЦЕНА 2-89

gost.e-ecolog.ru

ЦЕНТРАЛЬНЫЙ ИНСТИТУТ ТИПОВОГО ПРОЕКТИРОВАНИЯ
ГОССТРОЯ СССР

Москва, А-445, Смольная ул., 22

Сдано в печать IV 1983 года

Заказ № 3449 Тираж 850 экз.

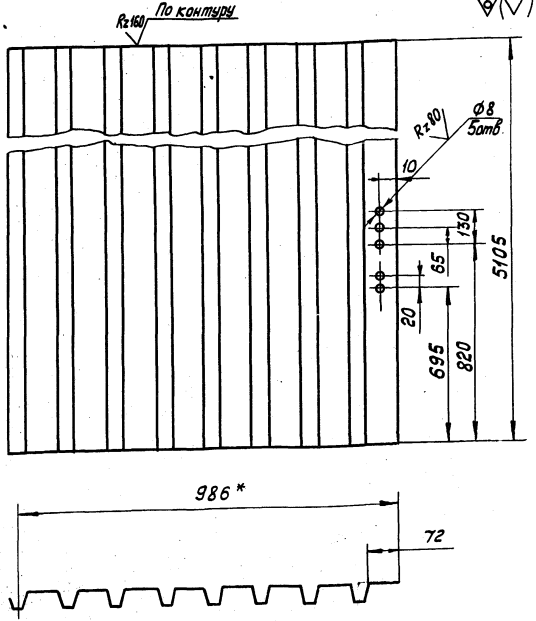

1.* Размер для справок.

2. Остальные технические требования по 1.435.2-20.1 00.00.00.00ТУ

				1.435.2-20.1 04.00.00.01		
				Обшивка	Стадия: Р	Масса: 42,6	Масштаб: 1:10
					Лист	Листов 1
Разраб.	Хрисанова		23.01.92	Профиль С15-1000-0.8 ТУ 36-1928-76	Гипроспецлегконструкция	
Пров.	Захарова		22.01.92			
Т.контр.	Котеленец		23.01.92			
Рук. пр.	Захарова		22.01.92			
Н. контр.	Веневитова		22.01.92			

Копировал: Тарасова Формат А4

Формат	Зона	Поз.	Обозначение	Наименование	Кол.	Примечание
				Документация		
А3			1.435.2-20.1 05.00.00.00 СБ	Сборочный чертеж		
				Сборочные единицы		
А4		1	1.435.2-20.1 01.02.00.00	Скоба	1	
А4		2	1.435.2-20.1 01.02.00.00-01	Скоба	1	
А4		3	1.435.2-20.1 01.04.00.00-07	Нащельник	1	
А4		4	1.435.2-20.1 01.05.00.00-06	Нащельник	1	
А4		5	1.435.2-20.1 01.06.00.00-06	Нащельник	1	
А4		6	1.435.2-20.1 05.01.00.00	Рама	1	
А4		7	1.435.2-20.1 05.02.00.00	Щеколда	1	
А4		8	1.435.2-20.1 05.03.00.00	Нащельник	1	
А4		9	1.435.2-20.1 05.04.00.00	Нащельник	1	
				Детали		
А4		10	1.435.2-20.1 01.00.00.05	Ручка	1	
А4		11	1.435.2-20.1 01.02.00.01	Уголок	1	

Инв.№подл. | Подп. и дата | Взам.инв.№

				1.435.2-20.1 05.00.00.00		
				Калитка	Стадия: Р	Лист: 1	Листов: 2
Разраб.	Лукьяненко		22.01.92		Гипроспецлегконструкция	
Пров.	Захарова		22.01.92			
Рук. пр.	Захарова		22.01.92			
Н. контр.	Веневитова		22.01.92			
Утв.	Лебедев		22.01.92			

17720-03 2 Копировал: Тарасова Формат А4

Формат	Зона	Поз.	Обозначение	Наименование	Кол.	Примечание
А4		12	1.435.2-20.1 05.00.00.01	Обшивка	1	
А4		13	1.435.2-20.1 05.00.00.02	Обшивка	1	
А4		14	1.435.2-20.1 05.00.00.03	Платик	2	
				Стандартные изделия		
				Болт М6×25.58.019		
				ГОСТ 7798-70	10	
				Шайба 6.65Г.019		
				ГОСТ 6402-70	10	
				Прочие изделия		
		17		Винт самонарезающий		
				6×25 ТУ36-2142-78	95	
		18		Шайба уплотнительная		
				Шу6 ТУ36-2130-78	95	

Формат	Зона	Поз.	Обозначение	Наименование	Кол.	Примечание
				Документация		
А3			1.435.2-20.1 05.01.00.00 СБ	Сборочный чертеж		
				Сборочные единицы		
А4		1	1.435.2-20.1 03.01.00.00	Полупетля	2	
				Детали		
А4		2	1.435.2-20.1 01.01.00.02-03	Связь	2	
А4		3	1.435.2-20.1 01.01.00.02-04	Связь	2	
А4		4	1.435.2-20.1 01.01.00.04-06	Отбойник	1	
А4		5	1.435.2-20.1 01.01.00.05	Ребро	2	
А4		6	1.435.2-20.1 03.01.00.01	Ухо	1	
А4		7	1.435.2-20.1 05.01.00.01	Платик	1	
Б4		8	1.435.2-20.1 05.01.00.02	Связь		
				Швеллер 60×30×2.5 ГОСТ 8278-75 / ВСт3кп2 ГОСТ 14174-76		
				L = 880 мм	2	1,99 кг

Инв.№ подл. | Подп. и дата | Взам.инв.№

Разраб.	Лукьяненко			1.435.2-20.1 05.01.00.00	
Пров.	Захарова				
Рук. пр.	Захарова			Рама	Стадия Р; Лист 1; Листов 2
Н.контр.	Веневцева				Спроспецлегконструкция
Утв.	Лебедев				

Фирма	Зона	Поз.	Обозначение	Наименование	Кол.	Примечание
				Платики		
				Лист Б-ПН-6 ГОСТ 19903-74		
				ВСт3кп2 ГОСТ 14637-79		
Б4		9	1.435.2-20.1 05.01.00.03	26 × 20 мм	3	0.002 кг
Б4		10	1.435.2-20.1 05.01.00.04	26 × 40 мм	3	0.049 кг
Б4		11	1.435.2-20.1 05.01.00.05	Обрамление		
				Уголок В20×20×3 ГОСТ 8509-72		
				ВСт3пс ГОСТ 535-79		
				L = 830 мм	1	0.74 кг

1435.2-20.1 05.01.00.00 | Лист 2

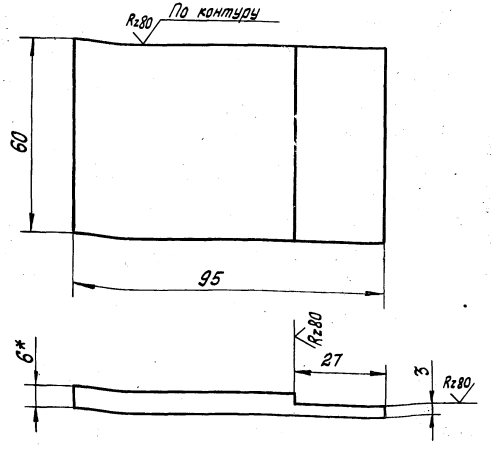

1.* Размер для справок.

2. Остальные технические требования по 1.435.2-20.1 00.00.00.00ТУ

Инв. № подл.	Подп. и дата	Взам. инв. №
1		

Разраб.	Лукьяненко		17.12.81
Пров.	Захарова		17.12.81
Т. контр.	Лебедев		17.12.81
Рук. пр.	Захарова		17.12.81
Н. контр.	Веневцева		17.12.81

1.435.2-20.1 05.01.00.01

Платик

Стадия	Масса	Масштаб
Р	0,23	1:1

Лист | Листов 1

Лист Б-ПН-6 ГОСТ 19903-74
ВСт3кп2 ГОСТ 14637-79

Гипроспецлегконструкция

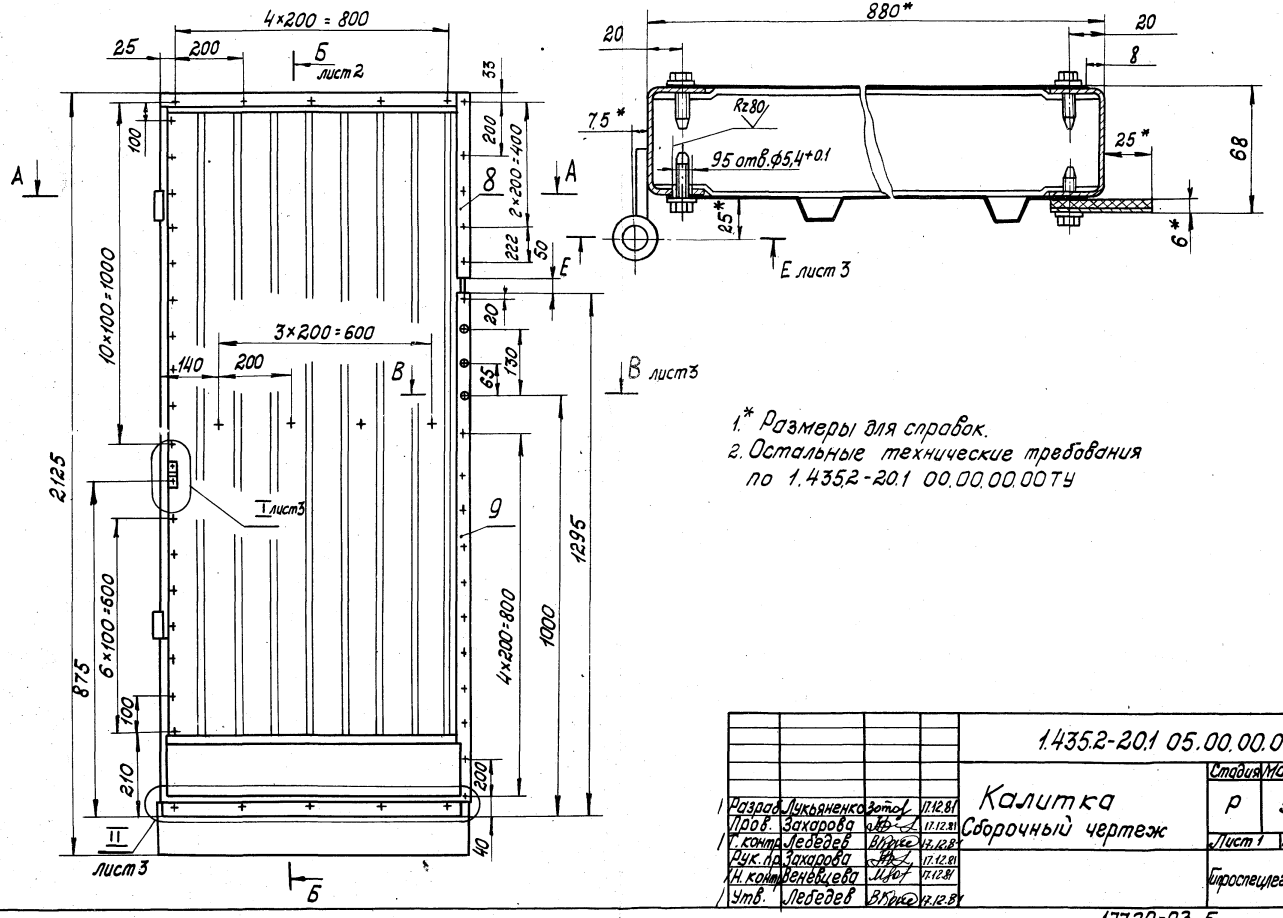

1.* Размеры для справок.
2. Остальные технические требования по 1.435.2-20.1 00.00.00.00ТУ

				1.435.2-20.1 05.00.00.00СБ	
				Калитка Сборочный чертеж	Стадия: Р; Масса: 54; Масштаб: 1:10; Лист 1; Листов 3
Разраб.	Лукьяненко		17.12.81		
Пров.	Захарова		17.12.81		
Т. контр.	Лебедев		17.12.81		
Рук. пр.	Захарова		17.12.81		
Н. контр.	Веневцева		17.12.81		
Утв.	Лебедев		17.12.81		Гроспецлегконструкция

17720-03 5

Инв.№ подл. | Подп. и дата | Взам. инв.№

Б - Б
М 1:2 лист1

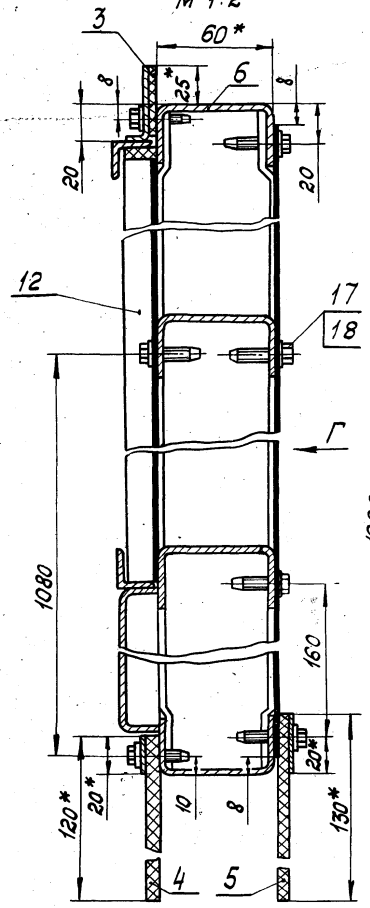

Вид Г
М 1:20

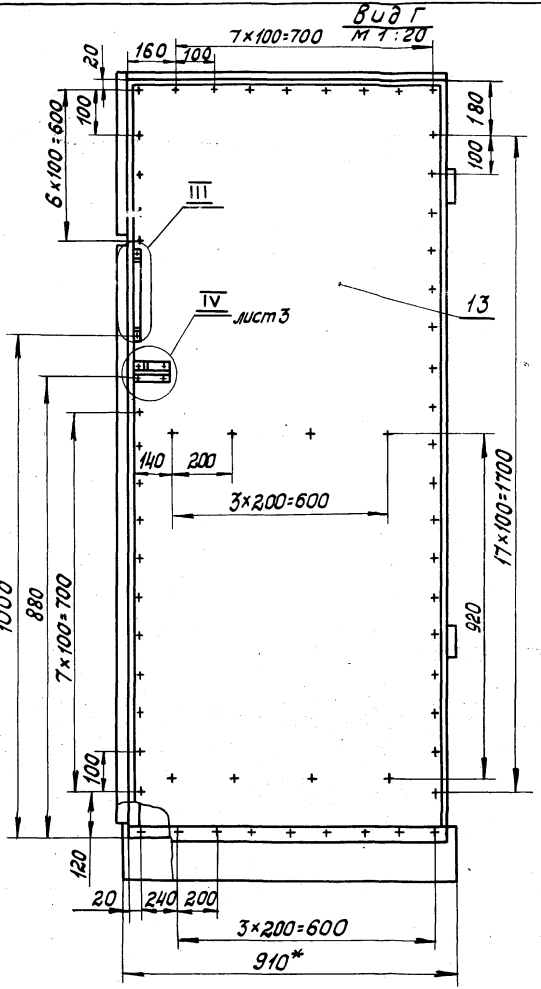

III
М 1:2

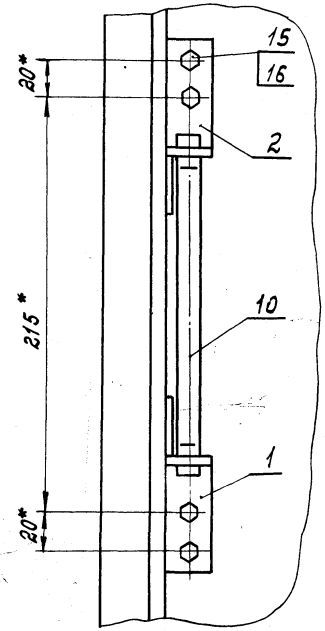

1.435.2-20.1 05.00.00.00 СБ

17720-03 6

В - В
М 1:2 лист 1

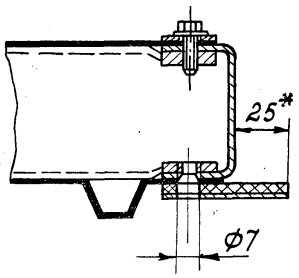

II
М 1:2 лист 1

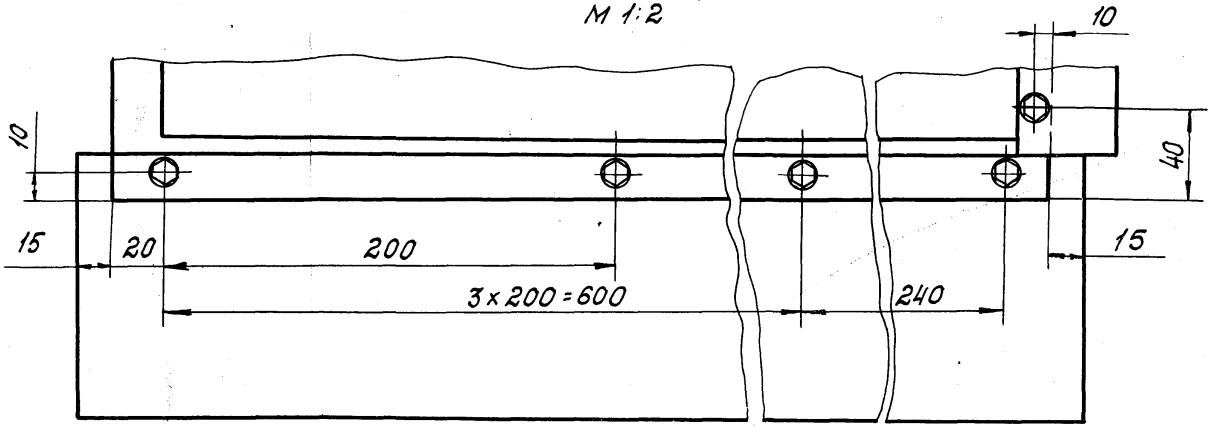

I
М 1:2 лист 1

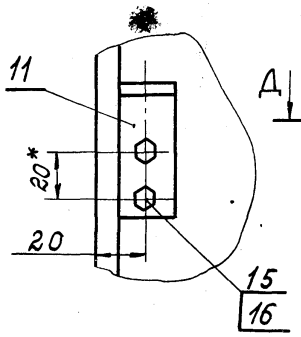

IV
М 1:2 лист 2

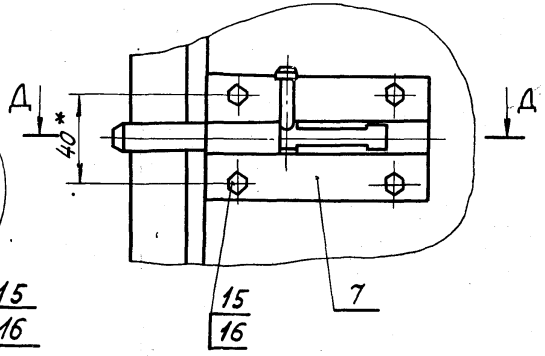

Д - Д
М 1:2

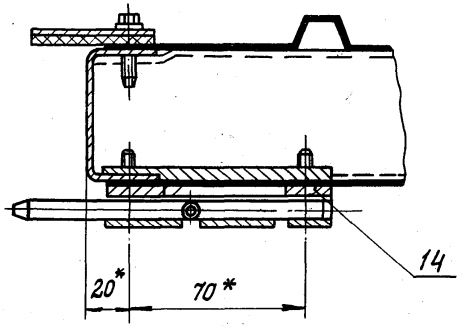

Е - Е
М 1:2 лист 1

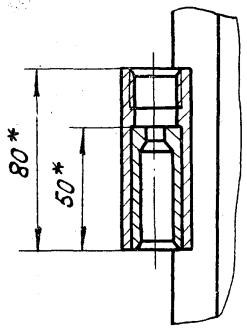

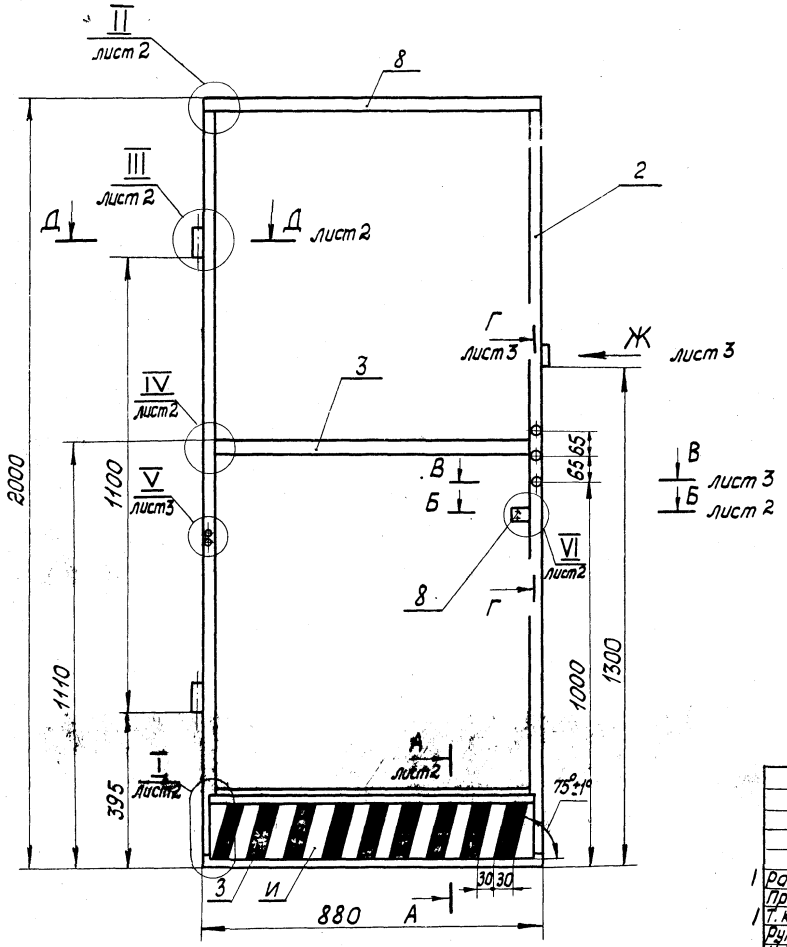

1. * Размеры для справок.
2. Покрытие: поверхн. 3 - эмаль МЛ-12, черная, поверхн. И - эмаль МЛ-12, оранжевая, ГОСТ 9754-76, III.6/1.
3. Остальные технические требования по 1.435.2-20.1 00.00.00.00ТУ

					1.435.2-20.1 05.01.00.00СБ		
					Рама	Стадия	Масса	Масштаб
					Сборочный чертеж	Р	22	1:10
1	Разраб.	Лукьяненко		17.12.81		Лист 1	Листов 3
	Пров.	Захарова		17.12.81		Гипроспецлегконструк	
1	Т. контр.	Леведев		17.12.81			
	Рук. пр.	Захарова		17.12.81			
	Н. контр.	Женевцева		17.12.81			
	Утв.	Леведев		17.12.81			

17120-03 8

I
М1:2 лист1

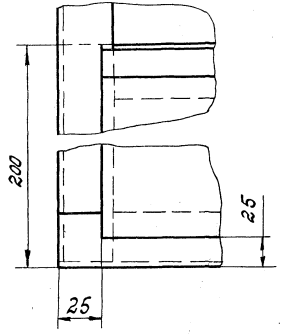

II
М1:2 лист1

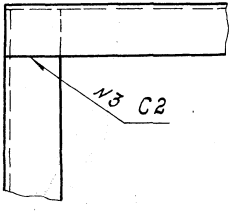

А–А
М1:2 лист1

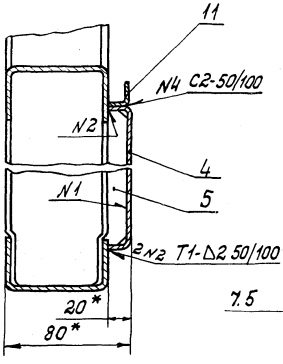

IV
М1:2 лист1

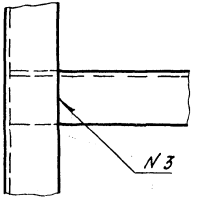

Д–Д
М1:2 лист1

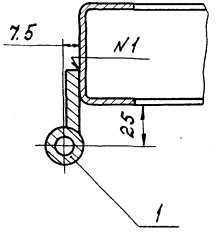

Б–Б
М1:2 лист1

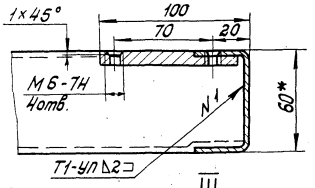

III
М1:2 лист1

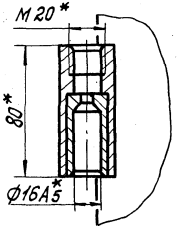

VI
М1:2 лист1

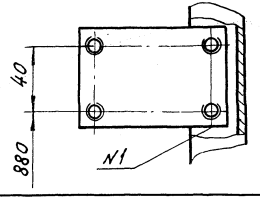

Г - Г
М 1:2 лист 1

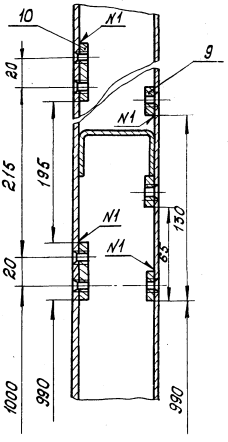

В - В
М 1:2 лист1

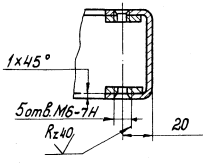

Е - Е
М 1:2

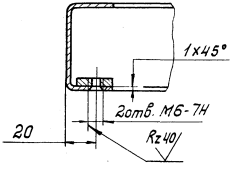

Вид Ж
М 1:2 лист1

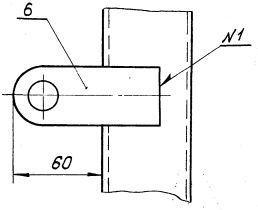

▽
М 1:2 лист1

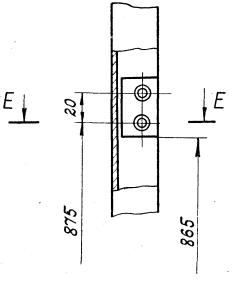

Формат	Зона	Поз.	Обозначение	Наименование	Кол.	Примечание
				Документация		
А3			1.435.2-20.1 05.02.00.00СБ	Сборочный чертеж		
				Сборочные единицы		
А4		1	1.435.2-20.1 05.02.01.00	Фиксатор	1	
				Детали		
А3		2	1.435.2-20.1 05.02.00.01	Корпус	1	

1.435.2-20.1 05.02.00.00

Разраб.	Лукьяненко		17.12.81	Щекалда	Стадия	Лист	Листов
Пров.	Захарова		17.12.81		Р		1
Рук. пр	Захарова		17.12.81		Гипроспецлегконструкция		
Н.контр.	Веневцева		17.12.81				
Утв.	Лебедев		17.12.81				

Копировал: Тарасова Формат А4

Формат	Зона	Поз.	Обозначение	Наименование	Кол.	Примечание
				Документация		
А4			1.435.2-20.1 05.02.01.00СБ	Сборочный чертеж		
				Детали		
А4		1	1.435.2-20.1 05.02.01.01	Штырь	1	
А4		2	1.435.2-20.1 05.02.01.02	Палец	1	

Инв.№ подл. | Подп. и дата | Взам.инв.№

1.435.2-20.1 05.02.01.00

Разраб.	Лукьяненко		17.12.81	Фиксатор	Стадия	Лист	Листов
Пров.	Захарова		17.12.81		Р		1
Рук. пр	Захарова		17.12.81		Гипроспецлегконструкция		
Н.контр.	Веневцева		17.12.81				
Утв.	Лебедев		17.12.81				

17720-03 11

Копировал: Тарасова Формат А4

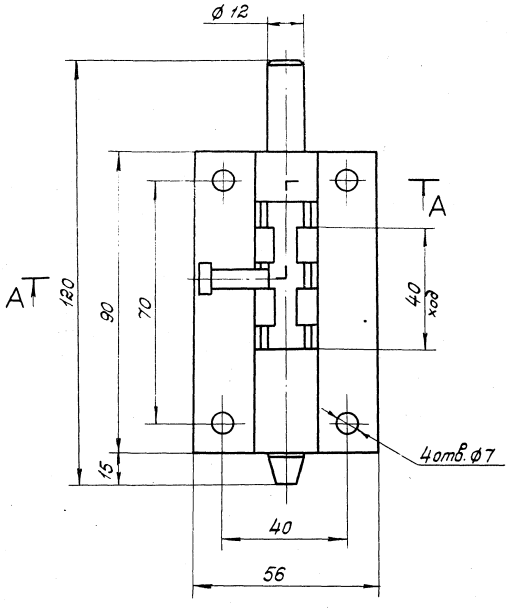

А – А

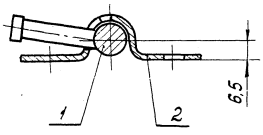

1. Размеры для справок.
2. Остальные технические требования по 1.435.2-20.1 00.00.00.00ТУ

					1.435.2-20.1 05.02.00.00 СБ		
					Щеколда	Стадия	Масса	Масштаб
	Разраб.	Лукьяненко		11.12.84		Р	0,51	1:1
	Пров.	Захарова		11.12.84	Сборочный чертеж			
	Т. контр.	Лебедев		11.12.84		Лист	Листов 1	
	Рук. пр.	Захарова		17.11.84				
	Н. контр.	Веневцева		17.12.84		Гипроспецгазконструкция		
	Утв.	Лебедев		17.12.84				

17720-03 12

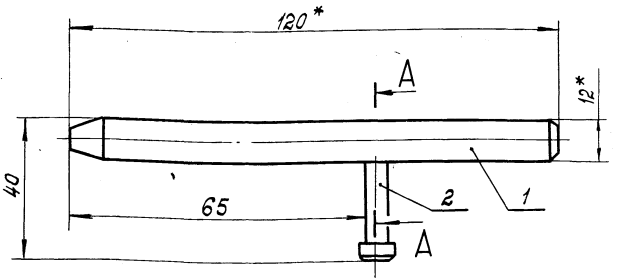

А - А

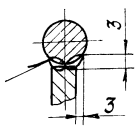

1.* Размеры для справок.
2. Покрытие: Ц 15хр.
3. Остальные технические требования по 1.435.2-20.1 00.00.00.00ТУ

				1.435.2-20.1 05.02.01.00 СБ		
				Фиксатор	Стадия	Масса	Масштаб
				Сборочный чертеж	Р	0,11	1:2
					Лист	Листов 1
1	Разраб.	Лукьяненко		11.12.81	Гипроспецлегконструкция	
	Пров.	Захарова		11.12.81		
	Т.контр.	Лебедев		11.12.81		
	Рук. пр.	Захарова		11.12.81		
	Н.контр.	Веневцева		11.12.81		
	Утв.	Лебедев		17.12.81		

Инв.№ подл. | Подп. и дата | Взам. инв.№

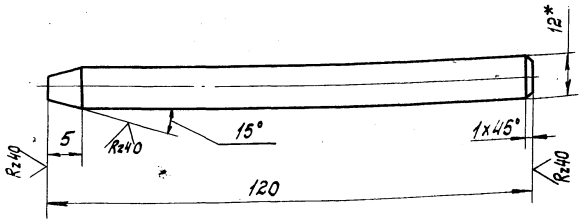

1.* Размер для справок.
2. Остальные технические требования по 1.435.2-20.1 00.00.00.00ТУ

				1.435.2-20.1 05.02.01.01		
				Штырь	Стадия	Масса	Масштаб
					Р	0,1	1:1
					Лист	Листов 1
1	Разраб.	Лукьяненко		11.12.81	Гипроспецлегконструкция	
	Пров.	Захарова		11.12.81		
	Т.контр.	Лебедев		11.12.81		
	Рук. пр.	Захарова		11.12.81		
	Н.контр.	Веневцева		11.12.81		
Круг В12 ГОСТ 2590-71 / Вст 3кп2 ГОСТ 535-79						

Инв.№ подл. | Подп. и дата | Взам. инв.№

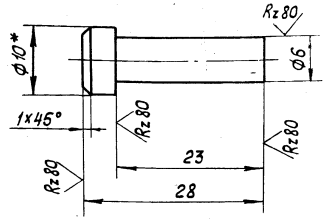

1.* Размер для справок.
2. Остальные технические требования по 1.435.2-20.1 00.00.00.00 ТУ

Разраб.	Лукьяненко		22.04.82
Пров.	Захарова		22.04.82
Т.контр.	Лебедев		22.04.82
Рук.пр.	Захарова		22.04.82
Н.контр.	Веневцева		22.04.82

1.435-20.1 05.02.01.02

Палец

Стадия	Масса	Масштаб
Р	0.01	2:1

Лист | Листов 1

Круг В10 ГОСТ 2590-71 / ВСт3кп2 ГОСТ 535-79

Гипроспецлегконструкция

Копировал: Тарасова Формат А4

Формат	Зона	Поз.	Обозначение	Наименование	Кол.	Примечание
				Документация		
А3			1.435.2-20.1 05.03.00.00 СБ	Сборочный чертеж		
				Детали		
Б4		1	1.435.2-20.1 05.03.00.01	Планка		
				Лист Б-ПН-2ГОСТ 19904-74		
				4-IV ВСт3кп2ГОСТ 16523-70		
				55×680 мм	1	0.59 кг
Б4		2	1.435.2-20.1 05.03.00.02	Уплотнение		
				Пластина губчатая		
				техническая с		
				двумя пленками		
				S=4мм ТУ38-105867-75		
				55×680 мм	1	0.089 кг

Взам. инв. № | Подп. и дата | Инв. № подл.

Разраб.	Борзунова		22.04.82
Пров.	Захарова		22.04.82
Рук.пр.	Захарова		22.04.82
Н.контр.	Веневцева		22.04.82

1.435.2-20.1 05.03.00.00

Нащельник

Стадия	Лист	Листов
Р		

Гипроспецлегконс

17720-03 14 Копировал: Тарасова Форм

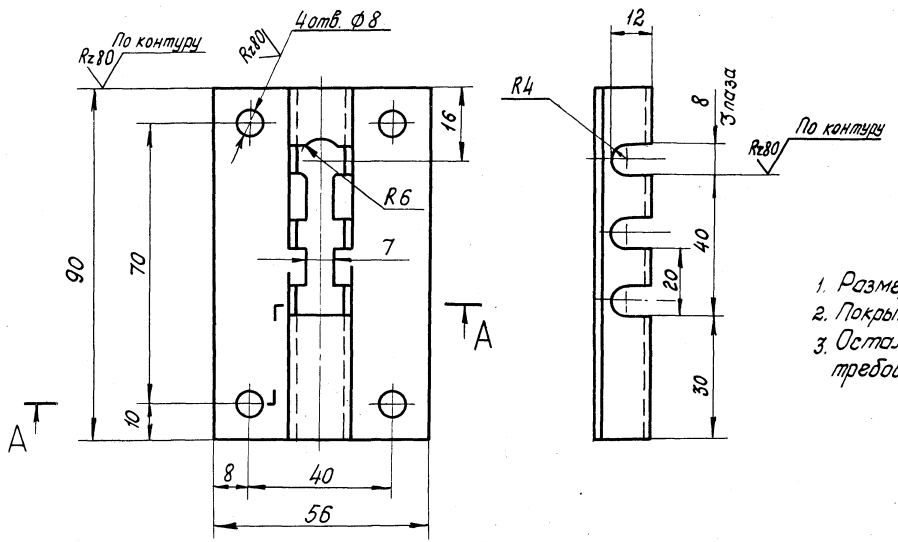

1. Размер для справок.
2. Покрытие : Ц 15 хр.
3. Остальные технические требования по 1.435.2-20.1 00.00.00.00ТУ

А - А

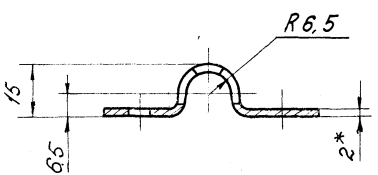

					1.435.2-20.1 05.02.00.01	
					Корпус	Стадия: Р; Масса: 0.4; Масштаб: 1:1
						Лист; Листов 1
Разраб.	Лукьяненко			11.12.81	Лист 6-ПН-2 ГОСТ 19903-74 4-IV-ВСт3кл2 ГОСТ 16523-70	Гипроспецлегконструкция
Пров.	Захарова			11.12.81		
Т.контр.	Лебедев			11.12.81		
Рук.пр.	Захарова			11.12.81		
Н.контр.	Веневцева			11.12.81		

Инв.№ подл. | Подпись и дата | Взам.инв.№

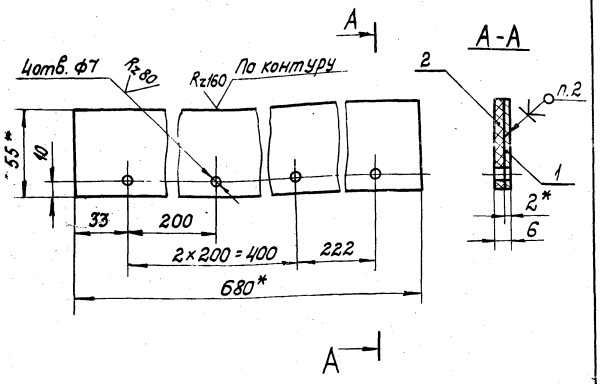

1.* Размеры для справок.
2. Резину поз. 2 клеить в соответствии с 1.435.2-20.1 00.00.00.00ТУ
3. Остальные технические требования по 1.435.2-20.1 00.00.00.00ТУ

Разраб.	Борзунова		
Пров.	Захарова		17.12.81
Н. контр.	Котеленец		17.12.81
Рук. пр.	Захарова		17.12.81
Н. контр.	Веневцева		17.12.81

1.435.2-20.1 05.03.00.00СБ

Нащельник
Сборочный чертеж

Стадия	Масса	Масштаб
Р	0.68	1:2

Лист | Листов 1

Гипроспецлегконструкция

Копировал: Тарасова Формат А4

Формат	Зона	Поз.	Обозначение	Наименование	Кол.	Примечание
				Документация		
А4			1.435.2-20.1 05.04.00.00СБ	Сборочный чертеж		
				Детали		
Б4		1	1.435.2-20.1 05.04.00.01	Планка		
				Лист Б-ПН-2ГОСТ19903-74		
				4-IV-В Ст3кп2ГОСТ16523-70		
				55×1275 мм	1	1,07кг
Б4		2	1.435.2-20.1 05.04.00.02	Уплотнение		
				Пластина губчатая		
				техническая с		
				двумя пленками		
				S=4мм. ТУ38-105867-75		
				55×1275 мм	1	0,17кг

Взам. инв. №

Подп. и дата

Инв. № подл.

1.435.2-20.1 05.04.00.00

Разраб.	Борзунова		17.12.81
Пров.	Захарова		17.12.81
Рук. пр.	Захарова		17.12.81
Н. контр.	Веневцева		17.12.81

Нащельник

Стадия	Лист	Листов
Р		1

Гипроспецлегконструкция

Копировал: Тарасова 17720-03 16 Формат А4

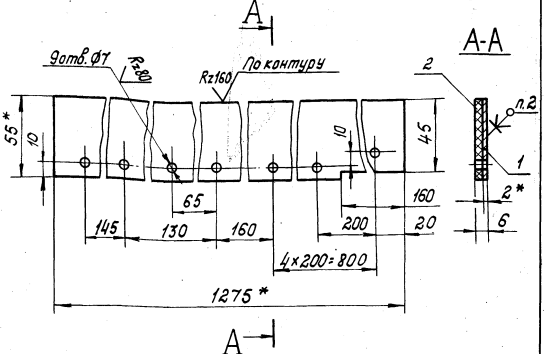

1.* Размеры для справок.
2. Резину поз. 2 клеить в соответствии с 1.435.2-20.1 00.00.00.00ТУ
3. Остальные технические требования по 1.435.2-20.1 00.00.00.00ТУ

					1.435.2-20.1 05.04.00.00 СБ		
Разраб.	Боргунова			17.12.81	Нащельник Сборочный чертеж	Стадия	Масса	Масштаб
Пров.	Захарова			17.12.81		Р	1.24	1:2
Т.контр.	Котелевец			17.12.81		Лист	Листов 1	
Рук. пр.	Захарова			17.12.81		Трансспецлегконструкция		
Н.контр.	Веневцева			17.12.81				

Копировал: Тарасова Формат А4

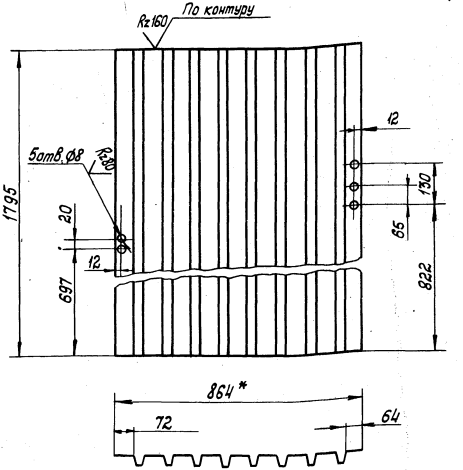

1.* Размер для справок.
2. Технические требования по 1.435.2-20.1 00.00.00.00ТУ

					1.435.2-20.1 05.00.00.01		
Разраб.	Затова			17.12.81	Обшивка	Стадия	Масса	Масштаб
Пров.	Захарова			17.12.81		Р	13.12	1:10
Т.контр.	Лебедев			17.12.81		Лист	Листов 1	
Рук. пр.	Захарова			17.12.81	Профиль С15-1000-08 ТУ36-1928-76	Трансспецлегконструкция		
Н.контр.	Веневцева			17.12.81				

Инв.№ подл. | Подп. и дата | Взам.инв.№

Копировал: Тарасова 17720-03 17 Формат А4

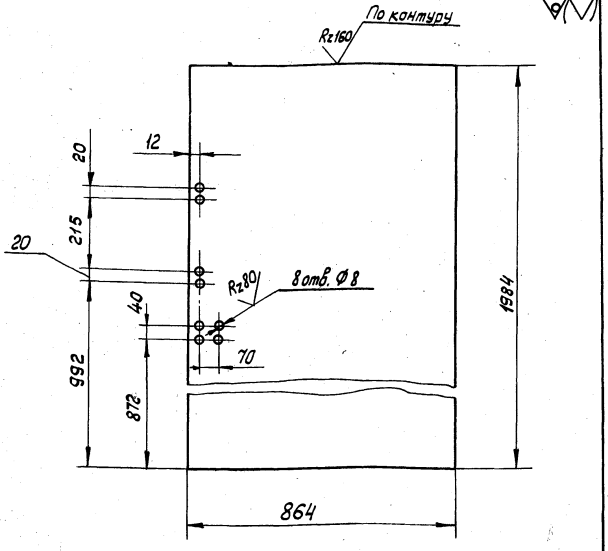

Технические требования по 1.435.2-20.1 00.00.00.00ТУ

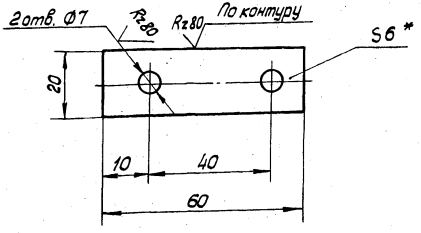

1.* Размер для справок.
2. Остальные технические требования.
по 1.435.2-20.1 00.00.00.00 ТУ

Инв.№ подл. | Подп. и дата | Взам. инв.№

					1.435.2-20.1 05.00.00.02			
					Обшивка	Стадия: Р	Масса: 11,52	Масштаб: 1:10
Разраб.	Зотова			23.04.92			Лист	Листов 1
Пров.	Захарова			22.04.92				
Т.контр.	Лебедев			22.04.92	Лист оцинкованный Б-0,8×1250 ГОСТ 19904-74 / Б Ст 3 кп ГОСТ 14918-80		Гипроспецгазконструкция	
Рук. пр.	Захарова			22.04.92				
Н.контр.	Веневцева			22.04.92				

Копировал: Тарасова Формат А4

					1.435.2-20.1 05.00.00.03			
					Платик	Стадия: Р	Масса: 0,055	Масштаб: 1:1
Разраб.	Лукьяненко			27.04.92			Лист	Листов 1
Пров.	Захарова			22.04.92				
Т.контр.	Лебедев			22.04.92	Лист Б-ПН-6 ГОСТ 19903-74 / ВСт 3кп2 ГОСТ 14637-79		Гипроспецгазконструкция	
Рук. пр.	Захарова			22.04.92				
Н.контр.	Веневцева			22.04.92				

Инв.№ подл. | Подп. и дата | Взам. инв.№

Формат	Зона	Поз.	Обозначение	Наименование	Кол. на исполн. 1.435.2-20.1 06.00.00.00- —	01	02	Примечание
				Документация				
А3			1.435.2-20.1 06.00.00.00 СБ	Сборочный чертеж	×	×	×	
				Детали				
А4		1	1.435.2-20.1 06.00.00.01	Планка	1	1	1	
А4		2	1.435.2-20.1 06.00.00.02	Планка	1	1	1	
А4		3	1.435.2-20.1 06.00.00.03	Крючок	1	1	1	
А4		4	1.435.2-20.1 06.00.00.04	Скоба	1	1	1	
А4		5	1.435.2-20.1 06.00.00.05	Уплотнение	1			
			-01	Уплотнение		1		
			-02	Уплотнение			1	

1.435.2-20.1 06.00.00.00

Разраб.	Юдин		12.01.82
Пров.	Захарова		12.01.82
Рук. пр.	Захарова		12.01.82
Н. контр.	Веневцева		12.01.82
Утв.	Лебедев		12.01.82

Стойка левая

Стадия	Лист	Листов
Р	1	3

Гипроспецлегконструкция

Копировал: Тарасова Формат А4

Инв.№ подл. | Подп. и дата | Взам. инв.№

Формат	Зона	Поз.	Обозначение	Наименование	Кол. на исполн. 1.435.2-20.1 06.00.00.00- —	01	02	Примечание
				Платики				
				Лист Б-ПН-7 ГОСТ 19903-74				
				ВСт3кп2 ГОСТ 14637-79				
Б4		6	1.435.2-20.1 06.00.00.06	25 × 90 мм	4	4	4	0,123 кг
		7	-01	25 × 130 мм	1	1	1	0,178 кг
Б4		8	1.435.2-20.1 06.00.00.07	Платик				
				Лист Б-ПН-16 ГОСТ 19903-74				
				ВСт3кп2 ГОСТ 14637-79				
				300 × 100 мм	1	1	1	0,376 кг
А4		9	1.435.2-20.1 06.00.00.08	Швеллер	1			
			-01	Швеллер		1		
			-02	Швеллер			1	
А4		10	1.435.2-20.1 06.00.00.09	Упор	1	1	1	
Б4		11	1.435.2-20.1 06.00.00.10	Уплотнение				
				Резина-пластина				
				Пластина-I, лист Тмкщ-				
				С-4 × 250 × 500-9.9				
				ГОСТ 7338-77				
				30 × 40 мм	1	1	1	0,007 кг

17720-03 19

1.435.2-20.1 06.00.00.00

Лист 2

Копировал: Тарасова Формат А4

Формат	Зона	Поз	Обозначение	Наименование	Кол. на исполн. 1.435.2-20.1 06.00.00.00-			Примечание
					-	01	02	
				Стойки				
				Труба 120×160×3ТУ36-2287-80				
				ВСт3кп2ГОСТ11474-76				
64		12	1.435.2-20.1 06.00.00.11	L = 3740 мм	1			
			-01	L = 4340 мм		1		
			-02	L = 5540 мм			1	

Лист 3

1.435.2-20.1 06.00.00.00

Копировал: Тарасова

Формат А4

Инв. № подл. | Подп. и дата | Взам. инв. №

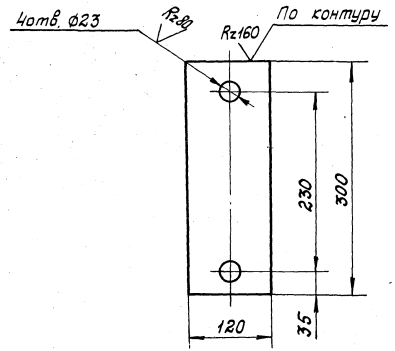

Остальные Т. Т. по 1.435.2-20.1 00.00.00.00ТУ

Разраб.	Юдин	[signature]	16.12.81	1.435.2-20.1 06.00.00.01			
Пров.	Захарова	[signature]	17.12.81	Планка	Стадия	Масса	Масшт.
Т.контр.	Лебедев	[signature]	17.12.81		Р	2,8	1:4
Рук. пр.	Захарова	[signature]	17.12.81		Лист	Листов 1	
Н.контр.	Веневцева	[signature]	17.12.81	Лист Б-ПН-10ГОСТ19903-74 ВСт3кп2ГОСТ14637-79	Гипроспецлегконструкция		

17729-03 20

Копировал: Тарасова

Формат А4

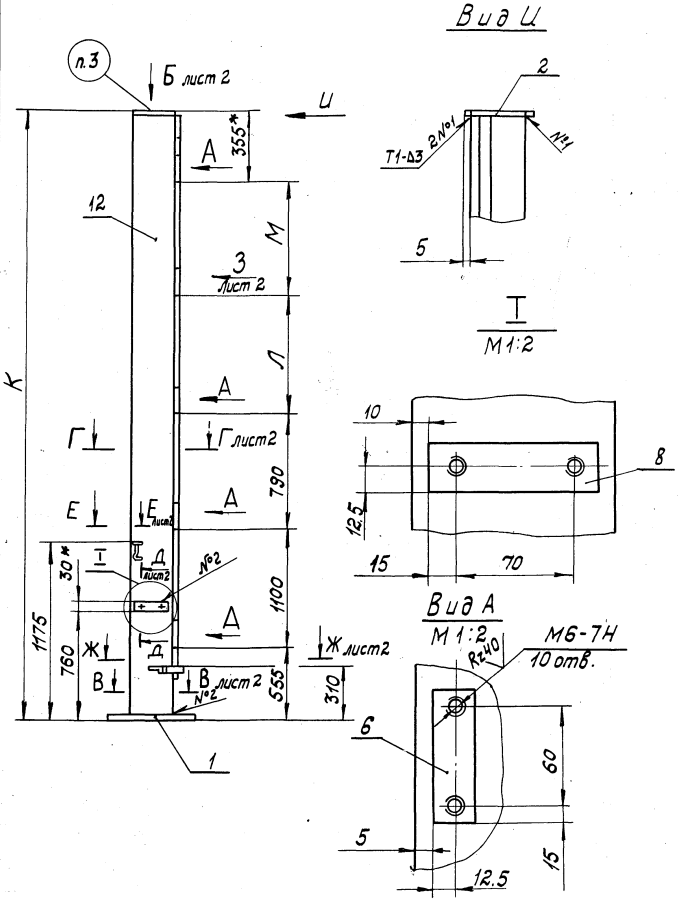

Обозначение	Шифр	Размеры, мм			Масса, кг
		К	Л	М	
1.435.2-20.1 06.00.00.00	Т1	3770	440	520	60
-01	Т2	3370	740	820	68
-02	Т3	5570	1340	1420	84

1.* Размеры для справок.

2. Швеллер поз. 9 после установки уплотнения поз. 5 обжать с шагом 150 мм. на длину 50 мм.

3. Маркировать по таблице. Способ нанесения и шрифт по 1.435.2-20.1 00.00.00.00 ТУ

4. Остальные технические требования по 1.435.2-20.1 00.00.00.00 ТУ

				1.435.2-20.1 06.00.00.00 СБ			
				Стойка левая Сборочный чертеж	Стадия	Масса	Масштаб
Разраб.	Юдин		16.12.81		Р	См. табл.	1:10
Пров.	Захарова		17.12.81		Лист 1	Листов 2	
Т. контр.	Лебедев		17.12.81				
Рук. пр.	Захарова		17.12.81		Гипроспецлегконструкция		
Н. контр.	Веневцева		17.12.81				
Утв.	Лебедев		17.12.81				

Вид Б
М1:4 лист1

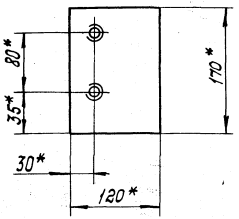

В - В
М1:4 лист2

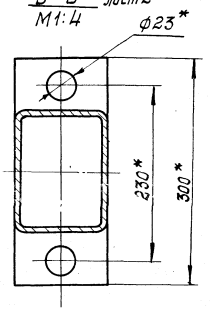

Г - Г
М1:2 лист1

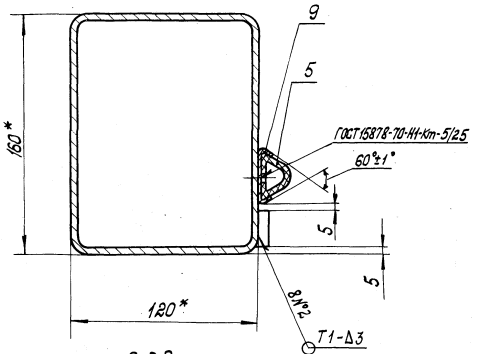

Д - Д
М1:1 лист1

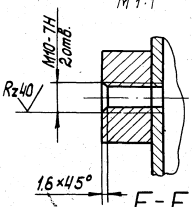

Ж - Ж
М1:2 лист1

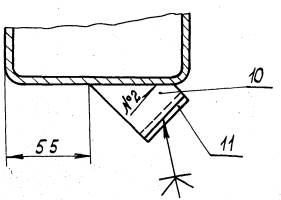

Вид З лист1

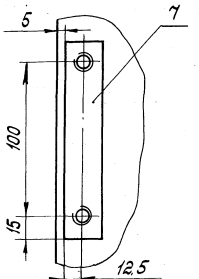

Е - Е
М1:1 лист1

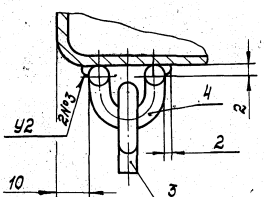

1.435.2-20.1 06.00.00.00 СБ

17720-03 22

Копировал: Тарасова Формат А3

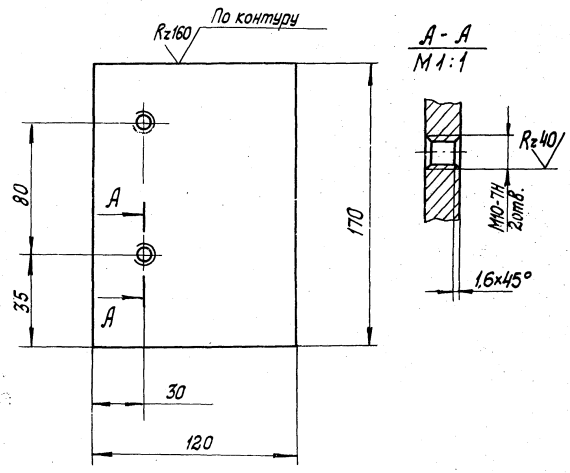

Остальные Т. Т. по 1.435.2-20.1 00.00.00.00ТУ

				1.435.2-20.1 06.00.00.02			
Разраб.	Юдин			Планка	Стадия	Масса	Масштаб
Пров.	Захарова				Р	1.59	1:2
Т.контр.	Лебедев				Лист	Листов 1	
Рук. пр.	Захарова			Лист 6-ПН-10 ГОСТ 19903-74 / ВСт3кп2 ГОСТ 14637-79	Спроектлегконструкция		
Н.контр.	Веневцева						

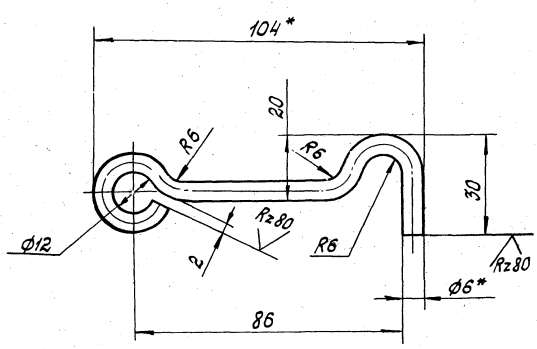

1.* Размеры для справок.
2. Покрытие: Ц15хр.
3. Остальные Т. Т. по 1.435.2-20.1 00.00.00.00ТУ

				1.435.2-20.1 06.00.00.03			
Разраб.	Юдин			Крючок	Стадия	Масса	Масштаб
Пров.	Захарова				Р	0.05	1:1
Т.контр.	Лебедев				Лист	Листов 1	
Рук. пр.	Захарова			Круг Ø6 ГОСТ 2590-71 / ВСт3кп2 ГОСТ 535-79	Спроектлегконструкция		
Н.контр.	Веневцева						

Инв.№ подл. | Подп. и дата | Взам. инв.№

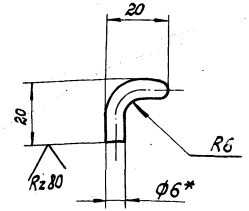

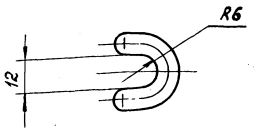

1.* Размер для справок.
2. Остальные Т.Т. по 1.435.2-20.1 00.00.00.00ТУ

				1.435.2-20.1 06.00.00.04			
Разраб.	Юдин		16.12.81	Скоба	Стадия	Масса	Масштаб
Пров.	Захарова		17.12.81		Р	0.01	1:1
Т.контр.	Лебедев		17.12.81		Лист	Листов 1	
Рук. пр.	Захарова		17.12.81	Круг В6 ГОСТ 2590-71	Гипроспецлегконструкция		
Н.контр.	Кеневцева		17.12.81	ВСт 3кп2 ГОСТ 535-79			

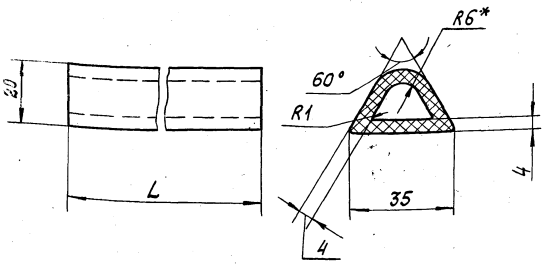

Обозначение	L, мм	Масса, кг
1.435.2-20.1 06.00.00.05	3500	1.5
-01	4100	1.8
-02	5300	2.3

Остальные т.т. по 1.435.2-20.1 00.00.00.00ТУ

				1.435.2-20.1 06.00.00.05			
Разраб.	Юдин		16.12.81	Уплотнение	Стадия	Масса	Масштаб
Пров.	Захарова		17.12.81		Р	См. табл.	1:1
Т.контр.	Лебедев		17.12.81		Лист	Листов 1	
Рук. пр.	Захарова		17.12.81	Резина ТУ38-005.204-71	Гипроспецлегконструкция		
Н.контр.	Кеневцева		17.12.81				

Взам. инв. № | Подп. и дата | Инв. № подл.

17720-03 24

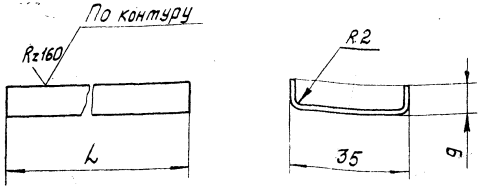

Обозначение	L, мм	Масса, кг
1.435.2-20.1 06.00.00.08	3500	1.6
-01	4100	1.9
-02	5300	2.4

Остальные т. т. по 1.435.2-20.1 00.00.00.00ТУ

				1.435.2-20.1 06.00.00.08		
Разраб.	Юдин		14.12.81	Швеллер	Стадия: Р	Масса: См. табл.	Масштаб: 1:1
Пров.	Захарова		17.12.81		Лист	Листов 1
Т. контр.	Лебедев		18.12.81			
Рук. пр.	Захарова		17.12.81	Б-ПН-1.2 ГОСТ 19903-74	Спроспецлегконструкция
Н. контр.	Веневцева		17.12.81	Лист ВСт3кп2 ГОСТ 16523-70	

1.435.2-20.1 06.00.00.09

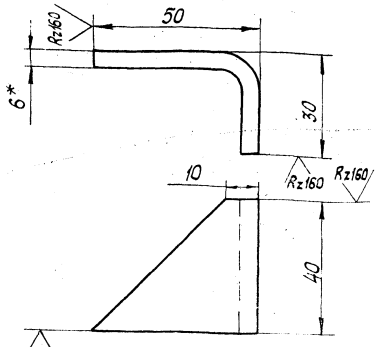

1.435.2-20.1 06.00.00.09-01 - зеркальное отражение

Остальное - см. 1.435.2-20.1 06.00.00.09

М1:2



1. * Размер для справок.
2. Остальные технические требования по 1.435.2-20.1 00.00.00.00ТУ

Инв.№ подл. | Подп. и дата | Взам.инв.№

				1.435.2-20.1 06.00.00.09		
Разраб.	Иванова		17.12.81	Упор	Стадия: Р	Масса: 0,09	Масштаб: 1:1
Пров.	Захарова		17.12.81		Лист	Листов 1
Т. контр.	Лебедев		18.12.81			
Рук. пр.	Захарова		17.12.81	Б-ПН-6 ГОСТ 19903-74	Спроспецлегконструкция
Н. контр.	Веневцева		17.12.81	Лист ВСт3кп2 ГОСТ 14637-79	

Формат	Зона	Поз.	Обозначение	Наименование	Кол. на исполн. 1.435.2-20.1 07.00.00.00 –			Примечание
					–	01	02	
				Документация				
А3			1.435.2-20.1 07.00.00.00 СБ	Сборочный чертеж	×	×	×	
				Детали				
А4		1	1.435.2-20.1 06.00.00.01	Планка	1	1	1	
А4		2	1.435.2-20.1 06.00.00.02	Планка	1	1	1	
А4		3	1.435.2-20.1 06.00.00.03	Крючок	1	1	1	
А4		4	1.435.2-20.1 06.00.00.04	Скоба	1	1	1	
А4		5	1.435.2-20.1 06.00.00.05	Уплотнение	1			
			-01	Уплотнение		1		
			-02	Уплотнение			1	

				1.435.2-20.1 07.00.00.00			
Разраб.	Иванова	[illegible]	[illegible]	Стойка правая	Стадия	Лист	Листов
Провер.	Захарова	[illegible]	[illegible]		Р	1	3
Рук. пр.	Захарова	[illegible]	[illegible]		Гипроспецлегконструкция		
Н. контр.	Вечевцева	[illegible]	[illegible]				
Утв.	Лебедев	[illegible]	22.04.82				

Копировал: Тарасова Формат А4

Инв. № подл.	Подп. и дата	Взам. инв. №

Формат	Зона	Поз.	Обозначение	Наименование	Кол. на исполн. 1.435.2-20.1 07.00.00.00 –			Примечание
					–	01	02	
А4		6	1.435.2-20.1 06.00.00.08	Швеллер	1			
			-01	Швеллер		1		
			-02	Швеллер			1	
А4		7	1.435.2-20.1 06.00.00.09-01	Упор	1	1	1	
				Стойка				
				Труба 120×160×3Т ⌀ 36-2287-80				
				ВСт3кп2ГОСТ 11474-76				
Б4		8	1.435.2-20.1 07.00.00.01	L = 3740 мм	1			
			-01	L = 4340 мм		1		
			-02	L = 5540 мм			1	
Б4		9	1.435.2-20.1 07.00.00.02	Платик				
				Лист Б-ПН-7ГОСТ 19903-74				
				ВСт3кп2ГОСТ 14637-79				
				25×130 мм	3	3	5	0,178 кг

17720-03 26

1.435.2-20.1 07.00.00.00	Лист 2

Копировал: Тарасова Формат А4

Формат	Зона	Поз.	Обозначение	Наименование	Кол. на исполн. 1.435.2-20.1 07.0 .00 –									Примечание
					–	01	02							
Б4		10	1.435.2-20.1 07.00.00.03	Платик										
				Лист Б-ПН-16 ГОСТ 19903-74										
				Вст3кп2 ГОСТ 14637-79										
				30×100 мм	1	1	1							0,376 кг
Б4		11	1.435.2-20.1 07.00.00.04	Уплотнение										
				Пластина Т										
				Лист Тмкщ-С-4×250×500										
				-9.9 ГОСТ 7338-77										
				30×40 мм	1	1	1							0,007 кг

1.435.2-20.1 07.00.00.00 — Лист 3

Копировал: Тарасова — Формат А4

Инв.№ подл. | Подп. и дата | Взам. инв.№

Формат	Зона	Поз.	Обозначение	Наименование	Кол. на исполн. 1.435.2-20.1 08.00.00.00 –									Примечание
					–	01	02							
				Документация										
А3			1.435.2-20.1 08.00.00.00СБ	Сборочный чертеж	×	×	×							
				Детали										
А3		1	1.435.2-20.1 08.00.00.01	Балка	1									
			-01	Балка		1								
			-02	Балка			1							
А4		2	1.435.2-20.1 08.00.00.02	Шпилька	18	20	23							
А4		3	1.435.2-20.1 08.00.00.03	Пята	1	1	1							
А4		4	1.435.2-20.1 08.00.00.04	Пята	1	1	1							
А4		5	1.435.2-20.1 08.00.00.05	Ребро	2	2	2							

17220-03 27

1.435.2-20.1 08.00.00.00

Разраб.	Иванова		12.04.82
Пров.	Захарова		22.04.82
Рук. пр.	Захарова		22.04.82
Н. контр.	Реженцева		22.04.82
Утв.	Федеев		22.04.82

Ригель

Стадия	Лист	Листов
Р	1	3

Спроспецлегконструкция

Копировал: Тарасова — Формат А4

Формат	Зона	Поз.	Обозначение	Наименование	Кол. на исполн. 1.435.2-20.1 08.00.00.00- —	01	02	Примечание
А4		6	1.435.2-20.1 08.00.00.06	Втулка	2	2	3	
А4		7	1.435.2-20.1 08.00.00.07	Скоба	2	2	2	
				Направляющая				
				С-профиль 120×55×18 ГОСТ 8278-76				
				ВСт3кп2 ГОСТ 14474-76				
Б4		8	1.435.2-20.1 08.00.00.08	L=2670 мм	1		1	
			-01	L=3180 мм		1		
				Притвор				
				Уголок 820×20×3 ГОСТ 8509-72				
				ВСт3кп2 ГОСТ 535-79				
Б4		9	1.435.2-20.1 08.00.00.09	L=4035 мм	1			
			-01	L=4635 мм		1		
			-02	L=5375 мм			1	

Копировал: Тарасова Формат А4

Инв. № подл. | Подп. и дата | Взам. инв. №

Формат	Зона	Поз.	Обозначение	Наименование	Кол. на исполн. 1.435.2-20.1 08.00.00.00 —	01	02	Примечание
				Уплотнение				
				Пластина губчатая				
				техническая с двумя				
				пленками S=4 мм				
				ТУ 38-105867-75				
Б4		10	1.435.2-20.1 08.00.00.10	15×4035 мм	1			
			-01	15×4635 мм		1		
			-02	15×5375 мм			1	

17720-03 28

Рис. 1

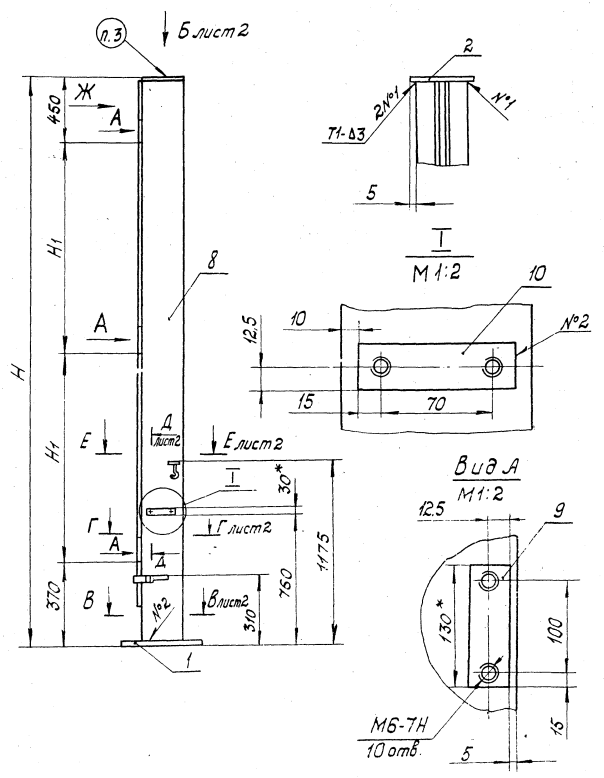

Обозначение	Шифр	Рис.	Размеры, мм		Масса, кг
			Н	Н1	
1.435.2-20.1 07.00.00.00	П1	1	3770	1470	60
-01	П2	1	3370	1770	68
-02	П3	2	5570	1185	85

1.* Размеры для справок.
2. Швеллер поз. 6 после установки уплотнения поз. 5 обжать с шагом 150 мм на длину 50мм.
3. Маркировать по таблице. Способ нанесения и шрифт по 1.435.2-20.1 00.00.00.00ТУ
4. Остальные технические требования по 1.435.2-20.1 00.00.00.00ТУ

Разраб.	Юдин			14.12.94
Пров.	Захарова			17.12.94
Т. контр.	Федедев			17.12.94
Рук. пр.	Захарова			17.12.94
Н. контр.	Феденевцева			17.12.94
Утв.	Федедев			17.12.94

1.4352-20.1 07.00.00.00 СБ

Стойка правая
Сборочный чертеж

Стадия	Масса	Масштаб
Р	См. табл.	1:10
Лист 1	Листов 2	

Гипроспецлегконструкция

17720-03 29

Вид Б лист1
М1:4

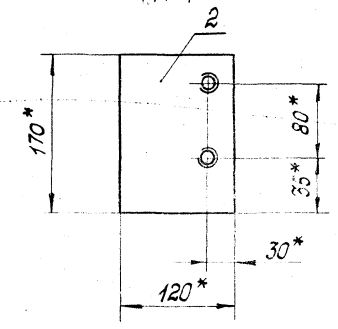

В - В лист1
М1:4

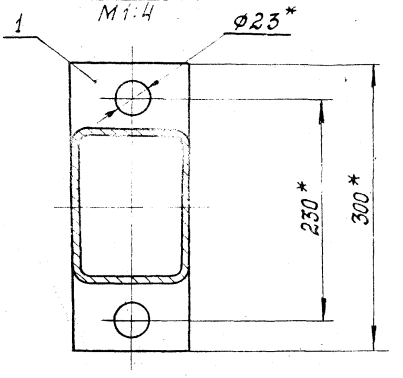

Рис 2
остальное-см. рис. 1

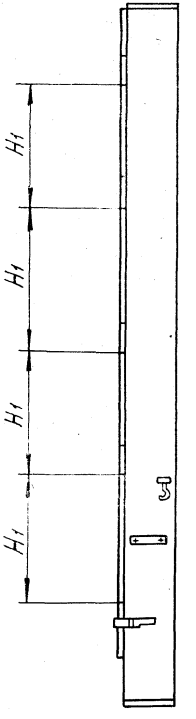

Д-Д лист1
М1:1

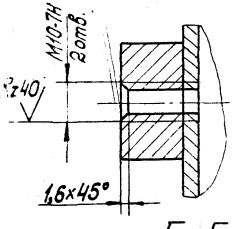

Г-Г лист1
М1:2

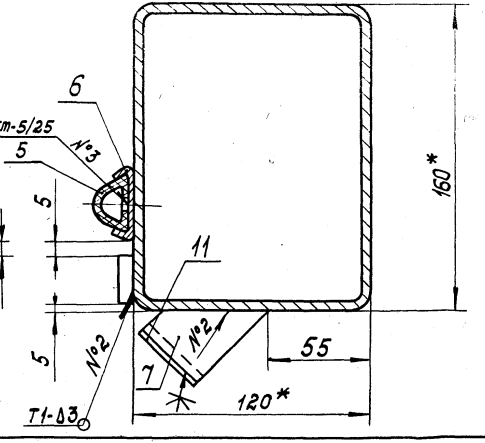

Е-Е
М1:1

ГОСТ15878-79-Н1-Кт-5/25

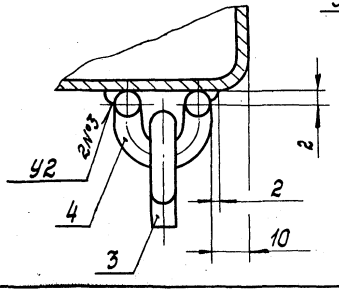

1.435.2-20.1 07.00.00.00СБ

Лит

17720-03 30

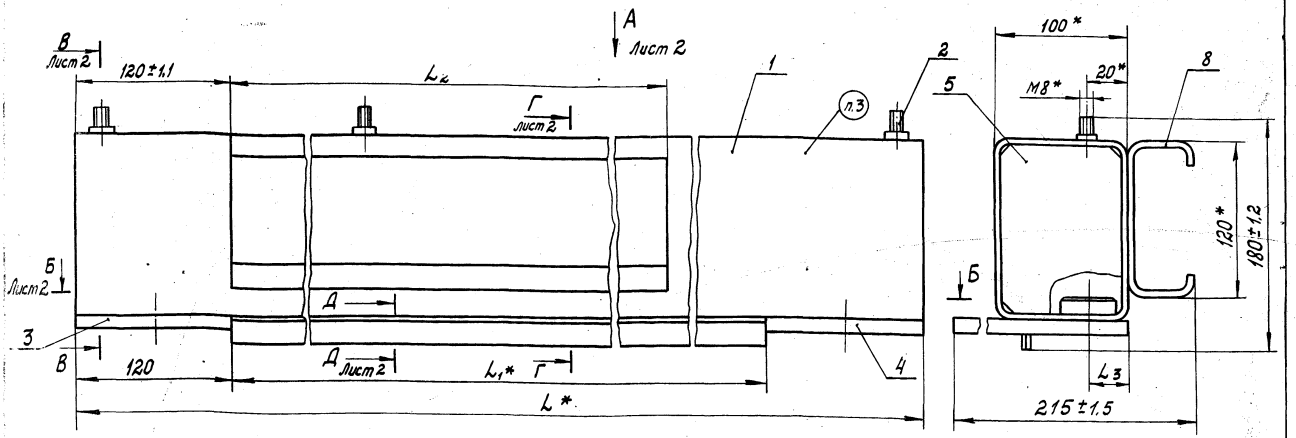

Таблица 1

Обозначение	Шифр	Размеры, мм										Масса, кг
		L	L_1	L_2	L_3	$n \times 250 = L_4$	L_5	L_6	L_7	L_8	L_9	
1.435.2-20.1 08.00.00.00	Г1	4275	4035	2670	30	16×250=4000	225	1300	1460	—	66	80
-01	Г2	4875	4635	3180	30	18×250=4500	325	1550	1550	—	66	91
-02	Г3	5615	5335	2670	40	21×250=5250	315	1300	1515	3750	86	96

1. * Размеры для справок.
2. Таблица сварных швов см. лист 2.
3. Маркировать по табл. 1. Способ нанесения и шрифт по 1.435.2-20.1 00.00.00.00ТУ
4. Остальные технические требования по 1.435.2-20.1 00.00.00.00ТУ

				1.435.2-20.1 08.00.00.00СБ			
				Ригель	Стадия	Масса	Масштаб
Разраб.	Хрисанова		13.12.81		Р	См. черт.	1:2,5
Пров.	Захарова		17.12.81	Сборочный чертеж			
Т.контр	Федеев		18.12.81		Лист 1	Листов 2	
Рук. пр.	Захарова		17.12.81				
Н. контр.	Чиркова		17.12.81		Строспецгеконструкция		
Утв.	Федеев		18.12.81				

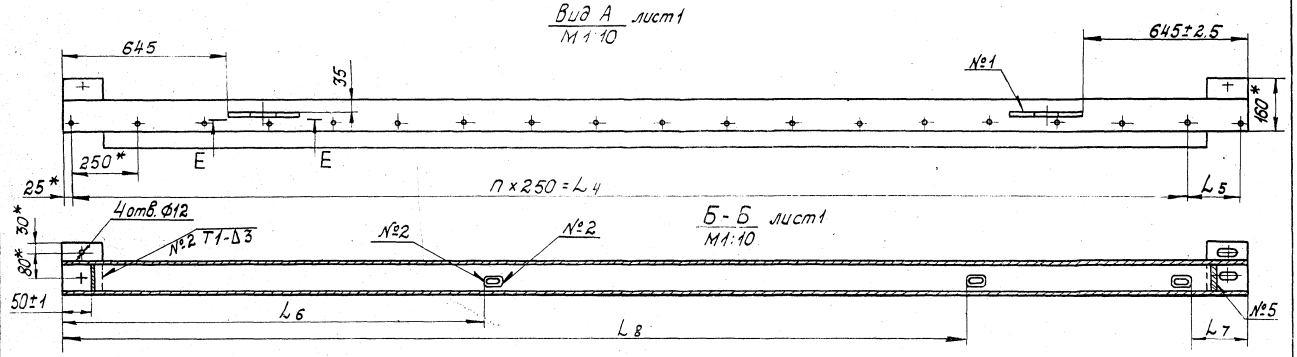

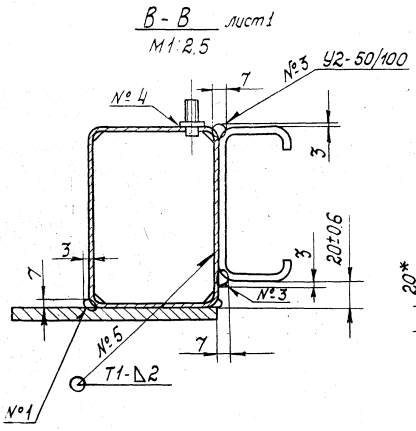

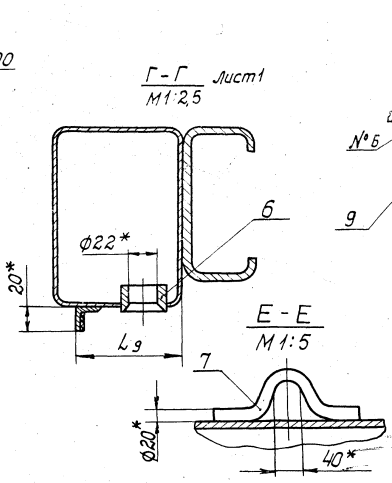

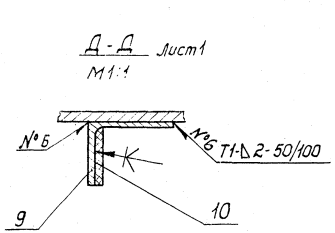

Таблица 2

Обозначение	№ шва					
	1	2	3	4	5	6
	Количество швов					
14352-201 08.00.00.00.00	8	6	2	20	2	2
-01	8	6	2	22	2	2
-02	8	8	2	26	2	2

14352-201 08 00.00 00 СБ

17720-03 32

Копировал: Тарасова

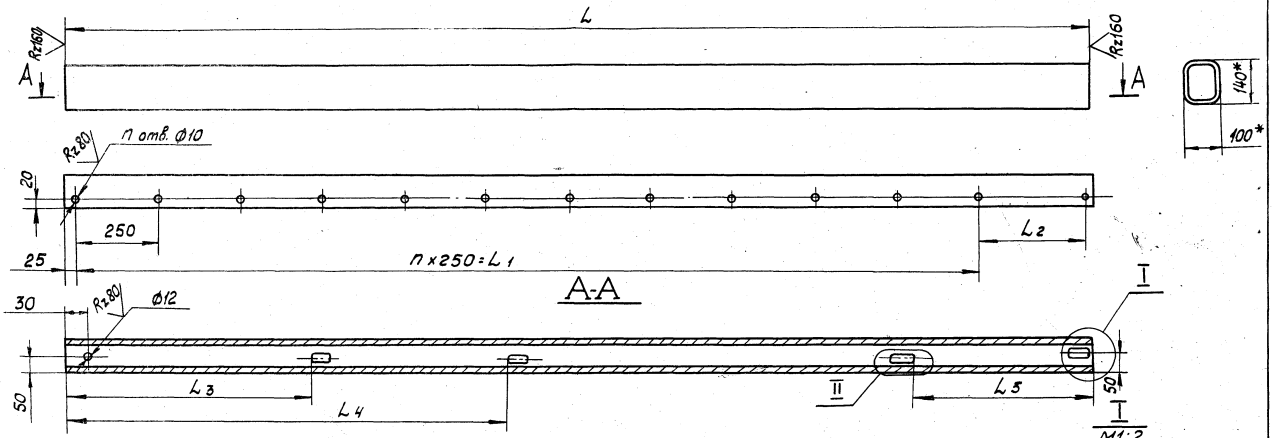

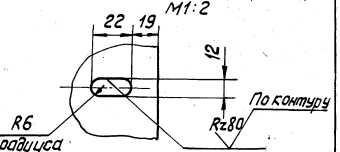

Обозначение	Размеры в мм							n	n1	Масса, кг
	L	n×250=L1	L2	L3	L4	L5	L6			
1.435.2-20.1 08.00.00.01	4275	16×250=4000	225	1296	—	1456	13	18	2	46.9
-01	4875	18×250=4550	325	1546	—	1546	13	20	2	53.4
-02	5615	21×250=5250	315	1296	3746	1512	23	23	3	61.5

1.* Размеры для справок.
2. Остальные Т.Т. по 1.435.2-20.1 00.00.00.00ТУ

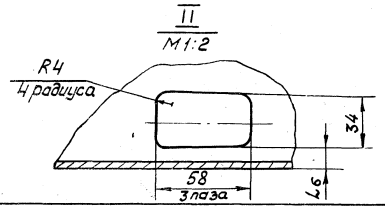

				1.435.2-20.1 08.00.00.01	
Разраб.	Хрисанова		23.04.82	Балка	Стадия: Р; Масса: См. черт.; Масштаб: 1:10
Пров.	Захарова		22.04.82		Лист; Листов 1
Т. контр.	Лебедев		22.04.82		
Рук. пр.	Захарова		22.04.82	Профиль прямоугольный 140×100×3 ТУ 14-2-361-79 / Вст3кп ГОСТ 14974-76	Гипроспецлегконструкция
Н. контр.	Чиркова		22.04.82		

17720-03 33 Копировал: Тарасова Формат А3

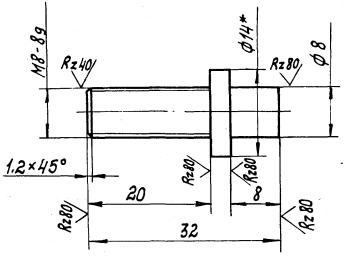

1. *Размер для справок.
2. Остальные технические требования по 1.435.2-20.1 00.00.00.00ТУ

				1.435.2-20.1 08.00.00.02		
Разраб.	Хрисанова		18.12.81	Шпилька	Стадия: Р	Масса: 0,016	Масштаб: 2:1
Пров.	Захарова		17.12.81			
Т.контр.	Ледяев		18.12.81		Лист	Листов 1
Рук. пр.	Захарова		17.12.81	Круг В14 ГОСТ 2590-71 / ВСт3кп2 ГОСТ 535-79	Гипростелегеконструкция	
Н.контр.	Чиркова		17.12.81			

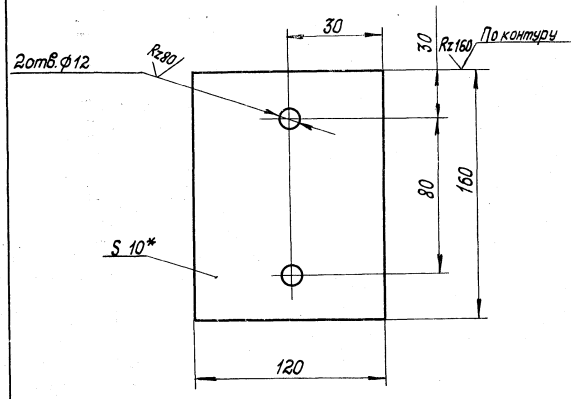

1. * Размер для справок.
2. Остальные технические требования по 1.435.2-20.1 00.00.00.00ТУ

Инв.№ подл. | Подп. и дата | Взам. инв.№

				1.435.2-20.1 08.00.00.03		
Разраб.	Хрисанова		18.12.81	Пята	Стадия: Р	Масса: 1,5	Масштаб: 1:2
Пров.	Захарова		17.12.81			
Т.контр.	Ледяев		18.12.81		Лист	Листов 1
Рук. пр.	Захарова		17.12.81	Лист Б-ЛН-10 ГОСТ 19903-74 / ВСт3кп2 ГОСТ 14637-79	Гипростелегеконструкция	
Н.контр.	Жеребцева		17.12.81			

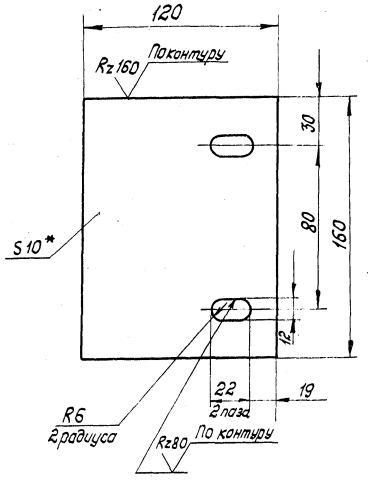

1.* Размер для справок.

2. Остальные технические требования по 1.435.2-20.1 00.00.00.00ТУ

				1.435.2-20.1 08.00.00.04		
Разраб.	Иванова		17.12.91	Пята	Стадия: Р	Масса: 1.47	Масштаб: 1:2
Пров.	Захарова		17.12.91		Лист	Листов 1
Т.контр.	Ледевев		17.12.91			
Рук. пр.	Захарова		17.12.91	Лист Б-ПН-10 ГОСТ 19903-74	Гипростальконструкция	
Н.контр.	Веневцева		17.12.91	ВСт3кп2 ГОСТ 14637-79		

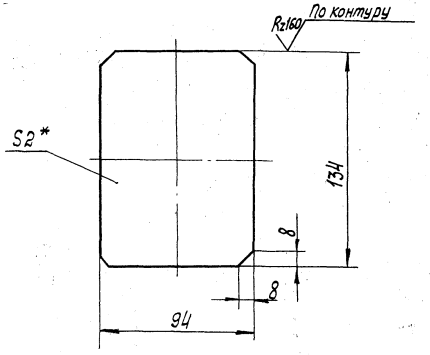

1.* Размер для справок.

2. Остальные технические требования по 1.435.2-20.1 00.00.00.00ТУ

Инв.№ подл. | Подп. и дата | Взам. инв.№

				1.435.2-20.1 08.00.00.05		
Разраб.	Хрисанова		18.12.91	Ребро	Стадия: Р	Масса: 0.197	Масштаб: 1:2
Пров.	Захарова		17.12.91		Лист	Листов 1
Т.контр.	Ледевев		18.12.91			
Рук. пр.	Захарова		17.12.91	Лист Б-ПН-2 ГОСТ 19903-74	Гипростальконструкция	
Н.контр.	Веневцева		17.12.91	ВСт3кп2 ГОСТ 16523-70		

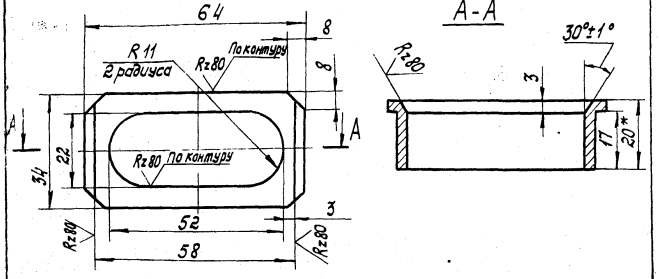

1.* Размер для справок.

2. Остальные технические требования по 1.435.2-20.1 00.00.00.00ТУ

				1.435.2-20.1 08.00.00.06			
Разраб.	Иванова		17.12.81	Втулка	Стадия	Масса	Масштаб
Пров.	Захарова		17.12.81		Р	0.149	1:1
Т.контр.	Лебедев		17.12.81		Лист	Листов 1	
Рук.пр.	Захарова		17.12.81	Лист Б-ПН-20ГОСТ19903-74	Гипроспецлегконструкция		
Н.контр.	Веневцева		17.12.81	В Ст3кп2ГОСТ14637-79			

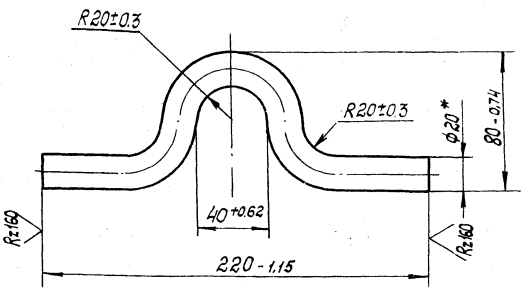

1.* Размер для справок.

2. Остальные технические требования по 1.435.2-20.1 00.00.00.00ТУ

				1.435.2-20.1 08.00.00.07			
Разраб.	Хрисанова		18.12.81	Скоба	Стадия	Масса	Масштаб
Пров.	Захарова		17.12.81		Р	0.73	1:1
Т.контр.	Лебедев		17.12.81		Лист	Листов 1	
Рук.пр.	Захарова		17.12.81	Круг В20ГОСТ2590-71	Гипроспецлегконструкция		
Н.контр.	Чиркова		17.12.81	ВСт3кпГОСТ535-79			

Взам.инв.№ | Подп. и дата | Инв.№ подл.

17720-03 36

Копировал Тарасова

Формат	Зона	Поз.	Обозначение	Наименование	Кол.	Примечание
				Документация		
А4			1.435.2-20.1 09.00.00.00 СБ	Сборочный чертеж		
				Детали		
А4		1	1.435.2-20.1 09.00.00.01	Втулка	1	
Б4		2	1.435.2-20.1 09.00.00.02	Платик		
				Лист Б-ПН-Т ГОСТ 19903-74		
				ВСт3кп2 ГОСТ 14637-79		
				35 × 120 мм	1	0,23 кг
			Различие исполнений	1.435.2-20.1 09.00.00.00	и	
			1.435.2-20.1 09.00.00.00	-01 по сборочному	чертежу	

Разраб.	Зотова		17.12.87
Пров.	Захарова		17.12.87
Рук. пр.	Захарова		17.12.87
Н. контр.	Веневцева		17.12.87
Утв.	Ледедев		17.12.87

1.435.2-20.1 09.00.00.00

Полупетля

Стадия	Лист	Листов
Р		1

Гипроспецгеконструкция

Копировал: Тарасова Формат А4

1.435.2-20.1 09.00.00.00

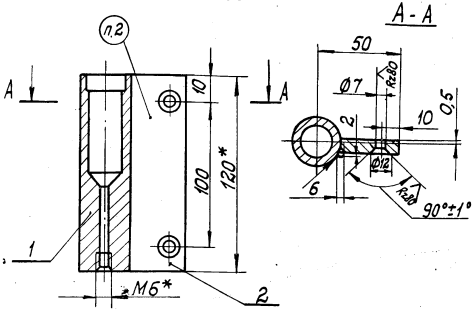

1.435.2-20.1 09.00.00.00 - 01 - зеркальное отражение

Остальное - см. 1.435.2-20.1 09.00.00.00

Обозначение	Шифр
1.435.2-20.1 09.00.00.00	Д 1
-01	Д 2

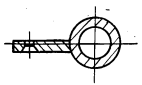

1.* Размеры для справок.

2. Маркировать по таблице Способ нанесения и шрифт по 1.435.2-20.1 00.00.00.00ТУ

3. Остальные Т.Т. по 1.435.2-20.1 00.00.00.00ТУ

Взам. инв. № | Подп. и дата | Инв. № подл.

1.435.2-20.1 09.00.00.00 СБ

Разраб.	Зотова		17.12.87
Пров.	Захарова		17.12.87
Т. контр.	Ледедев		17.12.87
Рук. пр.	Захарова		17.12.87
Н. контр.	Веневцева		17.12.87
Утв.	Ледедев		17.12.87

Полупетля

Сборочный чертеж

Стадия	Масса	Масштаб
Р	0.72	1:2
Лист	Листов 1	

Гипроспецгеконструкция

Копировал: Тарасова 17720-03 37 Формат А4

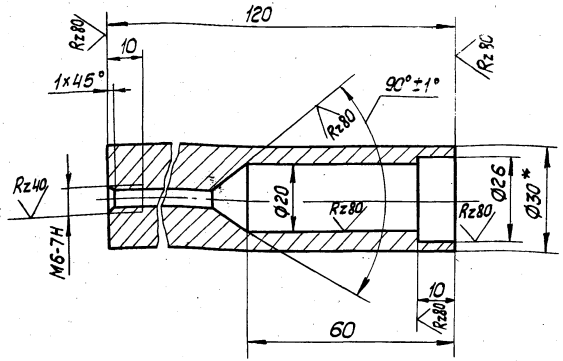

1.* Размер для справок.

2. Остальные технические требования по 1.435.2-20.1 00.00.00.00ТУ

Разраб.	Хрисанова		
Пров.	Захарова		
Т.контр	Котеленец		
Рук. пр	Захарова		
Н.контр	Веневцева		

1.435.2-20.1 09.00.00.01

Втулка

Стадия	Масса	Масштаб
Р	0,49	1:1
Лист	Листов 1	

Круг В30 ГОСТ 2590-71
ВСт3кп2 ГОСТ 535-79

Гипроспецлегконструкция

Копировал: Тарасова Формат А4

Формат	Зона	Поз.	Обозначение	Наименование	Кол.	Примечание
				Документация		
А4			1.435.2-20.1 10.00.00.00СБ	Сборочный чертеж		
				Детали		
А4		1	1.435.2-20.1 10.00.00.01	Стержень	1	
Б4		2	1.435.2-20.1 10.00.00.02	Платик		
				Лист Б-ЛН-7 ГОСТ 19903-74 ВСт3кп2 ГОСТ 14637-79		
				35х80мм	1	0,15 кг

Инв.№подл. | Подп. и дата | Взам.инв.№

Разраб.	Затова		
Пров.	Захарова		
Рук.пр.	Захарова		
Н.контр	Веневцева		
Утв.	Лебедев		

1.435.2-20.1 10.00.00.00

Полупетля Д3

Стадия	Лист	Листов
Р		1

Гипроспецлегконструкция

17720-03 38 Копировал: Тарасова Формат А4

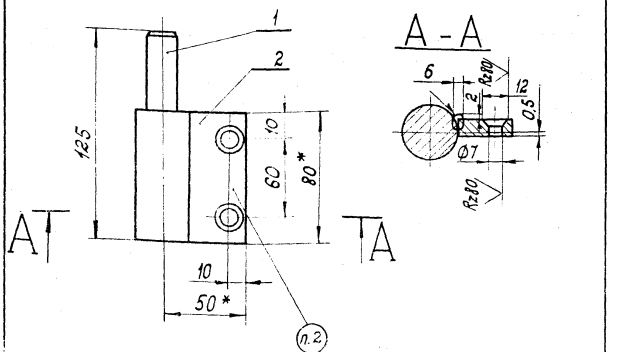

1.* Размеры для справок.

2. Маркировать Д3. Способ нанесения и шрифт по 1.435.2-20.1 00.00.00.00ТУ

3. Остальные в т. т. по 1.435.2-20.1 00.00.00.00ТУ

				1.435.2-20.1 10.00.00.00СБ			
Разраб.	Зотова		17.12.81	Полуприцепа Д3 Сборочный чертеж	Стадия	Масса	Масштаб
Пров.	Захарова		17.12.81		Р	0,5	1:2
Т.контр.	Лебедев		17.12.81		Лист	Листов 1	
Рук. пр.	Захарова		17.12.81		Гипроспецлегконструкция		
Н. контр.	Чиркова		17.12.81				
Утв.	Лебедев		17.12.81				

Инв.№ подл. | Подп. и дата | Взам.инв.№ | Инв.№ дубл. | Подп. и дата

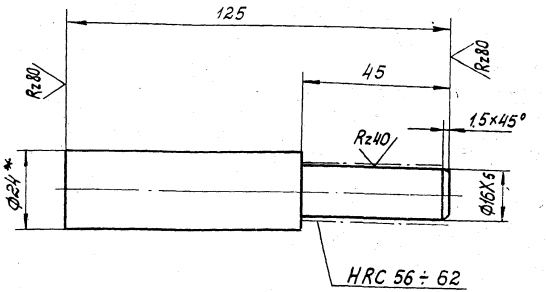

1.* Размер для справок.

2. Остальные технические требования по 1.435.2-20.1 00.00.00.00ТУ

				1.435.2-20.1 10.00.00.01			
Разраб.	Зотова		17.12.81	Стержень	Стадия	Масса	Масштаб
Пров.	Захарова		17.12.81		Р	0,35	1:1
Т.контр.	Лебедев		17.12.81		Лист	Листов 1	
Рук. пр.	Захарова		17.12.81		Гипроспецлегконструкция		
Н.контр.	Чиркова		17.12.81				
				Круг В24 ГОСТ 2590-71 / ВСт3кп2 ГОСТ 535-79			

Инв.№ подл. | Подп. и дата | Взам.инв.№ | Инв.№ дубл. | Подп. и дата

Формат	Зона	Поз.	Обозначение	Наименование	Кол.	
				Документация		
А4			1.435.2-20.1 11.00.00.00 СБ	Сборочный чертеж		
				Детали		
А4		1	1.435.2-20.1 11.00.00.01	Стержень	1	
Б4		2	1.435.2-20.1 11.00.00.02	Платик		
				Лист Б-ЛН-1 ГОСТ 19903-74 ВСт3кп2 ГОСТ 14637-79		
				35×120мм	1	0.23кг

Разраб.	Затова		23.04.82	1.435.2-20.1 11.00.00.00		
Пров.	Захарова		22.04.82	Полупетля Д4	Стадия	Лист	Листов
Рук. пр.	Захарова		22.04.82		Р		1
Н.контр.	Чиркова		22.04.82		Гипроспецлегконструкция		
Утв.	Леденев		22.04.82				

Копировал: Тарасова Формат А4

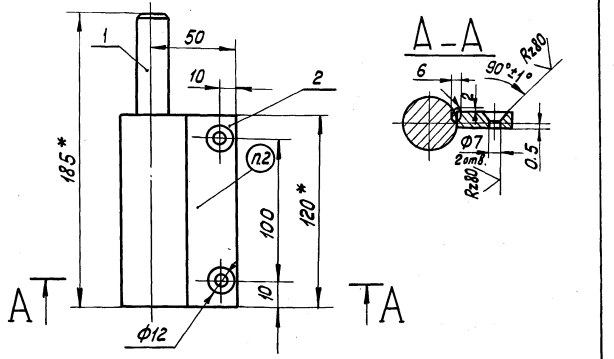

1.* Размеры для справок.
2. Маркировать Д4. Способ нанесения и шрифт по 1.435.2-20.1 00.00.00.00ТУ.
3. Остальные Т. Т. по 1.435.2-20.1 00.00.00.00ТУ

Инв.№подл. | Подп. и дата | Взам.инв.№

Разраб.	Затова		23.04.82	1.435.2-20.1 11.00.00.00 СБ		
Пров.	Захарова		22.04.82	Полупетля Д4 Сборочный чертеж	Стадия	Масса	Масштаб
Т.контр.	Леденев		22.04.82		Р	0.75	1:2
Рук. пр.	Захарова		22.04.82		Лист	Листов 1	
Н.контр.	Чиркова		22.04.82		Гипроспецлегконструкции		
Утв.	Леденев		22.04.82				

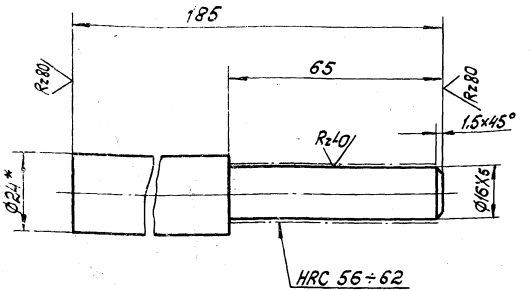

1.* Размер для справок.

2. Остальные технические требования по 1.435.2-20.1 00.00.00.00ТУ

Разраб.	Зотова		17.12.81	1.435.2-20.1 11.00.00.01			
Пров.	Захарова		17.12.81	Стержень	Стадия	Масса	Масштаб
Н. контр.	Ледедев		17.12.81		Р	0.53	1:1
Рук. пр.	Захарова		17.12.81		Лист	Листов 1	
Н. контр	Чиркова		17.12.81	Круг 824 ГОСТ 2590-71	Гипроспецлегконструкция		
Утв.	Крылов		17.12.81	ВСт3кп2 ГОСТ 535-79			

Инв. № подл. | Подп. и дата | Взам. инв. №

Формат	Зона	Поз.	Обозначение	Наименование	Кол.	Примечание
				Документация		
А3			1.435.2-20.1 12.00.00.00 СБ	Сборочный чертеж		
				Сборочные единицы		
А4		1	1.435.2-20.1 12.01.00.00	Каток	1	
А4		2	1.435.2-20.1 12.02.00.00	Кронштейн	1	
А4		3	1.435.2-20.1 12.03.00.00	Кронштейн	1	
				Детали		
А4		4	1.435.2-20.1 12.00.00.01	Оседержатель	1	
А4		5	1.435.2-20.1 12.00.00.02	Шайба	1	
				Стандартные изделия		
		6		Болт М10×25.58.019 ГОСТ 7798-70	2	

Разраб.	Юдин		16.12.81	1.435.2-20.1 12.00.00.00			
Пров.	Захарова		17.12.81	Ролик В	Стадия	Лист	Листов
Рук. пр.	Захарова		17.12.81		Р	1	2
Н. контр	Чиркова		17.12.81		Гипроспецлегконструкция		
Утв.	Ледедев		17.12.81				

Копировал: Тарасова

Формат	Зона	Поз.	Обозначение	Наименование	Кол.	Примечание
		7		Гайка М20.5.019		
				ГОСТ 5915-70	1	
		8		Гайка М20.5.019		
				ГОСТ 5916-70	1	
		9		Шайба 20.65Г.019		
				ГОСТ 6402-70	2	

				Документация		
А4			1.435.2-20.1 12.01.00.00 СБ	Сборочный чертеж		
				Детали		
А4		1	1.435.2-20.1 12.01.00.01	Корпус	1	
А4		2	1.435.2-20.1 12.01.00.02	Ось	1	
А4		3	1.435.2-20.1 12.01.00.03	Втулка	1	
А4		4	1.435.2-20.1 12.01.00.04	Крышка	1	
А4		5	1.435.2-20.1 12.01.00.05	Сальник	1	
А4		6	1.435.2-20.1 12.01.00.06	Прокладка	1	
				Стандартные изделия		
		7		Болт М6×16.58.019		
				ГОСТ 7798-70	4	
		8		Шайба 6.65Г.019		
				ГОСТ 6402-70	4	

Инв.№ подл. | Подп. и дата | Взам. инв.№

1.435.2-20.1 12.01.00.00

Разраб.	Юдин		22.01.88
Пров.	Захарова		22.01.88
Рук. пр	Захарова		22.01.88
Н. контр.	Веневцева		22.01.88
Утв.	Лебедев		22.01.88

Каток

Стадия	Лист	Листов
Р	1	2

Гипроспецлегконструкция

Формат	Зона	Поз.	Обозначение	Наименование	Кол.	Примечание
		9		Подшипник № 206		
				ГОСТ 8338-75	1	

1.435.2-20.1 12.01.00.00

Лист 2

Инв. № подл. | Подп. и дата | Взам. инв. №

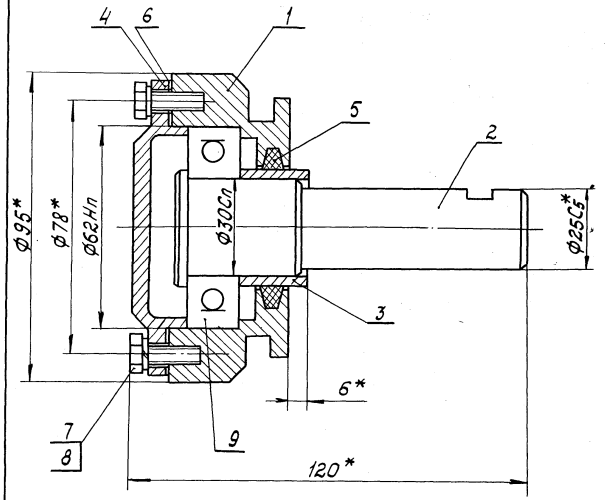

1.* Размеры для справок.

2. Остальные Т.Т. по 1.435.2-20.1 00.00.00.00 ТУ

Разраб.	Юдин		16.12.81
Пров.	Захарова		17.12.81
Т. контр.	Лебедев		17.12.81
Рук. пр.	Захарова		17.12.81
Н. контр.	Веневцева		17.12.81
Утв.	Лебедев		17.12.81

1.435.2-20.1 12.01.00.00 СБ

Каток

Сборочный чертеж

Стадия	Масса	Масштаб
Р	2,0	1:1

Лист | Листов 1

Гипроспецлегконструкция

Инв. № подл. | Подп. и дата | Взам. инв. №

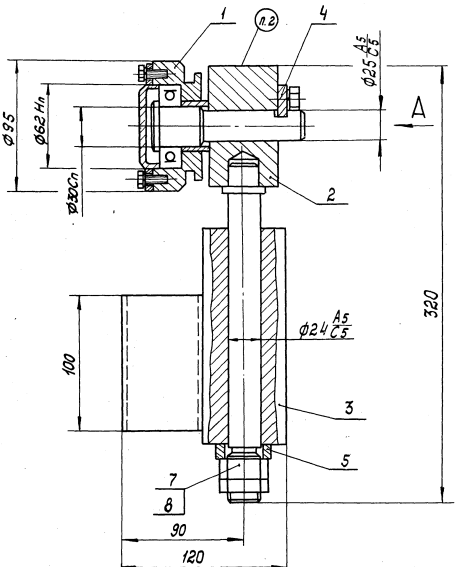

Вид А

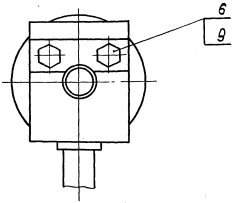

1. Размеры для справок.
2. Маркировать В. Способ нанесения и шрифт по 1.435.2-20.1 00.00.00.00ТУ
3. Остальные Т. Т. по 1.435.2-20.1 00.00.00.00ТУ

				1.435.2-20.1 12.00.00.00 СБ			
Разраб.	Юдин		16.12.81	Ролик В Сборочный чертеж	Стадия	Масса	Масштаб
Пров.	Захарова		17.12.81		Р	8.6	1:2
Т.контр.	Лебедев		17.12.81		Лист	Листов 1	
Рук.пр.	Захарова		17.12.81		Гипроспецлегконструкция		
Н.контр.	Веневцева		17.12.81				
Утв.	Лебедев		17.12.81				

177 ... 03 44

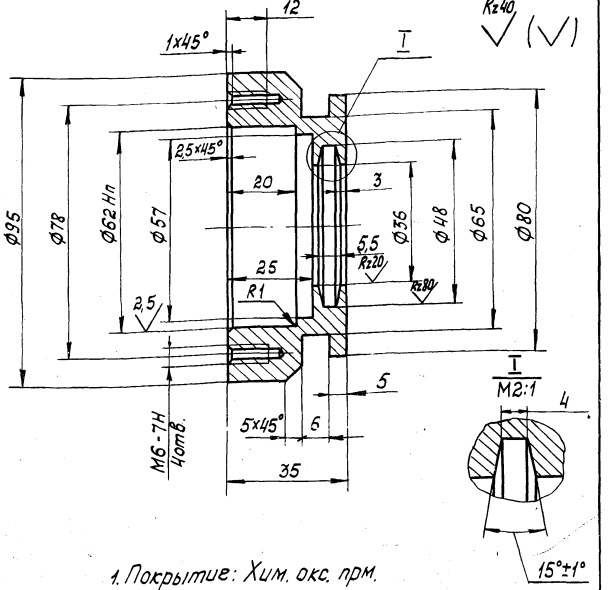

1. Покрытие: Хим. окс. прм.
2. Остальные Т. Т. по 1.435.2-20.1 00.00.00.00ТУ

				1.435.2-20.1 12.01.00.01		
Разраб.	Юдин		16.12.86	Корпус	Стадия: Р	Масса: 0,95	Масштаб: 1:1
Пров.	Захарова		17.12.86		Лист	Листов 1
Т.контр.	Ледедев		17.12.86			
Рук.пр.	Захарова		17.12.86	Круг 8100 ГОСТ 2590-71 / ВСт3пс ГОСТ 535-79	Гипроспецлегконструкция	
Н.контр.	Чуркова		17.12.86			

Инв.№ подл. | Подп. и дата | Взам. инв.№

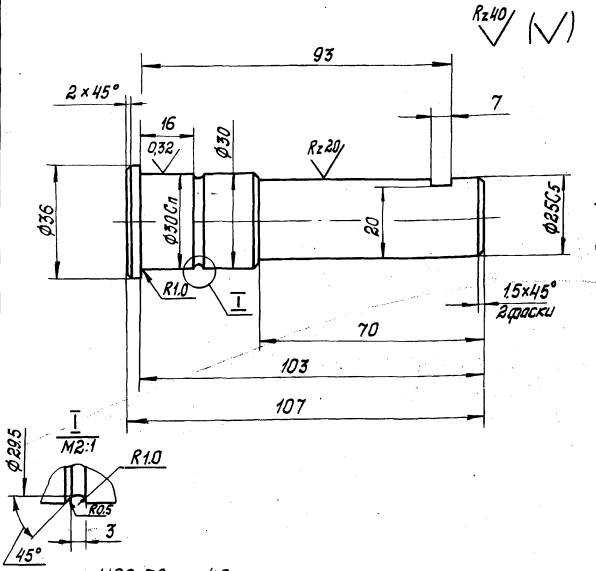

1. HRC 30.... 40
2. Покрытие: Хим. окс. прм.
3. Остальные Т. Т. по 1.435.2-20.1 00.00.00.00ТУ

				1.435.2-20.1 12.01.00.02		
Разраб.	Юдин		16.12.86	Ось	Стадия: Р	Масса: 0,48	Масштаб: 1:1
Пров.	Захарова		17.12.86		Лист	Листов 1
Т.контр.	Ледедев		17.12.86			
Рук. пр.	Захарова		17.12.86	Круг 837 ГОСТ 2590-71 / ВСт3пс ГОСТ 535-79	Гипроспецлегконструкция	
Н.контр.	Чуркова		17.12.86			

Инв.№ подл. | Подп. и дата | Взам. инв.№

Rz40 (√)

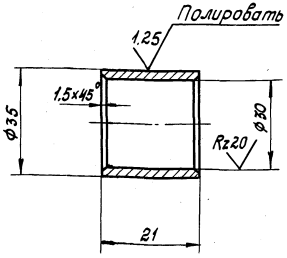

1. Покрытие: Хим. окс. прм.
2. Остальные Т.Т. по 1.435.2-20.1 00.00.00.00ТУ

				1.435.2-20.1 12.01.00.03			
Разраб.	Юдин		16.12.81	Втулка	Стадия	Масса	Масштаб
Пров.	Захарова		17.12.81		Р	0.04	1:1
Т.контр.	Лебедев		17.12.81		Лист	Листов 1	
Рук.пр.	Захарова		17.12.81	Труба 36×4 ГОСТ 8734-75 / ВСт3пс2 ГОСТ 8733-74	Гипроспецлегконструкция		
Н.контр.	Чиркова		11.12.81				

Копировал: Тарасова Формат А4

Взим.инв.№ | Подп. и дата | Инв.№ подл.

Rz40 (√)

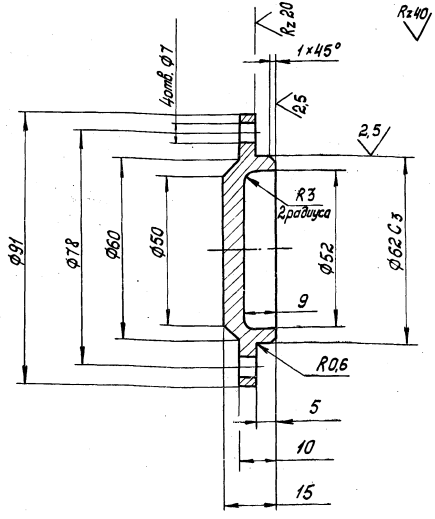

1. Покрытие: Хим. окс. прм.
2. Остальные Т.Т. по 1.435.2-20.1 00.00.00.00 ТУ

				1.435.2-20.1 12.01.00.04			
Разраб.	Юдин		16.12.81	Крышка	Стадия	Масса	Масштаб
Пров.	Захарова		17.12.81		Р	0.32	1:1
Т.контр.	Лебедев		17.12.81		Лист	Листов 1	
Рук.пр.	Захарова		17.12.81	Круг В95 ГОСТ 2590-71 / ВСт3пс ГОСТ 535-79	Гипроспецлегконструк		
Н.контр.	Чиркова		11.12.81				

17728-03 46

Копировал: Тарасова Формат А4

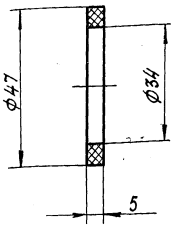

				1.435.2-20.1 12.01.00.05		
Разраб.	Юдин		16.12.81	Сальник	Стадия: Р	Масса: —	Масштаб: 1:1
Пров.	Захарова		17.12.81		Лист	Листов 1
Т.контр.	Лебедев		17.12.81			
Рук. пр.	Захарова		17.12.81	Вайлок ГОСТ 6418-67	Гипроспецлегконструкция	
Н.контр.	Чиркова		17.12.81			

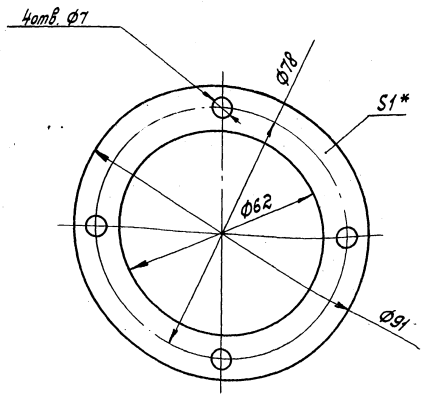

1.* Размер для справок.

2. Остальные Т. Т. по 1.435.2-20.1 00.00.00.00ТУ

Инв.№ подл. | Подп. и дата | Взам.инв.№

				1.435.2-20.1 12.01.00.06		
Разраб.	Юдин		16.12.81	Прокладка	Стадия: Р	Масса: 0.007	Масштаб: 1:1
Пробер	Захарова		17.12.81		Лист	Листов 1
Т.контр.	Лебедев		17.12.81			
Рук. пр.	Захарова		17.12.81	Паронит ПОН1 ГОСТ 481-80	Гипроспецлегконструкция	
Н.контр.	Чиркова		17.12.81			

Копировал: тарасова Формат А4

Формат	Зона	Поз.	Обозначение	Наименование	Кол.	Примечание
				Документация		
А3			1.435.2-20.1 12.02.00.00.СБ	Сборочный чертеж		
				Детали		
А4		1	1.435.2-20.1 12.02.00.01	Корпус	1	
А4		2	1.435.2-20.1 12.02.00.02	Ось	1	

Разраб.	Юдин		16.12.81
Провер.	Захарова		17.12.81
Рук. пр.	Захарова		17.12.81
Н. контр.	Веневцева		17.12.81
Утв.	Лебедев		17.12.81

1.435.2-20.1 12.02.00.00

Кронштейн

Стадия	Лист	Листов
Р		1

Гипроспецлегконструкция

Копировал: Тарасова

Формат А4

Rz 80

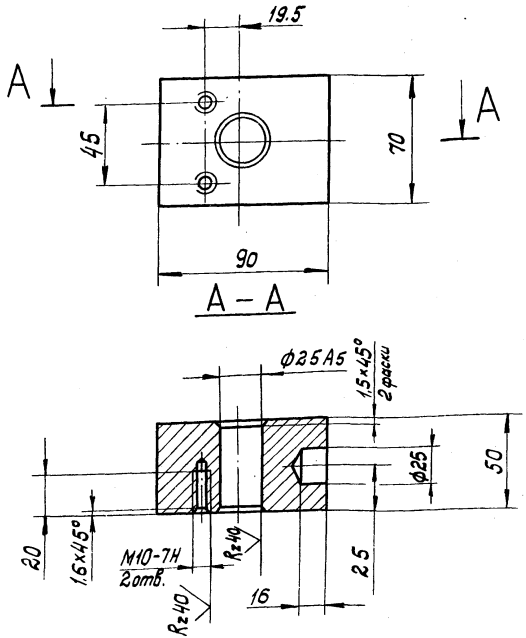

Остальные Т. Т. по 1.435.2-20.1 00.00.00.00ТУ

Инв. № подл. | Подп. и дата | Взам. инв. №

Разраб.	Юдин		16.12.81
Пров.	Захарова		17.12.81
Т. контр.	Лебедев		17.12.81
Рук. пр.	Захарова		17.12.81
Н. контр.	Веневцева		17.12.81

1.435.2-20.1 12.02.00.01

Корпус

Стадия	Масса	Масштаб
Р	2,2	1
Лист	Листов	

Лист: Б-ПН-53 ГОСТ 19903-74 / Вст 3кп2 ГОСТ 14637-79

Гипроспецлегконстр.

17120-03 48

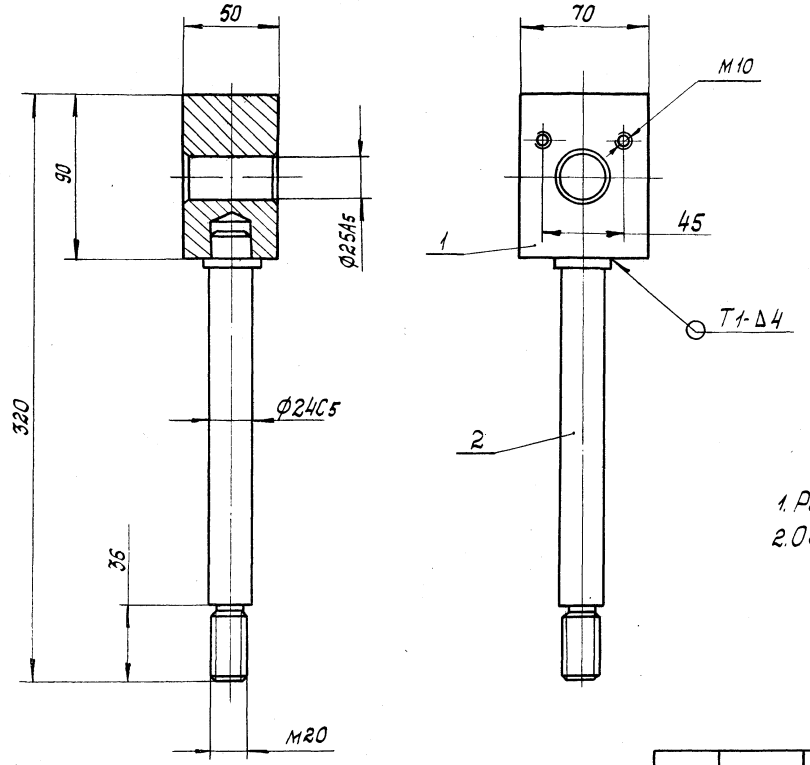

1. Размеры для справок.
2. Остальные Т.Т. по 1.435.2-20.1 00.00.00.00ТУ

				1.435.2-20.1 12.02.00.00 СБ		
				Кронштейн Сборочный чертеж	Стадия	Масса	Масштаб
					Р	3.03	1:2
					Лист	Листов 1	
Разраб	Юдин		16.12.87		Гипроспецлегконструкция		
Пров.	Захарова		17.12.87				
Т.контр	Лебедев		17.12.87				
Рук.пр	Захарова		17.12.87				
Н.контр	Веневцева		17.12.87				
Утв.	Лебедев		17.12.87				

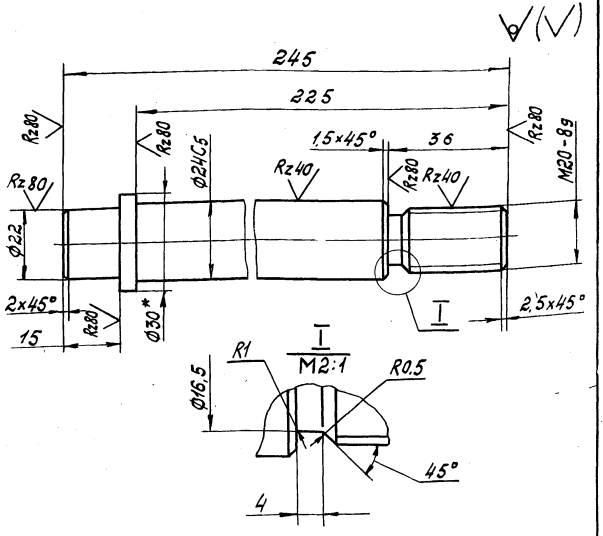

1.* Размер для справок.
2. Остальные Т. Т. по 1.435.2-20.1 00.00.00.00ТУ

Разраб.	Юдин		14.12.81
Пров.	Захарова		17.12.81
Т. контр.	Леденев		18.12.81
Рук. пр.	Захарова		17.12.81
Н. контр.	Веневцева		17.12.81

1.435.2-20.1 12.02.00.02

Ось

Стадия	Масса	Масштаб
Р	0,83	1:1
Лист	Листов 1	

Круг В30 ГОСТ 2590-71 / ВСт3кп2 ГОСТ 535-79

Гипроспецтяжстройконструкция

Копировал: Тарасова Формат А4

Формат	Зона	Поз.	Обозначение	Наименование	Кол.	Примечание
				Документация		
А4			1.435.2-20.1 12.03.00.00 СБ	Сборочный чертеж		
				Детали		
А4		1	1.435.2-20.1 12.03.00.01	Втулка	1	
А4		2	1.435.2-20.1 12.03.00.02	Скоба	1	
А4		3	1.435.2-20.1 12.03.00.03	Ребро	1	

Инв. № подл. | Подп. и дата | Взам. инв. №

1.435.2-20.1 12.03.00.00

Разраб.	Юдин		14.12.81
Пров.	Захарова		17.12.81
Рук. пр.	Захарова		17.12.81
Н. контр.	Чиркова		17.12.81
Утв.	Леденев		18.12.81

Кронштейн

Стадия	Лист	Листов
Р		1

Гипроспецтяжстройконструкция

17720-03 50

Копировал: Тарасова Формат А4

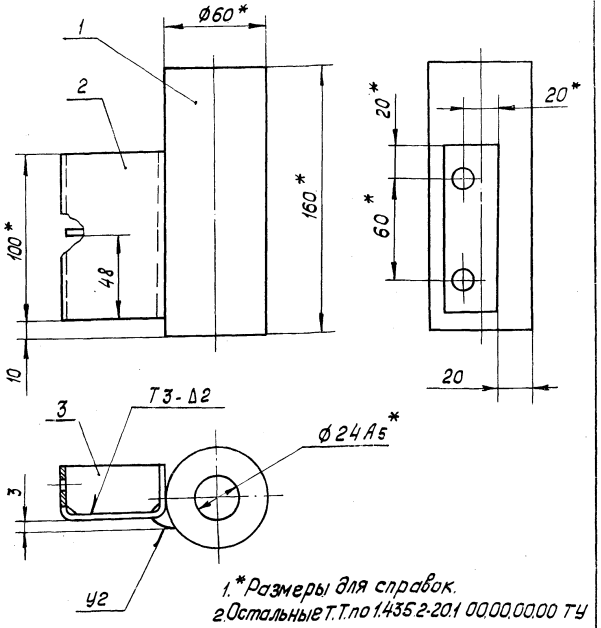

1.*Размеры для справок.
2.Остальные Т.Т.по 1.435.2-20.1 00.00.00.00 ТУ

				1.435.2-20.1 12.03.00.00 СБ		
Разраб.	Юдин		22.04.82	Кронштейн Сборочный чертеж	Стадия	Масса	Масштаб
Пров.	Захарова		22.04.82		Р	3,3	1:2
Т.контр	Леведев		22.04.82		Лист	Листов 1	
Рук.пр	Захарова		22.04.82		Гипроспецлегконструкция		
Н.контр	Чиркова		22.04.82				
Утв.	Леведев		22.04.82				

Копировал: Тарасова Формат А4

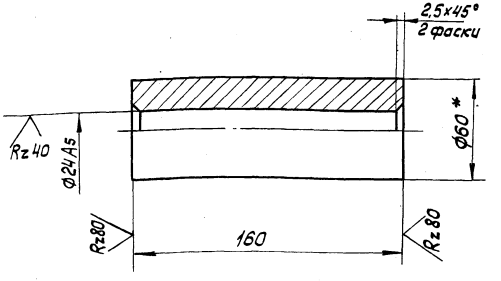

1.*Размер для справок.
2.Остальные Т.Т.по 1.435.2-20.1 00.00.00.00 ТУ

				1.435.2-20.1 12.03.00.01		
Разраб.	Юдин		22.04.82	Втулка	Стадия	Масса	Масштаб
Пров.	Захарова		22.04.82		Р	2,98	1:2
Т.контр	Леведев		22.04.82		Лист	Листов 1	
Рук.пр	Захарова		22.04.82	Круг В60 ГОСТ 2590-71 / ВСт3кп2 ГОСТ 535-79	Гипроспецлегконструкция		
Н.контр	Чиркова		22.04.82				

Инв.№подл. | Подп. и дата | Взам.инв.№

17720-03 51 Копировал: Тарасова Формат А4

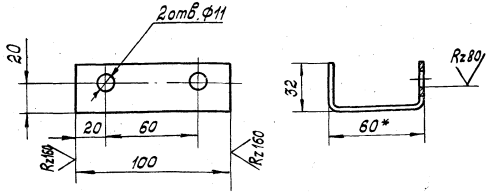

1.* Размеры для справок.

2. Остальные Т. Т. по 1.435.2-20.1 00.00.00.00ТУ

				1.435.2-20.1 12.03.00.02			
Разраб.	Юдин		16.12.86	Скоба	Стадия	Масса	Масштаб
Пров.	Захарова		17.12.86		Р	0,22	1:2
Т. контр.	Лебедев		16.12.86		Лист	Листов 1	
Рук. пр.	Захарова		17.12.86	Швеллер 60×32×25/ГОСТ 8278-75 / ВСт 3кп ГОСТ 11474-76	Гипроспецлегконструкция		
Н. контр.	Чиркова		17.12.86				

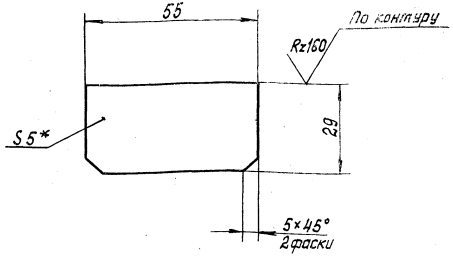

1.* Размер для справок.

2. Остальные Т. Т. по 1.435.2-20.1 00.00.00.00ТУ

Инв.№ подл.	Подп. и дата	Взам.инв.№		1.435.2-20.1 12.03.00.03			
				Ребро	Стадия	Масса	Масштаб
Разраб.	Юдин		16.12.86		Р	0.06	1:2
Пров.	Захарова		17.12.86		Лист	Листов 1	
Т. контр.	Лебедев		16.12.86				
Рук. пр.	Захарова		17.12.86	Лист 5-ПН-5 ГОСТ 19903-74 / ВСт 3кп2 ГОСТ 14637-79	Гипроспецлегконструкция		
Н. контр.	Чиркова		17.12.86				

17720-03 52

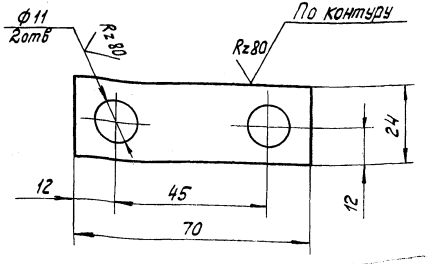

1. Покрытие: Хим. Окс. прм.
2. Остальные Т. Т. по 1.435.2-20.1 00.00.00.00ТУ

				1.435.2-20.1 12.00.00.01			
Разраб.	Юдин		16.12.81	Оседержатель	Стадия	Масса	Масштаб
Пров.	Захарова		17.12.81		Р	0,088	1:1
Т.контр.	Ледедев		17.12.81		Лист	Листов 1	
Рук.пр.	Захарова		17.12.81	Лист Б-ПН-6 ГОСТ 19903-74	Строспецлегконструкция		
Н.контр.	Чиркова		17.12.81	Вст3кп2 ГОСТ 14637-79			

Инв.№ подл. | Подп. и дата | Взам.инв.№

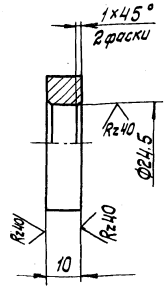

1. Покрытие: Хим. Окс. прм.
2. Остальные Т. Т. по 1.435.2-20.1 00.00.00.00ТУ

				1.435.2-20.1 12.00.00.02			
Разраб.	Юдин		16.12.81	Шайба	Стадия	Масса	Масштаб
Пров.	Захарова		17.12.81		Р	0,061	1:1
Т.контр.	Ледедев		17.12.81		Лист	Листов 1	
Рук.пр.	Захарова		17.12.81	Круг В40 ГОСТ 2590-71	Строспецлегконструкция		
Н.контр.	Чиркова		17.12.81	Вст3кп2 ГОСТ 535-79			

Инв.№ подл. | Подп. и дата | Взам.инв.№

Формат	Зона	Поз.	Обозначение	Наименование	Кол.	Примечание
				Документация		
А4			1.435.2-20.1 13.00.00.00СБ	Сборочный чертеж		
				Детали		
А4		1	1.435.2-20.1 13.00.00.01	Ручка	1	
А4		2	1.435.2-20.1 13.00.00.02	Втулка	1	

Разраб.	Затова			1.435.2-20.1 13.00.00.00	
Пров.	Захарова			Ручка Б	Стадия Р; Лист; Листов 1
Рук. пр.	Захарова				Строспецлегконструкция
Н. контр.	Чиркова				
Утв.	Медведев				

Копировал: Тарасова Формат А4

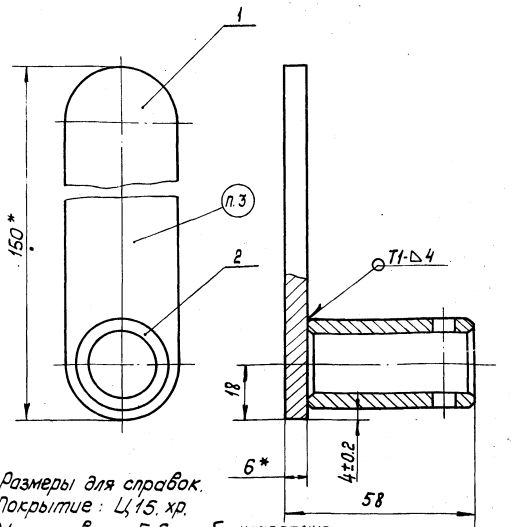

1.* Размеры для справок.
2. Покрытие: Ц.15.хр.
3. Маркировать Б. Способ нанесения и шрифт по 1.435.2-20.1 00.00.00.00ТУ
4. Остальное Т.Т. по 1.435.2-20.1 00.00.00.00ТУ

Взам. инв. № | Подп. и дата | Инв. № подл.

Разраб.	Затова			1.435.2-20.1 13.00.00.00СБ	
Пров.	Захарова			Ручка Б	Стадия Р; Масса 0,36; Масштаб 1:1
Т. контр.	Медведев			Сборочный чертеж	Лист; Листов 1
Рук. пр.	Захарова				Строспецлегконструкция
Н. контр.	Чиркова				
Утв.	Медведев				

17720-03 54 Копировал: Тарасова Формат А4

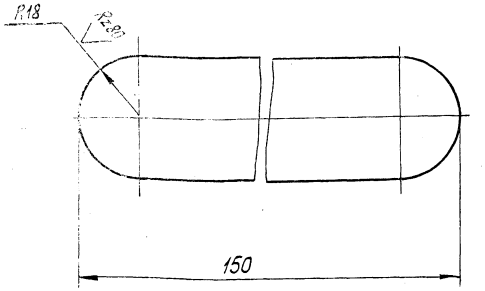

1. Острые кромки притупить радиусом R2.
2. Остальные Т. Т. по 1.435.2-20.1 00.00.00.00ТУ

				1.435.2-20.1 13.00.00.01			
Разраб	Зотова	Зотов	17.12.81	Ручка	Стадия	Масса	Масштаб
Пров.	Захарова	[signature]	17.12.81		Р	0.24	1:1
Т. контр	Лебедев	[signature]	17.12.81		Лист	Листов 1	
Рук. пр	[illegible]	[signature]	[illegible]	Подпись В 55 ГОСТ 103-76			
Н. контр	[illegible]	[illegible]	[illegible]	ВСт3кп2 ГОСТ 535-79	Гипроспецлегконструкция		

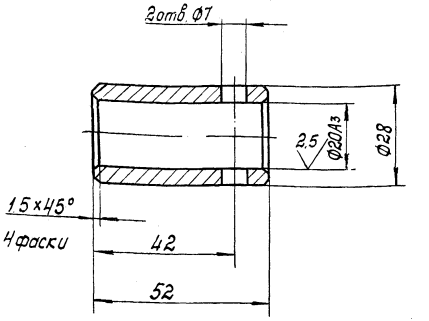

Остальные Т. Т. по 1.435.2-20.1 00.00.00.00ТУ

				1.435.2-20.1 13.00.00.02			
Разраб.	Зотова	Зотов	17.12.81	Втулка	Стадия	Масса	Масштаб
Пров.	Захарова	[signature]	17.12.81		Р	0,12	1:1
Т. контр	Лебедев	[signature]	17.12.81		Лист	Листов 1	
Рук. пр	Захарова	[signature]	17.12.81	Круг В 30 ГОСТ 2590-71			
Н. контр	Чиркова	[signature]	17.12.81	ВСт3кп2 ГОСТ 535-79	Гипроспецлегконструкция		

Взам. инв. | Подп. и дата | Инв. № подл.

17720-03 55

Копировал Тарасова Формат А4

Rz80 ▽(▽)

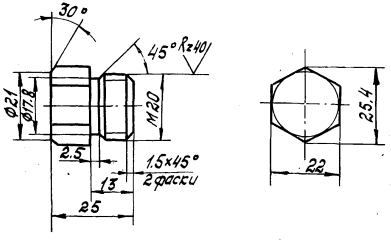

1. Покрытие: Хим. окс. прм.
2. Остальные Т. Т. по 1.435.2-201. 00.00.00.00ТУ

				1.435.2-20.1 00.00.00.01		
Разраб.	Захарова		17.12.81	Пробка	Стадия: Р	Масса: 0.07	Масштаб: 1:1
Пров.	Лебедев		17.12.81		Лист	Листов 1
Т. контр.	Лебедев		17.12.81			
Рук. пр.	Захарова		17.12.81			
Н. контр.	Веневцева		17.12.81	В Ст 3 кп 2 ГОСТ 380-71	Гипроспецлегконструкция	

Копировал: Тарасова Формат А4

Rz80 ▽(▽)

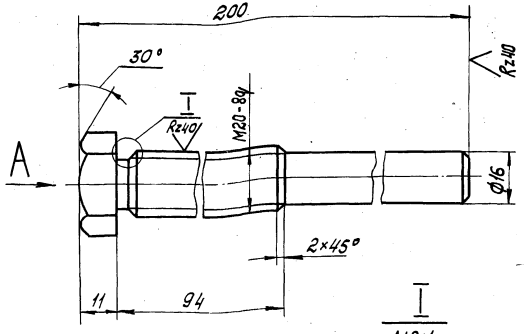

Вид А

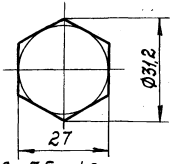

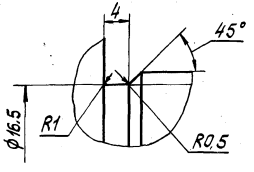

1. HRC 35...40
2. Покрытие: Хим. окс. прм.
3. Остальные Т.Т. по 1.435.2-201 00.00.00.00ТУ

Инв. № подл. | Подп. и дата | Взам. инв. №

				1.435.2-201 00.00.00.02		
Разраб.	Зотова		17.12.81	Винт	Стадия: Р	Масса: 0.43	Масш: 1
Пров.	Захарова		17.12.81		Лист	Листов
Т. контр.	Лебедев		17.12.81			
Рук. пр.	Захарова		17.12.81			
Н. контр.	Веневцева		17.12.81	Круг В-32 ГОСТ 2590-71 / 45 ГОСТ 1050-74	Гипроспецлегконстр.	

17-20-03 56

Rz 80

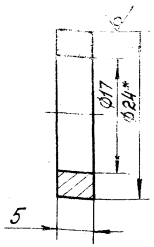

1.* Размер для справок.
2. Покрытие : Хим. Окс. прм.
3. Остальные т.т. по 1.435.2-20.1 00.00.00.00ТУ

				1.435.2-20.1 00.00.00.03			
Разраб.	Захарова		17.11.81	Шайба	Стадия	Масса	Масштаб
Пров.	Лебедев		17.12.81		Р	0,008	2:1
Т. контр.	Лебедев		17.12.81		Лист	Листов 1	
Нач. пр.	Захарова		17.11.81	Круг В 24 ГОСТ 2590-71 / ВСт3кп ГОСТ 535-79	Гипроспецлегконструкция		
Н. контр.	Веневцева		17.11.81				

Rz 40

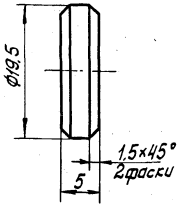

1. HRC 35 ... 40
2. Покрытие: Хим. Окс прм.
3. Остальные т.т. по 1.435.2-20.1 00.00.00.00ТУ

Взам. инв. №
Подп. и дата
Инв. № подл.

				1.435.2-20.1 00.00.00.04			
Разраб.	Захарова		17.11.81	Прокладка	Стадия	Масса	Масштаб
Пров.	Лебедев		17.12.81		Р	0,011	2:1
Т. контр.	Лебедев		17.12.81		Лист	Листов 1	
Нач. пр.	Захарова		17.11.81	Круг В 22 ГОСТ 2590-71 / Сталь 45 ГОСТ 535-79	Гипроспецлегконструкция		
Н. контр.	Веневцева		17.11.81				

17720-03 57

1.435.2-20.1 00.00.00.05

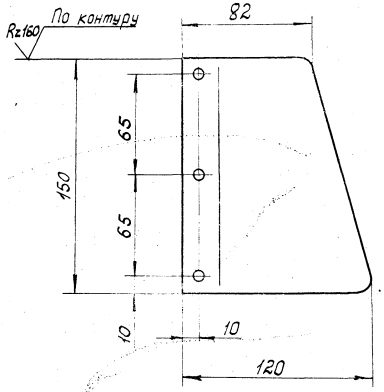

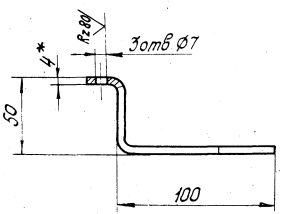

1.435.2-20.1 00.00.00.05-01 - зеркальное отражение.

Остальное - см - 1.435.2-20.1 00.00.00.05

М1:4

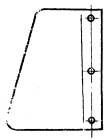

1.* Размер для справок.

2. Покрытие: Ц.15. хр.

3. Остальные технические требования по 1.435.2-20.1 00.00.00.00 ТУ

					1.435.2-20.1 00.000005			
					Ручка	Стадия	Масса	Масштаб
						Р	0.7	1:2
Разраб.	Затова			17.12.81		Лист	Листов 1	
Пров.	Захарова			17.12.81				
Т.контр.	Лебедев			17.12.81				
Рук.пр.	Затова			17.12.81				
Н.контр.	Веневцева			17.12.81	Лист 5-ПН-4 ГОСТ 19903-74 ВСт3кп2 ГОСТ 14637-79	Проектпрегаконструкция		

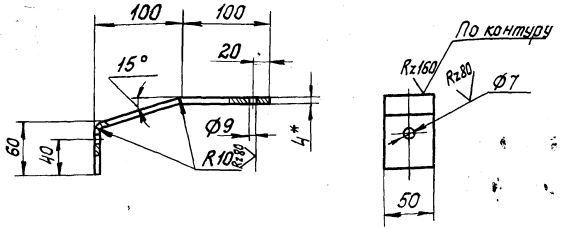

1. * Размер для справок.
2. Остальные технические требования по 1.435.2-20.1 00.00.00.00ТУ

Разраб.	Затова		17.12.81
Пров.	Захарова		17.12.81
Т. контр.	Лебедев		17.12.81
Рук. пр.	Захарова		17.12.81
Н. контр.	Веневцева		17.12.81

1.435.2-20.1 00.00.00.06

Кронштейн

Стадия	Масса	Масштаб
Р	0,42	1:4
Лист	Листов 1	

Лист Б-ПН-4 ГОСТ 19903-74
ВСт3кп2 ГОСТ 14637-79

Гипроспецлегконструкция

Инв. № подл. | Подп. и дата | Взам. инв. №

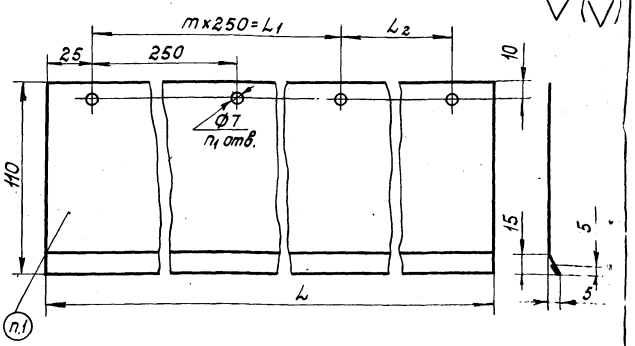

Обозначение	Шифр	Размеры, мм L	L1	L2	m	n1	Масса, кг.
1.435.2-20.1 00.00.00.07	Ж1	3050	2750	250	11	13	2.39
-01	Ж2	3550	3250	250	13	15	2.79
-02	Ж3	1275	1000	225	4	6	1.00
-03	Ж4	1375	1000	325	4	6	1.08
-04	Ж5	2615	2250	315	9	11	2.06

1. Маркировать по таблице. Способ нанесения и шрифт по 1.435.2-20.1 00.00.00.00ТУ
2. Остальные Т. Т. по 1.435.2-20.1 00.00.00.00ТУ

Разраб.	Затова		17.12.81
Пров.	Захарова		17.12.81
Т. контр.	Лебедев		17.12.81
Рук. пр	Захарова		17.12.81
Н. контр.	Веневцева		17.12.81

1.435.2-20.1 00.00.00.07

Стенка

Стадия	Масса	Масштаб
Р	см. табл.	1:2
Лист	Листов 1	

Листовая оцинкованная
Б-ПН-0,8 х 1250 ГОСТ 19904-74
ВСт3кп ГОСТ 14918-80

Гипроспецлегконструкция

Инв. № подл. | Подп. и дата | Взам. инв. №

Формат	Зона	Поз.	Обозначение	Наименование	Кол. на исполн. 1.435.2-20.1 20.00.00.00 -										Примечание
					–	01	02								
				Сборочные единицы											
А4			1.435.2-20.1 20.01.00.00	Колесоотбойник	4	4	4								
А4			1.435.2-20.1 20.02.00.00	Упор	3	3	4								
				Детали											
А4			1.435.2-20.1 20.00.00.01	Распорка	1										
			-01	Распорка		1									
			-02	Распорка			1								

				1.435.2-20.1 20.00.00.00	
Разраб.	Захарова	[signature]	22.04.82	Комплект монтажных частей	Стадия: Р; Лист: 1; Листов: 2
Пров.	Лебедев	[signature]	22.04.82		Гипроспецлегконструкция
Рук. пр.	Захарова	[signature]	22.04.82		
Н.контр.	Веневцева	[signature]	22.04.82		
Утв.	Лебедев	[signature]	22.04.82		

Копировал: Тарасова Формат А4

Инв№ подл.	Подп. и дата	Взам.инв№

Формат	Зона	Поз.	Обозначение	Наименование	Кол. на исполн. 1.435.2-20.1 20.00.00.00-										Примечание
					–	01	02								
				Стандартные изделия											
				Болт М10×25.58.019											
				ГОСТ 7798-70	4	4	4								

17720-03 60

1.435.2-20.1 20.00.00.00 Лист 2

Копировал: Тарасова Формат А4

Формат	Зона	Поз.	Обозначение	Наименование	Кол.	Примечание
				Документация		
А4			1435.2-20.1 20.01.00.00 СБ	Сборочный чертеж		
				Детали		
А4		1	1.435.2-20.1 20.01.00.01	Каркас	2	
А4		2	1435.2-20.1 20.01.00.02	Перемычка	1	

				1.435.2-20.1 20.01.00.00			
Разраб.	Захарова		17.12.87	Колесоотбойник	Стадия	Лист	Листов
Пров.	Лебедев		13.12.87		Р		1
Рук. пр.	Захарова		17.12.87		Гипроспецлегконструкция		
Н. контр.	Веневцева		17.12.87				
Утв.	Лебедев		17.12.87				

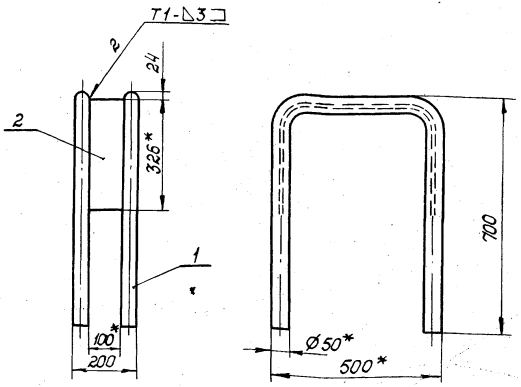

1. * Размеры для справок.
2. Остальные т. т. по 1.435.2-20.1 00.00.00.00 ТУ

Инв.№ подл. | Подп. и дата | Взам. инв.№

				1.435.2-20.1 20.01.00.00 СБ			
Разраб.	Захарова		17.12.87	Колесоотбойник	Стадия	Масса	Масшт.
Пров.	Лебедев		13.12.87	Сборочный чертеж	Р	14.5	1:10
Т. контр.	Лебедев		13.12.87		Лист	Листов 1	
Рук. пр.	Захарова		17.12.87		Гипроспецлегконструкция		
Н. контр.	Веневцева		17.12.87				
Утв.	Лебедев		17.12.87				

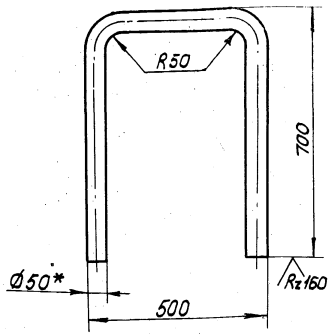

1.* Размер для справок.
2. Длина развертки L=1735,5мм.
3. Остальные т.т. по 1.435.2-20.1 00.00.00.00 ТУ

				1.435.2-20.1 20.01.00.01			
Разраб.	Захарова		17.12.81	Каркас	Стадия	Масса	Масштаб
Пров.	Лебедев		17.12.81		Р	6,04	1:10
Т. контр.	Лебедев		17.12.81		Лист	Листов 1	
Рук. пр.	Захарова		17.12.81	Труба 50×3 ГОСТ 8732-78 / А10 ГОСТ 8731-74	Гипроспецлегконструкция		
Н. контр.	Веневцева		17.12.81				

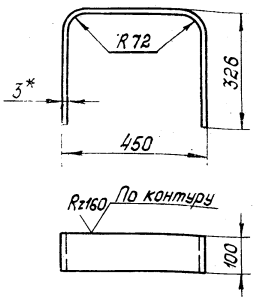

1.* Размер для справок.
2. Остальные Т.Т. по 1.435.2-20.1 00.00.00.00 ТУ

Инв.№подл. | Подп. и дата | Взам.инв.№

				1.435.2-20.1 20.01.00.02			
Разраб	Захарова		17.12.81	Перемычка	Стадия	Масса	Масштаб
Пров.	Лебедев		17.12.81		Р	2,42	1:11
Т. контр	Лебедев		17.12.81		Лист	Листов	
Рук. пр.	Захарова		17.12.81	Лист Б-ЛН-3 ГОСТ 19903-74 / ВСт3кп 2 ГОСТ 16523-70	Гипроспецлегконстру		
Н. контр.	Веневцева		17.12.81				

17720-03 62

Формат	Зона	Поз.	Обозначение	Наименование	Кол.	Примечание
				Документация		
А4			1.435.2-20.1 20.02.00.00 СБ	Сборочный чертеж		
				Детали		
А4		1	1.435.2-20.1 20.02.00.01	Упор	1	
А4		2	1.435.2-20.1 20.02.00.02	Анкер	2	

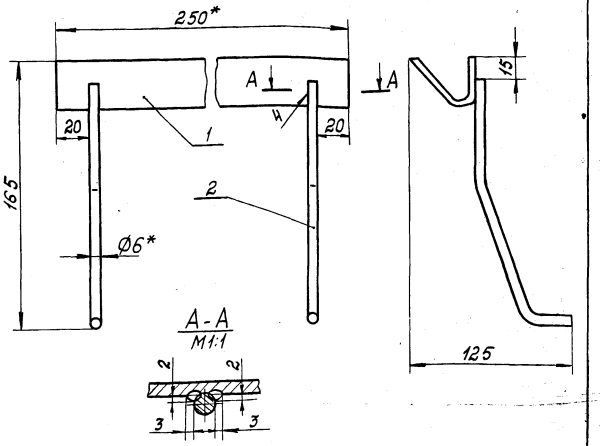

1.* Размеры для справок.
2. Остальные т. т. по 1.435.2-20.1 00.00.00.00ТУ

Инв.№ подл. | Подп. и дата | Взам. инв.№

Разраб.	Захарова		17.12.87	1.435.2-20.1 20.02.00.00 СБ		
Пров.	Лебедев		17.12.87	Упор	Стадия	Масса	Масштаб
Т. контр.	Лебедев		17.12.87	Сборочный чертеж	Р	0,7	1:2
Рук. пр.	Захарова		17.12.87		Лист	Листов 1
Н. контр.	Веневцева		17.12.87		Гипроспецлегконструкция	

Копировал: Тарасова 17720-03 63 Формат А4

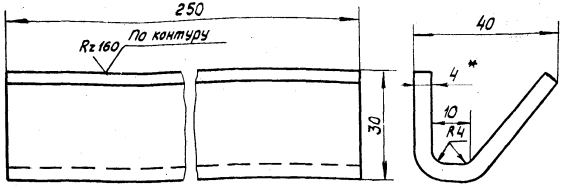

1.* Размер для справок.
2. Остальные Т.Т. по 1.435.2-20.1 00.00.00.00ТУ

				1.435.2-20.1 20.02.00.01		
Разраб.	Захарова		22.04.82	Упор	Стадия	Масса	Масштаб
Пров.	Лебедев		22.04.82		Р	0.62	1:1
Т. контр.	Лебедев		22.04.82		Лист	Листов 1
Рук. пр.	Захарова		22.04.82	Лист Б-ПН-4 ГОСТ 19903-74 / ВСт 3кп2 ГОСТ 1+577-79	Гипроспецлегконструкция	
Н. контр.	Зеневцева		22.04.82			

Копировал: Тарасова Формат А4

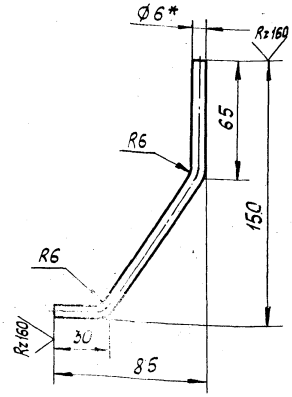

1.* Размер для справок.
2. Остальные Т.Т. по 1.435.2-20.1 00.00.00.00ТУ

				1.435.2-20.1 20.02.00.02		
Разраб.	Захарова		22.04.82	Анкер	Стадия	Масса	Масштаб
Пров.	Лебедев		22.04.82		Р	0.04	1:2
Т. контр.	Лебедев		22.04.82		Лист	Листов 1
Рук. пр.	Захарова		22.04.82	Круг В-6 ГОСТ 2590-71 / ВСт 3кп2 ГОСТ 535-79	Гипроспецлегконструкция	
Н. контр.	Зеневцева		22.04.82			

Инв.№ подл. | Подп. и дата | Взам.инв.№

Копировал: Тарасова Формат А4

Настоящие технические условия распространяются на ворота распашные складчатые с ручным открыванием с размерами проема в свету 3.6м×3.6м; 4.2м×4.2м и 4.8×5.4м, предназначенные для перекрытия проездных проёмов в наружных и внутренних стенах производственных зданий (преимущественно из ЛМК) при средней частоте открывания 50 циклов в месяц.

Калитка и распашные створки ворот могут использоваться в качестве эвакуационного выхода.

Ворота применяются для производственных зданий всех отраслей промышленности, расположенных в I-V ветровых районах* по СНиП II-6-74, для отапливаемых зданий - при расчетной температуре наружного воздуха наиболее холодной пятидневки до минус 30°С, для неотапливаемых - при расчетной температуре наружного воздуха наиболее холодной пятидневки до минус 40°С. Применение ворот в зданиях категорий А, Б, Е по СНиП II-М.2-72 не допускается. При применении ворот в зданиях с агрессивной средой должны предусматриваться специальные мероприятия по их защите.

Пример записи обозначения при заказе ворот распашных складчатых с размером проема 4.2м×4.2м:

РСВ 4.2×4.2 1.435.2-20.1 00.00.00.00ТУ

* по скоростному напору ветра

				1.435.2-20.1 00.00.00.00 ТУ			
Разраб.	Протопопова	[signature]	27.04.82	Ворота распашные складчатые	Стадия	Лист	Листов
Пров.	Лебедев	[signature]	22.04.82		Р	1	21
Рук. пр.	Захарова	[signature]	27.04.82				
Н. контр.	Пономаренко	[signature]	27.04.82	Технические условия	Гипроспецлегконструкция		
Утв.	Жуков	[signature]	22.04.82				

Копировал: Тарасова Формат А4

1. Технические требования

1.1. Ворота распашные складчатые должны соответствовать требованиям настоящих технических условий и рабочей документации 1.435.2-20.1 00.00.00.00, утвержденным в установленном порядке.

1.2. Основные параметры и характеристики

1.2.1 Основные параметры и характеристики должны соответствовать указанным в табл. 1.

Таблица 1

Наименование показателей	Ворота с проемом (ширина х высота), м		
	3.6×3.6	4.2×4.2	4.8×5.4
1. Ширина проема эвакуационных выходов, м:			
калитки;	0.9	0.9	0.9
створок распашных.	1.3	1.4	2.5
2. Усилие открывания (закрывания) запорных устройств, Н, не более	150	150	150
3. Время открывания (закрывания), с, не более.	30	30	40
4. Масса, кг, не более	718	865	1172

1.3. Требования к изготовлению

1.3.1. Все материалы, применяемые для изготовления ворот, размеры стандартных профилей должны соответствовать указанным на чертежах.

1.3.2. Соответствие применяемых материалов предъявленным требованиям должно подтверждаться документацией о качестве.

Инв. № подл. | Подп. и дата | Взам. инв. №

1.435.2-20.1 00.00.00.00ТУ Лист 2

17720-03 С5 Копировал: Тарасова Формат А4

заводов-поставщиков, а при отсутствии таковых-данными испытаний заводской лаборатории.

1.3.3. Комплектующие покупные изделия и детали должны соответствовать требованиям чертежей и подвергаться выборочному контролю.

1.3.4. Технология изготовления деталей и сборочных единиц должна обеспечивать их взаимозаменяемость.

1.3.5 Заготовки из проката и гнутых профилей должны быть очищены от загрязнений, коррозии и заусенцев любым способом, не ухудшающим структуру металла и не понижающим прочность деталей.

1.3.6. На заготовках обшивок из оцинкованного гладкого или профилированного листа не допускается отслоений, трещин и других дефектов, нарушающих целостность цинкового покрытия.

1.3.7. Детали, выполненные в штампах, должны быть зачищены от заусенцев и облоя.

1.3.8. Детали, изготовленные из резины, не должны иметь вмятин, надрывов и более одной склейки по длине детали.

1.3.9. Шероховатость обработанных поверхностей должна быть не ниже указанной на чертеже.

Шероховатость поверхностей деталей, не указанная на чертежах (без чертежа), должна быть не ниже R_z 160 по ГОСТ 2789-73.

1.3.10. Неуказанные предельные отклонения размеров: отверстий по A_7, валов - по B_7, остальных - по CM_7.

Предельные отклонения размеров между осями двух любых отверстий ± 0,5 мм.

Для деталей без чертежа (БЧ) предельные отклонения на размеры должны быть в пределах 7 степени точности по ГОСТ 24643-81.

Неуказанные предельные отклонения угловых размеров - по 9-ой степени точности ГОСТ 8908-81.

1.3.11. Метрическая резьба должна выполняться в соответствии с требованиями СТ СЭВ 180-75 и СТ СЭВ 182-75, поля допусков для резьбы болтов - 8q, для гаек - 7Н по ГОСТ 16093-70.

Выходы резьбы, сбеги, недорезы, проточки и фаски - по ГОСТ 10549-80.

1.3.12. Термически обработанные детали должны иметь равномерную твердость и должны быть без трещин, расслоений и других дефектов.

Исправление недоброкачественной термической обработки любой детали должно производиться не более одного раза.

Повторно термически обработанные детали подлежат вторичной приемке ОТК.

Детали после термической обработки должны быть очищены от масла, окалины и других загрязнений.

1.4. Требования к сварке

1.4.1. Сварка элементов конструкции ворот должна осуществляться по технологическому процессу, разработанному на основании рабочих чертежей и технических условий.

1.4.2. Типы и конструктивные элементы швов сварных соединений выполнять по ГОСТ 14771-76, кроме мест, указанных особо.

1.4.3. Сварку производить полуавтоматом в среде углекислого газа.

1.4.4. Допускаемые отклонения на размеры конструктивных элементов сварных швов от проектных, выполняемых полуавтоматом, не должны превышать величин, указанных в ГОСТ 14771-76.

Инв.№ подл. | Подп. и дата | Взам.инв.№

17720-03 66

1.4.5. Устранение дефектов сварных швов в одном и том же месте допускается не более одного раза с последующим контролем ОТК.

1.5. Требования к покрытиям

1.5.1. Покрытия элементов ворот выполнять в соответствии с требованиями, указанными на чертежах или в соответствии с п. 1.5.3.

1.5.2. Поверхности, подлежащие окраске, должны быть очищены от масел, ржавчины, грязи и влаги, обезжирены по ГОСТ 9.402-80 и загрунтованы грунтовкой ГФ-021 по ТУ 6-10-1642-77.

Грунтовку элементов конструкции ворот производить после проверки качества изготовления и контроля качества сварных швов.

1.5.3. Окраску подготовленных поверхностей производить в два слоя эмалью МЛ-12 сб. дымчатой, по ГОСТ 9754-76, III, б/II.

Окраску производить всех сварных сборочных единиц, а также металлических частей нащельника, кроме резьбовых, посадочных и подвижных поверхностей.

1.5.4. Окрашенные поверхности не должны иметь отслоений, подтеков и других дефектов.

1.6. Требования к сборке

1.6.1. Шариколодшипники перед сборкой должны быть промыты керосином по ГОСТ 4753-68 до полного удаления консервационной смазки и смазаны смазкой ЦИАТИМ-201 по ГОСТ 6267-74 или солидолом жировым УС по ГОСТ 1033-79.

Инв. № подл. | Подп. и дата | Взам. инв. №

1.6.2. Детали, поступающие на сборку, должны быть очищены от стружки и загрязнений, иметь клеймо ОТК или другие сопроводительные документы, удостоверяющие их качество.

1.6.3. Сборка должна производиться на участке, оборудованном приспособлениями, обеспечивающими точность, указанную на чертежах.

1.6.4. Все резьбовые соединения должны быть затянуты до отказа, без перекосов сопрягаемых деталей.

1.6.5. Все трущиеся, посадочные и неокрашенные поверхности должны быть смазаны солидолом жировым УС по ГОСТ 1033-79.

1.6.6. Резиновые уплотнения к нащельникам приклеить клеем 88Н по ТУ 38.105-1061-76.

1.6.7. Допускаемые отклонения габаритных размеров, разность диагоналей блока ворот и створок должны быть в пределах поля допуска на линейные размеры по 8 кл. по ГОСТ 24643-81.

Допуск плоскостности поверхности воротного блока - не более 4,5 мм, створок - не более 3 мм.

Допуск прямолинейности элементов - не более 1,0 мм на длине 1 м плюс 0,5 мм на каждый последующий метр.

Несоосность отверстий петель относительно общей оси - не более 0,12 мм.

1.6.8. В собранных воротах должны быть обеспечены их линейные размеры, исключающие возможность перекоса. Открывание-закрывание запорных устройств должно производиться с усилием, не превышающим расчетное.

1.6.9. Остальные требования к изготовлению и сборке по СНиП III-18-75.

Инв. № подл. | Подп. и дата | Взам. инв. №

17720-03 67

1.7. Требования к надежности

1.7.1. Конструкция ворот, материалы и комплектующие изделия должны обеспечивать надежную работу ворот не менее 10 лет или 7800 циклов.

1.8. Требования по устойчивости к внешним воздействиям

1.8.1. Конструкция ворот рассчитана на ветровую нагрузку равную $Q_в = 55\ кгс/м^2$

1.8.2. Сопротивление теплопередаче должно быть не менее $R_0 = 0{,}35\ м^2 час °C/ккал$.

1.9. Комплектность

1.9.1. В комплект поставки входят:

ворота распашные складчатые - 1 комплект;

техническое описание;

паспорт - 1 экз.

Примечание: Техническое описание поставляется по одному экземпляру на партию, но не менее одного экземпляра на 10 комплектов ворот.

1.10. Маркировка

1.10.1. К каждым воротам на левую стойку с внутренней стороны на уровне 1,5 м от пола должна быть прикреплена табличка по ГОСТ 12971-67, содержащая следующие данные:

товарный знак завода - изготовителя;

условное обозначение (шифр) ворот;

заводской номер;

год выпуска.

Копировал: Тарасова Формат А4

Маркировка должна быть выполнена фотохимическим способом или способом выдавливания. Разрешается совмещать оба способа.

1.10.2. Маркировку элементов ворот производить в местах, указанных на чертежах, черной эмалью НЦ-184 по ГОСТ 18335-73 при помощи трафарета.

1.10.3. Маркировка упаковочной тары должна быть выполнена в соответствии с требованиями ГОСТ 14192-77

1.10.4. Размер шрифта для маркировки:

а) ворот - ПУ-5;

б) элементов ворот - ПУ-10;

в) упаковочной тары - ПУ-18

по ГОСТ 2930-62.

1.11. Упаковка

1.11.1. Перед консервацией детали и узлы должны быть очищены от загрязнений.

1.11.2. Консервацию производить в соответствии с требованиями ГОСТ 9014-78 для I группы изделий, категория хранения "С".

1.11.3. При упаковке следить за сохранностью лакокрасочного покрытия конструкции ворот.

1.11.4. Упаковка составляющих элементов ворот должна производиться по технической документации завода-изготовителя.

Крупногабаритные элементы, уложенные в пачки с прокладками из деревянных брусьев, стягиваются проволокой диаметром 6 мм по ГОСТ 3282-74 для предотвращения перемещения друг относительно друга.

Инв.№ подл. | Подп. и дата | Взам.инв.№

17720-03 68 Копировал: Тарасова Формат А4

1.11.5. Упаковку комплектующих изделий производить в деревянные ящики по ГОСТ 2991-76.

1.11.6. Перед упаковкой комплектующих изделий ящик с внутренней стороны должен быть выложен упаковочной бумагой по ГОСТ 515-77.

1.11.7. Документация, прилагаемая к изделию, должна быть завернута в пакет из водонепроницаемой бумаги по ГОСТ 8828-75 и уложена в ящик.

1.11.8. Комплектующие изделия и детали должны быть упакованы в ящик так, чтобы исключать их перемещение внутри тары при транспортировании.

1.11.9. К каждой упаковке комплекта ворот должна быть прикреплена бирка размером 150×80×4 мм из фанеры по ГОСТ 3916-69 на которой указывают:

а) товарный знак завода-изготовителя;

б) условное обозначение (шифр) ворот;

в) местонахождение завода-изготовителя;

г) заводской номер;

д) год выпуска;

е) масса брутто;

ж) номер упаковки и количество упаковок.

Инв.№ подл. | Подп. и дата | Взам. инв.№

2. Правила приемки

2.1. Ворота должны контролироваться на соответствие настоящим техническим условиям и подвергаться приемо-сдаточным и периодическим испытаниям.

2.2. Приемо-сдаточным испытаниям подвергаются каждые ворота, при этом проверяются:

а) соответствие примененных материалов указанным на чертежах;

б) непрямолинейность элементов полотна и рамы ворот;

в) качество механической обработки;

г) размеры сборочных единиц;

д) качество сварных соединений;

е) качество резьбы в резьбовых соединениях;

ж) качество покрытий;

з) качество сборки;

и) комплектность;

к) маркировка и упаковка.

2.3. На каждом трехсотом образце, кроме параметров, указанных в п. 2.2., проверяется работоспособность ворот, а именно плавность и время открывания-закрывания, усилие при открывании-закрывании запорного устройства ворот.

2.4. Периодические испытания проводятся:

при изготовлении опытных образцов;

при освоении производства головного образца опытной партии:

Инв.№ подл. | Подп. и дата | Взам. инв.№

17720-03 69

Копировал: Тарасова Формат А4

при изменении конструкции, технологического процесса изготовления или материалов, влияющих на качество изделий;

при установившемся серийном производстве не реже одного раза в три года по одному образцу каждого типоразмера.

Периодическим испытаниям подвергаются ворота, выдержавшие приемо-сдаточные испытания.

Порядок проведения и оформления результатов испытаний по ГОСТ 15.001-73 и по ОСТ 36-6-74.

2.5. При получении неудовлетворительных результатов хотя бы по одному из параметров производятся повторные испытания удвоенного количества изделий, взятых от той же партии.

При повторном неудовлетворительном результате испытаний должна быть выявлена и устранена причина низкого качества ворот, и их отгрузка потребителю должна производиться только после устранения дефектов.

2.6. Потребитель имеет права производить контрольную проверку соответствия ворот требованиям раздела 1 настоящих технических условий.

2.7. Для контрольной проверки потребитель от каждой партии ворот, принятых ОТК, отбирает образцы в количестве не более 3%, но не менее 3 шт.

2.8. При получении неудовлетворительных результатов дальнейшей проверке должны подвергаться ворота в количестве, оговоренном в п.2.5.

3. Методы контроля

3.1. Методы контроля указаны в табл. 2

Таблица 2

Виды контроля	Методы контроля
1. Проверка качества материалов.	По документам о качестве заводов поставщиков.
2. Проверка непрямолинейности элементов полотна и рамы ворот.	Измерением штангенциркулем по ГОСТ 166-80 наибольшего зазора между струной, натянутой с усилием не менее 100 Н, и проверяемой поверхностью. Места измерения: по торцам, по диагонали и посередине полотна и рамы ворот.
3. Проверка качества механической обработки.	Внешним осмотром и сравнением с образцами шероховатости по ГОСТ 9378-75.
4. Проверка размеров деталей и сборочных единиц.	Мерительным инструментом, обеспечивающим требуемую чертежами точность.
5. Проверка качества сварных швов	По ГОСТ 3242-79 и СН и П III-18-75
6. Проверка качества резьбы в резьбовых соединениях.	По ГОСТ 18107-72 и ГОСТ 18465-73
7. Проверка качества покрытий.	По ГОСТ 9.073-77 и ГОСТ 9.074-77

Инв. № подл. | Подп. и дата | Взам. инв. №

Продолжение табл. 2

Вид контроля	Методы контроля
8. Проверка габаритных размеров рамы и полотна ворот.	Штангенциркулем по ГОСТ 166-80, линейкой по ГОСТ 427-75 и рулеткой по ГОСТ 7502-69.
9. Проверка фиксирования полотна в закрытом и открытом положениях.	Внешним осмотром.
10. Проверка плавности движения полотна.	Опробованием на собранных воротах.
11. Проверка разностей диагоналей проема рамы и полотна ворот.	Угломером с конусом по ГОСТ 5378-66, угольником поверочным 90° по ГОСТ 3749-77, рулеткой по ГОСТ 7502-69.
12. Проверка допуска плоскостности рамы и полотна ворот.	Измерением штангенциркулем по ГОСТ 166-80 величины наибольшего отклонения угла рамы и полотна ворот от плоскости, проходящей через три других угла.
13. Проверка величины зазоров в притворах.	Измерением штангенциркулем по ГОСТ 166-80 или линейкой по ГОСТ 427-75 по углам проема ворот и между углами через 300мм.
14. Проверка времени открывания и закрывания ворот.	Секундомером по ГОСТ 5072-79Е.

Продолжение табл. 2

Виды контроля	Методы контроля
15. Проверка усилия при ручном открывании ворот.	Динамометром по ГОСТ 13837-79
16. Проверка сопротивления теплопередаче.	Определяют в климатической камере при закрытом положении полотна по каркасу ворот, заполнению притворам. Суммарное сопротивление теплопередаче на 1 м² проема ворот расчитывается по формулам, представленным в СНиП II-3-79.
17. Проверка прочности на расчетные нагрузки.	На ветровую нагрузку-имитированием ветровой нагрузки в камере с избыточным давлением 100мм вод.ст. и на ударную-ударом по воротам кожаным мячом массой 75Н, отклоненным на высоту 1м.
18. Проверка надежности ворот.	Открыванием и закрыванием ворот не менее 100 раз.
19. Комплектность.	По комплектовочной ведомости паспорта.
20. Маркировка и упаковка.	Маркировка по паспорту. Упаковка - по чертежам завода.

Примечание. Испытания по П.П. 16, 17 таблицы 2 производить при периодических испытаниях после установки соответствующего оборудования на заводе изготовителе.

Инв. № подл. | Подп. и дата | Взам. инв. №

17720-03-71 Копировал: Тарасова Формат А4

4. Транспортирование и хранение

4.1. Транспортирование упакованных ворот производить любым видам транспорта.

Упаковки должны быть раскреплены для исключения взаимного перемещения упаковок относительно друг друга.

4.2. При транспортировании и хранении ворота должны предохраняться от механических повреждений и воздействия влаги.

4.3. При длительном хранении (более срока, указанного в паспорте) заказчик должен произвести расконсервацию изделия и повторную консервацию согласно ГОСТ 9.014-78.

5. Указания по эксплуатации

5.1. Правила эксплуатации и монтажа регламентируются техническим описанием, входящим в состав конструкторской документации.

6. Гарантии изготовителя

6.1. Изготовитель гарантирует соответствие ворот распашных складчатых РСВ 3.6×3.6м; РСВ 4.2×4.2м; РСВ 4.8×5.4м требованиям настоящих технических условий при соблюдении условий эксплуатации, хранения, транспортирования и монтажа.

6.2. Гарантийный срок эксплуатации ворот два года со дня ввода в эксплуатацию, но не более 3х лет со дня получения их потребителем.

Инв.№ подл. | Подп. и дата | Взам. инв.№

Приложение I

Перечень

документов, на которые даны ссылки в данных ТУ

Номера ГОСТ, ОСТ ТУ, СНиП и др. документов	Группа для ГОСТ	Наименование	Номера пунктов, где встречаются
СТ СЭВ 180-75		Основные нормы взаимозаменяемости. Резьба метрическая. Профиль	1.3.11.
СТ СЭВ 182-75		Основные нормы взаимозаменяемости. Резьба метрическая. Основные размеры	1.3.11.
ГОСТ 9.402-80	Т95	ЕСЗКС. Покрытия лакокрасочные. Подготовка металлических поверхностей перед окраской	1.5.2.
ГОСТ 9.073-77	Т94	ЕСЗКС. Покрытия металлические и неметаллические неорганические. Виды, ряды толщин и обозначения	3.1.
ГОСТ 9.074-77	Т99	ЕСЗКС. Покрытия лакокрасочные изделий, предназначенных для эксплуатации в районах с умеренным климатом. Общие технические требования. Методы ускоренных испытаний	3.1.
ГОСТ 15.001-73	Т52	Разработка и постановка продукции на производство. Основные положения	2.4.
ГОСТ 166-80	П53	Штангенциркули. Типы. Основные параметры. Технические требования	3.1.

Номера ГОСТ, ОСТ, ТУ, СНиП и др. документов	Группа для ГОСТ	Наименование	Номера пунктов, где встречаются
ГОСТ 427-75	П53	Линейки измерительные металлические. Основные параметры и размеры. Технические требования	3.1.
ГОСТ 515-77	К68	Бумага упаковочная битумированная и дегтевая. Технические условия.	1.11.6.
ГОСТ 1033-79	Б31	Смазка, солидол жировой. Технические условия	1.6.1. 1.6.5.
ГОСТ 2009-55	В82	Отливки стальные фасонные. Допускаемые отклонения по размерам и весу и припуски на механическую обработку	1.3.
ГОСТ 2789-73	Г00	Шероховатость поверхности. Параметры и характеристики	1.3.9.
ГОСТ 2930-62	П04	Приборы измерительные. Шрифты и знаки	1.10.1 1.10.2
ГОСТ 2991-76	Д71	Ящики дощатые неразборные для грузов массой до 500 кг. Общие технические условия	1.11.5.
ГОСТ 3212-80	Г44	Модели и стержневые ящики литейные. Уклоны формовочные	1.3.8.
ГОСТ 3242-79	В09	Соединения сварные. Методы контроля качества	3.1.
ГОСТ 3282-74	В71	Проволока стальная низкоуглеродистая общего назначения	1.11.4

17720-03 73

Инв.№ подл. | Подп. и дата | Взам. инв.№

Номера ГОСТ, ОСТ, ТУ, СНиП и др. документов	Группа для ГОСТ	Наименование	Номера пунктов, где встречаются
ГОСТ 3749-77	П54	Угольники поверочные 90°. Типы. Основные параметры. Технические требования	3.1.
ГОСТ 3916-69	К24	Фанера клееная	1.11.9.
ГОСТ 4753-68	Б46	Керосин осветительный	1.6.1.
ГОСТ 5072-79Е	П12	Секундомеры механические. Технические условия	3.1.
ГОСТ 5378-66	П54	Угломеры с нониусом	3.1.
ГОСТ 6267-74	Б32	Смазка ЦИАТИМ-201	1.6.1.
ГОСТ 7502-69	П42	Рулетки измерительные металлические	3.1.
ГОСТ 8828-75	К68	Бумага двухслойная упаковочная. Общие технические условия	1.11.7.
ГОСТ 8908-81	Г02	Нормальные углы и допуски на угловые размеры	1.3.10.
ГОСТ 9378-75	П52	Образцы шероховатости поверхности (сравнения). Технические требования	3.1.
ГОСТ 9754-76	Л24	Эмали МЛ-12 различных цветов	1.5.3.
ГОСТ 24643-81	Г12	Отклонения формы и расположения поверхностей. Основные определения. Предельные отклонения	1.3.10. 1.6.7.
ГОСТ 10549-80	Г13	Выход резьбы. Сбеги, недорезы, проточки и фаски	1.3.11.
ГОСТ 12971-67	Г00	Таблички прямоугольные для машиноприборов. Размеры	1.10.1.

Инв.№подл. | Подп. и дата | Взам.инв.№ | Инв.№дубл. | Подп. и дата

Номера ГОСТ, ОСТ ТУ, СНиП и др. документов	Группа для ГОСТ	Наименование	Номера пунктов, где встречаются
ГОСТ 9014-78 (СТ СЭВ 992-78)	Т96	ЕСЗКС. Временная противокоррозионная защита изделий. Общие технические требования	1.11.2. 4.3.
ГОСТ 13837-79	П18	Динамометры растяжения пружинные общего назначения	3.1.
ГОСТ 14192-77	Д79	Маркировка грузов	1.10.3.
ГОСТ 14771-76	В05	Дуговая сварка в защитном газе. Соединения сварные. Основные типы, конструктивные элементы и размеры	1.4.2. 1.4.4.
ГОСТ 16093-70	Г13	Резьба метрическая для диаметров от 1 до 600 мм. Допуски	1.3.11.
ГОСТ 18107-72	Г28	Калибры для метрической резьбы. Допуски	3.1.
ГОСТ 18335-73	Л24	Эмаль НЦ-184 черная	1.10.2
ГОСТ 18465-73	Г28	Калибры для метрической резьбы св. 68 до 200 мм. Исполнительные размеры	3.1
ОСТ 36-6-74		Разработка и постановка продукции на производство	2.4.
СНиП II-3-79		Нормы проектирования. Строительная теплотехника	3.1
СНиП II-6-74		Нормы проектирования. Нагрузки и воздействия	Вводная часть
СНиП II-М.2-72*		Производственные здания промышленных предприятий. Нормы проектирования	Вводная часть

17720-03 74

Копировал: Тарасова Формат А4

Номера ГОСТ, ОСТ, ТУ, СНиП и др. документов	Группа для ГОСТ	Наименование	Номера пунктов, где встречаются
СНиП III-18-75		Правила производства и приемки работ. Металлические конструкции	1.6.9. 3.1
СН 454-76		Инструкция по проектированию зданий из легких металлических конструкций	вводная часть
ТУ 6-10-1642-77		Грунтовка ГФ-021	1.5.2.
ТУ 38.105-1061-76		Клей 88Н	1.6.6.

gost.e-ecolog.ru

Инв.№ подл. | Подп. и дата | Взам. инв.№