ТИПОВЫЕ КОНСТРУКЦИИ, ИЗДЕЛИЯ И УЗЛЫ ЗДАНИЙ И СООРУЖЕНИЙ

СЕРИЯ 1.435.2-20

ВОРОТА РАСПАШНЫЕ СКЛАДЧАТЫЕ

ВЫПУСК 1

РАБОЧИЕ ЧЕРТЕЖИ

Часть 1

Стр. 1 – 121

gost.e-ecolog.ru

ЦЕНТРАЛЬНЫЙ ИНСТИТУТ ТИПОВОГО ПРОЕКТИРОВАНИЯ
ГОССТРОЯ СССР

Москва, А-445, Смольная ул., 22

Сдано в печать VI 1983 года

Заказ № 6268 Тираж 1.500 экз.

ТИПОВЫЕ КОНСТРУКЦИИ, ИЗДЕЛИЯ И УЗЛЫ ЗДАНИЙ И СООРУЖЕНИЙ

СЕРИЯ 1.435.2-20

ВОРОТА РАСПАШНЫЕ СКЛАДЧАТЫЕ

ВЫПУСК 1

РАБОЧИЕ ЧЕРТЕЖИ

Часть 1

Стр. 1 - 121

Разработаны
Проектным институтом
Гипроспецлегконструкция
Зам. директора института Маршев Ю.А.
/Гл. конструктор проекта Лебедев В.Г.

Утверждены
постановлением Госстроя СССР
от 30 сентября 1982 г. № 223
Введены в действие с 1 января 1983 г.

17720-02 2

Содержание

Обозначение	Наименование	Стр.
	Содержание	2
1.435.2-20.1 00.00.0000 ТО	Ворота распашные складчатые	
	Техническое описание	6
1.435.2-20.1 20.00.00.01	Распорка	16
1.435.2-20.1 00.00.00.00	Ворота распашные складчатые	17
1.435.2-20.1 00.00.00.00 СБ	Ворота распашные складчатые	
	Сборочный чертеж	20
1.435.2-20.1 00.00.00.00 ВС	Ворота распашные складчатые	
	Ведомость спецификаций	25
1.435.2-20.1 01.00.00.00	Створка распашная	26
1.435.2-20.1 01.00.00.00 СБ	Створка распашная	
	Сборочный чертеж	29
1.435.2-20.1 01.01.00.00	Рама	36
1.435.2-20.1 01.01.00.00 СБ	Рама Сборочный чертеж	38
1.435.2-20.1 01.01.01.00	Полупетля	41
1.435.2-20.1 01.01.01.00 СБ	Полупетля Сборочный чертеж	41
1.435.2-20.1 01.01.01.01	Втулка	42
1.435.2-20.1 01.01.01.02	Втулка	42
1.435.2-20.1 01.01.02.00	Полупетля	43
1.435.2-20.1 01.01.02.00 СБ	Полупетля Сборочный чертеж	43
1.435.2-20.1 01.02.00.00	Скоба	44
1.435.2-20.1 01.02.00.00 СБ	Скоба Сборочный чертеж	44
1.435.2-20.1 01.01.02.01	Втулка	45
1.435.2-20.1 01.02.00.01	Уголок	45
1.435.2-20.1 01.01.03.00	Кронштейн	46

Обозначение	Наименование	Стр.
1.435.2-20.1 01.01.03.00 СБ	Кронштейн Сборочный чертеж	47
1.435.2-20.1 01.01.03.01	Основание	48
1.435.2-20.1 01.01.03.02	Упор	48
1.435.2-20.1 01.01.00.01	Связь	49
1.435.2-20.1 01.01.00.02	Связь	49
1.435.2-20.1 01.01.00.03	Связь	50
1.435.2-20.1 01.01.00.04	Отбойник	50
1.435.2-20.1 01.01.00.05	Ребро	51
1.435.2-20.1 01.01.00.06	Втулка	51
1.435.2-20.1 01.03.00.00	Коромысло	52
1.435.2-20.1 01.03.00.00 СБ	Коромысло Сборочный чертеж	52
1.435.2-20.1 01.03.00.01	Оседержатель	53
1.435.2-20.1 01.03.00.02	Ось	53
1.435.2-20.1 01.04.00.00	Нащельник	54
1.435.2-20.1 01.04.00.00 СБ	Нащельник Сборочный чертеж	56
1.435.2-20.1 01.04.00.01	Планка	57
1.435.2-20.1 01.05.00.00	Нащельник	57
1.435.2-20.1 01.05.00.00 СБ	Нащельник Сборочный чертеж	58
1.435.2-20.1 01.06.00.00	Нащельник	59
1.435.2-20.1 01.06.00.00 СБ	Нащельник Сборочный чертеж	60
1.435.2-20.1 01.07.00.00	Нащельник	60
1.435.2-20.1 01.07.00.00 СБ	Нащельник Сборочный чертеж	61
1.435.2-20.1 01.00.00.01	Обшивка	62
1.435.2-20.1 01.00.00.02	Обшивка	62
1.435.2-20.1 01.00.00.03	Обшивка	63

Содержание

Обозначение	Наименование	Стр.
1.435.2-20.1 01.00.00.04	Штанга	63
1.435.2-20.1 01.00.00.05	Ручка	64
1.435.2-20.1 01.00.00.06	Ось	64
1.435.2-20.1 01.00.00.07	Планка	65
1.435.2-20.1 02.00.00.00	Створка центральная	65
1.435.2-20.1 02.01.00.00	Рама	67
1.435.2-20.1 02.00.00.00СБ	Створка центральная Сварочный чертеж	69
1.435.2-20.1 02.01.00.00СБ	Рама Сварочный чертеж	76
1.435.2-20.1 02.01.01.00	Полупетля	79
1.435.2-20.1 02.01.01.00СБ	Полупетля Сварочный чертеж	79
1.435.2-20.1 02.01.00.01	Связь	80
1.435.2-20.1 02.01.00.07	Планка	80
1.435.2-20.1 02.02.00.00	Нащельник	81
1.435.2-20.1 02.02.00.00СБ	Нащельник Сварочный чертеж	81
1.435.2-20.1 02.03.00.00	Нащельник	82
1.435.2-20.1 02.03.00.00СБ	Нащельник Сварочный чертеж	83
1.435.2-20.1 02.04.00.00	Нащельник	83
1.435.2-20.1 02.04.00.00 СБ	Нащельник Сварочный чертеж	84
1.435.2-20.1 02.05.00.00	Нащельник	84
1.435.2-20.1 02.05.00.00СБ	Нащельник Сварочный чертеж	85
1.435.2-20.1 02.06.00.00	Стержень	85
1.435.2-20.1 02.06.00.00СБ	Стержень Сварочный чертеж	86
1.435.2-20.1 02.06.00.01	Рычаг	86
1.435.2-20.1 02.00.00.01	Обшивка	87

Обозначение	Наименование	Стр.
1.435.2-20.1 02.00.00.02	Обшивка	87
1.435.2-20.1 02.00.00.03	Обшивка	88
1.435.2-20.1 02.00.00.06	Обшивка	88
1.435.2-20.1 02.00.00.07	Скоба	89
1.435.2-20.1 02.00.00.08	Скоба	89
1.435.2-20.1 03.00.00.00	Створка левая	90
1.435.2-20.1 03.01.01.01	Втулка	92
1.435.2-20.1 03.00.00.00СБ	Створка левая Сварочный чертеж	93
1.435.2-20.1 03.01.00.00	Рама	101
1.435.2-20.1 03.01.00.00СБ	Рама Сварочный чертеж	103
1.435.2-20.1 03.01.01.00	Полупетля	107
1.435.2-20.1 03.01.01.00СБ	Полупетля Сварочный чертеж	107
1.435.2-20.1 03.01.01.02	Втулка	108
1.435.2-20.1 03.01.00.01	Ухо	108
1.435.2-20.1 03.02.00.00	Нащельник	109
1.435.2-20.1 03.03.00.00	Нащельник	110
1.435.2-20.1 03.02.00.00СБ	Нащельник Сварочный чертеж	111
1.435.2-20.1 03.03.00.00СБ	Нащельник Сварочный чертеж	111
1.435.2-20.1 03.03.00.01	Планка	112
1.435.2-20.1 03.00.00.01	Обшивка	112
1.435.2-20.1 03.00.00.02	Обшивка	113
1.435.2-20.1 04.00.00.00	Створка распашная центральная	113
1.435.2-20.1 04.00.00.00СБ	Створка распашная центральная Сварочный чертеж	115
1.435.2-20.1 04.01.00.00	Рама	118

Содержание

Обозначение	Наименование	Стр.
1435.2-20.1 04.01.00.00 СБ	Рама Сборочный чертеж	119
1435.2-20.1 04.02.00.00	Нащельник	121
1435.2-20.1 04.02.00.00СБ	Нащельник Сборочный чертеж	121
1435.2-20.1 04.00.00.01	Обшивка	122
1435.2-20.1 05.00.00.00	Калитка	122
1435.2-20.1 05.01.00.00	Рама	123
1435.2-20.1 05.01.00.01	Платик	124
1435.2-20.1 05.00.00.00СБ	Калитка Сборочный чертеж	125
1435.2-20.1 05.01.00.00СБ	Рама Сборочный чертеж	128
1435.2-20.1 05.02.00.00	Щеколда	131
1435.2-20.1 05.02.01.00	Фиксатор	131
1435.2-20.1 05.02.00.00СБ	Щеколда Сборочный чертеж	132
1435.2-20.1 05.02.01.00 СБ	Фиксатор Сборочный чертеж	133
1435.2-20.1 05.02.01.01	Штырь	133
1435.2-20.1 05.02.01.02	Палец	134
1435.2-20.1 05.03.00.00	Нащельник	134
1435.2-20.1 05.02.00.01	Корпус	135
1435.2-20.1 05.03.00.00СБ	Нащельник Сборочный чертеж	136
1435.2-20.1 05.04.00.00	Нащельник	136
1435.2-20.1 05.04.00.00СБ	Нащельник Сборочный чертеж	137
1435.2-20.1 05.00.00.01	Обшивка	137
1435.2-20.1 05.00.00.02	Обшивка	138
1435.2-20.1 05.00.00.03	Платик	138
1435.2-20.1 06.00.00.00	Стойка левая	139
1435.2-20.1 06.00.00.01	Планка	140

Обозначение	Наименование	Стр.
1435.2-20.1 06.00.00.00СБ	Стойка левая Сборочный чертеж	141
1435.2-20.1 06.00.00.02	Планка	143
1435.2-20.1 06.00.00.03	Крючак	143
1435.2-20.1 06.00.00.04	Скоба	144
1435.2-20.1 06.00.00.05	Уплотнение	144
1435.2-20.1 06.00.00.08	Швеллер	145
1435.2-20.1 06.00.00.09	Упор	145
1435.2-20.1 07.00.00.00	Стойка правая	146
1435.2-20.1 08.00.00.00	Ригель	147
1435.2-20.1 07.00.00.00СБ	Стойка правая Сборочный чертеж	149
1435.2-20.1 08.00.00.00СБ	Ригель Сборочный чертеж	151
1435.2-20.1 08.00.00.01	Балка	153
1435.2-20.1 08.00.00.02	Шпилька	154
1435.2-20.1 08.00.00.03	Пята	154
1435.2-20.1 08.00.00.04	Пята	155
1435.2-20.1 08.00.00.05	Ребро	155
1435.2-20.1 08.00.00.06	Втулка	156
1435.2-20.1 08.00.00.07	Скоба	156
1435.2-20.1 09.00.00.00	Полупетля	157
1435.2-20.1 09.00.00.00СБ	Полупетля Сборочный чертеж	157
1435.2-20.1 09.00.00.01	Втулка	158
1435.2-20.1 10.00.00.00	Полупетля Д3	158
1435.2-20.1 10.00.00.00СБ	Полупетля Д3 Сборочный чертеж	159
1435.2-20.1 10.00.00.01	Стержень	159
1435.2-20.1 11.00.00.00	Полупетля Д4	160

Содержание

Обозначение	Наименование	Стр.
1.435.2-20.1 11.00.00.00СБ	Полупетля Д4 Сборочный чертеж	160
1.435.2-20.1 11.00.00.01	Стержень	161
1.435.2-20.1 12.00.00.00	Ролик В	161
1.435.2-20.1 12.01.00.00	Каток	162
1.435.2-20.1 12.01.00.00СБ	Каток Сборочный чертеж	163
1.435.2-20.1 12.00.00.00СБ	Ролик В Сборочный чертеж	164
1.435.2-20.1 12.01.00.01	Корпус	165
1.435.2-20.1 12.01.00.02	Ось	165
1.435.2-20.1 12.01.00.03	Втулка	166
1.435.2-20.1 12.01.00.04	Крышка	166
1.435.2-20.1 12.01.00.05	Сальник	167
1.435.2-20.1 12.01.00.06	Прокладка	167
1.435.2-20.1 12.02.00.00	Кронштейн	168
1.435.2-20.1 12.02.00.01	Корпус	168
1.435.2-20.1 12.02.00.00СБ	Кронштейн Сборочный чертеж	169
1.435.2-20.1 12.02.00.02	Ось	170
1.435.2-20.1 12.03.00.00	Кронштейн	170
1.435.2-20.1 12.03.00.00СБ	Кронштейн Сборочный чертеж	171
1.435.2-20.1 12.03.00.01	Втулка	171
1.435.2-20.1 12.03.00.02	Скоба	172
1.435.2-20.1 12.03.00.03	Ребро	172
1.435.2-20.1 12.00.00.01	Оседержатель	173
1.435.2-20.1 12.00.00.02	Шайба	173
1.435.2-20.1 13.00.00.00	Ручка Б	174
1.435.2-20.1 13.00.00.00СБ	Ручка Б Сборочный чертеж	174

Обозначение	Наименование	Стр.
1.435.2-20.1 13.00.00.01	Ручка	175
1.435.2-20.1 13.00.00.02	Втулка	175
1.435.2-20.1 00.00.00.01	Пробка	176
1.435.2-20.1 00.00.00.02	Винт	176
1.435.2-20.1 00.00.00.03	Шайба	177
1.435.2-20.1 00.00.00.04	Прокладка	177
1.435.2-20.1 00.00.00.05	Ручка	178
1.435.2-20.1 00.00.00.06	Кронштейн	179
1.435.2-20.1 00.00.00.07	Стенка	179
1.435.2-20.1 20.00.00.00	Комплект монтажных частей	180
1.435.2-20.1 20.01.00.00	Колесоотбойник	181
1.435.2-20.1 20.01.00.00СБ	Колесоотбойник Сборочный чертеж	181
1.435.2-20.1 20.01.00.01	Каркас	182
1.435.2-20.1 20.01.00.02	Перемычка	182
1.435.2-20.1 20.02.00.00	Упор	183
1.435.2-20.1 20.02.00.00СБ	Упор Сборочный чертеж	183
1.435.2-20.1 20.02.00.01	Упор	184
1.435.2-20.1 20.02.00.02	Анкер	184
1.435.2-20.1 00.00.00.00ТУ	Ворота распашные складчатые	
	Технические условия	185

Копировал Тарасова 17720-02 6 Формат А3

Настоящее техническое описание содержит основные параметры, характеристики ворот распашных складчатых, описание конструкции, принцип действия и сведения, необходимые для монтажа и правильной эксплуатации. Конструкция ворот разработана с учетом требований „Технических правил по экономному расходованию основных строительных материалов" (ТП-101-81).

1. Назначение и область применения.

1.1. Назначение ворот

1.1.1. Ворота распашные складчатые с ручным открыванием (шифр РСВ) с размерами проема: 3,6×3,6 м; 4,2×4,2 м и 4,8×5,4 м предназначены для пропуска средств автомобильного и железнодорожного транспорта при средней частоте открывания - 50 циклов в месяц.

1.2. Область применения

1.2.1. Ворота применяются для отапливаемых и неотапливаемых производственных зданий всех отраслей промышленности, расположенных в I-V ветровых районах * по СНиП II-6-74, для отапливаемых зданий - при расчетной температуре наружного воздуха наиболее холодной пятидневки до минус 30°С, для неотапливаемых - при расчетной температуре наружного воздуха наиболее холодной пятидневки до минус 40°С. Сопротивление теплопередаче $R_0 = 0{,}35 м^2 ч°С/ккал$.

1.2.2. Применение ворот в зданиях категорий А, Б, Е по СНиП II-М.2-72* не допускается.

* по скоростному напору ветра

				1.435.2-20.1 00.00.00.00ТО			
Разраб.	Протопопова	[signature]	17.12.81	Ворота распашные складчатые. Техническое описание	Стадия	Лист	Листов
Пров.	Лебедев	[signature]	17.12.81		Р	1	21
Рук. пр.	Захарова	[signature]	17.12.81		Гипроспецлегконструкция		
Н. контр.	Пономаренко	[signature]	17.12.81				
Утв.	Жуков	[signature]	18.12.81				

1.2.3. При применении ворот в зданиях с агрессивной средой должны быть предусмотрены мероприятия по антикоррозионной защите.

1.2.4. Калитка и распашная створка ворот могут быть использованы в качестве эвакуационного выхода.

2. Технические данные

2.1. Основные параметры и характеристики ворот должны соответствовать указанным в табл. 1.

Таблица 1

Наименование показателя	Значения для ворот с проемом (ширина × высота), м		
	3,6 × 3,6	4,2 × 4,2	4,8 × 5,4
1. Габаритные размеры ворот, м:			
ширина;	4,28	4,88	5,62
высота	3,92	4,52	5,72
2. Время открывания (закрывания), с	25	30	35
3. Усилие открывания (закрывания) запорных устройств, кгс	15	15	15
4. Масса, кг	718	865	1172

2.2. Ворота устанавливаются в проем стены здания.

2.3. Открывание створок ворот и калитки - наружу.

Инв. № подл.	Подп. и дата	Взам. инв. №

2.4. Механизмы открывания ворот - ручные.
2.5. Размер проема ворот указан "в свету".

3. Состав изделия

3.1. В состав изделия входят следующие основные части, указанные в табл. 2

Таблица 2

Составные части ворот	Маркировка составных частей ворот:		
	РСВ 3,6×3,6	РСВ 4,2×4,2	РСВ 4,8×5,4
Створка распашная	Р1	Р2	Р3
Створка центральная	Ц1	Ц2	Ц3
Створка левая	Л1	Л2	Л3
Створка распашная центральная	—	—	С
Калитка	—	—	—
Стойка	Т1	Т2	Т3
Стойка	П1	П2	П3
Ригель	Г1	Г2	Г3
Полупетли	Д1	Д1	Д1
	Д2	Д2	Д2
	Д3	Д3	Д3
	Д4	Д4	Д4
Ролик	В	В	В
Ручка	Б	Б	Б
Стенка	Ж1	Ж2	Ж1
	Ж3	Ж4	Ж5

Инв.№подл. | Подп. и дата | Взам.инв.№

4. Устройство и принцип работы

4.1. Устройство основных частей

4.1.1. Ворота состоят из трех створок (размеры ворот 3,6 × 3,6м и 4,2 × 4,2м) и четырех створок (размер 4,8×5,4м). Каркас створок выполнен из гнутого швеллера, с двух сторон которого на самонарезающих винтах закреплены листы обшивки из гофрированного оцинкованного листа для фасада и гладкого оцинкованного листа со стороны цеха. В воротах размером 3,6×3,6м и 4,2×4,2м одна створка распашная, две другие - складчатые. В воротах размером 4,8×5,4м одна створка распашная, а три другие образуют складчатую створку и распашную, закрепленную к складчатой створке. Створки подвешены на петлях и ролике к раме ворот.

4.1.2. Распашная створка подвешена на петлях к стойке. Одна из складчатых створок подвешена на петлях к стойке, другая - на петлях к створке и на ролике к ригелю. Ролик установлен с возможностью поворота относительно вертикальной оси и перемещается по С - образной направляющей, закрепленной на ригеле. Петли ворот делятся на два типа: петли, воспринимающие осевую нагрузку от веса створок (расположены в середине створок), и петли, воспринимающие радиальную нагрузку при повороте створок (расположены по высоте створок).

Осевое усилие в петлях воспринимается шариком, радиальное усилие - втулкой и стержнем петель.

4.1.3. Распашные створки и складчатая створка снабжены запорными устройствами для закрепления створок в закрытом и открытом положении. Запорное устройство для закрепления

Инв.№подл. | Подп. и дата | Взам.инв.№

17720-02-8

створок в закрытом положении установлено внутри полотна. Запорное устройство для закрепления створок в открытом положении выполнено в виде крючков со скобами.

4.1.4. Рама ворот выполнена из трубчатого профиля прямоугольного сечения.

4.1.5. Уплотнение ворот обеспечивают нащельники, установленные на створках, и резиновый профиль, установленный на стойках.

4.1.6. Калитка выполнена в складчатой створке и подвешивается к стойке.

4.2. Ворота, как часть стены, входят в состав ограждающих конструкций зданий, поэтому большое значение имеют эстетические качества составных элементов ворот, влияющих на архитектурно-художественный облик здания в целом. К таким элементам ворот следует отнести полотно ворот, колесоотбойник, предупредительные знаки, а также узлы сопряжения полотна ворот со стеной. Узлы примыкания к стенам представлены в архитектурно-строительной части, там же приведен расход материалов на узлы. Узлы решены аналогично узлам серии „Стены одноэтажных промышленных зданий из металлических панелей с утеплителем из пенополиуретана" серия 1.432.2-17 выпуск 3, разработанной институтом ЦНИИ промзданий" и институтом „Гипроспецлегконструкция."

4.3. Принцип действия

Принцип действия ворот заключается в следующем:

4.3.1. Перевести ручку механизма закрывания распашной створки в верхнее положение „открыто."

4.3.2. Открыть распашную створку и зафиксировать крючком.

4.3.3. Перевести ручку механизма закрывания складчатой створки в положение „открыто" и поднять шпингалет складчатой створки.

4.3.4. Прикладывая усилие со стороны помещения к одной из складчатых створок ближе к шарниру соединяющему их, перевести створки в движение.

4.3.5. Прикладывая усилие к свободному краю средней створки вдоль направляющей ригеля, открыть складывающуюся часть полотна и зафиксировать крючком.

4.3.6. Повторяя все вышеуказанные операции в обратном порядке, закрыть ворота.

4.3.7. Перевести ручки механизмов закрывания в положение „закрыто" и спустить шпингалет складывающейся части полотна.

4.3.8. При работе ворот размером 4,8×5,4 м открывание и закрывание центральной распашной створки производить в крайних положениях складчатой створки.

4.3.9. Открывание полотна ворот следует производить при закрытом положении калитки.

5. Меры безопасности

5.1. Монтаж ворот следует производить методами, обеспечивающими безопасность ведения монтажных работ. При установке ворот в проеме следует надежно закрепить собранную панель ворот монтажными элементами и до освобождения панели от удерживающих приспособлений грузоподъемных устройств.

5.2. Над верхней кромкой полотна ворот должны быть установлены дорожные знаки запрещения: „Ограничение скорости средств транспорта не более 5км/час", „Ограничение габаритов средств транспорта по ширине и высоте".

Инв.№подл. | Подп. и дата | Взам.инв.№

5.3. Работы по обслуживанию ворот поручаются лицам, имеющим необходимую подготовку и знакомым с техникой безопасности. Состав и количество обслуживающего персонала устанавливается администрацией предприятия с учетом конкретного режима эксплуатации и количества ворот.

6. Монтаж

6.1. Подготовка к монтажу

6.1.1. Место на объекте для подготовки ворот к монтажу должно обеспечивать сохранность обработанных и окрашенных поверхностей узлов и деталей ворот от повреждений при производстве монтажных работ.

6.1.2. Распаковку составных монтажно-сборочных единиц следует производить с соблюдением мер предосторожности от повреждений.

6.1.3. Произвести внешний осмотр и проверить комплектность изделия в целом согласно ведомости комплекта.

6.1.4. Проверить правильность размеров фундаментов по высоте и в плане под раму ворот по монтажной схеме см. выпуск 0.

6.2. Общие требования, предъявляемые к монтажным соединениям.

6.2.1. Перед выполнением разъемных соединений крепежные детали должны быть очищены от консервирующей смазки, грязи и ржавчины.

6.2.2. Перед установкой крепежных элементов их резьбовую часть смазать солидолом жировым УС по ГОСТ 1033-79.

6.2.3. Закрепление гаек на болтах производить с обязательной постановкой пружинных шайб или шплинтов.

Инв.№подл. | Подп. и дата | Взам.инв.№

6.2.4. Соединение элементов конструкции ворот, их взаимное расположение приведены на монтажной схеме, маркировка составных частей приведена в табл.2.

6.2.5. Перед проведением монтажной сварки поверхности должны быть очищены от лакокрасочного покрытия. После сварки декоративное покрытие должно быть восстановлено.

6.3. Порядок монтажа

6.3.1. При сборке металлоконструкции пользоваться монтажной схемой см. приложение и табл.2.

6.3.2. Сборку ворот производить в горизонтальном положении в следующей последовательности:

а) разложить стойки левую (Т) и правую (П) параллельно друг другу на расстоянии, равном проему;

б) закрепить к стойкам (предварительно) петли Д1, Д2, Д3 и Д4;

в) соединить стойки ригелем (Г) и закрепить (предварительно) болтами;

г) установить на правую стойку (П) створку распашную (9);

д) установить калитку и створку левую (Л) на левую стойку (Т);

е) установить на левую стойку (Л) створку центральную (Ц);

ж) завести ролик (8) в направляющую ригеля, установить ролик на центральную створку;

з) для ворот с проемом 4,8×5,4 м установить на центральную створку (Ц) створку центральную распашную (С);

и) соединить стойки распоркой и затянуть болтами с одной стороны.

Инв.№подл. | Подп. и дата | Взам.инв.№

17720-02 10

6.3.3. Монтаж воротной панели в проем здания производить в следующей последовательности:

а) установить воротный блок на фундаментные болты (гайки не затягивать). Для строповки использовать скобы ригеля;

б) поддерживая воротный блок в проеме установить

– параллельность стоек (допуск не более 2 мм);

– перпендикулярность нижней плоскости ригеля к внутренней поверхности (допуск - не более 2 мм);

– зазоры по периметру створок: при помощи регулировки болта в опорных петлях и подвески ролика;

– зазор между створкой распашной и створкой центральной: используя регулировочный паз в ригеле;

– разность диагоналей проема в свету (допуск - не более 3 мм);

в) затянуть гайки на фундаментных болтах и соединить воротный блок с ригелем здания;

г) монтажной сваркой соединить стойки, ригель и петли со стойками;

д) установить ручки на фасадной части ворот и ручки на запорных устройствах со стороны цеха;

е) установить упоры в полу под запорные устройства;

ж) установить колесоотбойники;

з) осуществить заделку зазоров между воротами и стеной;

и) снять распорку.

7. Опробование, обработка и сдача в эксплуатацию

7.1. Опробование ворот производить после окончания всех монтажных работ и внешнего осмотра их для проверки выполнения требований по монтажу, изложенных в разделе 6 настоящего технического описания.

7.2. Перед опробованием ворот произвести осмотр и заправку солидолом жировым УС по ГОСТ 1033-79 мест посадки петель, оси ролика, а также проверить наличие смазки ЦИАТИМ-201 по ГОСТ 6267-74 в подшипнике ролика.

7.3. При осмотре проверить:

а) качество монтажной сварки;

б) надежность фиксации крепежных элементов;

в) правильность подвески створок;

г) качество окраски.

7.4. Опробование ворот производить в последовательности, указанной в п. 4.3.

7.5. При опробовании ворот необходимо обеспечить:

а) плавное без перекосов и заеданий открытие и закрытие распашной створки, калитки и складчатой створки;

б) легкость работы замков;

в) надежность работы петель;

г) надежность работы ролика подвески складчатой створки.

7.6. При отсутствии отклонений в работе всех узлов движущихся частей в процессе опробования ворот должна быть проведена обкатка их не менее 5 циклов, которая должна показать стабильность работы ворот, качество их изготовления и монтажа.

7.7. На ворота, испытания которых прошли удовлетворительно, составляют акт приемки ворот в эксплуатацию.

В акте отражают результаты обкатки ворот и заключение лиц, проводивших испытания ворот на объекте монтажа.

8. Проверка технического состояния

8.1. С целью установления пригодности ворот для эксплу-

Инв. № подл. | Подп. и дата | Взам. инв. №

17720-02 11

атации и для проведения технического обслуживания необходимо проверить техническое состояние ворот.

Перечень основных проверок технического состояния ворот приведен в таблице 3.

Таблица 3

Что проверяется	Технические требования
1. Полотно ворот	Отсутствие деформации в секциях полотна ворот и надежность работы петель.
2. Ригель и рама в целом: отсутствие механических повреждений.	Механические повреждения направляющей ригеля и рамы ворот, трещины в монтажных сварных швах и отслаивание окраски не допускаются.
3. Состояние крепежных элементов.	Все крепежные элементы неподвижных разъемных соединений и шарниров должны иметь нормальную затяжку и стопорение.
4. Состояние осей и шарниров.	Легкость поворота.
5. Состояние уплотняющих элементов ворот.	Отсутствие механических повреждений, надежность крепления и плотность прилегания.
6. Состояние лакокрасочного покрытия.	Лакокрасочное покрытие должно быть прочным, без отслоений. Неокрашенные

Инв.№ подл. | Подп. и дата | Взам.инв.№

Продолжение табл. 3

Что проверяется	Технические требования
7. Состояние смазывающих устройств.	места деталей из черных металлов не допускаются. Наличие пробок в смазывающих устройствах. Отсутствие загрязнения.

8.2. После проверки технического состояния узлов произвести сверку технического состояния ворот в целом путем опробования согласно разделу 8 настоящего технического описания.

9. Возможные неисправности и методы их устранения

9.1. Возможные неисправности и методы их устранения приведены в таблице 4.

Таблица 4

Наименование неисправности, внешние проявления	вероятная причина	Метод устранения
1	2	3
Открывание створок происходит со скрежетом.	Засорилась ось поддерживающего ролик кронштейна	Снять болт-масленку, промыть ось кронштейна керосином и смазать графитовой смазкой по ГОСТ 3333-80.

Инв.№ подл. | Подп. и дата | Взам.инв.№

17720-02 12

1	2	3
	Засорился шарикоподшипник.	Промыть шарикоподшипник керосином и смазать смазкой ЦИАТИМ-201. ГОСТ 6267-74.
	Засорились петли.	Прочистить петли и смазать графитовой смазкой по ГОСТ 3333-80.

10. Техническое обслуживание

10.1. Для поддержания ворот в постоянной готовности к работе и обеспечения срока их службы необходимо регулярно проводить техническое обслуживание, которое сводится к двум видам:

1. Декадное обслуживание.
2. Сезонное.

10.2. В декадное обслуживание входит:

а) внешний осмотр ворот, причем не допускаются вмятины и глубокие царапины на полотне ворот, перекос секций полотна относительно друг друга, соскакивание ролика с направляющей;

б) смазка всех шарнирных соединений;

в) проверка работы замковых устройств.

10.3. В сезонное обслуживание входит:

а) технический осмотр всех узлов, проверка их действия, а также всего изделия в целом согласно разделу 8 настоящего

Инв.№подл. | Подп. и дата | Взам.инв.№

технического описания;

б) переход на зимнюю (летнюю) смазку.

10.4. Состав специалистов, необходимых для технического обслуживания, определяется заказчиком.

10.5. В о время эксплуатации ворот должен вестись учет технического обслуживания, видов ремонта, а также учет эксплуатации, смазки, неисправностей при эксплуатации, замен деталей и узлов, результатов проверки, особых замечаний при эксплуатации, аварийных случаев.

Ворота РСВ 3,6×3,6; РСВ4,2×4,2м Приложение

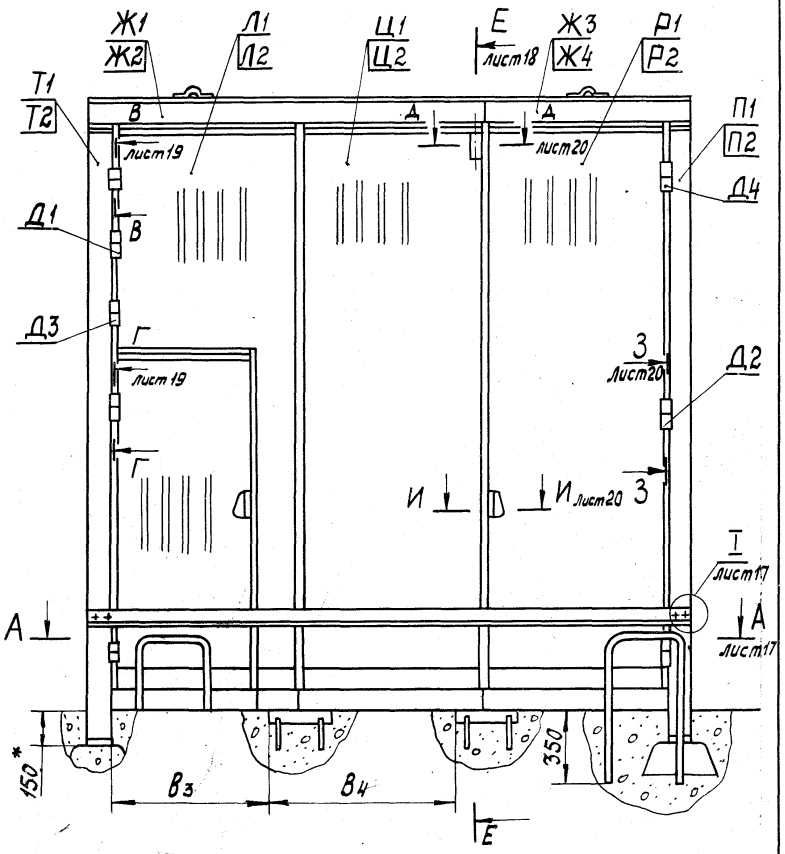

Шифр ворот	Размеры, мм						
	H1	B1	B2	B3	B4	B5	B6
РСВ 3,6×3,6	3919	4275	4035	1160	1300	4155	2800
РСВ 4,2×4,2	4519	4875	4635	1415	1555	4755	3400
РСВ 4,8×5,4	5719	5615	5375	1160	2585	5495	4000

Инв.№ подл. | Подп. и дата | Взам. инв.№

1435.2-20.1 00.00.00.00ТО

Лист 15

Вид сзади

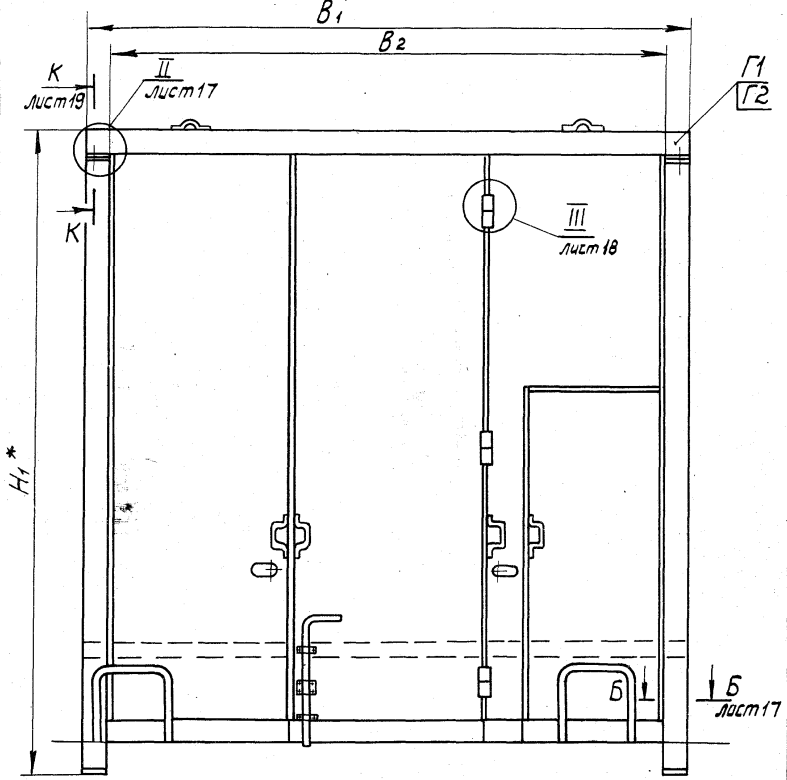

Инв.№ подл. | Подп. и дата | Взам. инв.№

1435.2-20.1 00.00.00.00ТО

Лист 16

17720-02 14

А-А лист 15

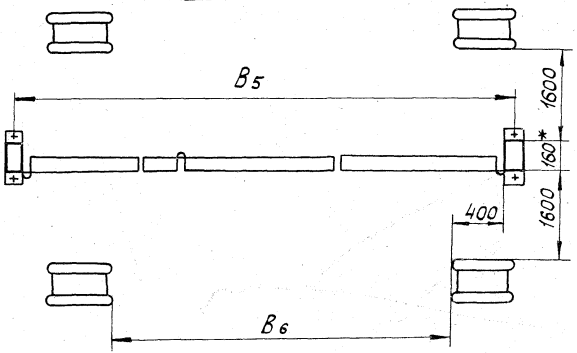

I лист 15

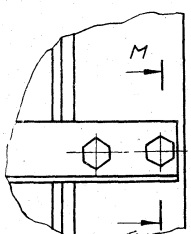

М-М

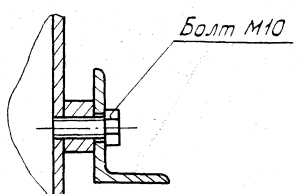

II лист 16

Б-Б

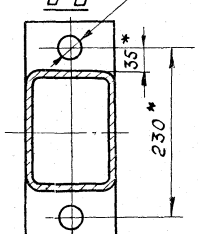

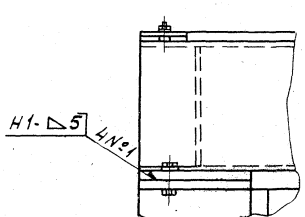

1.435.2-201 00.00.00.00ТО

Лист 17

Копировал: Тарасова Формат А4

Е-Е лист 15

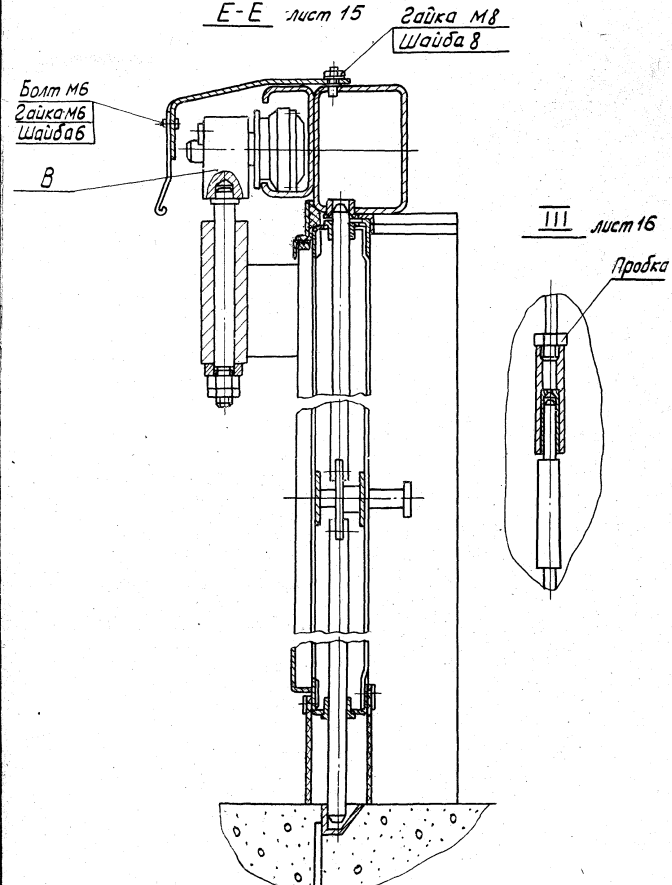

1.4352-201 00.00.00.00ТО

Лист 18

17720-02 15 Копировал: Тарасова Формат А4

В - В лист 15

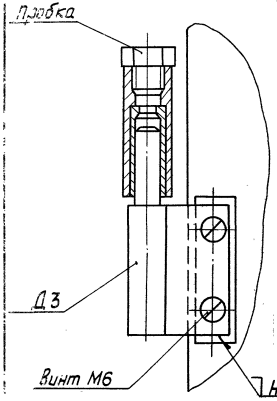

Г - Г лист 15

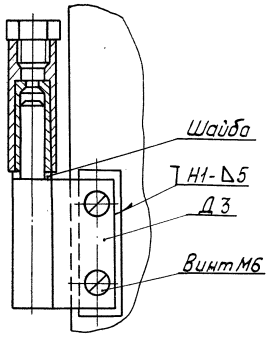

К - К лист 16

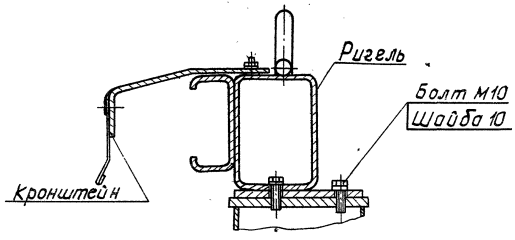

Инв.№ подл. | Подп. и дата | Взам. инв.№

З - З лист 15

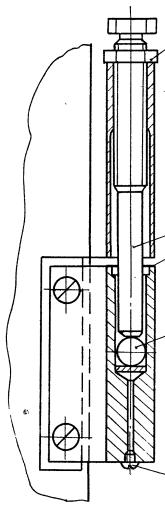

Д - Д лист 15

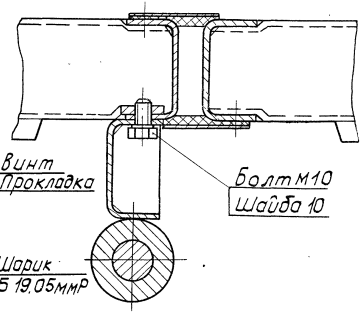

И - И лист 15 Б

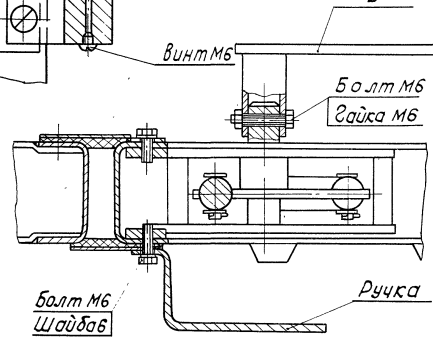

Инв.№ подл. | Подп. и дата | Взам. инв.№

Ворота РСВ 4.8×5,4 м

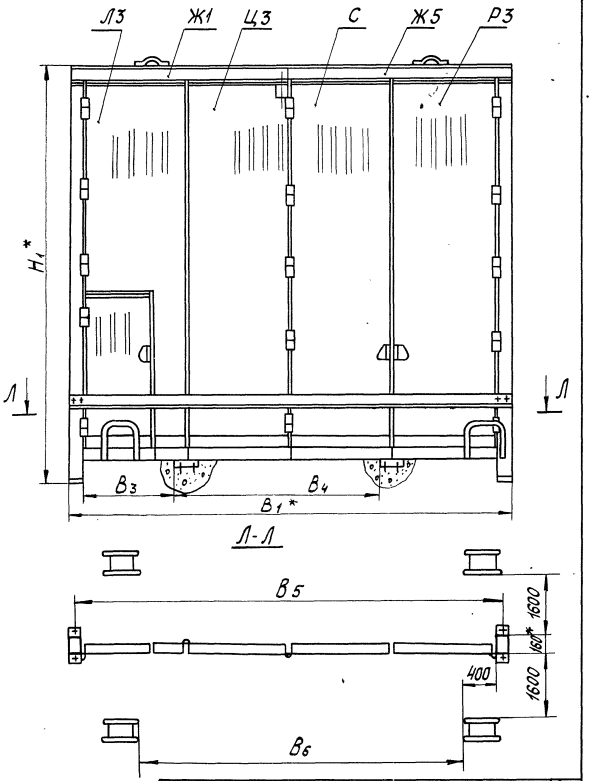

1.435.2-20.1 00.00.00.00ТО

Лист 21

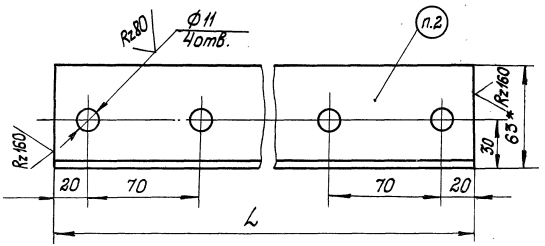

Обозначение	Шифр	L, мм	Масса, кг
1.435.2-20.1 20.00.00.01	У1	4265	13.52
-01	У2	4865	15,42
-02	У3	5605	17,76

1. * Размер для справок.
2. Маркировать по таблице. Способ нанесения и шрифт по 1.435.2-20.1 00.00.00.00ТУ
3. Остальные Т.Т. по 1.435.2-20.1 00.00.00.00ТУ

Разраб.	Захарова		17.12.81	1.435.2-20.1 20.00.00.01			
Пров.	Лебедев		17.12.81	Распорка	Стадия	Масса	Масштаб
Т.контр.	Лебедев		17.12.81		Р	См. табл.	1:2
Рук.пр.	Захарова		17.12.81		Лист	Листов 1	
Н.контр.	Веневцева		17.12.81	Уголок Б-63×40×4 ГОСТ 8510-72 / ВСт3кп2-II ГОСТ 535-79	Гипроспецлегконструкция		

Взам. инв.№ | Подп. и дата | Инв.№ подл.

Инв. № подл. | Подп. и дата | Взам. инв. №

Формат	Зона	Поз.	Обозначение	Наименование	Кол. на исполн. 1.435.2-20.1 00.00.00.00 –										Примечание
					–	01	02								
				Документация											
А3			1.435.2-20.1 00.00.00.00 СБ	Сборочный чертеж	×	×	×								
А4			1.435.2-20.1 00.00.00.00 ВС	Ведомость спецификаций	×	×	×								
А3			1.435.2-20.1 00.00.00.00 ВП	Ведомость покупных изделий	×	×	×								
А4			1.435.2-20.1 00.00.00.00 ТУ	Технические условия	×	×	×								
А3			1.435.2-20.1 00.00.00.00 ТО	Техническое описание	×	×	×								
А4			1.435.2-20.1 00.00.00.00 КУ	Карта уровня качества	×	×	×								
				Сборочные единицы											
А3		1	1.435.2-20.1 01.00.00.00	Створка распашная	1										
			–01	Створка распашная		1									

| | | | | | | | | | | |

Формат	Зона	Поз.	Обозначение	Наименование	Кол. на исполн. 1.435.2-20.1 00.00.00.00-			Примечание
					–	01	02	
А4		9	1.435.2-20.1 09.00.00.00	Полупетля	1	1	1	
		10	-01	Полупетля	1	1	1	
А4		11	1.435.2-20.1 10.00.00.00	Полупетля	4	4	4	
А4		12	1.435.2-20.1 11.00.00.00	Полупетля	2	2	4	
А4		13	1.435.2-20.1 12.00.00.00	Ролик	1	1	1	
А4		14	1.435.2-20.1 13.00.00.00	Ручка	2	2	3	
				Детали				
А4		15	1.435.2-20.1 00.00.00.01	Пробка	9	9	13	
А4		16	1.435.2-20.1 00.00.00.02	Винт	2	2	2	
А4		17	1.435.2-201 00.00.00.03	Шайба	1	1	1	
А4		18	1.435.2-20.1 00.00.00.04	Прокладка	2	2	2	
А3		19	1.435.2-20.1 00.00.00.05	Ручка	1	1	1	
		20	-01	Ручка	1	1	2	
А4		21	1.435.2-20.1 00.00.00.06	Кронштейн	18	20	23	
А4		22	1.435.2-20.1 00.00.00.07	Стенка	1		1	
			-01	Стенка		1		

Копировал: Тарасова Формат А4

Инв. № подл. | Подп. и дата | Взам. инв. №

Формат	Зона	Поз.	Обозначение	Наименование	Кол. на исполн. 1.435.2-20.1 00.00.00.00 –			Примечание
					–	01	02	
А4		23	1.435.2-201 00.00.00.07-02	Стенка	1			
			-03	Стенка		1		
			-04	Стенка			1	
				Стандартные изделия				
		24		Винт 2М6 х 8.58.019				
				ГОСТ 17473-80	2	2	2	
		25		Винт 2М6х16.58.019				
				ГОСТ 17475-80	16	16	20	
				Болты ГОСТ 7798-70				
		26		М6х16.58.019	26	28	35	
		27		М6 х 40.58.019	2	2	3	
		28		М10х25.58.019	6	6	6	

Копировал: Тарасова Формат А4

17720-02 19

Формат	Зона	Поз.	Обозначение	Наименование	Кол. на исполн. 1.435.2-20.1 00.00.00.00 — —	01	02	Примечание
				Гайки ГОСТ 5915-70				
		29		М6.5.019	20	22	26	
		30		М8.5.019	18	20	23	
		31		Гайка М20.5.019 ГОСТ 5916-70	2	2	2	
				Шайбы ГОСТ 6402-70				
		32		6.65Г.019	26	28	35	
		33		8.65Г.019	18	20	23	
		34		10.65Г.019	6	6	6	
		35		Шайба 16.02.019 ГОСТ 6958-78	2	2	2	
		36		Шарик Б19.05 мм Р ГОСТ 3722-60	2	2	2	

1.435.2-20.1 00.00.00.00 Лист 5

Копировал: Тарасова Формат А4

Инв. № подл. | Подп. и дата | Взам. инв. №

Формат	Зона	Поз.	Обозначение	Наименование	Кол. на исполн. 1.435.2-20.1 00.00.00.00 — —	01	02	Примечание
				Комплекты				
			1.435.2-20.1 20.00.00.00	Комплект монтажных частей.	1	1	1	
			-01	Комплект монтажных частей.		1		
			-02	Комплект монтажных частей			1	

1.435.2-20.1 00.00.00.00 Лист 6

Копировал: Тарасова Формат А4

17720-02 20

Рис.1

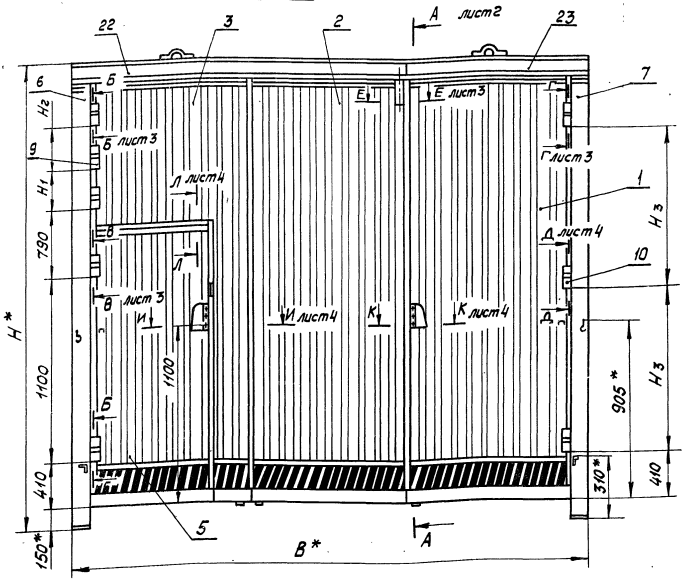

Таблица 1

Обозначение	Шифр	Рис
1.435.2-20.1 00.00.00.00	РСВ 3.6×3.6	1
-01	РСВ 4.2×4.2	1
-02	РСВ 4.8×5.4	2

1.* Размеры для справок.
2. Усилие открывания запорных устройств створок не более 15 кгс.
3. Маркировать по табл. 2. Способ нанесения и шрифт по 1.435.2-20.1 00.00.00.00 ТУ
4. Т. Т. к монтажу по 1.435.2-20.1 00.00.00.00 ТО
5. Остальные т. т. по 1.435.2-20.1 00.00.00.00 ТУ

Таблица 2

Обозначение	Рис	Размеры, мм									Масса, кг	
		Н	Н1	Н2	Н3	В	В1	В2	В3	В4	Всего	Стали
1.435.2-20.1 00.00.00.00	1	3919	440	520	1385	4275	4035	1435	1270	375	718	706
-01	1	4519	740	820	1685	4875	4635	1525	1525	630	865	851
-02	2	5719	1340	1420	1140	5615	5375	1490	1270	375	1172	1154

Разраб.	Захарова	[signature]	22.01.81
Пров.	Лебедев	[signature]	22.04.83
Т.контр.	Лебедев	[signature]	22.04.83
Рук. пр.	Захарова	[signature]	22.01.81
Н.контр.	Веневцева	[signature]	22.04.83
Утв.	Жуков	[signature]	22.04.83

1.435.2-20.1 00.00.00.00 СБ

Ворота распашные складчатые
Сборочный чертеж

Стадия	Масса	Масштаб
Р	См. табл.	1:20
Лист 1	Листов 5	

Гипроспецлегконструкция

17720-02 21 Копиров: Тарасова Формат А3

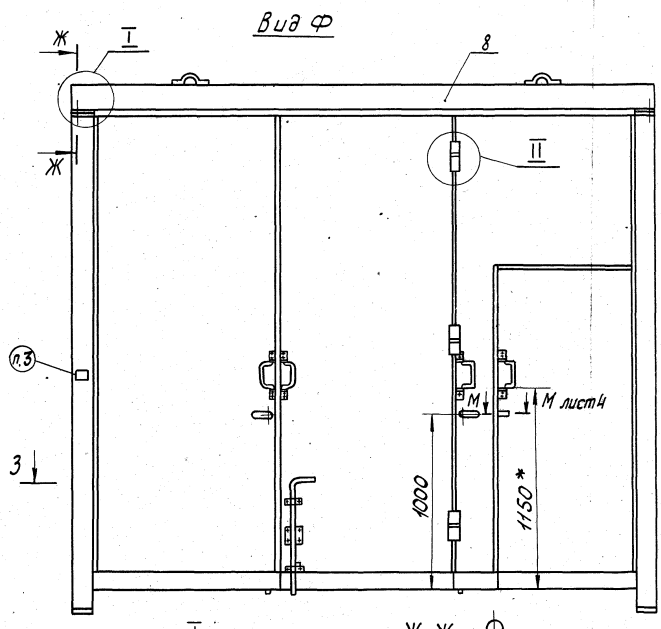

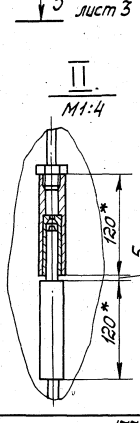

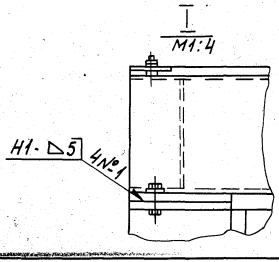

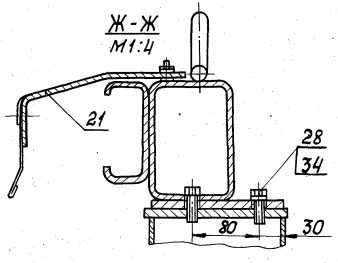

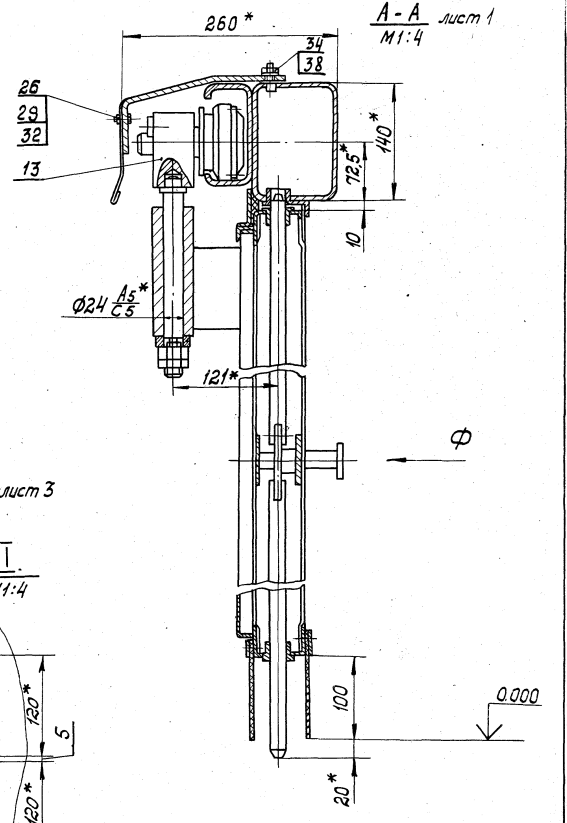

Инв.№ подл. | Подп. и дата | Взам. инв.№

1.435.2-20.1 00.00.00.00СБ	Лист 2

17720-02 22 Копировал: Тарасова Формат А3

3 - 3 / М 1:4 лист 2

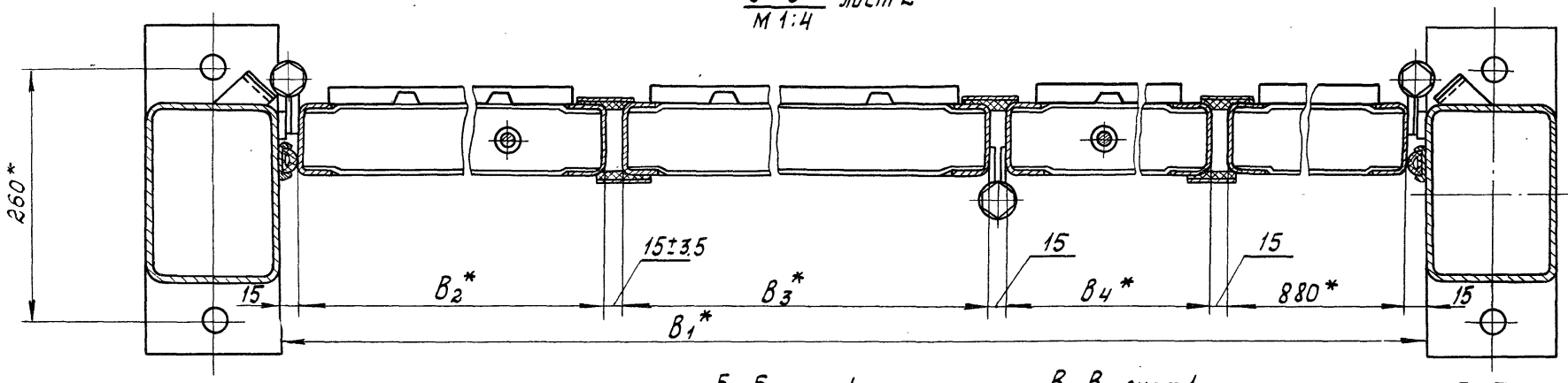

Е - Е / М 1:2 лист 1

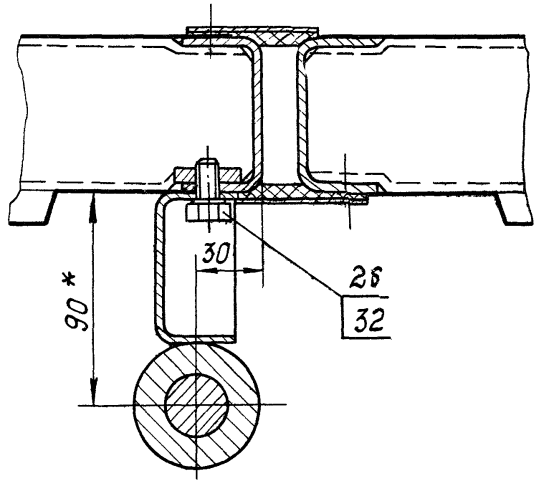

Б - Б / М1:2 лист 1

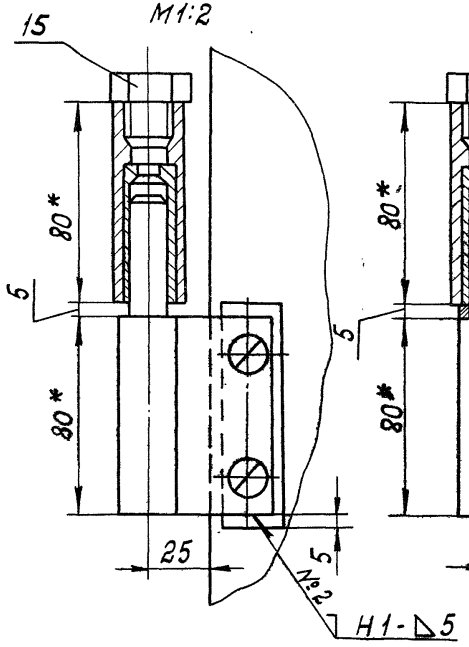

В - В / М1:2 лист 1

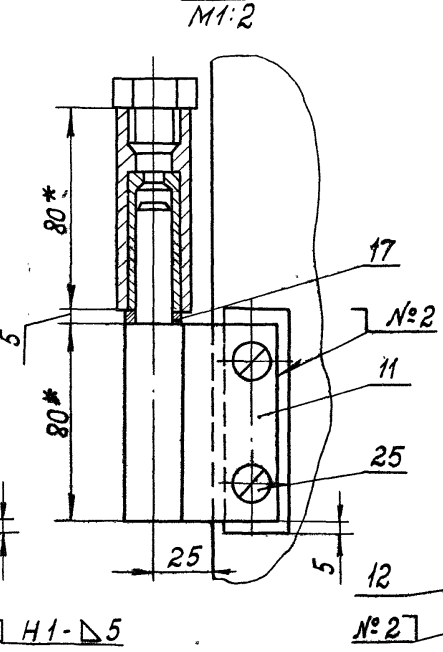

Г - Г / М1:2 лист 1

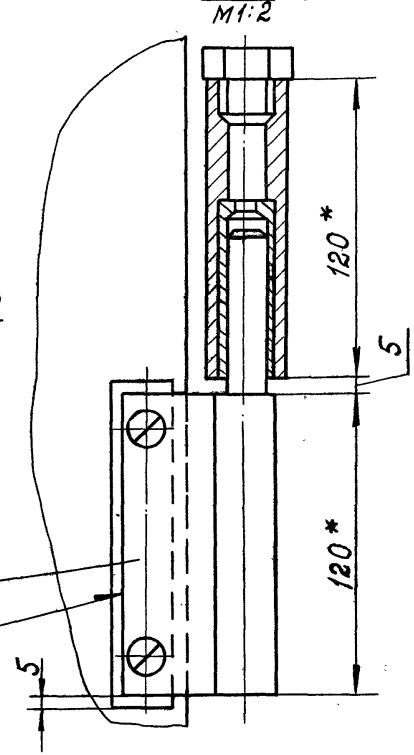

Д-Д
М1:2
лист 4

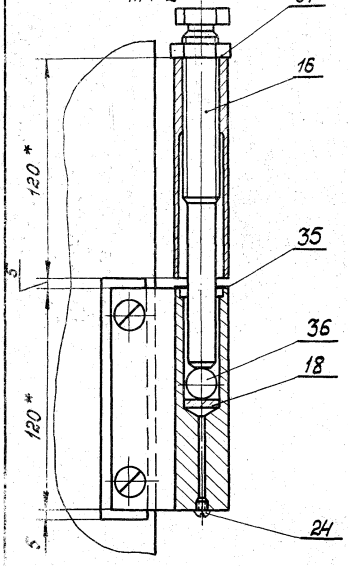

М-М
М1:2
лист 2

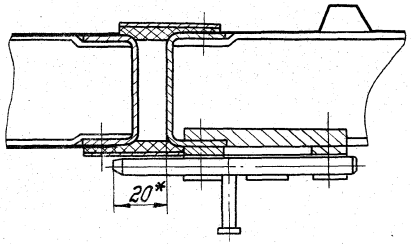

Л-Л
М1:2
лист 1

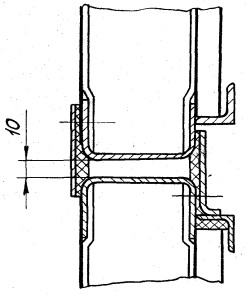

К-К
М1:2
лист 1

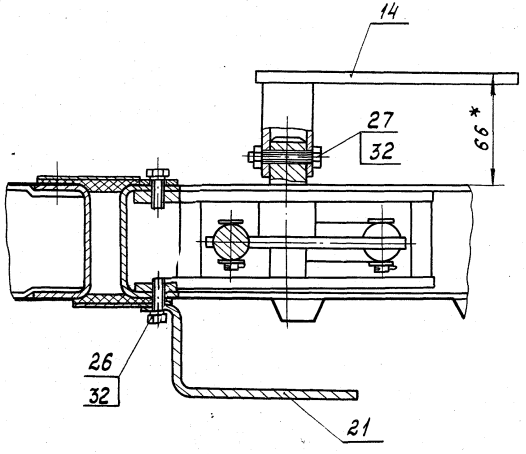

И-И
М1:2
лист 1

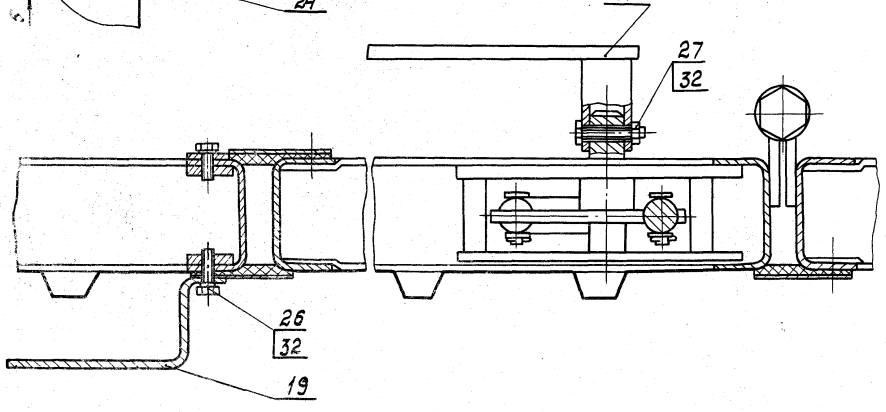

435.2-20.1 00.00.00.00.СБ	Лист 4

17720-02 24

Формат А3

Рис. 2
Остальное - см. рис. 1

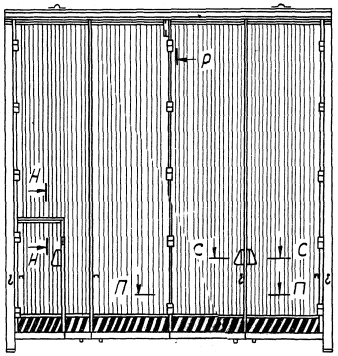

Вид сзади

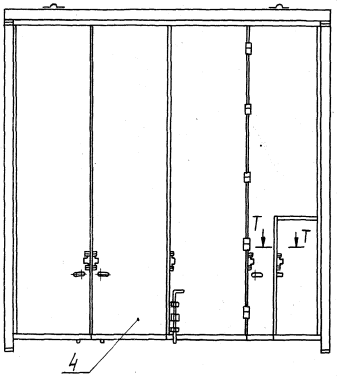

Р - Р
М 1:4

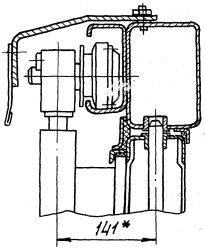

Т - Т
М 1:4

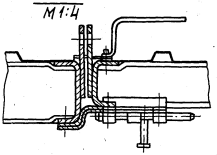

С - С
М 1:4

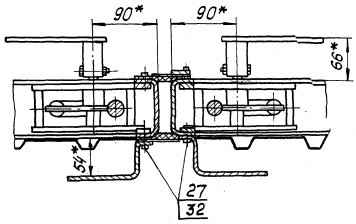

Н - Н
М 1:4

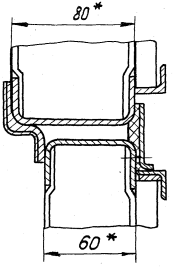

П - П
М 1:4

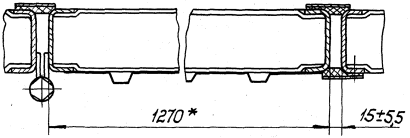

Инв.N подл. | Подп. и дата | Взам. инв.№

Номер строки	Обозначение	Наименование	Для исполн. 1.435.2-20.1 00.00.00.00 —										Примечание
			—	01	02								
1	1.435.2-20.1 00.00.00.00	Ворота распашные											
2		складчатые	×	×	×								
3	1.435.2-20.1 01.00.00.00	Створка распашная	×	×	×								
4	1.435.2-20.1 01.01.00.00	Рама	×	×	×								
5	1.435.2-20.1 01.01.01.00	Полупетля	×	×	×								
6	1.435.2-20.1 01.01.02.00	Полупетля	×	×	×								
7	1.435.2-20.1 01.01.03.00	Кронштейн	×	×	×								
8	1.435.2-20.1 01.02.00.00	Скоба	×	×	×								
9	1.435.2-20.1 01.03.00.00	Коромысло	×	×	×								
10	1.435.2-20.1 01.04.00.00	Нащельник	×	×	×								
11	1.435.2-20.1 01.05.00.00	Нащельник	×	×	×								
12	1.435.2-20.1 01.06.00.00	Нащельник	×	×	×								
13	1.435.2-20.1 01.07.00.00	Нащельник	×	×	×								
14	1.435.2-20.1 02.00.00.00	Створка центральная	×	×	×								
15	1.435.2-20.1 02.01.00.00	Рама	×	×	×								

1.435.2-20.1 00.00.00.00 ВС

Разраб.	Захарова		22.04.88
Пров.	Лебедев		22.04.88
Рук. гр.	Захарова		22.04.88
Н.контр.	Яневичева		22.04.88
Утв.	Лебедев		22.04.88

Ворота распашные складчатые
Ведомость спецификаций

Стадия	Лист	Листов
Р	1	3

Гипроспецсельхозконструкция

Копировал: Тарасова Формат А4

Инв.N подл. | Подп. и дата | Взам. инв.N

Номер строки	Обозначение	Наименование	Для исполн. 1.435.2-20.1 00.00.00.00 —										Примечание
			—	01	02								
1	1.435.2-20.1 02.01.01.00	Полупетля	×	×	×								
2	1.435.2-20.1 02.02.00.00	Нащельник	×										
3	1.435.2-20.1 02.03.00.00	Нащельник	×	×	×								
4	1.435.2-20.1 02.04.00.00	Нащельник		×									
5	1.435.2-20.1 02.05.00.00	Нащельник			×								
6	1.435.2-20.1 02.06.00.00	Стержень	×	×	×								
7	1.435.2-20.1 03.00.00.00	Створка левая	×	×	×								
8	1.435.2-20.1 03.01.00.00	Рама	×	×	×								
9	1.435.2-20.1 03.01.01.00	Полупетля	×	×	×								
10	1.435.2-20.1 03.02.00.00	Нащельник	×	×									
11	1.435.2-20.1 03.03.00.00	Нащельник			×								
12	1.435.2-20.1 04.00.00.00	Створка распашная центральная			×								
13	1.435.2-20.1 04.01.00.00	Рама			×								
14	1.435.2-20.1 04.02.00.00	Нащельник			×								
15	1.435.2-20.1 05.00.00.00	Калитка	×	×	×								
16	1.435.2-20.1 05.01.00.00	Рама	×	×	×								
17	1.435.2-20.1 05.02.00.00	Щеколда	×	×	×								
18	1.435.2-20.1 05.02.01.00	Фиксатор	×	×	×								

92 20-0226

1.435.2-20.1 00.00.00.00 ВС

Лист 2

Копировал: Тарасова Формат А4

Номер строки	Обозначение	Наименование	Для испол. 1.435.2-20.1 00.00.00.00 —										Примечание
			—	01	02								
1	1.435.2-20.1 05.03.00.00	Нащельник	×	×	×								
2	1.435.2-20.1 05.04.00.00	Нащельник	×	×	×								
3	1.435.2-20.1 06.00.00.00	Стойка	×	×	×								
4	1.435.2-20.1 07.00.00.00	Стойка	×	×	×								
5	1.435.2-20.1 08.00.00.00	Ригель	×	×	×								
6	1.435.2-20.1 09.00.00.00	Полупетля	×	×	×								
7	1.435.2-20.1 10.00.00.00	Полупетля	×	×	×								
8	1.435.2-20.1 11.00.00.00	Полупетля	×	×	×								
9	1.435.2-20.1 12.00.00.00	Ролик	×	×	×								
10	1.435.2-20.1 12.01.00.00	Каток	×	×	×								
11	1.435.2-20.1 12.02.00.00	Кронштейн	×	×	×								
12	1.435.2-20.1 12.03.00.00	Кронштейн	×	×	×								
13	1.435.2-20.1 13.00.00.00	Ручка	×	×	×								
14	1.435.2-20.1 20.00.00.00	Комплект монтажных частей	×	×	×								
15	1.435.2-20.1 20.01.00.00	Колесоотбойник	×	×	×								
16	1.435.2-20.1 20.02.00.00	Упор	×	×	×								
17													
18													

1.435.2-20.1 00.00.00.00 ВС — Лист 3

Копировал: Тарасова — Формат А3

Инв.№ подл. | Подп. и дата | Взам. инв.№

Формат	Зона	Поз.	Обозначение	Наименование	Кол. на испол. 1.435.2-20.1 01.00.00.00-									Примечание
					—	01	02							
				Документация										
А3			1.435.2-20.1 01.00.00.00	Сборочный чертеж	×	×	×							
				Сборочные единицы										
А4		1	1.435.2-20.1 01.01.00.00	Рама	1									
			-01	Рама		1								
		2	-02	Рама			1							
А4		3	1.435.2-20.1 01.02.00.00	Скоба	1	1	1							
		4	-01	Скоба	1	1	1							
А4		5	1.435.2-20.1 01.03.00.00	коромысло	1	1								
		6	-01	Коромысло			1							

17720-02 27

Разраб.	Хроженкова		22.01.92
Пров.	Захарова		22.01.92
Рук. пр.	Захарова		22.01.92
Н.контр.	Венецева		22.01.92
Утв.	Лебедев		22.01.92

1.435.2-20.1 01.00.00.00

Створка распашная

Стадия	Лист	Листов
Р	1	5

Гипроспецлегконструкция

Копировал: Тарасова — Формат А3

26

Инв. N подл. | Подп. и дата | Взам. инв. N

Формат	Зона	Поз.	Обозначение	Наименование	Кол. на исполн. 1.435.2-20.1 01.00.00.00 —									Примечание
					—	01	02							
А4		7	1.435.2-20.1 01.04.00.00	Нащельник	1									
			-01	Нащельник		1								
			-02	Нащельник			1							
А4		8	1.435.2-20.1 01.05.00.00	Нащельник	1									
			-01	Нащельник		1								
			-02	Нащельник			1							
А4		9	1.435.2-20.1 01.06.00.00	Нащельник	1									
			-01	Нащельник		1								
			-02	Нащельник			1							
А4		10	1.435.2-20.1 01.07.00.00	Нащельник	1									
		11	-01	Нащельник		1								
		12	-02	Нащельник			1							
				Детали										
А4		13	1.435.2-20.1 01.00.00.01	Обшивка	1									
			-01	Обшивка		1								
			-02	Обшивка			1							
А4		14	1.435.2-20.1 01.00.00.02	Обшивка	1									

1.435.2-20.1 01.00.00.00 Лист 2

Копировал: Тарасова Формат А4

Инв. N подл. | Подп. и дата | Взам. инв. N

Формат	Зона	Поз.	Обозначение	Наименование	Кол. на исполн. 1.435.2-20.1 01.00.00.00 —									Примечание
					—	01	02							
А4		15	1.435.2-20.1 01.00.00.02 -01	Обшивка		1								
			-02	Обшивка			1							
А4		16	1.435.2-20.1 01.00.00.03	Обшивка	1									
			-01	Обшивка		1								
			-02	Обшивка			1							
А4		17	1.435.2-20.1 01.00.00.04	Штанга	1	1	1							
		18	-01	Штанга	1									
			-02	Штанга		1								
			-03	Штанга			1							
А4		19	1.435.2-20.1 01.00.00.05	Ручка	1	1	1							
А4		20	1.435.2-20.1 01.00.00.06	Ось	2	2	2							
А4		21	1.435.2-20.1 01.00.00.07	Планка	1	1	1							
А4		22	1.435.2-20.1 01.02.00.01	Уголок	1	1	1							
				Обшивка										
				Листов Б-ПН-0,8×1250 ГОСТ 19904-74 оцинк. В Ст 3 кп ГОСТ 14918-80										
Б4		23	1.435.2-20.1 01.00.00.08	L = 3490 мм	1									
			-01	L = 4090 мм		1								

1.435.2-20.1 01.00.00.00 Лист 3

Копировал: Тарасова Формат А4

17720-02 28

Формат	Зона	Поз.	Обозначение	Наименование	Кол. на исполн. 1.435.2-20.1 01.00.00.00 –										Примечание
					–	01	02								
				Обшивка											
				Листов. Б-ПН-0.8×1250 ГОСТ 19904-74 оцинк. В Ст. 3 кп ГОСТ 14918-80											
54		24	1.435.2-20.1 01.00.00.08 - 02	L = 5290 мм			1								
				Стандартные изделия											
		25		Болт М6×25. 58.019											
				ГОСТ 7798-70	6	6	6								
		26		Винт М6×16.58.019											
				ГОСТ 17475-80	4	4	4								
		27		Шайба 6. 65Г. 019											
				ГОСТ 6402-70	6	6	6								
		28		Шайба 8.01. 019											
				ГОСТ 9649-78	2	2	2								
		29		Шплинт 2×12.2.019											
				ГОСТ 397-79	2	2	2								

1.435.2-20.1 01.00.00.00 Лист 4

Копировал: Тарасова Формат А4

Инв № подл.	Подп. и дата	Взам. инв №

Формат	Зона	Поз.	Обозначение	Наименование	Кол. на исполн. 1.435.2-20.1 01.00.00.00 –										Примечание
					–	01	02								
				Прочие изделия.											
		30		Винт самонарезающий											
				В6х25 ТУ36-2142-78	231	265	317								
		31		Шайба уплотнительная											
				ШУ-6 ТУ36-2130-78	231	265	317								
		32		Заклепка комбинир.											
				ЗК-12 ТУ 36-2088-77	33	39	51								

1.435.2-20.1 01.00.00.00 Лист 5

Копировал: Тарасова Формат А4

Рис. 1

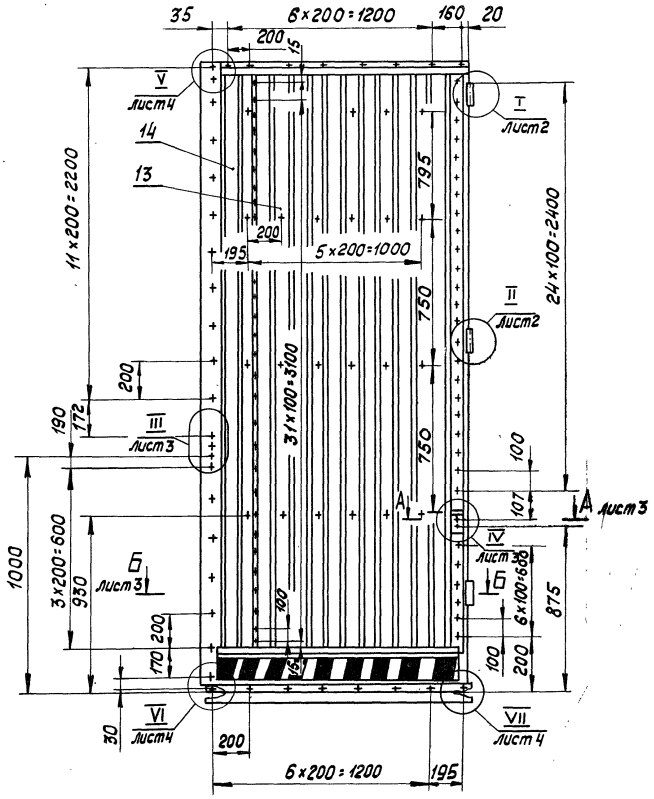

Обозначение	Шифр	Рис.	H, мм	Масса, кг
1.435.2-20.1 01.00.00.00	Р1	1	3510	149
-01	Р2	2	4110	176
-02	Р3	3	5310	225

1.* Размеры для справок.

2. Технические требования к изготовлению ворот по 1.435.2-20.1 00.00.00.00 ТУ

				1.435.2-20.1 01.00.00.00 СБ			
Разраб.	Хроможенкова		22.04.82	Створка распашная Сборочный чертеж	Стадия	Масса	Масштаб
Пров.	Захарова		22.04.82		Р	См. табл.	1:20
Т.контр.	Лебедев		22.04.82		Лист 1	Листов 7	
Рук. пр.	Захарова		22.04.82		Гипроспецлегконструкция		
Н.контр.	Веневцева		22.04.82				
Утв.	Лебедев		22.04.82				

Инв. N подл. | Подп. и дата | Взам. инв. N

Вид сзади

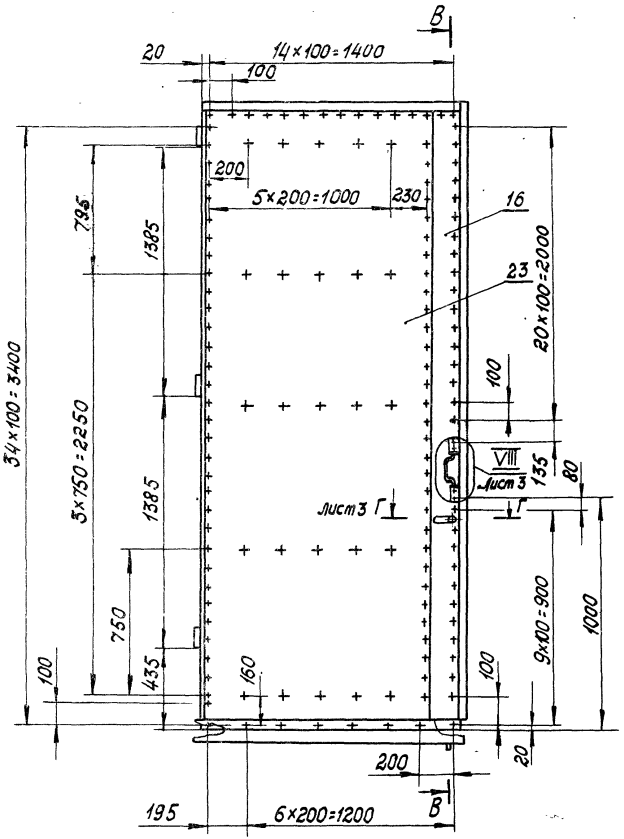

В - В

М1:2

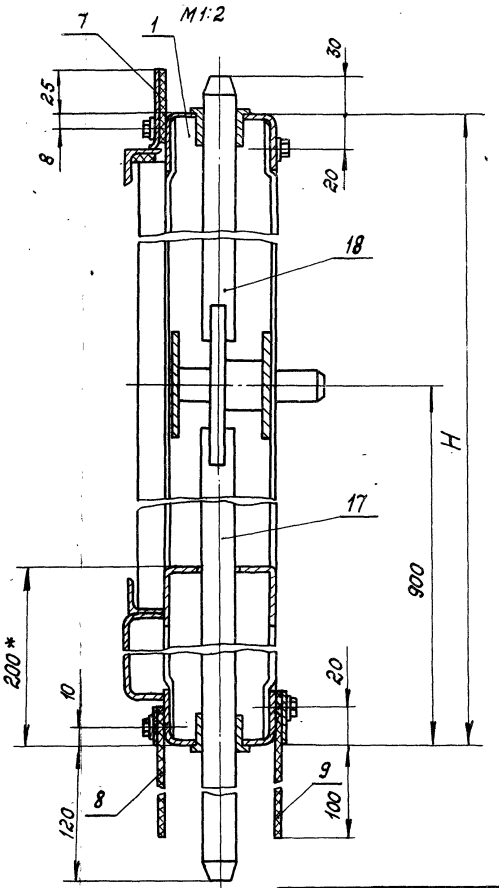

I

Лист 1

М1:2

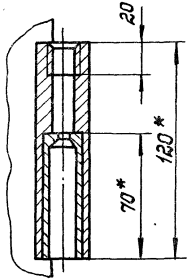

II

Лист 1

М1:2

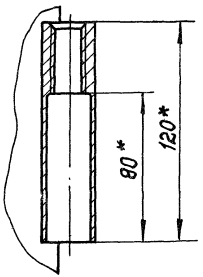

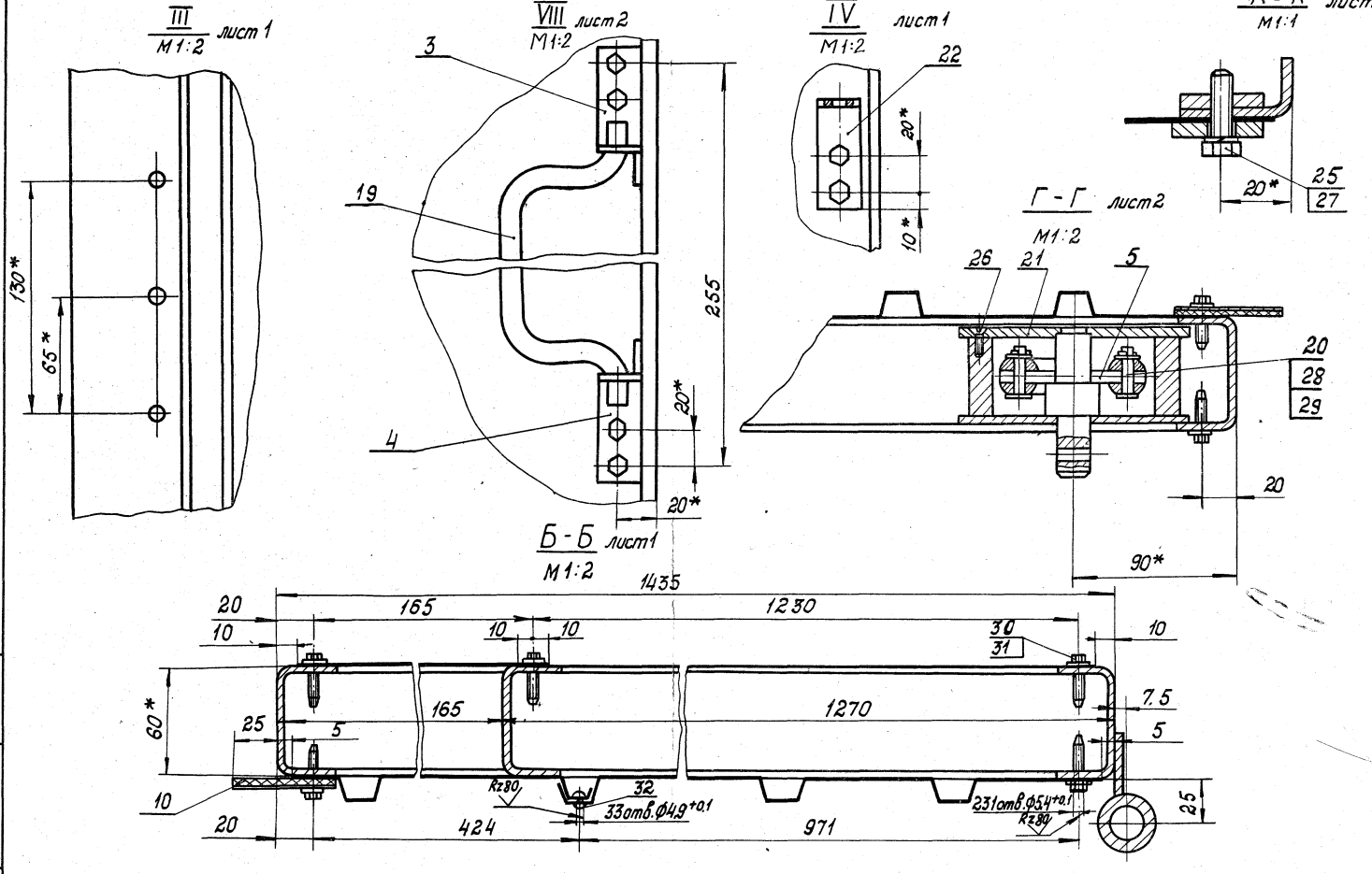

1.435.2-20.1	01.00.00.00 СБ	Лист 3

17720-02 32

Копировал: Тарасова Формат А3

V лист 1
М1:2

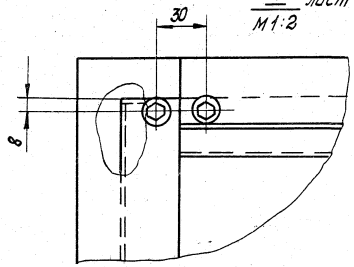

VI лист 1
М1:2

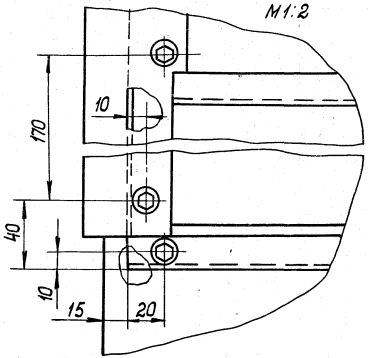

VII лист 1
М1:2

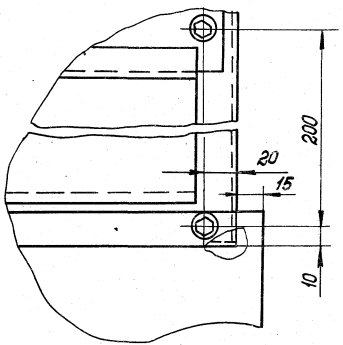

Д-Д лист 5
М1:2

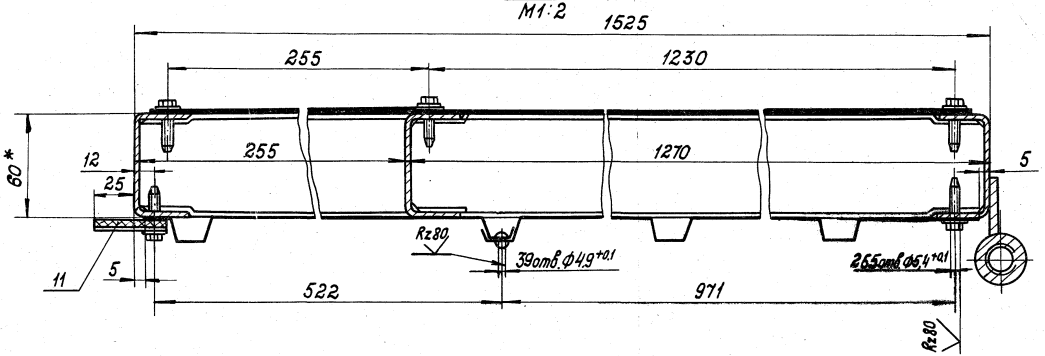

Рис. 2
Остальное - см. рис. 1
М1:20

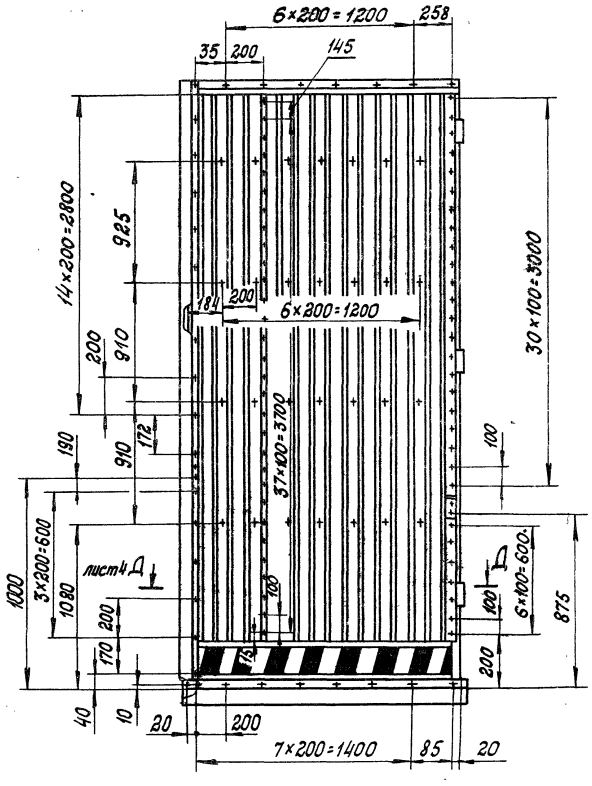

Вид сзади

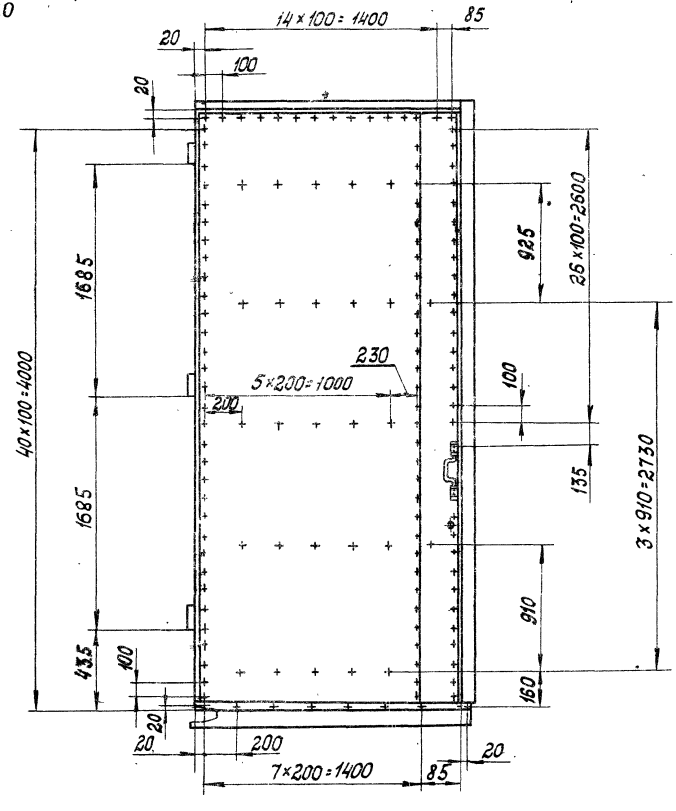

Рис. 3
Остальное - см. рис. 1

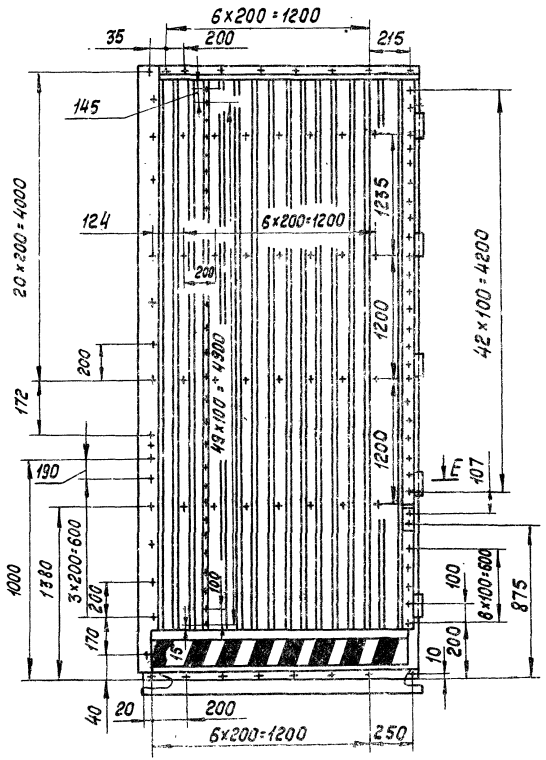

Вид сзади

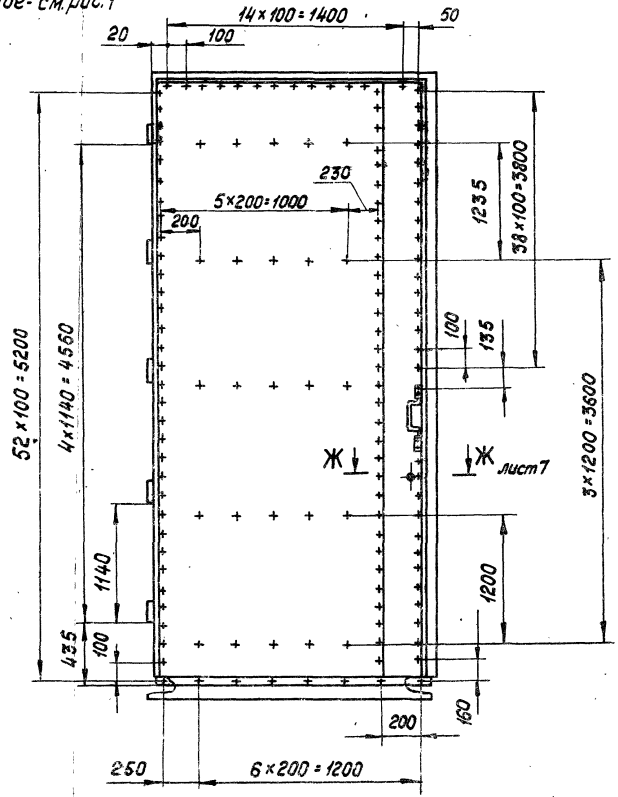

Е - Е

М1:2

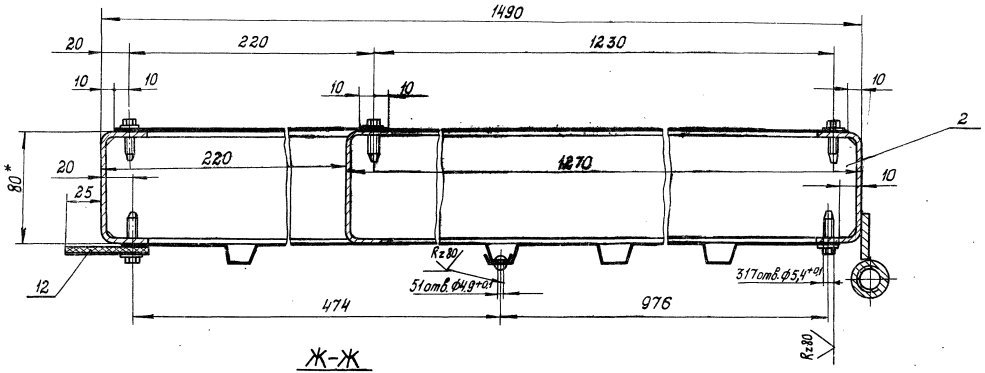

Ж-Ж

М1:2

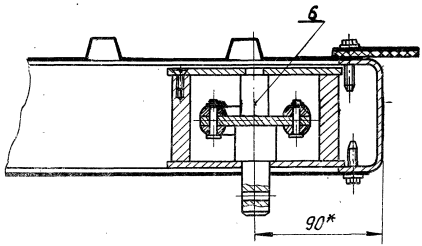

Инв.№ подл. | Подпись и дата | Взам.инв.№

Формат	Зона	Поз.	Обозначение	Наименование	Кол. на исполн. 1.435.2-20.1 01.01.00.00 –										Примечание
					–	01	02								
				Документация											
А3			1.435.2-20.1 01.01.00.00СБ	Сборочный чертеж	×	×	×								
				Сборочные единицы											
А4		1	1.435.2-20.1 01.01.01.00	Полупепля	2	2	4								
А4		2	1.435.2-20.1 01.01.02.00	Полупетля	1	1	1								
А3		3	1.435.2-20.1 01.01.03.00 -02	Кронштейн	1	1									
		4	-03	Кронштейн			1								

				1.435.2-20.1 01.01.00.00			
Разраб.	Хромаженкова	[signature]	22.04.82	Рама	Стадия	Лист	Листов
Пров.	Захарова	[signature]	22.04.82		Р	1	4
Рук.пр.	Захарова	[signature]	22.04.82		Гипроспецлегконструкция		
Н.контр.	Веневцева	[signature]	22.04.82				
Утв.	Лебедев	[signature]	22.04.82				

Копировал: Тарасова Формат А4

Инв.№ подл.	Подп. и дата	Взам.инв.№

Формат	Зона	Поз.	Обозначение	Наименование	Кол. на исполн. 1.435.2-20.1 01.01.00.00 –										Примечание
					–	01	02								
				Детали											
А4		5	1.435.2-20.1 01.01.00.01	Связь	4										
			-01	Связь		4									
		6	-05	Связь			4								
А4		7	1.435.2-20.1 01.01.00.02	Связь	3	3									
		8	-01	Связь			3								
А4		9	1.435.2-20.1 01.01.00.03	Связь	3										
			-01	Связь		3									
		10	-02	Связь			3								
А4		11	1.435.2-20.1 01.01.00.04	Отбойник	1										
			-01	Отбойник		1									
			-02	Отбойник			1								
А4		12	1.435.2-20.1 01.01.00.05	Ребро	2	2	2								
А4		13	1.435.2-20.1 01.01.00.06	Втулка	2	2	2								

1.435.2-20.1 01.01.00.00	Лист 2

Копировал: Тарасова Формат А4

Инв. № подл. | Подп. и дата | Взам. инв. №

Формат	Зона	Поз.	Обозначение	Наименование	Кол. на исполн. 1.435.2-20.1 01.01.00.00 –			Примечание
					–	01	02	
				Обрамление				
				Уголок 820х20х3 ГОСТ 8509-72 ВСт3пс ГОСТ 535-79				
64	14		1.435.2-20.1 01.01.00.07	L = 1385 мм	1			
			-01	L = 1475 мм		1		
			-02	L = 1440 мм			1	
				Платик				
				Лист Б-ПВ ГОСТ 19903-74 ВСт3кп2 ГОСТ 14637-69				
64	15		1.435.2-20.1 01.01.00.08	26 х 40 мм	3	3	3	
	16		-01	26 х 150 мм	1		1	
	17		-02	26 х 30 мм		1		
	18		-03	26 х 88 мм		1		
				Стойка				
				Швеллер 80х32х2,5 ГОСТ 8278-75 ВСт3кп2 ГОСТ 14474-76				
64	19		1.435.2-20.1 01.01.00.09	L = 3005 мм	1			

Копировал: Тарасова Формат А4

Инв. № подл. | Подп. и дата | Взам. инв. №

Формат	Зона	Поз.	Обозначение	Наименование	Кол. на исполн. 1.435.2-20.1 01.01.00.00 –			Примечание
					–	01	02	
				Стойка				
				Швеллер 80х32х2,5 ГОСТ 8278-75 ВСт3кп2 ГОСТ 14474-76				
64	19		1.435.2-20.1 01.01.00.09-01	L = 3605 мм		1		
	20		-02	L = 3510 мм	2			
			-03	L = 4110 мм		2		
				Швеллер 80х32х2,5 ГОСТ 8278-75 ВСт3кп2 ГОСТ 14474-76				
	21		-04	L = 4795 мм			1	
	22		-05	L = 5310 мм			2	

17720-02 38

Копировал: Тарасова Формат А4

Рис. 1

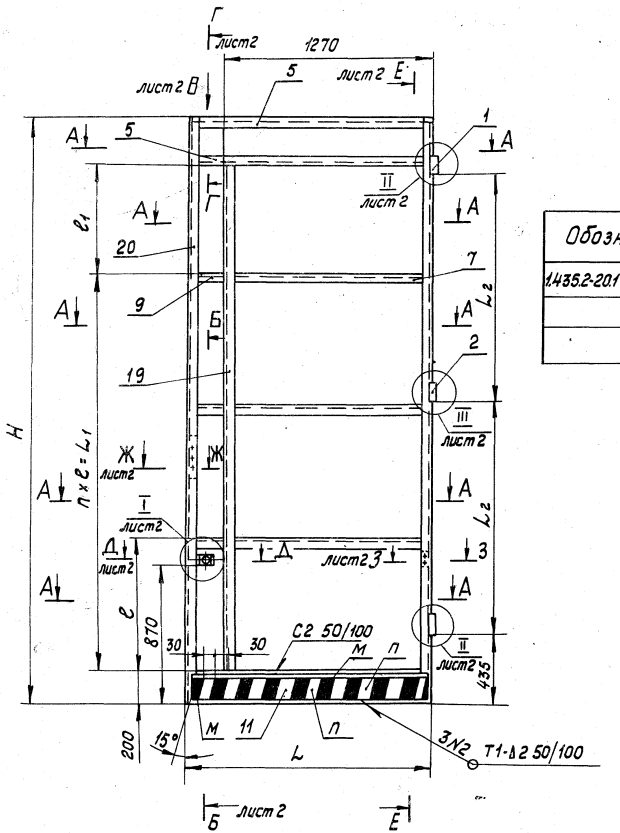

А-А
М1:2

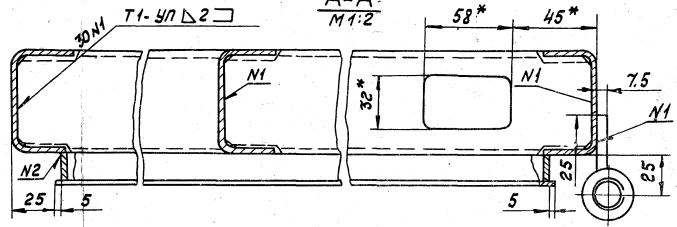

Обозначение	Шифр	Рис.	Размеры, мм					Масса, кг
			$n \times l = L_1$	L	H	l_1	L_2	
1.435.2-20.1 01.01.00.00	Р1	1	3 × 750 = 2250	1435	3510	755	1385	54
-01	Р2	2	3 × 910 = 2730	1525	4110	875	1685	60
-02	Р3	3	—					79

1. * Размеры для справок.
2. Покрытие: поверхн. М - Эмаль МЛ-12, черная, поверхн. П - эмаль МЛ-12, оранжевая, ГОСТ 9754-76, III, 6/1.
3. Маркировать по таблице. Способ нанесения и шрифт по 1.435.2-20.1 00.00.00.00 ТУ
4. Остальные Т.Т. по 1.435.2-20.1 00.00.00.00 ТУ

				1.435.2-20.1 01.01.00.00 СБ			
Разраб.	Хромаженкова	[signature]	22.04.82	Рама Сборочный чертеж	Стадия	Масса	Масштаб
Пров.	Захарова	[signature]	22.04.82		Р	См. табл.	1:20
Т.контр.	Лебедев	[signature]	22.04.82		Лист 1	Листов 3	
Рук.пр.	Захарова	[signature]	22.04.82		Гипроспецлегконструкция		
Н.контр.	Веневцева	[signature]	22.04.82				
Утв.	Лебедев	[signature]	22.04.82				

Б-Б лист1
М1:2

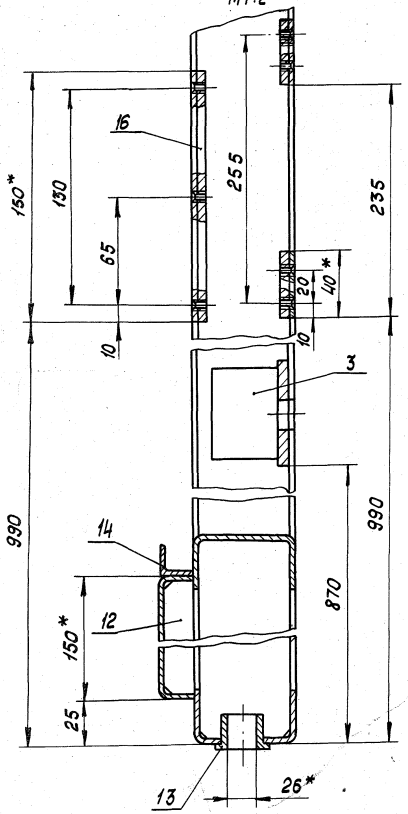

Вид В лист1
М1:2

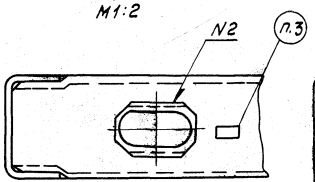

Г-Г лист1
М1:2

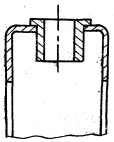

Д-Д лист1
М1:2

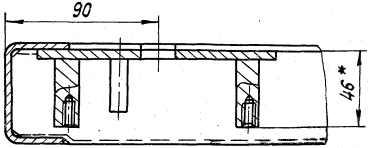

Е-Е лист1
М1:2

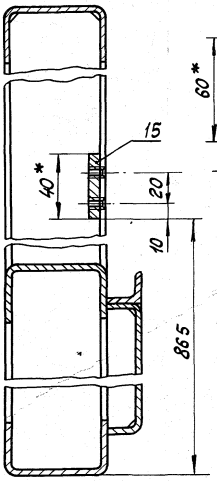

Ж-Ж лист1
М1:2

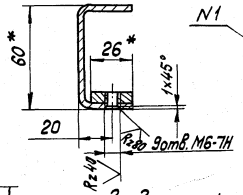

I лист1
М1:2

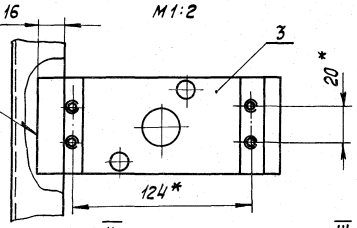

II лист1
М1:2

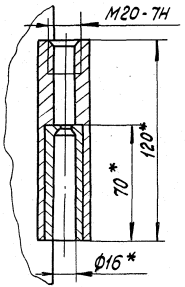

III лист1
М1:2

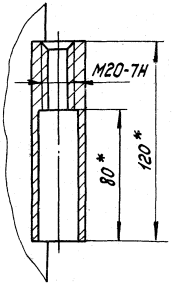

Инв.№ подл. | Подпись и дата | Взам. инв.№

1.435.2-20.1 01.01.00.005Б

Лист 2

Рис. 2

Остальное - см. рис. 1

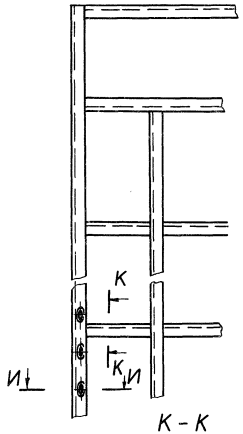

К - К

М1:2

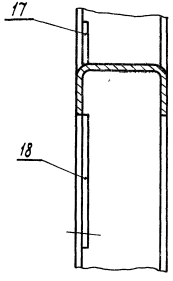

И - И

М1:2

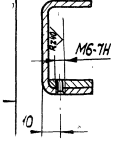

Рис. 3

Остальное - см. рис. 1

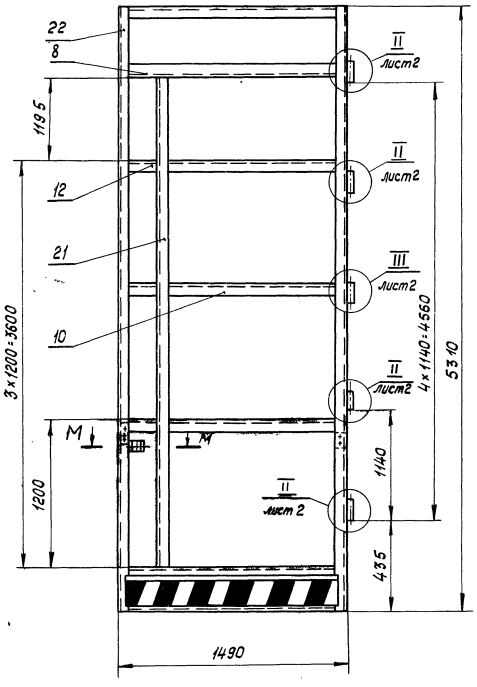

Вид Л

М1:2

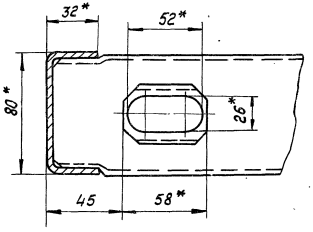

М - М

М1:2

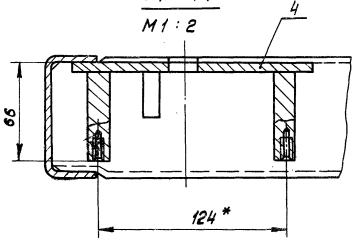

Формат	Зона	Поз.	Обозначение	Наименование	Кол.	Примечание
				Документация		
				Сборочный чертеж		
				Детали		
А4		1	1.435.2-20.1 01.01.01.01	Втулка	1	
А4		2	1.435.2-20.1 01.01.01.02	Втулка	2	
Б4		3	1.435.2-20.1 01.01.01.03	Платик		
				Лист Б-ПН-7ГОСТ 19903-74 ВСт3кп2ГОСТ 14637-79		
				35×120 мм	1	0,23 кг
			Различие исполнений	1.435.2-20.1 01.01.01.00		
			и 1.435.2-20.1 01.01.01.00-01	по сборочному чертежу		

Разраб.	Зотова		22.04.82	1.435.2-20.1 01.01.01.00	
Пров.	Захарова		22.04.82	Полупетля	Лит. Р; Лист; Листов 1
Рук. пр.	Захарова		22.04.82		Гипроспецлегконструкция
Н.контр.	Веневцева		22.04.82		

Инв.№ подл. | Подп. и дата | Взам. инв.№

Копировал: Тарасова Формат А4

1.435.2-20.1 01.01.01.00

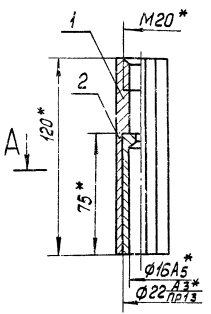

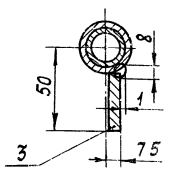

1.435.2-20.1 01.01.01.00-01 - зеркальное отражение
Остальное - см. 1.435.2-20.1 01.01.01.00



1.* Размеры для справок.
2. Остальные Т.Т. по 1.435.2-20.1 00.00.00.00 ТУ

Инв.№ подл. | Подп. и дата | Взам. инв.№

Разраб.	Зотова		22.04.82	1.435.2-20.1 01.01.01.00 СБ	
Пров.	Захарова		22.04.82	Полупетля Сборочный чертеж	Лит. Р; Масса 0,67; Масштаб 1:2
Т.контр.	Ледяев		22.04.82		Лист; Листов 1
Рук. пр.	Захарова		22.04.82		Гипроспецлегконструкция
Н.контр.	Веневцева		22.04.82		

17720-02 42 Копировал: Тарасова Формат А4

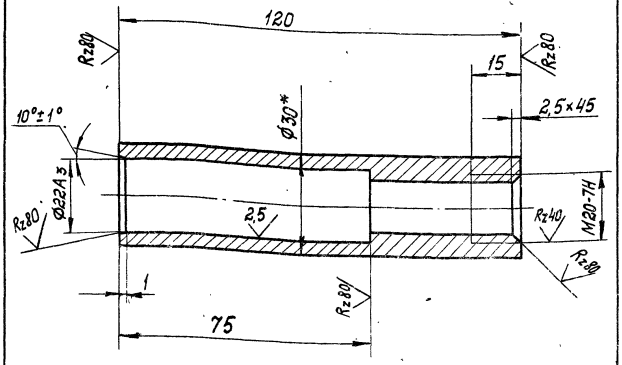

1.* Размер для справок.

2. Остальные Т.Т. по 1.435.2-20.1 00.00.00.00ТУ

				1.435.2-20.1 01.01.01.01			
Разраб.	Зотова	Зотов	18.12.81	Втулка	Стадия	Масса	Масштаб
Пров.	Захарова	[illegible]	17.12.81		Р	0.33	1:1
Т. контр.	Лебедев	[illegible]	17.12.81		Лист	Листов 1	
Рук. пр.	Захарова	[illegible]	17.12.81				
Н. контр.	Веневцева	[illegible]	17.12.81	Круг В30 ГОСТ 2590-71 / ВСт3кп2 ГОСТ 535-79	Ст. спецлеткоконструкция		

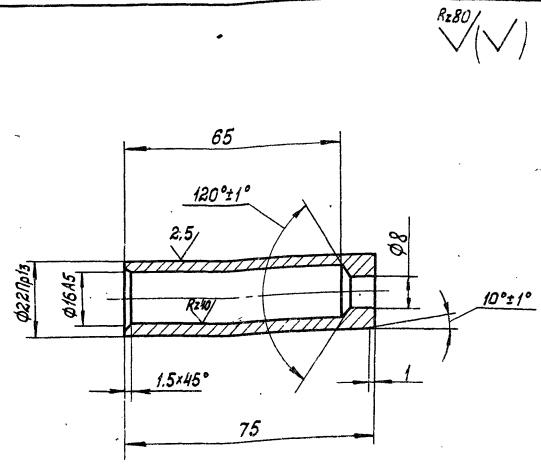

Технические требования по 1.435.2-20.1 00.00.00.00ТУ

				1.435.2-20.1 01.01.01.02			
Разраб.	Зотова	Зотов	18.12.81	Втулка	Стадия	Масса	Масштаб
Пров.	Захарова	[illegible]	17.12.81		Р	0.10	1:1
Т. контр.	Лебедев	[illegible]	17.12.81		Лист	Листов 1	
Рук. пр.	Захарова	[illegible]	17.12.81	Чугун С415-32 ГОСТ 1412-79	Ст. спецлеткоконструкция		
Н. контр.	Веневцева	[illegible]	17.12.81				

Взам. инв. №

Подп. и дата

Инв. № подл.

17720-02 43

Формат	Зона	Поз.	Обозначение	Наименование	Кол.	Примечание
				Документация		
А4			1.435.2-20.1 01.01.02.00 СБ	Сборочный чертеж		
				Детали		
А4		1	1.435.2-20.1 01.01.02.01	Втулка	1	
Б4		2	1.435.2-20.1 01.01.02.02	Платик		
				Лист Б-ЛН-Т ГОСТ 19903-74		
				В Ст 3кп2 ГОСТ 14637-69		
				35 х 120 мм	1	0,23 кг
			Различие исполнений	1.435.2-20.1 01.01.02.00		
			и 1.435.2-20.1 01.01.02.00-01	по сборочному чертежу		

Разраб.	Зотова			1.435.2-20.1 01.01.02.00	
Пров.	Захарова			Полупетля	Стадия: Р; Лист; Листов: 1
Рук. пр.	Захарова				Гипроспецлегконструкция
Н.контр.	Веневцева				

Копировал: Тарасова Формат А4

1.435.2-20.1 01.01.02.00

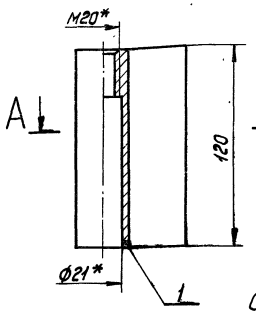

А–А повернуто

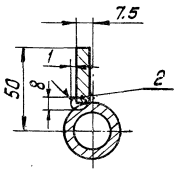

1.435.2-20.1 01.01.02.00-01 - зеркальное отражение

Остальное - см. 1.435.2-20.1 01.01.02.00

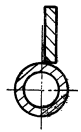

1.* Размеры для справок.

2. Остальные Т. Т. по 1.435.2-20.1 00.00.00.00 ТУ

Разраб.	Зотова			1.435.2-20.1 01.01.02.00 СБ	
Пров.	Захарова			Полупетля	Стадия: Р; Масса: 0,58; Масштаб: 1:2
Т.контр.	Педаев			Сборочный чертеж	Лист; Листов 1
Рук. пр.	Захарова				Гипроспецлегконструкция
Н.контр.	Веневцева				

17720-02 44 Копировал: Тарасова Формат А4

Инв.№подл. | Подп. и дата | Взам.инв.№

Формат	Зона	Поз.	Обозначение	Наименование	Кол.	Примечание
				Документация		
А4			1.435.2-20.1 01.02.00.00 СБ	Сборочный чертеж		
				Детали		
А4		1	1.435.2-20.1 01.02.00.01	Уголок	1	
Б4		2	1.435.2-20.1 01.02.00.02	Платик		
				Лист Б-ПН-3 ГОСТ 19903-74 / 4-IV ВСт3кп2 ГОСТ 14637-71		
				20×20 мм	1	0,01 кг
			Различие исполнений	1.435.2-20.1 01.02.00.00	и	
			1.435.2-20.1 01.02.00.00-01 по сборочному чертежу			

Разраб.	Зотова		22.01.82	1.435.2-20.1 01.02.00.00	
Пров.	Захарова		22.01.82	Скоба	Стадия: Р; Лист; Листов: 1
Рук. пр.	Захарова		22.01.82		Гипроспецлегконструкция
Н. контр.	Веневцева		22.01.82		

Копировал: Тарасова Формат А4

1.435.2-20.1 01.02.00.00

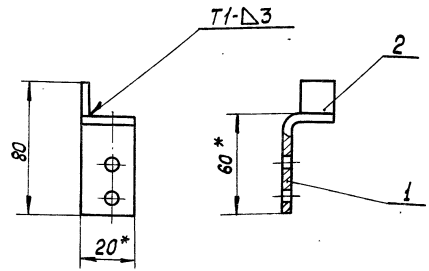

1.435.2-20.1 01.02.00.00-01 - зеркальное отражение

Остальное - см. 1.435.2-20.1 01.02.00.00

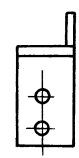

1.* Размеры для справок.

2. Покрытие: Ц15 хр.

3. Остальные т.т. по 1.435.2-201. 00.00.00.00.00ТУ

Инв.№ подл. | Подп. и дата | Взам.инв.№

Разраб.	Зотова		22.01.82	1.435.2-20.1 01.02.00.00 СБ	
Пров.	Захарова		22.01.82	Скоба	Стадия: Р; Масса: 0,03; Масштаб: 1:2
Т. контр.	Лебедев		22.01.82	Сборочный чертеж	Лист; Листов 1
Рук. пр.	Захарова		22.01.82		Гипроспецлегконструкция
Н. контр.	Чиркова		22.01.82		
Утв.	Лебедев		22.01.82		

17720-02 45 Копировал: Тарасова Формат А4

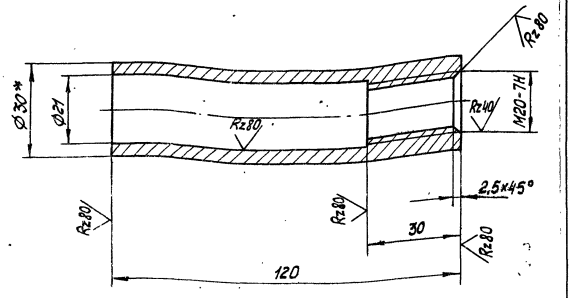

1.* Размер для справок.

2. Остальные Т. Т. по 1.435.2-20.1 00.00.00.00ТУ

Разраб.	Зотова			1.435.2-20.1 01.01.02.01	
Пров.	Захарова			Втулка	Стадия: Р; Масса: 0,35; Масштаб: 1:1
Т.контр.	Лебедев				Лист; Листов 1
Рук. пр.	Захарова			Круг В-30 ГОСТ 2590-71 / ВСт3кп2 ГОСТ 535-79	Гипроспецлегконструкция
Н.контр.	Чиркова				

Копировал: Тарасова Формат А4

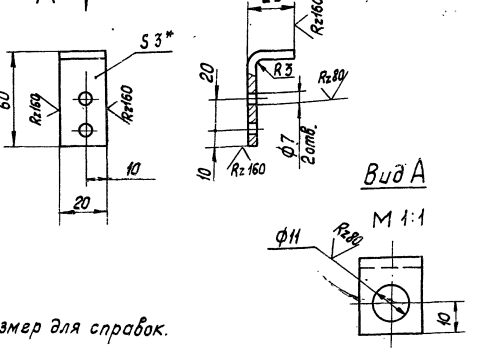

1.* Размер для справок.

2. Остальные Т. Т по 1.435.2-20.1 00.00.00.00ТУ

Разраб.	Зотова			1.435.2-20.1 01.02.00.01	
Пров.	Захарова			Уголок	Стадия: Р; Масса: 0,02; Масштаб: 1:2
Н.контр.	Лебедев				Лист; Листов 1
Рук.пр.	Захарова			Лист Б-ПН-3 ГОСТ 19903-74 / ВСт3кп2 ГОСТ 14637-79	Гипроспецлегконструкция
Н. контр.	Чиркова				

17720-02 46 Копировал: Тарасова Формат А4

Формат	Зона	Поз.	Обозначение	Наименование	Кол. на исполн. 1.435.2-20.1 01.01.03.00 –				Примечание
					–	01	02	03	
				Документация					
А3			1.435.2-20.1 01.01.03.00 СБ	Сборочный чертеж	×	×	×	×	
				Детали					
А4		1	1.435.2-20.1 01.01.03.01	Основание	1	1	1	1	
А4		2	1.435.2-20.1 01.01.03.02	Упор	2	2	2	2	
				Опора					
				Лист Б-ПН-12 ГОСТ 19903-74 ВСт3кп2 ГОСТ 14637-79					
Б4		3	1.435.2-20.1 01.01.03.03	40×60 мм	2		2		

				1.435.2-20.1 01.01.03.00	
Разраб.	Иванова		22.07.82	Кронштейн	Стадия: Р; Лист: 1; Листов: 2
Пров.	Захарова		22.07.82		
Рук. пр.	Захарова		22.07.82		Гипростальконструкция
Н. контр.	Веневцева		22.07.82		
Утв.	Лебедев		22.07.82		

Копировал: Тарасова Формат А4

Инв. № подл. | Подп. и дата | Взам. инв. №

Формат	Зона	Поз.	Обозначение	Наименование	Кол. на исполн. 1.435.2-20.1 01.01.03.00 –				Примечание
					–	01	02	03	
				Опора					
				Лист Б-ПН-12 ГОСТ 19903-74 ВСт3кп2 ГОСТ 14637-79					
А4		3	1.435.2-20.1 01.01.03.03 – 01	60×60 мм		2		2	

Копировал: Тарасова Формат А4

Рис 1

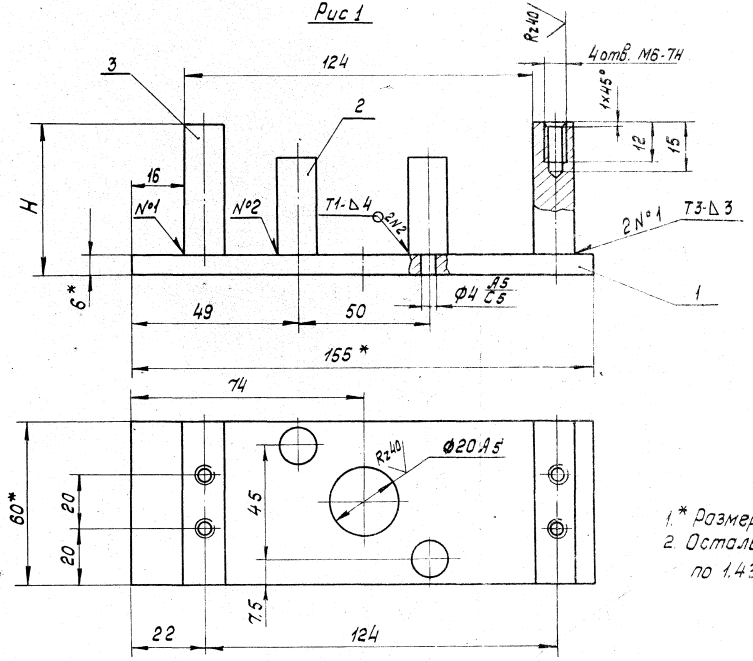

Рис. 2 - зеркальное отражение.
Остальное - см. рис. 1
М 1:2

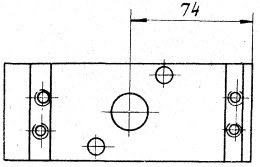

1.* Размеры для справок.
2. Остальные технические требования по 1.435.2-20.1 00.00.00.00ТУ

Обозначение	Рис.	H, мм	Масса, кг
1.435.2-20.1 01.01.03.00	1	46	0.91
-01		66	1.13
-02	2	46	0,91
-03		66	1.13

				1.435.2-20.1 01.01.03.00СБ			
Разраб.	Затова	Затова	22.04.82	Кронштейн Сборочный чертеж	Стадия	Масса	Масштаб
Прав.	Захарова	[signature]	22.04.82		Р	См. табл.	1:1
Т. контр.	Лебедев	[signature]	22.04.82		Лист	Листов 1	
Рук. пр.	Захарова	[signature]	22.04.82		Гипроспецлегконструкция		
Н. контр.	Веневцева	[signature]	22.04.82				
Утв.	Лебедев	[signature]	22.04.82				

Инв. № подл. | Подпись и дата | Взам. инв. №

17720-02 48 Копировал: Тарасова Формат А3

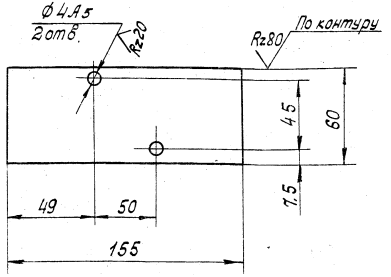

Технические требования по 1.435.2-20.1 00.00.00.00ТУ

				1.435.2-20.1 01.01.03.01		
Разраб.	Затова	Затов	18.12.81	Основание	Стадия	Масса	Масштаб
Пров.	Захарова	Захаров	17.12.81		Р	0,44	1:2
Т. контр.	Лебедев	Лебедев	17.12.81		Лист	Листов 1
Рук. пр.	Захарова	Захаров	17.12.81			
Н. контр.	Венедиктова	Венедиктова	17.12.81	Лист 5-ПН-6 ГОСТ 19903-74 / ВСт 3кп2 ГОСТ 14637-79	Гипроспецлегконструкция	

Копировал: Тарасова Формат А4

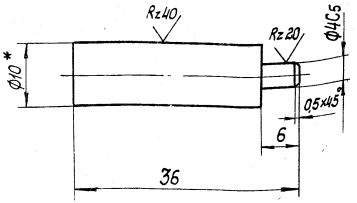

Технические требования по 1.435.2-20.1 00.00.00.00ТУ

				1.435.2-20.1 01.01.03.02		
Разраб.	Затова	Затов	18.12.81	Упор	Стадия	Масса	Масштаб
Пров.	Захарова	Захаров	17.12.81		Р	0,019	2:1
Т. контр.	Лебедев	Лебедев	17.12.81		Лист	Листов 1
Рук. пр.	Захарова	Захаров	17.12.81			
Н. контр.	Венедиктова	Венедиктова	17.12.81	Круг В.10 ГОСТ 2590-71 / ВСт 3кп2 ГОСТ 535-79	Гипроспецлегконструкция	

Инв.№ подл. | Подп. и дата | Взам. инв.№

17720-02 49

Копировал: Тарасова Формат А4

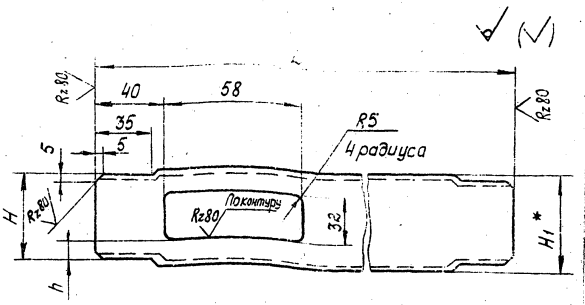

Обозначение	Размеры, мм L	h	H	H1*	Материал	Масса, кг
1435.2-20.1 01.01.00.01	1428	11	54	60	Швеллер 60×32×2,5 ГОСТ 8278-75 Вст3кп2 ГОСТ 14474-76	3,2
-01	1518					3,4
-02	1262					2,8
-03	368					0,8
-04	622					1,4
-05	1482	21	74	80	Швеллер 80×32×2,5 ГОСТ 8278-75 Вст3кп2 ГОСТ 14474-76	3,9
-06	1262					3,3
-07	368					0,9

1.* Размер для справок.

2. Остальные т.т. по 1.435.2-20.1 00.00.00.00 ТУ

Разраб.	Хроможенкова		17.12.81	
Пров.	Захарова		17.12.81	
Т. контр.	Лебедев		17.12.81	
Рук. гр.	Захарова		17.12.81	
Н. контр.	Денежвцева		17.12.81	

1.435.2-20.1 01.01.00.01

Связь

Стадия	Масса	Масштаб
Р	См. табл.	1:2
Лист	Листов 1	

См. табл.

Гипроспецлегконструкция

Инв.№ подл. | Подпись и дата | Взам. инв.№

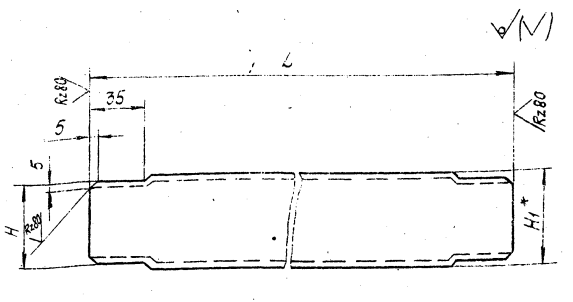

Обозначение	Размеры, мм L	H	H1*	Материал	Масса, кг
1435.2-20.1 01.01.00.02	1262	54	60	Швеллер 60×32×2,5 ГОСТ 8278-75 Вст3кп2 ГОСТ 14474-76	2,8
-01	1262	74	80	Швеллер 80×32×2,5 ГОСТ 8278-75 Вст3кп2 ГОСТ 14474-76	3,4
-02	1518	54	60	Швеллер 60×32×2,5 ГОСТ 8278-75 Вст3кп2 ГОСТ 14474-76	3,4
-03	1992				4,5
-04	872				2,0

1.* Размер для справок.

2. Остальные т.т по 1.435.2-20.1 00.00.00.00 ТУ

Разраб.	Хроможенкова		17.12.81	
Пров.	Захарова		17.12.81	
Т. контр.	Лебедев		17.12.81	
Рук. гр.	Захарова		17.12.81	
Н. контр.	Денежвцева		17.12.81	

1.435.2-20.1 01.01.00.02

Связь

Стадия	Масса	Масштаб
Р	См. табл.	1:2
Лист	Листов 1	

См. табл.

Гипроспецлегконструкция

Инв.№ подл. | Подпись и дата | Взам. инв.№

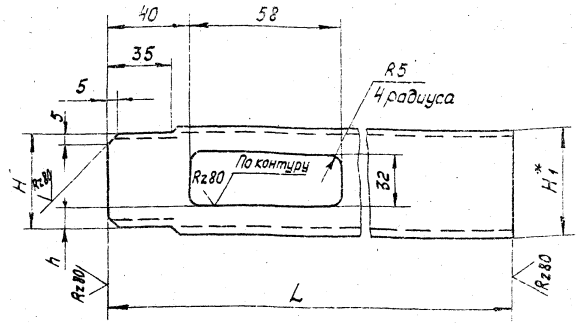

Обозначение	Размеры, мм				Материал	Масса, кг
	L	h	H	H,*		
1.435.2-20.1 01.01.00.03	160	11	54	60	Швеллер 80×32×3,5 ГОСТ 8278-75 / Ст3кп2 ГОСТ 14637-79	0.32
-01	250					0.53
-02	215	21	74	80	Швеллер 80×32×3,5 ГОСТ 8278-75 / Ст3кп2 ГОСТ 14637-79	0.54

1.* Размер для справок.
2. Остальные Т. Т по 1.435.2-20.1 00.00.00 00 ТУ

Разраб.	Урмаженкова			1.435.2-20.1 01.01.00.03			
Пров.	Захарова			Связь	Стадия	Масса	Масштаб
Т.контр.	Лебедев				Р	См. табл.	1:2
Рук. пр	Захарова				Лист	Листов 1	
Н.контр.	Чиркова			См. табл	Спроспецлегконструкция		

Копировал: Тарасова Формат А4

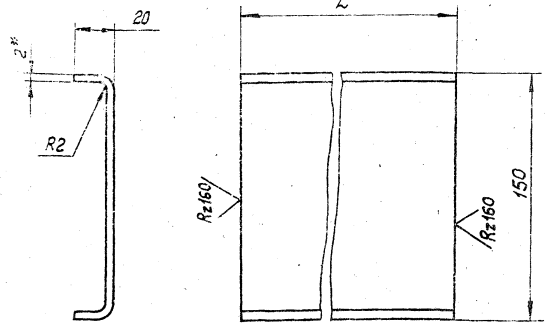

Обозначение	L, мм	Масса, кг
1.435.2-20.1 01.01.00.04	1385	3,99
-01	1475	4,25
-02	1440	4.15
-03	1220	3.51
-04	325	0.94
-05	580	1.67
-06	830	2.39

1. Размер для справок.
2. Длина развертки L = 183.42 мм.
3. Остальные Т. Т по 1.435.2-20.1 00.00.00 00 ТУ

Инв.№ подл. | Подпись и дата | Взам. инв.№

Разраб.	Зотова			1.435.2-20.1 01.01.00.04			
Пров.	Захарова			Отбойник	Стадия	Масса	Масштаб
Т.контр.	Лебедев				Р	См. табл.	1:2
Рук. пр	Захарова				Лист	Листов 1	
Н.контр.	Лебедев			Лист Б-ЛН-2 ГОСТ 19903-74 / Ст3кп2 ГОСТ 16523-70	Спроспецлегконструкция		

17720-02 51 Копировал: Тарасова Формат А4

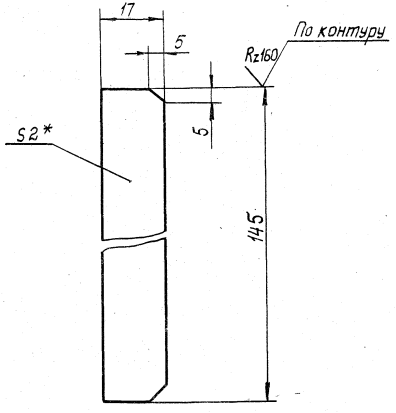

1.* Размер для справок.

2. Остальные Т.Т. по 1.435.2-20.1 00.00.00.00ТУ

				1.435.2-20.1 01.01.00.05			
				Ребро	Стадия	Масса	Масштаб
Разраб.	Зотова	Зотов	18.12.81		Р	0,04	1:1
Пров.	Захарова	[signature]	17.12.81		Лист	Листов 1	
Т.контр.	Лебедев	[signature]	17.12.81				
Рук. пр.	Захарова	[signature]	17.12.81				
Н.контр.	Веневцева	[signature]	17.12.81	Лист Б-ПН-2ГОСТ 19903-74 4-IV ВСт3кп2ГОСТ16523-70	Гипроспецлегконструкция		

Взам.инв№ | Подп. и дата | Инв.№ подл.

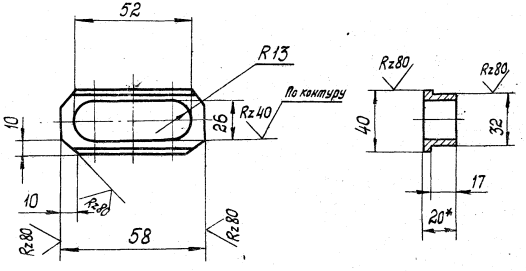

1.* Размер для справок.

2. Остальные Т.Т. по 1.435.2-20.1 00.00.00.00ТУ

				1.435.2-20.1 01.01.00.06			
				Втулка	Стадия	Масса	Масштаб
Разраб.	Хроможенкова	Зотов	18.12.81		Р	0.1	1:2
Пров.	Захарова	[signature]	17.12.81		Лист	Листов 1	
Т.контр.	Лебедев	[signature]	17.12.81				
Рук.пр.	Захарова	[signature]	17.12.81				
Н.контр.	Веневцева	[signature]	17.12.81	Лист Б-ПН-2ГОСТ19903-74 ВСт3кп2ГОСТ14637-79	Гипроспецлегконструкция		

Взам.инв№ | Подп. и дата | Инв.№ подл.

Обозначение	Наименование	Кол. на испол. 1.435.2-20.1 01.03.00.00		Приме-чание
		–	01	
	Документация			
1.435.2-20.1 01.03.00.00 СБ	Сборочный чертеж	X	X	
	Детали			
1.435.2-20.1 01.03.00.01	Оседержатель	1	1	
1.435.2-20.1 01.03.00.02	Ось	1		
-01	Ось		1	

Разраб.	Иванова		22.04.82
Пров.	Захарова		22.04.82
Рук. гр.	Захарова		22.04.82
Н. контр.	Веневцева		22.04.82
Утв.	Лебедев		22.04.82

1.435.2-20.1 01.03.00.00

Коромысло

Стадия: Р; Лист; Листов: 1

Гипроспецлегконструкция

Копировал: Тарасова Формат А4

Инв.№ подл. | Подп. и дата | Взам.инв.№

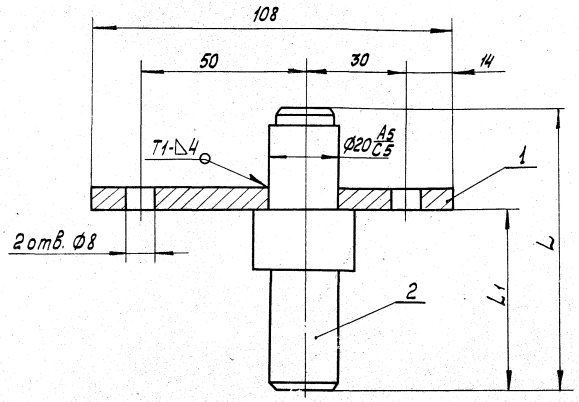

Обозначение	L, мм	L1, мм	Масса, кг
1.435.2-20.1 01.03.00.00	84	54	0.37
-01	104	64	0.45

1. Размеры для справок.
2. Остальные технические требования по 1.435.2-20.1 00.00.00.00 ТУ

1.435.2-20.1 01.03.00.00 СБ

Коромысло
Сборочный чертеж

				Стадия	Масса	Масштаб
Разраб.	Затова		22.04.82	Р	См. табл.	1:1
Пров.	Захарова		22.04.82			
Т. контр.	Лебедев		22.04.82	Лист	Листов 1	
Рук. гр.	Захарова		22.04.82			
Н. контр.	Веневцева		22.04.82	Гипроспецлегконструкция		
Утв.	Лебедев		22.04.82			

Инв.№ подл. | Подп. и дата | Взам.инв.№

Копировал Формат А4

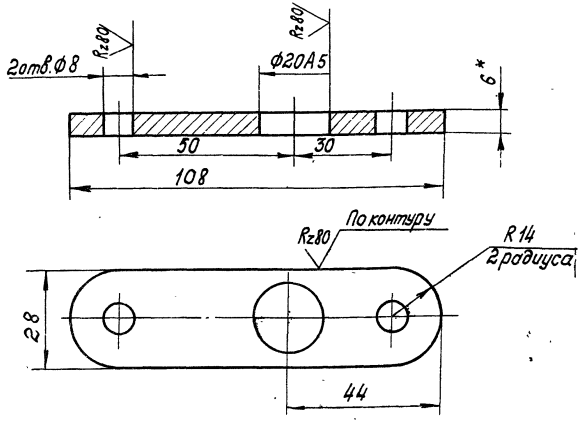

1.* Размер для справок.

2. Остальные технические требования по 1.435.2-20.1 00.00.00.00ТУ

				1.435.2-20.1 01.03.00.01			
Разраб.	Зотова	Зотов	18.12.81	Оседержатель	Стадия	Масса	Масштаб
Пров.	Захарова		17.12.81		Р	0.12	1:1
Т.контр.	Лебедев		17.12.81		Лист	Листов 1	
Рук. пр.	Захарова		17.12.81	Лист Б-ПН-6 ГОСТ 19903-74 / ВСт3кп2 ГОСТ 14637-79	Гипроспецлегконструкция		
Н.контр.	Веневцева		17.12.81				

Инв. № подл. | Подп. и дата | Взам. инв. №

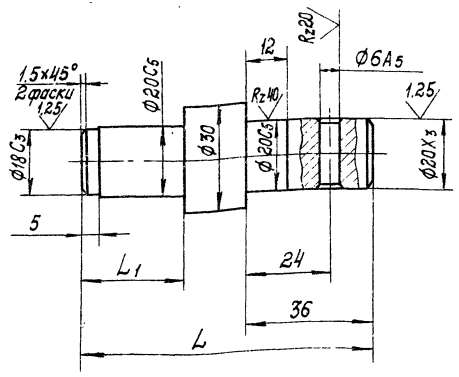

Обозначение	L, мм	L1, мм	Масса, кг
1.435.2-20.1 01.03.00.02	84	30	0.25
-01	104	40	0.33

Технические требования по 1.435.2-20.1 00.00.00.00ТУ

				1.435.2-20.1 01.03.00.02			
Разраб.	Зотова	Зотов	18.12.81	Ось	Стадия	Масса	Масштаб
Пров.	Захарова		17.12.81		Р	См. табл.	1:1
Т.контр.	Лебедев		17.12.81		Лист	Листов 1	
Рук. пр.	Захарова		17.12.81	Круг В32 ГОСТ 2590-71 / ВСт3кп2 ГОСТ 535-79	Гипроспецлегконструкция		
Н.контр.	Чиркова		17.12.81				

Инв. № подл. | Подп. и дата | Взам. инв. №

Формат	Зона	Поз.	Обозначение	Наименование	Кол. на испол. 1.435.2-20.1 01.04.00.00 –	01	02	03	04	05	06	07	08		Примечание
				Документация											
А3			1.435.2-20.1 01.04.00.00 СБ	Сборочный чертеж	×	×	×	×	×	×	×	×	×		
				Детали											
А4		1	1.435.2-20.1 01.04.00.01	Планка	1										
			-01	Планка		1									
			-02	Планка			1								
			-03	Планка				1							
			-04	Планка					1						
			-05	Планка						1					
			-06	Планка							1				

				1.435.2-20.1 01.04.00.00			
Разраб.	Хрисанова		22.01.82	Нащельник	Стадия	Лист	Листов
Пров.	Захарова		22.01.82		Р	1	4
Рук. пр.	Захарова		22.01.82		Гипроспецлегконструкция		
Н. контр.	Веневцева		22.01.82				
Утв.	Легедев		22.01.82				

Копировал: Тарасова Формат А4

Инв.№ подл. | Подп. и дата | Взам. инв.№

Формат	Зона	Поз.	Обозначение	Наименование	Кол. на испол. 1.435.2-20.1 01.04.00.00 –	01	02	03	04	05	06	07	08		Примечание
А4		1	1.435.2-20.1 01.04.00.01 - 07	Планка								1			
			-08	Планка									1		
				Уголок											
				Уголок Б-20×20×3 ГОСТ 8509-72 Ст3кп2 ГОСТ 535-79											
Б4		2	1.435.2-20.1 01.04.00.02	L = 1400 мм	1										
			-01	L = 1505 мм		1									
			-02	L = 1455 мм			1								
			-03	L = 1190 мм				1							
			-04	L = 1460 мм					1						
			-05	L = 1260 мм						1					
			-06	L = 1515 мм							1				
			-07	L = 850 мм								1			
			-08	L = 1495 мм									1		

17720-02 55

			1.435.2-20.1 01.04.00.00	Лист 2

Копировал: Тарасова Формат А4

Формат	Зона	Поз.	Обозначение	Наименование	Кол. на исполн. 1.435.2-20.1 01.04.00.00 –									Примечание
					–	01	02	03	04	05	06	07	08	
				Уплотнение										
				Пластина губчатая										
				техническая с двумя										
				пленками S=4мм										
				ТУ 38-105867-75										
Б4		3	1.435.2-20.1 01.04.00.03	40×1400 мм	1									
			-01	40×1505 мм		1								
			-02	40×1455 мм			1							
			-03	40×1190 мм				1						
			-04	40×1460 мм					1					
			-05	40×1260 мм						1				
			-06	40×1515 мм							1			
			-07	40×850 мм								1		
			-08	40×1495мм									1	

1.435.2-20.1 01.04.00.00 — Лист 3

Копировал: Тарасова — Формат А4

Инв.№ подл. | Подп. и дата | Взам. инв.№

Формат	Зона	Поз.	Обозначение	Наименование	Кол. на исполн. 1.435.2-20.1 01.04.00.00 –									Примечание
					–	01	02	03	04	05	06	07	08	
				Уплотнение										
				Пластина губчатая										
				техническая с двумя										
				пленками S = 4мм										
				ТУ 38-105867-75										
Б4		4	1.435.2-20.1 01.04.00.04	15×1400 мм	1									
			-01	15×1505 мм		1								
			-02	15×1455мм			1							
			-03	15×1190мм				1						
			-04	15×1460 мм					1					
			-05	15×1260 мм						1				
			-06	15×1515 мм							1			
			-07	15×850 мм								1		
			-08	15×1495 мм									1	

17720-02 56

1.435.2-20.1 01.04.00.00 — Лист 4

Копировал: Тарасова — Формат А4

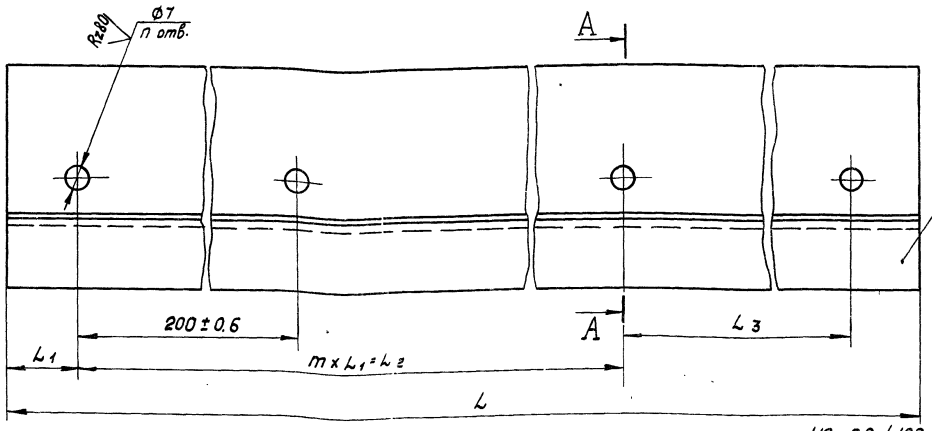

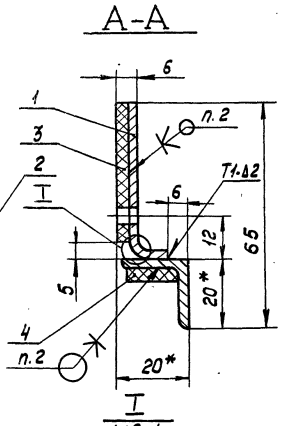

Обозначение	Размеры в мм				n	Масса, кг
	L	L1	m×L1=L2	L3		
1.435.2-20.1 01.04.00.00	1400	20	6×200=1200	160	8	2.50
-01	1505	27	6×200=1200	258	8	2.70
-02	1455	20	6×200=1200	215	8	2.61
-03	1230	20	6×200=1200	—	7	2.12
-04	1460	20	6×200=1200	220	8	2.62
-05	1260	20	5×200=1000	220	7	2.21
-06	1515	20	7×200=1400	85	9	2.70
-07	850	25	4×200=800	—	5	1.51
-08	1495	27	6×200=1200	258	8	2.66

1.* Размер для справок.
2. Резину поз. 3 и 4 клеить в соответствии с 1.435.2-20.1 00.00.00.00ТУ
3. Остальные технические требования по 1.435.2-20.1 00.00.00.00ТУ.

		1.435.2-20.1 01.04.00.00 СБ.	
Нащельник Сборочный чертеж		Стадия	Масса	Масштаб
		Р	см. табл.	1:1
		Лист	Листов 1
		Гипроспецлегконструкция	

Разраб.	Хисанова		21.10.81
Пров.	Захарова		22.10.81
Т.контр.	Лебедев		22.10.81
Рук. гр.	Захарова		22.10.81
Н.контр.	Семенцева		27.10.81
Утв.	Лебедев		22.10.81

Копировал: Тарасова 14.12.21 Формат А3

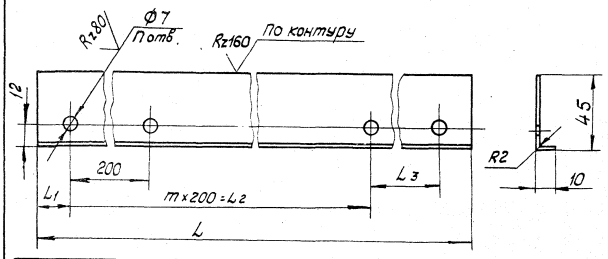

Обозначение	Размеры, мм				n	Масса, кг
	L	L1	m×200=L2	L3		
1.435.2-20.1 01.04.00.01	1400	20	6×200=1200	160	8	1,07
-01	1505	24	6×200=1200	253	8	1.16
-02	1455	20	6×200=1200	215	8	1.12
-03	1190	20	5×200=1000	150	7	0.90
-04	1460	20	6×200=1200	220	8	1.13
-05	1260	20	5×200=1000	230	7	0.93
-06	1515	20	7×200=1400	85	9	1.17
-07	845	25	4×200=800	—	5	0.65
-08	1495	27	6×200=1200	258	8	1.15

Остальные технические требования по 1.435.2-20.1 00.00.00.00ТУ

Разраб.	Хрисанова		23.04.82
Пров.	Захарова		22.04.82
Т.контр.	Лебедев		22.04.82
Рук.пр.	Захарова		22.04.82
Н.контр.	Чиркова		22.04.82

1.435.2-20.1 01.04.00.01

Планка

Стадия	Масса	Масштаб
Р	См. табл.	1:2

Лист | Листов 1

Лист Б-ПН-2ГОСТ 19904-74 / 4-IV-ВСт3кп ГОСТ 16523-70

Гипроспецлегконструкция

Копировал: Тарасова Формат А4

Инв.№ подл.	Подп. и дата	Взам. инв.№

Формат	Зона	Поз.	Обозначение	Наименование	Кол. на исполн. 1.435.2-20.1 01.05.00.00 —							Примечание
					—	01	02	03	04	05	06	
				Документация								
А4			1.435.2-20.1 01.05.00.00 СБ	Сборочный чертеж	X	X	X	X	X	X	X	
				Детали								
				Планка								
				Лист Б-ПН-2ГОСТ 19903-74 / 4-IV-ВСт3кп2ГОСТ16523-70								
Б4		1	1.435.2-20.1 01.05.00.01	20×1435 мм	1							
			-01	20×1525 мм		1						
			-02	20×1490 мм			1					
			-03	20×1270 мм				1				

1.435.2-20.1 01.05.00.00

Нащельник

Стадия	Лист	Листов
Р	1	2

Гипроспецлегконструкция

Копировал: Тарасова Формат А4

17720-02 58

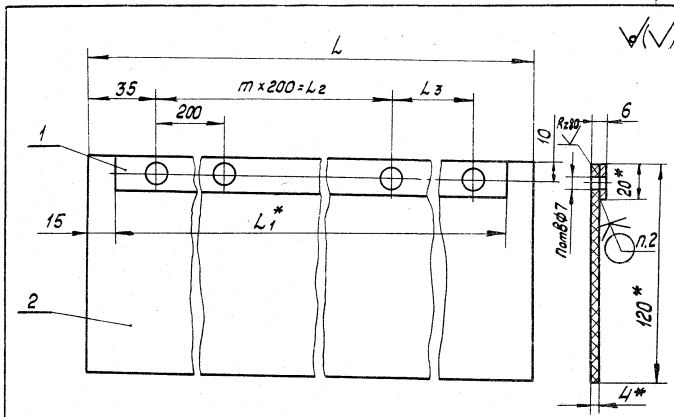

Обозначение	Размеры, мм					Масса, кг
	L	L1	m×200=L2	L3	n	
1.435.2-20.1 01.05.00.00	1465	1435	6×200=1200	195	8	1.50
-01	1555	1525	7×200=1400	85	9	1.60
-02	1520	1490	6×200=1200	250	8	1.56
-03	1300	1270	5×200=1000	230	7	1.33
-04	405	375	165	170	3	0.40
-05	660	630	2×200=400	190	4	0.67
-06	910	880	3×200=600	240	5	0.93

1. *Размеры для справок.
2. Резину поз.2 клеить в соответствии с 1.435.2-20.1 00.00.00.00ТУ
3. Остальные технические требования по 1.435.2-20.1 00.00.00.00ТУ

Обозначение	Наименование	Кол. на исполн. 1.435.2-20.1 01.05.00.00									Примечание
		–	01	02	03	04	05	06			
	Планка										
	Лист 6-ПН-2ГОСТ 19903-74 4-IV-ВСт3кп2ГОСТ 16523-70										
1.435.2-20.1 01.05.00.01 -04	20×375 мм					1					
-05	20×630 мм						1				
-06	20×880 мм							1			
	Уплотнение										
	Пластина I, лист, ТМКЩ-С-4-9.9ГОСТ 7338-77										
1.435.2-20.1 01.05.00.02	120×1465 мм	1									
-01	120×1555 мм		1								
-02	120×1520 мм			1							
-03	120×1300 мм				1						
-04	120×405 мм					1					
-05	120×660 мм						1				
-06	120×910 мм							1			

Формат | Зона | Поз.

54 | 1 | 54 | 2

Лист 2

1.435.2-20.1 01.05.00.00

Копировал: Тарасова Формат А4

Инв.№ подл.	Подп. и дата	Взам. инв.№

Разраб.	Хрисанова	[подпись]	23.04.82
Пров.	Захарова	[подпись]	22.04.82
Т.контр.	Лебедев	[подпись]	22.04.82
Рук.пр.	Захарова	[подпись]	22.04.82
Н.контр.	Веневцева	[подпись]	22.04.82
Утв.	Лебедев	[подпись]	22.04.82

1.435.2-20.1 01.05.00.00 СБ

Нащельник
Сборочный чертеж

Стадия	Масса	Масштаб
Р	См. табл.	1:2
Лист	Листов 1	

Гипроспецлегконструкция

Инв.№ подл.	Подп. и дата	Взам. инв.№

Формат	Зона	Поз.	Обозначение	Наименование	Кол. на исполн. 1.435.2-20.1 01.06.00.00 –										Примечание
					–	01	02	03	04	05	06				
				Документация											
А4			1.435.2-20.1 01.06.00.00 СБ	Сборочный чертеж	×	×	×	×	×	×	×				
				Детали											
				Планка											
				Лист Б-ПН-2ГОСТ19903-74											
				4-IV-ВСт3кп2ГОСТ16523-70											
Б4		1	1.435.2-20.1 01.06.00.01	30 × 1435 мм	1										
			-01	30 × 1525 мм		1									
			-02	30 × 1490 мм			1								
			-03	30 × 1270 мм				1							

				1.435.2-20.1 01.06.00.00			
Разраб.	Борзунова	Борз	22.04.82	Нащельник	Стадия	Лист	Листов
Пров.	Захарова	[signature]	22.04.82		Р	1	2
Рук. пр.	Захарова	[signature]	22.04.82		Гипроспецлегконструкция		
Н.контр.	Веневцева	[signature]	22.04.82				

Копировал: Тарасова Формат А4

Инв.№ подл.	Подп. и дата	Взам. инв.№

Формат	Зона	Поз.	Обозначение	Наименование	Кол. на исполн. 1.435.2-20.1 01.06.00.00 –										Примечание
					–	01	02	03	04	05	06				
				Планка											
				Лист Б-ПН-2ГОСТ19903-74											
				4-IV-ВСт3кп2ГОСТ16523-70											
Б4		1	1.435.2-20.1 01.06.00.01 -04	30 × 375 мм					1						
			-05	30 × 630 мм						1					
			-06	30 × 880 мм							1				
				Уплотнение											
				Пластина I, лист											
				ТМКЩ-С-4ГОСТ 7338-77											
Б4		2	1.435.2-20.1 01.06.00.02	130 × 1465 мм	1										
			-01	130 × 1555 мм		1									
			-02	130 × 1520 мм			1								
			-03	130 × 1300 мм				1							
			-04	130 × 405 мм					1						
			-05	130 × 660 мм						1					
			-06	130 × 910 мм							1				

17720-02 60

1.435.2-20.1 01.06.00.00	Лист
	2

Копировал: Тарасова Формат А4

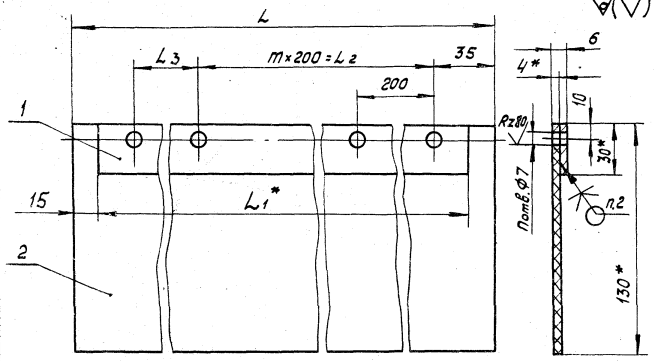

Обозначение	Размеры, мм					Масса, кг
	L	L1	m×200=L2	L3	n	
1435.2-20.1 01.06.00.00	1465	1435	6×200=1200	195	8	1.80
-01	1555	1525	7×200=1400	85	9	1.90
-02	1520	1490	6×200=1200	250	8	1.88
-03	1300	1270	5×200=1000	230	7	1.60
-04	405	375	165	170	3	0.48
-05	660	630	2×200=400	190	4	0.80
-06	910	880	3×200=600	240	5	1.12

1. *Размеры для справок.
2. Резину поз.2 клеить в соответствии с 1.435.2-20.1 00.00.00.00ТУ
3. Остальные технические требования по 1.435.2-20.1 00.00.00.00ТУ

Разраб.	Хрисанова		22.04.82
Пров.	Захарова		22.04.82
Т. контр.	Ледедев		22.04.82
Рук. пр.	Захарова		22.04.82
Н. контр.	Веневцева		22.04.82
Утв.	Ледедев		22.04.82

1.435.2-20.1 01.06.00.00СБ

Нащельник
Сборочный чертеж

Стадия	Масса	Масштаб
Р	См. табл.	1:2
Лист	Листов 1	

Гипроспецлегконструкция

Копировал: Тарасова Формат А4

Обозначение	Наименование	Кол. на испол. 1435.2-20.1 01.07.00.00 –		Примечание
		–	01	02	
	Документация				
1435.2-20.1 01.07.00.00СБ	Сборочный чертеж		×	×	
	Детали				
1	Планка Лист Б-ПН-2 ГОСТ 19903-74 4.ИУ-ВСт3кп2 ГОСТ 16523-70 55×3515 мм	1			
-01	45×4115 мм		1		
-02	55×5315 мм			1	

1.435.2-20.1 01.07.00.00

Нащельник

Стадия	Лист	Листов
Р	1	2

Гипроспецлегконструкция

Разраб. Борзунова
Пров. Захарова
Рук. пр. Захарова
Н. контр. Веневцева
Утв. Ледедев

Копировал: Тарасова Формат А4

Инв. № подл. | Подп. и дата | Взам. инв. №

Обозначение		Наименование	Кол. на испол. 1.435.2-20.1 01.07.00.00-			Примечание
			–	01	02	
		Уплотнение				
		Пластина губчатая техническая с двумя пленками S=4мм ТУ38-105867-75				
	2	55×3515мм	1			
		45×4115мм		1		
		55×5315мм			1	

1.435.2-20.1 01.07.00.00

Лист 2

Копировал: Тарасова Формат А4

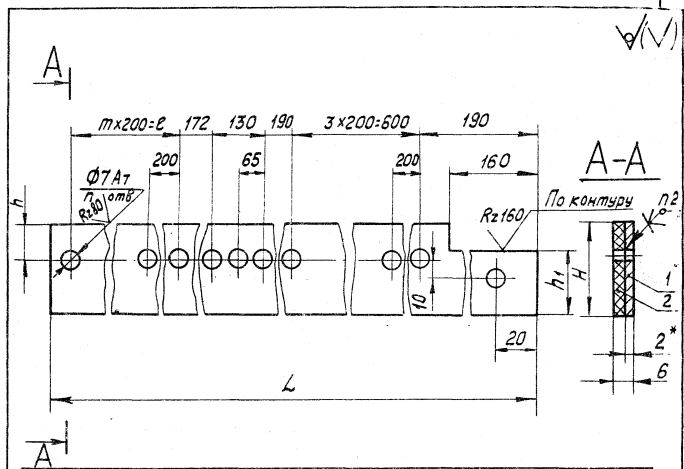

Обозначение	Размеры, мм					n	Масса, кг
	L	m×200=ℓ	H	h	h_1		
1.435.2-20.1 01.07.00.00	3515	11×200=2200	55	10	50	20	3.5
–01	4115	14×200=2800	45	8		23	3.3
–02	5315	20×200=4000	55	10	50	29	5.3

1.* Размеры для справок.

2. Резину поз.2 клеить в соответствии с 1.435.2-20.1 00.00.00.00ТУ.

3. Остальные технические требования по 1.435.2-20.1 00.00.00.00ТУ

Разраб.	Кузнецова			1.435.2-20.1 01.07.00.00 СБ	
Пров.	Захарова			Нащельник Сборочный чертеж	Стадия: Р; Масса: См.; Масштаб: 1:2
Т.контр.	Котеленец				Лист; Листов 1
Рук.пр.	Захарова				Спроспецлегконструкция
Н.контр.	Бенедиева				
Утв.	Котеленец				

Инв.№ подл. | Подп. и дата | Взам.инв.№

17720-02 62 Копировал: Тарасова Формат А4

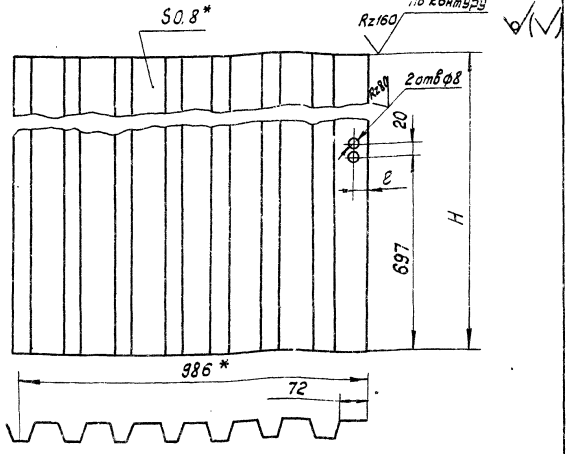

Обозначение	Размеры, мм		Масса, кг
	H	e	
1.435.2-20.1 01.00.00.01	3300	15	27.55
-01	3900	10	32.56
-02	5100	10	42.58

1.* Размеры для справок.
2. Остальные Т. Т. по 1.435.2-20.1 00.00.00.00ТУ

				1.435.2-20.1 01.00.00.01	
Разраб.	Кузнецова		22.04.82	Обшивка	Стадия: Р; Масса: См. табл.; Масштаб: 1:10
Пров.	Захарова		22.04.82		Лист; Листов 1
Т.контр.	Котеленец		22.04.82		
Рук. пр.	Захарова		22.04.82	Профиль С15-1000-08 ТУ36-1928-76	Гипростальконструкция
Н.контр.	Веневцева		22.04.82		
Утв.	Котеленец		22.04.82		

Копировал

Формат А4

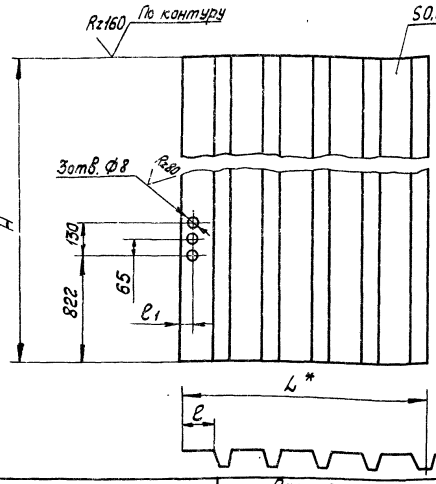

Обозначение	Размеры, мм				Масса, кг
	H	L	e	e1	
1.435.2-20.1 01.00.00.02	3300	439	25	15	12.24
-01	3900	529	15	7	17.47
-02	5100	484	70	10	20.90

1.* Размеры для справок.
2. Остальные Т.Т. по 1.435.2-20.1 00.00.00.00ТУ

Инв.№ подл. | Подп. и дата | Взам.инв.№

				1.435.2-20.1 01.00.00.02	
Разраб.	Кузнецова		22.04.82	Обшивка	Стадия: Р; Масса: См. табл.; Масштаб: 1:10
Пров.	Захарова		22.04.82		Лист; Листов 1
Т.контр.	Котеленец		22.04.82		
Рук. пр.	Захарова		22.04.82	Профиль С15-1000-08 ТУ 36-1928-76	Гипростальконструкция
Н.контр.	Веневцева		22.04.82		
Утв.	Котеленец		22.04.82		

17720-02 63

Копировал

Формат А4

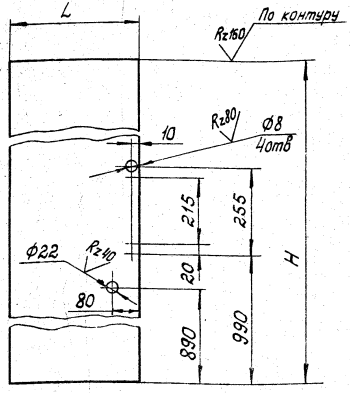

Обозначение	Размеры, мм		Масса, кг
	H	L	
1.435.2-20.1 01.00.00.03	3490	185	4,38
-01	4090	275	7,62
-02	5290	240	8,60
-03	5290	1250	44,83
-04	2035	355	4,90
-05	2035	610	8,41

Технические требования по 1.435.2-20.1 00.00.00.00ТУ

Разраб.	Зотова	Зотов	18.12.81	1.435.2-20.1 01.00.00.03			
Провер.	Захарова	[signature]	17.12.81	Обшивка	Стадия	Масса	Масштаб
Т.контр.	Лебедев	[signature]	17.12.81		Р	См. табл.	1:10
Рук. пр.	Захарова	[signature]	17.12.81		Лист	Листов 1	
Н.контр.	Веневцева	[signature]	17.12.81	Листовая оцинкованная Б-ПН-0,8х1250ГОСТ19904-74 БСт3кп1ГОСТ14918-80	Гипроспецлегконструкция		

Взам. инв.№ | Подп. и дата | Инв.№ подл.

Копировал: Тарасова Формат А4

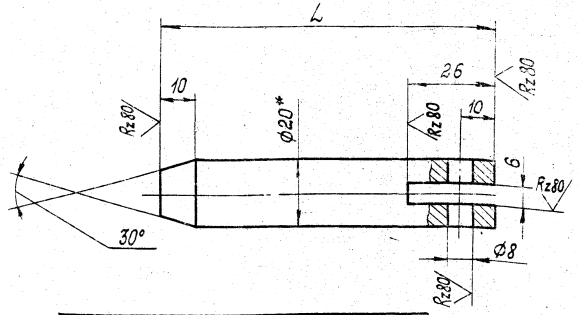

Обозначение	L, мм	Масса, кг
1.435.2-20.1 01.00.00.04	980	2,40
-01	2620	6,44
-02	3220	7,92
-03	4420	10,87

1.* Размер для справок.
2. Остальные технические требования по 1.435.2-20.1 00.00.00.00ТУ

Разраб.	Зотова	Зотов	18.12.81	1.435.2-20.1 01.00.00.04			
Пров.	Захарова	[signature]	17.12.81	Штанга	Стадия	Масса	Масштаб
Т.контр.	Лебедев	[signature]	17.12.81		Р	См. табл.	1:1
Рук. пр.	Захарова	[signature]	17.12.81		Лист	Листов 1	
Н.контр.	Веневцева	[signature]	17.12.81	Круг В20ГОСТ2590-71 ВСт3кп2ГОСТ535-79	Гипроспецлегконструкция		

Взам. инв.№ | Подп. и дата | Инв.№ подл.

17720-02 S4

Копировал: Тарасова Формат А4

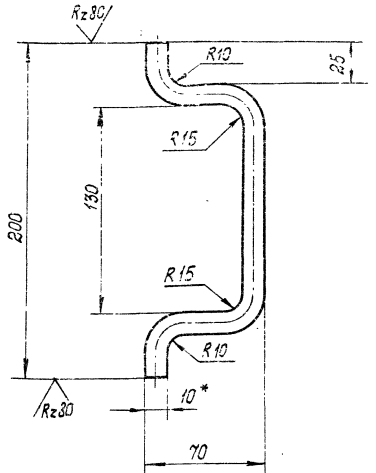

1.* Размер для справок.
2. Покрытие: Ц15 Хр.
3. Длина развертки L = 279,9 мм.
4. Остальные технические требования по 1.435.2-20.1 00.00.00.00 ТУ

					1.435.2-20.1 01.00.00.05		
					Ручка	Стадия: Р	Масса: 0,18	Масштаб: 1:2
Разраб.	Зотова		Зотов	18.12.81			
Пров.	Захарова			17.12.81		Лист	Листов 1
Т. контр.	Лебедев			17.12.81			
Рук. пр.	Захарова			17.12.81	Круг В 10 ГОСТ 2590-71 / ВСт3кп2 ГОСТ 535-79	Спроспецлегконструкция	
Н. контр.	Веневцева			17.12.81			

Копировал: Тарасова Формат А4

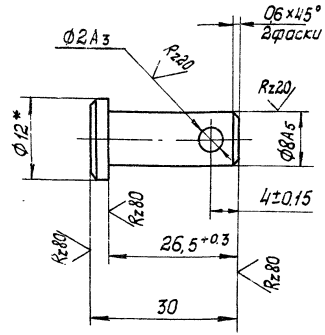

1. HRC 40... 45.
2.* Размер для справок.
3. Покрытие: Хим. Окс. прм.
4. Остальные технические требования по 1.435.2-20.1 00.00.00.00 ТУ

					1.435.2-20.1 01.00.00.06		
					Ось	Стадия: Р	Масса: 0,014	Масштаб: 2:1
Разраб.	Зотова		Зотов	18.12.81			
Пров.	Захарова			17.12.81		Лист	Листов 1
Т. контр.	Лебедев			17.12.81			
Рук. пр.	Захарова			17.12.81	Круг В 12 ГОСТ 2590-71 / ВСт3кп2 ГОСТ 535-79	Спроспецлегконструкция	
Н. контр.	Веневцева			17.12.81			

Инв. № подл. | Подп. и дата | Взам. инв. №

17720-02 65

Копировал: Тарасова Формат А4

Инв.№ подл. | Подп. и дата | Взам. инв.№

Разраб.	Золотов				
Пров.	Захаров				
Гл.инж.	Федотов				
Рук. гр.	Захаров				
Н. контр.	Вечевцева				

1.435.2-20.1 01.00.00.007

Планка

Стадия	Масса	Масштаб
Р	0,35	1:1

Лист 1 Листов 1

Лист. 5-ЛН-5 ГОСТ 19903-74

Стропспецлегконструкция

Сталь 3кп2 ГОСТ 14637-79

1. * Размер для справок.
2. Остальные технические требования по 1.435.2-20.1 00.00.00.00ТУ

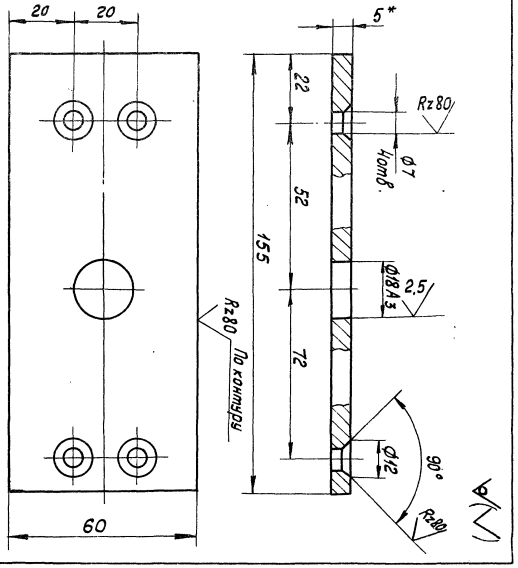

Копировал: Тарасова

Формат А4

Инв.№ подл. | Подп. и дата | Взам. инв.№

Формат	Зона	Поз.	Обозначение	Наименование	Кол. на испол. 1.435.2-20.1 02.00.00.00 —			Примечание
					—	01	02	
				Документация				
А3			1.435.2-20.1 02.00.00.00 СБ	Сборочный чертеж	×	×	×	
				Сборочные единицы				
А4		1	1.435.2-20.1 01.02.00.00	Скоба	1	1	1	
		2	-01	Скоба	1	1	1	
А4		3	1.435.2-20.1 01.04.00.00 -03	Нащельник	1		1	
		4	-08	Нащельник		1		
А4		5	1.435.2-20.1 01.05.00.00 -01	Нащельник		1		
		6	-03	Нащельник	1		1	
А4		7	1.432-20.1 01.06.00.00 -01	Нащельник		1		

17206-96

Разраб.	Борзунова	
Пров.	Захарова	
Рук. пр	Захарова	
Н. контр.	Вечевцева	
Утв.	Федотов	

1.435.2-20.1 02.00.00.00

Сборка центральная

Стадия	Лист	Листов
Р	1	4

Стропспецлегконструкция

Копировал: Тарасова

Формат А4

Формат	Зона	Поз.	Обозначение	Наименование	Кол. на испол. 1.435.2-20.1 02.00.00.00 —			Примечание
					—	01	02	
А4		8	1.435.2-20.1 01.06.00.00 -03	Нащельник	1		1	
А4		9	1.435.2-20.1 02.01.00.00	Рама	1			
		10	-01	Рама		1		
		11	-02	Рама			1	
А4		12	1.435.2-20.1 02.02.00.00	Нащельник	1			
А4		13	1.435.2-20.1 02.03.00.00	Нащельник	1			
		14	-01	Нащельник		1		
		15	-02	Нащельник			1	
А4		16	1.435.2-20.1 02.04.00.00	Нащельник		1		
А4		17	1.435.2-20.1 02.05.00.00	Нащельник			1	
А4		18	1.435.2-20.1 02.06.00.00	Стержень	1	1	1	
				Детали				
А4		19	1.435.2-20.1 01.00.00.05	Ручка	1	1	1	
А4		20	1.435.2-20.1 01.02.00.01	Уголок			1	
А3		21	1.435.2-20.1 02.00.00.01	Обшивка	1			
		22	-01	Обшивка		1		
		23	-02	Обшивка			1	

1.435.2-20.1 02.00.00.00 — Лист 2

Копировал: Тарасова Формат А4

Инв. № подл. | Подп. и дата | Взам. инв. №

Формат	Зона	Поз.	Обозначение	Наименование	Кол. на испол. 1.435.2-20.1 02.00.00.00 —			Примечание
					—	01	02	
А3		24	1.435.2-20.1 02.00.00.02	Обшивка	1			
		25	-01	Обшивка		1		
		26	-02	Обшивка			1	
А3		27	1.435.2-20.1 02.00.00.03	Обшивка	1			
		28	-01	Обшивка		1		
Б4		29	1.435.2-20.1 02.00.00.04	Обшивка				
				Лист Б-08×1250 ГОСТ 19904-74 Оцинк Б-Ст3кп ГОСТ 14918-80				
				L = 4090 мм		1		
		30	1.435.2-20.1 02.00.00.06	Обшивка			1	
		31	1.435.2-20.1 02.00.00.07	Скоба	2	2	2	
		32	1.435.2-20.1 02.00.00.08	Скоба	2	2	2	
				Стандартные изделия				
		33		Болт М6×25.58.019 ГОСТ 7798-70	12	12	10	
		34		Шайба 6.65Г.019 ГОСТ 6402-70	12	12	10	

1.435.2-20.1 02.00.00.00 — Лист 3

Копировал: Тарасова Формат А4

17720-02 67

99

Инв.№ подл. | Подп. и дата | Взам. инв.№

Формат	Зона	Поз.	Обозначение	Наименование	Кол. на исполн. 1.435.2-20.1 02.00.00.00 –			Примечание
					–	01	02	
				Прочие изделия				
		35		Винт самонарезающий				
				В6х25 ТУ36-2142-78	187	249	249	
		36		Шайба уплотнительная				
				ШУ-6 ТУ36-2130-78	187	249	249	
		37		Заклепка комбинированная				
				ЗК-12 ТУ36-2088-78	33	40	51	

	1.435.2-20.1 02.00.00.00	Лист 4

Копировал: Тарасова Формат А4

Инв.№ подл. | Подп. и дата | Взам. инв.№

Формат	Зона	Поз.	Обозначение	Наименование	Кол. на исполн. 1.435.2-20.1 02.01.00.00 –			Примечание
					–	01	02	
				Документация				
А3			1.435.2-20.1 02.01.00.00 СБ	Сборочный чертеж	×	×	×	
				Сборочные единицы				
А4		1	1.435.2-20.1 01.01.02.00	Полупетля	3	3	5	
А4		2	1.435.2-20.1 02.01.01.00	Полупетля			5	
				Детали				
А4		3	1.435.2-20.1 01.01.00.02	Связь	7	3		
		4	-01	Связь			7	

				1.435.2-20.1 02.01.00.00		
Разраб.	Хрисанова			Рама	Стадия	Лист	Листов
Пров.	Захарова				Р	1	3
Рук. пр.	Захарова				Гипроспецлегконструкция		
Н. контр.	Семенцева						
ГИП	Лебедев						

Копировал: Тарасова Формат А4

Формат	Зона	Поз.	Обозначение	Наименование	Кол. на исполн. 1.435.2-20.1 02.01.00.00 –			Примечание
					–	01	02	
А4		5	1.435.2-20.1 01.01.00.02-02	Связь		4		
А4		6	1.435.2-20.1 01.01.00.04-01	Отбойник		1		
		7	-03	Отбойник	1		1	
А4		8	1.435.2-20.1 01.01.00.05	Ребро	2	2	2	
А4		9	1.435.2-20.1 02.01.00.01	Связь		3		
				Стойка				
				Швеллер 60×32×2,5 ГОСТ 8278-75				
				ВСт3кп2 ГОСТ 11474-76				
Б4		10	1.435.2-20.1 02.01.00.02	L = 3510 мм	2			
		11	-01	L = 3605 мм		1		
		12	-02	L = 4110 мм		2		
Б4		13	1.435.2-20.1 02.01.00.03	Платик				
				Лист Б-ПН-10 ГОСТ 19903-74				
				ВСт3кп2 ГОСТ 14637-79				
				26×100 мм	1	1	1	

1.435.2-20.1 02.01.00.00 Лист 2

Копировал: Тарасова Формат А4

Инв № подл.	Подп. и дата	Взам. инв №

Формат	Зона	Поз.	Обозначение	Наименование	Кол. на исполн. 1.435.2-20.1 02.01.00.00 –			Примечание
					–	01	02	
Б4		14	1.435.2-20.1 02.01.00.04	Платик				
				Лист Б-ПН-6 ГОСТ 19903-74				
				ВСт3кп2 ГОСТ 14637-79				
				26×40 мм	2	2	3	
				Обрамление				
				Уголок Б-20×20×3 ГОСТ 8509-72				
				ВСт3кп2 ГОСТ 535-79				
Б4		15	1.435.2-20.1 02.01.00.05	L = 1220 мм	1		1	
		16	-01	L = 1475 мм		1		
Б4		17	1.435.2-20.1 02.01.00.06	Стойка				
				Швеллер 80×32×25 ГОСТ 8278-75				
				ВСт3кп2 ГОСТ 11474-76				
				L = 5310 мм			2	
А4		18	1.435.2-20.1 02.01.00.07	Планка	2	2	2	
		19	-01	Планка	1	1	1	

1.435.2-20.1 02.01.00.00 Лист 3

Копировал: Тарасова Формат А4

Рис. 1

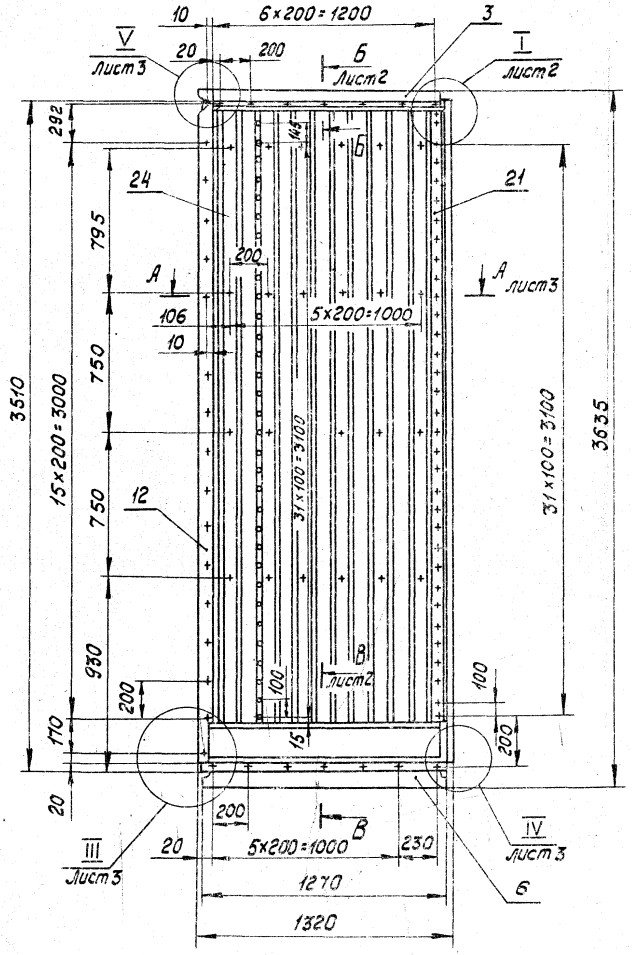

Обозначение	Шифр	Рис.	Масса, кг
1435.2-20.1 02.00.00.00	Ц1	1	123
-01	Ц2	2	168
-02	Ц3	3	182

1.* Размеры для справок.

2. Технические требования к изготовлению ворот по 1.435.2-20.1 00.00.00.00 ТУ

Разраб.	Хрисанова		22.04.82
Пров.	Захарова		22.04.82
Т.контр.	Лебедев		22.04.82
Рук.гр.	Захарова		22.04.82
Н.контр.	Веневцева		22.04.82
Утв.	Лебедев		22.04.82

1.4352-20.1 02.00.00.00 СБ

Створка центральная
Сборочный чертеж

Стадия	Масса	Масштаб
Р	См. табл.	1:20
Лист 1	Листов 7	

Гипроспецлегконструкция

Копировал: Тарасова Формат А3

Инв.№ подл. | Подп. и дата | Взам.инв.№

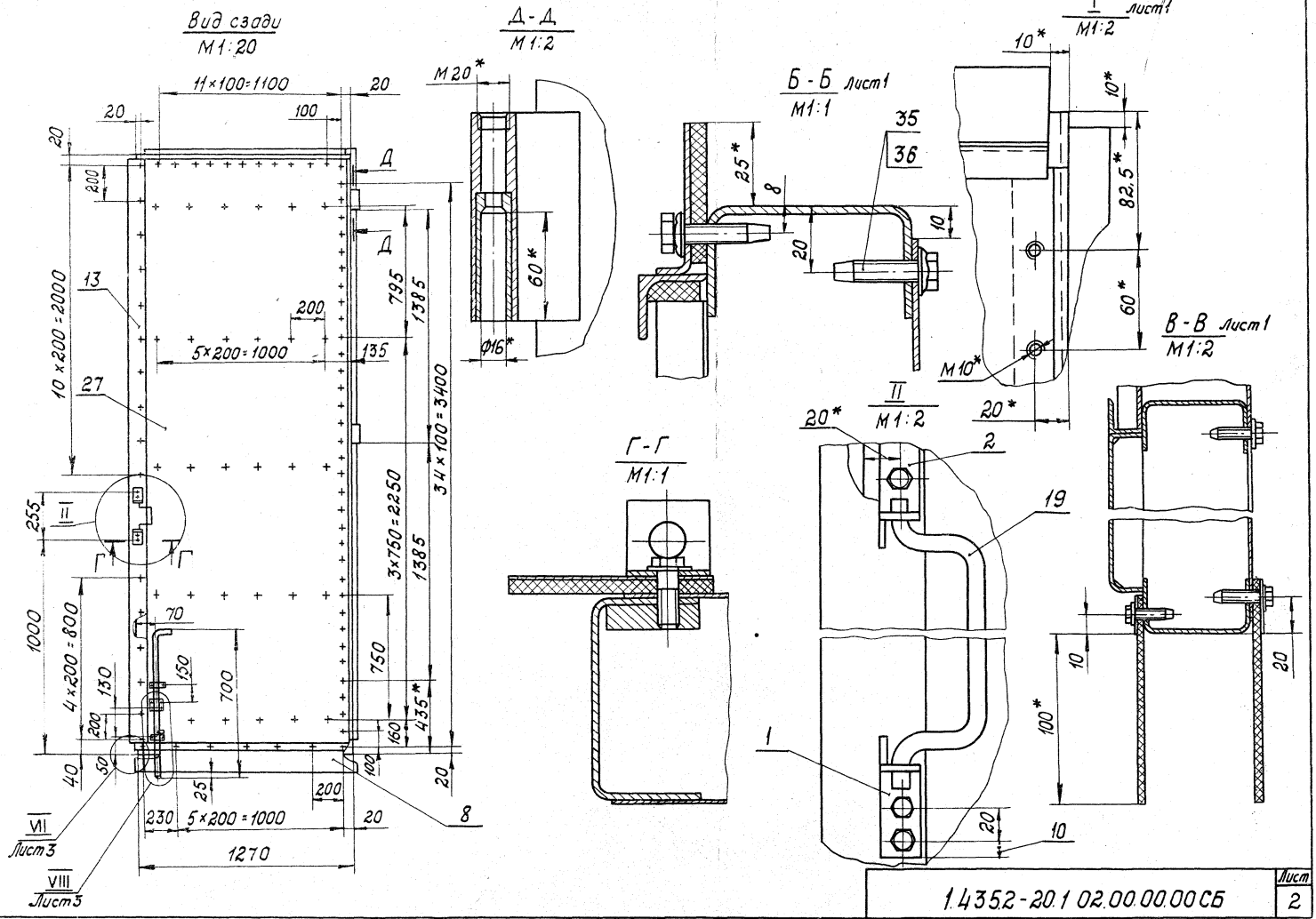

1.435.2-20.1 02.00.00.00 СБ

Лист 2

17720-02 71

Копировал: Тарасова Формат А3

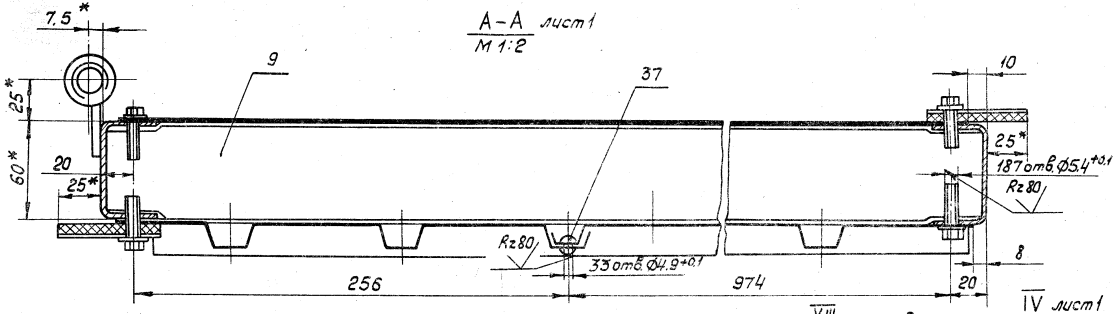

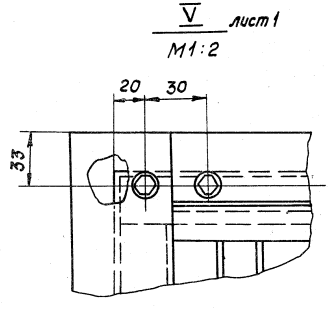

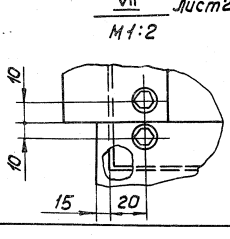

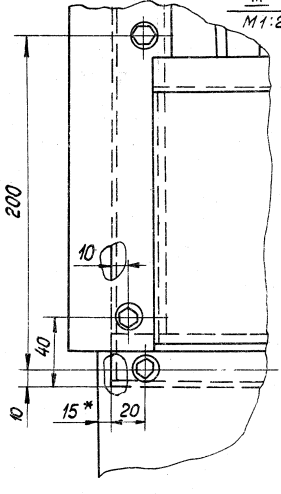

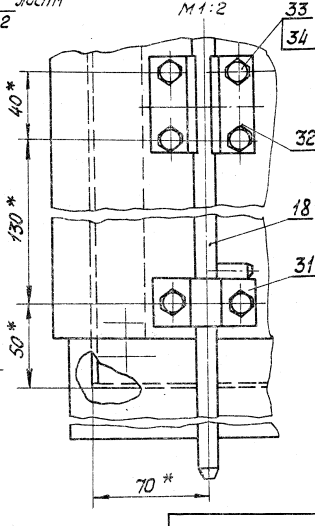

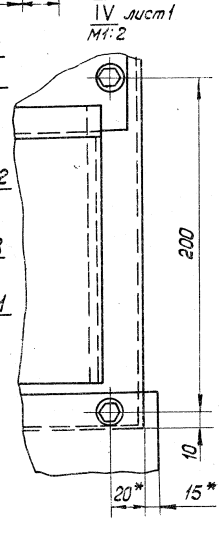

Инв.№ подл. | Подп. и дата | Взам.инв.№

1.435.2-20.1 02.00.00.00СБ	Лист 3

17720-02 72 Копировал: Тарасова Формат А3

Рис. 2
Остальное-см. рис. 1
М 1:20

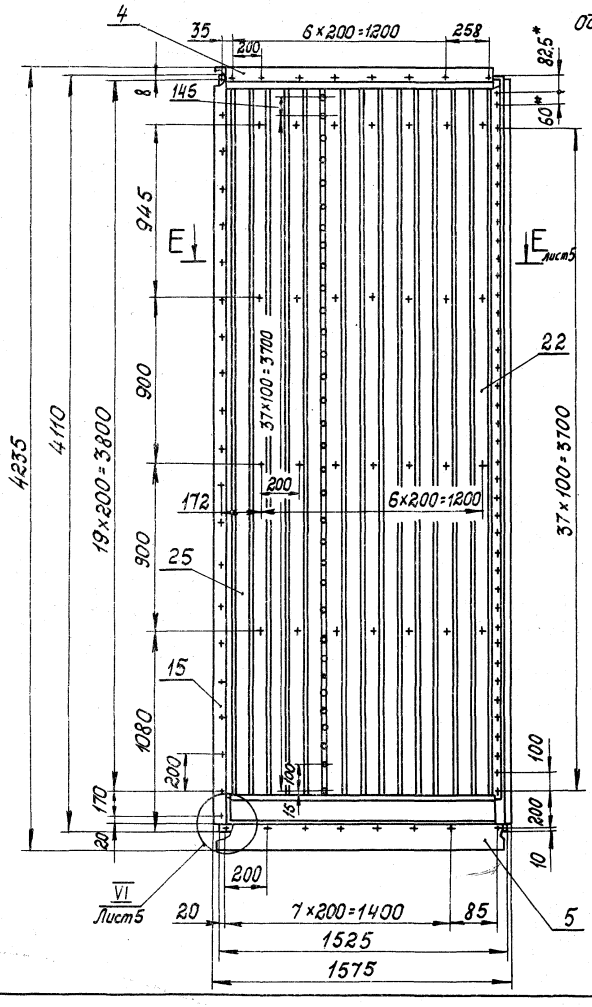

Вид сзади
М 1:20

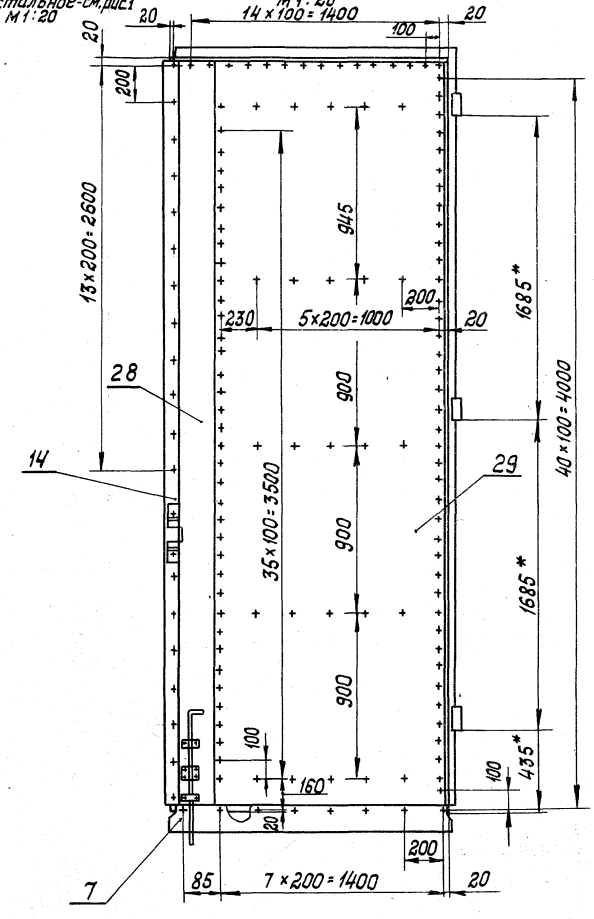

1.435.2-20.1 02.00.00.00 СБ

Лист 4

17720-02 73

Копировал: Тарасова

Формат А3

Е-Е лист 4
М 1:2

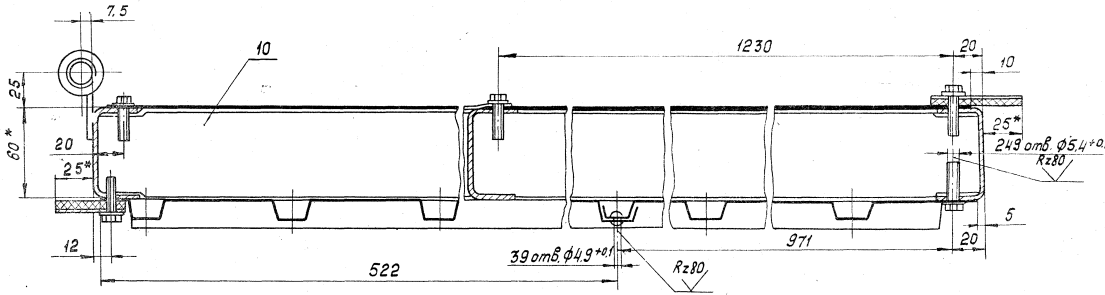

VI лист 4
М 1:1

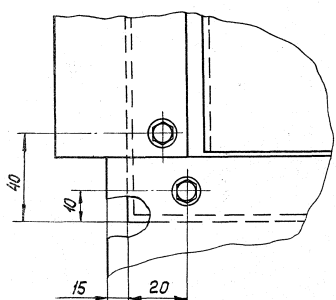

Рис. 3
Остальное см. рис.1
М1:20

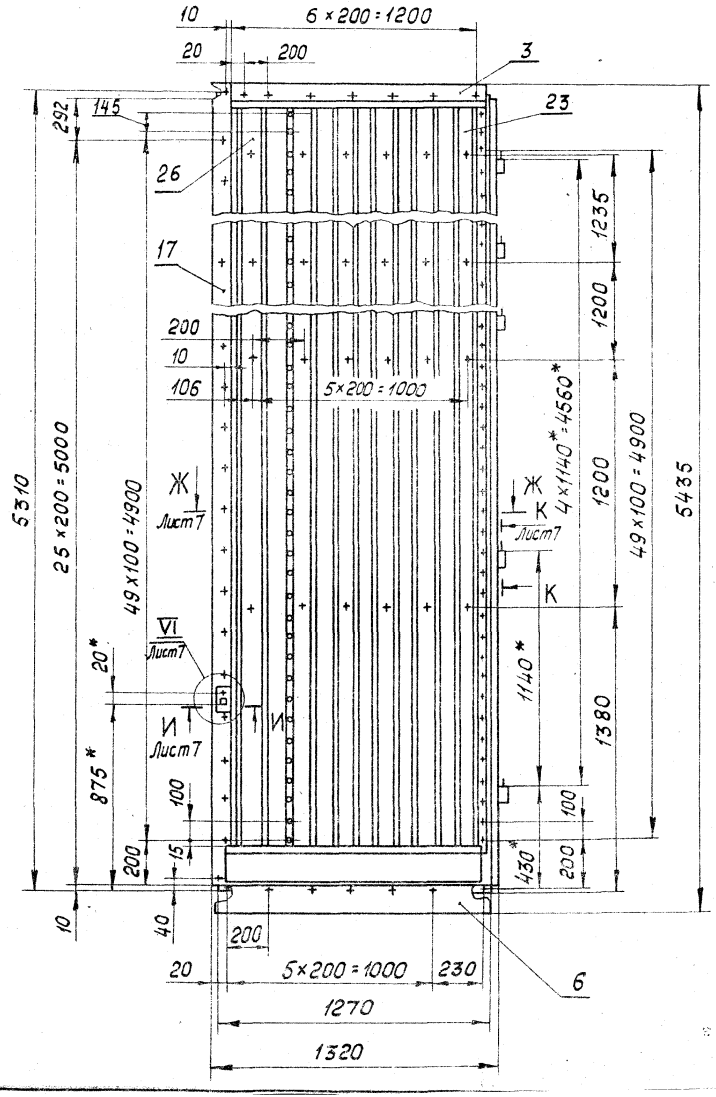

Вид сзади

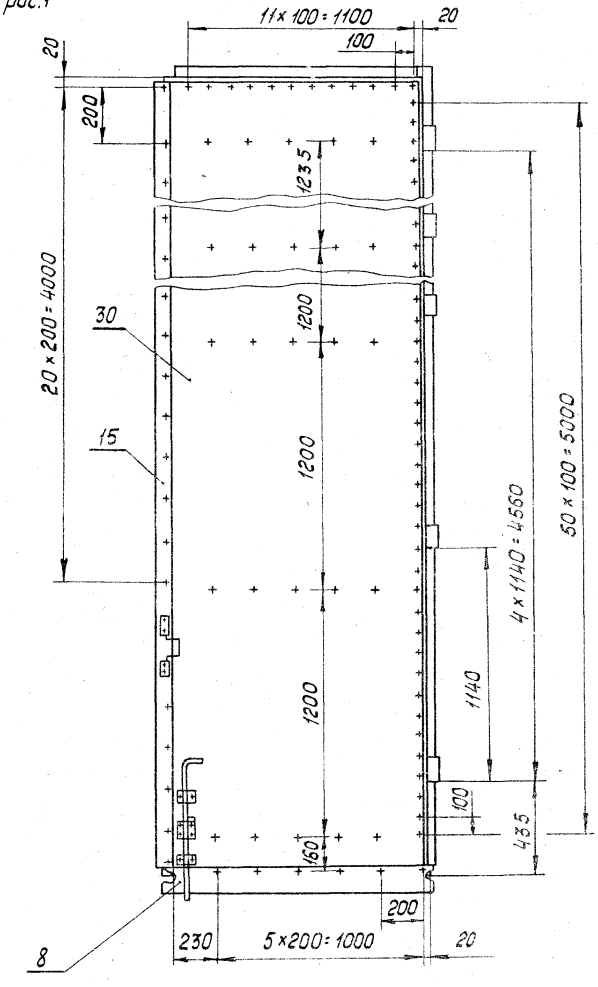

Ж-Ж лист 6
М1:2

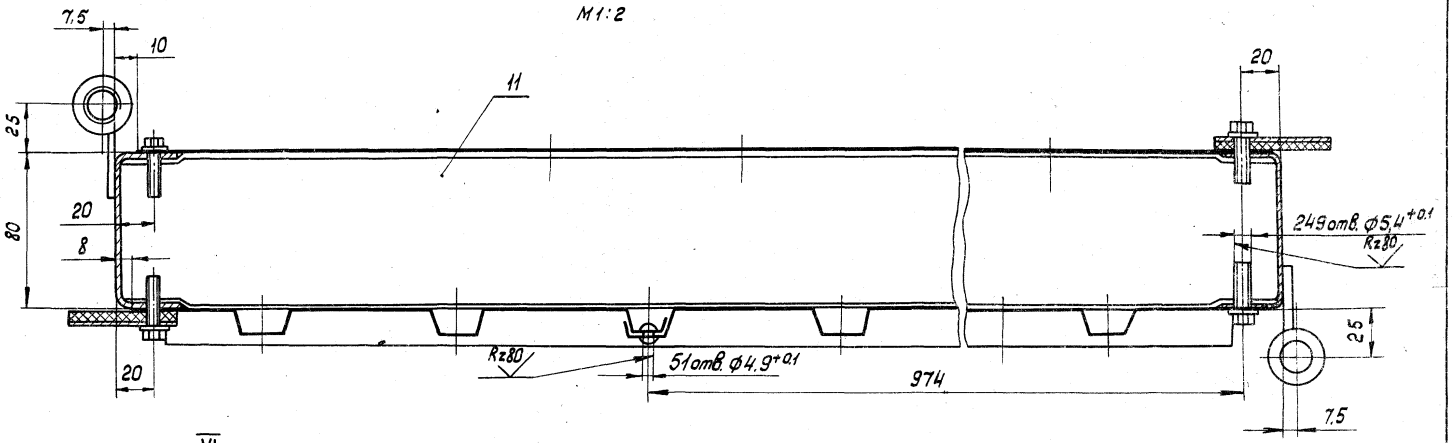

VI лист 6
М1:1

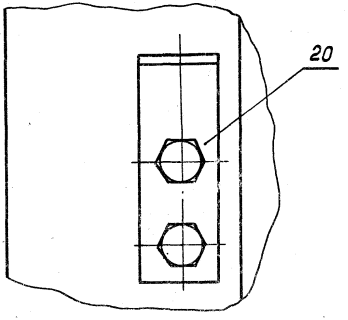

И-И лист 6
М1:1

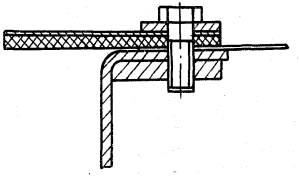

К-К лист 6
М1:2

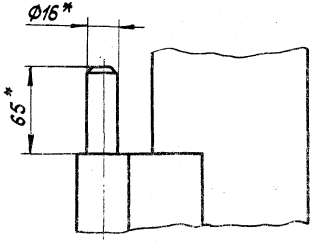

Инв.№ подл. | Подпись и дата | Взам.инв.№

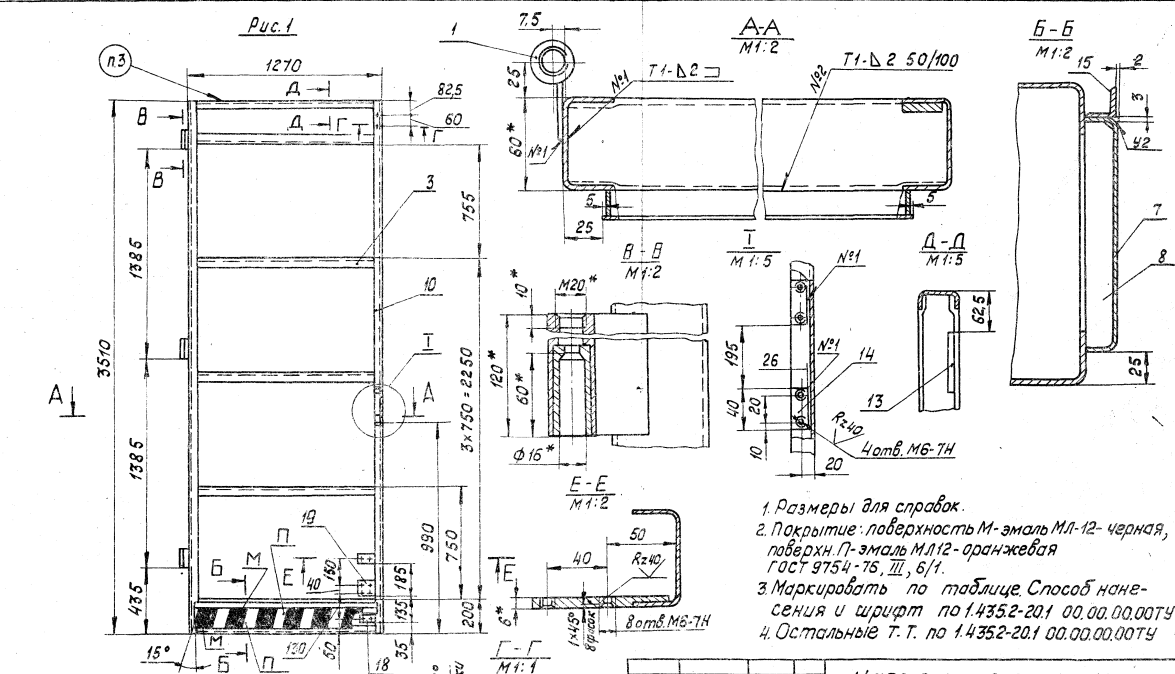

1. Размеры для справок.
2. Покрытие: поверхность М - эмаль МЛ-12- черная, поверхн. П - эмаль МЛ12 - оранжевая ГОСТ 9754-76, III, 6/1.
3. Маркировать по таблице. Способ нанесения и шрифт по 1.435.2-20.1 00.00.00.00ТУ
4. Остальные Т.Т. по 1.435.2-20.1 00.00.00.00ТУ

Обозначение	Шифр	Рис.	Масса, кг
1.435.2-20.1 02.01.00.00	Ц1	1	43
-01	Ц2	2	59
-02	Ц3	3	54

Разраб.	Хрисанова		22.12.82
Пров.	Захарова		22.12.82
Т.контр.	Лебедев		22.12.82
Рук.пр.	Захарова		22.12.82
Н.контр.	Кежевадзе		22.12.82

1.435.2-20.1 02.01.00.00СБ

Рама

Сборочный чертеж

Стадия	Масса	Масштаб
Р	См. табл.	1:20
Лист 1	Листов 3	

Гипроспецлегконструкция

Рис. 2
Остальное - см. рис. 1
М1:20

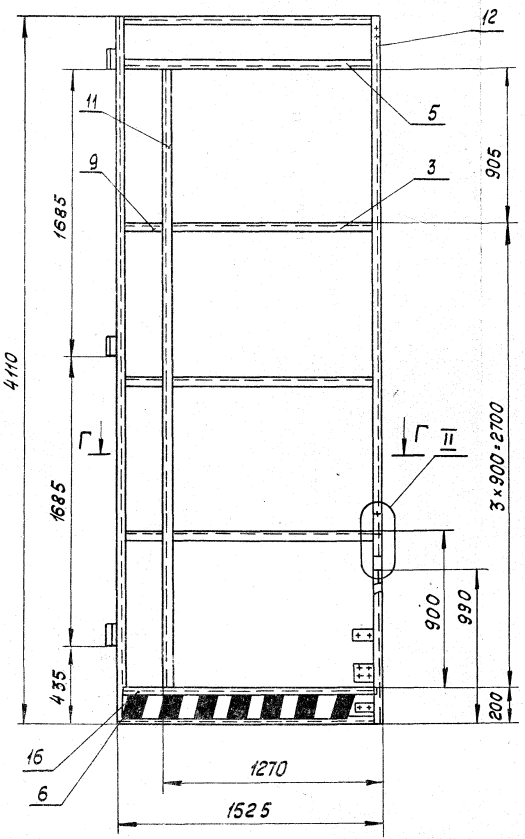

Г-Г
М1:2

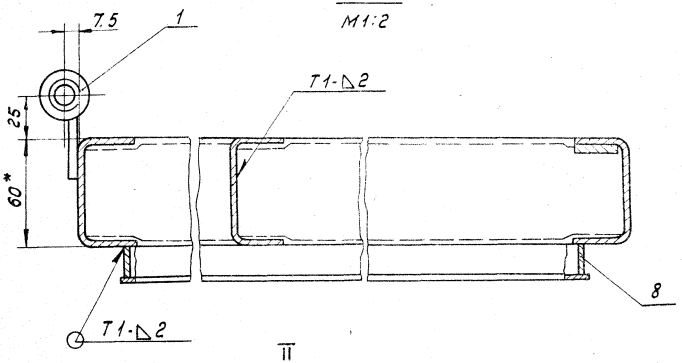

II
М1:5

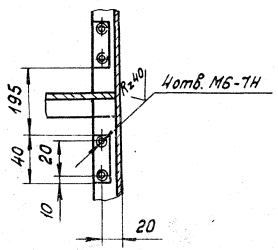

1.435.2-20.1 02.01.00.00 СБ	Лист 2

Инв. № подл. | Подпись и дата | Взам. инв. №

Рис 3
Остальное - см. рис 1
М1:20

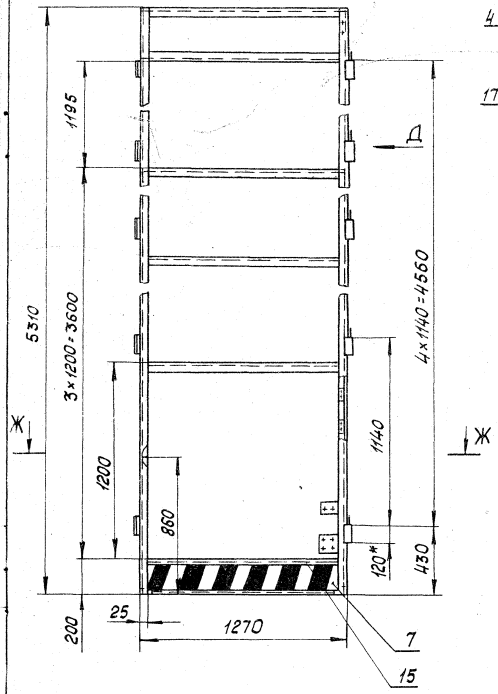

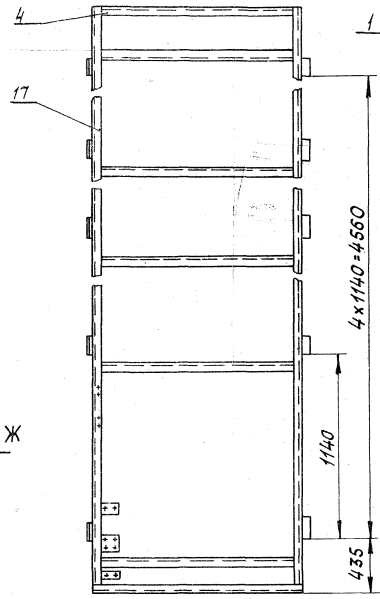

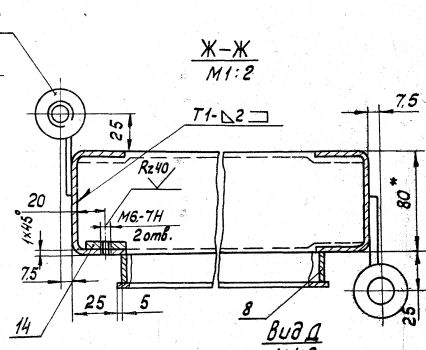

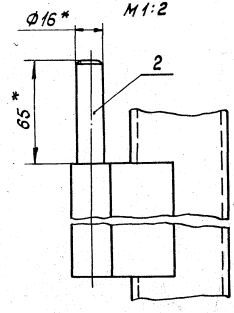

Формат	Зона	Поз.	Обозначение	Наименование	Кол.	Примечание
				Документация		
А4			1.435.2-20.1 02.01.01.00 СБ	Сборочный чертеж		
				Детали		
Б4		1	1.435.2-20.1 02.01.01.01	Платик		
				Лист Б-ПН-ГОСТ 19903-74 / Ст3кп2 ГОСТ 14637-79		
				35×120 мм	1	0.23 кг
А4		2	1.435.2-20.1 11.00.00.01	Стержень	1	

Разраб.	Зотова			1.435.2-20.1 02.01.00		
Пров.	Захарова			Полупетля	Стадия: Р	Лист:	Листов: 1
Рук. пр	Захарова				Гипроспецлегконструкция	
Н. контр.	Веневцева					
Утв.	Лебедев					

Копировал: Тарасова Формат А4

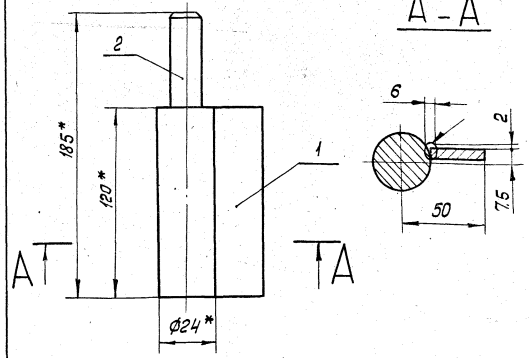

1. * Размеры для справок.
2. Остальные технические требования по 1.435.2-20.1 00.00.00.00ТУ

Разраб.	Зотова			1.435.2-20.1 02.01.00 СБ		
Пров.	Захарова			Полупетля Сборочный чертеж	Стадия: Р	Масса: 0.76	Масштаб: 1:2
Т. контр.	Лебедев				Лист	Листов 1
Рук. пр.	Захарова				Гипроспецлегконструкция	
Н. контр.	Веневцева					
Утв.	Лебедев					

17720-02 80 Копировал: Тарасова Формат А4

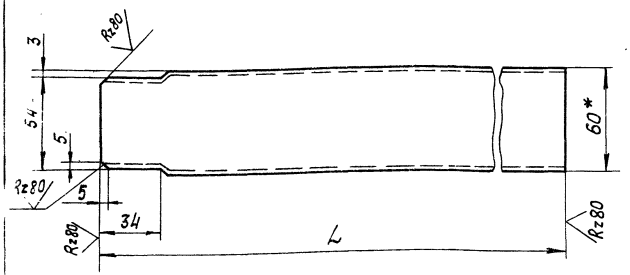

Обозначение	L, мм	Масса, кг
1.435.2-20.1 02.01.00.01	250	0.56
-01	1712	3.87

1.* Размер для справок.
2. Остальные технические требования по 1.435.2-20.1 00.00.00.00 ТУ

Разраб.	Хрисанова		23.04.82
Пров.	Захарова		26.01.82
Т. контр.	Лебедев		22.04.82
Рук. пр.	Захарова		22.4.82
Н. контр.	Чиркова		22.04.82

1.435.2-20.1 02.01.00.01

Связь

Стадия	Масса	Масштаб
Р	См. табл.	1:2

Лист | Листов 1

Швеллер 60×32×2,5 ГОСТ 8278-75 / ВСт3кп2 ГОСТ 11474-76

Гипроспецлегконструкция

Копировал: Тарасова Формат А4

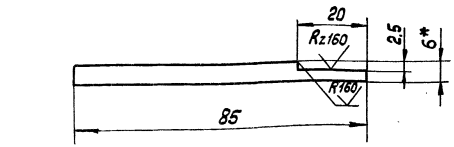

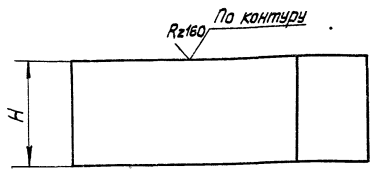

Обозначение	H, мм	Масса, кг
1.435.2-20.1 02.01.00.07	30	0.11
-01	60	0.22

1.* Размер для справок.
2. Остальные технические требования по 1.435.2-201 00.00.00.00 ТУ

Разраб.	Хрисанова		23.04.82
Пров.	Захарова		26.01.82
Т. контр.	Лебедев		22.04.82
Рук. пр.	Захарова		22.4.82
Н. контр.	Веневцева		22.04.82

1.435.2-20.1 02.01.00.07

Планка

Стадия	Масса	Масштаб
Р	См. табл.	1:1

Лист | Листов 1

Лист Б-ПН-6 ГОСТ 19903-74 / ВСт3кп2 ГОСТ 14637-79

Гипроспецлегконструкция

Взам. инв. N | Подп. и дата | Инв. N подл.

17720-02 81 Копировал: Тарасова Формат А4

			Обозначение	Наименование		Примечание
				Документация		
А4			1.435.2-20.1 02.02.00.00 СБ	Сборочный чертеж		
				Детали		
Б4	1		1.435.2-20.1 02.02.00.01	Планка		
				Лист Б-ЛН-2 ГОСТ 19903-74 4-IV-В Ст3кп2 ГОСТ 16523-70		
				55×3515 мм	1	3.02 кг
Б4	2		1.435.2-20.1 02.02.00.02	Уплотнение		
				Пластина губчатая		
				техническая с		
				двумя пленками		
				S=4мм ТУ38-105867-75		
				55×3515мм	1	0.46 кг

				1.435.2-20.1 02.02.00.00		
Разраб.	Порзунова		22.04.82	Нащельник	Стадия	Лист	Листов
Пров.	Захарова		22.04.82		Р		1
Рук. пр	Захарова		22.04.82		Литроспецлегконструкция		
Н. контр	Веневцева		22.04.82				

Копировал: Тарасова Формат А4

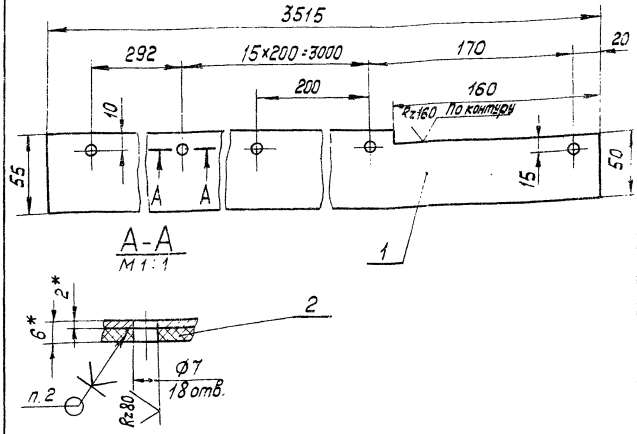

1.* Размеры для справок.
2. Резину поз. 2 клеить в соответствии с 1.435.2-20.1 00.00.00.00 ТУ
3. Остальные технические требования по 1.435.2-20.1 00.00.00.00 ТУ

Инв.№ подл. | Подп. и дата | Взам. инв.№

				1.435.2-20.1 02.02.00.00 СБ		
Разраб.	Хрисанова		23.11.82	Нащельник Сборочный чертеж	Стадия	Масса	Масштаб
Провер.	Захарова		22.04.82		Р	3.50	1:2.5
Т.контр.	Лебедев		22.04.82		Лист	Листов 1	
Рук. пр.	Захарова		22.04.82		Литроспецлегконструкция		
Н.контр.	Веневцева		22.04.82				
Утв.	Лебедев		22.04.82				

17720-02 82 Копировал Тарасова Формат А4

Формат	Зона	Поз.	Обозначение	Наименование	Кол. на испол. 1435.2-20.1 02.03.00.00 –	01	02								Примечание
				Документация											
А4			1.435.2-20.1 02.03.00.00СБ	Сборочный чертеж											
				Детали											
				Планка											
				Лист Б-ЛН-2 ГОСТ 19903-74 / 4-IУ-ВСт3кп2 ГОСТ 16523-70												
Б4		1	1.435.2-20.1 02.03.00.01	55 × 3470 мм	1										3,0 кг
			– 01	55 × 4070 мм		1									3,5 кг
			– 02	55 × 5270 мм			1								4,54 кг

| | | | | | | | | | | | |

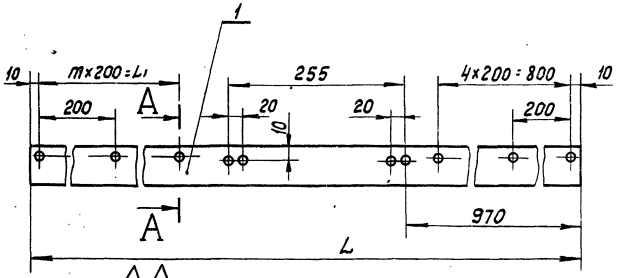

А-А
М1:2

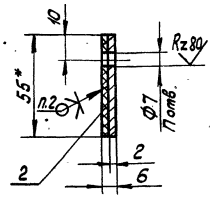

1.*Размер для справок.
2. Резину поз. 2 клеить в соответствии с 1.435.2-20.1 00.00.00.00ТУ
3.Остальные технические требования по 1.435.2-20.1 00.00.00.00ТУ

Обозначение	Размеры в мм L	m×200=L1	n	Масса, кг
1.435.2-20.1 02.03.00.00	3470	10×200=2000	20	3.46
-01	4070	13×200=2600	23	4.04
-02	5270	20×200=4000	27	5.22

Разраб.	Хрисанова			22.04.02
Пров.	Захарова			22.04.02
Т.контр	Лебедев			22.04.02
Рук. пр	Захарова			22.04.02
Н.контр	Веневцева			22.04.02
Утв.	Лебедев			22.04.02

1.435.2-20.1 02.03.00.00СБ

Нащельник
Сборочный чертеж

Стадия	Масса	Масштаб
Р	См. табл.	1:5
Лист	Листов 1	

Гипроспецлегконструкция

Формат	Зона	Поз.	Обозначение	Наименование	Кол.	Примечание
				Документация		
А4			1.435.2-20.1 02.04.00.00 СБ	Сборочный чертеж		
				Детали		
Б4		1	1.435.2-20.1 02.04.00.01	Планка		
				Лист Б-ПН-2 ГОСТ 19903-74		
				4-IV-8 Ст3кп2 ГОСТ 1652.5-78		
				45×4115мм	1	2.9 кг
Б4		2	1.435.2-20.1 02.04.00.02	Уплотнение		
				Пластина губчатая		
				техническая с двумя		
				пленками S=4мм		
				ТУ38-105867-75		
				45×4115мм	1	0.44 кг

Инв.№подл. | Подп. и дата | Взам.инв.№

1.435.2-20.1 02.04.00.00

Разраб.	Хрисанова			22.04.02
Пров.	Захарова			22.04.02
Рук. пр	Лебедев			22.04.02
Н.контр	Веневцева			22.04.02

Нащельник

Стадия	Лист	Листов
Р		1

Гипроспецлегконструкция

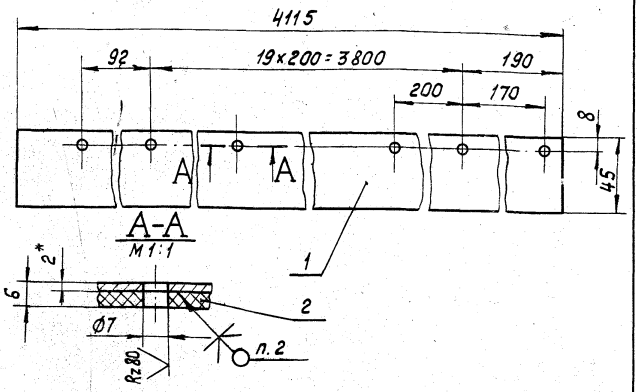

1.* Размер для справок.
2. Резину поз. 2 клеить в соответствии с 1.435.2-20.1 00.00.00.00ТУ
3. Остальные технические требования по 1.435.2-20.1 00.00.00.00ТУ

Формат	Зона	Поз.	Обозначение	Наименование	Кол.	Примечание
				Документация		
А4			1.435.2-20.1 02.05.00.00 СБ	Сборочный чертеж		
				Детали		
Б4		1	1.435.2-20.1 02.05.00.01	Планка		
				Лист Б-ПН-2ГОСТ 19903-74		
				4-IV-ВСт3кп2ГОСТ 16523-70		
				55×5315 мм	1	4,56 кг
Б4		2	1.435.2-20.1 02.05.00.02	Уплотнение		
				Пластина губчатая		
				техническая с двумя		
				пленками S=4мм		
				ТУ 38-105867-75		
				55×5315 мм	1	0,7 кг

Разраб.	Хрисанова		22.04.82
Провер.	Захарова		22.04.82
Н.контр.	Лебедев		22.04.82
Рук. пр.	Захарова		22.04.82
Н.контр.	Чиркова		22.04.82
Утв.	Лебедев		22.04.82

1.435.2-20.1 02.04.00.00 СБ

Нащельник
Сборочный чертеж

Стадия	Масса	Масштаб
Р	3.34	1:2

Лист | Листов 1

Гипроспецлегконструкция

Инв.№ подл. | Подп. и дата | Взам. инв.№

Разраб.	Борзунова		22.04.82
Пров.	Захарова		22.04.82
Рук. пр.	Захарова		22.04.82
Н.контр.	Веневцева		22.04.82

1.435.2-20.1 02.05.00.00

Нащельник

Стадия	Лист	Листов
Р		1

Гипроспецлегконструкция

√(V)

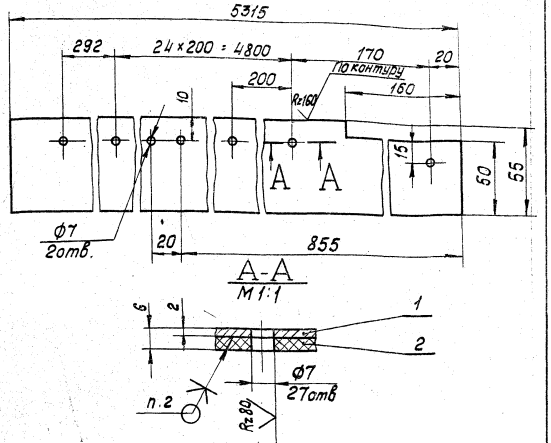

1.* Размеры для справок.
2. Резину поз. 2 клеить в соответствии с 1.435.2-20.1 00.00.00.00ТУ
3. Остальные технические требования по 1.435.2-20.1 00.00.00.00ТУ

Разраб.	Хрисанова			1.435.2-20.1 02.05.00.00СБ	
Пров.	Захарова				
Т.контр.	Лебедев			Нащельник	Стадия: Р; Масса: 5,26; Масштаб: 1:2
Рук. пр.	Захарова			Сборочный чертеж	Лист; Листов 1
Н.контр.	Вяневцева				Гипросельхозконструкция
Утв.	Лебедев				

Инв.№ подл. | Подп. и дата | Взам.инв.№

Копировал: Тарасова Формат А4

Формат	Зона	Поз.	Обозначение	Наименование	Кол.	Примечание
				Документация		
А4			1.435.2-20.1 02.06.00.00СБ	Сборочный чертеж		
				Детали		
А4		1	1.435.2-20.1 02.06.00.01	Рычаг	1	
Б4		2	1.435.2-20.1 02.06.00.02	Штырь		
				Круг В6 ГОСТ 2590-71 / ВСт3кп2 ГОСТ 535-79		
				L = 10 мм	1	0.0002кг

Разраб.	Бозунова			1.435.2-20.1 02.06.00.00	
Пров.	Захарова				
Рук. пр.	Захарова			Стержень	Стадия: Р; Лист; Листов 1
Н.контр.	Вяневцева				Гипросельхозконструкция

Инв.№ подл. | Подп. и дата | Взам.инв.№

17720-02 86 Копировал: Тарасова Формат А4

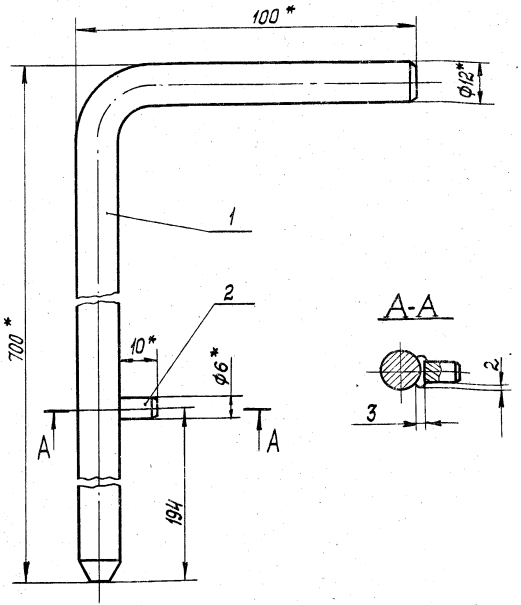

1.* Размеры для справок.
2. Остальные технические требования по 1.435.2-20.1 00.00.00.00 ТУ

				1.435.2-20.1 02.06.00.00 СБ		
Разраб.	Хрисанова		18.12.87	Стержень Сборочный чертеж	Стадия	Масса	Масштаб
Пров.	Захарова		17.12.87		Р	0,682	1:1
Т. контр.	Лебедев		17.12.87		Лист	Листов 1
Рук. пр.	Захарова		17.12.87		Гипроспецгазконструкция	
Н. контр.	Веневцева		17.12.87			
Утв.	Лебедев		17.12.87			

Копировал: Тарасова Формат А4

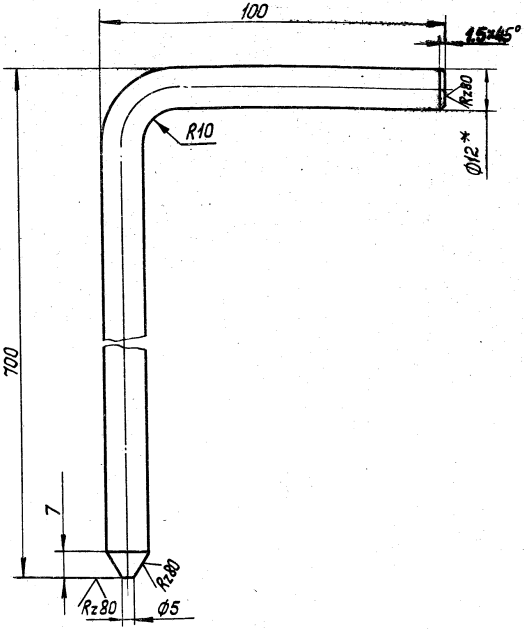

1.* Размер для справок.
2. Остальные технические требования по 1.435.2-20.1 00.00.00.00 ТУ

				1.435.2-20.1 02.06.00.01		
Разраб.	Хрисанова		18.12.87	Рычаг	Стадия	Масса	Масштаб
Пров.	Захарова		17.12.87		Р	0,68	1:1
Т. контр.	Лебедев		17.12.87		Лист	Листов 1
Рук. пр.	Захарова		17.12.87	Круг В Ст3кп2 ГОСТ 2590-71	Гипроспецгазконструкция	
Н. контр.	Веневцева		17.12.87			

17720-02 87

Копировал: Тарасова Формат А4

Инв. № подл. | Подп. и дата | Взам. инв. №

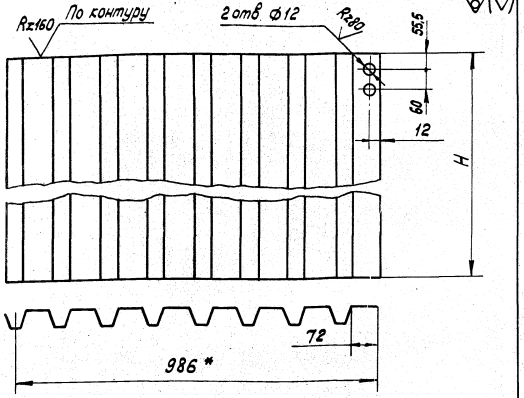

Обозначение	H, мм	Масса, кг
1.435.2-20.1 02.00.00.01	3300	27.56
-01	3900	32.57
-02	5100	42.59

1.* Размер для справок.

2. Остальные технические требования по 1.435.2-20.1 00.00.00.00 ТУ

Разраб.	Кузнецова			22.04.88
Пров.	Захарова			22.04.88
Т.контр.	Котеленец			22.04.88
Рук. пр	Захарова			22.04.88
Н.контр.	Веневцева			22.04.88
Утв.	Котеленец			22.04.88

1.435.2-20.1 02.00.00.01

Обшивка

Стадия	Масса	Масштаб
Р	См. табл.	1:10
Лист	Листов 1	

Профиль С15-1000-08 ТУ 36-1928-76

Строспецлегконструкция

Копировал: Тарасова Формат А4

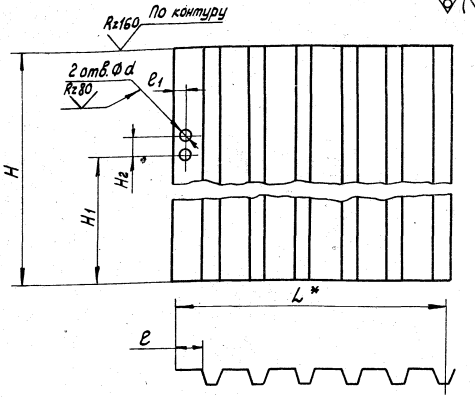

Обозначение	Размеры, мм							Масса, кг
	H	H1	H2	L	ℓ	ℓ1	d	
1.435.2-20.1 02.00.00.02	3300	—	—	268	54	—	—	7.49
-01	3900	—	—	529	15	—	—	17.47
-02	5100	697	20	268	54	10	8	11.58

1.* Размеры для справок.

2. Остальные технические требования по 1.435.2-20.1 00.00.00.00 ТУ

Разраб.	Кузнецова			22.04.88
Пров.	Захарова			22.04.88
Т.контр.	Котеленец			22.04.88
Рук. пр.	Захарова			22.04.88
Н.контр.	Веневцева			22.04.88
Утв.	Котеленец			22.04.88

1.435.2-20.1 02.00.00.02

Обшивка

Стадия	Масса	Масштаб
Р	См. табл.	1:10
Лист	Листов 1	

Профиль С15-1000-08 ТУ 36-1928-76

Строспецлегконструкция

17720-02 88 Копировал: Тарасова Формат А4

Инв.№ подл. | Подп. и дата | Взам. инв.№

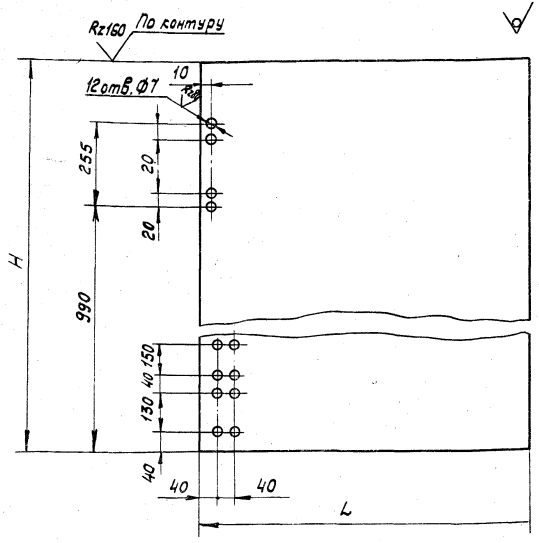

Обозначение	Размеры, мм H	L	Масса, кг
1.435.2-20.1 02.00.00.03	3490	1250	29.56
-01	4090	275	7.62

Технические требования по 1.435.2-20.1 00.00.00 00ТУ

				1.435.2-20.1 02.00.00.03	
Разраб.	Кузнецова		22.04.82	Обшивка	Стадия: Р; Масса: См. табл.; Масштаб: 1:10
Пров.	Захарова		22.04.82		Лист; Листов 1
Т.контр.	Котеленец		22.04.82		
Рук. пр.	Захарова		22.04.82	Листовая оцинкованная б-ПН-0.8×1250 ГОСТ 19904-74 / Ст3кп ГОСТ 14918-80	Гипроспецлегконструкция
Н.контр.	Веневцева		22.04.82		
Утв.	Котеленец		22.04.82		

Копировал: Тарасова Формат А4

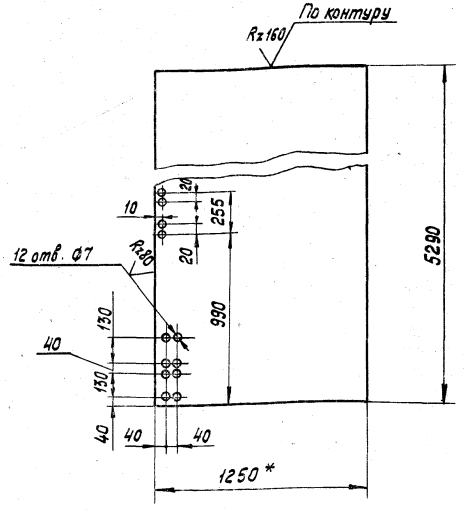

1. * Размер для справок.
2. Технические требования по 1.435.2-20.1 00.00.00 00ТУ

				1.435.2-20.1 02.00.00.06	
Разраб.	Зотова		22.04.82	Обшивка	Стадия: Р; Масса: 44.81; Масштаб: 1:20
Пров.	Захарова		22.04.82		Лист; Листов 1
Т.контр.	Лебедев		22.04.82		
Рук. пр.	Захарова		22.04.82	Листовая оцинкованная б-ПН-0.8×1250 ГОСТ 19904-74 / Ст3кп ГОСТ 14918-80	Гипроспецлегконструкция
Н.контр.	Чуркова		22.04.82		

Инв.№ подл. | Подп. и дата | Взам. инв.№

17720-02 89 Копировал: Тарасова Формат А4

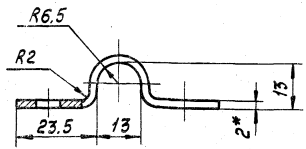

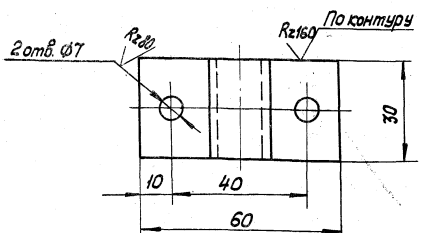

1.* Размер для справок.
2. Покрытие: Ц 15 хр.
3. Остальные технические требования по 1.435.2-20.1 00.00.00.00ТУ

				1.435.2-20.1 02.00.00.07		
Разраб.	Хрисанова		23.IV.82	Скоба	Стадия	Масса	Масштаб
Пров.	Захарова		22.04.82		Р	0.035	1:1
Т.контр.	Федеев		22.04.82		Лист	Листов 1
Рук. пр	Захарова		22.04.82	Лист Б-ПН-2 ГОСТ 19904-74	Спроспецлегконструкция	
Н.контр.	Чиркова		22.IV.82	4-IV-8Ст3кп2 ГОСТ 16523-70		

Инв.№ подл. | Подп. и дата | Взам.инв.№

Копировал: Тарасова Формат А4

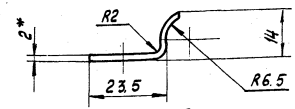

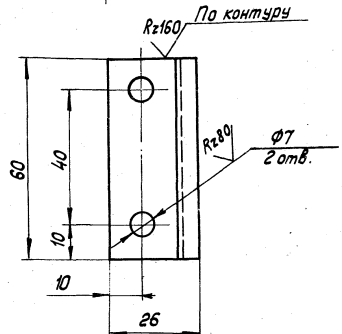

1.* Размер для справок.
2. Покрытие: Ц 15 хр.
3. Остальные технические требования по 1.435.2-20.1 00.00.00.00ТУ

				1.4352-20.1 02.00.00.08		
Разраб.	Хрисанова		23.IV.82	Скоба	Стадия	Масса	Масштаб
Пров.	Захарова		22.04.82		Р	0.065	1:1
Т.контр.	Федеев		22.04.82		Лист	Листов 1
Рук. пр.	Захарова		22.04.82	Лист Б-ПН-2 ГОСТ 19904-74	Спроспецлегконструкция	
Н.контр.	Чиркова		22.IV.82	4-IV-8Ст3кп2 ГОСТ 16523-70		

Инв.№ подл. | Подп. и дата | Взам.инв.№

 Копировал: Тарасова Формат А4

Формат	Зона	Поз	Обозначение	Наименование	Кол. на исполн 1.435.2-20.1 03.00.00.00 —			Примечание
					—	01	02	
				Документация				
А3			1.435.2-20.1 03.00.00.00 СБ	Сборочный чертеж	×	×	×	
				Сборочные единицы				
А4		1	1.435.2-20.1 01.02.00.00	Скоба	1	1	1	
		2	-01	Скоба	1	1	1	
А4		3	1.435.2-20.1 01.03.00.00	Коромысло	1	1		
			-01	Коромысло			1	
А4		4	1.435.2-20.1 01.04.00.00 -05	Нащельник	1		1	
			-06	Нащельник		1		
А4		5	1.435.2-20.1 01.05.00.00-04	Нащельник	1		1	

				1.435.2-20.1 03.00.00.00			
Разраб.	Иванова	[illegible]	22.04.[illegible]	Створка левая	Стадия	Лист	Листов
Пров.	Захарова	[illegible]	22.04.[illegible]		Р	1	5
Рук. пр.	Захарова	[illegible]	22.04.[illegible]		Гипроспецлегконструкция		
Н.контр.	Веневцева	[illegible]	22.04.[illegible]				
Утв.	Лебедев	[illegible]	22.04.[illegible]				

Копировал: Тарасова Формат А4

Инв.№ подл.	Подп. и дата	Взам. инв.№

Формат	Зона	Поз.	Обозначение	Наименование	Кол. на исполн 1.435.2-20.1 03.00.00.00 —			Примечание
					—	01	02	
А4		5	1.435.2-20.1 01.05.00.00 -05	Нащельник		1		
А4		6	1.435.2-20.1 01.06.00.00 -04	Нащельник	1		1	
			-05	Нащельник		1		
А4		7	1.435.2-20.1 03.01.00.00	Рама	1			
			-01	Рама		1		
			-02	Рама			1	
А4		8	1.435.2-20.1 03.02.00.00	Нащельник	1	1		
А4		9	-01	Нащельник	1	1		
А4		10	1.435.2-20.1 03.03.00.00	Нащельник			1	
		11	-01	Нащельник			1	
				Детали				
А4		12	1.435.2-20.1 01.00.00.03 -04	Обшивка	1		1	
			-05	Обшивка		1		
А4		13	1.435.2-20.1 01.00.00.04	Штанга	1	1	1	
А4		14	-01	Штанга	1			
			-02	Штанга		1		
			-03	Штанга			1	

1.435.2-20.1 03.00.00.00 Лист 2

Копировал: Тарасова Формат А4

17720-02 91

Формат	Зона	Поз.	Обозначение	Наименование	Кол. на исполн. 1.435.2-20.1 03.00.00.00 –			Примечание
					–	01	02	
А4		15	1.435.2-20.1 03.00.00.05	Ручка	1	1	1	
А4		16	1.435.2-20.1 01.00.00.07	Планка	1	1	1	
А4		17	1.435.2-20.1 01.00.00.06	Ось	2	2	2	
А4		18	1.435.2-20.1 03.00.00.01	Обшивка	1		1	
			-01	Обшивка		1		
А4		19	1.435.2-20.1 03.00.00.02	Обшивка	1			
			-01	Обшивка		1		
			-02	Обшивка			1	
А4		20	-03	Обшивка	1			
			-04	Обшивка		1		
			-05	Обшивка			1	
				Обшивка				
				Лист 6-0,8 ГОСТ 19904-74				
				Оцинк. В Ст3кп1 ГОСТ 14918-80				
Б4		21	1.435.2-20.1 03.00.00.03	1250 × 1455 мм	1			
			-01	1250 × 2055 мм		1		
			-02	1250 × 3255 мм			1	
		22	-03	275 × 2055 мм		1		

1.435.2-20.1 03.00.00.00 Лист 3

Копировал: Выгриянова Формат А4

Инв. № подл.	Подп. и дата	Взам. инв. №

Формат	Зона	Поз.	Обозначение	Наименование	Кол. на испол. 1.435.2-20.1 03.00.00.00 –			Примечание
					–	01	02	
				Стандартные изделия				
		23		Болт М6×25.58.019				
				ГОСТ 7798-70	4	4	4	
		24		Винт М6×16.58.019				
				ГОСТ 17475-80	4	4	4	
		25		Шайба 6.65Г.019				
				ГОСТ 6402-70	4	4	4	
		26		Шайба 8.01.019				
				ГОСТ 9649-78	2	2	2	
		27		Шплинт 2×14-001				
				ГОСТ 397-79	2	2	2	
				Прочие изделия				
		28		Винт самонарезающий				
				В6×25 ТУ 36-2142-78	174	246	258	

1.435.2-20.1 03.00.00.00 Лист 4

Копировал: Выгриянова Формат А4

17720-02 92

Обозначение	Наименование	Кол. на испол. –	01	02	Примечание
	Заклепка комбинированная ЗК-12 ТУ36-2088-78		14	19	33
	Шайба уплотнительная Ш4-6 ТУ36-2130-78		174	246	258

03.00.00.00 – 03.00.00.00

Лист 5

Копировал: Тарасова Формат А4

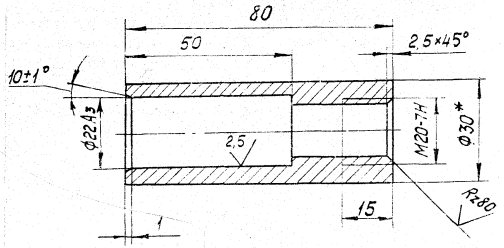

1.* Размер для справок.

2. Остальные технические требования по 1.435.2-20.1 00.00.00.00 ТУ

					1.435.2-20.1 03.01.01.01		
					Втулка	Стадия: Р	Масса: 0,22	Масштаб: 1:1
Разраб.	Иванова					Лист	Листов 1
Пров.	Захарова						
Т.контр.	Лебедев						
Рук.пр.	Захарова						
Н.контр.	Чиркова				Круг В30 ГОСТ 2590-71 / 4-IУ ВСт3кп2-1 ГОСТ 535-79	Гипроспецлегконструкция	

Инв.№ подл. | Подп. и дата | Взам. инв.№

17720-02 93 Копировал: Тарасова Формат А4

Рис. 1

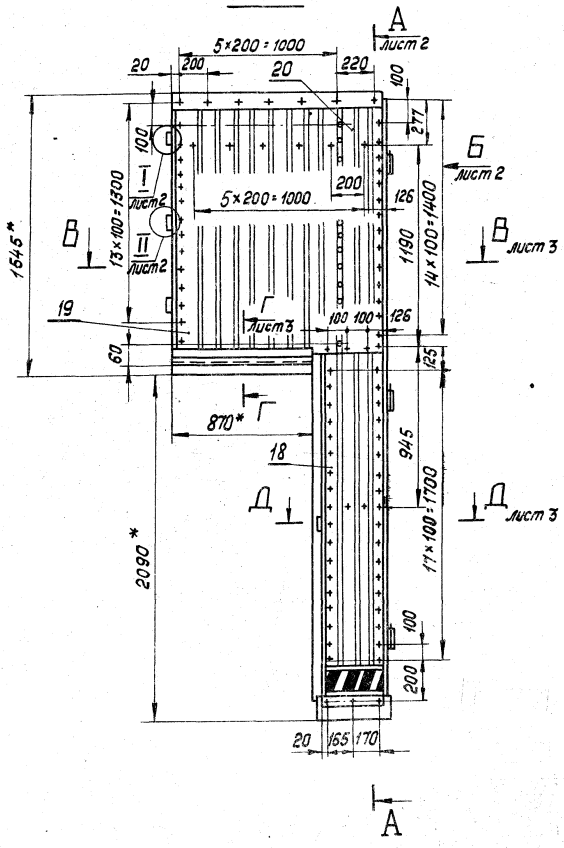

Обозначение	Шифр	Рис.	H, * мм	Масса, кг
1.435.2-20.1 03.00.00.00	Л1	1	3510	90
-01	Л2	2	4110	134
-02	Л3	3	5310	149

1.* Размеры для справок.

2. Технические требования к изготовлению ворот по 1.435.2-20.1 00.00.00.00ТУ

				1.435.2-20.1 03.00.00.00 СБ			
					Стадия	Масса	Масштаб
Разраб.	Иванова		22.04.92	Створка левая Сборочный чертеж	Р	См. табл.	1:20
Пров.	Захарова		22.04.92		Лист 1	Листов 8	
Т.контр.	Лебедев		22.04.92		Спецстальконструкция		
Рук. гр.	Захарова		22.04.92				
Н.контр.	Чиркова		22.04.92				
Утв.	Лебедев		22.04.92				

Вид П
М 1:20

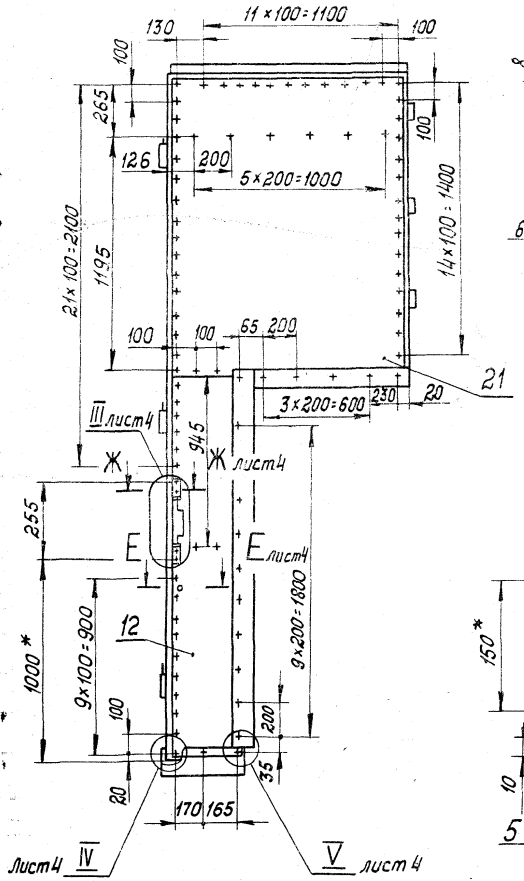

А-А
М1:2

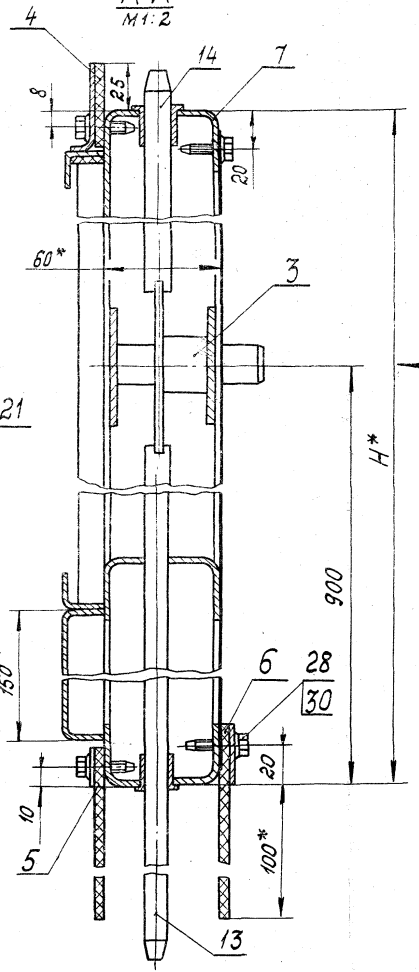

I лист1
М1:2

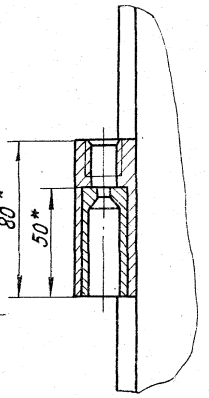

II лист1
М1:2

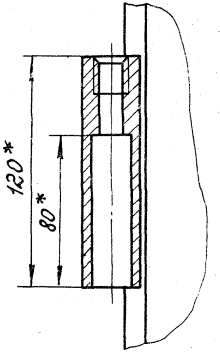

Вид Б лист 1
М1:2

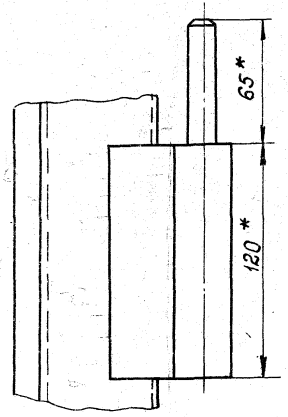

В-В
М1:2 лист 1

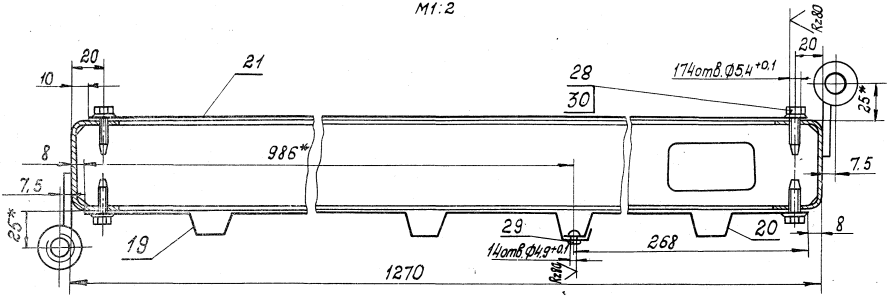

Д-Д
М1:2 лист 1

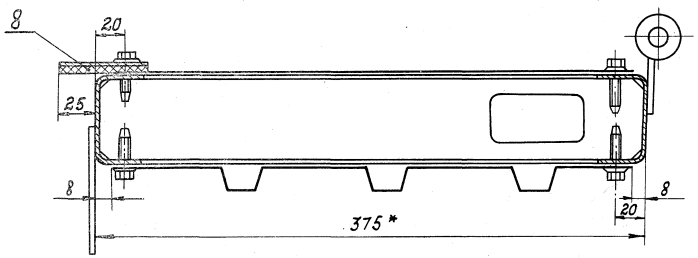

Г-Г
М1:2 лист 1

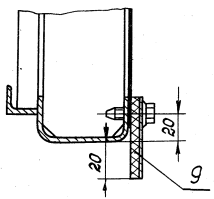

Инв.№ подл. | Подп. и дата | Взам. инв.№

III
М 1:2 лист 2

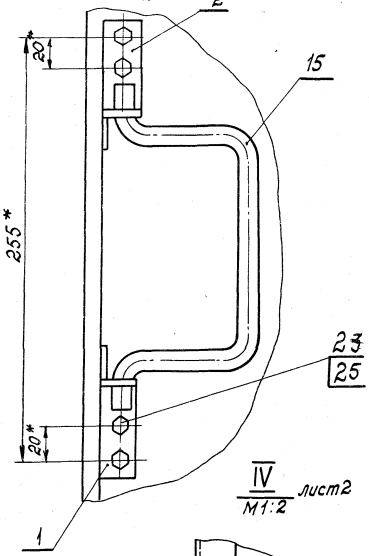

Е-Е
М 1:2 лист 2

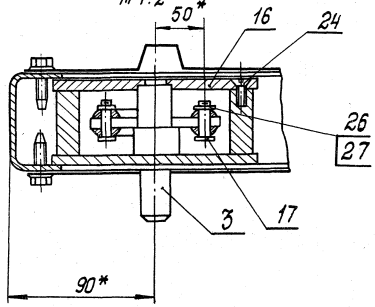

Ж-Ж
М 1:2 лист 2

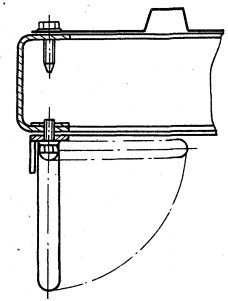

IV
М 1:2 лист 2

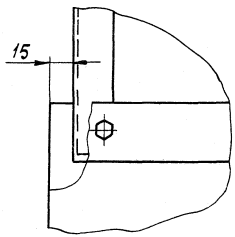

V
М 1:2 лист 2

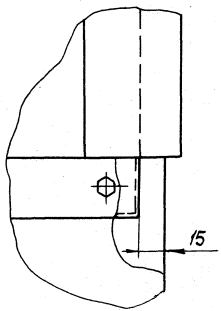

Рис. 2
Остальное - см. рис. 1
М1:20

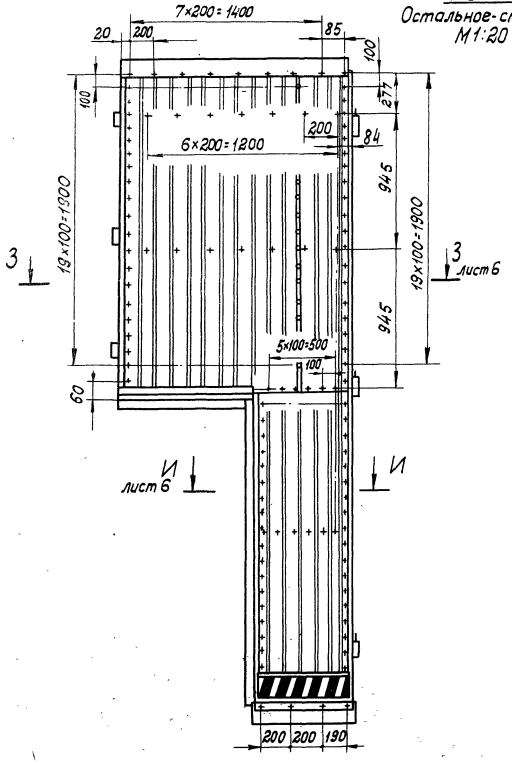

Вид П
М1:20

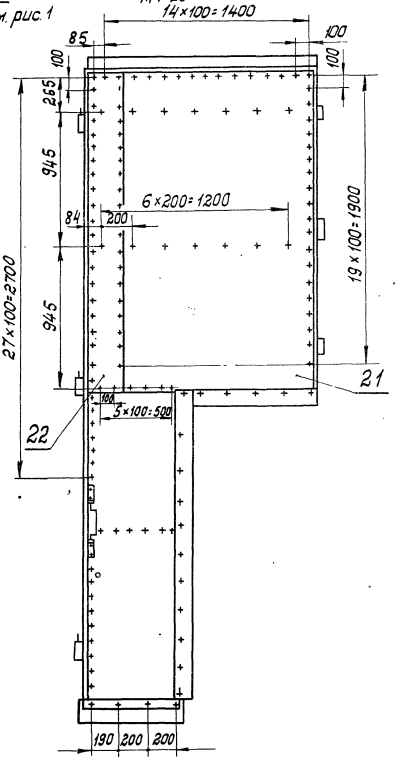

3 - 3
М 1:2 лист 5

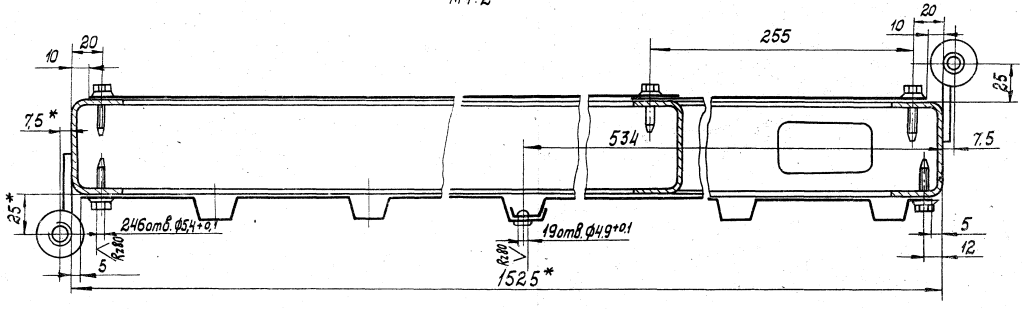

И-И
М 1:2 лист 5

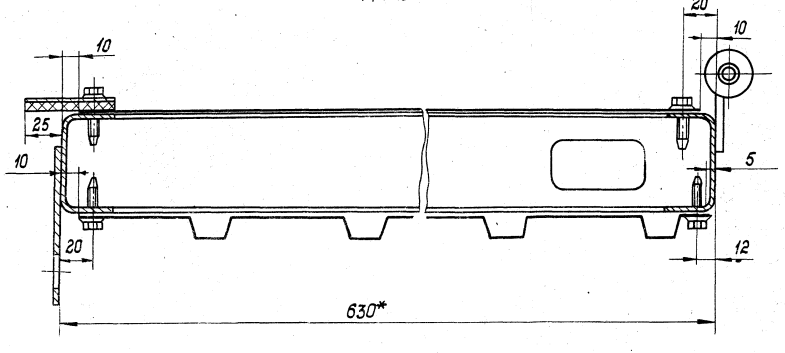

Рис. 3
Остальное - см. рис. 1
М1:20

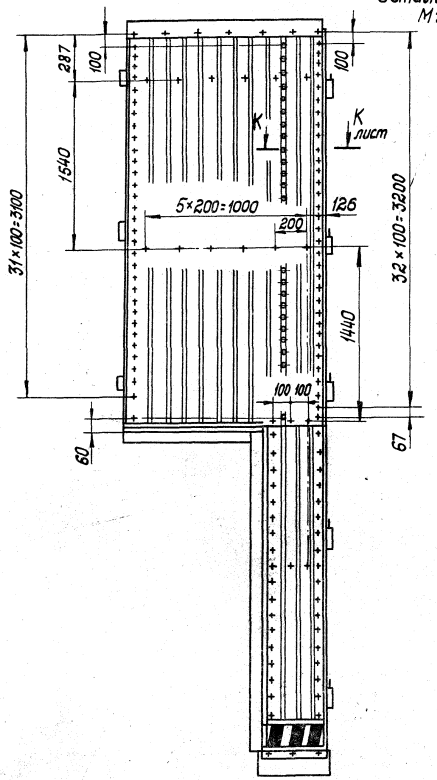

Вид П
М 1:20

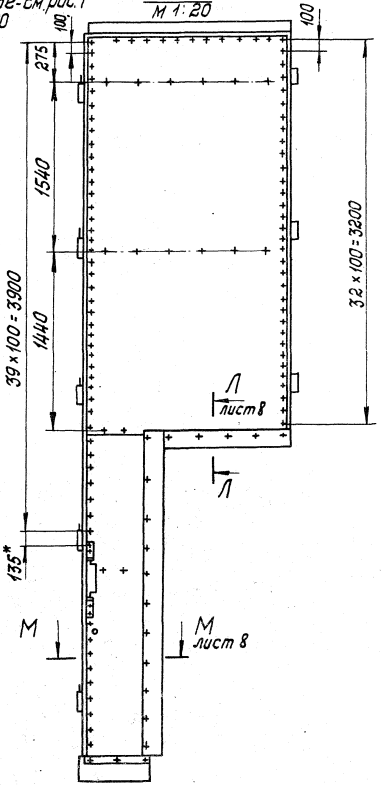

М-М
М1:2 лист 7

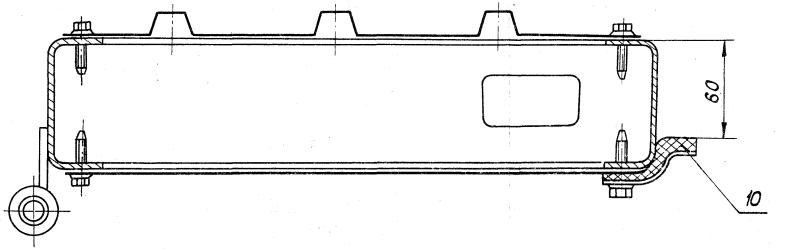

К-К
М1:2 лист 7

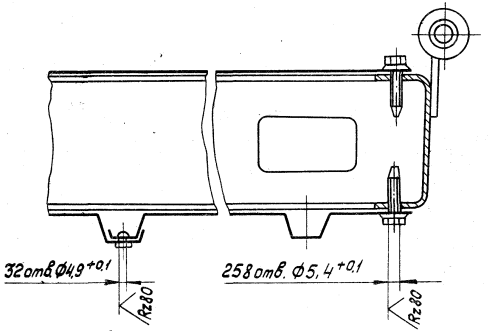

Л-Л
М1:2 лист 7

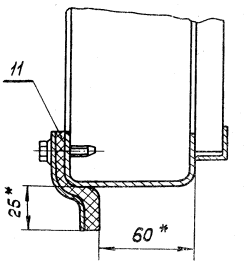

Инв.№ подл. | Подп. и дата | Взам. инв.№

Формат	Зона	Поз.	Обозначение	Наименование	Кол. на исполн. 1.435.2-20.1 03.01.00.00– —	01	02	Примечание
				Документация.				
А3			1.435.2-20.1 03.01.00.00 СБ	Сборочный чертеж	×	×	×	
				Сборочные единицы				
А4		1	1.435.2-20.1 01.01.02.00 –01	Полупетля	1	1	1	
А4		2	1.435.2-20.1 01.01.03.00	Кронштейн	1	1		
			–01	Кронштейн			1	
А4		3	1.435.2-20.1 02.01.01.00	Полупетля	3	3	5	
А4		4	1.435.2-20.1 03.01.01.00	Полупетля	2	2	2	

				1.435.2-20.1 03.01.00.00			
Разраб.	Иванова		22.04.82	Рама	Стадия	Лист	Листов
Пров.	Захарова		22.04.82		Р	1	4
Рук. пр.	Захарова		22.04.82		Спроецлегконструкция		
Н. контр.	Чиркова		22.04.82				
Утв.	Лебедев		22.04.82				

Копировал: Тарасова Формат А4

Инв.№ подл. | Подп. и дата | Взам. инв.№

Формат	Зона	Поз.	Обозначение	Наименование	Кол. на исполн. 1.435.2-20.1 03.01.00.00 — —	01	02	Примечание
				Детали				
А4		5	1.435.2-20.1 01.01.00.01 –01	Связь		3		
			–02	Связь	3			
		6	–03	Связь	3			
			–04	Связь		3		
		7	–06	Связь			4	
		8	–07	Связь			3	
А4		9	1.435.2-20.1 01.01.00.02	Связь		1		
А4		10	1.435.2-20.1 01.01.00.03 –01	Связь		1		
А4		11	1.435.2-20.1 01.01.00.04 –04	Отбойник	1		1	
			–05	Отбойник		1		
А4		12	1.435.2-20.1 01.01.00.06	Втулка	2	2	2	
А4		13	1.435.2-20.1 01.01.00.05	Ребро	2	2	2	
А4		14	1.435.2-20.1 02.01.00.01 –01	Связь		1		
А4		15	1.435.2-20.1 03.01.00.01	Ухо	1	1	1	

1.435.2-20.1 03.01.00.00	Лист 2

Копировал: Тарасова Формат А4

Формат	Зона	Поз.	Обозначение	Наименование	Кол. на исполн. 1.435.2-20.1 03.01.00.00- —	01	02	Примечание
				Обрамление				
				Уголок 820х20х3 ГОСТ 8509-72 ВСт3кп2-II ГОСТ 535-79				
Б4		16	1.435.2-20.1 03.01.00.02	L = 895 мм	1	1	1	
		17	-01	L = 325 мм	1		1	
			-02	L = 580 мм		1		
				Платик				
				Лист Б-ЛН-Б ГОСТ 19903-74 ВСт3кп2-II ГОСТ 14637-79				
Б4		18	1.435.2-20.1 03.01.00.03	26 х 40 мм	2	2	2	
				Стойка				
				Швеллер 60х32х2,5 ГОСТ 8278-75 ВСт3кп2-II ГОСТ 11474-76				
Б4		19	1.435.2-20.1 03.01.00.04	L = 1500 мм	1			
			-01	L = 2100 мм		1		
		20	-02	L = 2010 мм	1	1		
		21	-03	L = 3510 мм	1			

1.435.2-20.1 03.01.00.00 — Лист 3

Копировал: Тарасова — Формат А4

Инв. № подл.	Подп. и дата	Взам. инв. №

Формат	Зона	Поз.	Обозначение	Наименование	Кол. на исполн. 1.435.2-20.1 03.01.00.00- —	01	02	Примечание
				Стойка				
				Швеллер 60х32х2,5 ГОСТ 8278-75 ВСт3кп2-II ГОСТ 11474-76				
Б4		21	1.435.2-20.1 03.01.00.04-04	L = 4110 мм		1		
				Стойка				
				Швеллер 80х32х2,5 ГОСТ 8278-75 4-IV ВСт3кп2-II ГОСТ 11474-76				
Б4		22	1.435.2-20.1 03.01.00.05	L = 3300 мм			1	
		23	-01	L = 2010 мм			1	
		24	-02	L = 5310 мм			1	

1.435.2-20.1 03.01.00.00 — Лист 4

Копировал: Тарасова — Формат А4

ТП 1.435.2-20.1 03

Рис. 1

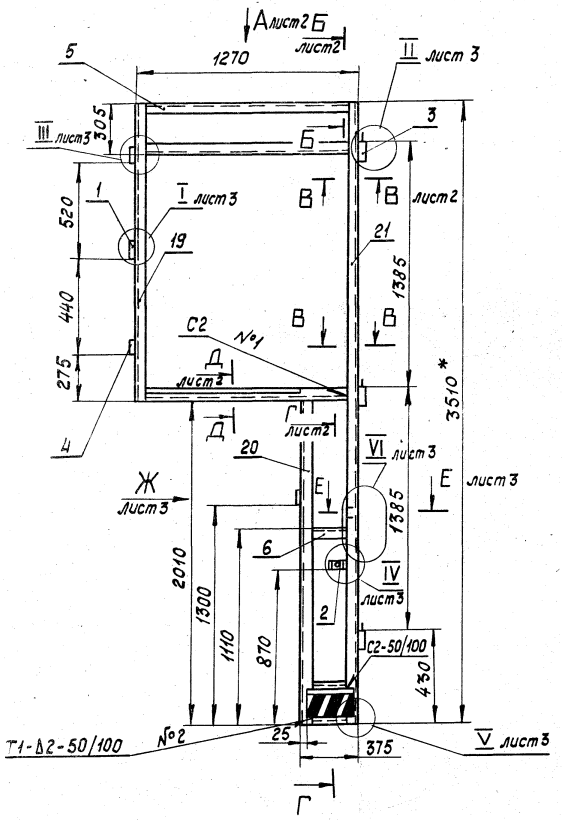

Обозначение	Шифр	Рис.	Масса, кг
1.435.2-20.1 03.01.00.00	Л1	1	34
-01	Л2	2	48
-02	Л3	3	53

1.* Размеры для справок.

2. Покрытие: поверхн. З-эмаль МЛ-12, черная, поверхн. И-эмаль МЛ-12, оранжевая, ГОСТ 9754-76, III. 6/1.

3. Маркировать по таблице. Способ нанесения и шрифт по 1.435.2-20.1 00.00.00.00ТУ.

4. Остальные технические требования по 1.4352-20.1 00.00.00.00ТУ

				1.435.2-20.1 03.01.00.00СБ			
Разраб.	Иванова	[signature]	22.04.82	Рама Сборочный чертеж	Стадия	Масса	Масштаб
Пров.	Захарова	[signature]	22.04.82		Р	См. табл.	1:20
Т.контр.	Лебедев	[signature]	22.04.82г.		Лист 1	Листов 4	
Рук. пр.	Захарова	[signature]	22.04.82				
Н.контр.	Чиркова	[signature]	22.04.82		Гипроспецлегконструкция		
Утв.	Лебедев	[signature]	22.04.82г.				

Инв.№ подл. | Подпись и дата | Взам. инв.№

17730-02 104 Копировал: Тарасова Формат А3

Г Г
М 1:2 лист 1

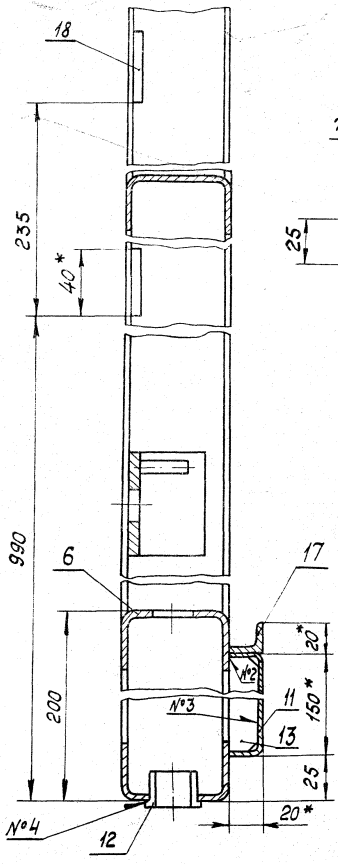

Вид А
М 1:2 лист 1

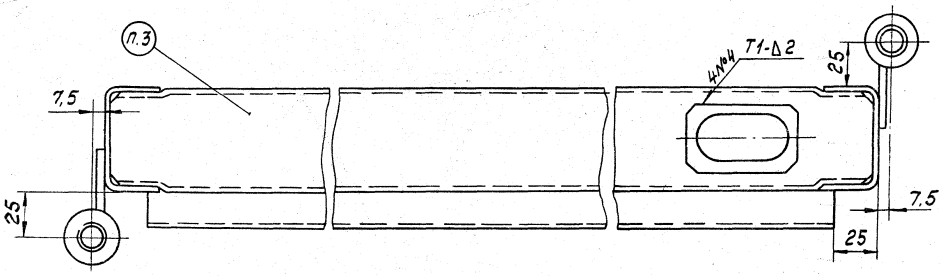

Б-Б
М 1:1 лист 1

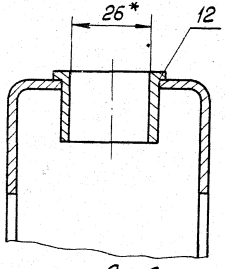

Д-Д
М 1:2

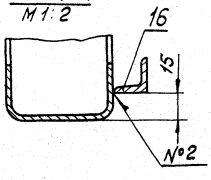

В-В
М 1:2 лист 1

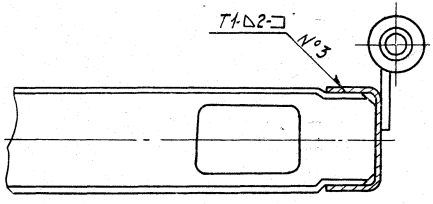

I
М 1:2
лист 1

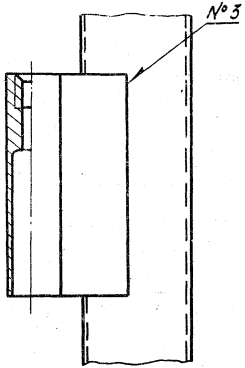

II
М 1:2
лист 1

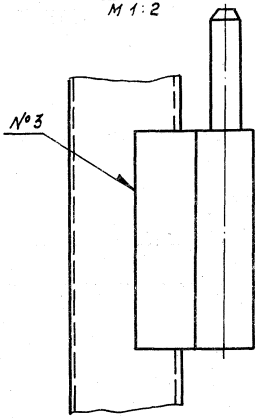

III
М 1:2
лист 1

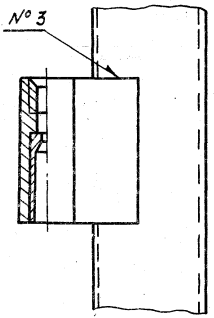

Е-Е
М 1:2
лист 1

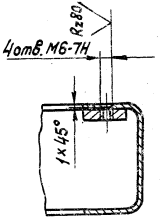

IV
М 1:2
лист 1

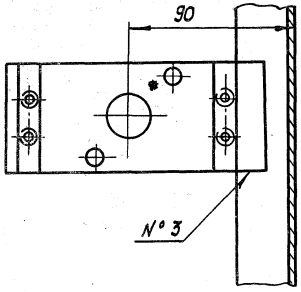

V
М 1:2
лист 1

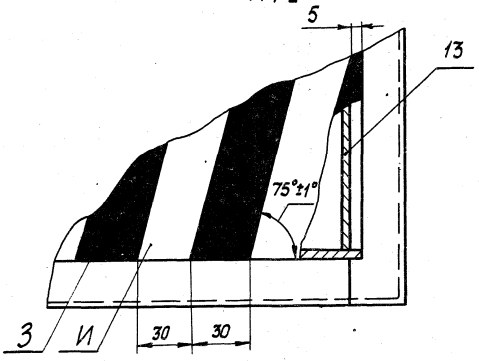

VI
М 1:2
лист 1

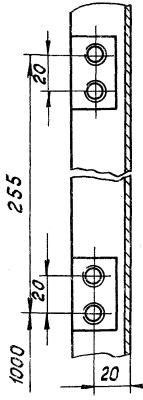

Вид Ж
М 1:2
лист 1

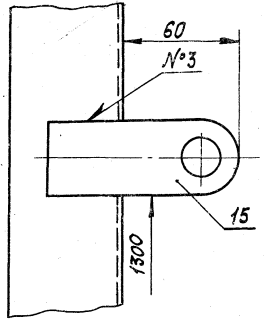

Инв.№ подл. | Подпись и дата | Взам. инв.№

1.435.2-20.1 03.01.00.00 СБ

Лист 3

17720-02 106 Копировал: тарасова Формат А3

Рис. 2
Остальное - см. рис. 1

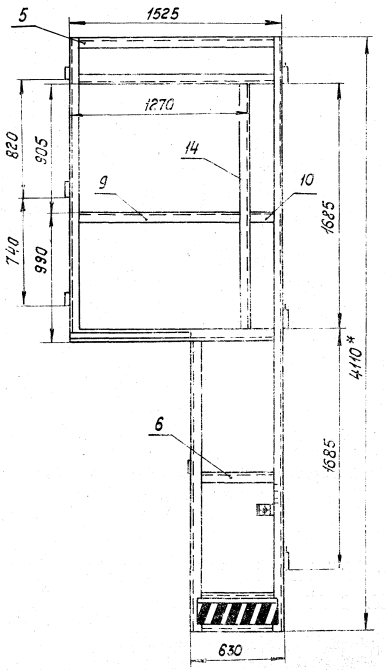

Рис. 3
Остальное - см. рис. 1

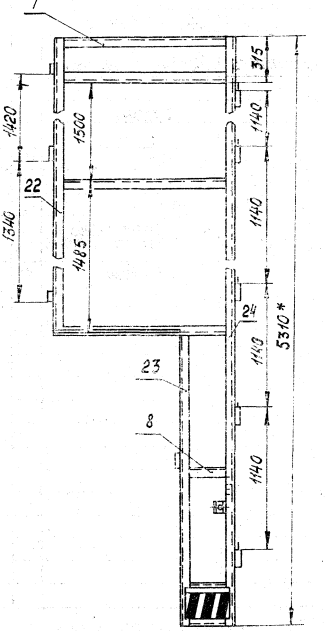

Формат	Зона	Поз.	Обозначение	Наименование	Кол.	Примечание
				Документация		
А4			1.435.2-20.1 03.01.01.00СБ	Сборочный чертеж		
				Детали		
А4		1	1.435.2-20.1 03.01.01.01	Втулка	1	
А4		2	1.435.2-20.1 03.01.01.02	Втулка	1	
Б4		3	1.435.2-20.1 03.01.01.03	Планка		
				Лист Б-ПН-7 ГОСТ 19903-74 / Ст3кп2 ГОСТ 14637-79		
				35×80мм	1	

				1.435.2-20.1 03.01.01.00		
Разраб.	Иванова			Полупетля	Стадия: Р	Лист	Листов: 1
Пров.	Захарова				Гипростальконструкция		
Рук. пр.	Захарова						
Н. контр.	Веневцева						
Утв.	Лебедев						

Копировал: Тарасова Формат А4

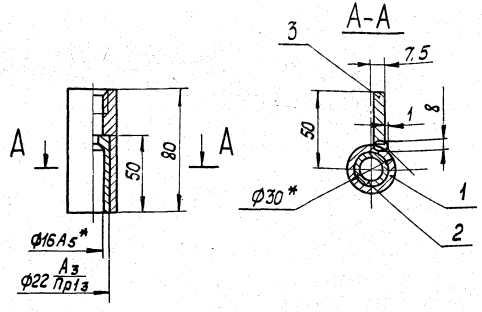

1.* Размеры для справок.

2. Остальные технические требования по 1.435.2-201. 00.00.00.00ТУ

				1.435.2-20.1 03.01.01.00СБ		
Разраб.	Иванова			Полупетля	Стадия: Р	Масса: 0,45	Масштаб: 1:2
Пров.	Захарова			Сборочный чертеж	Лист	Листов 1
Т. контр.	Лебедев				Гипростальконструкция		
Рук. пр.	Захарова						
Н. контр.	Веневцева						
Утв.	Лебедев						

Инв.№ подл. | Подп. и дата | Взам. инв.№

Rz80

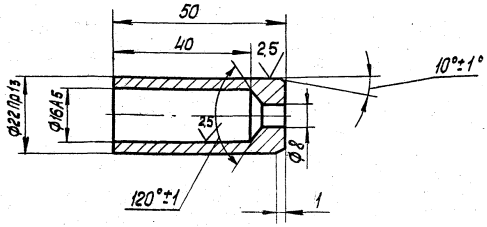

Технические требования
по 1.435.2-20.1 00.00.00.00 ТУ

				1.435.2-20.1 03.01.01.02			
Разраб.	Иванова			Втулка	Стадия	Масса	Масштаб
Пров.	Захарова				Р	0,075	1:1
Т.контр.	Лебедев				Лист	Листов 1	
Рук.пр.	Захарова			Чугун СЧ15-32 ГОСТ1412-79	Гипроспецлегконструкция		
Н.контр.	Чиркова						

Копировал: Тарасова Формат А4

Rz80

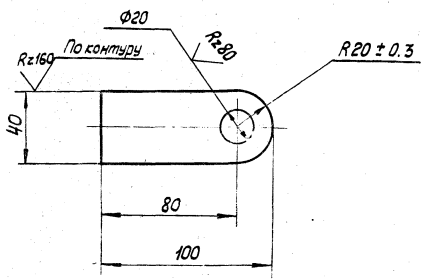

Технические требования по 1.435.2-20.1 00.00.00.00 ТУ

				1.435.2-20.1 03.01.00.01			
Разраб.	Затова			Ухо	Стадия	Масса	Масштаб
Пров.	Захаров				Р	0,11	1:2
Т.контр.	Лебедев				Лист	Листов 1	
Рук.пр.	Захарова			Лист Б-ПН-4 ГОСТ19903-74 / ВСт3кп2 ГОСТ14637-79	Гипроспецлегконструкция		
Н.контр.	Векевцева						

Инв.№подл. | Подп. и дата | Взам.инв.№

17720-02 109 Копировал: Тарасова Формат А4

Инв.№ подл. | Подп. и дата | Взам. инв.№

Формат	Зона	Поз.	Обозначение	Наименование	Кол. на исполн. 1.435.2-20.1 03.02.00.00- —	Кол. на исполн. 1.435.2-20.1 03.02.00.00- 01	Примечание
				Документация			
А4			1435.2-20.1 03.02.00.00 СБ	Сборочный чертеж	×	×	
				Детали			
				Планка			
				Лист Б-ПН-2 ГОСТ 19903-74 4-IV-ВСт3кп2 ГОСТ 16523-70			
Б4		1	1435.2-20.1 03.02.00.01	55×2010 мм	1		
			-01	55×870 мм		1	

				1.435.2-20.1 03.02.00.00		
Разраб.	Борзунова		22.04.82	Нащельник	Стадия	Лист	Листов
Пров.	Захарова		22.04.82		Р	1	2
Рук. пр.	Захарова		22.04.82		Гипростальконструкция		
Н. контр.	Веневцева		22.04.82				

Копировал: Тарасова Формат А4

Инв.№ подл. | Подп. и дата | Взам. инв.№

Формат	Зона	Поз.	Обозначение	Наименование	Кол. на исполн. 1.435.2-20.1 03.02.00.00- —	Кол. на исполн. 1.435.2-20.1 03.02.00.00- 01	Примечание
				Уплотнение			
				Пластина губчатая			
				техническая с двумя			
				пленками S=4мм			
				ТУ 38-105867-75			
Б4		2	1435.2-20.1 03.02.00.02	55×2010 мм	1		
			-01	45×870 мм		1	

				1.435.2-20.1 03.02.00.00		Лист 2
Разраб.	Борзунова		22.04.82			
Пров.	Захарова		22.04.82			
Рук. пр.	Захарова		22.04.82			
Н. контр.	Веневцева		22.04.82			

Копировал: Тарасова Формат А4

17720-02 110

Формат	Зона	Поз.	Обозначение	Наименование	Кол. на испол. 1.435.2-20.1 03.03.00.00- –	01	Примечание
				Документация			
А4			1.435.2-20.1 03.03.00.00СБ	Сборочный чертеж	×	×	
				Детали			
А4		1	1.435.2-20.1 03.03.00.01	Планка	1		
			-01	Планка		1	

				1.435.2-20.1 03.03.00.00			
Разраб.	Иванова		22.04.14	Нащельник	Стадия	Лист	Листов
Пров.	Захарова		22.04.14		Р	1	2
Рук. пр.	Захарова		22.04.14		Гипроспецэлектромонтаж		
Н. контр.	Веневцева		22.04.14				
Утв.	Лебедев		22.04.14				

Копировал: Тарасова Формат А4

Инв. № подл.	Подп. и дата	Взам. инв. №

Формат	Зона	Поз.	Обозначение	Наименование	Кол. на испол. 1.435.2-20.1 03.03.00.00 –	01	Примечание
				Уплотнение			
				Пластина губчатая			
				техническая с двумя			
				пленками S = 4 мм			
				ТУ 38-105867-75			
Б4		2	1.435.2-20.1 03.03.00.02	68 × 2010 мм	1		
			-01	63 × 870 мм		1	

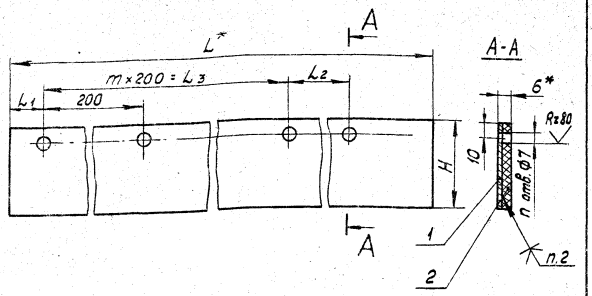

Обозначение	Размеры, мм					m	n	Масса, кг
	L*	L1	L2	n×200=L3	H			
1435.2-20.1 03.02.00.00	2010	25	175	9×200=1800	55	9	11	2,0
-01	870	20	230	3×200=600	50	3	5	0,71

1.* Размеры для справок.
2. Резину поз. 2 клеить в соответствии с 1.435.2-20.1 00.00.00.00 ТУ
3. Остальные технические требования по 1.435.2-20.1 00.00.00.00 ТУ

Инв.№подл. | Подп. и дата | Взам.инв.№

1.435.2-20.1 03.02.00.00 СБ

					Стадия	Масса	Масштаб
Разраб.	Иванова			22.04.82	Нащельник Сборочный чертеж	Р	См. табл.	1:2
Пров.	Захарова			22.04.82				
Т.контр.	Леденев			22.04.82		Лист	Листов 1
Рук.пр.	Захарова			22.04.82			
Н.контр.	Чуркова			22.04.82		Мироспецлегконструкция	
Утв.	Жуков			04.82			

Копировал: Тарасова Формат А4

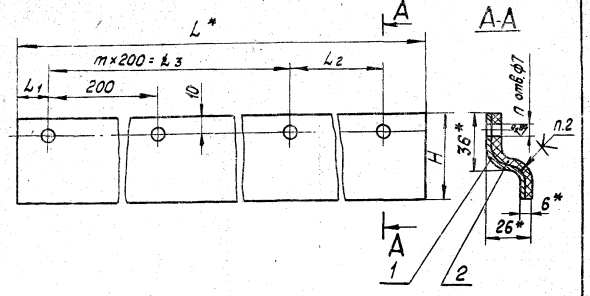

Обозначение	Размеры, мм					m	n	Масса, кг
	L*	L1	L2	m×200=L3	H			
1435.2-20.1 03.03.00.00	2010	25	175	9×200=1800	55	9	11	2,47
-01	870	20	230	3×200=600	50	3	5	0,99

1.* Размеры для справок.
2. Резину поз. 2 клеить в соответствии с 1.435.2-20.1 00.00.00.00 ТУ
3. Остальные технические требования по 1.435.2-20.1 00.00.00.00 ТУ

Инв.№подл. | Подп. и дата | Взам.инв.№

1.435.2-20.1 03.03.00.00 СБ

					Стадия	Масса	Масштаб
Разраб.	Иванова			22.04.82	Нащельник Сборочный чертеж	Р	См. табл.	1:2
Пров.	Захарова			22.04.82				
Т.контр.	Леденев			22.04.82		Лист	Листов 1
Рук.пр.	Захарова			22.04.82			
Н.контр.	Чуркова			22.04.82		Мироспецлегконструкция	
Утв.	Жуков			22.04.82			

 Копировал: Тарасова Формат А4

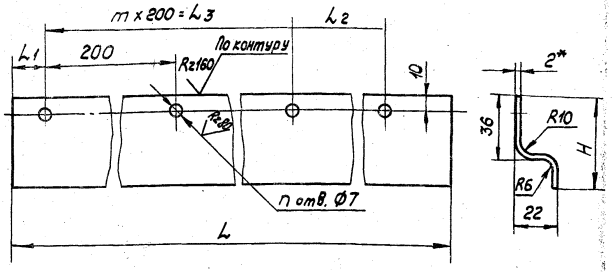

Обозначение	Размеры, мм					m	n	Масса, кг
	L	L1	L2	n x 200 = L3	H			
1.435.2-20.1 03.03.00.01	2010	25	175	9 x 200 = 1800	55	9	11	2.14
-01	870	20	230	3 x 200 = 600	50	3	5	0.86

1.* Размер для справок.

2. Остальные технические требования по 1.435.2-201.00.00.00.00 ТУ

Разраб.	Иванова		22.04.82
Пров.	Захарова		22.04.82
Т.контр	Лебедев		22.04.82
Рук. пр.	Захарова		22.04.82
Н.контр	Чиркова		22.04.82

1.435.2-201.03.03.00.01

Планка.

Стадия	Масса	Масштаб
Р	См. табл.	1:2
Лист	Листов 1	

Лист 4-IV ВСт3кп2 III ГОСТ 16523-70 Б-ПН-2 ГОСТ 19903-74

Гипроспецтехконструкция

Инв.№ подл. | Подп. и дата | Взам.инв.№

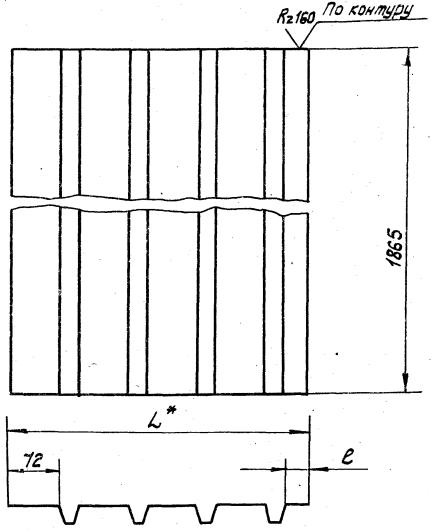

Обозначение	Размеры, мм		Масса, кг
	e	L	
1.435.2-20.1 03.00.00.01	54	354	5.59
-01	15	615	9.71

1.* Размер для справок.

2. Остальные технические требования по 1.435.2-20.1 00.00.00.00 ТУ

Разраб	Хрисанова		23.08.82
Пров	Захарова		22.04.82
Т.контр	Котеленец		22.04.82
Рук. пр.	Захарова		22.04.82
Н.контр	Веневцева		22.04.82

1.435.2-20.1 03.00.00.01

Обшивка

Стадия	Масса	Масштаб
Р	См. табл.	1:5
Лист	Листов 1	

Профиль С15-1000-0,8 ТУ 36-1928-76

Гипроспецтехконструкция

17720-07 113 Копировал: Тарасова Формат А4

Инв.№ подл. | Подп. и дата | Взам.инв.№

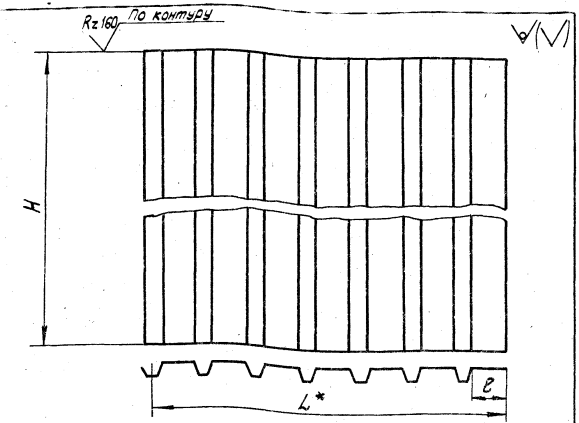

Обозначение	H, мм	L, мм	e, мм	Масса, кг
1.435.2-20.1 03.00.00.02	1455	986	72	12.15
-01	2055	986	72	17.16
-02	3255	986	72	27.18
-03	1455	268	54	3.30
-04	2055	529	15	9.20
-05	3255	268	54	7.39
-06	5105	268	54	11.59

*Размер для справок. 2. Остальные по 1.435.2-20.1 00.00.00.00 ТУ

1.435.2-20.1 03.00.00.02

Обшивка

Стадия	Масса	Масштаб
Р	См. табл.	1:10
Лист	Листов 1	

Разраб. Хаисанова 22.04.92
Пров. Захарова 22.04.92
Т.контр. Котеленец 22.04.92
Рук. пр. Захарова 22.04.92
Н.контр. Веневцева 10.92

Профиль С15-1000-08 ТУ 36-1928-76

Гипроспецлегконструкция

Копировал: Тарасова Формат А4

Формат	Зона	Поз.	Обозначение	Наименование	Кол.	Примечание
				Документация		
А3			1.435.2-20.1 04.00.00.00 СБ	Сборочный чертеж		
				Сборочные единицы		
А4		1	1.435.2-20.1 01.02.00.00	Скоба	1	
А4		2	-01	Скоба	1	
А4		3	1.435.2-20.1 01.03.00.00 -01	Коромысло	1	
А4		4	1.435.2-20.1 01.04.00.00 -05	Нащельник	1	
А4		5	1.435.2-20.1 01.05.00.00 -03	Нащельник	1	
А4		6	1.435.2-20.1 01.06.00.00-03	Нащельник	1	
А4		7	1.435.2-20.1 04.01.00.00	Рама	1	
А4		8	1.435.2-20.1 04.02.00.00	Нащельник	1	
				Детали		
А4		9	1.435.2-20.1 01.00.00.03 -03	Обшивка	1	
А4		10	1.435.2-20.1 01.00.00.04	Штанга	1	
А4		11	1.435.2-20.1 01.00.00.04-03	Штанга	1	
А4		12	1.435.2-20.1 01.00.00.05	Ручка	1	
А4		13	1.435.2-20.1 01.00.00.07	Планка	1	

Инв.№подл. | Подп. и дата | Взам.инв.№

1.435.2-20.1 04.00.00.00

Створка распашная центральная

Стадия	Лист	Листов
Р	1	3

Разраб. Иванова 22.04.92
Пров. Захарова 22.04.92
Рук. пр. Захарова 22.04.92
Н.контр. Чиркова 22.04.92
Утв. Лебедев 22.04.92

Гипроспецлегконструкция

17720-02 114 Копировал: Тарасова Формат А4

Формат	Зона	Поз	Обозначение	Наименование	Кол.	Примечание
А4		14	1.435.2-20.1 01.00.00.06	Ось	2	
А4		15	1.435.2-20.1 01.02.00.01	Уголок	1	
А3		16	1.435.2-20.1 03.00.00.02-06	Обшивка	1	
А3		17	1.435.2-20.1 04.00.00.01	Обшивка	1	
А3		18	1.435.2-20.1 06.00.00.03	Крючок	1	
				Стандартные изделия		
		19		Болт М6х25.58.019		
				ГОСТ 7798-70	6	
		20		Шайба 6.65Г.019		
				ГОСТ 6402-70	6	
		21		Шайба 8.01.019		
				ГОСТ 9649-78	2	
		22		Шплинт 2х14.2.019		
				ГОСТ 397-79	2	
				Прочие изделия		
		23		Винт самонарезающий		
				6х25 ТУ 36-2142-78	257	
		24		Заклепка комбинированная ЗК-12		
				ТУ 36-2088-78	51	

Инв.№подл. | Подп. и дата | Взам.инв.№

Копировал: Тарасова Формат А4

Формат	Зона	Поз	Обозначение	Наименование	Кол.	Примечание
		25		Шайба уплотнительная		
				ШУ-6		
				ТУ 36-2130-78	257	

Инв.№подл. | Подп. и дата | Взам.инв.№

Копировал: Тарасова Формат А4

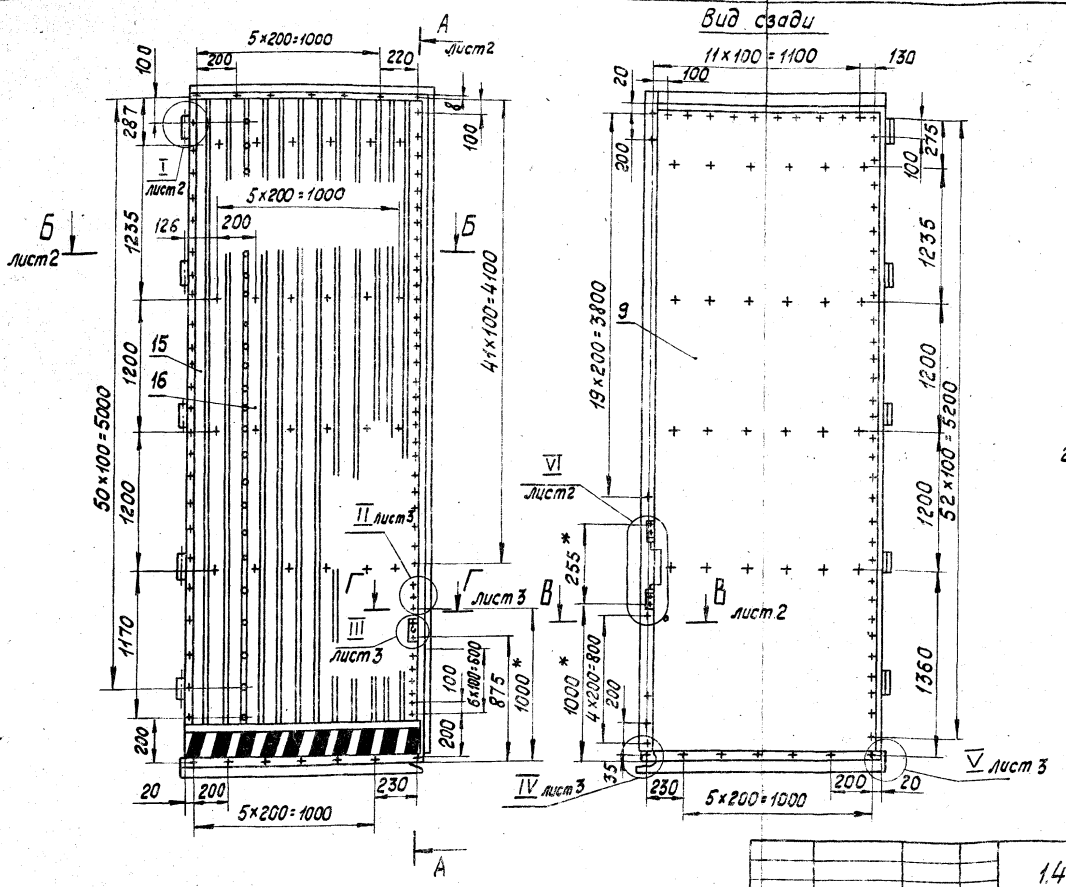

1.* Размеры для справок.
2. Технические требования к изготовлению ворот по 1.435.2-20.1 00.00.00.00ТУ

				1.435.2-20.1 04.00.00.00СБ	
Разраб.	Иванова			Створка распашная центральная Сборочный чертеж	Стадия: Р; Масса: 187; Масштаб: 1:20
Нач.	Захарова				Лист 1; Листов 3
Т.контр.	Лебедев				
Рук. пр.	Захарова				Гипроспецлегконструкция
Ч.конт.	Чиркова				
Утв.	Лебедев				

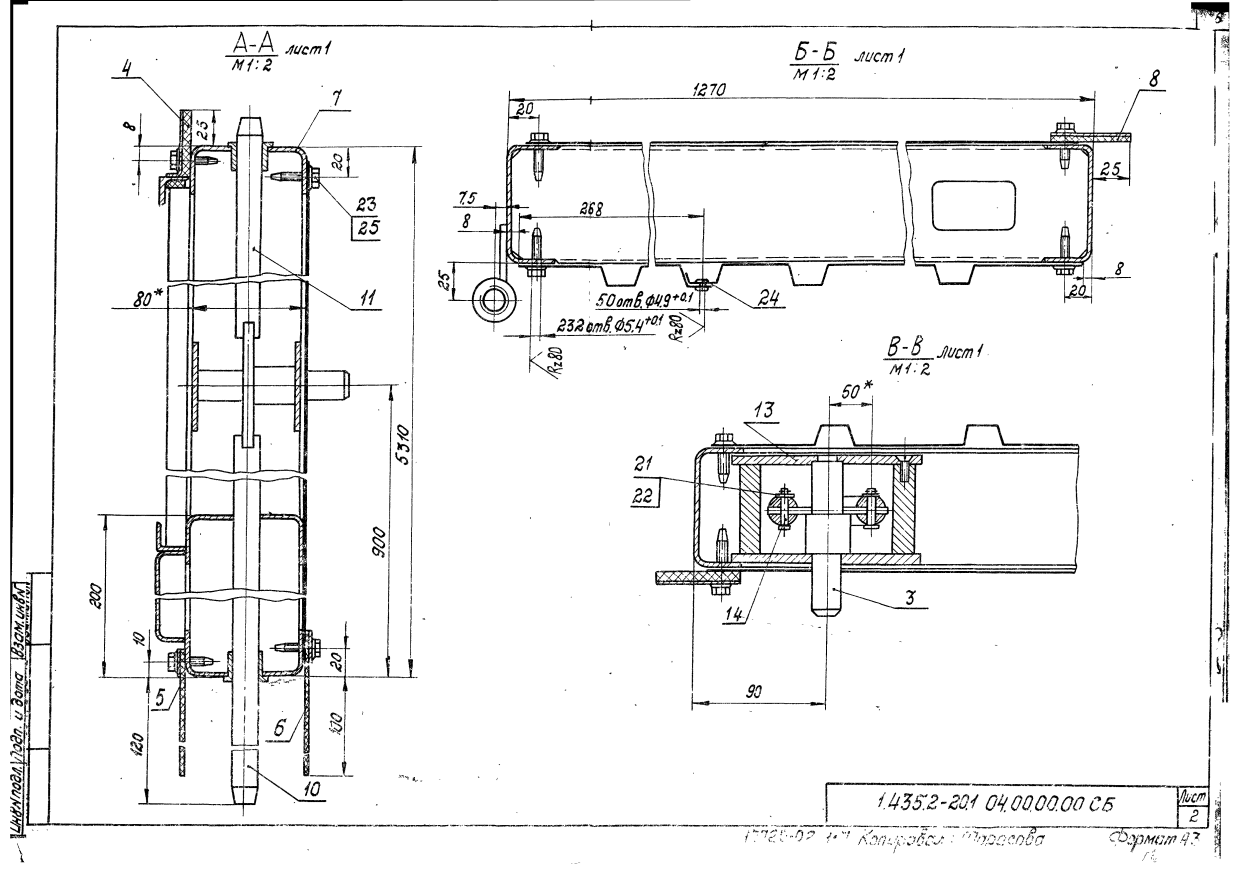
А-А лист 1
М 1:2
Б-Б лист 1
М 1:2
В-В лист 1
М 1:2
1270
268
50 отв. Ф4.9+0.1
232 отв. Ф5.4+0.1
Rz80
5310
900
200
120
100
80*
50*
90
1.435.2-20.1 04.00.00.00 СБ
Лист 2
Формат А3
Инв.№ подл. | Подп. и дата | Взам. инв.№

I лист1
М1:2

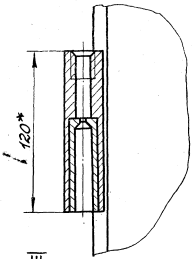

II лист1
М1:2

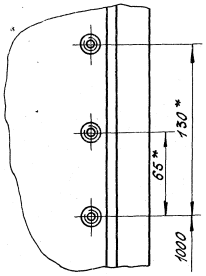

III лист1
М1:2

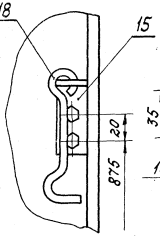

IV лист1
М1:2

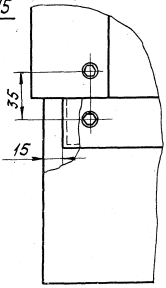

V лист1
М1:2

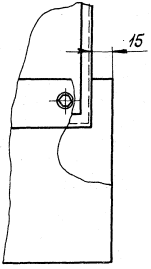

VI лист1

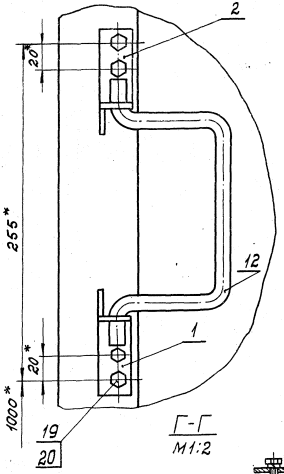

Г-Г
М1:2

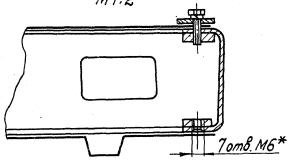

1.435.2-201 04.00.00.000СБ	Лист 3

Копировал: Тарасова 17720-02 18 Формат А3

Формат	Зона	Поз.	Обозначение	Наименование	Кол.	Примечание
				Документация		
А3			1.435.2-20.1 04.01.00.00 СБ	Сборочный чертеж		
				Сборочные единицы		
А4		1	1.435.2-20.1 01.01.01.00-01	Полупетля	5	
А4		2	1.435.2-20.1 01.01.03.00-01	Кронштейн	1	
				Детали		
А4		3	1.435.2-20.1 01.01.00.01-06	Связь	7	
А4		4	1.435.2-20.1 01.01.00.04-03	Отбойник	1	
А4		5	1.435.2-20.1 01.01.00.06	Втулка	2	
А4		6	1.435.2-20.1 01.01.00.05	Ребро		
Б4		7	1.435.2-20.1 04.01.00.01	Обрамление		
				Уголок В20×20×3 ГОСТ 8509-72		
				4-IV-ВСт3кп2-II ГОСТ 535-79		
				L = 1220 мм	1	1.09 кг

1.435.2-20.1 04.01.00.00

Разраб.	Иванова		17.12.81
Пров.	Захарова		17.12.81
Рук. пр	Захарова		17.12.81
Н. контр.	Чиркова		17.12.81
Утв.	Лебедев		17.12.81

Рама

Стадия	Лист	Листов
Р	1	2

Гипроспецлегконструкция

Инв. № подл. | Подп. и дата | Взам. инв. №

Копировал. Тарасова Формат А4

Формат	Зона	Поз.	Обозначение	Наименование	Кол.	Примечание
Б4		8	1.435.2-20.1 04.01.00.02	Стойка		
				Швеллер 80×32×2,5 ГОСТ 8278-75		
				4-IV ВСт3кп2-II ГОСТ 11474-76		
				L = 5310 мм	2	14.12 кг
				Платики		
				Лист Б-ПН-6 ГОСТ 19903-74		
				4-IV ВСт3кп2-II ГОСТ 14637-79		
Б4		9	1.435.2-20.1 04.01.00.03	40×26 мм	3	
Б4		10	1.435.2-20.1 04.01.00.04	150×26 мм	1	

Инв. № подл. | Подп. и дата | Взам. инв. №

1.435.2-20.1 04.01.00.00 Лист 2

Копировал: Тарасова 17720-02 119 Формат А4

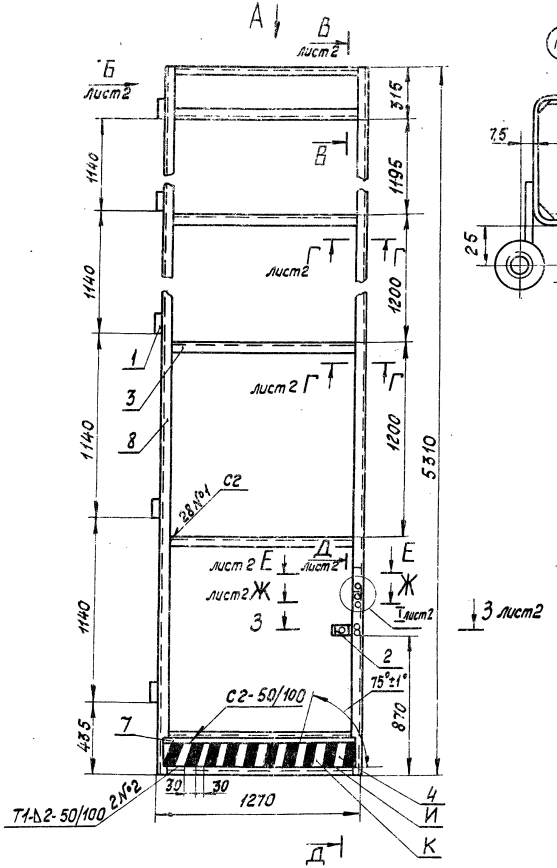

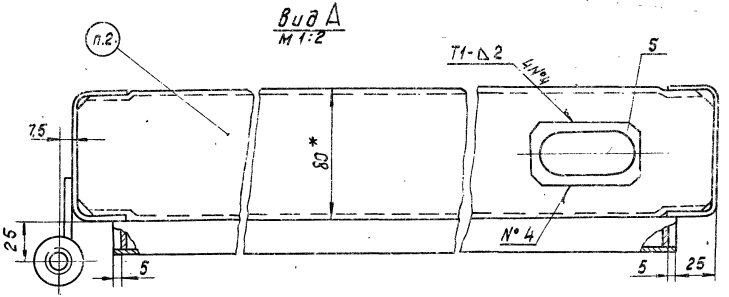

1.* Размеры для справок

2. Покрытие: поверхн. И - эмаль МЛ-12 черная, поверхн. К - - эмаль МЛ-12, оранжевая, ГОСТ 9754-76, III. 6/1.

3. Маркировать С. Способ нанесения и шрифт по 1.435.2-20.1 00.00.00.00ТУ

4. Остальные технические требования по 1.435.2-20.1 00.00.00.00 ТУ

					1.435.2-20.1 04.01.00.00СБ		
Разраб	Иванова				Рама	Стадия	Масса	Масштаб
Пров.	Захарова				Сборочный чертеж	Р	61	1:20
Т.конт.	Лебедев					Лист 1	Листов 2	
Рук. пр.	Захарова					Гипроспецлегконструкция		
Н.контр.	Чижова							
Утв.	Лебедев							

Копировал: Тарасова 17720-02 120 Формат А3

Д - Д
М 1:2
лист 1

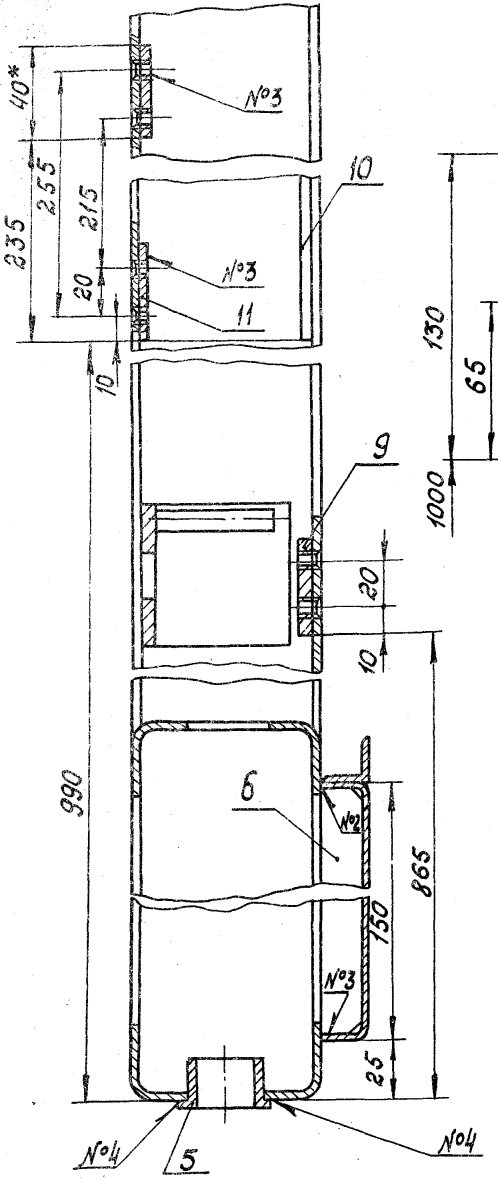

I
М 1:2
лист 1

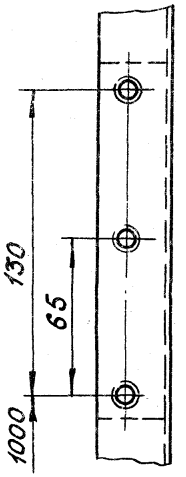

Вид Б
М 1:2
лист 1

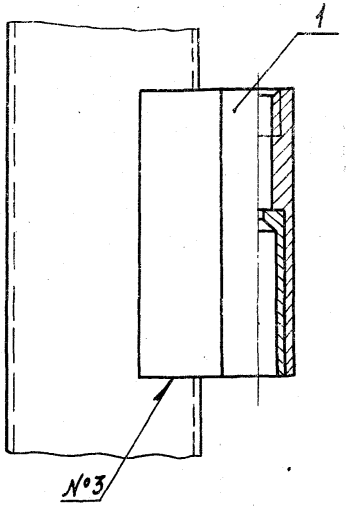

В - В
М 1:2
лист 1

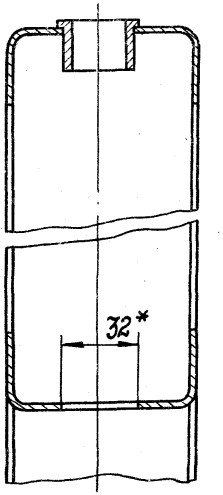

Е - Е
М 1:2
лист 1

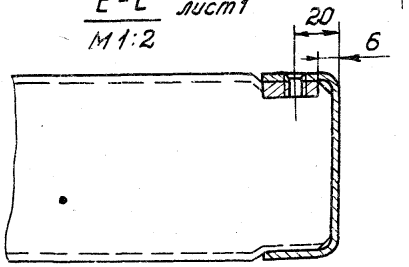

Ж - Ж
М 1:2
лист 1

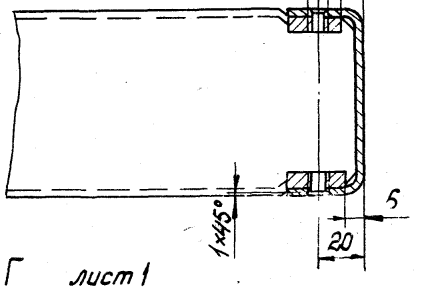

З - З
М 1:2
лист 1

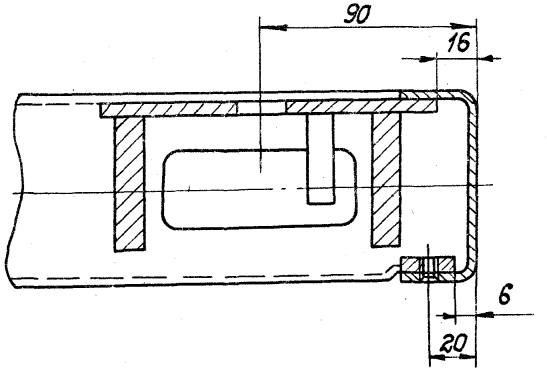

Г - Г
М 1:2
лист 1

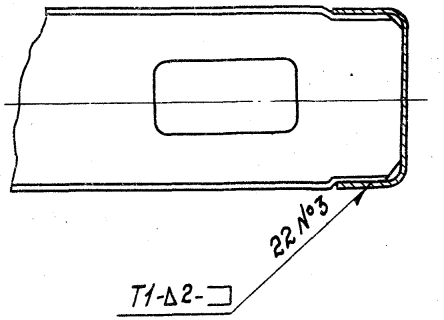

1.435.2-20.1 04.01.00.00СБ	Лист 2

17720-02 121

Формат	Зона	Поз	Обозначение	Наименование	Кол.	Примечание
				Документация		
А4			1.435.2-20.1 04.02.00.00 СБ	Сборочный чертеж		
				Детали		
Б4		1	1.435.2-20.1 04.02.00.01	Планка		
				Лист Б-ПН-2 ГОСТ 19903-74		
				4-IV-8Ст3кп2 ГОСТ 16523-70		
				55×5305 мм	1	4,56 кг
Б4		2	1.435.2-20.1 04.02.00.02	Уплотнение		
				Пластина губчатая		
				техническая с двумя		
				пленками S=4 мм		
				ТУ 38-105867-75		
				55×5305 мм	1	0,7 кг

Разраб.	Иванова		22.04.87	1.435.2-20.1 04.02.00.00		
Пров.	Захарова		22.04.87	Нащельник	Стадия: Р	Лист:	Листов: 1
Рук. пр.	Захарова		22.04.87		Гипроспецлегконструкция	
Н. контр.	Веневцева		27.04.87			

Копировал Тарасова Формат А4

gost.e-ecolog.ru

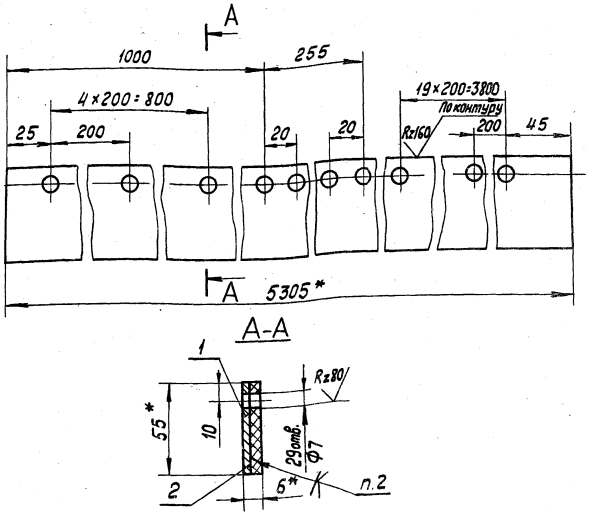

1.* Размеры для справок.
2. Резину поз. 2 клеить в соответствии с 1.435.2-20.1 00.00.00.00 ТУ
3. Остальные технические требования по 1.435.2-20.1 00.00.00.00 ТУ

Разраб.	Иванова		22.04.87	1.435.2-20.1 04.02.00.00 СБ		
Пров.	Захарова		22.04.87	Нащельник Сборочный чертеж	Стадия: Р	Масса: 5,26	Масштаб: 1:2
Т. контр.	Лебедев		22.04.87		Лист:	Листов: 1
Рук. пр.	Захарова		22.04.87		Гипроспецлегконструкция	
Н. контр.	Чиркова		22.04.87			
Утв.	Лебедев		22.04.87			

Копировал: Тарасова 17720-02 (22) Формат А4