ТИПОВЫЕ УЗЛЫ
7.402-2

# МОНТАЖНЫЕ УЗЛЫ УСТАНОВКИ АРМАТУРЫ НА МАГИСТРАЛЬНЫХ ГАЗОПРОВОДАХ ДИАМЕТРОМ ДО 1420 мм НА РАБОЧЕЕ ДАВЛЕНИЕ 7,5 МПа (75 кгс/см²)

## АЛЬБОМ I

ТЕХНОЛОГИЧЕСКАЯ ЧАСТЬ

gost.e-ecolog.ru

КФ ЦИТП инв №9029/1

ТИПОВЫЕ УЗЛЫ

7.402-2

# МОНТАЖНЫЕ УЗЛЫ УСТАНОВКИ АРМАТУРЫ НА МАГИСТРАЛЬНЫХ ГАЗОПРОВОДАХ ДИАМЕТРОМ ДО 1420 мм НА РАБОЧЕЕ ДАВЛЕНИЕ 7.5 МПа (75 кгс/см²)

## АЛЬБОМ I

СОСТАВ ПРОЕКТА:

АЛЬБОМ I: ТЕХНОЛОГИЧЕСКАЯ ЧАСТЬ
АЛЬБОМ II: КИП И АВТОМАТИКА
АЛЬБОМ III: СТРОИТЕЛЬНАЯ ЧАСТЬ

РАЗРАБОТАН институтом „ВНИПИТРАНСГАЗ"

Главный инженер института — Н.В.Ширан
Главный инженер проекта — В.В.Сенько

УТВЕРЖДЕН Мингазпромом
Решение №3-27 от 9 августа 1983 г. Рабочие чертежи введены в действие ВНИПИТРАНСГАЗом
Приказ №693 от 13 декабря 1984г

| 1. | Наименование | Схема | Обозначение | Стр |
|---|---|---|---|---|
| 1 | Содержание альбома | | 00.100 | 3 |
| 2 | Пояснительная записка | | 00.200 | 5 |
| 3 | Технические требования | | 00 300 | 11 |
| 4 | Установка линейного крана Ду 150 мм, Ру 8,0 МПа | 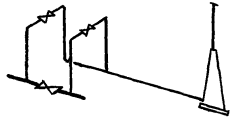 | 01.000 | 13 |
| 5 | Установка линейного крана Ду 200 мм, Ру 8,0 МПа | | 02 000 | 15 |
| 6 | Установка линейного крана Ду 300 мм, Ру 8,0 МПа | | 03. 000 | 17 |
| 7 | Установка линейного крана Ду 400 мм, Ру 8,0 МПа | | 04.000 | 19 |
| 8 | Установка линейного крана Ду 500 мм, Ру 8,0 МПа | | 05.000 | 21 |
| 9 | Установка линейного крана Ду 700 мм, Ру 8,0 МПа |  | 06. 000 | 23 |
| 10 | Установка линейного крана Ду 700 мм, Ру 8,0 МПа на газопроводе Ду 800 мм | | 07. 000 | 25 |
| 11 | Установка линейного крана Ду 1000 мм, Ру 8,0 МПа | | 08.000 | 27 |
| 12 | Установка линейного крана Ду 1200 мм, Ру 8,0 МПа | | 09. 000 | 29 |
| 13 | Установка линейного крана Ду 1400 мм, Ру 8,0 МПа | | 10. 000 | 31 |

| №№ п/п | Наименование | Схема | Обозначение | Стр |
|---|---|---|---|---|
| 14 | Установка крана Ду 150 мм, Ру 8,0 МПа с односторонней продувкой |  | 11.000 | 33 |
| 15 | Установка крана Ду 200 мм, Ру 8,0 МПа, с односторонней продувкой | | 12. 000 | 35 |
| 16 | Установка крана Ду 300 мм, Ру 8,0 МПа с односторонней продувкой | | 13. 000 | 37 |
| 17 | Установка крана Ду 400 мм, Ру 8,0 МПа с односторонней продувкой | | 14. 000 | 39 |
| 18 | Установка крана Ду 500 мм, Ру 8,0 МПа с односторонней продувкой | | 15. 000 | 41 |
| 19 | Установка крана Ду 700 мм, Ру 8,0 МПа с односторонней продувкой | | 16. 000 | 43 |
| 20 | Установка крана Ду 700 мм, Ру 8,0 МПа с односторонней продувкой на газопроводе Ду 800 мм | 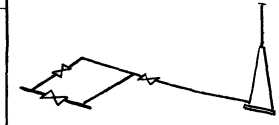 | 17. 000 | 45 |
| 21 | Установка крана Ду 1000 мм, Ру 8,0 МПа с односторонней продувкой | | 18. 000 | 47 |
| 22 | Установка крана Ду 1200 мм, Ру 8,0 МПа с односторонней продувкой | | 19. 000 | 49 |
| 23 | Установка крана Ду 1400 мм, Ру 8,0 МПа с односторонней продувкой | | 20. 000 | 51 |


N 9029/1

Типовые узлы 7402-2 00.100

| Изм. | Лист | № докум. | Подпись | Дата |
|---|---|---|---|---|
| Разраб. | | Савина | | |
| Пров. | | Оприщенко | | |
| Т.контр. | | Самсонова | | |
| Н.контр. | | Лев | | |
| Утв. | | Сенько | | |

Содержание альбома

| Лит | Лист | Листов |
|---|---|---|
| | 1 | 2 |

МИНГАЗПРОМ ВНИПИТРАНСГАЗ г. Киев

Привязан

Инв. №

Копировал

Формат А3

| №№ п/п | Наименование | Схема | Обозначение | Стр. |
|---|---|---|---|---|
| 24 | Установка крана Ду 150мм, Ру 8,0 МПа без продувки | | 21.000 | 53 |
| 25 | Установка крана Ду 200мм, Ру 8,0 МПа без продувки |  | 22.000 | 55 |
| 26 | Установка крана Ду 300мм, Ру 8,0 МПа без продувки | | 23.000 | 57 |
| 27 | Установка крана Ду 400 мм, Ру 8,0 МПа без продувки | | 24.000 | 59 |
| 28 | Установка крана Ду 500мм, Ру 8,0 МПа без продувки | | 25.000 | 61 |
| 29 | Установка крана Ду 700 мм, Ру 8,0 МПа без продувки | | 25.000 | 63 |
| 30 | Установка крана Ду 700мм, Ру 8,0 МПа без продувки на газопроводе Ду 800 мм |  | 27.000 | 65 |
| 31 | Установка крана Ду 1000мм, Ру 8,0 МПа без продувки | | 28.000 | 67 |
| 32 | Установка крана Ду 1200 мм, Ру 8,0 МПа без продувки | | 29.000 | 69 |
| 33 | Установка крана Ду 1400 мм Ру 8,0 МПа без продувки | | 30.000 | 71 |
| 34 | Заготовка с отводом |  | 31.000 | 73 |
| 35 | Заготовка с тройником | 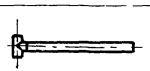 | 32.000 | 80 |
| 36 | Заготовка с тройником |  | 33.000 | 87 |
| 37 | Заготовка с тройником | 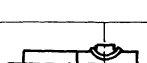 | 34.000 | 90 |

| №№ п/п | Наименование | Схема | Обозначение | Стр. |
|---|---|---|---|---|
| 38 | Патрубок |  | 34.001 | 94 |
| 39 | Заготовка со штуцером |  | 35.000 | 95 |
| 40 | Патрубок | 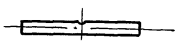 | 35.000 | 101 |
| 41 | Штуцер |  | 35.002 | 102 |
| 42 | Стояк отбора газа Ду 50 мм, Ду 8,0 МПа |  | 36.000 | 103 |
| 43 | Свеча продувочная Ду 80 ÷ Ду 300мм, Ру 8,0 МПа |  | 37.000 | 105 |
| 44 | Заготовка для колонки свечи |  | 38.000 | 108 |
| 45 | Оголовок свечи Ду 80мм | | 39.000 | 113 |
| 46 | Оголовок свечи Ду 100 мм | 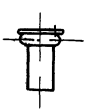 | 40.000 | 115 |
| 47 | Оголовок свечи Ду 150 мм | | 41.000 | 117 |
| 48 | Оголовок свечи Ду 200 мм | | 42.000 | 119 |
| 49 | Оголовок свечи Ду 300 мм | | 43.000 | 121 |
| 50 | Труба 89×5 | | 44.000 | 123 |
| 51 | Труба 108×5 | | 45.000 | 124 |
| 52 | Труба 159×8 | 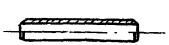 | 46.000 | 125 |
| 53 | Труба 219×8 | | 47.000 | 126 |
| 54 | Труба 325×12 | | 48.000 | 127 |

## Общие положения.

1.1. Настоящий проект – „Монтажные узлы установки арматуры на магистральных газопроводах диаметром до 1420мм на рабочее давление 7.5 МПа (75 кгс/см²)" – состоит из трех альбомов:

– альбом I – технологическая часть;

– альбом II – часть КИП и автоматика;

– альбом III – строительная часть.

1.2. Стадия проектирования – рабочие чертежи

1.3. Разработка проекта выполнена на основании перечня типовых проектов, разрабатываемых по теме „Устройства, узлы и детали оснащения газопроводов и газопромыслов", утвержденного Заместителем министра газовой промышленности тов. Лаптевым В.К 27.02.79 года, и задания на разработку типового проекта „Монтажные узлы установки арматуры на магистральных газопроводах диаметром до 1420мм на рабочее давление 7.5 МПа (75 кгс/см²)", утвержденного УКС'ом Мингазпрома 30 мая 1979 года.

1.4. В основу разработки типового проекта положен типовой проект № 4.402-10 „Монтажные узлы установки арматуры на магистральных газопроводах диаметром до 1420 мм на рабочее давление 5.5 МПа (55 кгс/см²)" 1981 года издания и индивидуальные рабочие чертежи установки запорной арматуры на магистральных газопроводах диаметром до 1420 мм на рабочее давление 7.5 МПа (75 кгс/см²).

1.5. Основные технические решения, принятые в настоящем проекте, согласованы с ведущими организациями Мингазпрома, Миннефтегазстроя и с Главгосгазнадзором СССР.

## 2. Область применения.

2.1 Монтажные узлы арматуры предназначены для установки на линейной части новых и реконструируемых магистральных газопроводов и ответвлений от них.

2.2. Конструктивное и материальное исполнение монтажных узлов арматуры предусматривает их применение в следующих пределах параметров и условий строительства магистральных газопроводов:

а) газопроводы диаметром 159-1420 мм с механической очисткой полости и вводом ингибитора гидратообразования;

б) рабочее давление – 7.5 МПа (75 кгс/см²) – 1 класс газопроводов;

в) способ укладки – подземный;

г) категории участков – I, II, III, IV;

д) рабочая среда – газы горючие природные по ОСТ 51.40.-74 и газы попутные;

е) агрессивность рабочей среды – газы горючие, не оказывающие коррозионного воздействия на металл, сварные соединения и арматуру трубопроводов;

Типовой проект разработан в соответствии с действующими нормами и правилами и предусматривает мероприятия, обеспечивающие взрывную, взрывопожарную и пожарную безопасность при эксплуатации сооружения

Главный инженер проекта В. [illegible] /Сенька/

Привязан

Инв. №

№ 9029/1 5

| Изм. | Лист | № докум | Подпись | Дата |
|---|---|---|---|---|
| Разраб | | Савина | [illegible] | |
| Пров | | Оприщенко | [illegible] | |
| Т контр | | Самсонович | [illegible] | |
| Н контр | | Лев | [illegible] | |
| Утв | | [illegible] | [illegible] | |

Типовые узлы 7.402-2 00.200

Пояснительная записка

| Лит. | Лист | Листов |
|---|---|---|
| | 1 | 6 |

МИНГАЗПРОМ ВНИПИТРАНСГАЗ

ж) температура рабочей среды – не выше + 80°С;

з) температура окружающего воздуха – не выше + 50°С;

и) расчетная температура эксплуатации, определенная согласно „Инструкции по применению стальных труб в газовой и нефтяной промышленности," не ниже следующих значений:

– среднемесячная минимальная температура грунта в воду на глубине оси магистрального газопровода или температура транспортируемого продукта для газопроводов диаметром

159, 219 мм – не ниже минус 30°С,

325–1420мм – не ниже минус 20°С,

– средняя температура окружающего воздуха за наиболее холодную пятидневку года – не ниже минус 30°С;

к) расчетная температура строительства газопровода, согласно „Инструкции по применению стальных труб в газовой и нефтяной промышленности," как средняя температура окружающего воздуха за наиболее холодную пятидневку года – не ниже минус 40°С.

л) Глубина заложения магистрального газопровода в месте установки узла диаметром:

159 – 820 мм – не более 800мм

1020 – 1420мм – не более 1000 мм.

Для линейных кранов, устанавливаемых на магистральных газопроводах на болотах или торфяных грунтах, подлежащих осушению, глубина заложения допускается соответственно 900мм и 1100мм.

2.3. Северное исполнение монтажных узлов арматуры проектом не предусмотрено

2.4 Монтажные схемы сборки узлов:

– схема 1 (расположение свечи слева от газопровода по ходу газа) – основная;

– схема 2 (расположение свечи слева от газопровода против хода газа, а также зеркальное расположение свечи к схемам 1 и 2, приведенным в технической документации объекта) – допускается при ограничениях расположения продувочной свечи по условиям трассы магистрального газопровода.

2.5. Защита газопроводов и охрана окружающей среды:

– линейные краны монтажных узлов магистральных газопроводов диаметром 720, 1020, 1220 и 1420 по требованию Заказчика комплектуются автоматами закрытия крана (АЗК) согласно заказной спецификации;

– линейные краны монтажных узлов газопроводов диаметром 159, 219, 325, 426, 530 могут быть укомплектованы АЗК по спецзаказу после их освоения.

## 3 Условия применения

3.1. При применении монтажных узлов по настоящему проекту должны выполняться следующие условия.

а) при установке монтажных узлов на участках магистральных газопроводов III категории с каждой стороны узла необходимо предусматривать равные



Альбом I
Типовые узлы 7.402-2
Инв. № подл. | Подпись и дата | Взам. инв. №
Инв. № дубл. | Подпись и дата

участки газопровода II категории общей длиной вместе с монтажным узлом не менее 50 метров.

б) при установке монтажных узлов на участках магистральных газопроводов IV категории, кроме требований по п. а настоящего раздела, по обе стороны монтажного узла необходимо предусматривать участки газопровода III категории длиной по 100м от границ участков II категории и 100%-ный контроль монтажных сварных соединений этих участков просвечиванием гамма- или рентгеновскими лучами;

в) при установке монтажных узлов в сложных инженерно-геологических условиях, а также на грунтах с несущей способностью менее 0,1 МПа (1кгс/см²), в проекте линейной части газопровода необходимо предусматривать специальные технические решения по обеспечению устойчивости оснований под фундаменты.

3.2 При установке монтажных узлов на магистральных газопроводах необходимо учитывать, что обвязка монтажных узлов установки линейных кранов выполнена из условия опорожнения участка газопровода L=30 км через 2 свечи за 1,5÷2 часа.

3.3. При изготовлении монтажных узлов с применением других типов запорной арматуры, удовлетворяющей требованиям раздела 2 настоящего проекта, ее присоединительные концы по условиям прочности и сварки должны соответствовать размерам патрубков, приведенным в таблице, и требованиям правил производства и приемки работ главы СНиП „Магистральные трубопроводы."

При невозможности выполнения этого требования для приварки арматуры необходима предусматривать переходные кольца с соблюдением требований СНиП „Магистральные трубопроводы" и действующих общесоюзных и ведомственных нормативных материалов.

3.4. Образцы записи монтажных узлов в техническую документацию объекта.

При установке линейного крана Ду 1400мм с автоматом закрытия крана:

„Установка линейного крана Ду 1400мм с АЗК чертеж № 10.000".

При установке линейного крана Ду 1400 мм без автомата закрытия крана:

„Установка линейного крана Ду 1400 мм чертеж № 10.000."

При установке линейного крана Ду 700 мм с автоматом закрытия крана на газопроводе Ду 800 мм:

„Установка линейного крана Ду 700 мм с АЗК на газопроводе Ду 800 мм чертеж № 07.000."

При установке крана Ду 1400 мм без автомата закрытия крана с односторонней продувкой:

Установка крана Ду 1400 мм с односторонней продувкой чертеж № 20.000."

При установке крана Ду1400мм без автомата закрытия крана и без продувки:

„Установка крана Ду1400мм без продувки чертеж № 30.000."

При установке крана Ду1000 без автомата закрытия крана, без продувки и без ограждения (при групповой установке кранов):

„Установка крана Ду1000мм без продувки и без ограды чертеж № 28.000."

4. Конструктивная характеристика.

4.1 В качестве запорной арматуры монтажных узлов приняты стальные краны отечественного производства Ру 8,0 МПа (80кгс/см²) с концами под приварку:

а) для магистральных газопроводов диаметром 159-1420мм — шаровые равнопроходные с пневмогидроприводом для бесколодезной установки;

б) для продувочных и байпасных линий диаметром:

— 89 и 108мм — шаровые равнопроходные с ручным приводом для надземной установки;

— 159, 219 и 325мм — шаровые равнопроходные с пневмогидроприводом для бесколодезной установки;

4.2 В связи с отсутствием кранов Ду 800мм в монтажных узлах установки арматуры на магистральных газопроводах диаметром 820мм предусмотрены краны Ду700мм.

4.3. Расчет элементов монтажных узлов на прочность выполнен в соответствии с требованиями главы СНиП „Магистральные трубопроводы," как для участков магистральных газопроводов категории I.

4.4. Размеры присоединительных концов кранов и присоединяемых к ним патрубков приведены в таблице.

4.5. Разделка кромок присоединительных концов монтажных узлов соответствует условиям приварки труб магистральных газопроводов категории I и II.

4.6. Трубы для изготовления монтажных узлов приняты отечественной и импортной поставки согласно „Инструкции по применению стальных труб в газовой и нефтяной промышленности." Допускается замена труб на равноценные, предназначенные для магистральных газопроводов трубы по другим ТУ. Трубы L>10м свариваются из частей. Длина прямых вставок — не менее 250мм.

4.7. У каждого отключающего крана, устанавливаемого непосредственно на магистральном газопроводе диаметром 159-1420мм, с обеих сторон предусмотрена установка стояков отбора газа для подключения к ним устройств управления всеми кранами монтажного узла, оснащенными пневмогидроприводом, а также установки 2х манометров.

На стояках отбора газа предусмотрено фланцевое соединение Ду 50мм для ввода в газопровод ингибитора гидратообразования инвентарными средствами.

4.8. Запорная арматура диаметром 400мм и более устанавливается на фундаментные плиты, укладываемые на уплотненное основание.

Соосная установка монтажного узла с магистральным газопроводом обеспечивается набором прокладок из полосовой стали, устанавливаемых под опорные поверхности крана по месту в соответствии с требованиями, приведенными в строительной части проекта (альбом III).

4.9 Для защиты монтажных узлов от доступа посторонних лиц, предусмотрена установка оград из стальной сетки.

5. Эффективность проекта.

5.1 Эффективность технических решений настоящего проекта по сравнению с индивидуальными рабочими чертежами установки запорной арматуры на магистральных газопроводах диаметром до 1420 мм на рабочее давление 7.5 МПа (75 кгс/см² составляет:

а) снижение металлоемкости при установке монтажных узлов на газопроводе – 19%;

б) снижение расхода железобетона в изделиях (плиты) 40%;

в) уменьшение периметра ограждений монтажных узлов - 25%;

г) уменьшение площади застройки - 50%;

д) снижение трудоемкости сооружения - 32%.

| Dу, мм | Ру МПа (кгс/см²) | Размеры присоединительных концов крана/патрубка, мм: Наружный диаметр | Внутренний диаметр | Толщина стенки | Кран: Длина, мм | Масса, кг | Шифр | Чертёж № | ТУ | Патрубок |
|---|---|---|---|---|---|---|---|---|---|---|
| 80 | 8.0 (80) | 115/89 | 80.0/79.0 | 17.5/5.0 | 280 | 59 | МА 39002-06 | МА 39002-080 б-06 | ТУ 26-07-1186-78 | 89×5 ГОСТ 8732-78 / В10 ГОСТ 8731-74 |
| 100 | | 120/108 | 100.0/98.0 | 10.0/5.0 | 330 | 120 | | МА 39002-100 а-06 | | 108×5 ГОСТ 8732-78 / В10 ГОСТ 8731-74 |
| 150 | | 164/159 | 147.0/143.0 | 8.5/8.0 | 420 | 630 | МА 39007-06 | МА 39002-150-06 | | 159×8 ГОСТ 8732-78 / В10 ГОСТ 8731-74 |
| 200 | | 230/219 | 203.0/203.0 | 13.5/8.0 | 590 | 764 | МА 39002-06 | МА 39002-200 б-06 | | 219×8 ГОСТ 8732-78 / В10 ГОСТ 8731-74 |
| 300 | | 330/325 | 305.0/301.0 | 12.5/12.0 | 850 | 1542 | МА 39003-01 | МА 39003-300-01 | | 325×12 ГОСТ 8732-78 / В10 ГОСТ 8731-74 |
| 400 | | 430/426 | 398.0/402.0 | 16.0/12.0 | 1200 | 4490 | МА 39008-01 | МА 39095-400-01 | ТУ 26-07-1146-76 | 426×12 ГОСТ 8732-78 / В10 ГОСТ 8731-74 |
| 500 | | 535/530 | 504.0/506.0 | 15.5/12.0 | 1300 | 5000 | МА 39004-01 | МА 39095-500-01 | | 530×12 ТУ 20/28/40/48-79 |
| 700 | | 725/720 | 686.0/688.0 | 19.5/16.0 | 1550 | 8840 | МА 39117-01 | МА 39095-700-01 (с АЗК) | ТУ 26-07-1155-76 | 720×16 ТУ 20/28/40/48/56-79 (с дополнением) |
| | | | | | | 7730 | | МА 39095-700-05 | | |
| 1000 | | 1025/1020 | 978.0/988.0 | 23.5/16.0 | 2360 | 20312 | МА 39096 | МА 39096-1000 (с АЗК) | ТУ 26-07-1270-80 | 1020×16 ТУ 20/28/40/48/56-79 (с дополнением) |
| | | | | | | 20162 | МА 39096-02 | МА 39096-1000-02 | | |
| 1200 | | 1225/1220 | 1174.0/1181.8 | 25.5/19.1 | 2650 | 26990 | МА 39096 | МА 39096-1200 (с АЗК) | | 1220×19,1 ТУ 20/28/40/48/56-79 (с дополнением) |
| | | | | | | 26880 | МА 39096-02 | МА 39096-1200-02 | | |
| 1400 | | 1425/1420 | 1370.0/1373.6 | 27.5/23.2 | 2870 | 38225 | 11с(6)732рМ | МА 39095-1400 М (с АЗК) | ТУ 26-07-1296-82 | 1420×23,2 ТУ 20/28/40/48/56-79 (с дополнением) |

1. Строительство монтажных узлов осуществляется индустриальным способом

Монтажные узлы собираются на месте установки из крановых унифицированных, транспортабельных монтажных заготовок заводского изготовления или изготавливаемых централизовано в заводских условиях на базах стройиндустрии, поставляемых комплектно на место монтажа.

В отдельных случаях допускается сборка монтажных узлов из арматуры, труб и готовых соединительных деталей на месте установки узлов.

2. Изготовление соединительных деталей, заготовок и сборка монтажных узлов должны производиться с выполнением требований действующей главы СНиП „Магистральные трубопроводы" и действующих общесоюзных и ведомственных нормативных материалов

Монтажные узлы и их элементы должны изготовляться на предприятиях, которые располагают техническими средствами, обеспечивающими качественное их изготовление в полном соответствии с требованиями настоящего проекта.

3. При отсутствии тройников заводского изготовления, заготовки Ду 400-1400мм, чертеж №34.000 СБ могут быть заменены равнопрочными заготовками из труб с сохранением проектных строительных размеров, выполнением технических требований настоящего проекта, ОСТ102-55-81, ОСТ102-59-81, ОСТ102-60-81, ОСТ102-61-81 и соответствующих требований главы СНиП „Магистральные трубопроводы."

4. Отклонения по диаметру, толщине стенки, овальности и перпендикулярности плоскостей торцов (косина реза) заготовок и их отдельных элементов не должны выводить их размеры за пределы допускаемых отклонений, регламентированных соответствующими ГОСТ и ТУ, указанными в проекте.

5. При изготовлении узлов должна применяться многослойная сварка из расчета - два слоя на каждые 10мм толщины с обязательной подваркой корня шва: для труб - Ду 700мм и более, для сварных деталей - Ду 300мм и более.

6. Сварные швы монтажных узлов подлежат 100%-ому контролю гамма- или рентгеновскими лучами.

7. Монтажные узлы после монтажа и укладки в траншее, до засыпки, подлежат испытанию на прочность и проверке на герметичность в соответствии с требованиями СНиП на производство и приемку работ по строительству магистральных трубопроводов по нормам испытания тех участков, на которых они установлены, соответственно их назначению

№ 9029/1 11

Привязан

| Изм. | Лист | № докум. | Подпись | Дата |
|---|---|---|---|---|
| Разраб. | | Савина | | |
| Пров. | | Оприщенко | | |
| Т. контр. | | Самсонович | | |
| Н. контр. | | Лев | | |
| Утв. | | Гриць | | |

Типовые узлы 7.402-2 00.300

Технические требования

| Лит | Лист | Листов |
|---|---|---|
| | 1 | 2 |

МИНГАЗПРОМ ВНИПИТРАНСГАЗ г. Киев

и категории, но не ниже категории II

8 Наружная поверхность монтажных узлов покрывается:

– в подземной части и на высоту 15 см над поверхностью земли битумно-атактической мастикой усиленного типа по ГОСТ 9.015-74;

– в надземной части – опознавательной краской светлого цвета с нанесением цветных (желтых) колец, согласно ГОСТ 14202-69.

9. Смонтированный в траншее (или котловане) монтажный узел с примыкающими к нему участками труб магистрального газопровода засыпается песком или другим рыхлым, мягким грунтам, с тщательной подбивкой пазух вручную и послойным уплотнением грунта трамбовками.

10. Маркировать заготовки и их отдельные детали на наружной поверхности светлой несмывающейся краской по трафарету. Маркировка должна включать условное обозначение изделия без его наименования и товарный знак предприятия – изготовителя.

11. Все размеры на чертежах указаны в мм и даны как для законченных изделий (в чистоте) без припусков на обработку, обрезку и другие технологические нужды.

12. Размеры, помеченные знаком "*", даны для справок.

| Формат | Зона | Поз. | Обозначение | Наименование | Кол. | Примечание |
|---|---|---|---|---|---|---|
| | | | | Документация | | |
| 3 | | | 01.000 СБ | Сборочный чертеж | | |
| | | | | Сборочные единицы | | |
| 3 | | 1 | 31.000 | Заготовка с отводом 89-370-7,5 | 4 | |
| 3 | | 2 | 31.000-01 | Заготовка с отводом 89-1620-7,5 | 1 | |
| 3 | | 3 | 32.000 | Заготовка с тройником 89×89-1620-7,5 | 1 | |
| 3 | | 4 | 33.000 | Заготовка с тройником 159×108-1260-7,5 | 2 | |
| 3 | | 5 | 37.000 | Свеча продувочная Ду 80мм, Ру 7,5 МПа | 1 | |
| 3 | | 6 | 36.000 | Стояк отбора газа Ду 50мм, Ру 7,5 МПа | 2 | |
| | | | | Детали | | |
| | | 7 | 44.000-01 | Труба 89×5-1500 | 2 | |
| | | 8 | 44.000-03 | Труба 89×5-2480 | 1 | |
| | | 9 | 44.000-08 | Труба 89×5-13160 | 1 | |
| | | | | Стандартные изделия | | |
| | | 10 | | Переход К 108×6-89×6 ГОСТ 17378-77 | 2 | 2,8кг |

| Изм. | Лист | № докум. | Подпись | Дата |
|---|---|---|---|---|
| Разраб. | | Паршин | | |
| Пров. | | Олрищенко | | |
| Н.контр. | | Самсонович | | |
| Н.контр. | | Леб | | |

01.000

Установка линейного крана Ду 150 мм, Ру 8,0 МПа

| Лит | Лист | Листов |
|---|---|---|
| | 1 | 2 |

МИНГАЗПРОМ ВНИПИТРАНСГАЗ г. Киев.

| Формат | Зона | Поз. | Обозначение | Наименование | Кол. | Примечание |
|---|---|---|---|---|---|---|
| | | | | Прочие изделия | | |
| | | 11 | МА.39002-06 | Кран шаровой Ду 80мм, Ру 8,0 МПа, надземный, под приварку, с ручным приводом, ТУ 26-07-1186-78, чертеж № МА 39002.080Б-06 | 2 | 118кг |
| | | 12 | МА.30007-06 | Кран шаровой Ду 150мм, Ру 8,0 МПа, подземный, под приварку, с пневмогидроприводом, ТУ 26-07-1186-78, чертеж № МА 39002-150-06 | 1 | 630кг |
| | | | | Материалы | | |
| | | | | Антикоррозионное покрытие: | | |
| | | | | Бензин А-72 ГОСТ 2084-77 | 1 | кг |
| | | | | Бикарул ТУ 102-38-83 | 9 | м² |
| | | | | Битум БН 90/10 ГОСТ 6617-76 | 0,5 | кг |
| | | | | Битумно-атактическая мастика ГОСТ 9.015-74 | 42 | кг |
| | | | | Краска БТ-177 ОСТ6-10-426-79 | 2,5 | кг |
| | | | | Стеклохолст ВВ-Г ТУ 21-23-44-79 | 9 | м² |

Инв. № подл. | Подпись и дата | Взам. инв. № | Инв. № дубл. | Подпись и дата

№ 9029,1



Типовые узлы 7.402-2 01.000

Лист

Изм. Лист № докум. Подпись Дата

01.000 СБ

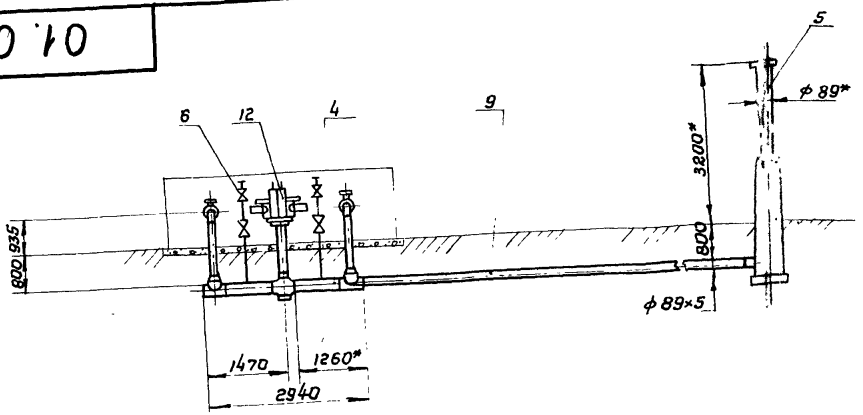


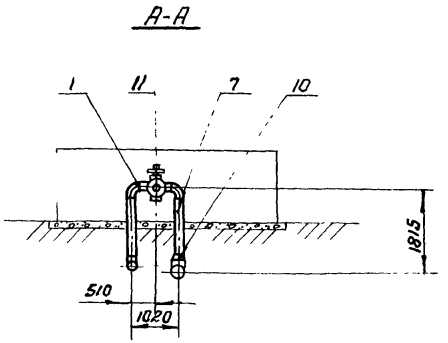


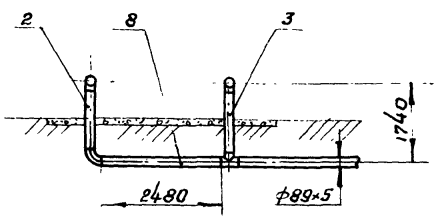


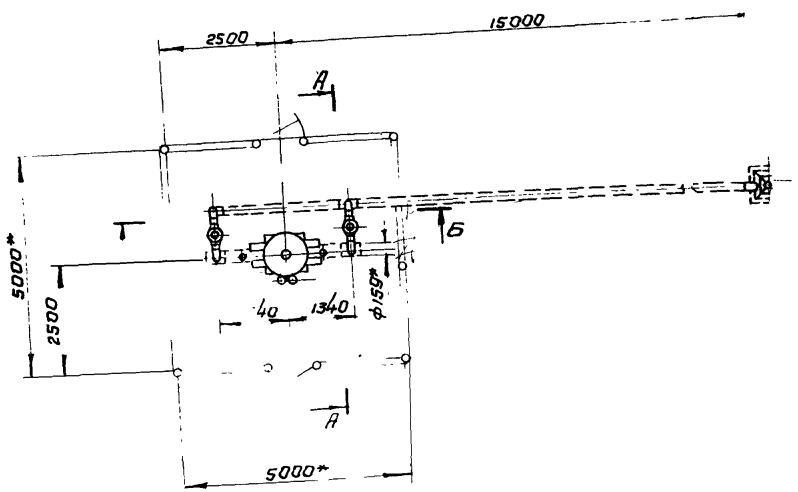


1. Технические требования – 00.300
2. Строительная часть узла-альбом III, АР лист 5
3. КИП и автоматика-альбом II, А лист 3

№9029/1 14

Схема 1

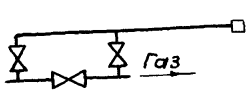


Схема 2

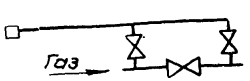


Привязан

Инв. №

| Изм. | Лист | № докум. | Подпись | Дата |
|---|---|---|---|---|
| Разраб. | | Паршин | | |
| Пров. | | Оприщенко | | |
| Т.контр. | | Самсонович | | |
| Пров. | | | | |
| Н.контр. | | Лев | | |
| Утв. | | Сенько | | |

Типовые узлы 7.402-2 01.000 СБ

Установка линейного крана Dy 150 мм, Ру 8,0 МПа
Сборочный чертеж

| Лит. | Масса | Масштаб |
|---|---|---|
| | 2640 | 1:100 |
| Лист | Листов 1 | |

МИНГАЗПРОМ ВНИПИТРАНСГАЗ г. Киев

| Формат | Зона | Поз. | Обозначение | Наименование | Кол. | Примечание |
|---|---|---|---|---|---|---|
| | | | | **Документация** | | |
| А3 | | | 02.000 СБ | Сборочный чертеж | | |
| | | | | **Сборочные единицы** | | |
| А3 | | 1 | 31.000 | Заготовка с отводам 89-370-7,5 | 4 | |
| А3 | | 2 | 31.000-01 | Заготовка с отводам 89-1620-7,5 | 1 | |
| А3 | | 3 | 32.000 | Заготовка с тройником 89х89-1620-7,5 | 1 | |
| А3 | | 4 | 33.000-01 | Заготовка с тройником 219х133-1320-7,5 | 2 | |
| А3 | | 5 | 37.000 | Свеча продувочная Ду 80 мм, Ру 7,5 МПа | 1 | |
| А3 | | 6 | 36.000 | Стояк отбора газа Ду 50мм Ру 7,5 МПа | 2 | |
| | | | | **Детали** | | |
| А3 | | 7 | 44.000-01 | Труба 89х5-1500 | 2 | |
| А3 | | 8 | 44.000-04 | Труба 89х5-2710 | 1 | |
| А3 | | 9 | 44.000-06 | Труба 89х5-13040 | 1 | |
| | | | | **Стандартные изделия** | | |
| | | 10 | | Переход К133х8-89х6 ГОСТ 17378-77 | 2 | 4,8 кг. |

| Изм. | Лист | № докум. | Подпись | Дата |
|---|---|---|---|---|
| Разраб. | | Паршин | | |
| Пров. | | Оприщенко | | |
| Т. контр. | | Самсонович | | |
| Н. контр. | | Лев | | |
| Утв. | | Сенько | | |

02.000

Установка линейного крана Ду200 мм Ру 8,0 МПа

| Лит. | Лист | Листов |
|---|---|---|
| | 1 | 2 |

МИНГАЗПРОМ ВНИПИТРАНСГАЗ г. Киев

Инв. № подл. | Подпись и дата | Взам. инв. № | Инв. № дубл. | Подпись и дата

| Формат | Зона | Поз. | Обозначение | Наименование | Кол. | Примечание |
|---|---|---|---|---|---|---|
| | | | | **Прочие изделия** | | |
| | | 11 | МА 39002-06 | Кран шаровой Ду 80 мм, Ру 8,0 МПа, надземный, под приварку, с ручным приводам, ТУ 26-07-1186-78, чертеж № МА 39002.0808-06 | 2 | 118 кг |
| | | 12 | МА 39002-06 | Кран шаровой Ду 200 мм, Ру 8,0 МПа, подземный под приварку, с пневмогидроприводам ТУ 26-07-1186-78, чертеж № МА 39002-200-06 | 1 | 764 кг |
| | | | | **Материалы** | | |
| | | | | Антикоррозионное покрытие | | |
| | | | | Бензин А-72 ГОСТ 2084-77 | 1,5 | кг |
| | | | | Бинарул ТУ 102-38-83 | 12 | м² |
| | | | | Битумбн 90/10 ГОСТ 6617-76 | 0,75 | кг |
| | | | | Битумно-атактическая мастика ГОСТ 9.015-74 | 55 | кг |
| | | | | Краска БТ-177 ОСТ6-10-428-79 | 2,5 | кг |
| | | | | Стеклохолст ВВ-Г ТУ 21-23-44-79 | 12 | м² |

№ 9029/1



Изм. Лист № докум. Подпись Дата

Типовые узлы 7402-2 02.000

02.000 СБ

Альбом I

Типовые узлы 7.402-2

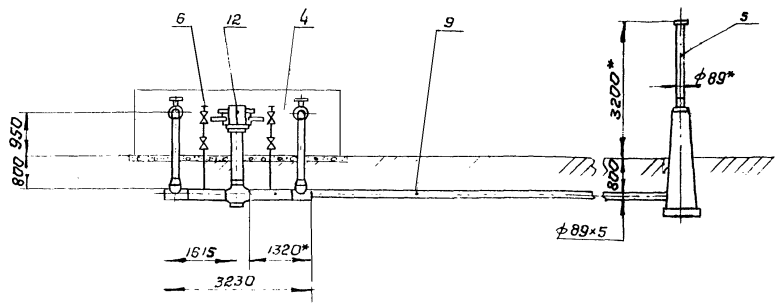


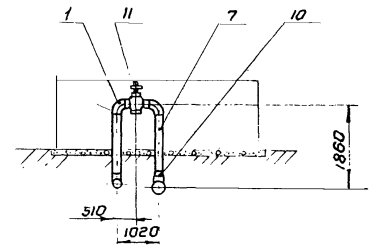


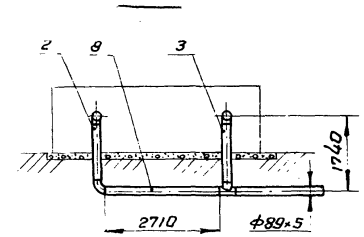


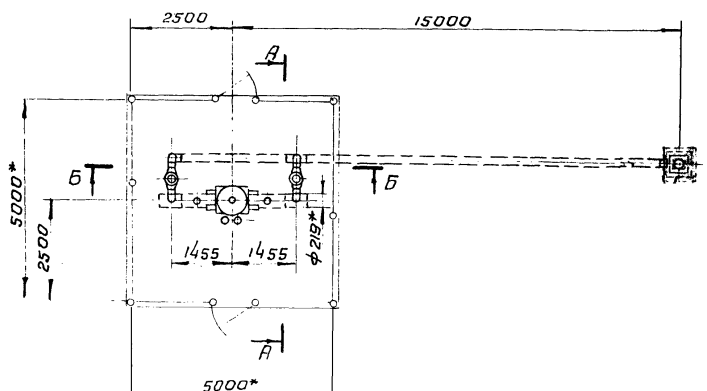


1. Технические требования - аа.зас
2. Строительная часть-альбом III, АР лист 5
3. КИП и автоматика-альбом II, А лист 3

Схема 1

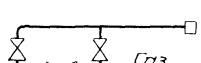


Схема 2

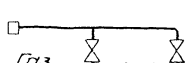


№ 9029/1

| | | | | | | | |
|---|---|---|---|---|---|---|---|
| | | | | | | Типовые узлы 7.402-2 | 02.000 СБ |
| | | | | | | Установка линейного крана Dу 200мм, Ру 8,0 МПа Сборочный чертеж | Лит. / Масса 2840 / Масштаб 1:100 |
| Изм. | Лист | № докум. | Подп. | Дата | | | Лист / Листов 1 |
| Разраб. | | Паршин | | | | | МИНГАЗПРОМ ВНИПИТРАНСГАЗ |
| Пров. | | Оприщенко | | | | | |
| Т.контр. | | Самсонович | | | | | |
| Н.контр. | | Лев | | | | | |
| Утв. | | Сенько | | | | | |

Привязан

Инв.№

| Формат | Зона | Поз. | Обозначение | Наименование | Кол. | Примечание |
|---|---|---|---|---|---|---|
| | | | | Документация | | |
| 13 | | | 03.000 СБ | Сборочный чертеж | | |
| | | | | Сборочные единицы | | |
| 13 | | 1 | 31.000-02 | Заготовка с отводом 108-400-7,5 | 4 | |
| 13 | | 2 | 31.000-03 | Заготовка с отводом 108-1650-7,5 | 1 | |
| 13 | | 3 | 32.000-01 | Заготовка с тройником 108×108-1650-7,5 | 1 | |
| 13 | | 4 | 33.000-02 | Заготовка с тройником 325×219-1440-7,5 | 2 | |
| 13 | | 5 | 37.000-01 | Свеча продувочная Ду 100мм, Ру 7,5МПа | 1 | |
| 13 | | 6 | 36.000 | Стояк отбора газа Ду 50мм, Ру 7,5МПа | 2 | |
| | | | | Детали | | |
| 13 | | 7 | 45.000-01 | Труба 108×5-1500 | 2 | |
| 13 | | 8 | 45.000-03 | Труба 108×5-3040 | 1 | |
| 13 | | 9 | 45.000-05 | Труба 108×5-12800 | 1 | |
| | | | | Стандартные изделия | | |
| | | 10 | | Переход К 219×10-108×6 ГОСТ 17378-77 | 2 | 13,6 кг. |

03.000

| Изм. | Лист | № докум. | Подпись | Дата |
|---|---|---|---|---|
| Разраб. | | Паршин | | |
| Пров. | | Оприщенко | | |
| Контр. | | Самсонович | | |
| Контр. | | Лев | | |
| Утв. | | Сенько | | |

Установка линейного крана Ду 300мм, Ру 8,0 МПа

| Лит. | Лист | Листов |
|---|---|---|
| | 1 | 2 |

МИНГАЗПРОМ ВНИПИТРАНСГАЗ г. Киев

Копировал Л. Ланц

Формат А4

| Формат | Зона | Поз. | Обозначение | Наименование | Кол. | Примечание |
|---|---|---|---|---|---|---|
| | | | | Прочие изделия | | |
| | | 11. | МА.39002-06 | Кран шаровой Ду 100мм, Ру 8,0 МПа, надземный, под приварку, с ручным приводом, ТУ 26-07-1186-78, чертеж № МА 39002.100а-06 | 2 | 240 кг |
| | | 12 | МА.39003-01 | Кран шаровой Ду 300 мм, Ру 8,0МПа, подземный, под приварку, с пневмогидроприводом, ТУ 26-07-1186-78, чертеж № МА.39003-300-01 | 1 | 1542 кг |
| | | | | Материалы | | |
| | | | | Антикоррозионное покрытие: | | |
| | | | | Бензин А-72 ГОСТ 2084-77 | 1.6 | кг |
| | | | | Бикарул ТУ-102-38-83 | 15 | м² |
| | | | | Битум БН 90/10 ГОСТ 6617-76 | 0.8 | кг |
| | | | | Битумно-атактическая мастика ГОСТ 9-015-74 | 65 | кг |
| | | | | Краска БТ-177 ОСТ 6-10-426-79 | 3 | кг |
| | | | | Стеклохолст ВВ-Г ТУ 21-23-44-79 | 15 | м² |

№ 9029/1

17

| Изм. | Лист | № докум. | Подпись | Дата |
|---|---|---|---|---|

Типовые узлы 7.402-2 03.000

Лист 2

Подпись и дата | Инв. № дубл. | Взам. инв. № | Подпись и дата | Инв. № подл.

Альбом I

Типовые узлы 7.402-2

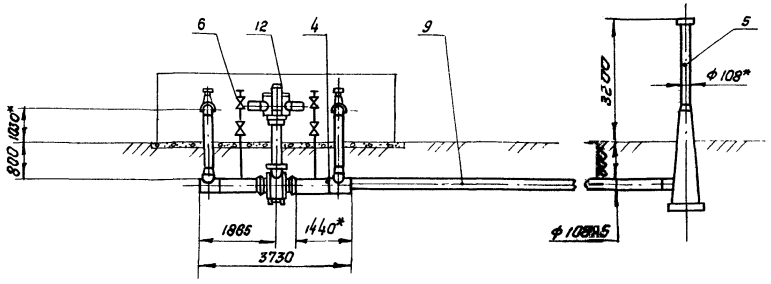


А-А

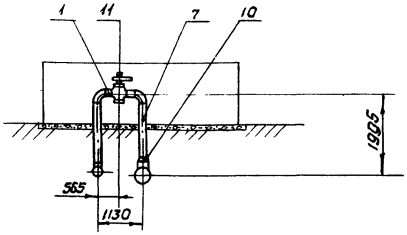


Б-Б

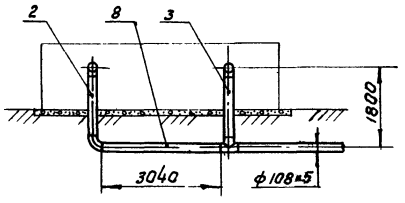


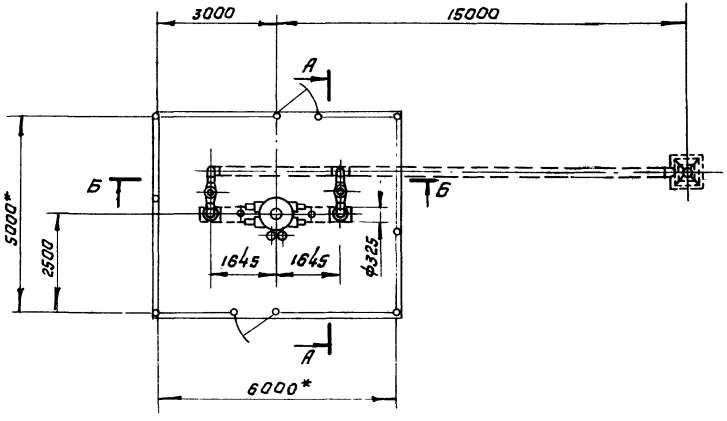


1. Технические требования - оп.300
2. Строительная часть-альбом III, АР лист 6
3. КИП и автоматика-альбом II, А лист 4

Схема 1

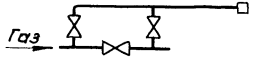


Схема 2

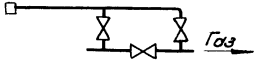


№ 9029/1

Типовые узлы 7.402-2 **03.000 СБ**

Установка линейного крана Ду 300мм, Ру 8,0МПа
Сборочный чертеж

| Изм. | Лист | № докум. | Подпись | Дата |
|---|---|---|---|---|
| Разраб. | | Паршин | | |
| Пров. | | Оприщенко | | |
| Т.контр. | | Самсонович | | |
| Н.контр. | | Лев. | | |
| Утв. | | Сенько | | |

| Лит | Масса | Масштаб |
|---|---|---|
| | 4000 | 1:100 |
| Лист | Листов 1 | |

Привязан

Инв. №

МИНГАЗПРОМ ВНИПИТРАНСГАЗ г. Киев

Копировал Паршин Формат А3

| Формат | Зона | Поз. | Обозначение | Наименование | Кол. | Примечание |
|---|---|---|---|---|---|---|
| | | | | **Документация** | | |
| А4 | | | 04.000 СБ | Сборочный чертеж | | |
| | | | | **Сборочные единицы** | | |
| А3 | | 1 | 31.000-04 | Заготовка с отводом 159-1225-7,5 | 1 | |
| А3 | | 2 | 32.000-02 | Заготовка с тройником 159×159-1225-7,5 | 1 | |
| А3 | | 3 | 34.000 | Заготовка с тройником 426×219-1100-7,5 | 2 | |
| А3 | | 4 | 35.000 | Заготовка со штуцером 159×60-1000-7,5 | 2 | |
| А3 | | 5 | 37.000-02 | Свеча продувочная Ду150мм, Ру7,5МПа | 1 | |
| А3 | | 6 | 36.000 | Стояк отбора газа Ду50мм, Ру7,5МПа | 2 | |
| | | | | **Детали** | | |
| А3 | | 7 | 48.000 | Труба 159×8-1000 | 1 | |
| А3 | | 8 | 46.000-05 | Труба 159×8-2545 | 1 | |
| А3 | | 9 | 46.000-08 | Труба 159×8-11475 | 1 | |
| | | | | **Стандартные изделия** | | |
| | | 10 | | Переход К19×10-159×8, ГОСТ 17378-77 | 2 | 14,4 кг |

| Формат | Зона | Поз. | Обозначение | Наименование | Кол. | Примечание |
|---|---|---|---|---|---|---|
| | | | | **Прочие изделия** | | |
| | | 11 | МА 30007-06 | Кран шаровой Ду 150 мм, Ру 8,0 МПа, подземный, под приварку, с пневмогидроприводом, ТУ 26-07-1186-78, чертеж № МА 39002-150-06 | 3 | 1890 кг |
| | | 12 | МА 30008-01 | Кран шаровой Ду 400 мм, Ру 8,0 МПа, подземный, под приварку, с пневмогидроприводом ТУ 26-07-1146-76, чертеж № МА 39095-400-01 | 1 | 4490 кг |
| | | | | **Материалы** | | |
| | | | | Антикоррозионное покрытие: | | |
| | | | | Бензин А-72 ГОСТ 2084-77 | 2,5 | кг |
| | | | | Бикарул ТУ 102-38-83 | 21 | м² |
| | | | | Битум БН 90/10 ГОСТ 6617-76 | 1,25 | кг |
| | | | | Битумно-атактическая мастика ГОСТ 9.015-74 | 100 | кг |
| | | | | Краска БТ-177 ОСТ6-10-426-79 | 3,0 | кг |
| | | | | Стеклохолст В3-Г ТУ 21-23-44-79 | 21 | м² |

Инв. № подл. | Подпись и дата | Взам. инв. № | Инв. № дубл. | Подпись и дата

04 000

| Изм. | Лист | № докум. | Подпись | Дата |
|---|---|---|---|---|
| Разраб | | Сайгин | | |
| Пров | | Опрышенко | | |
| Т.контр | | Самсонович | | |
| Н.контр | | Лев | | |

Задвижка клиновая шлюзовая Ду400мм, Ру8,0 МПа

| Лит | Лист | Листов |
|---|---|---|
| | 1 | 2 |

МИНГАЗПРОМ ВНИИГАЗ

№ 9029/1



Типовые узлы 7.402-2 04 000

Лист

04.000 СБ

Альбом I

Типовые узлы 7.402-2

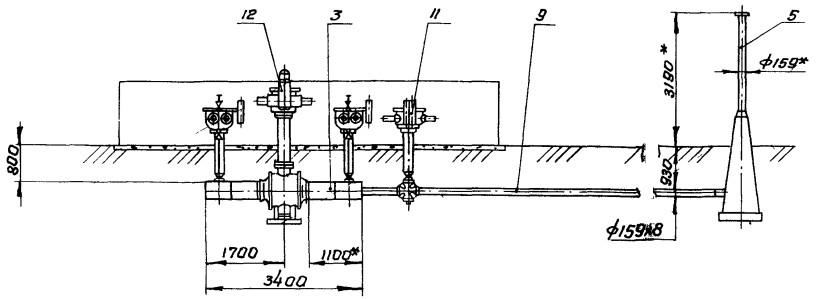


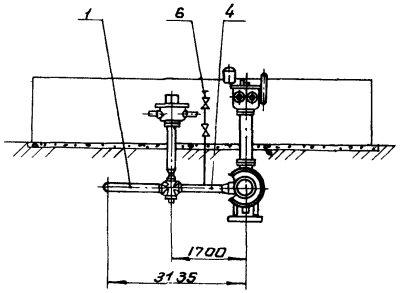


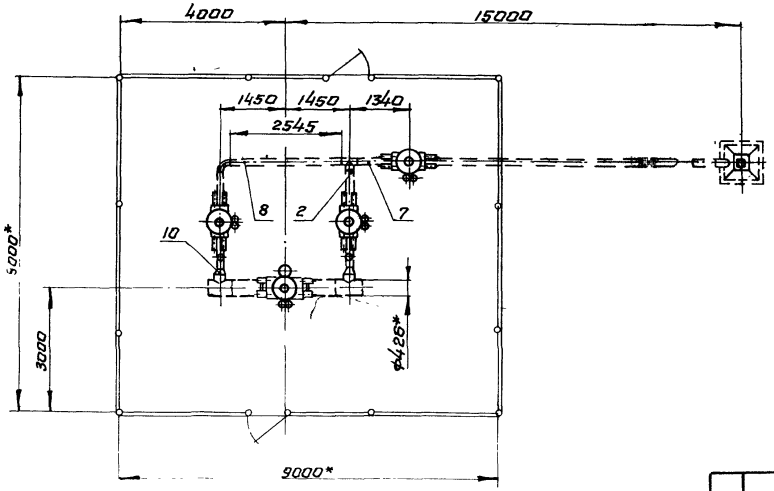


1. Технические требования - 00.300
2. Строительная часть-альбом VII. АР лист 11
3. КИП и автоматика-альбом II, А лист 5

№ 9029/1 20

Типовые узлы 7.402-2 04.000 СБ

Установка линейного крана Ду400мм, Ру 8,0 МПа. Сборочный чертеж

| Изм. | Лист | № докум. | Подпись | Дата |
|---|---|---|---|---|
| Разраб. | | Сабина | | |
| Пров. | | Оприщенко | | |
| Т.контр. | | Самсонович | | |
| Н.контр. | | Лев | | |
| Утв. | | Семьно | | |

Привязан

Инв.№

| Лит. | Масса | Масштаб |
|---|---|---|
| | 9555 | 1:100 |

Лист 1 Листов 1

МИНГАЗПРОМ ВНИПИТРАНСГАЗ г. Киев

Схема-1

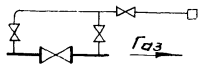


Схема-2

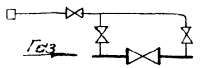

| Формат | Зона | Поз. | Обозначение | Наименование | Кол. | Примечание |
|---|---|---|---|---|---|---|
| | | | | **Документация** | | |
| А3 | | | 05.000 СБ | Сборочный чертеж | | |
| | | | | **Сборочные единицы** | | |
| А3 | | 1 | 31.000-04 | Заготовка с отводом 159-1225-7,5 | 1 | |
| А3 | | 2 | 32.000-02 | Заготовка с тройником 159×159-1225-7,5 | 1 | |
| А3 | | 3 | 34.000-01 | Заготовка с тройником 530×219-1200×7,5 | 2 | |
| А3 | | 4 | 35.000 | Заготовка со штуцером 159×60-1000-7,5 | 2 | |
| А3 | | 5 | 37.000-02 | Свеча продувочная Ду150мм, Ру7,5МПа | 1 | |
| А3 | | 6 | 36.000 | Стояк отбора газа Ду50мм, Ру7,5МПа | 2 | |
| | | | | **Детали** | | |
| А3 | | 7 | 46.000 | Труба 159×6-1300 | 1 | |
| А3 | | 8 | 46.000-08 | Труба 159×8-2745 | 1 | |
| А3 | | 9 | 46.000-07 | Труба 159×8-11375 | 1 | |
| | | | | **Стандартные изделия** | | |
| | | 10 | | Переход М219×10-159×8, ГОСТ 17378-77 | 2 | 14.4 кг |

| Изм. | Лист | № докум. | Подпись | Дата | 05.000 | | |
|---|---|---|---|---|---|---|---|
| Разраб. | | Паршин | | | Установка линейного крана Ду500мм, Ру8,0 МПа | Лит | Лист 1 / Листов 2 |
| Пров. | | Оприщенко | | | | МИНГАЗПРОМ ВНИПИТРАНСГАЗ г. Киев | |
| Т.контр. | | Самсонович | | | | | |
| Н.контр. | | Лев | | | | | |
| Утв. | | Сенько | | | | | |

| Формат | Зона | Поз. | Обозначение | Наименование | Кол. | Примечание |
|---|---|---|---|---|---|---|
| | | | | **Прочие изделия** | | |
| | | 11 | МА 30007-06 | Кран шаровой Ду 150 мм, Ру 8,0 МПа, подземный, под приварку, с пневмогидроприводом, ТУ 26-07-1186-78 чертеж № МА 39002-150-06 | 3 | 1890 кг |
| | | 12 | МА 39004-01 | Кран шаровой Ду 500 мм, Ру 8,0 МПа, подземный, под приварку, с пневмогидроприводом, ТУ 26-07-1146-76, чертеж № МА 39095-500-01 | 1 | 5000 кг |
| | | | | **Материалы** | | |
| | | | | Антикоррозионное покрытие | | |
| | | | | Бензин А-72 ГОСТ 2084-77 | 2,5 | кг |
| | | | | Бикарил ТУ 102-38-83 | 24 | м² |
| | | | | Битум БН 90/10 ГОСТ 6617-76 | 1,25 | кг |
| | | | | Битумно-атактическая мастика ГОСТ 9.015-74 | 110 | кг |
| | | | | Краска БТ-177 ОСТ 6-10-426-79 | 3 | кг |
| | | | | Стеклохолст ВВ-Г ТУ 21-23-44-79 | 24 | м² |

Инв. № подл. | Подпись и дата | Взам. инв. № | Инв. № дубл. | Подпись и дата

№ 9029/1

05.000 СБ

Альбом I

Типовые узлы 7.402-2

Подпись и дата | Взам. инв. № | Инв. № дубл. | Подпись и дата | Инв. № подл.

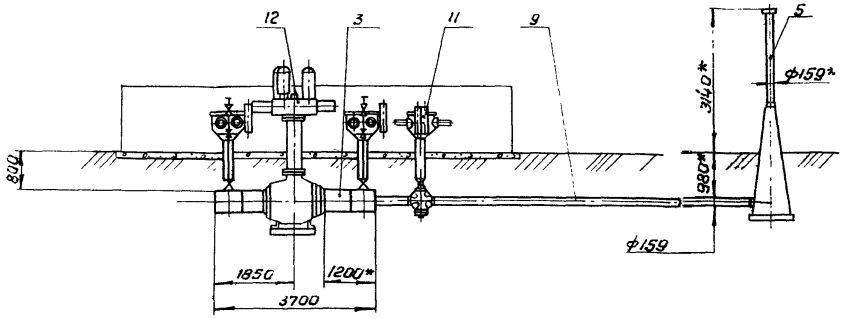


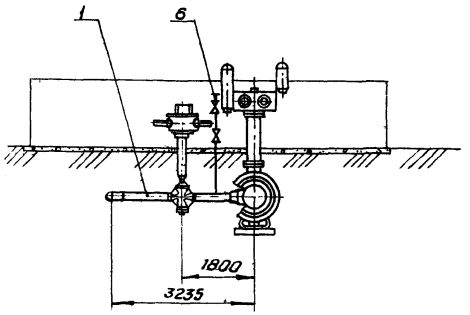


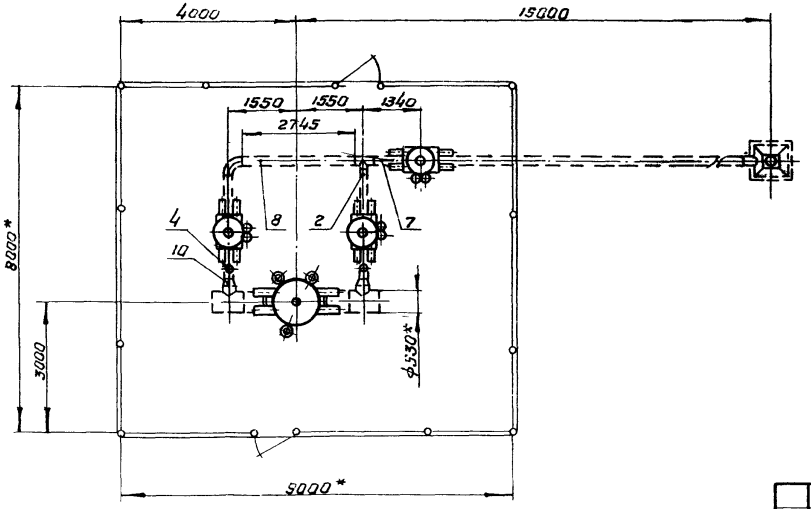


1. Технические требования - по поз.300
2. Строительная часть - альбом III, АР лист 11
3. КИП и автоматика - альбом II, А лист 6

Схема 1

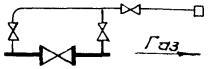


Схема 2

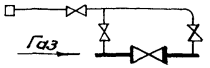


№ 9029/1

| | | | | | | | |
|---|---|---|---|---|---|---|---|
| | | | | | Типовые узлы 7.402-2 | 05.000 СБ | |
| Изм. | Лист | № докум. | Подпись | Дата | | | |
| Разраб. | | Паршин | | | Установка линейного крана Ду 500 мм, Ру 8,0 МПа. Сборочный чертеж | Лит. | Масса / Масшт. |
| Пров. | | Прищенко | | | | | 10490 / 1:100 |
| Т. контр. | | Самсонович | | | | Лист | Листов 1 |
| Н. контр. | | Лев | | | | МИНГАЗПРОМ ВНИПИТРАНСГАЗ | |
| Утв. | | Семьно | | | | | |

Привязан

Инв. №

| Зона | Поз. | Обозначение | Наименование | Кол. | Примечание |
|---|---|---|---|---|---|
| | | | Документация | | |
| | | 06.000 СБ | Сборочный чертеж | | |
| | | | Сборочные единицы | | |
| | 1 | 31.000-07 | Заготовка с отводом 219-1300-7,5 | 1 | |
| | 2 | 32.000-04 | Заготовка с тройником 219×219-1300-7,5 | 1 | |
| | 3 | 34.000-02 | Заготовка с тройником 720×325-1400-7,5 | 2 | |
| | 4 | 35.000-02 | Заготовка со штуцером 219×60-1000-7,5 | 2 | |
| | 5 | 37.000-03 | Свеча продувочная Ду200 мм, Ру 7,5 МПа | 1 | |
| | 6 | 36.000 | Стояк отбора газа Ду50мм, Ру7,5МПа | 2 | |
| | | | Детали | | |
| | 7 | 47.000 | Труба 219×8-1000 | 1 | |
| | 8 | 47.000-04 | Труба 219×8 3090 | 1 | |
| | 9 | 47.000-05 | Труба 219×8-10870 | 1 | |
| | | | Стандартные изделия | | |
| | 10 | | Переход 325-219-100-10Г2 ОСТ 102-42-78 | 2 | 40,32 кг |

| Изм. | Лист | № докум. | Подпись | Дата |
|---|---|---|---|---|
| Разраб. | | Паршин | | |
| Пров. | | Сприщенко | | |
| Контр. | | Самсонович | | |
| Контр. | | Лев | | |
| Утв. | | Сенько | | |

06.000

Установка линейного крана Ду700мм, Ру8,0 МПа

| Лит. | Лист | Листов |
|---|---|---|
| | 1 | 2 |

МИНГАЗПРОМ ВНИПИТРАНСГАЗ г.Киев

Альбом I

| Формат | Зона | Поз. | Обозначение | Наименование | Кол. | Примечание |
|---|---|---|---|---|---|---|
| | | | | Прочие изделия | | |
| | | 11 | МА 39002-06 | Кран шаровой Ду 200 мм, Ру 8,0 МПа, подземный, под приварку, с пневмогидроприводом, ТУ 26-07-1186-78, чертеж № МА39002.200б-06 | 3 | 2292 кг |
| | | 12 | МА 39117-01 | Кран шаровой Ду 700 мм Ру 8,0 МПа, подземный, под приварку, с пневмогидроприводом ТУ 26-07-1155-76, чертеж № МА 39095-700-05 | 1 | 7730 кг |
| | | | | Материалы | | |
| | | | | Антикоррозионное покрытие: | | |
| | | | | Бензин А-72 ГОСТ 2084-77 | 3,5 | кг |
| | | | | Бикарул ТУ 102-38-83 | 35 | м² |
| | | | | Битум БН 90/10 ГОСТ 6617-76 | 1,75 | м² |
| | | | | Битумно-атактическая мастика ГОСТ 9.015-74 | 170 | кг |
| | | | | Краска БТ-177 ОСТ 6-10-426-79 | 3,5 | кг |
| | | | | Стеклохолст ВВ-Г ТУ 21-23-44-79 | 35 | м² |

Подпись и дата | Инв. № дубл. | Взам. инв. № | Подпись и дата | Инв. № подл.

№ 9029/1

23

| Изм. | Лист | № докум. | Подпись | Дата |
|---|---|---|---|---|

Типовые узлы 7.402-2 06.000

Лист 2

06.000 СБ

Альбом 1

Типовые узлы 7.402-2

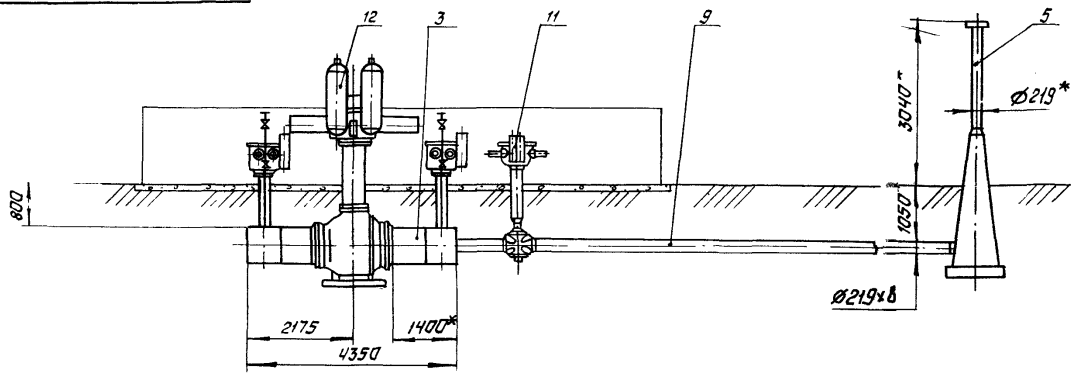


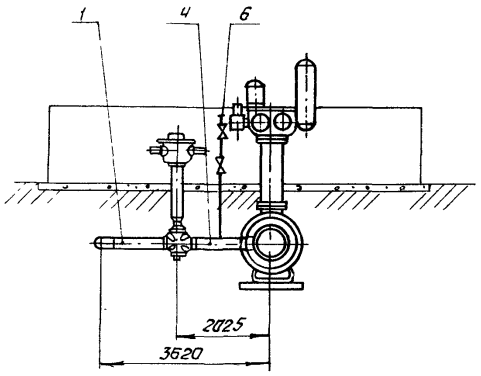


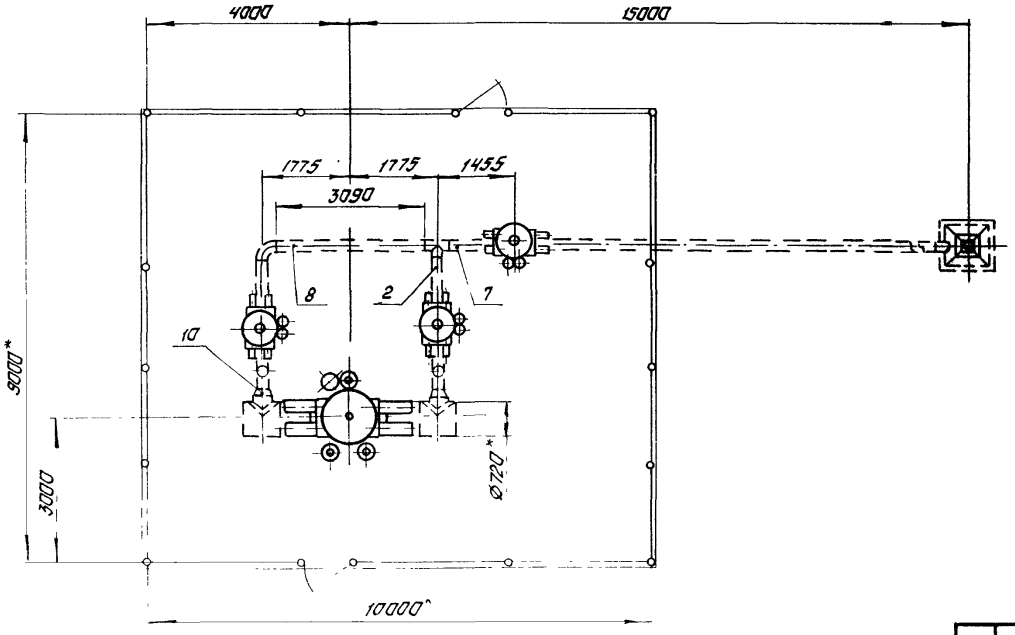


1 Технические требования - 00.300

2 Строительная часть - альбом III, АР лист 13

3. КИП и автоматика - альбом II, А лист 7

Схема 1

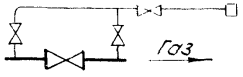


Схема 2

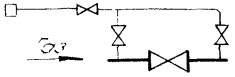


№ 9029/1

| | | | | | | | |
|---|---|---|---|---|---|---|---|
| | | | | | | Типовые узлы 7.402-2 | 06.000 СБ |
| Изм | Лист | № докум | Подпись | Дата | | | |
| Разраб. | | Паршин | | | Установка линейного крана Ду 700мм, Ру 8.0 МПа Сварочный чертеж | Лит. | Масса / Масштаб |
| Прав | | Оприщенко | | | | | 15100 / 1:100 |
| Т.контр. | | Самсонович | | | | Лист | Листов 1 |
| Н.контр. | | Лев | | | | МИНГАЗПРОМ ВНИПИТРАНСГАЗ г.Киев | |
| Утв | | Сенько | | | | | |

Привязан

Инв №

| Формат | Зона | Поз. | Обозначение | Наименование | Кол. | Примечание |
|---|---|---|---|---|---|---|
| | | | | **Документация** | | |
| А3 | | | 07.000 СБ | Сборочный чертеж | | |
| | | | | **Сборочные единицы** | | |
| А3 | | 1 | 31.000-10 | Заготовка с отводом 325-1450-7,5 | 1 | |
| А3 | | 2 | 32.000-07 | Заготовка с тройником 325×325-1450-7,5 | 1 | |
| | | 3 | 34.000-02 | Заготовка с тройником 720×325-1400-7,5 | 2 | |
| А3 | | 4 | 35.000-04 | Заготовка со штуцером 325×60-1000-7,5 | 2 | |
| А3 | | 5 | 37.000-04 | Свеча продувочная Ду300мм, Ру 7,5 МПа | 1 | |
| А3 | | 6 | 36.000 | Стояк отбора газа Ду 50мм, Ру 7,5 МПа | 2 | |
| | | | | **Детали** | | |
| А3 | | 7 | 48.000-01 | Труба 325×12-1000 | 1 | |
| А3 | | 8 | 48.000-09 | Труба 325×12-2880 | 1 | |
| А3 | | 9 | 48.000-13 | Труба 325×12-10400 | 1 | |
| | | 10 | | Переход 820/10×720(12)-7,5-0,15-15ХСНД ОСТ 102-58-81 | 2 | 288 кг |
| | | | | **Прочие изделия** | | |
| | | 11 | МА 39003-01 | Кран шаровой Ду 300 мм, Ру 8,0 МПа, подземный, под приварку, с пневмогидроприводом, ТУ 26-07-1186-78, чертеж № МА 39003-300-01 | 3 | 486,6 кг |
| | | 12 | МА 39117-01 | Кран шаровой Ду 700 мм, Ру 8,0 МПа, подземный, под приварку, с пневмогидроприводом ТУ 26-07-1155-76, чертеж № МА 39095-700-05 | 1 | 773,0 кг |
| | | | | **Материалы** | | |
| | | | | Антикоррозионное покрытие: | | |
| | | | | Бензин А-72 ГОСТ 2084-77 | 5 | кг |
| | | | | Бикарул ТУ 102-38-83 | 46 | м² |
| | | | | Битум БН 90/10 ГОСТ 6617-76 | 2,5 | кг |
| | | | | Битумно-атактическая мастика ГОСТ 9.015-74 | 230 | кг |
| | | | | Краска БТ-177 ПСТ 6-10-426-79 | 5 | кг |
| | | | | Стеклохолст ВВ-Г ТУ 21-23-44-79 | 46 | м² |

Инв. № подл. | Подпись и дата | Взам. инв. № | Инв. № дубл. | Подпись и дата

| Изм. | Лист | № докум. | Подпись | Дата |
|---|---|---|---|---|
| Разраб | | Паршин | | |
| Пров. | | Оприщенко | | |
| Т. контр | | Самсонович | | |
| Н. контр | | Лев | | |
| Утв. | | Оленин | | |

07.000

Установка линейного крана Ду 700мм Ру 8,0 МПа на газопроводе Ду 800мм

| Лит | Лист | Листов |
|---|---|---|
| | 1 | 2 |

МИНГАЗПРОМ ВНИПИТРАНСГАЗ г. Киев

№ 9029/1

Типовые части 7402-2 07 000

Лист 2

07.000 СБ

Альбом I

Типовые узлы 7.402-2

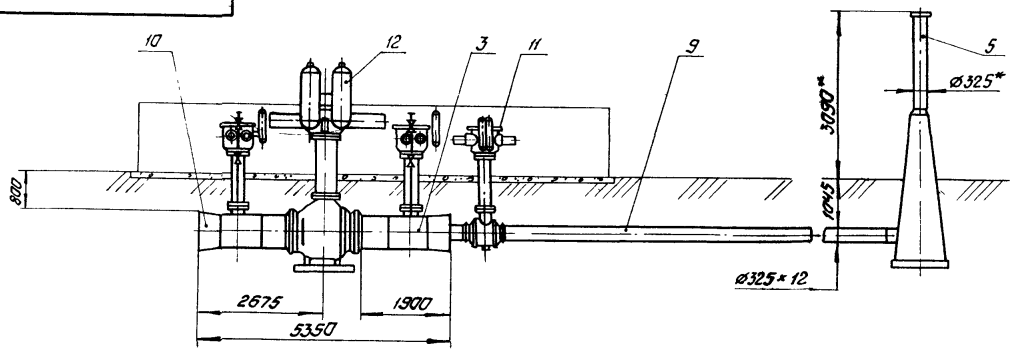


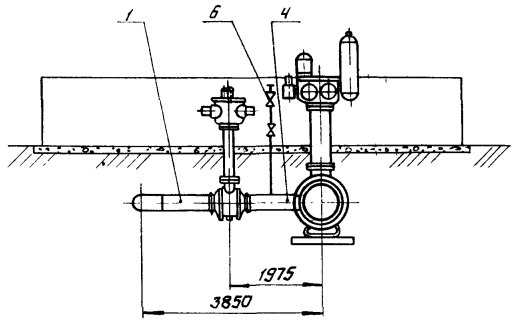


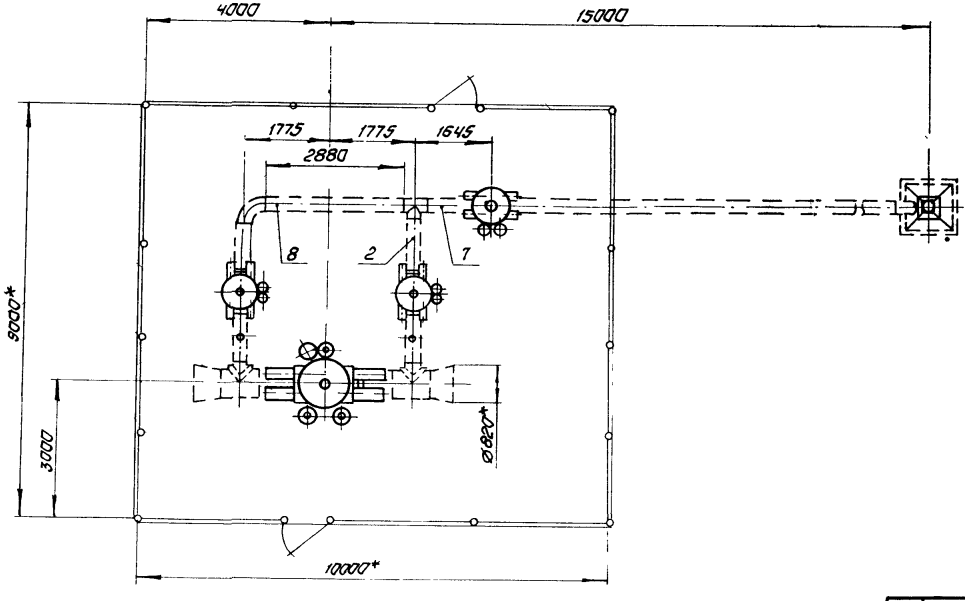


1. Технические требования - оа.300
2. Строительная часть - альбом III, ЯР лист - 13
3. КИП и автоматика - альбом II, А лист - 8

Схема1

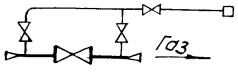


Схема2

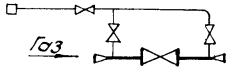


№ 9029/1

| | | | | | | | |
|---|---|---|---|---|---|---|---|
| | | | | | Типовые узлы 7.402-2 | 07.000 СБ | |
| Изм | Лист | № докум | Подпись | Дата | | | |
| Разраб. | | Паршин | | | Установка линейного крана Ду 700 мм Ру 8.0 МПа на газопроводе Ду 800 мм Сварочный чертеж | Лит | Масса 21055 / Масштаб 1:100 |
| Пров. | | Прищенко | | | | Лист | Листов 1 |
| Т.контр. | | Самсонович | | | | МИНГАЗПРОМ ВНИПИТРАНСГАЗ г. Киев | |
| Н.контр. | | Лев | | | | | |
| Утв | | Сенько | | | | | |
| Привязан | | | | | | | |
| Инв № | | | | | | | |

Формат А3

| Формат | Зона | Поз. | Обозначение | Наименование | Кол. | Примечание |
|---|---|---|---|---|---|---|
| | | | | **Документация** | | |
| А3 | | | 08.000 СБ | Сборочный чертеж | | |
| | | | | **Сборочные единицы** | | |
| А3 | | 1 | 31.000-11 | Заготовка с отводом 325-3450-7.5 | 1 | |
| А3 | | 2 | 32.000-06 | Заготовка с тройником 325×325-1440-7.5 | 1 | |
| А3 | | 3 | 34.000-03 | Заготовка с тройником 1020×325-1500-7.5 | 2 | |
| А3 | | 4 | 35.000-04 | Заготовка со штуцером 325×60-1000-7.5 | 2 | |
| А3 | | 5 | 37.000-04 | Свеча продувочная Ду300мм, Ру 7,5МПа | 1 | |
| А3 | | 6 | 36.000 | Стояк отбора газа Ду 50мм, Ру 7,5 МПа | 2 | |
| | | | | **Детали** | | |
| А3 | | 7 | 48.000-01 | Труба 325×12-1000 | 1 | |
| А3 | | 8 | 48.000-06 | Труба 325×12-1940 | 1 | |
| А3 | | 9 | 48.000-16 | Труба 325×12-4495О | 1 | |
| | | | | **Стандартные изделия** | | |
| | | 10 | | Отвод 45° 325×16 ГОСТ 17375-77 | 1 | 49,2кг |

| Формат | Зона | Поз. | Обозначение | Наименование | Кол. | Примечание |
|---|---|---|---|---|---|---|
| | | | | **Прочие изделия** | | |
| | | 11 | МА.39003-01 | Кран шаровой Ду 300мм, Ру 8,0 МПа, подземный, под приварку, с пневмогидроприводом, ТУ 26-07-1188-78 чертеж № МА.39003-300-01 | 3 | 4626 кг |
| | | 12 | МА39096-02 | Кран шаровой Ду1000 мм Ру8,0 МПа подземный, под приварку с пневмогидроприводом, ТУ 26-07-1270-80, чертеж № МА.39096-1000-02 | 1 | 20162 кг |
| | | | | **Материалы** | | |
| | | | | Антикоррозионное покрытие | | |
| | | | | Бензин А-72 ГОСТ 2084-77 | 11 | кг |
| | | | | Бикарул ТУ 102-38-83 | 100 | м² |
| | | | | Битум БН 90/10 ГОСТ 6617-76 | 5,5 | кг |
| | | | | Битумно-атактическая мастика ГОСТ 9.015-74 | 480 | кг |
| | | | | Краска БТ-177 ОСТ6-10-426-79 | 5,5 | кг |
| | | | | Стеклохолст ВВ-Г ТУ 21-23-44-79 | 100 | м² |

Инв.№ подл. | Подпись и дата | Взам.инв.№ | Инв.№ дубл. | Подпись и дата

| Изм. | Лист | № докум. | Подпись | Дата |
|---|---|---|---|---|
| Разраб. | | Савина | | |
| Пров. | | Оприщенко | | |
| Т.контр. | | Самсонович | | |
| Н.контр. | | Лев | | |

08.000

Установка линейного крана Ду 1000мм, Ру 8,0 МПа

| Лит. | Лист | Листов |
|---|---|---|
| | 1 | 2 |

МИНГАЗПРОМ ВНИПИТРАНСГАЗ

№ 9029/1

27

Типовые узлы 7.402-2 08.000

Лист

08.000 СБ

Альбом I

Типовые узлы 7.402-2

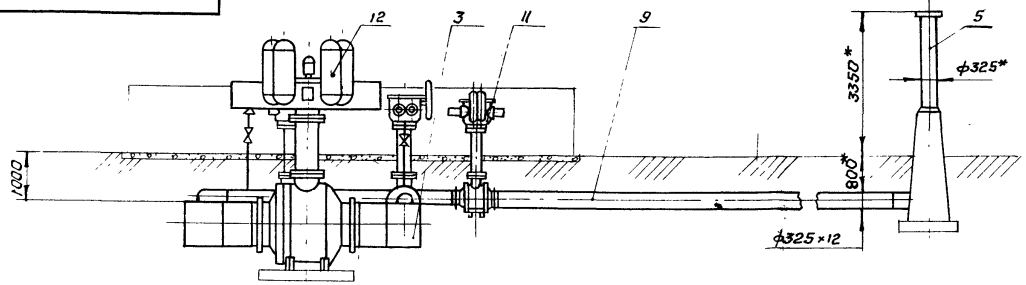


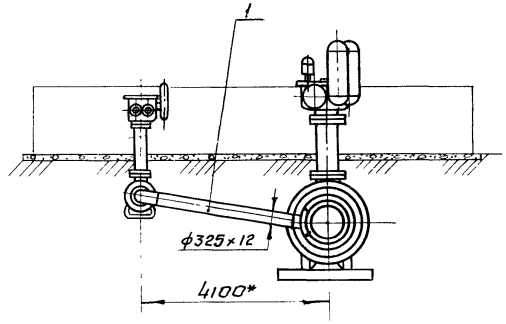


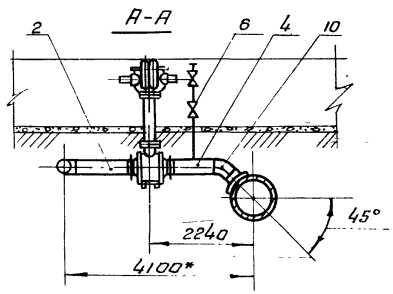


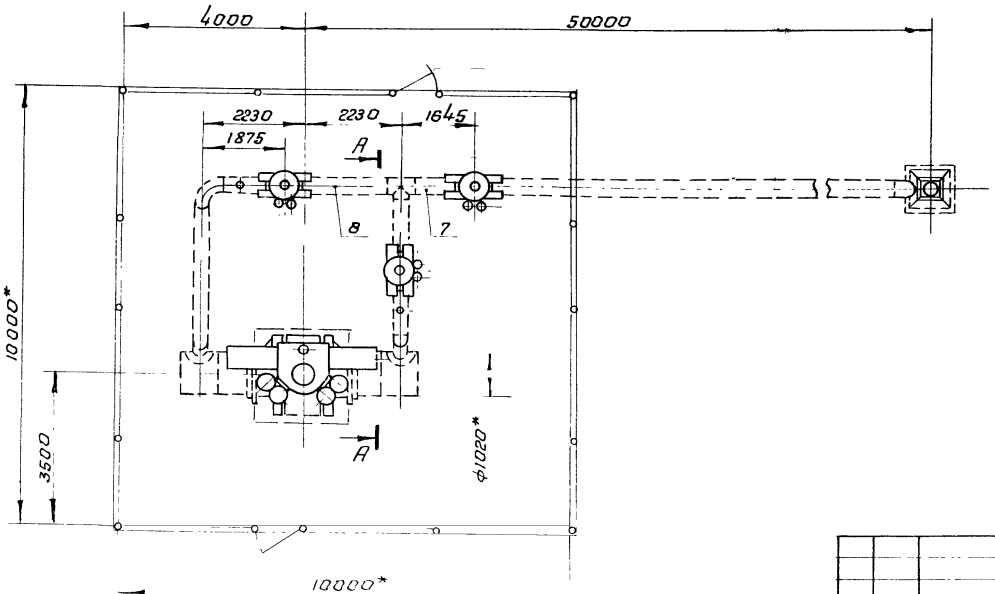


1. Технические требования - оо.300
2. Строительная часть - альбом III, АР лист 15
3. КИП и автоматика - альбом II, А лист 9

№ 9029/1

Типовые узлы 7.402-2 08.000 СБ

Установка линейного крана Ду 1000, Ру 8,0 МПа
Сборочный чертеж

| Лит | Масса | Масштаб |
|---|---|---|
| | 36170 | 1:100 |

Лист | Листов 1

МИНГАЗПРОМ ВНИПИТРАНСГАЗ г. Киев

| Изм. | Лист | № докум. | Подпись | Дата |
|---|---|---|---|---|
| Разраб | | Паршин | | |
| Пров | | Оприщенко | | |
| Т.контр | | Самсонович | | |
| Н.контр | | Лев | | |
| Утв | | Сенько | | |

Привязан

Инв №

Схема 1

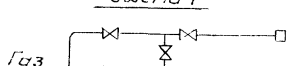


Схема 2

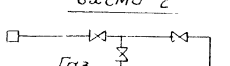

| Формат | Зона | Поз | Обозначение | Наименование | Кол. | Примечание |
|---|---|---|---|---|---|---|
| | | | | **Документация** | | |
| 3 | | | 09.000 СБ | Сборочный чертеж | | |
| | | | | **Сборочные единицы** | | |
| | | 1 | 31 000-11 | Заготовка с отводом 325-3450-7,5 | 1 | |
| | | 2 | 32.000-08. | Заготовка с тройником 325×325-1460-7,5 | 1 | |
| | | 3 | 34.000-04 | Заготовка с тройником 1220×325-1400-7,5 | 2 | |
| 3 | | 4 | 35 000-04 | Заготовка со штуцером 325×60-1000-7,5 | 2 | |
| 3 | | 5 | 37 000-04 | Свеча продувочная Ду 300мм Ру 7,5МПа | 1 | |
| 3 | | 6 | 36 000 | Стояк отбора газа Ду 50мм Ру 7,5 МПа | 2 | |
| | | | | **Детали** | | |
| 3 | | 7 | 48 000.01 | Труба 325×12-1000 | 1 | |
| 3 | | 8 | 48 000-07 | Труба 325×12-2130 | 1 | |
| 3 | | 9 | 48 000-15 | Труба 325×12-4485 | 1 | |
| | | | | **Стандартные изделия** | | |
| | | 10 | | Отвод 45° 325×16 ГОСТ 17375-77 | 1 | 49,2 кг |

| Изм | Лист | № докум | Подпись | Дата |
|---|---|---|---|---|
| Разраб. | | Савина | | |
| Пров | | Оприщенко | | |
| Н.контр | | Самсонов | | |
| Н.контр. | | Лев | | |
| Утв | | Семенко | | |

09.000

Установка линейного крана Ду 1200 мм, Ру 8,0 МПа

| Лит | Лист | Листов |
|---|---|---|
| | | |

МИНГАЗПРОМ ВНИПИТРАНСГАЗ г. Киев

Формат А4

| Формат | Зона | Поз. | Обозначение | Наименование | Кол. | Примечание |
|---|---|---|---|---|---|---|
| | | | | **Прочие изделия** | | |
| | | 11 | МА.39003-01 | Кран шаровой Ду 300 мм, Ру 8,0 МПа, подземный, под приварку, с пневмогидроприводом, ТУ 26-07-1186-78, чертеж №МА.39003-300-01 | 3 | 4628 кг |
| | | 12 | МА.39096-02 | Кран шаровой Ду 1200 мм, Ру 8,0МПа, подземный, под приварку, с пневмогидроприводом, ТУ 26-07-1270-80, чертеж №МА 39096-1200-02 | 1 | 26880 кг |
| | | | | **Материалы** | | |
| | | | | Антикоррозионное покрытие | | |
| | | | | Бензин А-72 ГОСТ 2084-77 | 12 | кг |
| | | | | Бикарул ТУ 102-38-83 | 110 | м² |
| | | | | Битум БН 90/10 ГОСТ 6617-76 | 8 | кг |
| | | | | Битумно-атактическая мастика ГОСТ 9.015-74 | 520 | кг |
| | | | | Краска БТ-177 ОСТ 6-10-426-79 | 6 | кг |
| | | | | Стеклохолст В8-Г ТУ21-23-44-79 | 110 | м² |

№ 9029/1

29

Инв.№ подл. | Подпись и дата | Взам.инв.№ | Инв.№ дубл. | Подпись и дата

| Изм | Лист | №докум | Подпись | Дата |
|---|---|---|---|---|

Типовые узлы 7.402-2 09.000

Лист 2

Копировал

Формат А4

09.000 СБ

Альбом I

Типовые узлы 7.402-2

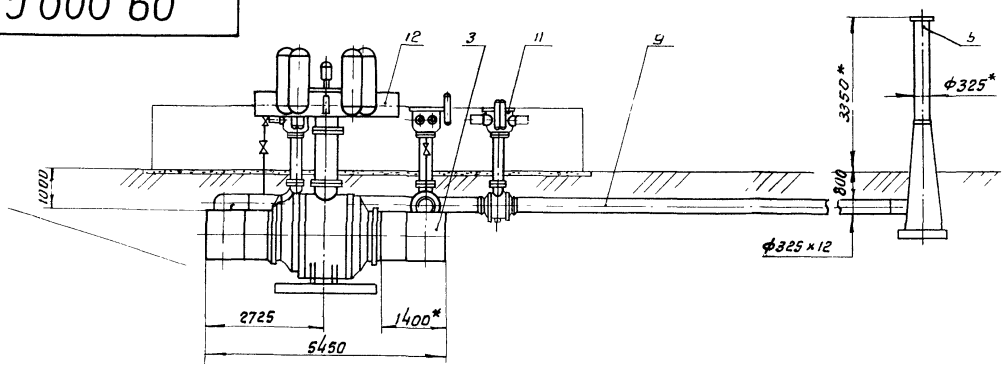


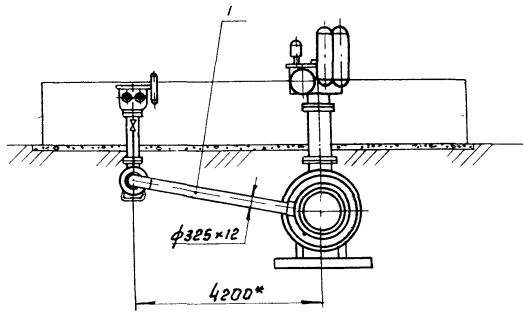


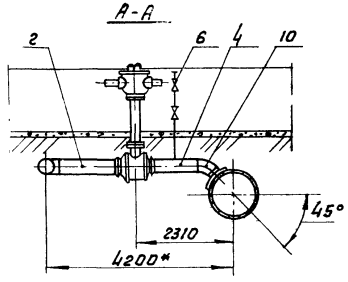


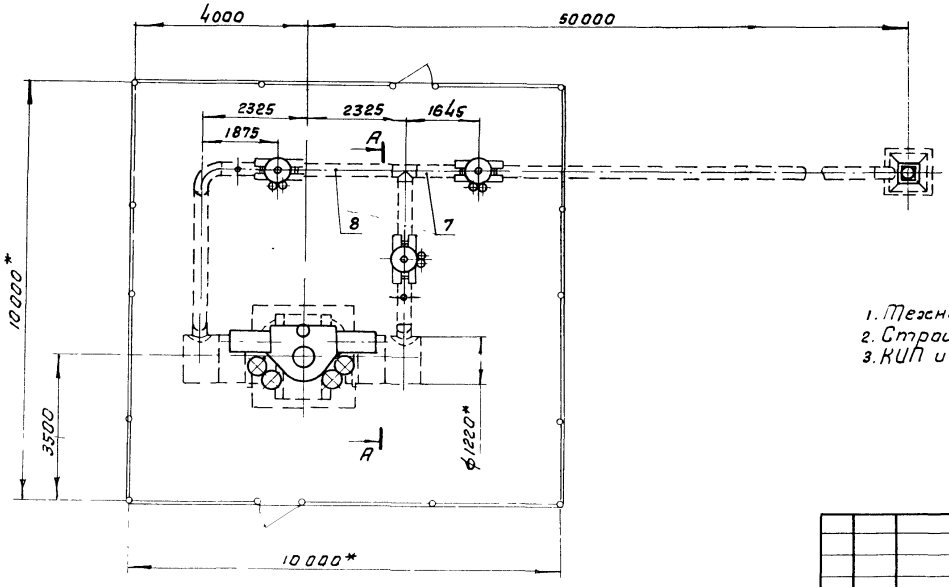


1. Технические требования - оо.300
2. Строительная часть - альбом III, АР лист 15
3. КИП и автоматика - альбом II, А лист 10

№ 9029/1

Схема 1

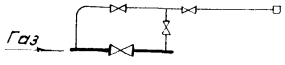


Схема 2

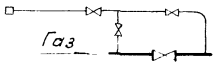


Привязан

Инв. №

| Изм. | Лист | № докум. | Подпись | Дата |
|---|---|---|---|---|
| Разраб. | | Паршин | | |
| Пров. | | Оприщенко | | |
| Т. контр. | | Самсонович | | |
| Н. контр. | | Лев | | |
| Утв. | | Сенько | | |

Типовые узлы 7.402-2 09.000 СБ

Установка линейного крана Ду 1200 мм, Р 8,0 МПа
Сборочный чертеж

| Лит | Масса | Масштаб |
|---|---|---|
| | 4725 | 1:100 |
| Лист | Листов 1 | |

МИНГАЗПРОМ ВНИПИТРАНСГАЗ г. Киев

| Формат | Зона | Поз | Обозначение | Наименование | Кол. | Примечание |
|---|---|---|---|---|---|---|
| | | | | **Документация** | | |
| А3 | | | 10.000. СБ | Сборочный чертеж | | |
| | | | | **Сборочные единицы** | | |
| А3 | | 1 | 31.000-11 | Заготовка с отводом 325-3450-7,5 | 1 | |
| А3 | | 2 | 32.000-09 | Заготовка с тройником 325×325-1480-7,5 | 1 | |
| А3 | | 3 | 34.000-05 | Заготовка с тройником 1420×325-1400-7,5 | 2 | |
| А3 | | 4 | 35.000-04 | Заготовка со штуцером 325×60-1000-7,5 | 2 | |
| А3 | | 5 | 37.000-04 | Свеча продувочная Ду300мм, Ру7,5МПа | 1 | |
| А3 | | 6 | 36.000 | Стояк отбора газа Ду50мм, Ру7,5МПа | 2 | |
| | | | | **Детали** | | |
| А3 | | 7 | 48.000-01 | Труба 325×12-1000 | 1 | |
| А3 | | 8 | 48.000-08 | Труба 325×12-2350 | 1 | |
| А3 | | 9 | 48.000-14 | Труба 325×12-44740 | 1 | |
| | | | | **Стандартные изделия** | | |
| | | 10 | | Отвод 45°325×16 ГОСТ 17375-77 | 1 | 49.2кг |

10.000

| Изм | Лист | № докум. | Подпись | Дата |
|---|---|---|---|---|
| Разраб. | | Сабина | | |
| Пров. | | Сорокенко | | |
| Т.контр. | | Семенович | | |
| Н.контр. | | Ров | | |
| Утв. | | Сорокин | | |

Установка линейного крана Ду1400мм, Ру8,0 МПа

| Лит | Лист | Листов |
|---|---|---|
| | 1 | 2 |

МИНГАЗПРОМ ВНИИТРАНСГАЗ

| Формат | Зона | Поз. | Обозначение | Наименование | Кол | Примечание |
|---|---|---|---|---|---|---|
| | | | | **Прочие изделия** | | |
| | | 11 | МА 39003-01 | Кран шаровой Ду300мм, Ру 8,0 МПа, подземный, под приварку, с пневмогидроприводом, ТУ26-07-1186-78, чертеж № МА 39 003-300-01 | 3 | 4626 кг |
| | | 12 | 11с(6)732 рМ | Кран шаровой Ду 1400 мм, Ру 8,0 МПа, подземный, под приварку, с пневмогидроприводом, ТУ 26-07-1296-82, чертеж № МА. 39095-1400М | 1 | 38225 кг |
| | | | | **Материалы** | | |
| | | | | Антикоррозионное покрытие: | | |
| | | | | Бензин А-72 ГОСТ 2084-77 | 13 | кг |
| | | | | Бикарул ТУ 102-38-83 | 125 | м² |
| | | | | Битум БН 90/10 ГОСТ 6617-76 | 6,5 | кг |
| | | | | Битумно-атактическая мастика ГОСТ 9.015-74 | 570 | кг |
| | | | | Краска БТ-177 ОСТ6-10-426-79 | 6.5 | кг |
| | | | | Стеклохолст ВВ-Г ТУ 21-23-44-79 | 120 | м² |

№ 9029/1

Подпись и дата | Инв. № дубл. | Взам. инв. № | Подпись и дата | Инв. № подл.

Типовые узлы 7.402-2 10.000

Лист 2

10 000 СБ

Альбом I

Типовые узлы 7.402-2

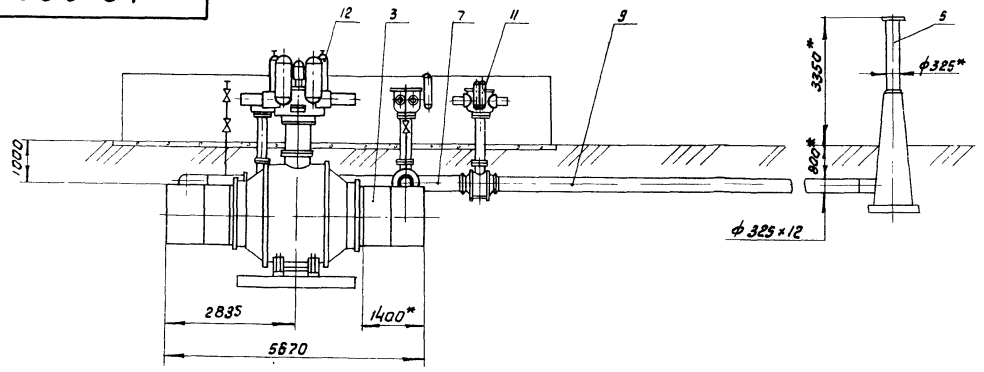


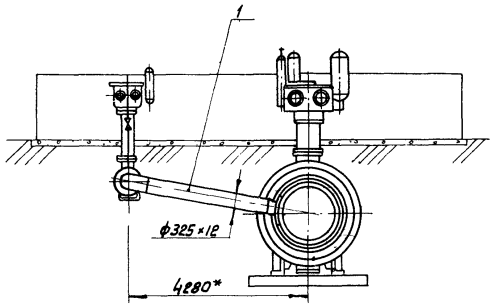


А-А

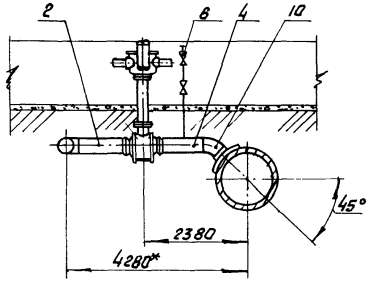


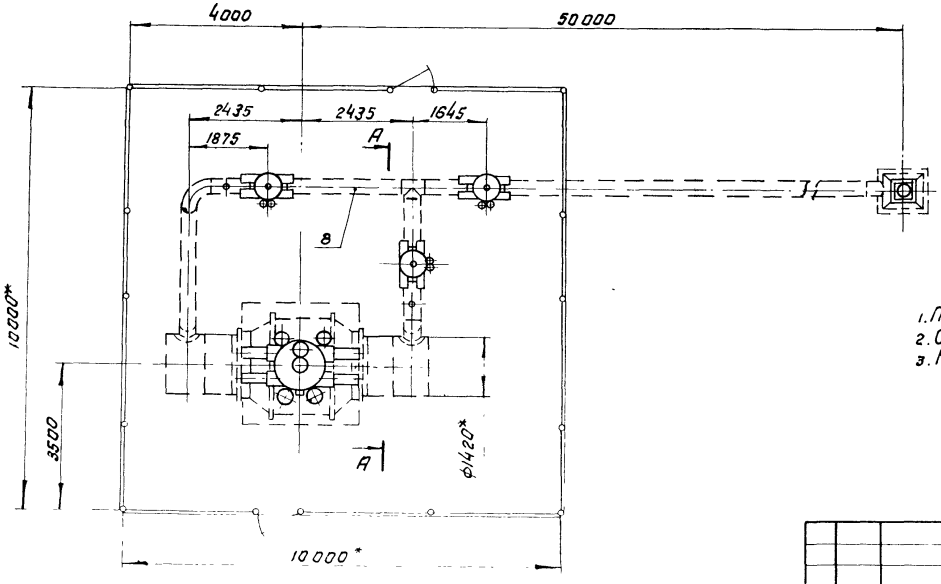


1. Технические требования - оз.000
2. Строительная часть - альбом III, АР лист 15
3. КИП и автоматика - альбом IV, А лист 11

№ 9029/1

| | | | | | | | |
|---|---|---|---|---|---|---|---|
| | | | | | | Типовые узлы 7.402-2 | 10 000 СБ |
| Изм. | Лист | № докум. | Подпись | Дата | | | |
| Разраб. | | Паршин | | | Установка линейного крана Ду 1400мм, Ру 8,0 МПа. Сварочный чертеж | Лит | Масса | Масштаб |
| Пров. | | Оприщенко | | | | | 53545 | 1:100 |
| Т.контр. | | Самсонович | | | | Лист | Листов 1 | |
| Н.контр. | | Лев | | | | Мингазпром ВНИПИТРАНСГАЗ | | |
| Гип. | | | | | | | | |

Привязан

Инв. № подл. | Подп. и дата | Взам. инв. №

Схема 1

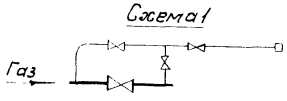


Схема 2

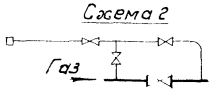

| Формат | Зона | Поз. | Обозначение | Наименование | Кол. | Примечание |
|---|---|---|---|---|---|---|
| | | | | **Документация** | | |
| А3 | | | 11.000 СБ | Сборочный чертеж | | |
| | | | | **Сборочные единицы** | | |
| А3 | | 1 | 31.000 | Заготовка с отводом | | |
| | | | | Ø89-370-7,5 | 2 | |
| А3 | | 2 | 31.000-01 | Заготовка с отводом | | |
| | | | | Ø89-1620-7,5 | 1 | |
| А3 | | 3 | 33.000 | Заготовка с тройником | | |
| | | | | 159х108-1260-7,5 | 1 | |
| А3 | | 4 | 35.000 | Заготовка со штуцером | | |
| | | | | 159х60-1000-7,5 | 1 | |
| А3 | | 5 | 37.000 | Свеча продувочная Ду80мм, Ру7,5МПа | 1 | |
| А3 | | 6 | 36.000 | Стояк отбора газа Ду50мм, Ру7,5МПа | 2 | |
| | | | | **Детали** | | |
| А3 | | 7 | 44.000-01 | Труба 89х5-1500 | 1 | |
| А3 | | 8 | 44.000-07 | Труба 89х5-13120 | 1 | |
| | | | | **Стандартные изделия** | | |
| | | 9 | | Переход К108х6-89х6 ГОСТ 17378-77 | 1 | 1,4кг |

| Изм. | Лист | № докум. | Подпись | Дата |
|---|---|---|---|---|
| Разраб. | | Паршин | | |
| Пров. | | Оприщенко | | |
| Т.контр. | | Самсонович | | |
| Н.контр. | | Лев | | |
| Утв. | | Сенько | | |

11.000

Установка крана Ду150 мм, Ру6,3МПа с односторонней продувкой

| Лит. | Лист | Листов |
|---|---|---|
| | 1 | 2 |

МИНГАЗПРОМ ВНИПИТРАНСГАЗ г.Киев

Копировал

Формат А4

| Формат | Зона | Поз. | Обозначение | Наименование | Кол. | Примечание |
|---|---|---|---|---|---|---|
| | | | | **Прочие изделия** | | |
| | | 10 | МА 39002-06 | Кран шаровой Ду80мм, Ру8,0 МПа, надземный, под приварку, с ручным приводом, ТУ26-07-1186-78, чертеж № МА.39002.080Б-06 | 1 | 59кг |
| | | 11 | МА 30007-06 | Кран шаровой Ду150 мм, Ру8,0МПа, подземный, под приварку, с пневмогидроприводом, ТУ26-07-1186-78, чертеж № МА 39002-150-06 | 1 | 630кг |
| | | | | **Материалы** | | |
| | | | | Антикоррозионное покрытие: | | |
| | | | | Бензин А-72 ГОСТ 2084-77 | 1 | кг |
| | | | | Бикарул ТУ102-38-83 | 6,5 | м² |
| | | | | Битум БН 90/10 ГОСТ 6617-76 | 0,5 | кг |
| | | | | Битумно-атактическая мастика ГОСТ 9.015-74 | 3,3 | кг |
| | | | | Краска БТ-177 ОСТ6-10-426-79 | 1,5 | кг |
| | | | | Стеклохолст В8-Г ТУ 21-23-44-79 | 6,5 | м² |

Инв. № подл. | Подпись и дата | Взам. инв. № | Инв. № дубл. | Подпись и дата

№ 9029/1

Типовые узлы 7402-2 11 000

Изм. Лист № докум. Подпись Дата

Лист 2

33

11.000 СБ

Альбом I

Типовые узлы 7.402-2

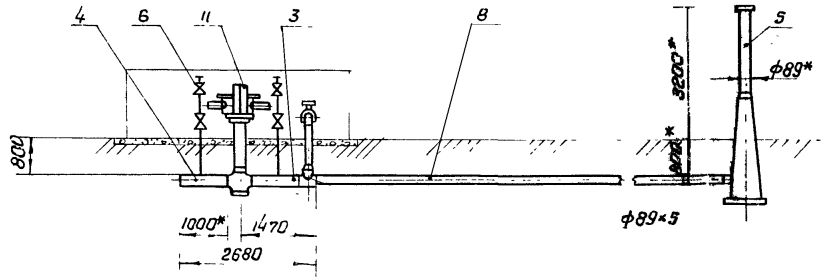


А-А

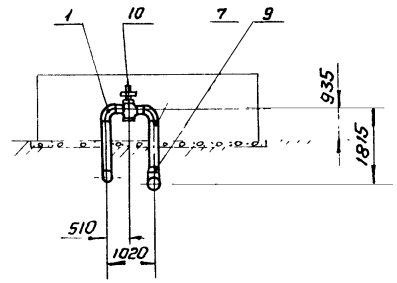


Б-Б

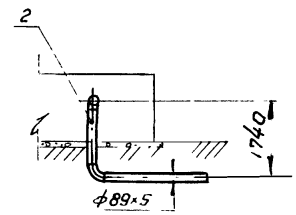


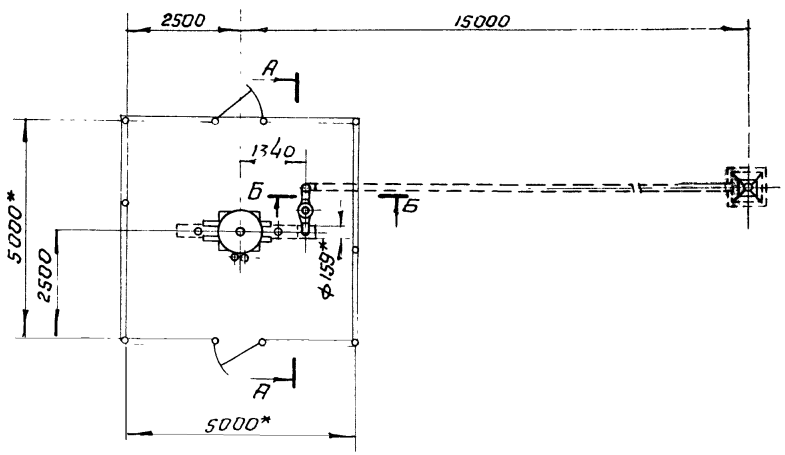


1. Технические требования - оо.300
2. Строительная часть-альбом II, АР лист 5.
3. КИП и автоматика-альбом III, А лист 3.

Схема 1

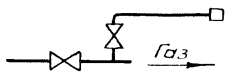


Схема 2

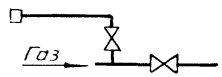


№ 9029/1

| Изм | Лист | № докум | Подпись | Дата |
|---|---|---|---|---|
| Разраб | | Паршин | | |
| Пров. | | Оприщенко | | |
| Т. контр | | Самсонович | | |
| Н контр | | Лев | | |
| Утв | | Сенько | | |

Привязан

Инв. №

Типовые узлы 7.402-2 **11.000 СБ**

Установка крана Ду150мм Ру8,0 МПа с односторонней продувкой. Сборочный чертеж

| Лит | Масса | Масштаб |
|---|---|---|
| | 2480 | 1:100 |
| Лист | Листов 1 | |

МИНГАЗПРОМ ВНИПИТРАНСГАЗ г. Киев

Инв. № подл. | Подпись и дата | Взам. инв. №

| Формат | Зона | Поз. | Обозначение | Наименование | Кол. | Примечание |
|---|---|---|---|---|---|---|
| | | | | **Документация** | | |
| 3 | | | 12.000 СБ | Сборочный чертеж | | |
| | | | | **Сборочные единицы** | | |
| 3 | | 1 | 31.000 | Заготовка с отводом 89-370-7,5 | 2 | |
| 3 | | 2 | 31.000-01 | Заготовка с отводом 89-1620-7,5 | 1 | |
| 3 | | 3 | 33.000-01 | Заготовка с тройником 219-133-1320-7,5 | 1 | |
| 3 | | 4 | 35.000-02 | Заготовка со штуцером 219×60-1000-7,5 | 1 | |
| 3 | | 5 | 37.000 | Свеча продувочна Ду 80мм, Ру 7,5 МПа | 1 | |
| 3 | | 6 | 36.000 | Стояк отбора газа Ду 50мм, Ру 7,5 МПа | 2 | |
| | | | | **Детали** | | |
| 3 | | 7 | 44 000-01 | Труба 89×5-1500 | 1 | |
| 3 | | 8 | 44.000-05 | Труба 89×5-13000 | 1 | |
| | | | | **Стандартные изделия** | | |
| | | 9 | | Переход К133×8-89×6 ГОСТ 17378-77 | 1 | 2,4 кг |

12.000

| Изм | Лист | № докум | Подпись | Дата |
|---|---|---|---|---|
| Разраб. | | Парчин | | |
| Пров | | Оприщенко | | |
| Т.контр | | Самсонович | | |
| Н.контр | | Лев | | |
| Утв | | Сок | | |

Установка крана Ду 200 мм, Ру 8,0 МПа с односторонней продувкой

| Лит | Лист | Листов |
|---|---|---|
| | 1 | 2 |

МИНГАЗПРОМ ВНИПИТРАНСГАЗ г. Киев

| Формат | Зона | Поз. | Обозначение | Наименование | Кол | Примечание |
|---|---|---|---|---|---|---|
| | | | | **Прочие изделия** | | |
| | | 10 | МА 39002-06 | Кран шаровой Ду 80 мм, Ру 8,0 МПа, надземный, под приварку, с ручным приводом, ТУ 26-07-1186-78, чертеж № МА 39002-080б-06 | 1 | 59 кг |
| | | 11 | МА 39002-06 | Кран шаровой Ду 200 мм, Ру 8,0 МПа, подземный, под приварку, с пневмогидроприводом, ТУ 26-07-1186-78, чертеж № 39002-200б-06 | 1 | 764 кг |
| | | | | **Материалы** | | |
| | | | | Антикоррозионное покрытие: | | |
| | | | | Бензин А-72 ГОСТ 2084-77 | 1 | кг |
| | | | | Бикарул ТУ 102-38-83 | 8 | м² |
| | | | | Битум БН 90/10 ГОСТ 6617-76 | 0,5 | кг |
| | | | | Битумно-атактическая мастика ГОСТ 9.015-74 | 40 | кг |
| | | | | Краска БТ-177 ОСТ 6-10-426-79 | 1,5 | кг |
| | | | | Стеклохолст ВВ-Г ТУ 21-23-44-79 | 8 | м² |

№ 9029/1

35

Инв. № подл. | Подпись и дата | Взам. инв. № | Инв. № дубл. | Подпись и дата

| Изм | Лист | № докум | Подпись | Дата |
|---|---|---|---|---|

Типовой проект 7402-2 12 000

Лист

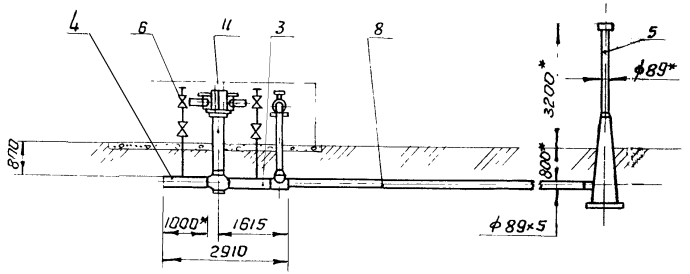


А–А

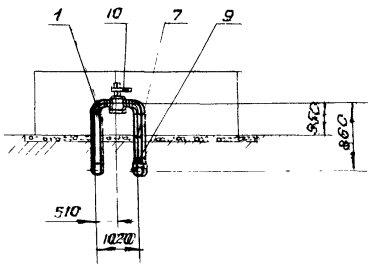


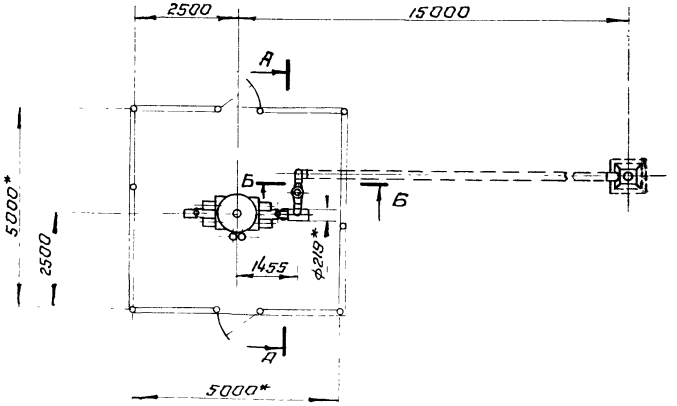


Б–Б

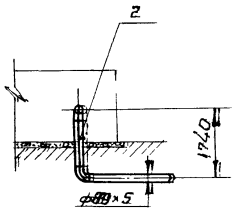


1. Технические требования – см. здесь
2. Строительная часть – альбом III, АР, лист 5
3. КИП и автоматика – альбом III, „А", лист 3

Схема 1

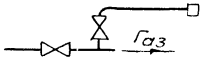


Схема 2

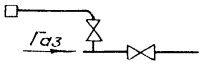


№ 9029/1

| | | | | | | | |
|---|---|---|---|---|---|---|---|
| | | | | | Типовые узлы 7.402-2 | 12.000 СБ | |
| Изм. | Лист | № докум. | Подпись | Дата | Установка крана Ду 200 мм, Ру 8,0 МПа с односторонней продувкой. Сборочный чертеж | Лит | Масса / Масштаб |
| Разраб. | | Паршин | | | | | 2655 / 1:100 |
| Пров. | | Оприщенко | | | | Лист | Листов 1 |
| Т. контр. | | Самсонович | | | | | |
| Н. контр. | | Лев | | | МИНГАЗПРОМ ВНИПИТРАНСГАЗ г. Киев | | |
| ГИП | | Сенько | | | | | |

Привязан

Инв. №

| Формат | Зона | Поз. | Обозначение | Наименование | Кол. | Примечание |
|---|---|---|---|---|---|---|
| | | | | **Документация** | | |
| 13 | | | 13.000 СБ | Сборочный чертеж | | |
| | | | | **Сборочные единицы** | | |
| 13 | | 1 | 31.000-02 | Заготовка с отводом 108-400-7,5 | 2 | |
| 13 | | 2 | 31.000-03 | Заготовка с отводом 108-1650-7,5 | 1 | |
| 13 | | 3 | 33.000-02 | Заготовка с тройником 325×219-1440-7,5 | 1 | |
| 13 | | 4 | 35.000-04 | Заготовка со штуцером 325×60-1000-7,5 | 1 | |
| 13 | | 5 | 37.000-01 | Свеча продувочная Ду100мм, Ру7,5МПа | 1 | |
| 13 | | 6 | 36.000 | Стояк отбора газа Ду50мм, Ру7,5МПа | 2 | |
| | | | | **Детали** | | |
| 3 | | 7 | 45.000-01 | Труба 108×5-1500 | 1 | |
| 13 | | 8 | 45.000-04 | Труба 108×5-12750 | 1 | |
| | | | | **Стандартные изделия** | | |
| | | 9 | | Переход К219×10-108×6 ГОСТ 17378-77 | 1 | 6,8 кг |

| Изм. | Лист | № докум. | Подпись | Дата |
|---|---|---|---|---|
| Разраб. | | Паршин | | |
| Пров. | | Оприщенко | | |
| Н. контр. | | Самсонович | | |
| Н. контр. | | Лев | | |
| Утв. | | Сенько | | |

13.000

Установка крана Ду300мм, Ру8,0МПа с односторонней продувкой

| Лит | Лист | Листов |
|---|---|---|
| | 1 | 2 |

МИНГАЗПРОМ ВНИПИТРАНСГАЗ г. Киев

Копировал Л. Тоцкий Формат А4

Альбом I

| Формат | Зона | Поз. | Обозначение | Наименование | Кол. | Примечание |
|---|---|---|---|---|---|---|
| | | | | **Прочие изделия** | | |
| | | 10 | МА 39002-06 | Кран шаровой Ду100мм, Ру8,0 МПа, надземный, под приварку, с ручным приводом, ТУ 26-07-1186-78, чертеж № МА 39002-100а-06 | 1 | 120,0 кг |
| | | 11 | МА 39003-01 | Кран шаровой Ду300мм, Ру8,0 МПа, подземный, под приварку, с пневмогидроприводом, ТУ 26-07-1186-78, чертеж № МА 39003-300-01 | 1 | 1542 кг |
| | | | | **Материалы** | | |
| | | | | Антикоррозионное покрытие: | | |
| | | | | Бензин А-72 ГОСТ 2084-77 | 1,2 | кг |
| | | | | Бикарул ТУ 102-38-83 | 11 | м² |
| | | | | Битум БН 90/10 ГОСТ 6617-76 | 0,6 | кг |
| | | | | Битумно-атактическая мастика ГОСТ 9.015-74 | 50 | кг |
| | | | | Краска БТ-177 ОСТ 6-10-426-79 | 2,0 | кг |
| | | | | Стеклохолст ВВ-Г ТУ 21-23-44-79 | 11 | м² |

№ 9029/1

Инв. № подл. | Подпись и дата | Взам. инв. № | Инв. № дубл. | Подпись и дата

| Изм. | Лист | № докум. | Подпись | Дата |
|---|---|---|---|---|

типовые узлы 7402-2 13.000

Лист 2

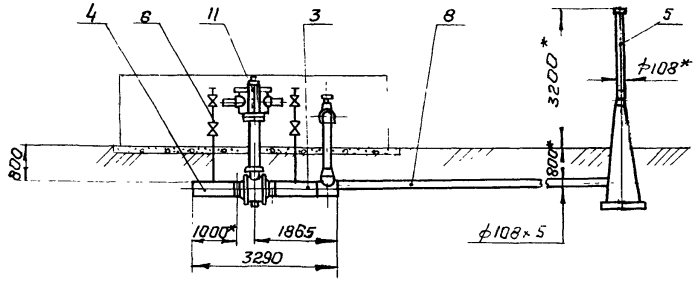


## А-А

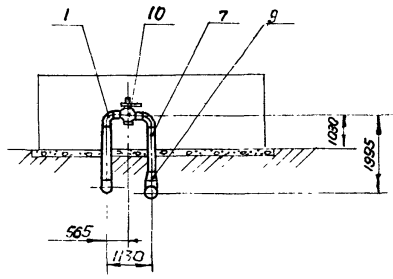


## Б-Б

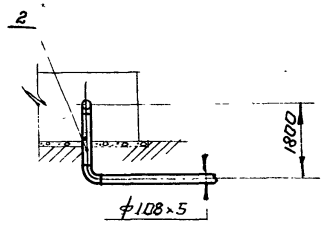


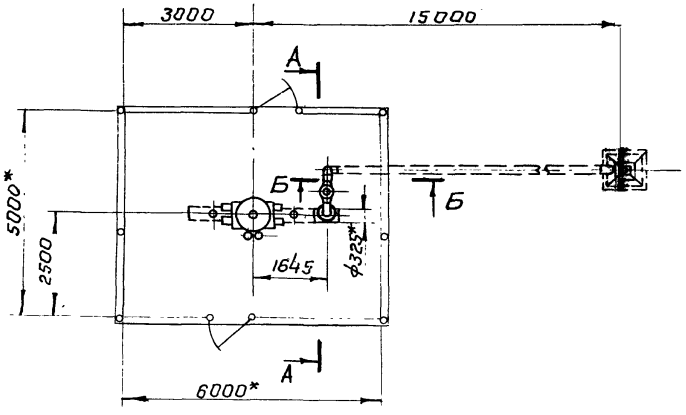


1. Технические требования - оо.зоо.
2. Строительная часть - альбом III, АР лист 6.
3. КИП и автоматика - альбом II, А лист 3.

Схема 1

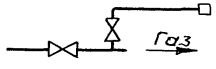


Схема 2

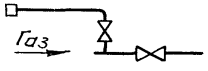


№ 9029/1

Типовые узлы 7.402-2 — 13.000 СБ

Установка крана Ду 300мм, Ру 8,0 МПа с односторонней продувкой. Сборочный чертеж

| Изм. | Лист | № докум. | Подпись | Дата |
|---|---|---|---|---|
| Разраб. | | Паршин | | |
| Пров. | | Оприщенко | | |
| Т.контр. | | Самсонов | | |
| Н.контр. | | Лев | | |

Привязан

| Лит. | Масса | Масштаб |
|---|---|---|
| | 3700 | 1:100 |

Лист | Листов 1

МИНГАЗПРОМ ВНИПИТРАНСГАЗ

| Формат | Зона | Поз. | Обозначение | Наименование | Кол. | Примечание |
|---|---|---|---|---|---|---|
| | | | | **Документация** | | |
| А3 | | | 14.000 СБ | Сборочный чертеж | | |
| | | | | **Сборочные единицы** | | |
| А3 | | 1 | 31.000-04 | Заготовка с отводом 159-1225-7,5 | 1 | |
| А3 | | 2 | 32.000-03 | Заготовка с тройником 159×159-2645-7,5 | 1 | |
| А3 | | 3 | 34.000 | Заготовка с тройником 426×219-1100-7,5 | 2 | |
| А3 | | 4 | 35.000 | Заготовка со штуцером 159×60-1000-7,5 | 2 | |
| А3 | | 5 | 37.000-02 | Свеча продувочная Ду150мм, Ру7,5МПа | 1 | |
| А3 | | 6 | 36.000 | Стояк отбора газа Ду50мм, Ру7,5МПа | 2 | |
| | | | | **Детали** | | |
| А3 | | 7 | 46.000-05 | Труба 159×8-2545 | 1 | |
| А3 | | 8 | 46.000-08 | Труба 159×8-11475 | 1 | |
| | | | | **Стандартные изделия** | | |
| | | 9 | | Переход К219×10-159×8 ГОСТ 17378-77 | 2 | 14,4кг |

| Изм | Лист | № докум | Подпись | Дата |
|---|---|---|---|---|
| Разраб | | Савина | | |
| Пров. | | Оприщенко | | |
| Т.контр. | | Самсонович | | |
| Н.контр. | | Лев | | |
| Утв | | Сенько | | |

14.000

Установка крана Ду400мм Ру8,0 МПа с однотороннеи продувкой

| Лит | Лист | Листов |
|---|---|---|
| | 1 | 2 |

МИНГАЗПРОМ ГИПРОМЕЖГАЗ г. Киев

| Формат | Зона | Поз | Обозначение | Наименование | Кол. | Примечание |
|---|---|---|---|---|---|---|
| | | | | **Прочие изделия** | | |
| | | 10 | МА.30007-06 | Кран шаровой Ду150мм, Ру8,0 МПа, подземный, под приварку, с пневмогидроприводом, ТУ26-07-1186-78, чертеж № МА.39002-150-06 | 2 | 1260 кг |
| | | 11 | МА.30008-01 | Кран шаровой Ду400мм, Ру8,0 МПа, подземный, под приварку, с пневмогидроприводом, ТУ 26-07-1146-76, чертеж № МА39095-400-01 | 1 | 4490кг |
| | | | | **Материалы** | | |
| | | | | Антикоррозионное покрытие: | | |
| | | | | Бензин А-72 ГОСТ 2084-77 | 2,5 | кг |
| | | | | Бикарул ТУ102-38-83 | 21 | м² |
| | | | | Битум БН 90/10 ГОСТ 6617-76 | 1,25 | кг |
| | | | | Битумно-атактическая мастика ГОСТ 9.015-74 | 100 | кг |
| | | | | Краска БТ-177 ОСТ5-10-426-79 | 2,5 | кг |
| | | | | Стеклохолст ВВ-Г ТУ21-23-44-79 | 21 | м² |

Инв. № подл. | Подпись и дата | Взам. инв. № | Инв. № дубл. | Подпись и дата

№ 9029/1

39

| Изм | Лист | № докум | Подпись | Дата |
|---|---|---|---|---|

Типовы узлы 7402-2 14.000

Лист 2

Копировал [illegible]

Формат А3

14.000 СБ

Альбом I

Типовые узлы 7.402-2

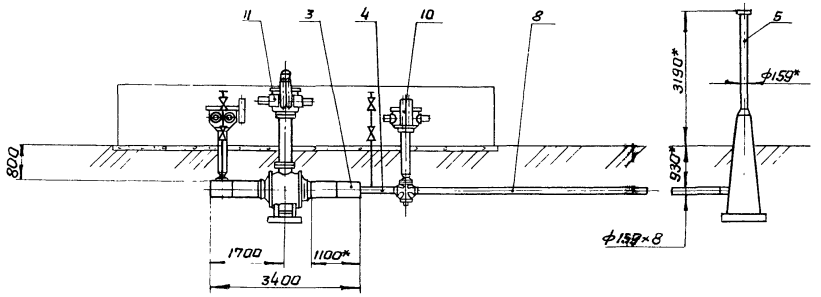


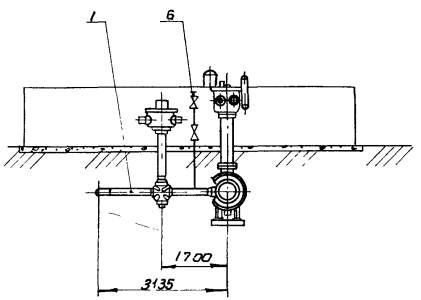


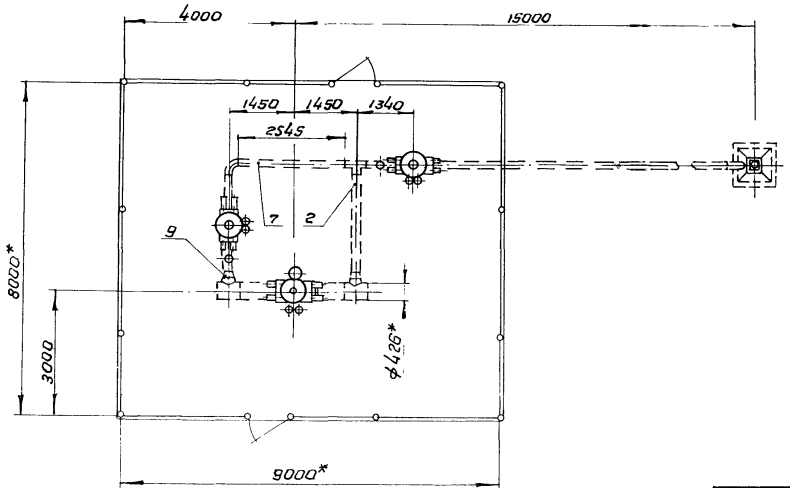


1. Технические требования - 00.300
2. Строительная часть - альбом III, АР лист 11
3. Кип и автоматика - альбом II, А лист 12

№9029/1 40

Типовые узлы 7.402-2 14.000 СБ

Установка крана Ду 400мм Ру 8,0 МПа с односторонней продувкой. Сборочный чертеж.

| Лит | Масса | Масштаб |
|---|---|---|
| | 8930 | 1:100 |
| Лист | Листов 1 | |

МИНГАЗПРОМ ВНИПИТРАНСГАЗ г. Киев

| Изм | Лист | № докум. | Подпись | Дата |
|---|---|---|---|---|
| Разраб. | | Савина | | |
| Пров. | | Оприщенко | | |
| Т.контр. | | Самсонович | | |
| Н.контр. | | Лев | | |
| Утв. | | Сенько | | |

Привязан

Инв. №

Схема 1

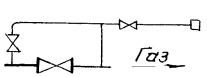


Схема 2

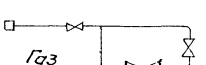

| Формат | Зона | Поз. | Обозначения | Наименование | Кол. | Примечание |
|---|---|---|---|---|---|---|
| | | | | Документация | | |
| А3 | | | 15.000 СБ | Сборочный чертеж | | |
| | | | | Сборочные единицы | | |
| А3 | | 1 | 31.000-04 | Заготовка с отводом 159-1225-7,5 | 1 | |
| А3 | | 2 | 32 000-03 | Заготовка с тройником 159×159-2645-7,5 | 1 | |
| А3 | | 3 | 34 000-01 | Заготовка с тройником 530×219-1200-7,5 | 2 | |
| А3 | | 4 | 35.000 | Заготовка со штуцером 159×60-1000-7,5 | 2 | |
| А3 | | 5 | 37.000-02 | Свеча продувочная Ду150мм, Ру7,5МПа | 1 | |
| А3 | | 6 | 36.000 | Стояк отбора газа Ду50мм, Ру7,5МПа | 2 | |
| | | | | Детали | | |
| А3 | | 7 | 46.000-06 | Труба 159×8-2745 | 1 | |
| А3 | | 8 | 46.000-07 | Труба 159×8-11375 | 1 | |
| | | | | Стандартные изделия | | |
| | | 9 | | Переход К219×10-159×8 ГОСТ 17378-77 | 2 | 14,4 кг |

15.000

| Изм. | Лист | № докум. | Подпись | Дата |
|---|---|---|---|---|
| Разраб. | | Савина | | |
| Пров. | | Оприщенко | | |
| Т. контр. | | Самсонович | | |
| Н. контр. | | Лев | | |
| Утв. | | Сенько | | |

Установка крана Ду500мм, Ру8,0 МПа с односторонней продувкой

| Лит | Лист. | Листов |
|---|---|---|
| | 1 | 2 |

МИНГАЗПРОМ ВНИПИТРАНСГАЗ г. Киев

Копировал [illegible] Формат А4

| Формат | Зона | Поз. | Обозначение | Наименование | Кол. | Примечание |
|---|---|---|---|---|---|---|
| | | | | Прочие изделия | | |
| | | 10 | МА.30007-06 | Кран шаровой Ду150 мм, Ру8,0 МПа, подземный, под приварку, с пневмогидроприводом, ТУ 26-07-1186-78, чертеж № МА 39002-150-06 | 2 | 1260 кг |
| | | 11 | МА.39004-01 | Кран шаровой Ду500 мм, Ру8,0 МПа, подземный, под приварку, с пневмогидроприводом, ТУ 26-07-1146-76, чертеж № МА.39095-500-01 | 1 | 5000 кг |
| | | | | Материалы | | |
| | | | | Антикоррозионное покрытие: | | |
| | | | | Бензин А-72 ГОСТ 2084-77 | 2,5 | кг |
| | | | | Бикарул ТУ 102-38-83 | 24 | м² |
| | | | | Битум БН 90/10 ГОСТ 6617-76 | 1,25 | кг |
| | | | | Битумно-атактическая мастика ГОСТ 9.015-74 | 110 | кг |
| | | | | Краска БТ-177 ОСТ6-10-426-79 | 2,5 | кг |
| | | | | Стеклохолст ВВ-Г ТУ 21-23-44-79 | 24 | м² |

№ 9029/1

Инв. № подл. | Подпись и дата | Взам. инв. № | Инв. № дубл. | Подп. и дата

| Изм | Лист | № докум | Подпись | Дата |
|---|---|---|---|---|

Типовые узлы 7402-2 15.000

Лист 2

15.000 СБ

Альбом I

Типовые узлы 7.402-2

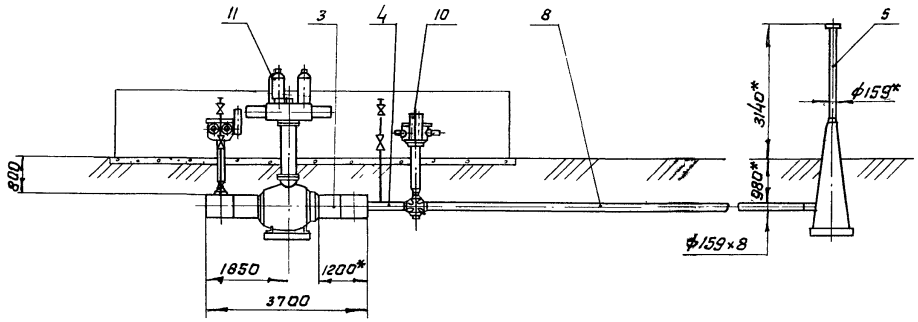


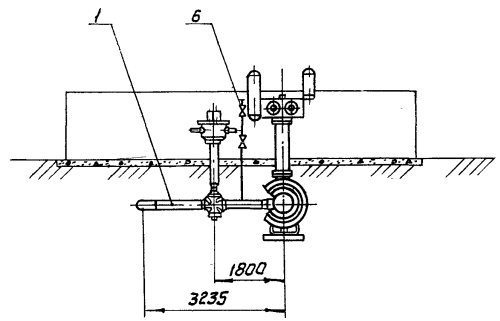


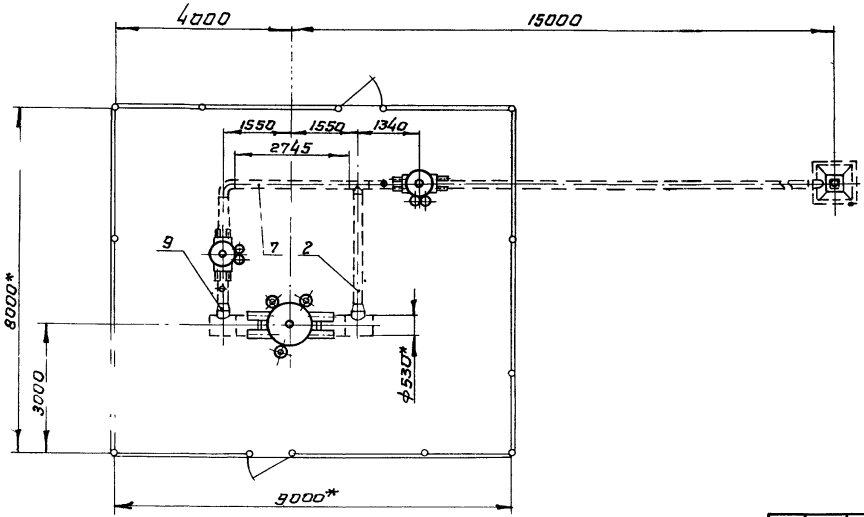


1. Технические требования - 00.300
2. Строительная часть альбом III, АР лист 11
3. КИП и автоматика альбом II, А лист 13

Схема 1

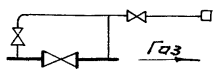


Схема 2

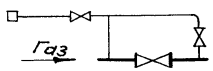


№ 9029/1

Типовые узлы 7.402-2 15.000 СБ

Установка крана Ду 500 мм Ру 8,0 МПа с односторонней продувкой
Сварочный чертеж

| Изм. | Лист | № докум. | Подпись | Дата |
|---|---|---|---|---|
| Разраб | | Савина | | |
| Пров | | Оборщенко | | |
| Т. контр | | Самсонович | | |
| Н. контр | | Лев | | |

Привязан

| Лит | Масса | Масштаб |
|---|---|---|
| | 9870 | 1:100 |

| Лист | Листов 1 |
|---|---|

МИНГАЗПРОМ
ВНИИПРАНСГАЗ
г. Киев

| Формат | Зона | Поз. | Обозначение | Наименование | Кол. | Примечание |
|---|---|---|---|---|---|---|
| | | | | **Документация** | | |
| А3 | | | 16.000 СБ | Сборочный чертеж | | |
| | | | | **Сборочные единицы** | | |
| А3 | | 1 | 31.000-07 | Заготовка с отводом 219-1300-7,5 | 1 | |
| А3 | | 2 | 32.000-05 | Заготовка с тройником 219×219-2890-7,5 | 1 | |
| А3 | | 3 | 34.000-02 | Заготовка с тройником 720×325-1400-7,5 | 2 | |
| А3 | | 4 | 35.000-02 | Заготовка со штуцером 219×60-1000-7,5 | 2 | |
| А3 | | 5 | 37.000-03 | Свеча продувочная Ду 200мм, Ру 7,5 МПа | 1 | |
| А3 | | 6 | 36.000 | Стояк отбора газа Ду 50мм; Ру 7,5 МПа | 2 | |
| | | | | **Детали** | | |
| А3 | | 7 | 47.000-04 | Труба 219×8-3090 | 1 | |
| А3 | | 8 | 47.000-05 | Труба 219×8-10870 | 1 | |
| | | | | **Стандартные изделия** | | |
| | | 9 | | Переход 325-219-100-10Г2 ОСТ 102-42-78 | 2 | 40,32 кг |

| Изм. | Лист | № докум. | Подпись | Дата |
|---|---|---|---|---|
| Разраб. | [illegible] | | | |
| Пров. | [illegible] | | | |
| Т.конт. | [illegible] | | | |
| Н.конт. | [illegible] | | | |
| Утв. | [illegible] | | | |

16.000

| Лит. | Лист | Листов |
|---|---|---|
| | 1 | 2 |

| Формат | Зона | Поз. | Обозначение | Наименование | Кол. | Примечание |
|---|---|---|---|---|---|---|
| | | | | **Прочие изделия** | | |
| | | 10 | МА.39002-06 | Кран шаровой Ду 200 мм, Ру 8,0 МПа, подземный, под приварку, с пневмогидроприводом ТУ 26-07-1186-78, чертеж № МА 39002-200Б-06 | 2 | 1528 кг |
| | | 11 | МА. 39117-01 | Кран шаровой Ду 700 мм, Ру 8,0 МПа, подземный, под приварку, с пневмогидроприводом, ТУ 26-07-1155-76, чертеж № МА.39095-700-05 | 1 | 7730 кг |
| | | | | **Материалы** | | |
| | | | | Антикоррозионное покрытие: | | |
| | | | | Бензин А-72 ГОСТ 2084-77 | 3,5 | кг |
| | | | | Бикарул ТУ 102-38-83 | 35 | м² |
| | | | | Битум БН 90/10 ГОСТ 6617-76 | 1,75 | кг |
| | | | | Битумно-атактическая мастика ГОСТ 9.015-74 | 170 | кг |
| | | | | Краска БТ-177 ОСТ 6-10-426-79 | 3,0 | кг |
| | | | | Стеклохолст ВВ-Г ТУ 21-23-44-79 | 35 | м² |

№ 9029/1

43

Подпись и дата | Взам. инв. № | Инв. № дубл. | Подпись и дата | Инв. № подл.

| Изм. | Лист | № докум. | Подпись | Дата |
|---|---|---|---|---|

Типовые силы 7402-2 16 000

Лист 4

Формат 14

Альбом 7

Типовые узлы 7.402-2

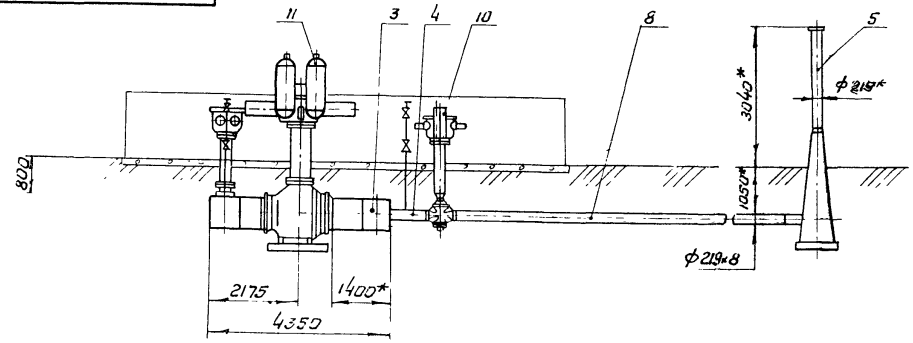


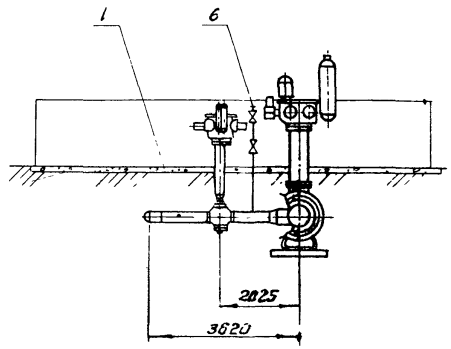


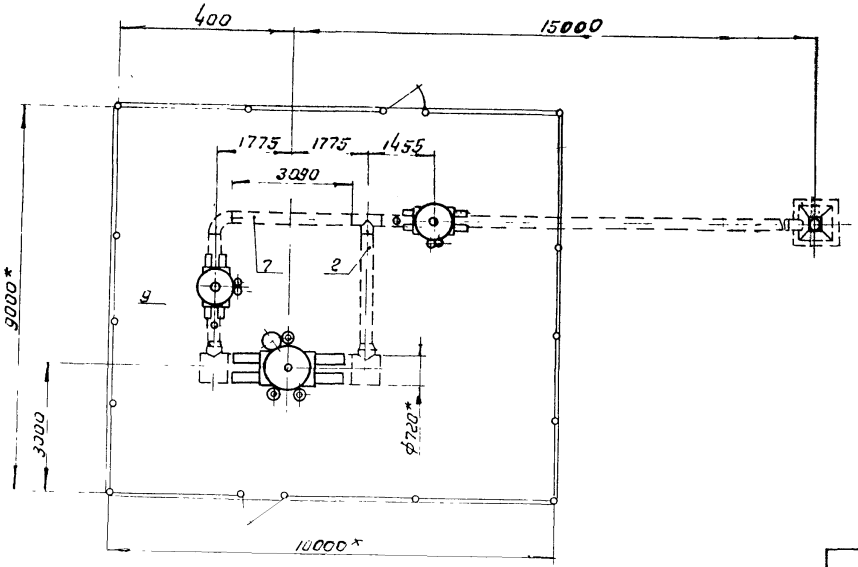


1. Технические требования - ов.300.
2. Строительная часть - альбом III, АР лист 13.
3. КИП и автоматика - альбом II, я лист 14.

Схема 1

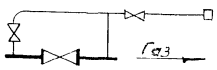


Схема 2

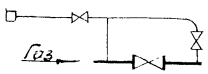


№ 9029/1

Типовые узлы 7.402-2 **16.000 СБ**

Установка крана Ду 700 мм, Ру 8,0 МПа с одностаронней продувкой. Сборочный чертеж

| Изм. | Лист | № докум. | Подпись | Дата |
|---|---|---|---|---|
| Разраб. | | Паршин | | |
| Пров. | | Оприщенко | | |
| Т.контр. | | Самсонович | | |
| Н.контр. | | Лев | | |

Привязан

| Лит. | Масса | Масштаб |
|---|---|---|
| | 4360 | 1:100 |
| Лист | Листов 31 | |

МИНГАЗПРОМ ВНИПИТРАНСГАЗ г. Киев

| Формат | Зона | Поз. | Обозначение | Наименование | Кол. | Примечание |
|---|---|---|---|---|---|---|
| | | | | **Документация** | | |
| А3 | | | 17 000 СБ | Сборочный чертеж | | |
| | | | | **Сборочные единицы** | | |
| А3 | | 1 | 31.000-10 | Заготовка с отводом 325-1450-7,5 | 1 | |
| А3 | | 2 | 32.000-10 | Заготовка с тройником 325×325-3300-7,5 | 1 | |
| А3 | | 3 | 34.000-02 | Заготовка с тройником 720×325-1400-7,5 | 2 | |
| А3 | | 4 | 35.000-04 | Заготовка со штуцером 325×60-1000-7,5 | 2 | |
| А3 | | 5 | 37.000-04 | Свеча продувочная Ду300мм, Ру7,5МПа | 1 | |
| А3 | | 6 | 36.000 | Стояк отбора газа Ду50мм; Ру7,5МПа | 2 | |
| | | | | **Детали** | | |
| А3 | | 7 | 48.000-09 | Труба 325×12-2880 | 1 | |
| А3 | | 8 | 48.000-13 | Труба 325×12-10400 | 1 | |

17 000

| Изм. | Лист | № докум. | Подпись | Дата |
|---|---|---|---|---|
| Разраб. | | Гаршин | | |
| Пров. | | Сприщенко | | |
| Т.контр. | | Самсонович | | |
| Н.контр. | | Л-ь | | |
| Утв. | | Сенько | | |

Установка крана Ду700мм, Ру80МПа с односторонней продувкой на газопроводе Ду300мм

| Лит | Лист | Лист |
|---|---|---|
| | 1 | 2 |

МИНГАЗПРОМ
ВНИПИТРАНСГАЗ
г. Киев

| Формат | Зона | Поз | Обозначение | Наименование | Кол. | Примечание |
|---|---|---|---|---|---|---|
| | | | | **Стандартные изделия** | | |
| | | 9 | | Переход 820(10)×720(12)-7,5-0,75-15ХСНД ОСТ102-58-81 | 2 | 288 кг |
| | | | | **Прочие изделия** | | |
| | | 10 | МА 39003-01 | Кран шаровой Ду300 мм, Ру80 МПа, подземный, под приварку, с пневмогидроприводом, ТУ26-07-1186-78 чертеж № МА.39003-300-01 | 2 | 3084 кг |
| | | 11 | МА.39117-01 | Кран шаровой Ду700мм, Ру80 МПа, подземный, под приварку, с пневмогидроприводом, ТУ26-07-1155-76, чертеж № МА.39095-700-05 | 1 | 7730 кг |
| | | | | **Материалы** | | |
| | | | | Антикоррозионное покрытие: | | |
| | | | | Бензин А-72 ГОСТ 2084-77 | 5 | кг |
| | | | | Бикарул ТУ 102-38-83 | 46 | м² |
| | | | | Битум БН 90/10 ГОСТ 6617-76 | 2,5 | кг |
| | | | | Битумно-атактическая мастика ГОСТ 9.015-74 | 230 | кг |
| | | | | Краска БТ-177 ОСТ 6-10-426-79 | 4.0 | кг |
| | | | | Стеклохолст ВВ-Г ТУ 21-23-44-79 | 46 | м² |

№9029/1

45

Подпись и дата | Инв. № дубл. | Взам. инв. № | Подпись и дата | Инв. № подл.

| Изм | Лист | № докум. | Подпись | Дата |
|---|---|---|---|---|

Типовые узлы 7402-2 | 17 000 | Лист 2

95 000 21

Альбом I

Типовые узлы 7.402-2

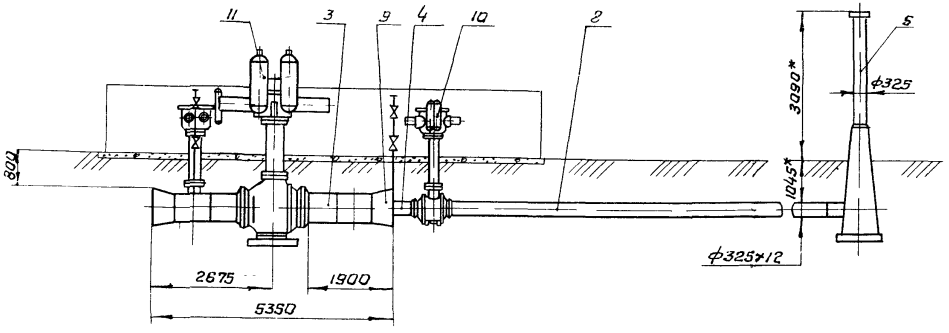


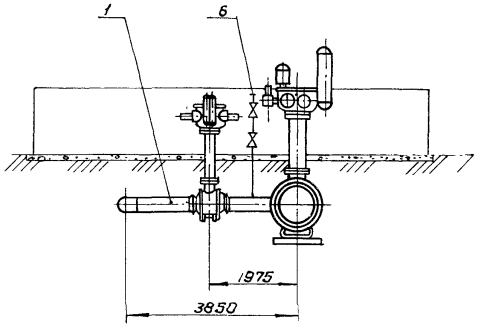


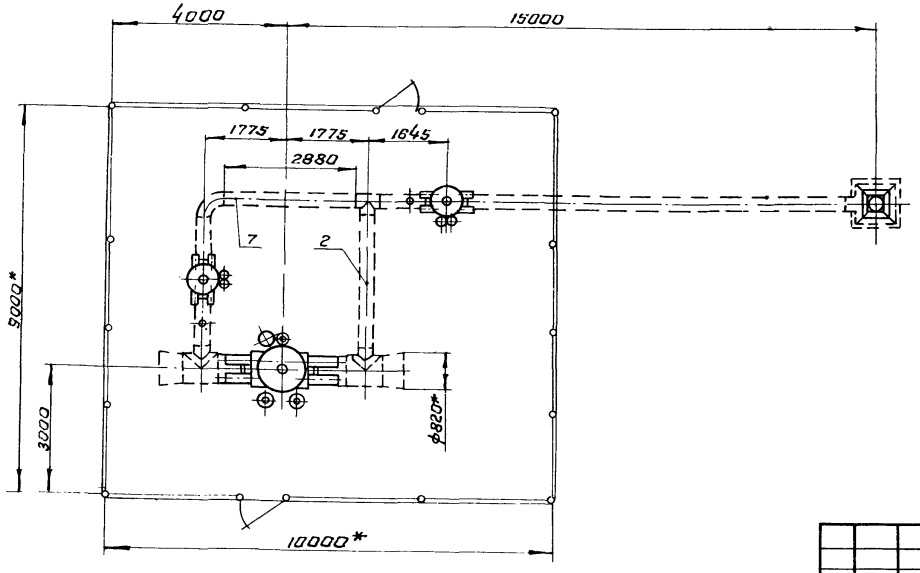


1. Технические требования - 00.300
2. Строительная часть - альбом III, АР лист 13
3. КИП и автоматика - альбом II, лист 15

Схема 1

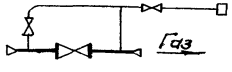


Схема 2

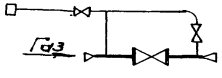


№ 9029/1

| | | | | | | | | |
|---|---|---|---|---|---|---|---|---|
| | | | | | Типовые узлы 7.402-2 | 17.000 СБ | | |
| | | | | | Установка крана Dу 700мм, Pу 8,0 МПа с односторонней продувкой на газопроводе Dу 800мм. Сборочный чертеж | Лит. | Масса | Масса |
| | | | | | | | 19590 | 1:100 |
| | | | | | | Лист | Листов 1 | |
| Привязан | | | | | | МИНГАЗПРОМ ВНИПИТРАНСГАЗ г. Киев | | |
| | | | | | | | | |
| Инв. № | | | | | | | | |

| Изм. | Лист. | № докум. | Подпись | Дата |
|---|---|---|---|---|
| Разраб. | | Паршин | | |
| Пров. | | Оприщенко | | |
| Т. контр. | | Самсонович | | |
| Н. контр. | | Лев. | | |
| Утв. | | Сенько | | |

Копировал Л. Пошиц

Формат А3

| Формат | Зона | Поз | Обозначение | Наименование | Кол | Примечание |
|---|---|---|---|---|---|---|
| | | | | **Документация** | | |
| А3 | | | 18.000 СБ | Сборочный чертеж | | |
| | | | | **Сборочные единицы** | | |
| А3 | | 1 | 31.000-11 | Заготовка с отводом | | |
| | | | | 325-3450-7,5 | 1 | |
| А3 | | 2 | 32.000-11 | Заготовка с тройником | | |
| | | | | 325х325-3450-7,5 | 1 | |
| А3 | | 3 | 34.000-03 | Заготовка с тройником | | |
| | | | | 1020х325-1500-7,5 | 2 | |
| А3 | | 4 | 35.000-04 | Заготовка со штуцером | | |
| | | | | 325х60-1000-7,5 | 2 | |
| А3 | | 5 | 37.000-04 | Свеча продувочная Ду300мм, Ру7,5МПа | 1 | |
| А3 | | 6 | 36.000 | Стояк отбора газа Ду50мм, Ру7,5МПа | 2 | |
| | | | | **Детали** | | |
| А3 | | 7 | 48.000-06 | Труба 325х12-1940 | 1 | |
| А3 | | 8 | 48.000-18 | Труба 325х12-4495О | 1 | |

18.000

| Изм. | Кол.уч. | Лист | № док. | Подпись | Дата |
|---|---|---|---|---|---|
| Разраб. | | | | | |
| Пров. | | | | | |
| Т.контр. | | | | | |
| Н.контр. | | | | | |
| Утв. | | | | | |

Шаровой кран Ду1000мм, Ру8,0 МПа, подземный

| Лит | Лист | Листов |
|---|---|---|
| | 1 | 2 |

МИНГЭПРОМ

| Формат | Зона | Поз | Обозначение | Наименование | Кол | Примечание |
|---|---|---|---|---|---|---|
| | | | | **Прочие изделия** | | |
| | | 9 | МА39003-01 | Кран шаровой Ду300мм, Ру8,0 МПа, подземный, под приварку, с пневмогидроприводом, ТУ 26-07-1186-78, чертеж № МА39003-300-01 | 2 | 3084 кг |
| | | 10 | МА39096-02 | Кран шаровой Ду1000мм, Ру8,0 МПа, подземный, под приварку, с пневмогидроприводом, ТУ26-07-1270-80, чертеж № МА39096-1000-02 | 1 | 20162 кг |
| | | | | **Материалы** | | |
| | | | | Антикоррозионное покрытие: | | |
| | | | | Бензин А-72 ГОСТ 2084-77 | 11 | кг |
| | | | | Бикарул ТУ102-38-83 | 100 | мг |
| | | | | Битум БН 90/10 ГОСТ 6617-76 | 5,5 | кг |
| | | | | Битумно-атактическая мастика ГОСТ 9.015-74 | 480 | кг |
| | | | | Краска БТ-177 ОСТ6-10-426-79 | 4,5 | кг |
| | | | | Стеклохолст ВВ-Г ТУ21-23-44-79 | 100 | м² |

№ 90791

Инв.№ подл. | Подпись и дата | Взам. инв.№ | Инв.№ дубл. | Подпись и дата

18.000 СБ

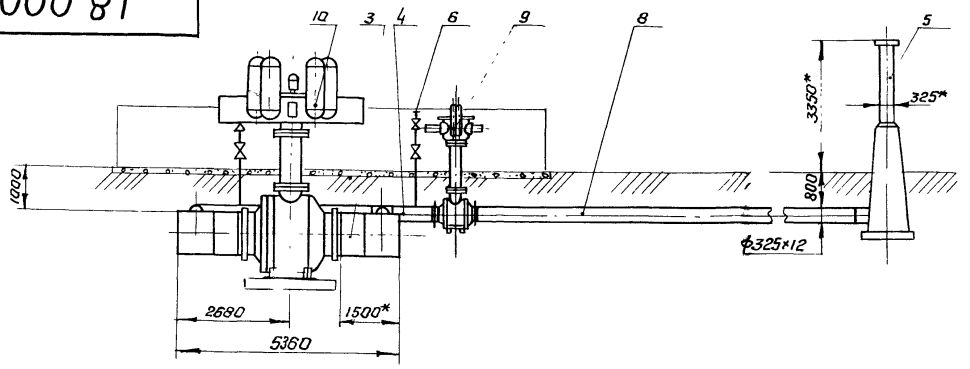


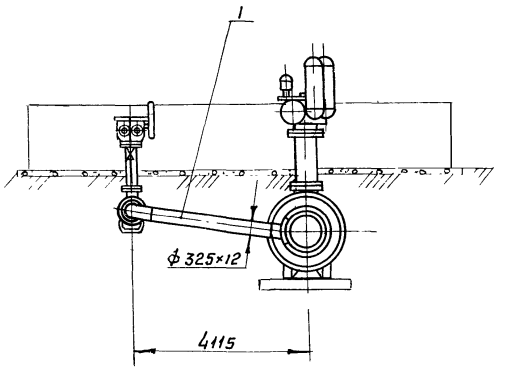


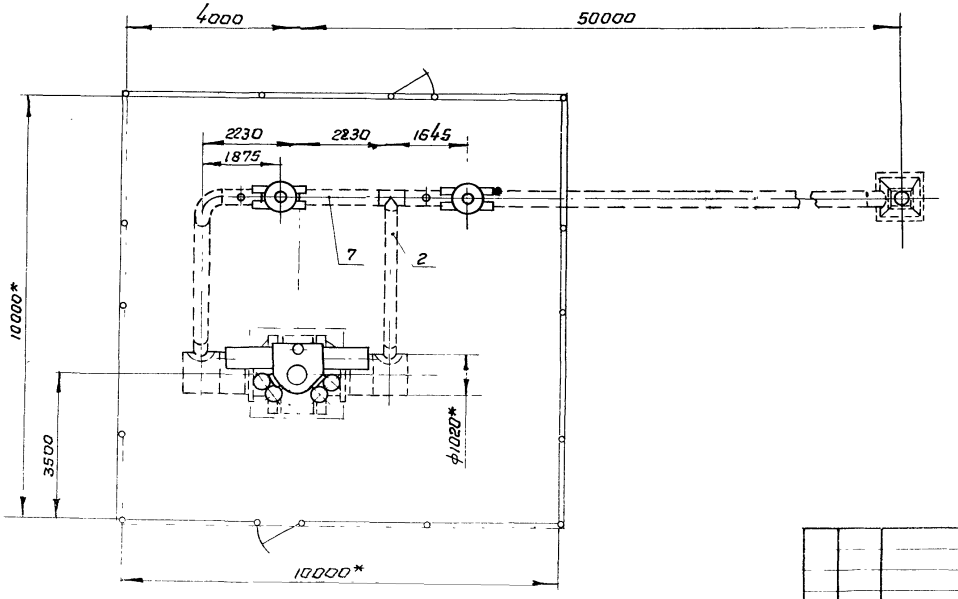


1. Технические требования - 00.300
2. Строительная часть – альбом VIII, АР лист 15
3. КИП и автоматика - альбом II, А лист 16

Схема 1

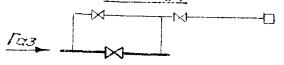


Схема 2

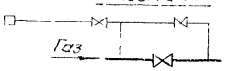


Привязан

| Изм. | Лист | № докум. | Подпись | Дата |
|---|---|---|---|---|
| Разраб. | | Паршин | | |
| Прав. | | Оприщенко | | |
| Т. контр. | | Самсонович | | |
| Н. контр. | | Лев | | |

Типовые узлы 7-902-2

18.000 СБ

Установка крана Ду 1000 мм Ру 8,0 МПа с односторонней продувкой. Сборочный чертеж

| Лит. | Масса | Масштаб |
|---|---|---|
| | 34675 | 1:100 |
| Лист | Листов 1 | |

МИНГАЗПРОМ ВНИПИТРАНСГАЗ

| Формат | Зона | Поз. | Обозначение | Наименование | Кол. | Примечание |
|---|---|---|---|---|---|---|
| | | | | **Документация** | | |
| А3 | | | 19.000 СБ | Сборочный чертеж | | |
| | | | | **Сборочные единицы** | | |
| А3 | | 1 | 31.000-11 | Заготовка с отводом 325-3450-7,5 | 1 | |
| А3 | | 2 | 32.000-11 | Заготовка с тройником 325×325-3450-7,5 | 1 | |
| А3 | | 3 | 34.000-04 | Заготовка с тройником 1220×325-1400-7,5 | 2 | |
| А3 | | 4 | 35.000-04 | Заготовка со штуцером 325×60-1000-7,5 | 2 | |
| А3 | | 5 | 37.000-04 | Свеча продувочная Ду300мм, Ру7,5МПа | 1 | |
| А3 | | 6 | 36.000 | Стояк отбора газа Ду50мм, Ру7,5МПа | 2 | |
| | | | | **Детали** | | |
| | | 7 | 48.000-07 | Труба 325×12-2130 | 1 | |
| | | 8 | 48.000-15 | Труба 325×12-44850 | 1 | |

19.000

| Изм | Лист | № докум. | Подпись | Дата |
|---|---|---|---|---|
| Разраб. | | Савина | | |
| Пров. | | Опрошкин | | |
| Т.контр. | | Сумасшевич | | |
| Н.контр. | | | | |
| Утв. | | | | |

Установка крана Ду1200мм Ру8,0МПа с электроприводом

| Лит | Лист | Листов |
|---|---|---|
| | 1 | 2 |

МИНГАЗПРОМ ВНИПИТРАНСГАЗ г. Киев

| Формат | Зона | Поз. | Обозначение | Наименование | Кол. | Примечание |
|---|---|---|---|---|---|---|
| | | | | **Прочие изделия** | | |
| | | 9 | МА.39003-01 | Кран шаровой Ду300мм, Ру8,0МПа, подземный, под приварку, с пневмогидроприводом, ТУ 26-07-1186-78, чертеж № МА 39003-300-01 | 2 | 3084 кг |
| | | 10 | МА.39096-02 | Кран шаровой Ду1200мм, Ру8,0МПа, подземный, под приварку, с пневмогидроприводом, ТУ26-07-1270-80, чертеж № МА.39096-1200-02 | 1 | 26880 кг |
| | | | | **Материалы** | | |
| | | | | Антикоррозионное покрытие: | | |
| | | | | Бензин А-72 ГОСТ 2084-77 | 12 | кг |
| | | | | Бикарул ТУ 102-38-83 | 110 | м² |
| | | | | Битум БН 90/10 ГОСТ 6617-76 | 6 | кг |
| | | | | Битумно-атактическая мастика ГОСТ 9.015-74 | 520 | кг |
| | | | | Краска БТ-177 ОСТ6-10-426-79 | 5,0 | кг |
| | | | | Стеклохолст ВВ-Г ТУ 21-23-44-79 | 110 | м² |

№9029/1

49

19 000

Лист 2

Подпись и дата | Инв. № дубл. | Взам. инв. № | Подпись и дата | Инв. № подл.

19.000 СБ

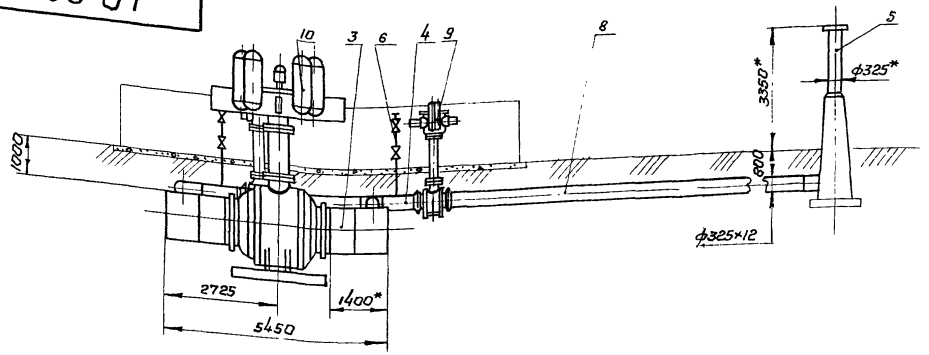


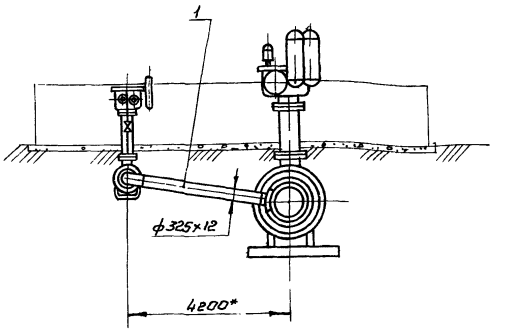


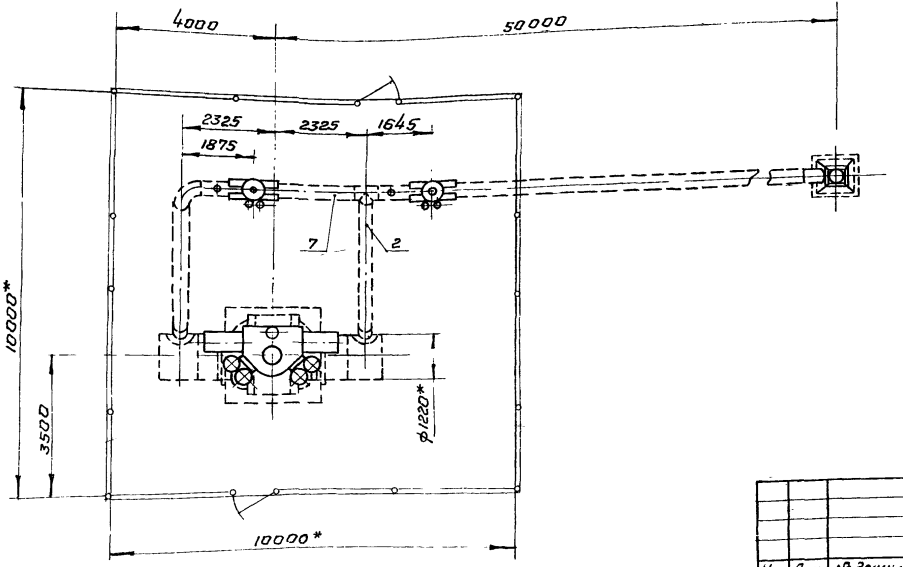


1. Технические требования - 03.000
2. Строительная часть - альбом III, АР лист т 15
3. КИП и автоматика - альбом II, лист 17

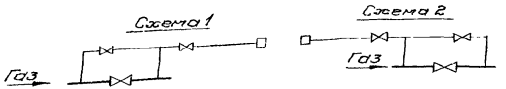


№ 9029/1

| Изм. | Лист | № докум. | Подпись | Дата |
|---|---|---|---|---|
| Разраб. | | Паршин | | |
| Пров. | | Оприщенко | | |
| Т.контр. | | Самсонович | | |
| Н.контр. | | Лев | | |
| Утв. | | Сенько | | |

Привязан

Инв. №

Типовые узлы 7.402-2 **19.000 СБ**

Установка крана Ду 1200 мм, Ру 8,0 МПа с односторонней продувкой
Сборочный чертеж

| Лит. | Масса | Масштаб |
|---|---|---|
| | 43175 | М1:100 |

Лист | Листов

МИНГАЗПРОМ
ВНИПИТРАНСГАЗ
г. Киев

Копировал Л. Пошин

Формат А3

| Формат | Зона | Поз. | Обозначение | Наименование | Кол | Примечание |
|---|---|---|---|---|---|---|
| | | | | **Документация** | | |
| А3 | | | 20.000 СБ | Сборочный чертеж | | |
| | | | | **Сборочные единицы** | | |
| А3 | | 1 | 31.000-11 | Заготовка с отводом 325-3450-7,5 | 1 | |
| А3 | | 2 | 32.000-11 | Заготовка с тройником 325х325-3450-7,5 | 1 | |
| А3 | | 3 | 34.000-05 | Заготовка с тройником 1420х325-1400-7,5 | 2 | |
| А3 | | 4 | 35.000-04 | Заготовка со штуцером 325х60-1000-7,5 | 2 | |
| А3 | | 5 | 37.000-04 | Свеча продувочная Ду300мм, Ру7,5МПа | 1 | |
| А3 | | 6 | 36.000 | Стояк отбора газа Ду50мм, Ру7,5МПа | 2 | |
| | | | | **Детали** | | |
| А3 | | 7 | 48.000-08 | Труба 325х12-2350 | 1 | |
| А3 | | 8 | 48.000-14 | Труба 325х12-44740 | 1 | |

| Формат | Зона | Поз. | Обозначение | Наименование | Кол | Примечание |
|---|---|---|---|---|---|---|
| | | | | **Прочие изделия** | | |
| | | 9 | МА 39003-01 | Кран шаровой Ду300мм, Ру8,0 МПа, подземный, под приварку, с пневмогидроприводом, ТУ26-07-1186-78, чертеж № МА.39003-300-01 | 2 | 3084кг |
| | | 10 | 11с.(6)732рМ | Кран шаровой Ду1400мм, Ру8,0 МПа, подземный, под приварку, с пневмогидроприводом, ТУ 26-07-1296-82, чертеж № МА 39095-1400м | 1 | 38225кг |
| | | | | **Материалы** | | |
| | | | | Антикоррозионное покрытие: | | |
| | | | | Бензин А-72 ГОСТ 2084-77 | 13 | кг |
| | | | | Бикарул ТУ102-13-83 | 125 | м² |
| | | | | Битум БН 90/10 ГОСТ 6617-76 | 6,5 | кг |
| | | | | Битумно-атактическая мастика ГОСТ 9015-74 | 570 | кг |
| | | | | Краска Б1-177 ОСТ 6-10-426-79 | 5,5 | кг |
| | | | | Стеклохолст ВВ-Г ТУ21-23-44-79 | 120 | м² |

Инв.№ подл. | Подпись и дата | Взам.инв.№ | Инв.№ дубл. | Подпись и дата

| Изм. | Лист | №док. | Подпись | Дата | 20.000 | | |
|---|---|---|---|---|---|---|---|
| Разраб. | | | | | | Лит. | Лист 1 | Листов 2 |
| Пров. | | | | | Электроприводная кранов Ду1400 мм Ру8,0МПа. Общие сведения | | | |
| Т.контр. | | | | | | Уралгазпроект ВНИИГАЗ | | |

№ 9029/1

20.000

20.000 СБ

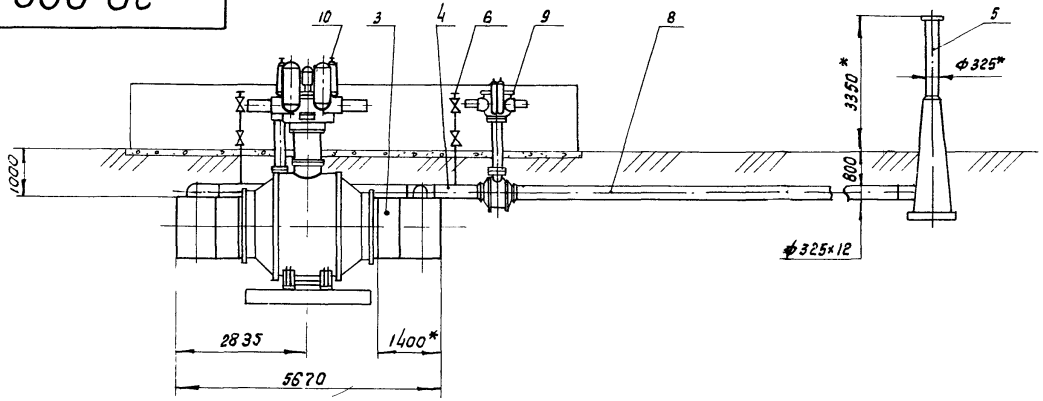


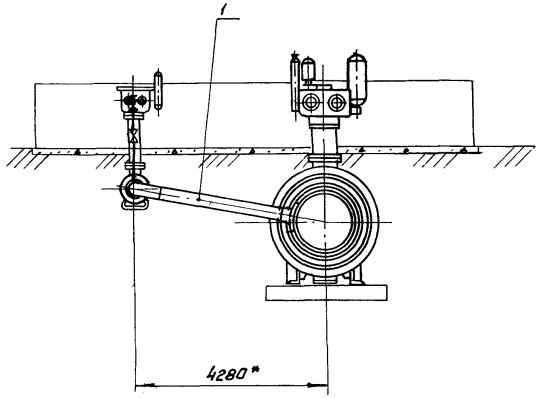


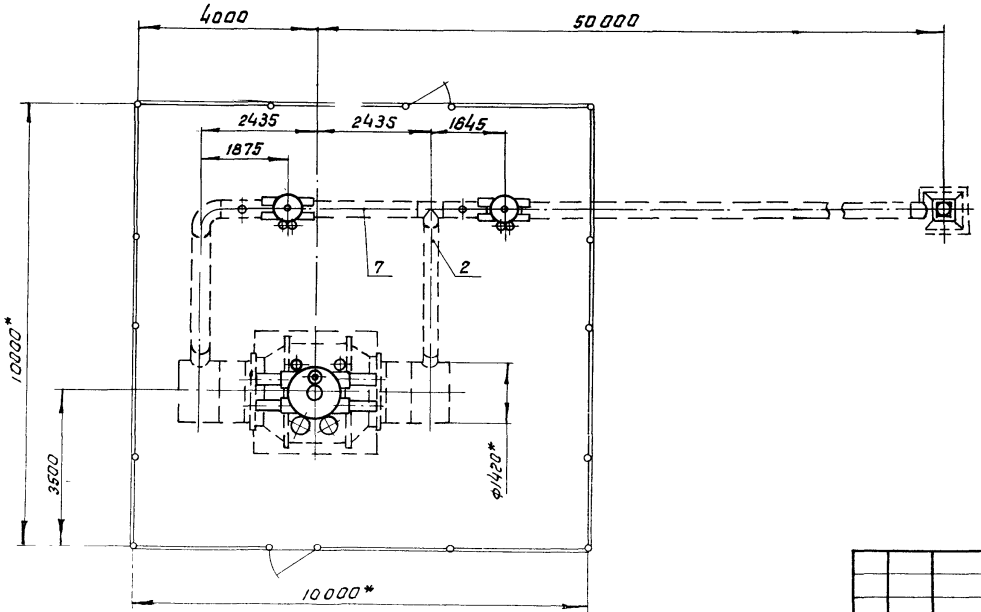


1. Технические требования - 03.000
2. Строительная часть - альбом III, АР лист 15
3. КИП и автоматика - альбом II, А лист 18

№ 9029/1

Типовые узлы 7.402-2 20.000 СБ

Установка крана Ду 1400мм, Ру 8,0 МПа с односторонней продувкой
Сварочный чертеж

| Изм. | Лист | № докум. | Подпись | Дата |
|---|---|---|---|---|
| Разраб. | | Савина | | |
| Прав. | | Оприщенко | | |
| Т. контр. | | Самсонович | | |
| Н. контр. | | Лев | | |

Привязан

| Лит | Масса | Масштаб |
|---|---|---|
| | 52040 | м1:100 |
| Лист | Листов | |

МИНГАЗПРОМ ВНИПИТРАНСГАЗ

Схема 1

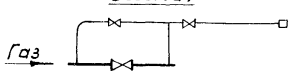


Схема 2

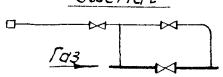

| Формат | Зона | Поз. | Обозначение | Наименование | Кол. | Примечание |
|---|---|---|---|---|---|---|
| | | | | Документация | | |
| А3 | | | 21.000 СБ | Сборочный чертеж | | |
| | | | | Сборочные единицы | | |
| 3 | | 1 | 35.000 | Заготовка со штуцером 159х60-1000-7,5 | 2 | |
| 3 | | 2 | 36.000 | Стояк отбора газа Ду 50мм, Ру 7,5 МПа | 2 | |
| | | | | Прочие изделия | | |
| | | 3 | МА.30007-06 | Кран шаровой Ду150мм, Ру8,0 МПа, подземный, под приварку с пневмогидроприводом, ТУ26-07-1186-78, черт. № МА39002-150-06 | 1 | 630кг |

21.000

| | | | | | |
|---|---|---|---|---|---|
| Разраб. | Паршин | | Установка крана Ду150мм, Ру8,0 МПа без продувки | Лит | Лист 1 | Листов 2 |
| Пров. | Оприщенко | | | МИНГАЗПРОМ ВНИПИТРАНСГАЗ г Киев | |
| Т.контр. | Самсонович | | | | |
| Н.контр. | Лев | | | | |
| Утв. | Сенько | | | | |

Копировал Л.Пашин — Формат А4

| Формат | Зона | Поз. | Обозначение | Наименование | Кол. | Примечание |
|---|---|---|---|---|---|---|
| | | | | Материалы | | |
| | | | | Антикоррозионное покрытие: | | |
| | | | | Бензин А-72 ГОСТ 2084-77 | 0,3 | кг |
| | | | | Бикарул ТУ102-38-83 | 2 | м² |
| | | | | Битум БН 90/10 ГОСТ 6617-76 | 0.15 | кг |
| | | | | Битумно-атактическая мастика ГОСТ 9.015-74 | 9.0 | кг |
| | | | | Краска БТ-177 ОСТ 6-10-426-79 | 0,5 | кг |
| | | | | Стеклохолст ВВ-Г ТУ21-23-44-79 | 2 | м² |

Подпись и дата | Инв.№ дубл. | Взам. инв.№ | Подпись и дата | Инв.№ подл.

№9029/1

53

| Изм | Лист | № докум | Подпись | Дата | Типовые узлы 7.402-2 21.000 | Лист 2 |
|---|---|---|---|---|---|---|

21. 000 СБ

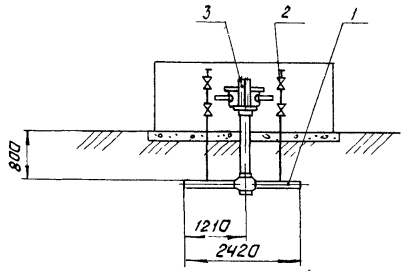


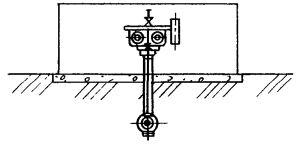

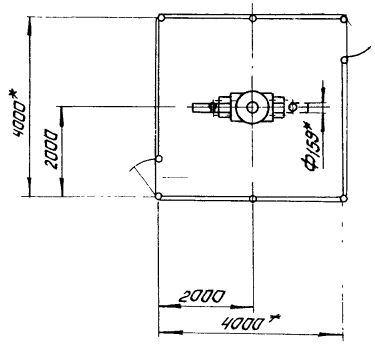


1. Технические требования -00.300
2. Строительная часть узла - альбом III, АР лист 4
3. КИП и автоматика - альбом II, А лист 3

№ 9029/1

| | | | | | | | |
|---|---|---|---|---|---|---|---|
| | | | | | Типовые узлы 7.402-2 | 21. 000 СБ | |
| | | | | | Установка крана Ду 150мм Ру 8,0 МПа без продувки Сварочный чертеж | Лит. | Масса 900 / Масштаб 1:100 |
| | | | | | | Лист | Листов 1 |
| | | | | | | МИНГАЗПРОМ ВНИИТРАНСГАЗ г. Киев | |

| Изм | Лист | № докум. | Подпись | Дата |
|---|---|---|---|---|
| | | Разраб | Паршин | |
| | | Пров. | Оприщенко | |
| | | Т. контр. | Самсонович | |
| | | Н. контр. | Лев | |
| | | Утв. | Сенько | |

Привязан

Инв №

| Формат | Зона | Поз. | Обозначение | Наименование | Кол. | Примечание |
|---|---|---|---|---|---|---|
| | | | | *Документация* | | |
| А3 | | | 22.000 СБ | Сборочный чертеж | | |
| | | | | *Сборочные единицы* | | |
| А3 | | 1 | 35.000-02 | Заготовка со штуцером 219×60-1000-7,5 | 2 | |
| А3 | | 2 | 36.000 | Стояк отбора газа Ду 50 мм. Ру 7,5 МПа | 2 | |
| | | | | *Прочие изделия* | | |
| | | 3 | МА 39002-06 | Кран шаровой Ду 200 мм, Ру 80 МПа, подземный, под приварку, с пневмогидроприводом, ТУ 26-07-1186-78, чертеж №МА.39002-200-06 | 1 | 764 кг |

22.000

| Изм. | Лист | № докум. | Подпись | Дата |
|---|---|---|---|---|
| Разраб. | | Пахомов | | |
| Пров. | | Сорокина | | |
| Т.контр. | | Самсонов | | |
| Н.контр. | | Лесин | | |
| Утв. | | Семенов | | |

Лит. | Лист 1 | Листов 2

Типовой проект 7.903-2 Вып. 1 Ряжский ГПЗ г. Ряжск

| Формат | Зона | Поз. | Обозначение | Наименование | Кол | Примечание |
|---|---|---|---|---|---|---|
| | | | | *Материалы* | | |
| | | | | Антикоррозийное покрытие: | | |
| | | | | Бензин А-72 ГОСТ 2084-77 | 0,4 | кг |
| | | | | Бикарул ТУ 102-38-83 | 2,5 | м² |
| | | | | Битум БН 90/10 ГОСТ 6617-76 | 0,2 | кг |
| | | | | Битумно-атактическая мастика ГОСТ 9.015-74 | 125 | кг |
| | | | | Краска БТ-177 ОСТ 6-10-426-79 | 0,5 | м² |
| | | | | Стеклохолст ВВ-Г ТУ 21-23-44-79 | 2,5 | м² |

Инв. № подл. | Подпись и дата | Взам. инв. № | Инв. № дубл. | Подпись и дата

№ 9029/1



Типовой проект 7.903-2 22.000

| Изм. | Лист | № докум. | Подп. | Дата |
|---|---|---|---|---|

Лист 2

22.000 СБ

Альбом I

Типовые узлы 7.402-2 выпуск 6

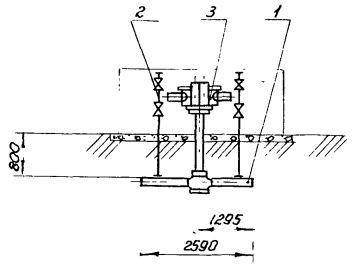


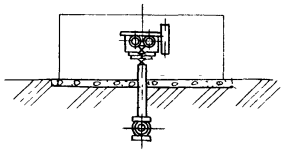

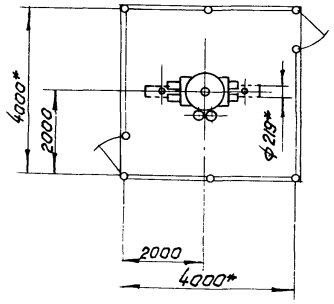


1. Технические требования - оо.зоо
2. Строительная часть-альбом III, АР лист 4
3. КИП и автоматика - альбом II, А лист 3

№ 9029/1

| | | | | | | | |
|---|---|---|---|---|---|---|---|
| | | | | | Типовые узлы 7.402-2 | 22.000 СБ | |
| | | | | | Установка крана Ду 200 мм Ру 8,0 МПа без продувки. Сборочный чертеж | Лит. | Масса 1060 / Масштаб 1:100 |
| | | | | | | Лист | Листов 1 |
| Привязан | | | | | | МИНГАЗПРОМ ВНИПИТРАНСГАЗ г. Киев | |
| | Изм. | Лист | № докум. | Подпись | Дата | | |
| | | | Разраб. | Паршин | | | |
| | | | Пров. | Оприщенко | | | |
| | | | Т. контр. | Самсонович | | | |
| | | | Н. контр. | Лев | | | |
| Инв. № | | | Утв. | | | | |

| Формат | Зона | Поз. | Обозначение | Наименование | Кол. | Примечание |
|---|---|---|---|---|---|---|
| | | | | Документация | | |
| А3 | | | 23.000 СБ | Сборочный чертеж | | |
| | | | | Сборочные единицы | | |
| А3 | | 1 | 35.000-04 | Заготовка со штуцером 325×60-1000-7,5 | 2 | |
| А3 | | 2 | 36.000 | Стояк отбора газа Ду 50 мм, Ру 7,5 МПа | 2 | |
| | | | | Прочие изделия | | |
| | | 3 | МА.39003-01 | Кран шаровой Ду 300 мм, Ру 8,0 МПа, подземный, под приварку, с пневмогидроприводом, ТУ 28-07-1186-78, чертеж № МА.39003-300-01 | 1 | 1542 кг |

| Изм. | Лист | № докум. | Подпись | Дата |
|---|---|---|---|---|
| Разраб. | Паршин | | | |
| Пров. | Оприщенко | | | |
| Т. контр. | Самсонов | | | |
| Н. контр. | Лев | | | |
| Утв. | Сенько | | | |

23.000

Установка крана Ду 300 мм Ру 8,0 МПа без продувки

| Лит | Лист | Листов |
|---|---|---|
| | 1 | 2 |

МИНГАЗПРОМ ВНИПИТРАНСГАЗ г. Киев

| Формат | Зона | Поз. | Обозначение | Наименование | Кол. | Примечание |
|---|---|---|---|---|---|---|
| | | | | Материалы | | |
| | | | | Антикоррозионное покрытие: | | |
| | | | | Бензин А-72 ГОСТ 2084-77 | 0.6 | кг |
| | | | | Бикарул ТУ 102-38-83 | 4.5 | м² |
| | | | | Битум БН 90/10 ГОСТ 6617-76 | 0.3 | кг |
| | | | | Битумно-атактическая мастика ГОСТ 9.015-74 | 21 | кг |
| | | | | Краска БТ-177 ОСТ 6-10-426-79 | 1 | кг |
| | | | | Стеклохолст ВВ-Г ТУ 21-23-44-79 | 4,5 | м² |

Подпись и дата | Инв. № дубл. | Взам. инв. № | Подпись дата | Инв. № подл.

№ 9029/1

57

Изм. | Лист | № докум. | Подпись | Дата

Типовые узлы 7.402-2 23.000

Лист 2

23.000 СБ

Альбом I

Типовые узлы 7.402-2

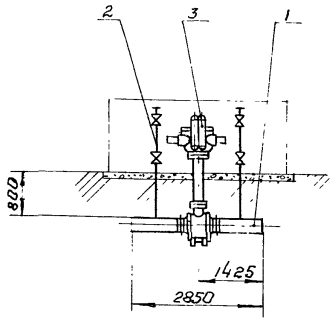


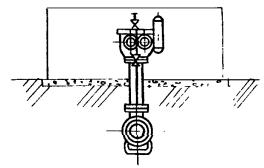

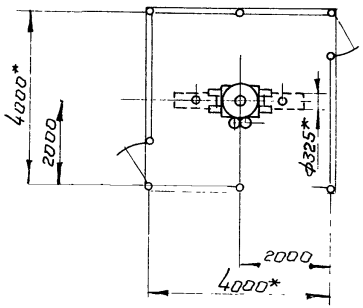


1. Технические требования - 00.300
2. Строительная часть - альбом III, АР лист 4
3. КИП и автоматика - альбом II, А лист 3

№ 9029/1

| | | | | | | | | |
|---|---|---|---|---|---|---|---|---|
| | | | | | | Типовые узлы 7.402-2 | 23.000 СБ | |
| | | | | | | Установка крана $D_y$ 300мм, Ру 8,0 МПа без продувки Сварочный чертеж | Лит. | Масса / Масштаб |
| | | | | | | | | 1950 / 1:100 |
| Привязан | | | | | | | Лист | Листов 1 |
| | | | | | | | МИНГАЗПРОМ ВНИПИТРАНСГАЗ г. Киев | |
| | Изм. | Лист | № докум. | Подпись | Дата | | | |
| | Разраб. | | Паршин | | | | | |
| | Пров. | | Оприщенко | | | | | |
| | Т. контр. | | Самсонович | | | | | |
| | Н. контр. | | Лев | | | | | |
| Инв. № | Гл. В | | Сенько | | | | | |

| Формат | Зона | Поз. | Обозначение | Наименование | Кол. | Примечание |
|---|---|---|---|---|---|---|
| | | | | Документация | | |
| Д3 | | | 24.000 СБ | Сборочный чертеж | | |
| | | | | Сборочные единицы | | |
| Д3 | | 1 | 31.000-05 | Заготовка с отводом 159-1240-7,5 | 2 | |
| Д3 | | 2 | 34.000 | Заготовка с тройником | | |
| | | | | 426×219-1100-7,5 | 2 | |
| Д3 | | 3 | 35.000-01 | Заготовка со штуцером | | |
| | | | | 159×80-2500-7,5 | 2 | |
| Д3 | | 4 | 36.000 | Стояк отбора газа Ду 50 мм | | |
| | | | | Ру 7,5 МПа | 2 | |
| | | | | Стандартные изделия | | |
| | | 5 | | Переход К219×10-159×8 | | |
| | | | | ГОСТ 17378-77 | 2 | 14.4 кг |
| | | | | Прочие изделия | | |
| | | 6 | МА 30007-06 | Кран шаровой Ду 150 мм, Ру 8,0 МПа, | | |
| | | | | подземный, под приварку, с пневмогидроприводом, | | |
| | | | | ТУ 26-07-1186-78, | | |
| | | | | чертеж № МА 39002-150-06 | 1 | 630 кг |
| | | 7 | МА 30008-01 | Кран шаровой Ду 400 мм, | | |
| | | | | Ру 8,0 МПа, подземный, под | | |
| | | | | приварку, с пневмогидроприводом | | |

24.000

| Изм | Лис | № докум | Подпись | Дата |
|---|---|---|---|---|
| Разраб | | Савина | | |
| Пров | | Спрошенко | | |
| Т. контр | | Симонович | | |
| Н. контр | | Лев | | |
| Утв | | Сенько | | |

Установка крана Ду 400 мм Ру 8,0 МПа без продувки

| Лит | Лист | Листов |
|---|---|---|
| | 1 | 2 |

МИНГАЗПРОМ ВНИПИГРАНСГАЗ г. Киев

Копировал [illegible] Формат 64

| Формат | Зона | Поз. | Обозначение | Наименование | Кол. | Примечание |
|---|---|---|---|---|---|---|
| | | | | ТУ 26-07-1146-76, чертеж | | |
| | | | | № МА 39095-400-01 | 1 | 4490 кг |
| | | | | Материалы | | |
| | | | | Антикоррозионное покрытие: | | |
| | | | | Бензин А-72 ГОСТ 2084-77 | 1 | кг |
| | | | | Бикарул ТУ 102-38-83 | 8 | м² |
| | | | | Битум БН 90/10 ГОСТ 6617-76 | 0.5 | кг |
| | | | | Битумно-атактическая | | |
| | | | | мастика ГОСТ 9.015-74 | 40 | кг |
| | | | | Краска БТ-177 ОСТ 6-10-426-79 | 2 | кг |
| | | | | Стеклохолст | | |
| | | | | ВВ-Г ТУ 21-23-44-79 | 8 | м² |

Подпись и дата | Взам. инв. № | Инв. № дубл. | Подпись и дата | Инв. № подл.

№ 9029/1

59

Изм | Лист | № докум | Подпись | Дата

Типовые узлы 74022 24 000

Лист 2

24.000 СБ

Альбом I

Типовые узлы 7.402-2

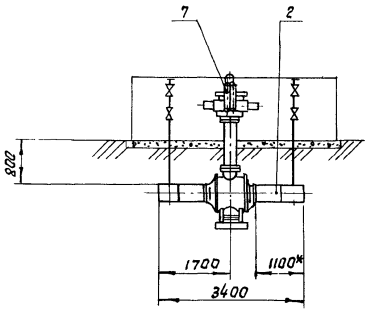


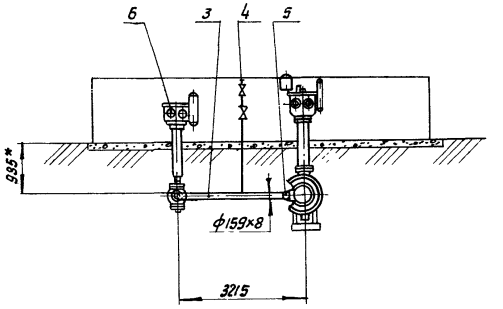


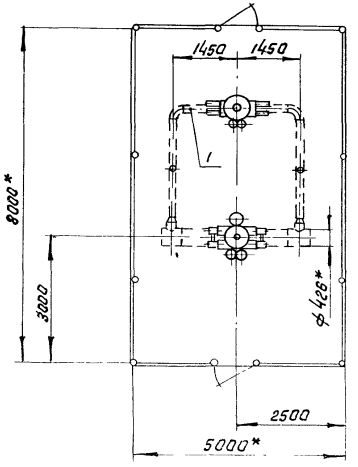


1. Технические требования - 00.300
2. Строительная часть узла - альбом III, АР лист 7
3. КИП и автоматика - альбом II, А лист 19

№ 9029/1

| | | | | | | | | |
|---|---|---|---|---|---|---|---|---|
| | | | | | | Типовые узлы 7.402-2 | 24.000 СБ | |
| Изм. | Лист | № докум. | Подпись | Дата | Установка крана Ду 400мм, Ру 8,0 МПа без продувки. Сборочный чертеж | Лит. | Масса | Масштаб |
| Разраб. | | Савина | | | | | 5565 | 1:100 |
| Прав. | | Оприщенко | | | | Лист | Листов 1 | |
| Т.контр. | | Самсонович | | | | МИНГАЗПРОМ ВНИПИТРАНСГАЗ г.Киев | | |
| Н.контр. | | Лев | | | | | | |
| Утв. | | Сенько | | | | | | |

Привязан

Инв. №

| Зона | Поз. | Обозначение | Наименование | Кол. | Примечание |
|---|---|---|---|---|---|
| | | | **Документация** | | |
| А3 | | 25.000 СБ | Сборочный чертеж | | |
| | | | **Сборочные единицы** | | |
| А3 | 1 | 31.000-06 | Заготовка с отводом | | |
| | | | 159-1340-7,5 | 2 | |
| А3 | 2 | 34.000-01 | Заготовка с тройником | | |
| | | | 530-219-1200-7,5 | 2 | |
| А3 | 3 | 35.000-01 | Заготовка со штуцером | | |
| | | | 159х60-2500-7,5 | 2 | |
| А3 | 4 | 36.000 | Стояк отбора газа Ду 50мм | | |
| | | | Ру 7,5 МПа | 2 | |
| | | | **Стандартные изделия** | | |
| | 5 | | Переход К219х10-159х8 | | |
| | | | ГОСТ 17378-77 | 2 | 14,4 кг |
| | | | **Прочие изделия** | | |
| | 6 | МА 30007-06 | Кран шаровой Ду150мм, Ру8,0МПа, подземный, под приварку, с пневмогидроприводом, ТУ 26-07-1186-78, чертеж № МА 39002-150-06 | 1 | 630 кг |

| Изм. | Лист | № докум. | Подпись | Дата |
|---|---|---|---|---|
| Разраб. | Савина | | | |
| Пров. | Оприщенко | | | |
| Н.контр. | Самоненко | | | |
| Н.контр. | Лев | | | |
| Утв. | Селина | | | |

25.000

Установка крана Ду 500 мм, Ру 8,0 МПа под приварку

| Лит | Лист | Листов |
|---|---|---|
| | 1 | 2 |

МИНГАЗПРОМ ВНИПИТРАНСГАЗ г. Киев

| Формат | Зона | Поз. | Обозначение | Наименование | Кол. | Примечание |
|---|---|---|---|---|---|---|
| | | 7 | МА.39004-01 | Кран шаровой Ду 500 мм, Ру 8,0 МПа, подземный, под приварку, с пневмогидроприводом, ТУ 26-07-1146-76, чертеж № МА.39095-500-01 | 1 | 5000 кг |
| | | | | **Материалы** | | |
| | | | | Антикоррозионное покрытие: | | |
| | | | | Бензин А-72 ГОСТ 2084-77 | 1,2 | кг |
| | | | | Бикарул ТУ 102-38-83 | 10 | м² |
| | | | | Битум БН 90/10 ГОСТ 6617-76 | 0.6 | кг |
| | | | | Битумно-атактическая мастика ГОСТ 9.015-74 | 50 | кг |
| | | | | Краска БТ-177 ОСТ 6-10-426-79 | 2 | кг |
| | | | | Стеклохолст В8-Г ТУ 21-23-44-79 | 10 | м² |

Инв. № подл. | Подпись и дата | Взам. инв. № | Инв. № дубл. | Подпись и дата

№9029/1

Изм. Лист № докум. Подпись Дата

Типовые узлы 7.402-2 25.000

Лист

25.000 СБ

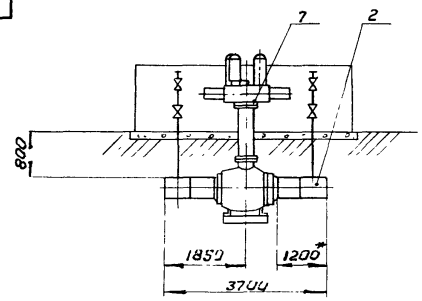


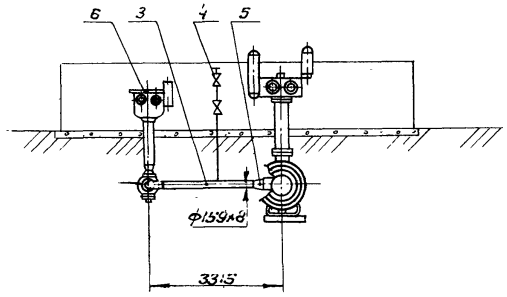


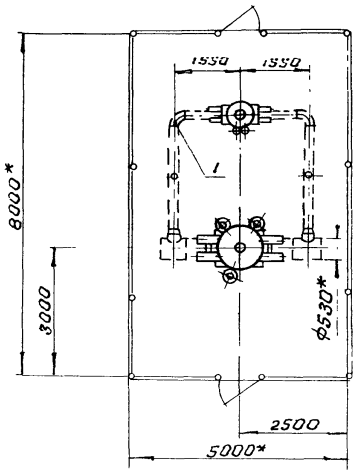


1. Технические требования - оо.зоо
2. Строительная часть - альбом III, АР лист 7
3. КИП и автоматика - альбом II, А лист 20

№ 9029/1

Типовые узлы 7.402-2 25.000 СБ

| Изм. | Лист | № докум. | Подпись | Дата |
|---|---|---|---|---|
| Разраб. | | Савина | | |
| Пров. | | Дорощенко | | |
| Т.контр. | | Самсонович | | |
| Н.контр. | | Лев | | |
| Утв. | | Семенко | | |

Установка крана Ду 500 мм, Ру 8,0 МПа без продувки
Сборочный чертеж

| Лит | Масса | Масштаб |
|---|---|---|
| | 6505 | 1:100 |
| Лист | Листов 1 | |

МИНГАЗПРОМ ВНИПИТРАНСГАЗ г. Киев

Привязан

Инв. №

| Формат | Зона | Поз. | Обозначение | Наименование | Кол. | Примечание |
|---|---|---|---|---|---|---|
| | | | | Документация | | |
| А3 | | | 26.000 СБ | Сборочный чертеж | | |
| | | | | Сборочные единицы | | |
| А3 | | 1 | 31.000-08 | Заготовка с отводом 219×1480-7,5 | 2 | |
| А3 | | 2 | 34.000-02 | Заготовка с тройником 720×325-1400-7,5 | 2 | |
| А3 | | 3 | 35.000-03 | Заготовка со штуцером 219×60-2500-7,5 | 2 | |
| А3 | | 4 | 36.000 | Стояк отбора газа Ду 50 мм, Ру 7,5 МПа | 2 | |
| | | | | Стандартные изделия | | |
| | | 5 | | Переход 325-219-100-10Г2 ОСТ 102-42-78 | 2 | 40,32 кг |
| | | | | Прочие изделия | | |
| | | 6 | МА 39002-06 | Кран шаровой Ду 200 мм, Ру 8,0 МПа, подземный, под приварку, с пневмогидроприводом, ТУ 26-07-1186-78, чертеж № МА 39002-200-06 | 1 | 764 кг |

26.000

| Изм. | Лист | № докум. | Подпись | Дата |
|---|---|---|---|---|
| Разраб. | | | | |
| Пров. | | | | |
| Т.кон. | | | | |
| Н.кон. | | | | |
| Утв. | | | | |

Установка кран ... 710 мм Ру 8,0 МПа без ... ...

| Лит. | Лист | Листов |
|---|---|---|
| | 1 | 2 |

МИНГАЗПРОМ ЗАПИТРАНСГАЗ ...

| Формат | Зона | Поз. | Обозначение | Наименование | Кол. | Примечание |
|---|---|---|---|---|---|---|
| | | 7 | МА 39117-01 | Кран шаровой Ду 700 мм, Ру 8,0 МПа, подземный, под приварку, с пневмогидроприводом, ТУ 26-07-1155-76 чертеж № МА 39095-700-05 | 1 | 77,30 кг |
| | | | | Материалы | | |
| | | | | Антикоррозийное покрытие: | | |
| | | | | Бензин А-72 ГОСТ 2084-77 | 3 | кг |
| | | | | Бикарул ТУ 102-38-83 | 25 | м² |
| | | | | Битум БН 90/10 ГОСТ 6617-76 | 1,5 | кг |
| | | | | Битумно-атактическая мастика ГОСТ 9.015-74 | 125 | кг |
| | | | | Краска БТ-177 ОСТ 6-10-426-79 | 2,5 | кг |
| | | | | Стеклохолст ВВ-Г ТУ 21-23-44-79 | 25 | м² |

№9029/1

63

Инв. № подл. | Подпись и дата | Взам. инв. № | Инв. № дубл. | Подпись и дата

Изм. | Лист | № докум. | Подпись | Дата

Типовые узлы ... 402-3 26.000

Лист 2

Альбом I

26.000 СБ

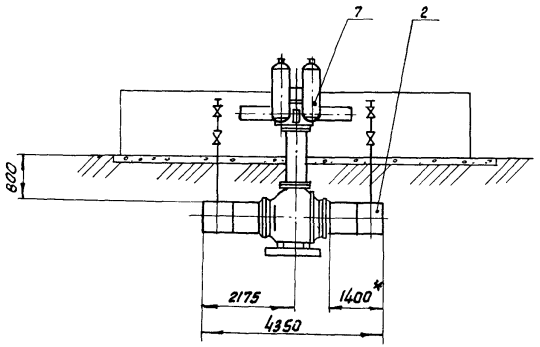


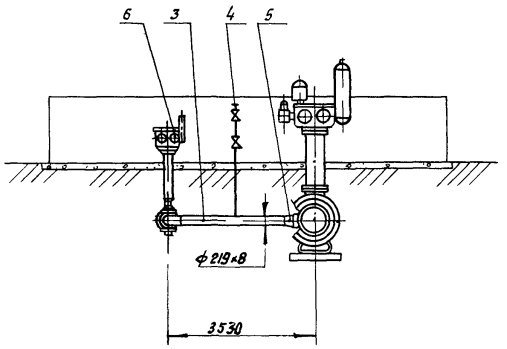


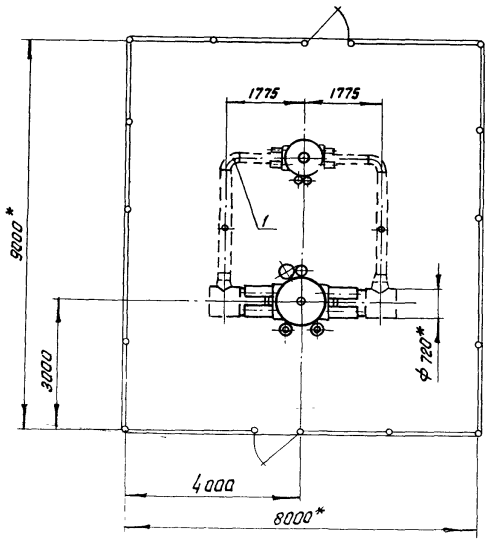


1. Технические требования - оо.300
2. Строительная часть-альбом III, АР лист 9
3. КИП и автоматика-альбом II, А лист 21

№ 9029/1

| | | | | | | | |
|---|---|---|---|---|---|---|---|
| | | | | | | Типовые узлы 7.402-2 | 26.000 СБ |
| Изм. | Лист | № докум. | Подпись | Дата | | | |
| Разраб. | | Паршин | | | | Установка крана Ду 700 мм, Ру 8,0 МПа без продувки. Сборочный чертеж | Лит. / Масса / Масштаб: 10760 |
| Пров. | | Оприщенко | | | | | Лист / Листов: 1 |
| Т.контр. | | Самсонович | | | | | МИНГАЗПРОМ ВНИПИТРАНСГАЗ г.Киев |
| Н.контр. | | Лев | | | | | |
| Утв. | | Свенько | | | | | |

Привязан

Инв. №

Копировал Пашина

Формат А3

| Формат | Зона | Поз. | Обозначение | Наименование | Кол | Примечание |
|---|---|---|---|---|---|---|
| | | | | Документация | | |
| А3 | | | 27.000.СБ | Сборочный чертеж | | |
| | | | | Сборочные единицы | | |
| А3 | | 1 | 31.000-09 | Заготовка с отводом 325-1350-7,5 | 2 | |
| А3 | | 2 | 34.000-02 | Заготовка с тройником 720×325-1400-7,5 | 2 | |
| А3 | | 3 | 35.000-08 | Заготовка со штуцером 325×60-3000-7,5 | 2 | |
| А3 | | 4 | 38.000 | Стояк отбора газа Ду50 мм, Ру 7,5 МПа | 2 | |
| | | | | Стандартные изделия | | |
| | | 5 | | Переход 820(10)×720(12)-7,5-0,75-15ХСНД ОСТ 102-58-81 | 2 | 288 кг |
| | | | | Прочие изделия | | |
| | | 6 | МА 39003-01 | Кран шаровой Ду300мм, Ру8,0 МПа, подземный, под приварку, с пневмогидроприводом, ТУ 26-07-1186-78, чертеж № МА 39003-300-01 | 1 | 1542 кг |
| | | 7 | МА 39117-01 | Кран шаровой Ду700мм, Ру8,0 МПа, подземный, под приварку, с пневмогидроприводом ТУ 26-07-1155-76 чертеж № МА 39095-700-05 | 1 | 7730 кг |
| | | | | Материалы | | |
| | | | | Антикоррозионное покрытие: | | |
| | | | | Бензин А-72 ГОСТ 2084-77 | 4 | кг |
| | | | | Бикарул ТУ 102-38-83 | 32 | мг |
| | | | | Битум БН 90/10 ГОСТ 6617-76 | 2 | кг |
| | | | | Битумно-атактическая мастика ГОСТ 9.015-74 | 160 | кг |
| | | | | Краска БТ-177 ОСТ6-10-426-79 | 2,5 | кг |
| | | | | Стеклохолст ВВ-Г ТУ 21-23-44-79 | 32 | м² |

Инв. № подл. | Подпись и дата | Взамен инв. № | Инв. № дубл. | Подпись и дата

27.000

| Изм. | Лист | № докум. | Подпись | Дата |
|---|---|---|---|---|
| Разраб. | | Паршин | | |
| Пров. | | Одинцов | | |
| Т. контр. | | Самойлович | | |
| Н. контр. | | Ильин | | |
| Утв. | | Семенов | | |

Установка крана Ду700мм, Ру8,0 МПа двухпроходная на вечевом вводе Ду600мм

| Лит. | Масса | Масштаб |
|---|---|---|
| | | |

Листов 2

УНИГАЗПРОМ ВНИПИТРАНСГАЗ г. Киев

№ 9029/1

Типовые чертежи 7402-2 27.000

Лист 65

Изм. | Лист | № докум. | Подпись | Дата

Лист 2

27.000 СБ

Альбом I

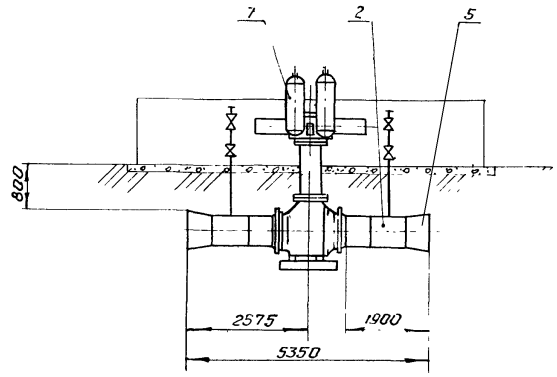


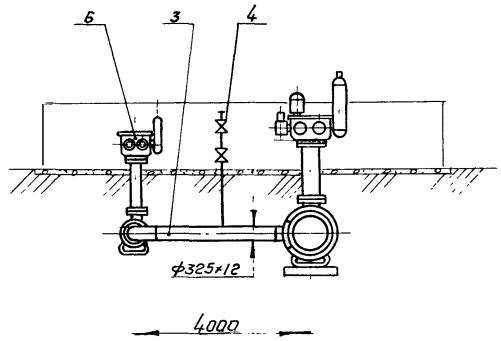


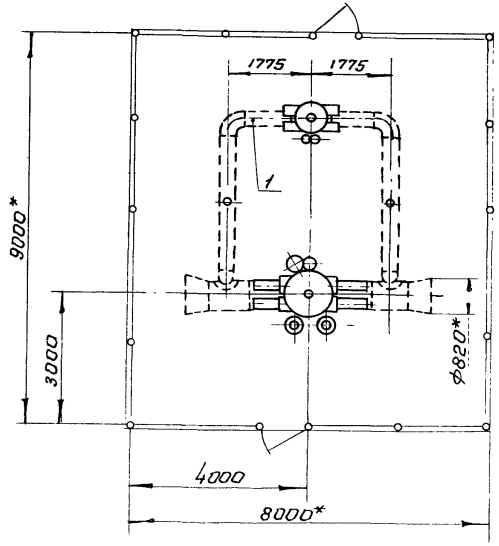


1. Технические требования - ОА 300
2. Строительная часть узла-альбом III, АР лист 9
3. КИП и автоматика-альбом II, А лист 22

№ 9029/1

| | | | | | | | | |
|---|---|---|---|---|---|---|---|---|
| | | | | | Типовые узлы 7 402 -2 | 27.000 СБ | | |
| | Изм. | Лист | № докум. | Подпись | Дата | Установка крана Dy 700 мм Ру 8,0 МПа без продувки на газопроводе Dy 800 мм Сборочный чертеж | Лит | Масса | Масштаб |
| Привязан | Разраб. | | Паршин | | | | | 12380 | 1:100 |
| | Пров. | | Оприщенко | | | | Лист | Листов | |
| | Т.контр | | Самсонович | | | | | | |
| | Н.контр. | | Лев | | | | МИНГАЗПРОМ ВНИПИТРАНСГАЗ г. Киев | | |
| Инв № | Утв | | Сенько | | | | | | |

| Формат | Зона | Поз. | Обозначение | Наименование | Кол | Примечание |
|---|---|---|---|---|---|---|
| | | | | **Документация** | | |
| А3 | | | 28.000-СБ | Сборочный чертеж | | |
| | | | | **Сборочные единицы** | | |
| А3 | | 1 | 31.000-11 | Заготовка с отводом 325-3450-7,5 | 2 | |
| А3 | | 2 | 34.000-03 | Заготовка с тройником 1020×325-1500-7,5 | 2 | |
| А3 | | 3 | 35.000-05 | Заготовка со штуцером 325×60-1355-7,5 | 2 | |
| А3 | | 4 | 36.000 | Стояк отбора газа Ду50мм Ру7,5 МПа | 2 | |
| | | | | **Прочие изделия** | | |
| | | 5 | МА.39.003-01 | Кран шаровой Ду 300 мм, Ру8,0 МПа, подземный, под приварку, с пневмогидроприводом, ТУ 26-07-1186-78, чертеж № МА.39003-300-01 | 1 | 1542кг |
| | | 6 | МА.39096-02 | Кран шаровой Ду 1000 мм, Ру8,0 МПа, подземный, под приварку, с пневмогидроприводом, ТУ 26-07-1270-80, чертеж № МА 39096-1000-02 | 1 | 10162 кг |
| | | | | **Материалы** | | |
| | | | | Антикоррозионное покрытие: | | |
| | | | | Бензин А-72 ГОСТ 2084-77 | 5 | кг |
| | | | | Бикарул ТУ 102-38-83 | 41 | м² |
| | | | | Битум БН 90/10 ГОСТ 6617-76 | 2,5 | кг |
| | | | | Битумно-атактическая мастика ГОСТ 9.015-74 | 210 | кг |
| | | | | Краска БТ-177 ОСТ6-10-426-79 | 3,5 | кг |
| | | | | Стеклохолст ВВ-Г ТУ 21-23-44-79 | 41 | м² |

28.000

| Изм | Лист | № докум | Подпись | Дата |
|---|---|---|---|---|
| Разраб | | Савина | | |
| Пров | | Оприщенко | | |
| Т.конт. | | Самсонович | | |
| Н.конт. | | Лев | | |
| Утв | | [illegible] | | |

Установка крана Ду 1000 мм, Ру 8,0 МПа без продувки.

| Лит | Лист | Листов |
|---|---|---|
| | 1 | 2 |

МИНГАЗПРОМ ВНИПИТРАНСГАЗ г. Киев

Подпись и дата | Инв № дубл. | Взам инв № | Подпись и дата | Инв № подл.

9029/1

67

Изм | Лист | № докум | Подпись | Дата

Новые узлы 7402-2 28.000

Лист 2

28.000 СБ

Альбом I

Типовые узлы 7.402-2

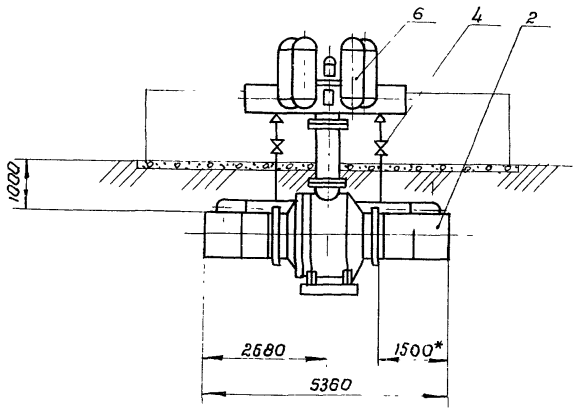


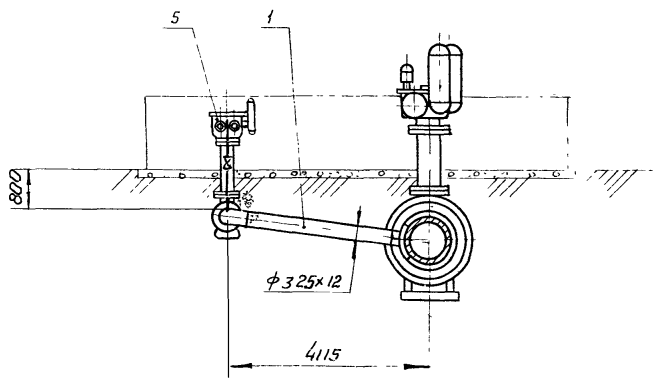


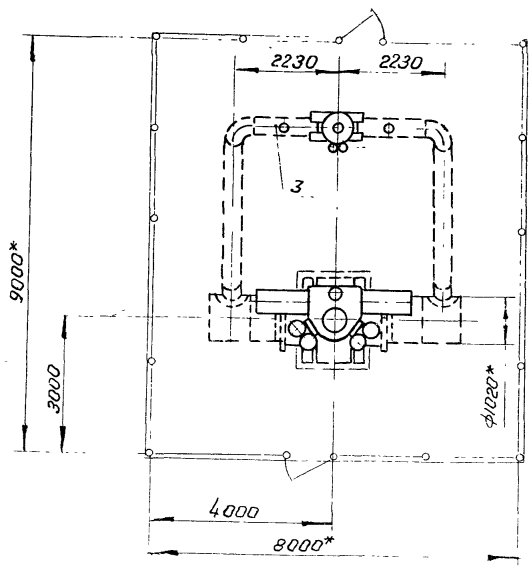


1. Технические требования - 00.300
2. Строительная часть - альбом III, АР лист 9
3. КИП и автоматика - альбом II, А лист 23.

№ 9029-1

| | | | | | | | |
|---|---|---|---|---|---|---|---|
| | | | | | Типовые узлы 7.402-2 | 28.000 СБ | |
| Изм. | Лист | № докум. | Подпись | Дата | | | |
| Разраб. | | Паршин | | | Установка крана Ду 1000 мм Ру 8,0 МПа без продувки Сборочный чертеж | Лит. | Масса / Масштаб |
| Пров | | Оприщенко | | | | | 24025 / 1:100 |
| Т.контр | | Самсонович | | | | Лист | Листов 1 |
| Н.контр. | | Лев | | | | МИНГАЗПРОМ ВНИПИТРАНСГАЗ | |
| Утв. | | Сенько | | | | | |

Привязан

Инв. №

| Формат | Зона | Поз. | Обозначение | Наименование | Кол. | Примечание |
|---|---|---|---|---|---|---|
| | | | | Документация | | |
| 73 | | | 29 000 СБ | Сборочный чертеж | | |
| | | | | Сборочные единицы | | |
| 73 | | 1 | 31 000-11 | Заготовка с отводом 325-3450-7,5 | 2 | |
| 73 | | 2 | 34.000-04 | Заготовка с тройником 1220-325-1400-7,5 | 2 | |
| 73 | | 3 | 35.000-06 | Заготовка со штуцером 325х60-1450-7,5 | 2 | |
| 73 | | 4 | 36.000 | Стояк отбора газа Ду 50мм Ру 7,5 МПа | 2 | |
| | | | | Прочие изделия | | |
| | | 5 | МА 39 003-01 | Кран шаровой Ду 300 мм, Ру 8,0 МПа, подземный, под приварку, с пневмогидроприводом, ТУ 26-07-1136-78, чертеж № МА 39003-300-01 | 1 | 1542 кг |
| | | 6 | МА 39096-02 | Кран шаровой Ду 1200 мм, Ру 8,0 МПа, подземный, под приварку, с пневмогидроприводом ТУ 26-07-1270-80, | | |

29.000

| Изм | Лист | № докум | Подпись | Дата |
|---|---|---|---|---|
| Разраб. | | Савина | | |
| Пров. | | | | |
| Т.контр. | | | | |
| Н.контр. | | | | |
| Утв. | | | | |

Установка крана Ду 1200 мм, Ру 8,0 МПа, подземный

| Лит. | Лист | Листов |
|---|---|---|
| | 1 | 2 |

Г. Киев

| Формат | Зона | Поз. | Обозначение | Наименование | Кол. | Примечание |
|---|---|---|---|---|---|---|
| | | | | чертеж № МА 39096-1200-02 | 1 | 25830 кг |
| | | | | Материалы | | |
| | | | | Антикоррозионное покрытие Бензин А-72 ГОСТ 2084-77 | 6 | кг |
| | | | | Бикарул ТУ 102-38-83 | 50 | м² |
| | | | | Битум БН 90/10 ГОСТ 6617-76 | 3 | кг |
| | | | | Битумно-атактическая мастика ГОСТ 9.015-74 | 240 | кг |
| | | | | Краска БТ-177 ОСТ 6-10-426-79 | 4 | кг |
| | | | | Стеклохолст ВВ-Г ТУ 21-23-44-79 | 50 | м² |

№ 902 2/1

Подпись и дата | Инв. № дубл. | Взам. инв. № | Подпись и дата | Инв. № подл.

Изм | Лист | № докум | Подпись | Дата

Типовые узлы Т.402-2 29.000

29.000 СБ

Альбом I

Типовые узлы 7.402-2

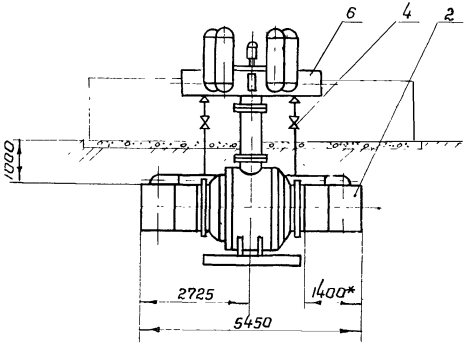


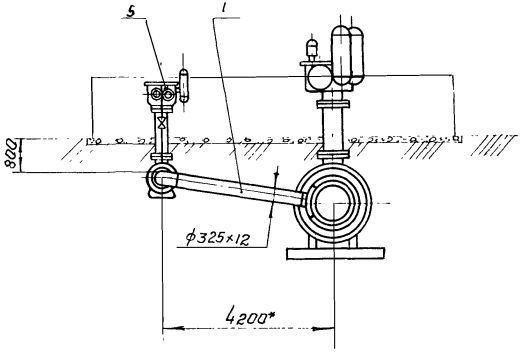


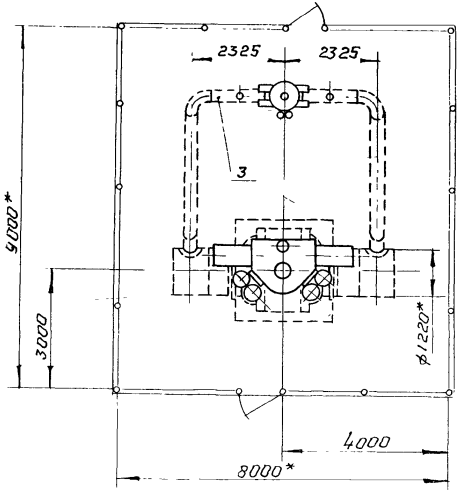


1. Технические требования - 00.000
2. Строительная часть узла - альбом III, АР лист 9
3. КИП и автоматика - альбом II, А лист 24

№ 9029/1

| | | | | | | | | |
|---|---|---|---|---|---|---|---|---|
| | | | | | | Типовые узлы 7.402-2 | 29.000 СБ | |
| | | | | | | Установка крана Ду1200мм Ру 8,0 МПа без продувки Сварочный чертеж | Лит. | Масса 32530 | Масштаб 1:100 |
| | | | | | | | Лист | Листов 1 | |
| Изм. | Лист | № докум. | Подпись | Дата | | | МИНГАЗПРОМ ВНИПИТРАНСГАЗ г. Киев | | |
| Разраб | | Савина | | | | | | | |
| Пров | | Оприщенко | | | | | | | |
| Т.контр. | | Самсонович | | | | | | | |
| Н. контр. | | Лев | | | | | | | |
| Утв. | | Сенько | | | | | | | |

Привязан

Инв. №

Копировал

Формат А3

| Формат | Зона | Поз. | Обозначение | Наименование | Кол. | Примечание |
|---|---|---|---|---|---|---|
| | | | | **Документация** | | |
| А3 | | | 30.000 СБ | Сборочный чертеж | | |
| | | | | **Сборочные единицы** | | |
| А3 | | 1 | 31.000-11 | Заготовка с отводом 325-3450-7,5 | 2 | |
| А3 | | 2 | 34.000-05 | Заготовка с тройником 1420×325-1400-7,5 | 2 | |
| А3 | | 3 | 35.000-07 | Заготовка со штуцером 325×60-1580-7,5 | 2 | |
| А3 | | 4 | 36.000 | Стояк отбора газа Ду 50мм, Ру 7,5 МПа | 2 | |
| | | | | **Прочие изделия** | | |
| | | 5 | МА.39003-01 | Кран шаровой Ду 300 мм, Ру 8,0 МПа, подземный, под приварку, с пневмогидроприводом, ТУ 26-07-1186-78, чертеж № МА 39003-300-01 | 1 | 1542 кг |
| | | 6 | 1Кс(6)732 рМ | Кран шаровой Ду 1400 мм, Ру 8,0 МПа, подземный, под приварку, с пневмо- | | |

30.000

| Изм. | Лист | № докум. | Подпись | Дата |
|---|---|---|---|---|
| Разраб. | Савина | | | |
| Пров. | Сорокин | | | |
| Контр. | | | | |
| Утв. | | | | |

Установка крана Ду 1400 мм, Ру 8,0 МПа [illegible]

| Лит. | Лист | Листов |
|---|---|---|
| | 1 | 2 |

МИНГАЗПРОМ ВНИПИТРАНСГАЗ г. Киев

| Формат | Зона | Поз. | Обозначение | Наименование | Кол. | Примечание |
|---|---|---|---|---|---|---|
| | | | | гидроприводом, ТУ 26-07-1296-82, чертеж № МА 39095-1400М | 1 | 38225 кг |
| | | | | **Материалы** | | |
| | | | | Антикоррозионное покрытие: | | |
| | | | | Бензин А-72 ГОСТ 2084-77 | 7 | кг |
| | | | | Бикарул ТУ 102-38-83 | 65 | м² |
| | | | | Битум БН 90/10 ГОСТ 6617-76 | 3,5 | кг |
| | | | | Битумно-атактическая мастика ГОСТ 9.015-74 | 305 | кг |
| | | | | Краска БТ-177 ОСТ 6-10-426-79 | 4,5 | кг |
| | | | | Стеклохолст ВВ-Г ТУ 21-23-44-79 | 61 | м² |

Подпись и дата | Инв. № дубл. | Взам. инв. № | Подпись и дата | Инв. № подл.

№ 9029/1

71

| Изм. | Лист | № докум. | Подпись | Дата |
|---|---|---|---|---|

Типовые узлы 7.402-2 30.000

Лист 7

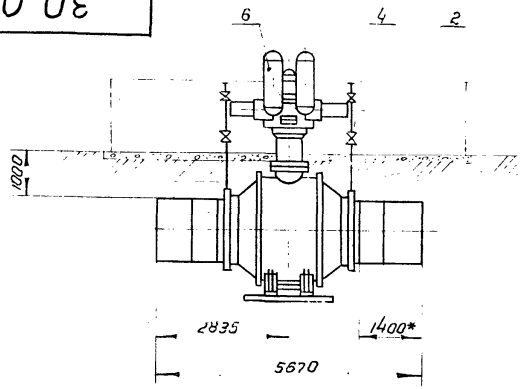


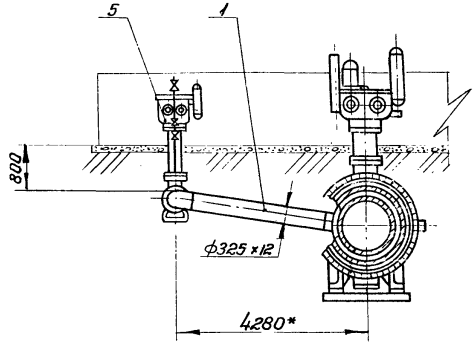


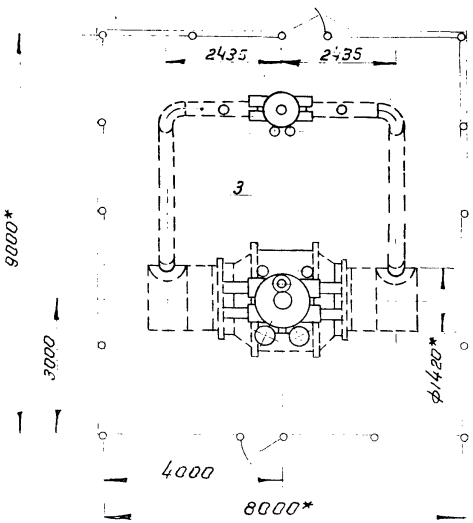


1. Технические требования - 00.300
2. Строительная часть-альбом VII, АР лист 9
3. КИП и автоматика-альбом II, А лист 25

№ 9029/1

| | | | | | | | |
|---|---|---|---|---|---|---|---|
| | | | | | | Типовые узлы 7-402-2 | 30.000 СБ |
| | | | | | | Установка крана Ду 1400мм Ру 8,0 МПа без продувки Сварочный чертеж | Лит. / Масса 41430 / Масштаб 1:100 |
| | | | | | | | Лист / Листов 1 |
| Привязан | | | | | | | МИНГАЗПРОМ ВНИПИТРАНСГАЗ г. Киев |
| | Изм. | Лист | № докум. | Подпись | Дата | | |
| | Разраб. | | Паршин | | | | |
| | Пров. | | Оприщенко | | | | |
| | Т. контр. | | Самсонович | | | | |
| | Н. контр. | | Лев | | | | |
| Инв. № | Утв. | | Сенько | | | | |

| Формат | Зона | Поз. | Обозначение | Наименование | Кол. | Примечание |
|---|---|---|---|---|---|---|
| | | | | **Документация** | | |
| А3 | | | 31.000-01 СБ | Сборочный чертеж | | |
| | | | | **Детали** | | |
| А3 | | 1 | 44.000-01 | Труба 89×5-1500 | | |
| | | | | **Стандартные изделия** | | |
| | | 2 | | Отвод 90° 89×6 ГОСТ 17375-77 | 1 | 2,7кг |

№ 9029/1

Альбом I

Инв. № подл. | Подпись и дата | Взам. инв. № | Инв. № дубл. | Подпись и дата

| Изм. | Лист | № докум. | Подпись | Дата |
|---|---|---|---|---|
| Разраб. | | Паршин | | |
| Пров. | | Оприщенко | | |
| Т. контр. | | Самсонович | | |
| Н. контр. | | Лев | | |
| Утв. | | Сенько | | |

Типовые узлы 7.402-2 **31.000-01**

Заготовка с отводом 89-1620-7,5

| Лит. | Лист | Листов |
|---|---|---|
| | | 1 |

МИНГАЗПРОМ ВНИПИТРАНСГАЗ г. Киев

| Формат | Зона | Поз. | Обозначение | Наименование | Кол. | Примечание |
|---|---|---|---|---|---|---|
| | | | | **Документация** | | |
| А3 | | | 31.000 СБ | Сборочный чертеж | | |
| | | | | **Детали** | | |
| А3 | | 1 | 44.000 | Труба 89×5-250 | 1 | |
| | | | | **Стандартные изделия** | | |
| | | 2 | | Отвод 90° 89×6 ГОСТ 17375-77 | 1 | 2,7 кг |

| Изм. | Лист | № докум. | Подпись | Дата |
|---|---|---|---|---|
| Разраб. | | Паршин | | |
| Пров. | | Оприщенко | | |
| Т. контр. | | Самсонович | | |
| Н. контр. | | Лев | | |
| Утв. | | Сенько | | |

**31.000**

Заготовка с отводом 85-530-7,5

| Лит | Лист | Листов |
|---|---|---|
| | | 1 |

МИНГАЗПРОМ ВНИПИТРАНСГАЗ г. Киев

| Формат | Зона | Поз. | Обозначение | Наименование | Кол. | Примечание |
|---|---|---|---|---|---|---|
| | | | | Документация | | |
| А3 | | | 31.000-02 СБ | Сборочный чертеж | | |
| | | | | Детали | | |
| А3 | | 1 | 45.000 | Труба 108×5-250 | 1 | |
| | | | | Стандартные изделия | | |
| | | 2 | | Отвод 90° 108×6 ГОСТ 17375-77 | 1 | 4,3 кг |

| Изм. | Лист | № докум. | Подпись | Дата |
|---|---|---|---|---|
| Разраб. | | Паршин | | |
| Пров | | Оприщенко | | |
| Т.контр | | Самсонович | | |
| Н.контр | | Лев | | |
| Утв. | | Сенько | | |

31.000-02

Заготовка с отводами 108-400-7,5

| Лит. | Масса | Масштаб |
|---|---|---|
| | | 1 |

МИНГАЗПРОМ ВНИПИТРАНСГАЗ г. Киев

Типовые узлы 7.402-2

Копировал

Формат А4





| Формат | Зона | Поз | Обозначение | Наименование | Кол. | Примечание |
|---|---|---|---|---|---|---|
| | | | | Документация | | |
| А3 | | | 31.000-03 СБ | Сборочный чертеж | | |
| | | | | Детали | | |
| А3 | | 1 | 45.000-01 | Труба 108×5-1500 | 1 | |
| | | | | Стандартные изделия | | |
| | | 2 | | Отвод 90° 108×6 ГОСТ 17375-77 | 1 | 4,3 кг |

№ 9029/1

Инв. № подл. | Подпись и дата | Взам. инв. № | Инв. № дубл. | Подпись и дата

| Изм. | Лист | № докум. | Подпись | Дата |
|---|---|---|---|---|
| Разраб | | Паршин | | |
| Пров | | Оприщенко | | |
| Т.контр. | | Самсонович | | |
| Н.контр. | | Лев | | |
| Утв. | | Сенько | | |

Типовые узлы 7402-2 31.000-03

Заготовка с отводами 108-1650-7,5

| Лит. | Масса | Масштаб |
|---|---|---|
| | | 1 |

МИНГАЗПРОМ ВНИПИТРАНСГАЗ г. Киев

Копировал

Формат А4

| Формат | Зона | Поз. | Обозначение | Наименование | Кол. | Примечание |
|---|---|---|---|---|---|---|
| | | | | Документация | | |
| А3 | | | 31.000-04 СБ | Сборочный чертеж | | |
| | | | | Детали | | |
| А3 | | 1 | 46.000 | Труба 159×8-1000 | | |
| | | | | Стандартные изделия | | |
| | | 2 | | Отвод 90° 159×8 | | |
| | | | | ГОСТ 17375-77 | 1 | 12кг |

31.000-04

| Изм | Лист | № докум | Подпись | Дата |
|---|---|---|---|---|
| Разраб | | Паршин | | |
| Пров | | Оприщенко | | |
| Т. контр | | | | |
| Н. контр | | | | |

Заготовка с отводом 159-1265-15

| Лит | Лист | Листов |
|---|---|---|
| | | 1 |

МИНГАЗПРОМ ВНИПИТРАНСГАЗ г. Киев

Альбом I

| Формат | Зона | Поз. | Обозначение | Наименование | Кол. | Примечание |
|---|---|---|---|---|---|---|
| | | | | Документация | | |
| А3 | | | 31.000-05 СБ | Сборочный чертеж | | |
| | | | | Детали | | |
| А3 | | 1 | 46.000-01 | Труба 159×8-1015 | 1 | |
| | | | | Стандартные изделия | | |
| | | 2 | | Отвод 90° 159×8 | | |
| | | | | ГОСТ 17375-77 | 1 | 12кг |

№ 9029/1

75

Подпись и дата | Инв. № дубл. | Взам. инв. № | Подпись и дата | Инв. № подл.

Типовые узлы 7.402-2 31.000-05

| Изм | Лист | № докум | Подпись | Дата |
|---|---|---|---|---|
| Разраб | | Паршин | | |
| Пров | | Оприщенко | | |
| Т. контр | | Самсонович | | |
| Н. контр | | Лев | | |

Заготовка с отводом 159-1240-15

| Лит | Лист | Листов |
|---|---|---|
| | | 1 |

МИНГАЗПРОМ ВНИПИТРАНСГАЗ

Альбом I

Типовые узлы 7.402-2

| Формат | Зона | Поз | Обозначение | Наименование | Кол | Примечание |
|---|---|---|---|---|---|---|
| | | | | **Документация** | | |
| А3 | | | 31.000-06 СБ | Сборочный чертеж | | |
| | | | | **Детали** | | |
| А3 | | 1 | 46.000-03 | Труба 159×8-1115 | | |
| | | | | **Стандартные изделия** | | |
| | | 2 | | Отвод 90°159×8 | | |
| | | | | ГОСТ 17375-77 | 1 | 12кг |

| Изм | Лист | № докум | Подпись | Дата |
|---|---|---|---|---|
| Разраб | | Паршин | | |
| Пров | | Оприщенко | | |
| Т.контр | | Самсонавич | | |
| Н.контр | | Лев | | |
| Утв | | Сенько | | |

31.000-06

Заготовка с отводом
159-1340-7,5

| Лит | Лист | Листов |
|---|---|---|
| | | 1 |

МИНГАЗПРОМ
ВНИПИТРАНСГАЗ
г.Киев

Инв.№ подл. | Подпись и дата | Взам.инв.№ | Инв.№ дубл. | Подпись и дата



Альбом I

| Формат | Зона | Поз | Обозначение | Наименование | Кол. | Примечание |
|---|---|---|---|---|---|---|
| | | | | **Документация** | | |
| А3 | | | 31.000-07 СБ | Сборочный чертеж | | |
| | | | | **Детали** | | |
| А3 | | 1 | 47.000 | Труба 219×8-1000 | 1 | |
| | | | | **Стандартные изделия** | | |
| | | 2 | | Отвод 90° 219×10 | | |
| | | | | ГОСТ 17375-77 | 1 | 27,4кг |

№ 9029/1

| Изм | Лист | № докум | Подпись | Дата |
|---|---|---|---|---|
| Разраб | | Паршин | | |
| Пров | | Оприщенко | | |
| Т.контр | | Самсонавич | | |
| Н.контр | | Лев | | |
| Утв | | Сенько | | |

Типовые узлы 7.402-2 31.000-07

Заготовка с отводом
219-1300-7,5

| Лит | Лист | Листов |
|---|---|---|
| | | 1 |

МИНГАЗПРОМ
ЗНИПИТРАНСГАЗ
г.Ку[illegible]

| Формат | Зона | Поз. | Обозначение | Наименование | Кол. | Примечание |
|---|---|---|---|---|---|---|
| | | | | Документация | | |
| А3 | | | 31.000-08 СБ | Сборочный чертеж | | |
| | | | | Детали | | |
| А3 | | 1 | 47.000-02 | Труба 219×8-1180 | 1 | |
| | | | | Стандартные изделия | | |
| | | 2 | | Отвод 90° 219×10 ГОСТ 17375-77 | 1 | 27,4кг |

| Изм. | Лист | № докум. | Подпись | Дата |
|---|---|---|---|---|
| Разраб. | | Паршин | | |
| Пров. | | Оприщенко | | |
| Т.контр. | | Самсонович | | |
| Н.контр. | | Лев | | |
| Утв. | | Сенько | | |

31.000-08

Заготовка с отводом 219-1480-7,5

| Лит. | Лист | Листов |
|---|---|---|
| | | 1 |

МИНГАЗПРОМ ВНИПИТРАНСГАЗ г. Киев



| Альбом I | Формат | Зона | Поз. | Обозначение | Наименование | Кол. | Примечание |
|---|---|---|---|---|---|---|---|
| | | | | | Документация | | |
| | А3 | | | 31.000-09 СБ | Сборочный чертеж | | |
| | | | | | Детали | | |
| | А3 | | 1 | 48.000 | Труба 325×12-900 | 1 | |
| | | | | | Стандартные изделия | | |
| | | | 2 | | Отвод 90° 325×16 ГОСТ 17375-77 | 1 | 98,3кг |

№ 9029/1

77

Инв. № подл. | Подпись и дата | Взам. инв. № | Инв. № дубл. | Подпись и дата

| Изм. | Лист | № докум. | Подпись | Дата |
|---|---|---|---|---|
| Разраб. | | Паршин | | |
| Пров. | | Оприщенко | | |
| Т.контр. | | Самсонович | | |
| Н.контр. | | Лев | | |
| Утв. | | Сенько | | |

Типовые узлы 7.402-2 31.000-09

Заготовка с отводом 325-1350-7,5

| Лит. | Лист | Листов |
|---|---|---|
| | | 1 |

МИНГАЗПРОМ ВНИПИТРАНСГАЗ г. Киев

Альбом I

Типовые узлы 7.402-2

| Формат | Зона | Поз | Обозначение | Наименование | Кол. | Примечание |
|---|---|---|---|---|---|---|
| | | | | Документация | | |
| А3 | | | 31.000-10 СБ | Сборочный чертеж | | |
| | | | | Детали | | |
| А3 | | 1 | 48.000-01 | Труба 325×12-1000 | 1 | |
| | | | | Стандартные изделия | | |
| | | 2 | | Отвод 90° 325×16 ГОСТ 17375-77 | 1 | 98,3 кг |

| Изм. | Лист | № докум. | Подпись | Дата |
|---|---|---|---|---|
| Разраб. | | Паршин | | |
| Пров. | | Оприщенко | | |
| Т. контр. | | Самсонович | | |
| Н. контр. | | Лев | | |
| Утв. | | Сенько | | |

31.000-10

Заготовка с отводом 325-1450-75

| Лит. | Лист | Листов |
|---|---|---|
| | | 1 |

МИНГАЗПРОМ ВНИИПРОМГАЗ г. Киев

Альбом I

| Формат | Зона | Поз | Обозначение | Наименование | Кол. | Примечание |
|---|---|---|---|---|---|---|
| | | | | Документация | | |
| А3 | | | 31.000-11 СБ | Сборочный чертеж | | |
| | | | | Детали | | |
| А3 | | 1 | 48.000-10 | Труба 325×12-3000 | 1 | |
| | | | | Стандартные изделия | | |
| | | 2 | | Отвод 90° 325×16 ГОСТ 17375-77 | 1 | 98,3кг |

№ 9029/1

78

Подпись и дата | Взам. инв. № | Инв. № дубл. | Подпись и дата | Инв. № подл.

| Изм. | Лист | № докум. | Подпись | Дата |
|---|---|---|---|---|
| Разраб. | | Паршин | | |
| Пров. | | Оприщенко | | |
| Т. контр. | | Самсонович | | |
| Н. контр. | | Лев | | |
| Утв. | | Сенько | | |

Типовые узлы 7.402-2 31.000-11

Заготовка с отводом 325-3450-75

| Лит. | Лист | Листов |
|---|---|---|
| | | 1 |

МИНГАЗПРОМ ВНИИПРОМГАЗ г. Киев

31.000 СБ

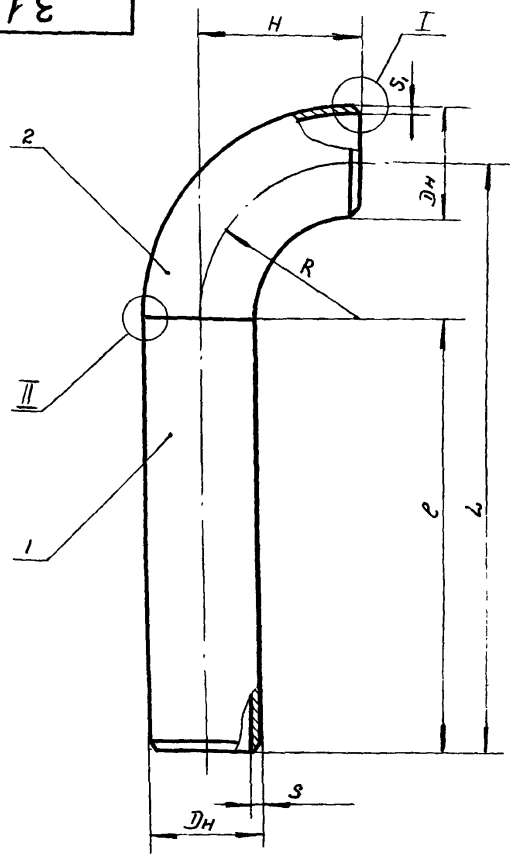


Размеры в мм

| Обозначение | Шифр (Dн — L — Ру) | Dн | S | S1 | l | R=H | L | в | e | g | Масса кг |
|---|---|---|---|---|---|---|---|---|---|---|---|
| 31 000 | 89 — 370 — 7,5 | 89 | 5 | 6 | 250 | 120 | 370 | 1,5+0,5 | 9+2 | 1,5+1,5 −1,0 | 5,4 |
| -01 | 89 — 1620 — 7,5 | | | | 1500 | | 1620 | | | | 18,5 |
| -02 | 108 — 400 — 7,5 | 108 | | | 250 | 150 | 400 | | | | 7,7 |
| -03 | 108 — 1650 — 7,5 | | | | 1500 | | 1650 | | | | 23,6 |
| -04 | 159 — 1225 — 7,5 | 159 | 8 | 8 | 1000 | 225 | 1225 | 2,0+1,0 | 13+3 | | 42,0 |
| -05 | 159 — 1240 — 7,5 | | | | 1015 | | 1240 | | | | 42,5 |
| -06 | 159 — 1340 — 7,5 | | | | 1115 | | 1340 | | | | 45,5 |
| -07 | 219 — 1300 — 7,5 | 219 | | 10 | 1000 | 300 | 1300 | | | | 69,5 |
| -08 | 219 — 1480 — 7,5 | | | | 1180 | | 1480 | | | | 77,0 |
| -09 | 325 — 1350 — 7,5 | 325 | 12 | 16 | 900 | 450 | 1350 | | 18+4 | 2,0+2,0 −1,5 | 182,0 |
| -10 | 325 — 1450 — 7,5 | | | | 1000 | | 1450 | | | | 191,5 |
| -11 | 325 — 3450 — 7,5 | | | | 3000 | | 3450 | | | | 377,0 |

Пример условного обозначения заготовки Dн=219мм, L=1300 мм с отводом 90° 219×8 для газопроводов Ру7,5 МПа (75 кгс/см²):

Заготовка с отводом 219-1300-7,5 31.000-07

Технические требования – 00.300

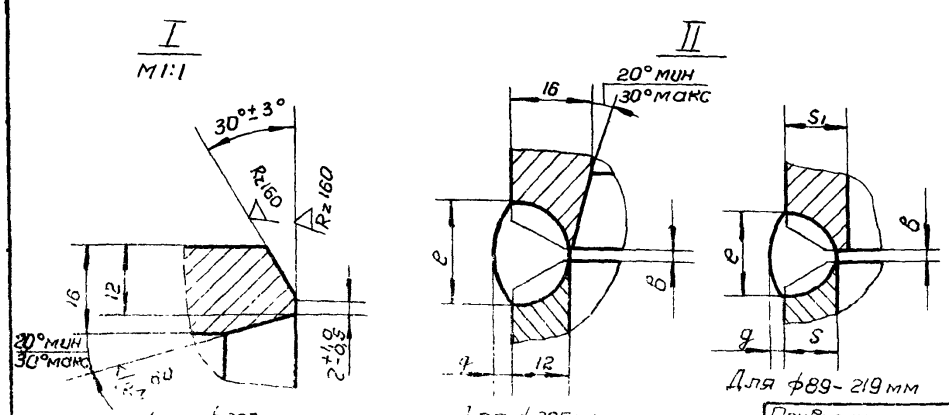


№ 9029/1

| Изм | Лист | № докум | Подпись | Дата |
|---|---|---|---|---|
| Разраб | | Паршин | | |
| Пров | | Оприщенко | | |
| Т.контр | | Самсонович | | |
| Н.контр | | Лев | | |
| Утв | | Денько | | |

Привязан

Типовые узлы 7.402-2 31.000 СБ

Заготовка с отводом

| Лит | Масса | Масштаб |
|---|---|---|
| | см табл | |

Лист | Листов 1

МИНГАЗПРОМ ВНИИТРАНСГАЗ

Альбом I

Типовые узлы 7.402-2

| Формат | Зона | Поз. | Обозначение | Наименование | Кол. | Примечание |
|---|---|---|---|---|---|---|
| | | | | **Документация** | | |
| А3 | | | 32.000 СБ | Сборочный чертеж | | |
| | | | | **Детали** | | |
| А3 | | 1 | 44 000-02 | Труба 89×5-1540 | 1 | |
| | | | | **Стандартные изделия** | | |
| | | 2 | | Тройник 89×6 ГОСТ 17376-77 | 1 | 3,8 кг |

| Изм. | Лист | № докум. | Подпись | Дата |
|---|---|---|---|---|
| Разраб. | | Паршин | | |
| Пров. | | Оприщенко | | |
| Т.контр. | | Самсонович | | |
| Н.контр. | | Лев. | | |

32.000

Заготовка с тройником 89×89-1620-7,5

| Лит. | Лист | Листов |
|---|---|---|
| | | 1 |

МИНГАЗПРОМ ВНИПИТРАНСГАЗ г. Киев



Альбом I

| Формат | Зона | Поз. | Обозначение | Наименование | Кол. | Примечание |
|---|---|---|---|---|---|---|
| | | | | **Документация** | | |
| А3 | | | 32 000-01 СБ | Сборочный чертеж | | |
| | | | | **Детали** | | |
| А3 | | 1 | 45.000-02 | Труба 108×5-1580 | 1 | |
| | | | | **Стандартные изделия** | | |
| | | 2 | | Тройник 108×6 ГОСТ 17376-77 | 1 | 5,6 кг |

№ 9023/1

80

Инв. № подл. | Подпись и дата | Взам. инв. № | Инв. № дубл. | Подпись и дата

| Изм. | Лист | № докум. | Подпись | Дата |
|---|---|---|---|---|
| Разраб. | | Паршин | | |
| Пров. | | Оприщенко | | |
| Т.конт. | | Самсонович | | |
| Н.конт. | | Лев | | |

Типовые узлы 7.402-2 32.000-01

Заготовка с тройником 108×108-1650-7,5

| Лит. | Лист | Листов |
|---|---|---|
| | | 1 |

МИНГАЗПРОМ ВНИПИТРАНСГАЗ г. Киев

| Формат | Зона | Поз. | Обозначение | Наименование | Кол. | Примечание |
|---|---|---|---|---|---|---|
| | | | | Документация | | |
| А3 | | | 32.000-02 СБ | Сборочный чертеж | | |
| | | | | Детали | | |
| А3 | | 1 | 46.000-02 | Труба 159×8-1105 | 1 | |
| | | | | Стандартные изделия | | |
| | | 2 | | Тройник 159×8 ГОСТ 17376-77 | 1 | 12,2 кг |

| Изм. | Лист | № докум. | Подпись | Дата |
|---|---|---|---|---|
| Разраб. | | Паршин | | |
| Пров. | | Оприщенко | | |
| Т. контр. | | Самсонович | | |
| Н. контр. | | Лев | | |
| Утв. | | Сенько | | |

32.000-02

Заготовка с тройником 159×159-1223-75

| Лит. | Лист | Листов |
|---|---|---|
| | | 1 |

МИНГАЗПРОМ ВНИПИТРАНСГАЗ г. Киев



Альбом I

| Формат | Зона | Поз. | Обозначение | Наименование | Кол. | Примечание |
|---|---|---|---|---|---|---|
| | | | | Документация | | |
| А3 | | | 32.000-03 СБ | Сборочный чертеж | | |
| | | | | Детали | | |
| А3 | | 1 | 46.000-04 | Труба 159×8-2525 | 1 | |
| | | | | Стандартные изделия | | |
| | | 2 | | Тройник 159×8 ГОСТ 17376-77 | 1 | 12,2 кг |

№ 9029/1

81

Инв. № подл. | Подпись и дата | Взам. инв. № | Инв. № дубл. | Подпись и дата

| Изм. | Лит. | № докум. | Подпись | Дата |
|---|---|---|---|---|
| Разраб. | | Паршин | | |
| Пров. | | Оприщенко | | |
| Т. контр. | | Самсонович | | |
| Н. контр. | | Лев | | |
| Утв. | | Сенько | | |

Типовые узлы 7.402-2 32.000-03

Заготовка с тройником 159×159-2645-75

| Лит. | Лист | Листов |
|---|---|---|
| | | 1 |

МИНГАЗПРОМ ВНИПИТРАНСГАЗ г. Киев

Альбом I

| Формат | Зона | Поз. | Обозначение | Наименование | Кол. | Примечание |
|---|---|---|---|---|---|---|
| | | | | Документация | | |
| А3 | | | 32.000-04 СБ | Сборочный чертеж | | |
| | | | | Детали | | |
| А3 | | 1 | 47.000-01 | Труба 219×8-1150 | 1 | |
| | | | | Стандартные изделия | | |
| | | 2 | | Тройник 219×10 ГОСТ 17376-77 | 1 | 21.7 кг |

Типовые узлы 7.402-2

| Изм | Лист | № докум. | Подпись | Дата |
|---|---|---|---|---|
| Разраб | | Паршин | | |
| Прав. | | Оприщенко | | |
| Т. контр. | | Самсонович | | |
| Н. контр. | | Лев | | |
| Утв. | | Сенько | | |

32.000-04

Заготовка с тройником 219×219-1300-7,5

| Лит | Лист | Листов |
|---|---|---|
| | | 1 |

МИНГАЗПРОМ ВНИПИТРАНСГАЗ г. Киев

Альбом I

| Формат | Зона | Поз. | Обозначение | Наименование | Кол. | Примечание |
|---|---|---|---|---|---|---|
| | | | | Документация | | |
| А3 | | | 32.000-05 СБ | Сборочный чертеж | | |
| | | | | Детали | | |
| А3 | | 1 | 47.000-03 | Труба 219×8-2740 | 1 | |
| | | | | Стандартные изделия | | |
| | | 2 | | Тройник 219×10 ГОСТ 17376-77 | 1 | 21,7кг |

№ 9029/1

82

Типовые узлы 7.402-2 32.000-05

| Изм | Лист | № докум | Подпись | Дата |
|---|---|---|---|---|
| Разраб | | Паршин | | |
| Прав. | | Оприщенко | | |
| Т. контр. | | Самсонович | | |
| Н. контр. | | Лев | | |
| Утв. | | Сенько | | |

Заготовка с тройником 219×219-2890-7,5

| Лит | Лист | Листов |
|---|---|---|
| | | 1 |

МИНГАЗПРОМ ВНИПИТРАНСГАЗ г. Киев

Инв. № подл. | Подпись и дата | Взам. инв. № | Инв. № дубл. | Подпись и дата

| Формат | Зона | Поз. | Обозначение | Наименование | Кол. | Примечание |
|---|---|---|---|---|---|---|
| | | | | **Документация** | | |
| А3 | | | 32.000-06 СБ | Сборочный чертеж | | |
| | | | | **Детали** | | |
| А3 | | 1 | 48.000-03 | Труба 325×12-1220 | 1 | |
| | | | | **Стандартные изделия** | | |
| | | 2 | | Тройник 325-100-10Г2 ОСТ 102-43-78 | 1 | 68,54 кг |

32.000-06

Заготовка с тройником 325×325-1440-75

Лит. | Лист | Листов 1

МИНГАЗПРОМ ВНИПИТРАНСГАЗ г. Киев

Изм. Лист № докум. Подпись Дата
Разраб. Паршин
Пров. Оприщенко
Т.контр. Самсонович
Н.контр. Лев
Утв. Углев

Альбом I



| Формат | Зона | Поз. | Обозначение | Наименование | Кол. | Примечание |
|---|---|---|---|---|---|---|
| | | | | **Документация** | | |
| А3 | | | 32.000-07 СБ | Сборочный чертеж | | |
| | | | | **Детали** | | |
| А3 | | 1 | 48.000-03 | Труба 325×12-1230 | 1 | |
| | | | | **Стандартные изделия** | | |
| | | 2 | | Тройник 325-100-10Г2 ОСТ 102-43-78 | 1 | 68,54 кг |

№ 9029/1



Типовые узлы 7.402-2 32.000-07

Заготовка с тройником 325×325-1450-75

Лит. | Лист | Листов 1

МИНГАЗПРОМ ВНИПИТРАНСГАЗ г. Киев

Изм. Лист № докум. Подпись Дата
Разраб. Паршин
Пров. Оприщенко
Т.контр. Самсонович
Н.контр. Лев
Утв. Сенько

Инв.№ подл. | Подпись и дата | Взам.инв.№ | Инв.№ дубл. | Подпись и дата

Альбом I

Типовые узлы 7.402-2

| Формат | Зона | Поз. | Обозначение | Наименование | Кол. | Примечание |
|---|---|---|---|---|---|---|
| | | | | **Документация** | | |
| А3 | | | 32.000-08 СБ | Сборочный чертеж | | |
| | | | | **Детали** | | |
| А3 | | 1 | 48.000-04 | Труба 325×12-1240 | 1 | |
| | | | | **Стандартные изделия** | | |
| | | 2 | | Тройник 325-100-10Г2 ОСТ 102-43-78 | 1 | 66,54 кг |

| Изм. | Лист | № докум. | Подпись | Дата |
|---|---|---|---|---|
| Разраб. | | Паршин | | |
| Пров. | | Оприщенко | | |
| Т.контр. | | Самсонович | | |
| Н.контр. | | Лев | | |
| Утв. | | Сенько | | |

32.000-08

Заготовка с тройником 325×325-1460-7,5

| Лит. | Лист | Листов |
|---|---|---|
| | | 1 |

МИНГАЗПРОМ ВНИПИТРАНСГАЗ г. Киев

Альбом I

| Формат | Зона | Поз. | Обозначение | Наименование | Кол. | Примечание |
|---|---|---|---|---|---|---|
| | | | | **Документация** | | |
| А3 | | | 32.000-09 СБ | Сборочный чертеж | | |
| | | | | **Детали** | | |
| А3 | | 1 | 48.000-05 | Труба 325×12-1260 | 1 | |
| | | | | **Стандартные изделия** | | |
| | | 2 | | Тройник 325-100-10Г2 ОСТ 102-43-78 | 1 | 66,54 кг |

№ 9029/1

| Изм. | Лист | № докум. | Подпись | Дата |
|---|---|---|---|---|
| Разраб. | | Паршин | | |
| Пров. | | Оприщенко | | |
| Т.контр. | | Самсонович | | |
| Н.контр. | | Лев | | |
| Утв. | | Сенько | | |

Типовые узлы 7.402-2 32.000-09

Заготовка с тройником 325-325-1460-7,5

| Лит. | Лист | Листов |
|---|---|---|
| | 1 | |

МИНГАЗПРОМ ВНИПИТРАНСГАЗ г. Киев

Инв. № подл. | Подпись и дата | Взам. инв. № | Инв. № дубл. | Подпись и дата

| Формат | Зона | Поз. | Обозначение | Наименование | Кол. | Примечание |
|---|---|---|---|---|---|---|
| | | | | Документация | | |
| А3 | | | 32.000-10СБ | Сборочный чертеж | | |
| | | | | Детали | | |
| А3 | | 1 | 48.000-11 | Труба 325×12-3080 | 1 | |
| | | | | Стандартные изделия | | |
| | | 2 | | Тройник 325-100-10Г2 | | |
| | | | | ОСТ 102-43-78 | 1 | 66,54кг |

32.000-10

| Изм. | Лист | № докум. | Подпись | Дата |
|---|---|---|---|---|
| Разраб | | Паршин | | |
| Пров | | Оприщенко | | |
| Т.контр | | Самсонович | | |
| Н.контр. | | Лев | | |
| Утв. | | Сенько | | |

Заготовка с тройником [illegible]

| Лит | Лист | Листов |
|---|---|---|
| | | 1 |

МИНГАЗПРОМ ВНИПИТРАНСГАЗ [illegible]

Альбом I

| Формат | Зона | Поз. | Обозначение | Наименование | Кол. | Примечание |
|---|---|---|---|---|---|---|
| | | | | Документация | | |
| А3 | | | 32.00-11СБ | Сборочный чертеж | | |
| | | | | Детали | | |
| А3 | | 1 | 48.000-12 | Труба 325×12-3230 | 1 | |
| | | | | Стандартные изделия | | |
| | | 2 | | Тройник 325-100-10Г2 | | |
| | | | | ОСТ 102-43-78 | 1 | 66,54кг |

№ 9029/1

85

Типовые узлы 7.402-2 32.000-11

| Изм | Лист | № докум. | Подпись | Дата |
|---|---|---|---|---|
| Разраб. | | Паршин | | |
| Пров. | | Оприщенко | | |
| Т.контр. | | Самсонович | | |
| Н.контр. | | Лев | | |
| Утв. | | Сенько | | |

Заготовка с тройником 325×325-3450-1,5

| Лит | Лист | Листов |
|---|---|---|
| | | 1 |

МИНГАЗПРОМ ВНИПИТРАНСГАЗ [illegible]

Подпись и дата | Инв. № дубл. | Взам инв № | Подпись и дата | Инв. № подл.

32.000 СБ

Альбом I

Типовые узлы 7.402-2

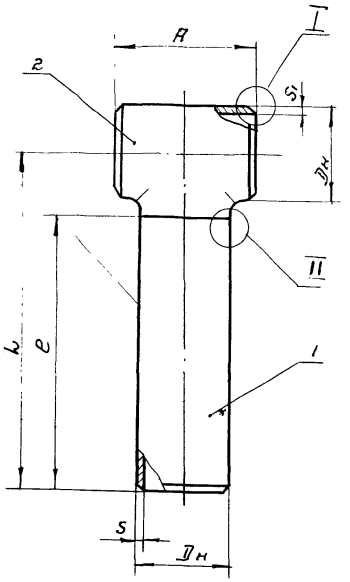


Размеры в мм

| Обозначение | Шифр ($D_н \times D_н - L - P_у$) | $D_н$ | S | $S_1$ | l | A | L | b | e | g | Масса, кг |
|---|---|---|---|---|---|---|---|---|---|---|---|
| 32.000 | 89×89-1620-7,5 | 89 | 5 | 6 | 1540 | 160 | 1620 | $1,5^{+0,5}$ | $9^{+2}$ | | 20,0 |
| -01 | 108×108-1650-7,5 | 108 | | | 1560 | 200 | 1650 | | | | 25,7 |
| -02 | 159×159-1225-7,5 | 159 | 8 | 8 | 1105 | 260 | 1225 | | $13^{+3}$ | $1,5^{+1,5}_{-1,0}$ | 45,5 |
| -03 | 159×159-2645-7,5 | | | | 2525 | | 2645 | | | | 88,0 |
| -04 | 219×219-1300-7,5 | 219 | | 10 | 1150 | 320 | 1300 | | | | 70,0 |
| -05 | 219×219-2890-7,5 | | | | 2740 | | 2890 | $2,0^{+1,0}$ | | | 136,0 |
| -06 | 325×325-1440-7,5 | 325 | 12 | 16 | 1220 | 440 | 1440 | | $18^{+4}$ | $2,0^{+2,0}_{-1,5}$ | 180,0 |
| -07 | 325×325-1450-7,5 | | | | 1230 | | 1450 | | | | 181,0 |
| -08 | 325×325-1460-7,5 | | | | 1240 | | 1460 | | | | 182,0 |
| -09 | 325×325-1480-7,5 | | | | 1260 | | 1480 | | | | 184,0 |
| -10 | 325×325-3300-7,5 | | | | 3080 | | 3300 | | | | 352,3 |
| -11 | 325×325-3450-7,5 | | | | 3230 | | 3450 | | | | 366,3 |

Пример условного обозначения заготовки $D_н$=108 мм, L=1650 мм с тройником 108×6 для газопроводов $P_у$ 7,5 МПа (75 кгс/см²):
Заготовка с тройником 108×108-1650-7,5 32.000-01.

I
м1:1

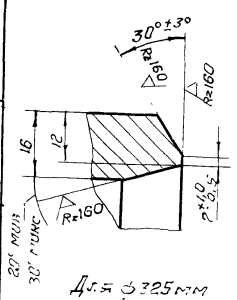


Для ф325 мм

II

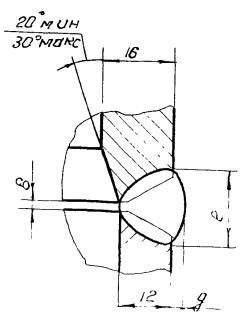


Для ф325 мм

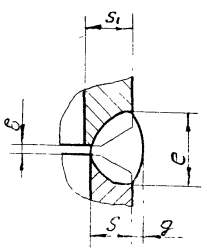


Для ф89-219 мм

Технические требования-00.300

№ 9029/1

Типовые узлы 7.402-2 32.000 СБ

| Изм | Лист | № докум | Подпись | Дата |
|---|---|---|---|---|
| Разраб. | | Паршин | | |
| Пров. | | Оприщенко | | |
| Т.контр. | | Самсонович | | |
| Н.контр. | | Лев | | |
| Утв. | | Сенько | | |

Привязан

Инв. №

Заготовка с тройником

| Лит. | Масса | Масштаб |
|---|---|---|
| | см. табл. | — |

Лист | Листов 1

МИНГАЗПРОМ
ВНИПИТРАНСГАЗ
г. Киев

| Формат | Зона | Поз. | Обозначение | Наименование | Кол. | Примечание |
|---|---|---|---|---|---|---|
| | | | | Документация | | |
| А3 | | | 33.000 СБ | Сборочный чертеж | | |
| | | | | Сборочные единицы | | |
| А3 | | 1 | 35.000 | Заготовка со штуцером | | |
| | | | | 159×60-1000-7,5 | 1 | |
| | | | | Стандартные изделия | | |
| | | | | Тройник 159×8-108×5 | | |
| | | | | ГОСТ 17376-77 | 1 | 14,2 кг |

| Изм | Лист | № докум. | Подпись | Дата |
|---|---|---|---|---|
| Разраб. | | Савина | | |
| Пров. | | Опрощенко | | |
| Т.контр. | | Самсонович | | |
| Н.контр. | | Лов | | |
| Утв. | | Сенько | | |

33.000

Заготовка с тройником 159×108-280-7,5

| Лит | Лист | Листов |
|---|---|---|
| | | 1 |

МИНГАЗПРОМ ВНИПИТРАНСГАЗ г. Киев

Альбом I



| Формат | Зона | Поз. | Обозначение | Наименование | Кол. | Примечание |
|---|---|---|---|---|---|---|
| | | | | Документация | | |
| А3 | | | 33.000-01 СБ | Сборочный чертеж | | |
| | | | | Сборочные единицы | | |
| А3 | | 1 | 35.000-02 | Заготовка со штуцером | | |
| | | | | 219×60-1000-7,5 | 1 | |
| | | | | Стандартные изделия | | |
| | | 2 | | Тройник 219×10-133×8 | | |
| | | | | ГОСТ 17376-77 | 1 | 23,7 |

№ 9029/1

87

Подпись и дата | Инв. № дубл. | Взам. инв. № | Подпись и дата | Инв. № подл.

| Изм | Лист | № докум. | Подпись | Дата |
|---|---|---|---|---|
| Разраб. | | Савина | | |
| Пров. | | Опрощенко | | |
| Т.контр. | | Самсонович | | |
| Н.контр. | | Лов | | |
| Утв. | | Сенько | | |

Типовые узлы 7.402-2 33.000-01

Заготовка с тройником 219×133-1320-7,5

| Лит. | Лист | Листов |
|---|---|---|
| | | 1 |

МИНГАЗПРОМ ВНИПИТРАНСГАЗ г. Киев

| Формат | Зона | Поз. | Обозначение | Наименование | Кол. | Примечание |
|---|---|---|---|---|---|---|
| | | | | | | |
| | | | | Документация | | |
| | | | | | | |
| А3 | | | 33.000-02 СБ | Сборочный чертеж | | |
| | | | | | | |
| | | | | | | |
| | | | | | | |
| | | | | | | |
| | | | | Сборочные единицы | | |
| | | | | | | |
| А3 | | 1 | 35.000-04 | Заготовка со штуцером | | |
| | | | | 325×60-1000-7,5 | 1 | |
| | | | | | | |
| | | | | | | |
| | | | | | | |
| | | | | | | |
| | | | | Стандартные изделия | | |
| | | | | | | |
| | | 2 | | Тройник 325×219-100-10Г2 | | |
| | | | | ОСТ 102-43-78 | 1 | 58,63 |
| | | | | | | |
| | | | | | | |
| | | | | | | |
| | | | | | | |
| | | | | | | |
| | | | | | | |
| | | | | | | |
| | | | | | | |
| | | | | | | |
| | | | | | | |
| | | | | | | |
| | | | | | | |
| | | | | | | |
| | | | | | | |
| | | | | | | |
| | | | | | | |
| | | | | № 9029/1 | | 88 |

| Изм. | Лист | № докум. | Подпись | Дата |
|---|---|---|---|---|
| Разраб. | | Савина | | |
| Пров. | | Оприщенко | | |
| Т. контр. | | Самсонович | | |
| Ч. контр. | | Лев | | |
| Утв. | | Серный | | |

Типовые узлы 7.402-2 33.000-02

Заготовка с тройником 325×219-1440-7,5

| Лит. | Лист | Листов |
|---|---|---|
| | | 1 |

МИНГАЗПРОМ ВНИПИТРАНСГАЗ г. Киев

33.000 СБ

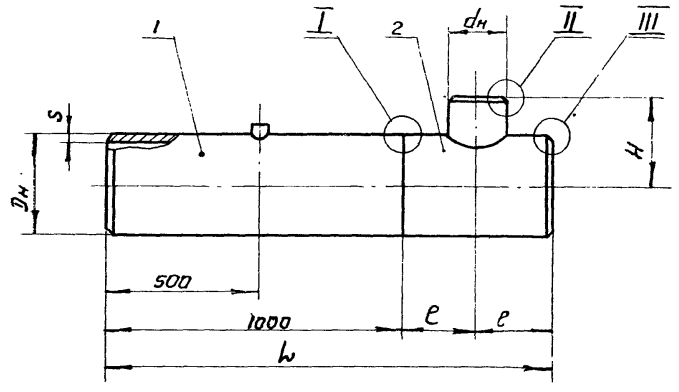


Размеры в мм

| Обозначение | Шифр ($D_н$ × dн - L - $P_у$) | $D_н$ | $d_н$ | S | $S_1$ | e | L | H | в | c | e | q | Масса, кг |
|---|---|---|---|---|---|---|---|---|---|---|---|---|---|
| 33.000 | 159×108-1260-7,5 | 159 | 108 | 8 | 5 | 130 | 1260 | 115 | 2+1.0 | $1^{+1}_{-0.5}$ | $13^{+3}$ | $1{,}5^{+1.5}_{-1.0}$ | 46.5 |
| -01 | 219×133-1320-7,5 | 219 | 133 | | 8 | 160 | 1320 | 140 | | $2^{+1.0}_{-0.5}$ | | | 68.0 |
| -02 | 325×219-1440-7,5 | 325 | 219 | 12 | 10 | 220 | 1440 | 205 | | | $18^{+4}$ | $2{,}0^{+2.0}_{-1.5}$ | 154.0 |

Пример условного обозначения заготовки $D_н$ = 325 мм, L = 1440 мм, с тройником 325×219 для газопроводов $P_у$ = 7,5 МПа (75 кгс/см²):
Заготовка с тройником 325×219-1440-7,5 33.000-02

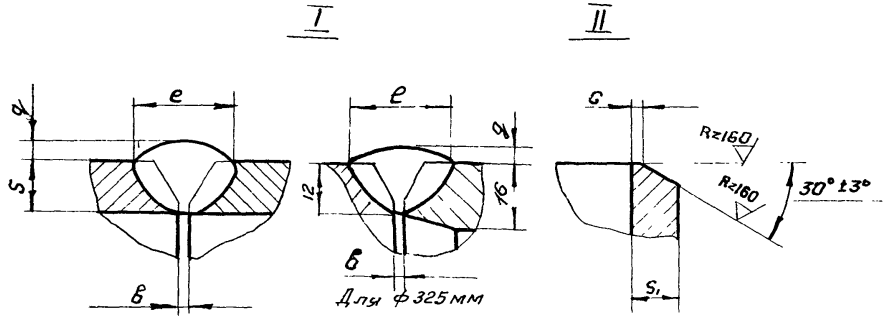


Технические требования - 00.300

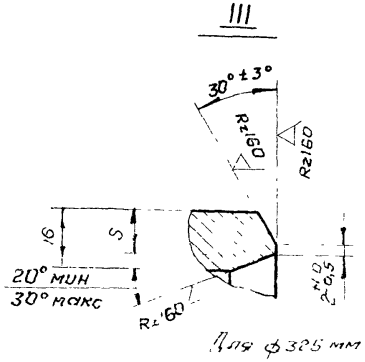


№ 9029/1 89

| Изм. | Лист. | № докум. | Подпись | Дата | Типовые узлы 7.402-2 33.000 СБ | | | |
|---|---|---|---|---|---|---|---|---|
| Разраб. | | Паршин | | | Заготовка с тройником | Лит | Масса | Масштаб |
| Прав | | Оприщенко | | | | | См. табл. | — |
| Т. контр | | Самсонович | | | | Лист | Листов 1 | |
| Н. контр | | Лев | | | МИНГАЗПРОМ ВНИПИТРАНСГАЗ | | | |
| Утв | | Сенько | | | | | | |

Привязан

Инв. №

| Формат | Зона | Поз. | Обозначение | Наименование | Кол | Примечание |
|---|---|---|---|---|---|---|
| | | | | **Документация** | | |
| А3 | | | 34.000.СБ | Сборочный чертеж | | |
| | | | | **Детали** | | |
| А3 | | 1 | 34.001 | Патрубок | | |
| | | | | 426×12-600-7,5 | 1 | |
| | | | | **Стандартные изделия** | | |
| | | 2 | | Тройник | | |
| | | | | 426(12)×219(8)-7,5-0,75- | | |
| | | | | 15ХСНД и Ст 20 | | |
| | | | | ОСТ 102-60-81 | 1 | 71 кг |

| Изм. | Лист | № докум. | Подпись | Дата |
|---|---|---|---|---|
| Разраб | | Савина | | |
| Пров | | Оприщенко | | |
| Т.контр. | | Самсонович | | |
| Н.контр. | | Лев | | |
| Утв. | | Сенько | | |

34.000

Заготовка с тройником
426×219-1100-7,5

| Лит | Лист | Листов |
|---|---|---|
| | | 1 |

МИНГАЗПРОМ
ВНИПИТРАНСГАЗ
г. Киев





| Формат | Зона | Поз. | Обозначение | Наименование | Кол | Примечание |
|---|---|---|---|---|---|---|
| | | | | **Документация** | | |
| А3 | | | 34.000-01 СБ | Сборочный чертеж | | |
| | | | | **Детали** | | |
| А3 | | 1 | 34.001-01 | Патрубок | | |
| | | | | 530×12-600-7,5 | 1 | |
| | | | | **Стандартные изделия** | | |
| | | 2 | | Тройник | | |
| | | | | 530(12)×219(8)-7,5-0,75- | | |
| | | | | 15ХСНД и Ст 20 | | |
| | | | | ОСТ 102-60-81 | 1 | 118 кг |

№ 9029/1

90

| Изм. | Лист | № докум. | Подпись | Дата |
|---|---|---|---|---|
| Разраб | | Паршин | | |
| Пров | | Оприщенко | | |
| Т.контр | | Самсонович | | |
| Н.контр | | Лев | | |
| Утв. | | Сенько | | |

Типовые узлы 7.402-2 34.000-01

Заготовка с тройником
530×219-1200-7,5

| Лит | Лист | Листов |
|---|---|---|
| | | 1 |

МИНГАЗПРОМ
ВНИПИТРАНСГАЗ
г. Киев

Подпись и дата | Взам. инв. № | Инв. № дубл. | Подпись и дата | Инв. № подл.

| Формат | Зона | Поз | Обозначение | Наименование | Кол | Примечание |
|---|---|---|---|---|---|---|
| | | | | Документация | | |
| А3 | | | 34.000-02 СБ | Сборочный чертеж | | |
| | | | | Детали | | |
| А3 | | 1 | 34.001-02 | Патрубок | | |
| | | | | 720×16-600-7,5 | 1 | |
| | | | | Стандартные изделия | | |
| | | 2 | | Тройник | | |
| | | | | 720(16)×325(12)-7,5-0,75- | | |
| | | | | -15ХСНД и Ст 20 | | |
| | | | | ОСТ 102-61-81 | 1 | 235 кг |

34.000-02

| Изм | Лист | № докум | Подпись | Дата |
|---|---|---|---|---|
| Разраб | | [illegible] | [illegible] | |
| Пров | | [illegible] | [illegible] | |
| Т.контр | | [illegible] | [illegible] | |
| Н.контр. | | [illegible] | [illegible] | |
| Утв | | [illegible] | | |

Заго[illegible] [illegible]

| Лит. | Лист | Листов |
|---|---|---|
| | | 1 |

МИНГАЗПРОМ ВНИПИТРАНСГАЗ г. Киев

Альбом I

| Формат | Зона | Кол | Обозначение | Наименование | Кол. | Примечание |
|---|---|---|---|---|---|---|
| | | | | Документация | | |
| А3 | | | 34 000-03 СБ | Сборочный чертеж | | |
| | | | | Детали | | |
| А3 | | 1 | 34.001-03 | Патрубок | | |
| | | | | 1020×16-600-7,5 | 1 | |
| | | | | Стандартные изделия | | |
| | | 2 | | Тройник | | |
| | | | | 1020(16)×325(12)-7,5-0,75- | | |
| | | | | 15ХСНД и Ст 20 | | |
| | | | | ОСТ 102-59-81 | 1 | 453 кг |

№ 9029/1

91

Подпись и дата | Инв. № дубл. | Взам. инв. № | Подпись и дата | Инв. № подл.

Типовые узлы 7402-2 34.000-03

| Изм | Лист | № докум | Подпись | Дата |
|---|---|---|---|---|
| Разраб. | | Савина | [illegible] | |
| Пров | | Оприщенко | [illegible] | |
| Т контр | | Самсонова | [illegible] | |
| Н контр | | Лев | [illegible] | |
| Утв | | Сенько | [illegible] | |

Заставка с тройником 1020×325-1500-7,5

| Лит. | Лист | Листов |
|---|---|---|
| | | 1 |

МИНГАЗПРОМ ВНИПИТРАНСГАЗ г. Киев

Альбом I

Типовые узлы 7.402-2

| Формат | Зона | Поз. | Обозначение | Наименование | Кол. | Примечание |
|---|---|---|---|---|---|---|
| | | | | **Документация** | | |
| А3 | | | 34.000-04 СБ | Сборочный чертеж | | |
| | | | | **Детали** | | |
| А3 | | 1 | 34.001-04 | Патрубок 1220×19,1-600-7,5 | 1 | |
| | | | | **Стандартные изделия** | | |
| | | 2 | | Тройник 1220(19,1)×325(12)-7,5-0,75-15ХСНД и Ст20 ОСТ 102-61-81 | 1 | 573 кг |

Инв. № подл. | Подпись и дата | Взам. инв. № | Инв. № дубл. | Подпись и дата

| Изм. | Лист | № докум. | Подпись | Дата |
|---|---|---|---|---|
| Разраб. | | Паршин | | |
| Пров | | Оприщенко | | |
| Т.контр. | | Самсонович | | |
| Н.контр. | | Лев | | |
| Утв | | Сенько | | |

34.000-04

Заготовка с тройником 1220×325-1400-7,5

| Лит | Лист | Листов |
|---|---|---|
| | | 1 |

МИНГАЗПРОМ ВНИПИТРАНСГАЗ г. Киев



Альбом I

| Формат | Зона | Поз. | Обозначение | Наименование | Кол. | Примечание |
|---|---|---|---|---|---|---|
| | | | | **Документация** | | |
| А3 | | | 34.000-05 СБ | Сборочный чертеж | | |
| | | | | **Детали** | | |
| А3 | | 1 | 34.001-05 | Патрубок 1420×23,2-600-7,5 | 1 | |
| | | | | **Стандартные изделия** | | |
| | | 2 | | Тройник 1420(23,2)×325(12)-7,5-0,75-15ХСНД и Ст20 ОСТ 102-61-81 | 1 | 779 кг |

№ 9029/1

92

Инв. № подл. | Подпись и дата | Взам. инв. № | Инв. № дубл. | Подпись и дата

| Изм. | Лист | № докум. | Подпись | Дата |
|---|---|---|---|---|
| Разраб. | | Паршин | | |
| Пров | | Оприщенко | | |
| Т.контр. | | Самсонович | | |
| Н.контр. | | Лев | | |
| Утв | | Сенько | | |

Типовые узлы 7.402-2 34.000-05

Заготовка с тройником 1420×325-1400-7,5

| Лит. | Лист | Листов |
|---|---|---|
| | | 1 |

МИНГАЗПРОМ ВНИПИТРАНСГАЗ г. Киев

34.000 СБ

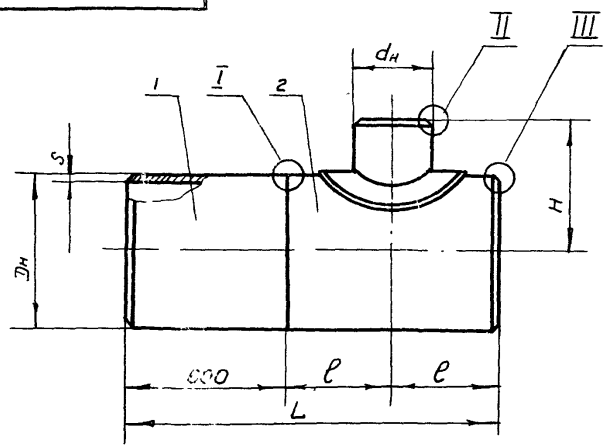


Размеры в мм

| Обозначение | Шифр ($D_н \times d_н - L - P_у$) | $D_н$ | $d_н$ | S | $S_1$ | $S_2$ | L | C | H | B | e | g | Масса, кг |
|---|---|---|---|---|---|---|---|---|---|---|---|---|---|
| 34.000 | 426 × 219 – 1100 – 7,5 | 426 | 219 | 12,0 | 12 | 8 | 1100 | 250 | 350 | | $18^{+4}$ | | 145,0 |
| -01 | 530 × 219 – 1200 – 7,5 | 530 | | | 9 | | 1200 | 300 | 450 | | | | 212,0 |
| -02 | 720 × 325 – 1400 – 7,5 | 720 | 325 | 16,0 | 12 | 12 | 1400 | 400 | 550 | | $23^{+5}$ | $2^{+2,0}_{-1,5}$ | 404,0 |
| -03 | 1020 × 325 – 1500 – 7,5 | 1020 | | | 14 | | 1500 | 450 | 700 | | | | 700,0 |
| -04 | 1220 × 325 – 1400 – 7,5 | 1220 | | 19,1 | 18,5 | | 1400 | 400 | 800 | 7 | $28^{+5}$ | | 916,5 |
| -05 | 1420 × 325 – 1400 – 7,5 | 1420 | | 23,2 | 20 | | | | 900 | 8 | $30^{+7}$ | | 1264,5 |

Пример условного обозначения заготовки $D_н$ = 1420 мм, L = 1400 мм с тройником 1420×325 для газопроводов $P_у$ 7,5 МПа (75 кгс/см²):

Заготовка с тройником 1420×325-1400-7,5 34.000-05

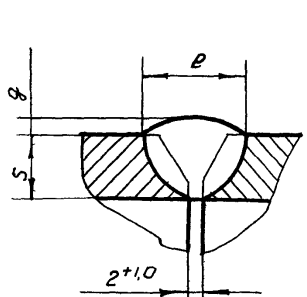


Для ф426, 530 мм

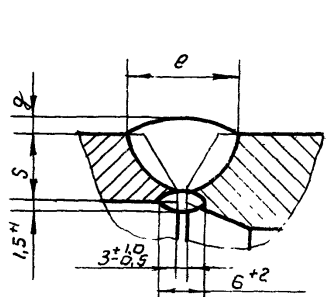


Для ф720-1420мм

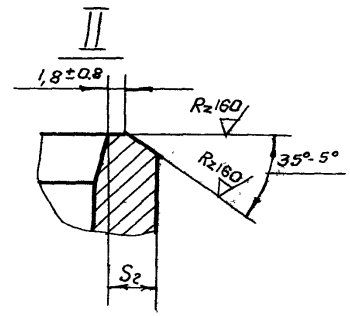


Технические требования – 00.300

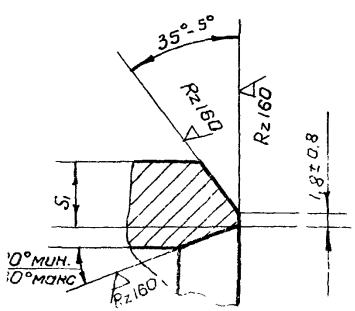


Для ф426-1020мм

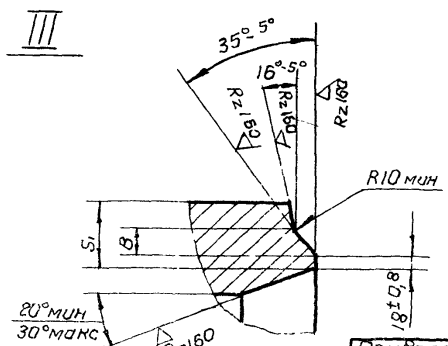


Для ф1220, 1420 мм

№ 9029/1 93

| Изм | Лист | № докум | Подпись | Дата |
|---|---|---|---|---|
| Разраб | Паршин | | | |
| Пров | Оприщенко | | | |
| Т.контр | Самсонович | | | |
| Н.контр | Лев | | | |

Привязан

Типовые узлы 7.402-2 34.000 СБ

Заготовка с тройником

| Лит. | Масса | Масштаб |
|---|---|---|
| | см таблицу | – |
| Лист | Листов 1 | |

МИНГАЗПРОМ

34.001

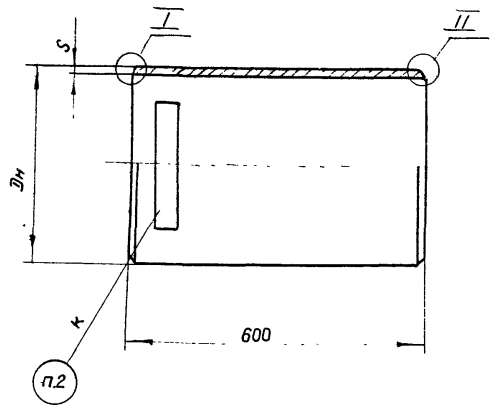


Размеры в мм

| Обозначение | Шифр ($Д_н \times S - 600 - 7,5$) | $Д_н$ | S | B | Материал | Масса, кг |
|---|---|---|---|---|---|---|
| 34.001 | 426 × 12 - 600 - 7,5 | 426 | 12,0 | — | Труба $\frac{426\times12\ \text{ГОСТ}\ 8732-78}{\text{В}10\ \text{ГОСТ}\ 8731-74}$ (с гидроиспытанием) | 73,5 |
| -01 | 530 × 12 - 600 - 7,5 | 530 | | | Труба 530×12 ТУ 20/28/40/48-79 | 93 |
| -02 | 720 × 16 - 600 - 7,5 | 720 | 16,0 | | Труба 720×16 ТУ 20/28/40/48/56-79, с дополнением | 168,4 |
| -03 | 1020 × 16 - 600 - 7,5 | 1020 | | | Труба 1020×16 ТУ 20/28/40/48/56-79 с дополнением | 240,1 |
| -04 | 1220 × 19,1 - 600 - 7,5 | 1220 | 19,1 | 7 | Труба 1220×19,1 ТУ 20/28/40/48/56-79 с дополнением | 342,8 |
| -05 | 1420 × 23,2 - 600 - 7,5 | 1420 | 23,2 | 8 | Труба 1420×23,2 ТУ 20/28/40/48/56-79 с дополнением | 484,3 |

Пример условного обозначения патрубка $Д_н$=530мм, S=12мм, L=600 мм для газопроводов $P_y$=7,5 МПа (75 кгс/см²):
Патрубок 530×12-600-7,5 34.001-01

I под кран

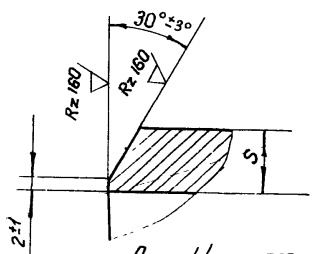


Для ф426-1020 мм

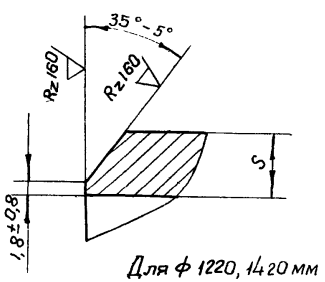


Для ф 1220, 1420 мм

II

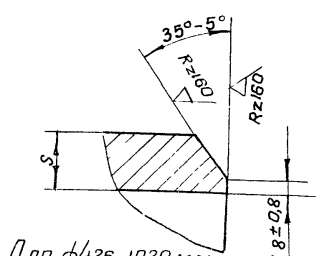


Для ф426-1020 мм

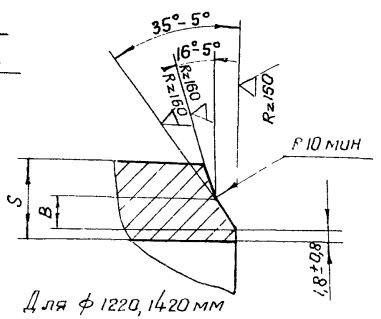


Для ф 1220, 1420 мм

1. Технические требования - оо.300
2. Маркировать: кромка под кран.

№ 9029/1

| Изм | Лист | № докум | Подпись | Дата |
|---|---|---|---|---|
| Разраб | | Савина | | |
| Пров | | Оприщенко | | |
| Т.контр | | Самсонович | | |
| Н.контр | | Лев | | |
| Утв. | | Сенько | | |

Привязан

Инв. №

Типовые узлы 7.402-2 34.001

Патрубок

| Лит | Масса | Масштаб |
|---|---|---|
| | см. табл. | — |
| Лист | Листов 1 | |

См таблицу

МИНГАЗПРОМ ВНИПИТРАНСГАЗ г. Киев

| Формат | Зона | Поз. | Обозначение | Наименование | Кол. | Примечание |
|---|---|---|---|---|---|---|
| | | | | **Документация** | | |
| А3 | | | 35.000 СБ | Сборочный чертеж | | |
| | | | | **Детали** | | |
| А3 | | 1 | 35.001 | Патрубок 159×8-1000-7,5 | 1 | |
| А3 | | 2 | 35.002 | Штуцер 60×8-159-7,5 | 1 | |

35.000

| Изм. | Лист | № докум. | Подпись | Дата |
|---|---|---|---|---|
| Разраб. | | Паршин | | |
| Пров. | | Орищенко | | |
| Т. контр. | | Самсонов | | |
| Н. контр. | | Лев | | |
| Утв. | | Сенько | | |

Заготовка со штуцером 159×60-1000-7,5

| Лит. | Масс. | Масштаб |
|---|---|---|
| | | 1 |

МИНГАЗПРОМ ВНИПИТРАНСГАЗ г. Киев



Альбом I

| Формат | Зона | Поз. | Обозначение | Наименование | Кол. | Примечание |
|---|---|---|---|---|---|---|
| | | | | **Документация** | | |
| А3 | | | 35.000-01 СБ | Сборочный чертеж | | |
| | | | | **Детали** | | |
| А3 | | 1 | 35.001-01 | Патрубок 159×8-2500-7,5 | 1 | |
| А3 | | 2 | 35.002 | Штуцер 60×8-159-7,5 | 1 | |

№ 9029/1

95

Подпись и дата | Инв. № дубл. | Взам. инв. № | Подпись и дата | Инв. № подл.

| Изм. | Лист | № докум. | Подпись | Дата |
|---|---|---|---|---|
| Разраб. | | Паршин | | |
| Пров. | | Орищенко | | |
| Т. контр. | | Самсонов | | |
| Н. контр. | | Лев | | |
| Утв. | | Сенько | | |

Типовые узлы 7.402-2 35.000-01

Заготовка со штуцером 159×60-2500-7,5

| Лит. | Масс. | Масштаб |
|---|---|---|
| | | 1 |

МИНГАЗПРОМ ВНИПИТРАНСГАЗ г. Киев

Альбом I

Типовые узлы 7.402-2

| Формат | Зона | Поз. | Обозначение | Наименование | Кол. | Примечание |
|---|---|---|---|---|---|---|
| | | | | Документация | | |
| А3 | | | 35.000-02 СБ | Сборочный чертеж | | |
| | | | | Детали | | |
| А3 | | 1 | 35.001-02 | Патрубок 219×8-1000-7,5 | 1 | |
| А3 | | 2 | 35.002-01 | Штуцер 60×8-219-7,5 | 1 | |

35.000-02

| Изм | Лист | № докум | Подпись | Дата |
|---|---|---|---|---|
| Разраб | | Паршин | | |
| Пров | | Савина | | |
| Т контр. | | Самсонович | | |
| Н контр | | Лев | | |
| Утв | | Сенько | | |

Заготовка со штуцером 219×60-1000-7,5

| Лит | Лист | Листов |
|---|---|---|
| | | 1 |

МИНГАЗПРОМ ВНИПИТРАНСГАЗ г Киев

Копировал Л. Пашин

Формат А4

Альбом I

| Формат | Зона | Поз. | Обозначение | Наименование | Кол. | Примечание |
|---|---|---|---|---|---|---|
| | | | | Документация | | |
| А3 | | | 35.000-03 СБ | Сборочный чертеж | | |
| | | | | Детали | | |
| А3 | | 1 | 35.001-03 | Патрубок 219×8-2500-7,5 | 1 | |
| А3 | | 2 | 35.002-01 | Штуцер 60×8-219-7,5 | 1 | |

№ 5029/1

Подпись и дата | Взам. инв. № | Инв. № дубл. | Подпись и дата

Инв. № подл.

Типовые узлы 7.402-2

35.000-03

| Изм | Лист | № докум. | Подпись | Дата |
|---|---|---|---|---|
| Разраб | | Паршин | | |
| Пров | | Савина | | |
| Т контр. | | Самсонович | | |
| Н контр. | | Лев | | |
| Утв | | Сенько | | |

Заготовка со штуцером 219×60-2500-7,5

| Лит. | Лист. | Листов |
|---|---|---|
| | | 1 |

МИНГАЗПРОМ ВНИПИТРАНСГАЗ г Киев

Копировал Л. Пашин

Формат А4

| Формат | Зона | Поз. | Обозначение | Наименование | Кол. | Примечание |
|---|---|---|---|---|---|---|
| | | | | Документация | | |
| А3 | | | 35.000-04 СБ | Сборочный чертеж | | |
| | | | | Детали | | |
| А3 | | 1 | 35.001-04 | Патрубок 325×12-1000-7,5 | 1 | |
| А3 | | 2 | 35.002-02 | Штуцер 60×8-325-7,5 | 1 | |

35.000-04

| Изм. | Лист | № докум. | Подпись | Дата |
|---|---|---|---|---|
| Разраб. | | Паршин | | |
| Пров. | | Савина | | |
| Т.контр. | | Самсонович | | |
| Н.контр. | | Лев | | |
| Утв. | | Сенько | | |

Заготовка со штуцером 325×60-1000-7,5

| Лит. | Лист. | Листов |
|---|---|---|
| | | 1 |

МИНГАЗПРОМ ВНИПИТРАНСГАЗ г. Киев

Альбом I

| Формат | Зона | Поз. | Обозначение | Наименование | Кол. | Примечание |
|---|---|---|---|---|---|---|
| | | | | Документация | | |
| А3 | | | 35.000-05. СБ | Сборочный чертеж | | |
| | | | | Детали | | |
| А3 | | 1 | 35.001-05 | Патрубок 325×12-1355-7,5 | 1 | |
| А3 | | 2 | 35.002-02 | Штуцер 60×8-325-7,5 | 1 | |

№ 9029/1

97

Типовые узлы 7.402-2 35.000-05

| Изм. | Лист | № докум. | Подпись | Дата |
|---|---|---|---|---|
| Разраб. | | Паршин | | |
| Пров. | | Савина | | |
| Т.контр. | | Самсонович | | |
| Н.контр. | | Лев | | |
| Утв. | | Савина | | |

Заготовка со штуцером 325×60-1355-7,5

| Лит. | Лист | Листов |
|---|---|---|
| | | 1 |

МИНГАЗПРОМ ВНИПИТРАНСГАЗ

Инв. № подл. | Подпись и дата | Взам. инв. № | Инв. № дубл. | Подпись и дата

Альбом I

Типовые узлы 7.402-2

| Формат | Зона | Поз. | Обозначение | Наименование | Кол. | Примечание |
|---|---|---|---|---|---|---|
| | | | | **Документация** | | |
| А3 | | | 35.000-06 СБ | Сборочный чертеж | | |
| | | | | **Детали** | | |
| А3 | | 1 | 35.001-06 | Патрубок 325×12-1450-75 | 1 | |
| А3 | | 2 | 35.002-02 | Штуцер 60×8-325-7,5 | 1 | |

| Изм. | Лист | № докум. | Подпись | Дата |
|---|---|---|---|---|
| Разраб. | | Паршин | | |
| Пров. | | Савина | | |
| Т. контр. | | Самсанович | | |
| Н. контр. | | Лев | | |
| Утв | | Сенько | | |

35.000-06

Заготовка со штуцером 325×60-1450-7,5

| Лит. | Лист | Листов |
|---|---|---|
| | | 1 |

МИНГАЗПРОМ ВНИПИТРАНСГАЗ г. Киев

Альбом I

| Формат | Зона | Поз. | Обозначение | Наименование | Кол. | Примечание |
|---|---|---|---|---|---|---|
| | | | | **Документация** | | |
| А3 | | | 35.000-07 СБ | Сборочный чертеж | | |
| | | | | **Детали** | | |
| А3 | | 1 | 35.001-07 | Патрубок 325×12-1560-75 | 1 | |
| А3 | | 2 | 35.002-02 | Штуцер 60×8-325-7,5 | 1 | |

№ 9029/1

| Изм. | Лист | № докум. | Подпись | Дата |
|---|---|---|---|---|
| Разраб. | | Паршин | | |
| Пров. | | Савина | | |
| Т. контр. | | Самсанович | | |
| Н. контр. | | Лев | | |
| Утв | | Сенько | | |

Типовые узлы 7.402-2

35.000-07

Заготовка со штуцером 325×60-1560-7,5

| Лит. | Лист | Листов |
|---|---|---|
| | | 1 |

МИНГАЗПРОМ ВНИПИТРАНСГАЗ г. Киев

Инв. № подл. | Подпись и дата | Взам. инв. № | Инв. № дубл. | Подпись и дата

| Формат | Зона | Поз. | Обозначение | Наименование | Кол. | Примечание |
|---|---|---|---|---|---|---|
| | | | | Документация | | |
| А3 | | | 35.000-08 СБ | Сборочный чертеж | | |
| | | | | Детали | | |
| А3 | | 1 | 35.001-08 | Патрубок 325×12-3000-7,5 | 1 | |
| А3 | | 2 | 35.002-02 | Штуцер 60-8-325-7,5 | 1 | |

№ 9029/1

99

| Изм. | Лист | № докум. | Подпись | Дата |
|---|---|---|---|---|
| Разраб. | | Савина | | |
| Пров. | | Оприщенко | | |
| Т. контр. | | Самсонович | | |
| Н. контр. | | | | |
| Утв. | | | | |

Типовые узлы 7402-2 35.000-08

Заготовка со штуцером
325×12-3000-7,5

| Лит | Лист | Листов |
|---|---|---|
| | | 1 |

МИНГАЗПРОМ
ВНИИПРАНСГАЗ
г. Киев

35.000 СБ

Альбом I

Типовые узлы 7.402-2

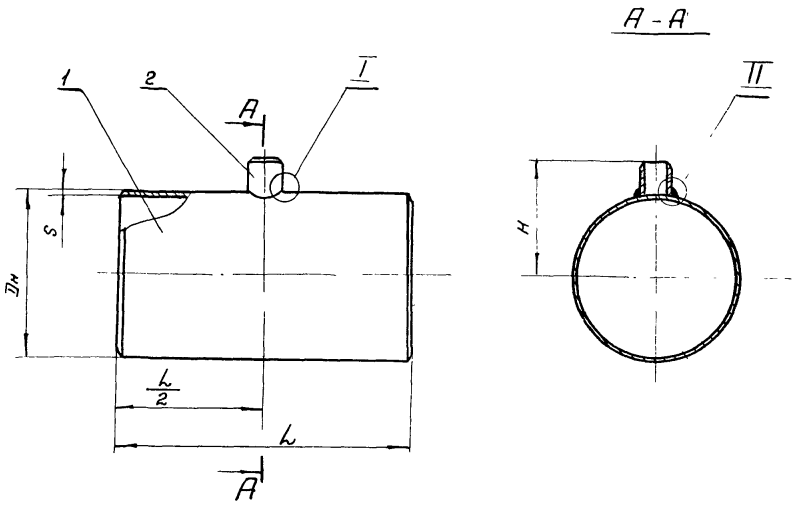


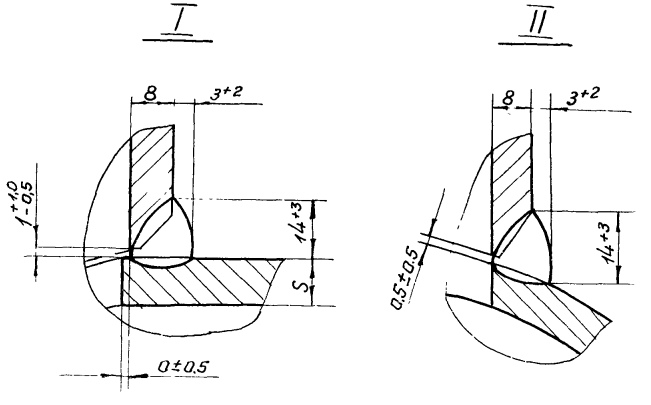


Размеры в мм

| Обозначение | Шифр ($D_н$ × 60 - L - 75) | $D_н$ | S | L | H | Масса, кг |
|---|---|---|---|---|---|---|
| 35 000 | 159 × 60 — 1000 — 7,5 | 159 | 8 | 1000 | 280 | 32,0 |
| -01 | 159 × 60 — 2500 — 7,5 | | | 2500 | | 77,0 |
| -02 | 219 × 60 — 1000 — 7,5 | 219 | | 1000 | 310 | 44,0 |
| -03 | 219 × 60 — 2500 — 7,5 | | | 2500 | | 106,5 |
| -04 | 325 × 60 — 1000 — 7,5 | 325 | 12 | 1000 | 360 | 95,0 |
| -05 | 325 × 60 — 1355 — 7,5 | | | 1355 | | 127,1 |
| -06 | 325 × 60 — 1450 — 7,5 | | | 1450 | | 137,0 |
| -07 | 325 × 60 — 1560 — 7,5 | | | 1560 | | 147,0 |
| -08 | 325 × 60 — 3000 — 7,5 | | | 3000 | | 280,5 |

Пример обозначения заготовки $D_н$ = 325 мм, L = 3000 мм со штуцером $D_н$ = 60 мм, S = 8 мм для газопроводов $P_у$ 75 МПа (75 кгс/см²):
Заготовка со штуцером 325×60-3000-7.5 35 000-08

Технические требования - 00.300

№ 9029/1 100

| Изм | Лист | № докум | Подпись | Дата |
|---|---|---|---|---|
| Разраб | | Савина | | |
| Пров | | Оприщенко | | |
| Т. контр. | | Самсонович | | |
| Н контр | | Лев | | |
| Ч. в | | Сенько | | |

Привязан

Инв. №

Типовые узлы 7.402-2 35.000 СБ

Заготовка со штуцером

| Лит | Масса | Масштаб |
|---|---|---|
| | см таб. | - |

Лист | Листов 1

МИНГАЗПРОМ
ВНИПИТРАНСГАЗ
г Киев

35.001

Размеры в мм

| Обозначение | Шифр $D_н \times S - L - 7,5$ | $D_н$ | S | L | Размеры шаблона $\ell_1$ | $\ell_2$ | $\ell_3$ | Материал | Масса, кг |
|---|---|---|---|---|---|---|---|---|---|
| 35.000 | 159×8 – 1000 – 7,5 | 159 | 8 | 1000 | 44.7 | 19.3 | 11.1 | Труба $\frac{159\times8\ ГОСТ\ 8732-78}{В10\ ГОСТ\ 8331-74}$ с гидроиспытанием | 23,7 |
| -01 | 159×8 – 2500 – 7,5 | | | 2500 | | | | | 74,3 |
| -02 | 219×8 – 1000 – 7,5 | 219 | | 1000 | 44.3 | 19.2 | 11.09 | Труба $\frac{219\times8\ ГОСТ\ 8732-78}{В10\ ГОСТ\ 8331-74}$ с гидроиспытанием | 41,5 |
| -03 | 219×8 – 2500 – 7,5 | | | 2500 | | | | | 104,0 |
| -04 | 325×12 – 1000 – 7,5 | 325 | 12 | 1000 | 44.1 | 19.1 | 11.0 | Труба $\frac{325\times12\ ГОСТ\ 8732-78}{В10\ ГОСТ\ 8731-74}$ с гидроиспытанием | 92,5 |
| -05 | 325×12 – 1355 – 7,5 | | | 1355 | | | | | 125,0 |
| -06 | 325×12 – 1450 – 7,5 | | | 1450 | | | | | 134,1 |
| -07 | 325×12 – 1560 – 7,5 | | | 1560 | | | | | 144,0 |
| -08 | 325×12 – 3000 – 7,5 | | | 3000 | | | | | 277,8 |

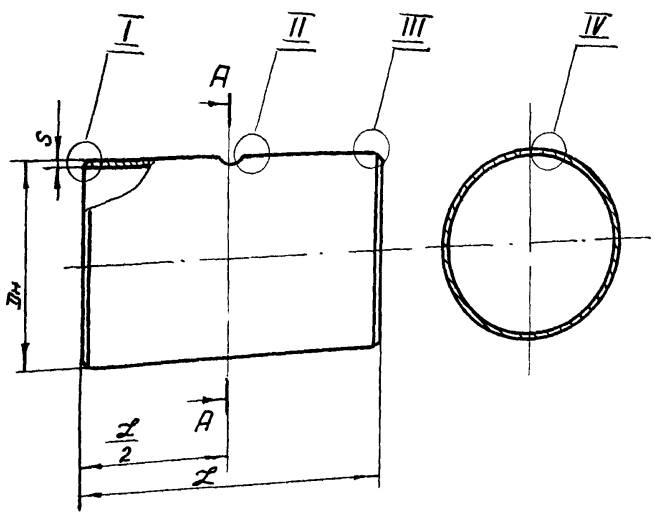


Пример условного обозначения патрубка $D_н$ = 325 мм; S = 12 мм $L_н$ = 3000 мм для газопроводов $P_у$ 7.5 МПа (75 кгс/см²):
Патрубок 325×12-3000-7.5 35.001-0.8

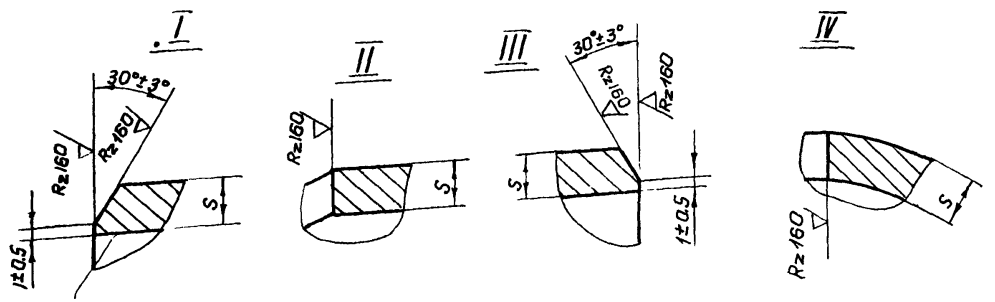


Технические требования-00300

Шаблон для разметки отверстия

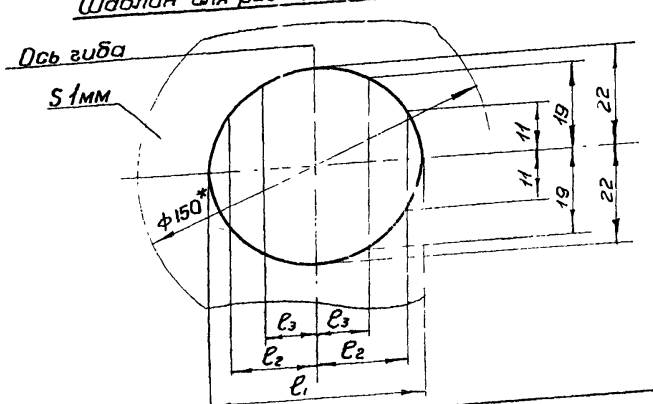


| Изм | Лист | №докум. | Подпись | Дата |
|---|---|---|---|---|
| Разраб. | | Савина | | |
| Пров | | Оприщенко | | |
| Т контр. | | Лев | | |
| Н контр. | | Самсонович | | |
| Утв | | Сенько | | |

Привязан

Инв №

№ 9029/1 101

Типовые узлы 7.402-2 35.001

Патрубок

| Лит. | Масса | Масштаб |
|---|---|---|
| | см табл. | – |
| Лист | Листов 1 | |

см. табл.

МИНГАЗПРОМ ВНИПИТРАНСГАЗ г Киев

Копировал А4

Формат А3

35.002

Альбом I

Типовые узлы 7.402-2

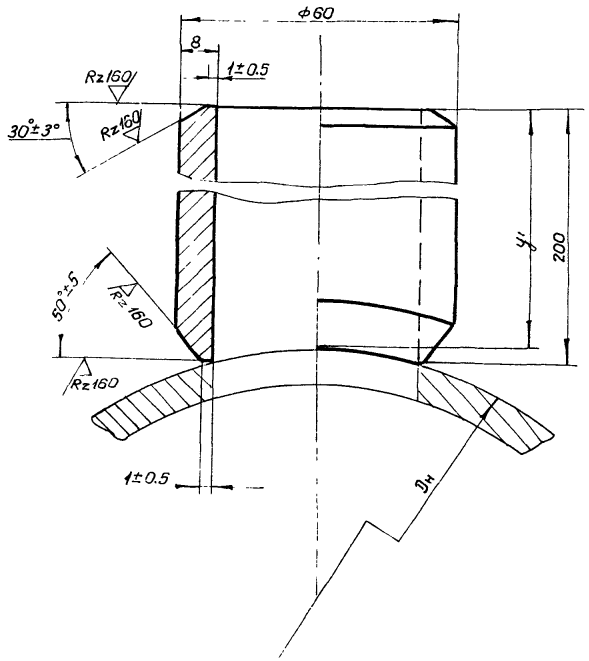


Размеры в мм

| Обозначение | Шифр 60×8 – Dн – 7,5 | Dн | Размеры шаблона | | |
|---|---|---|---|---|---|
| | | | $y_1 = y_5$ | $y_2 = y_5$ | $y_3 = y_4$ |
| 35.002 | 60×8 – 159 – 7,5 | 159 | 196,9 | 197,7 | 199,2 |
| – 01 | 60×8 – 219 – 7,5 | 219 | 197,7 | 198,3 | 199,4 |
| – 02 | 60×8 – 325 – 7,5 | 325 | 198,5 | 198,9 | 199,6 |

Пример обозначения штуцера ф60мм, S=8мм для газопровода ф325 мм Ру 7,5 МПа (75 кгс/см²):

Штуцер 60×8-325-7,5 35.002-02

Технические требования – 00.300

Шаблон для разметки штуцера

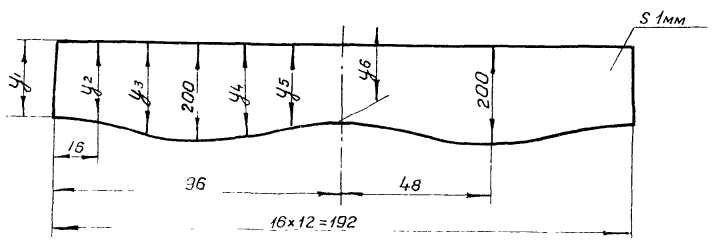


№ 9029/1

102

| Изм | Лист | № докум | Подпись | Дата | Типовые узлы 7.402-2 35.002 | | |
|---|---|---|---|---|---|---|---|
| Разраб | | Савина | | | Штуцер | Лит. | Масса 2.1 / Масштаб |
| Пров. | | Оприщенко | | | | Лист | Листов 1 |
| Т.контр | | Самсонович | | | | МИНГАЗПРОМ ВНИПИТРАНСГАЗ | |
| Н.контр | | Лев | | | Труба 60×8 ГОСТ 8732-78 В10 ГОСТ 8731-74 | | |

Привязан

| Зона | Поз. | Обозначение | Наименование | Кол. | Примечание |
|---|---|---|---|---|---|
| | | | Документация | | |
| | | 36.000 СБ | Сборочный чертеж | | |
| | | | Детали | | |
| | 1 | 36.000 | Патрубок с резьбой | | |
| | | | Труба 22×3 ГОСТ 8734-75 / В10 ГОСТ 8733-74 с гидроиспытанием | | |
| | | | h = 80 мм | 4 | 0,44 кг |
| | 2 | 36.002 | Патрубок | | |
| | | | Труба 60×8 ГОСТ 8732-78 / В10 ГОСТ 8731-74 с гидроиспытанием | | |
| | | | h = 400 мм | 1 | 4.1 кг |
| | 3 | 36.003 | Патрубок | | |
| | | | Труба 60×8 ГОСТ 8732-78 / В10 ГОСТ 8731-74 с гидроиспытанием | | |
| | | | h = 1000 мм | 1 | 10,3 кг |
| | | | Стандартные изделия | | |
| | 4 | | Фланец 2-50-100 ст 25, | | |
| | | | ГОСТ 12821-80 | 1 | 6.03 кг |

| Изм. | Лист | № докум. | Подпись | Дата |
|---|---|---|---|---|
| Разраб. | | Савина | | |
| Пров. | | Оприщенко | | |
| Контр. | | Самсонович | | |
| Контр. | | Лев | | |
| Утв. | | Сенько | | |

36.000

Стояк отбора газа Ду 50мм Ру 7,5 МПа

| Лит. | Лист | Листов |
|---|---|---|
| | 1 | 2 |

МИНГАЗПРОМ ВНИПИТРАНСГАЗ г. Киев

Копировал [illegible]

Формат А4

Альбом I

| Формат | Зона | Поз | Обозначение | Наименование | Кол. | Примечание |
|---|---|---|---|---|---|---|
| | | | | Прочие изделия | | |
| | | 5 | ВМ-15-160 | Вентиль запорный Ду 15мм, Ру 160 кгс/см², стальной, муфтовый, ГОСТ 23230-78 | 2 | 6,30 кг |
| | | 6 | Т-107б | Вентиль проходной, Ду 50мм, Ру 100 кгс/см², с маховиком, с концами под приварку, ТУ 108.545-75 | 2 | 68,0 кг |

№ 9029/1

103

Подпись и дата | Инв. № дубл. | Взам. инв. № | Подпись и дата | Инв. № подл.

| Изм. | Лист | № докум. | Подпись | Дата |
|---|---|---|---|---|

Типовые узлы 7.402-2 36.000

Лист 2

36.000СБ

Альбом I

Типовые узлы 7.402-2

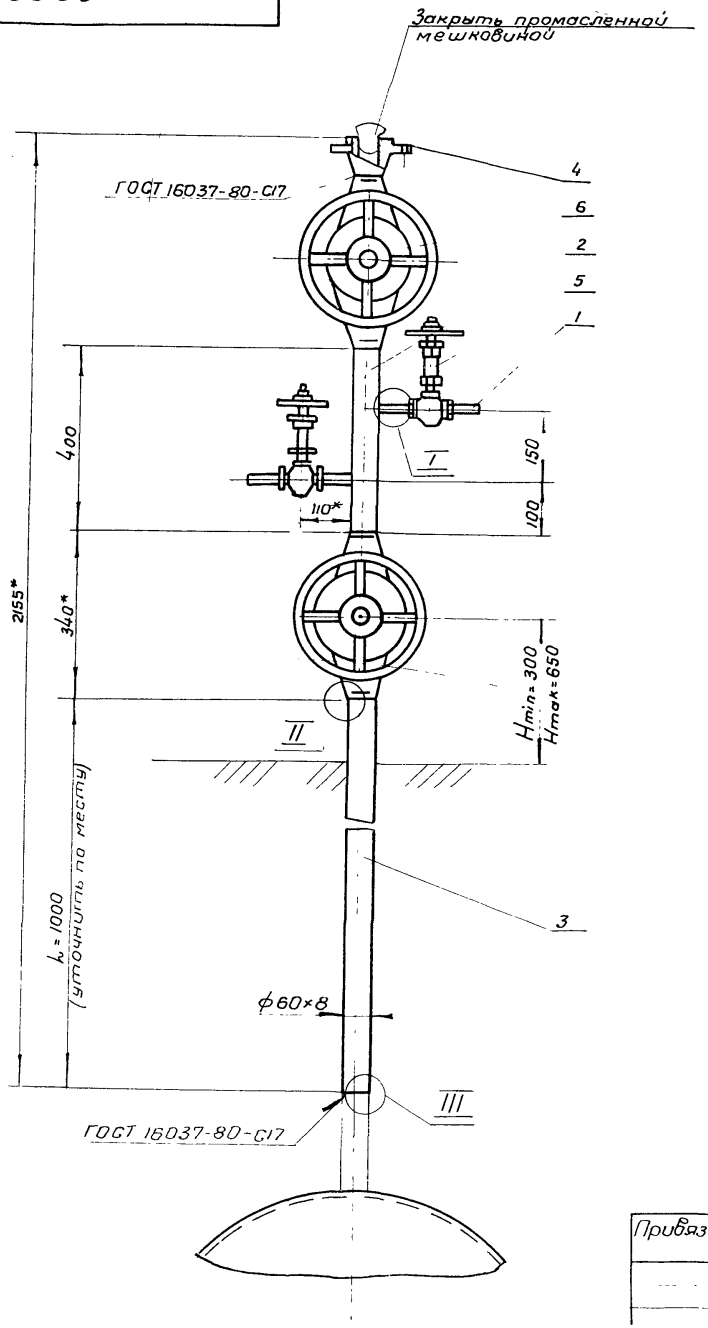


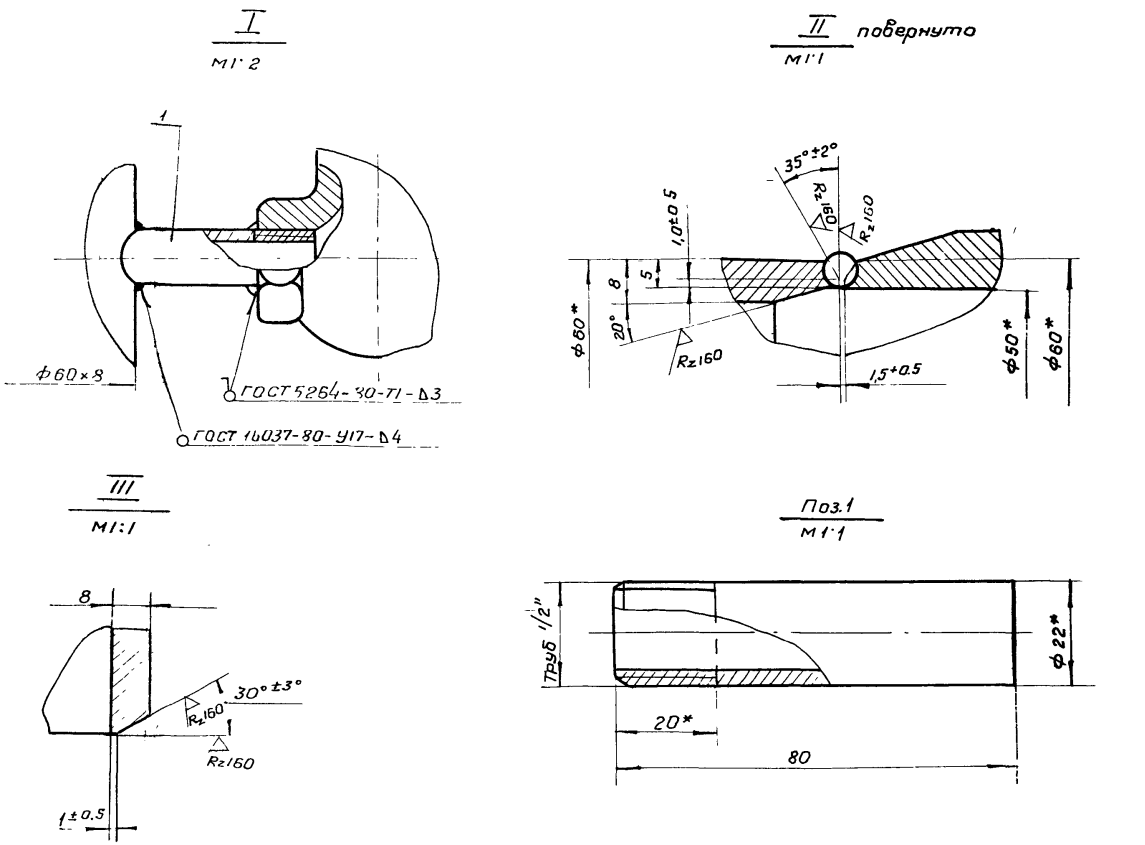


Технические требования - 00 300

№ 9029/1

104

| | | | | | | | | |
|---|---|---|---|---|---|---|---|---|
| | | | | | Типовые узлы 7.402-2 | 36.000 СБ | | |
| | Изм | Лист | № докум | Подпись | Дата | Стояк отбора газа Ду 50 мм, Ру 7,5 МПа | Лит. | Масса | Масштаб |
| Привязан | Разраб. | | Савина | | | | | 96 | 1:10 |
| | Пров | | Оприщенко | | | | Лист | Листов 1 |
| | Т контр. | | Самсонович | | | | МИНГАЗПРОМ ВНИПИТРАНСГАЗ | |
| | Н контр. | | Лев | | | | | |

| Формат | Зона | Поз. | Обозначение | Наименование | Кол. | Примечание |
|---|---|---|---|---|---|---|
| | | | | Документация | | |
| А3 | | | 37.000 СБ | Сборочный чертеж | | |
| | | | | Сборочные единицы | | |
| А3 | | 1 | К.Ж. лист 1,2 альбом III | Колонка свечи Ду80мм Ру7,5 МПа | 1 | Заготовка 89-2250-420-75 38.000 |
| А3 | | 2 | 39.000 | Оголовок свечи Ду 80мм Ру 7,5 МПа | 1 | |
| | | | | Материалы | | |
| | | | | Бензин А-72 ГОСТ 2084-77 | 0,8 | кг |
| | | | | Битум БН 90/10 ГОСТ 6617-76 | 0,4 | кг |
| | | | | Краска желтая ГОСТ 10503-71 | 0,5 | кг |
| | | | | Краска красная ГОСТ 8866-76 | 0,1 | кг |

37.000

| Изм. | Лист | № докум. | Подпись | Дата |
|---|---|---|---|---|
| Разраб. | | Паршин | | |
| Пров. | | Априщенко | | |
| Т.контр. | | Самсонович | | |
| Н.контр. | | Лев | | |
| Утв. | | Сенько | | |

Свеча продувочная Ду 80 мм Ру 7,5 МПа

| Лит. | Лист | Листов |
|---|---|---|
| | | 1 |

МИНГАЗПРОМ ВНИПИТРАНСГАЗ г. Киев

Копировал Паш

Формат А4

Альбом I

| Формат | Зона | Поз. | Обозначение | Наименование | Кол. | Примечание |
|---|---|---|---|---|---|---|
| | | | | Документация | | |
| А3 | | | 37.000-01 СБ | Сборочный чертеж | | |
| | | | | Сборочные единицы | | |
| А3 | | 1 | К.Ж. лист 1,2 альбом III | Колонка свечи Ду100мм Ру7,5МПа | 1 | Заготовка 108-2250-450-75 38.000-01 |
| А3 | | 2 | 40.000 | Оголовок свечи Ду 100мм Ру 7,5 МПа | 1 | |
| | | | | Материалы | | |
| | | | | Бензин А-72 ГОСТ 2084-77 | 0,9 | кг |
| | | | | Битум БН 90/10 ГОСТ 6617-76 | 0,45 | кг |
| | | | | Краска желтая ГОСТ 10503-71 | 0,6 | кг |
| | | | | Краска красная ГОСТ 8866-76 | 0,1 | кг |

№ 9029/1

105

Инв. № подл. | Подпись и дата | Взам. инв. № | Инв. № дубл. | Подпись и дата

| Изм. | Лист | № докум. | Подпись | Дата |
|---|---|---|---|---|
| Разраб. | | Паршин | | |
| Пров. | | Априщенко | | |
| Т.контр. | | Самсонович | | |
| Н.контр. | | Лев | | |
| Утв. | | Сенько | | |

Типовые узлы 7.402-2 37.000-01

Свеча продувочная Ду 100мм Ру 7,5 МПа

| Лит. | Лист | Листов |
|---|---|---|
| | | 1 |

МИНГАЗПРОМ ВНИПИТРАНСГАЗ г. Киев

| Формат | Зона | Поз. | Обозначение | Наименование | Кол. | Примечание |
|---|---|---|---|---|---|---|
| | | | | Документация | | |
| 73 | | | 37.000-04 СБ | Сборочный чертеж | | |
| | | | | Сборочные единицы | | |
| 73 | | 1 | к ж. лист 5,6 альбом III | Колонка свечи Ду 300 мм, Ру 7,5 МПа | 1 | Заготовка 325-2700-750-76 38.000-04 |
| 73 | | 2 | 43.000 | Оголовок свечи Ду 300 мм, Ру 7,5 МПа | 1 | |
| | | | | Материалы | | |
| | | | | Бензин А-72 ГОСТ 2084-77 | 2,0 | кг |
| | | | | Битум БН 90/10 ГОСТ 6617-76 | 1,0 | кг |
| | | | | Краска желтая ГОСТ 10503-71 | 1,0 | кг |
| | | | | Краска красная ГОСТ 8866-76 | 0,3 | кг |
| | | | | № 9029/1 | | 107 |

| Изм. | Лист | № докум. | Подпись | Дата |
|---|---|---|---|---|
| Разраб. | | Паршин | | |
| Пров. | | Оприщенко | | |
| Контр. | | Самсонович | | |
| Контр. | | Лев | | |
| Утв. | | Сенько | | |

Типовые узлы 7.402-2 37.000-04

Свеча продувочная Ду 300 мм, Ру 7,5 МПа

| Лит. | Лист | Листов |
|---|---|---|
| | | 1 |

МИНГАЗПРОМ ВНИПИТРАНСГАЗ Киев

37.000 СБ

Альбом I

Типовые узлы 7.402-2

Размеры в мм

| Обозначение | $D_у$ | $D_н$ | S | A | H | $H_1$ | h | B | e | g | L | Масса кг |
|---|---|---|---|---|---|---|---|---|---|---|---|---|
| 37.000 | 80 | 89 | 5 | 420 | 2700 | 1800 | 450 | $15^{+0,5}_{-1}$ | $9^{+2}$ | $1,5^{+1,5}_{-1,0}$ | 750 | 1300 |
| -01 | 100 | 108 | | 450 | | | | | | | 750 | 1310 |
| -02 | 150 | 159 | 8 | 525 | 3000 | 1700 | 500 | $20^{+1,0}$ | $13^{+3}$ | | 900 | 2300 |
| -03 | 200 | 219 | | 600 | | | | | | | 900 | 2280 |
| -04 | 300 | 325 | 12 | 750 | 3350 | 1600 | 650 | | $18^{+4}$ | $2,0^{+2,0}_{-1,5}$ | 1100 | 4545 |

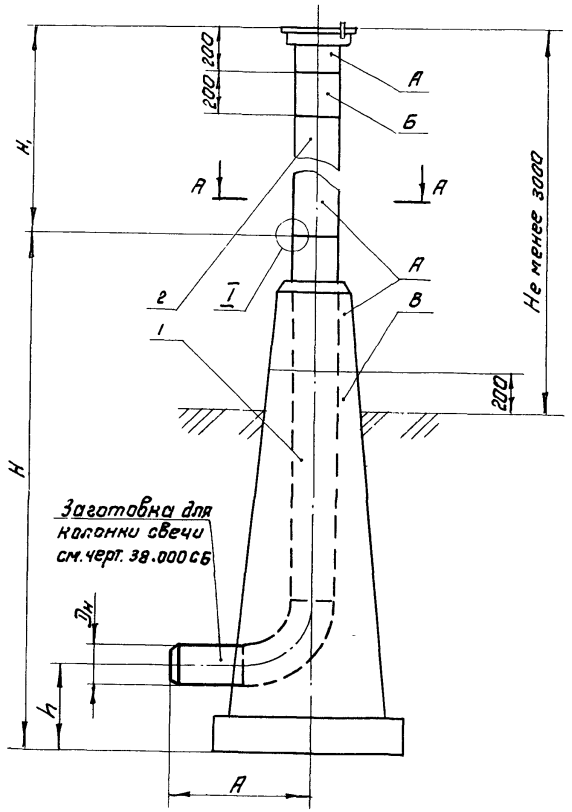


I

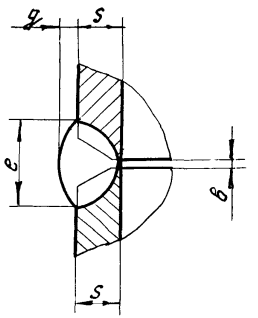


1. Технические требования - 00.300
2. Покрыть: поверхность А - желтой масляной краской за 2 раза, поверхность Б - красной масляной краской за 2 раза, поверхность В - битумной грунтовкой

А-А

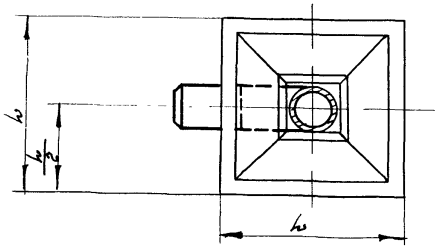


№ 9029/1

108

Типовые узлы 7.402-2 37.000 СБ

| Изм. | Лист | № докум. | Подпись | Дата |
|---|---|---|---|---|
| Разраб. | | Паршин | | |
| Пров. | | Оприщенко | | |
| Т.контр. | | Самсонович | | |
| Н.контр. | | Лев | | |

Привязан

Свеча продувочная
Сборочный чертеж

| Лит. | Масса | Масштаб |
|---|---|---|
| | см. таблицу | — |

Лист | Листов 1

МИНГАЗПРОМ
ВНИПИТРАНСГАЗ
г. Киев

| Формат | Зона | Поз. | Обозначение | Наименование | Кол | Примечание |
|---|---|---|---|---|---|---|
| | | | | **Документация** | | |
| А3 | | | 38.000 СБ | Сборочный чертеж | | |
| | | | | **Детали** | | |
| Б4 | | 1 | 38 001 | Труба 89×5 ГОСТ 8732-78 / В 10 ГОСТ 8731-74 / с гидроиспытанием | | |
| | | | | L = 300 мм | 1 | 3,1 кг |
| Б4 | | 2 | 38.002 | Труба 89×5 ГОСТ 8732-78 / В 10 ГОСТ 8731-74 / с гидроиспытанием | | |
| | | | | L = 2130 мм | 1 | 22,1 кг |
| | | | | **Стандартные изделия** | | |
| | | 3 | | Отвод 90° 89×6 | | |
| | | | | ГОСТ 17375-77 | 1 | 2,7 кг |

| Изм. | Лист | № докум. | Подпись | Дата |
|---|---|---|---|---|
| Разраб. | | Паршин | | |
| Пров. | | Оприщенко | | |
| Т. контр | | Самсонович | | |
| Н. контр. | | Лев | | |
| Утв. | | Сенько | | |

38.000

Заготовка для колонки свечи 89-2250-420-7,5

| Лит | Лист | Листов |
|---|---|---|
| | | 1 |

МИНГАЗПРОМ ВНИПИТРАНСГАЗ г. Киев

Альбом I

| Формат | Зона | Поз. | Обозначение | Наименование | Кол. | Примечание |
|---|---|---|---|---|---|---|
| | | | | **Документация** | | |
| А3 | | | 38.000-01 СБ | Сборочный чертеж | | |
| | | | | **Детали** | | |
| Б4 | | 1 | 38.001 | Труба 108×5 ГОСТ 8732-78 / В 10 ГОСТ 8731-74 / с гидроиспытанием | | |
| | | | | L = 300 мм | 1 | 3,9 кг |
| Б4 | | 2 | 38.002 | Труба 108×5 ГОСТ 8732-78 / В 10 ГОСТ 8731-74 / с гидроиспытанием | | |
| | | | | L = 2100 мм | 1 | 26,7 кг |
| | | | | **Стандартные изделия** | | |
| | | 3 | | Отвод 90° 108×6 | | |
| | | | | ГОСТ 17375-77 | 1 | 4,3 кг |

№ 9029/1

109

Инв. № подл. | Подпись и дата | Взам. инв. № | Инв. № дубл. | Подпись и дата

| Изм. | Лист | № докум. | Подпись | Дата |
|---|---|---|---|---|
| Разраб. | | Паршин | | |
| Пров. | | Оприщенко | | |
| Т. контр | | Самсонович | | |
| Н. контр. | | Лев | | |
| Утв. | | Сенько | | |

Типовые узлы 7.402-2 38.000-01

Заготовка для колонки свечи 108-2250-450-7,5

| Лит. | Лист | Листов |
|---|---|---|
| | | 1 |

МИНГАЗПРОМ ВНИПИТРАНСГАЗ г. Киев

| Формат | Зона | Поз. | Обозначение | Наименование | Кол. | Примечание |
|---|---|---|---|---|---|---|
| | | | | **Документация** | | |
| А3 | | | 38.000-02 СБ | Сборочный чертеж | | |
| | | | | **Детали** | | |
| Б4 | | 1 | 38.001 | Труба 159×8 ГОСТ 8732-78 В10 ГОСТ 8731-74, с гидроиспытанием | | |
| | | | | $l$ = 300 мм | 1 | 8,9 кг |
| Б4 | | 2 | 38.002 | Труба 159×8 ГОСТ 8732-78 В10 ГОСТ 8731-74, с гидроиспытанием | | |
| | | | | $l$ = 2275 мм | 1 | 67,81 кг |
| | | | | **Стандартные изделия** | | |
| | | | | Отвод 90° 159×8 ГОСТ 17375-77 | 1 | 12 кг |

| Изм. | Лист | № докум. | Подпись | Дата |
|---|---|---|---|---|
| Разраб. | | Паршин | | |
| Пров. | | Оприщенко | | |
| Т.контр. | | Самсонович | | |
| Н.контр. | | Лев | | |
| Утв. | | Сенько | | |

38.000-02

Заготовка для колонки свечи 159-2500-525-7,5

| Лит. | Лист | Листов |
|---|---|---|
| | | 1 |

МИНГАЗПРОМ ВНИПИТРАНСГАЗ г. Киев





| Формат | Зона | Поз. | Обозначение | Наименование | Кол. | Примечание |
|---|---|---|---|---|---|---|
| | | | | **Документация** | | |
| А3 | | | 38.000-03 СБ | Сборочный чертеж | | |
| | | | | **Детали** | | |
| Б4 | | 1 | 38.001 | Труба 219×8 ГОСТ 8732-78 В10 ГОСТ 8731-74, с гидроиспытанием | | |
| | | | | $l$ = 300 мм | 1 | 12,5 кг |
| Б4 | | 2 | 38.002 | Труба 219×8 ГОСТ 8732-78 В10 ГОСТ 8731-74, с гидроиспытанием | | |
| | | | | $l$ = 2200 мм | 1 | 91,6 кг |
| | | | | **Стандартные изделия** | | |
| | | | | Отвод 90° 219×10 ГОСТ 17375-77 | 1 | 27,4 кг |

№ 9029/1



Инв. № подл. | Подпись и дата | Взам. инв. № | Инв. № дубл. | Подпись и дата

| Изм. | Лист | № докум. | Подпись | Дата |
|---|---|---|---|---|
| Разраб. | | Паршин | | |
| Пров. | | Оприщенко | | |
| Т.контр. | | Самсонович | | |
| Н.контр. | | Лев | | |
| Утв. | | Сенько | | |

Типовые узлы 7.402-2 38.000-03

Заготовка для колонки свечи 219-2500-600-7,5

| Лит. | Лист | Листов |
|---|---|---|
| | 1 | 1 |

МИНГАЗПРОМ ВНИПИТРАНСГАЗ г. Киев

| Формат | Зона | Поз. | Обозначение | Наименование | Кол. | Примечание |
|---|---|---|---|---|---|---|
| | | | | | | |
| | | | | Документация | | |
| | | | | | | |
| А3 | | | 38.000-04 СБ | Сварочный чертеж | | |
| | | | | | | |
| | | | | | | |
| | | | | | | |
| | | | | Деталч | | |
| | | | | | | |
| Б4 | | 1 | 38.001 | Труба $\frac{325\times12\ \text{ГОСТ}\ 8732\text{-}78}{\text{В10}\ \ \text{ГОСТ}\ 8731\text{-}74}$ с гидроиспытанием | | |
| | | | | $l$ = 300 мм | 1 | 27,8 кг |
| | | | | | | |
| Б4 | | 2 | 38.002 | Труба $\frac{325\times12\ \text{ГОСТ}\ 8732\text{-}78}{\text{В10}\ \ \text{ГОСТ}\ 8731\text{-}74}$ с гидроиспытанием | | |
| | | | | $l$ = 2250 мм | 1 | 208,4 кг |
| | | | | | | |
| | | | | | | |
| | | | | | | |
| | | | | | | |
| | | | | Стандартные изделия | | |
| | | | | | | |
| | | 3 | | Отвод 90° 325×16 | | |
| | | | | ГОСТ 17375-77 | 1 | 98,3 кг |
| | | | | | | |
| | | | | | | |
| | | | | | | |
| | | | | | | |
| | | | | | | |
| | | | | № 9029/1 | | 111 |

| Изм. | Лист | № докум. | Подпись | Дата |
|---|---|---|---|---|
| Разраб. | | Паршин | | |
| Пров. | | Оприщенко | | |
| Т.контр. | | Самсонович | | |
| Н.контр. | | Лев | | |
| Утв. | | Сенько | | |

Типовые узлы 7.402-2 38 000-04

Заготовка для колонки свечи 325-2700-7,5

| Лит | Лист. | Листов |
|---|---|---|
| | | 1 |

МИНГАЗПРОМ ВНИИПТРАНСГАЗ г. Киев

38.000 СБ

Размеры в мм

| Обозначение | Шифр ($D_н$-H-A-$P_у$) | $D_у$ | $D_н$ | S | $S_1$ | A | H | L | B | c | e | g | Масса, кг |
|---|---|---|---|---|---|---|---|---|---|---|---|---|---|
| 38,000 | 89-2250-420-7,5 | 80 | 89 | 5 | 6 | 420 | 2250 | 2130 | $1,5^{+0,5}$ | $1,0^{\pm 0,5}$ | $9^{+2}$ | $1,5^{+1,5}_{-1,0}$ | 28,4 |
| -0,1 | 108-2250-450-7,5 | 100 | 108 | | | 450 | | 2100 | | | | | 34,5 |
| -0,2 | 159-2500-525-7,5 | 150 | 159 | 8 | 8 | 525 | 2500 | 2275 | $2,0^{+1,0}$ | | $13^{+3}$ | | 71,0 |
| -0,3 | 219-2500-600-7,5 | 200 | 219 | | 10 | 600 | | 2200 | | | | | 131,5 |
| -04 | 325-2700-750-7,5 | 300 | 325 | 12 | 16 | 750 | 2700 | 2250 | | | $18^{+4}$ | $2,0^{+2,0}_{-1,5}$ | 335,0 |

Пример условного обозначения заготовки $D_н$=219мм, H=2500мм, A=600мм для газопроводов $P_у$ 7,5 МПа (75 кгс/см²):
Заготовка для колонки свечи 219-2500-600-7,5 38.000-03

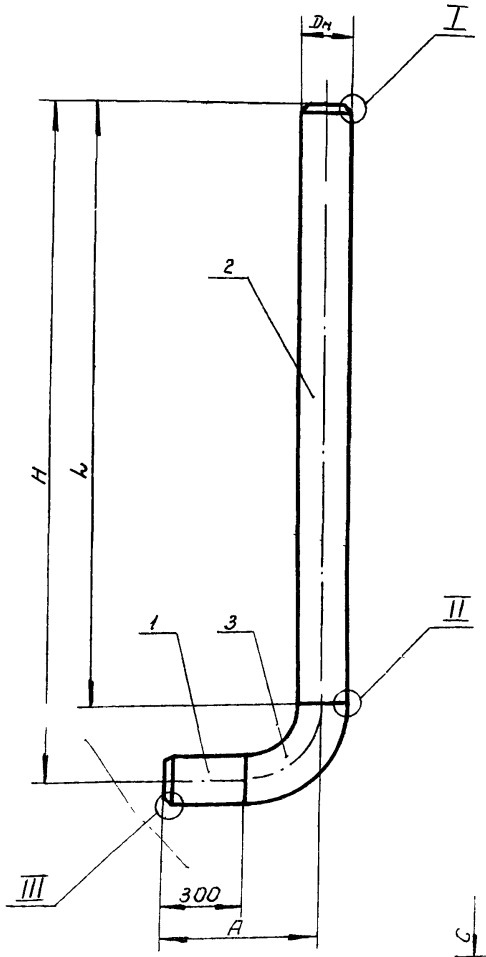


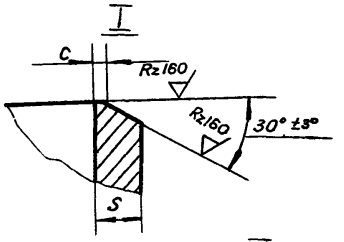


II повернута

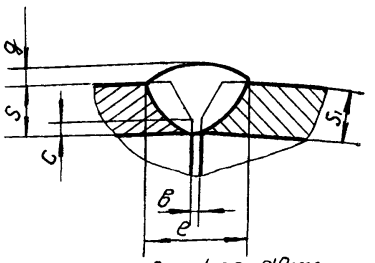


Для ф 89-219мм

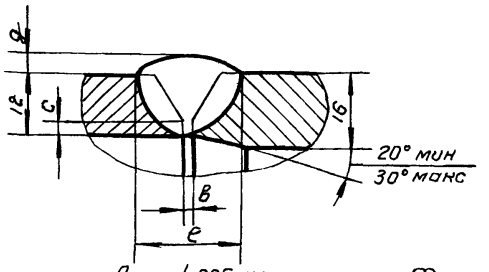


Для ф 325мм

Технические требования - 00.300

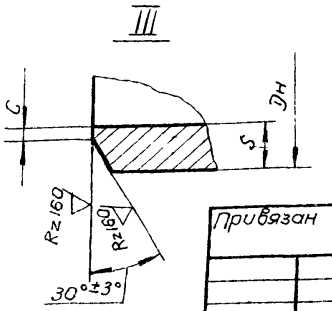


№ 9029/1 112

| Изм | Лист | № докум | Подпись | Дата |
|---|---|---|---|---|
| Разраб | | Паршин | | |
| Пров | | Оприщенко | | |
| Т контр | | Самсонович | | |
| Н.контр | | Лев | | |
| Утв | | Сенько | | |

Привязан

Инв №

Типовые узлы 7402-2 38.000 СБ

Заготовка для колонки свечи
Сборочный чертеж

| Лит | Масса | Масштаб |
|---|---|---|
| | см табл | — |

Лист | Листов 1

МИНГАЗПРОМ
ВНИПИТРАНСГАЗ
г Киев

| Формат | Зона | Поз. | Обозначение | Наименование | Кол. | Примечание |
|---|---|---|---|---|---|---|
| | | | | Документация | | |
| А3 | | | 39.000 СБ | Сборочный чертеж | | |
| | | | | Детали | | |
| Б4 | | 1 | 39.001 | Крышка | | |
| | | | | Лист Б-ПН-4×1250×2000 ГОСТ 19904-74 / СТ3 ГОСТ 14637-79 | 1 | 0,63 кг |
| Б4 | | 2 | 39.002 | Кронштейн | | |
| | | | | Лист Б-ПН-4×1250×2000 ГОСТ 19904-74 / СТ3 ГОСТ 14637-79 | | |
| | | | | L=155мм | 2 | 0.28 кг |
| Б4 | | 3 | 39.003 | Ось | | |
| | | | | Круг 12 ГОСТ 2590-71 / СТ3 ГОСТ 535-79 | | |
| | | | | L=120мм | 1 | 0.14 кг |

39.000

| Изм. | Лист | № докум. | Подпись | Дата |
|---|---|---|---|---|
| Разраб. | | Паршин | | |
| Пров. | | Опр[illegible]ценко | | |
| Т.контр. | | Самсонович | | |
| Н.контр. | | Ле[illegible] | | |
| Утв. | | Се[illegible]ко | | |

Сер[illegible]вок
свеч[illegible] продувочной Ду 80 мм
Ру 7,5 [illegible]

| Лит | Лист | Листов |
|---|---|---|
| | 1 | 2 |

МИНГАЗПРОМ
ЭНИПИТРАНСГАЗ
[illegible]

Альбом I

| Формат | Зона | Поз. | Обозначение | Наименование | Кол. | Примечание |
|---|---|---|---|---|---|---|
| Б4 | | 4 | 39.004 | Труба 89×5 ГОСТ 8732-78 / В10 ГОСТ 8731-74, с гидроиспытанием | | |
| | | | | L=1800мм | 1 | 18,6 кг |

Подпись и дата | Инв. № дубл. | Взам. инв. № | Подпись и дата | Инв. № подл.

№ 9029/1

113

| Изм | Лист | № докум | Подпись | Дата |
|---|---|---|---|---|

Типовые узлы 7 402-2 39.000

Лист 2

39.000 СБ

Альбом I

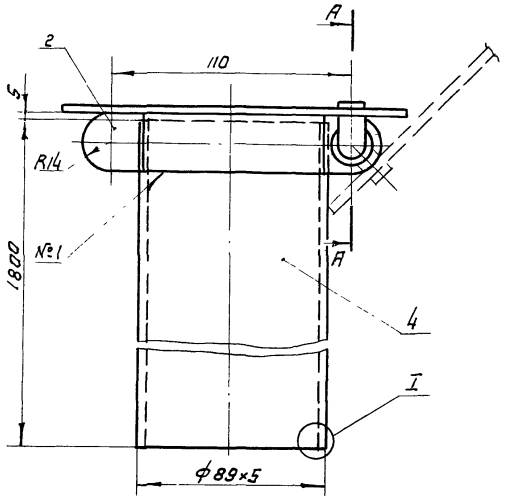


А-А
М1:1

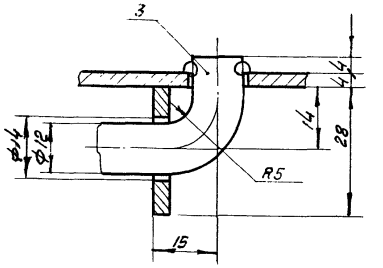


I
М1:1

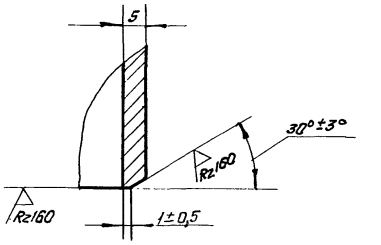


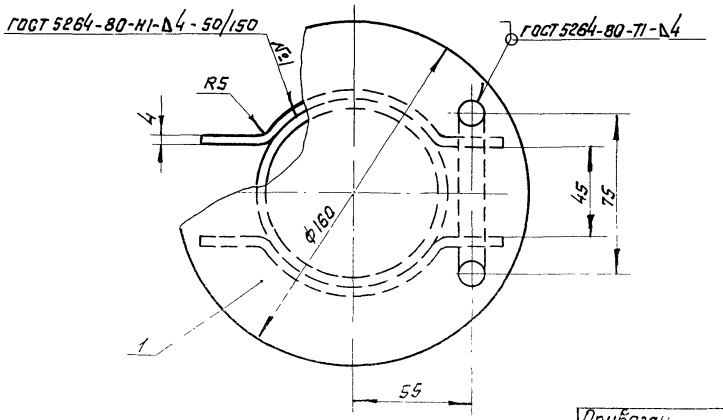


Технические требования-00.300

№ 9029/1

114

| | | | | | | | |
|---|---|---|---|---|---|---|---|
| | | | | | Типовые узлы 7.402-2 | 39.000 СБ | |
| Изм. | Лист | № докум. | Подпись | Дата | Оголовок свечи продувочной Ду 80 мм, Ру 7,5 МПа Сборочный чертеж | Лит | Масса 20 | Масштаб |
| Разраб. | | Паршин | | | | | | |
| Пров. | | Оприщенко | | | | Лист | Листов 1 | |
| Т.контр. | | Самсонович | | | | МИНГАЗПРОМ ВНИПИТРАНСГАЗ г. Киев | | |
| Н.контр. | | Лев | | | | | | |
| Утв. | | Сенько | | | | | | |

Привязан

Инв. №

| Формат | Зона | Поз. | Обозначение | Наименование | Кол. | Примечание |
|---|---|---|---|---|---|---|
| | | | | Документация | | |
| 3 | | | 40.000 СБ | Сборочный чертеж | | |
| | | | | Детали | | |
| 4 | | 1 | 40.001 | Крышка | | |
| | | | | Лист Б-ПН-4×1250×2000 ГОСТ 19904-74 / Ст3 ГОСТ 14637-79 | 1 | 0,8 кг |
| 4 | | 2 | 40.002 | Кронштейн | | |
| | | | | Лист Б-ПН-4×1250×2000 ГОСТ 19904-74, / Ст3 ГОСТ 14637-79 | | |
| | | | | l = 175 мм | 2 | 0,31 кг |
| 4 | | 3 | 40.003 | Ось | | |
| | | | | Круг 12 ГОСТ 2590-71 / Ст3 ГОСТ 535-79 | 1 | |
| | | | | l = 130 мм | 1 | 0,11 кг |

| Изм. | Лист | № докум. | Подпись | Дата |
|---|---|---|---|---|
| Разраб. | | Орищенко | | |
| Пров. | | Ханаж | | |
| Н. контр. | | Самсанович | | |
| Утв. | | Лев | | |
| | | Сенько | | |

40.000

Оголовок свечи продувочной Ду100 мм Ру 7,5 МПа

| Лит | Лист | Листов |
|---|---|---|
| | 1 | 2 |

МИНГАЗПРОМ ВНИИПРОМТРАНСГАЗ г. Киев

Альбом I

| Формат | Зона | Поз. | Обозначение | Наименование | Кол. | Примечание |
|---|---|---|---|---|---|---|
| Б4 | | 4 | 40.004 | Труба 108×5 ГОСТ 8732-78 / В10 ГОСТ 8731-74, с гидроиспытанием | | |
| | | | | l = 1900 мм | 1 | 22,9 кг |

Инв. № подл. | Подпись и дата | Взам. инв. № | Инв. № дубл. | Подпись и дата

№ 9029/1

115

| Изм. | Лист | № докум. | Подпись | Дата |
|---|---|---|---|---|

Типовые узлы 7-402-2 40.000 Лист 2

40.000 СБ

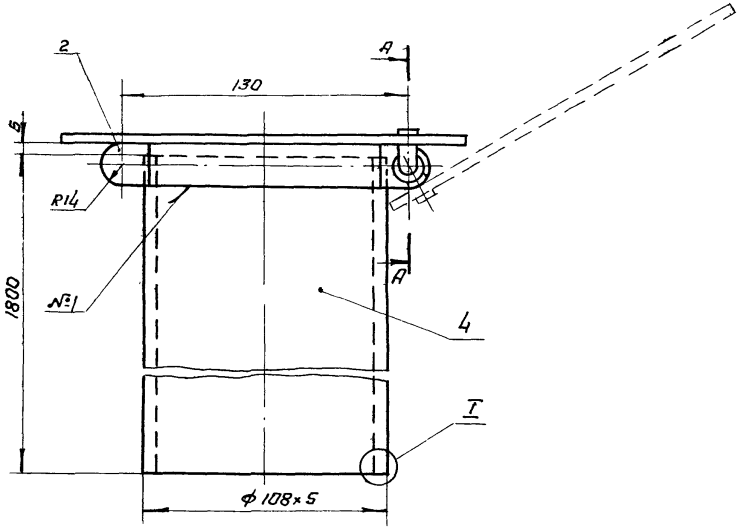


А-А
М1:1

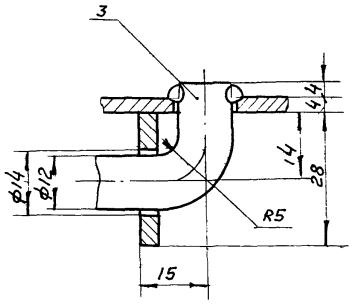


I
М1:1

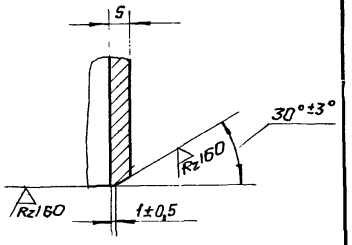


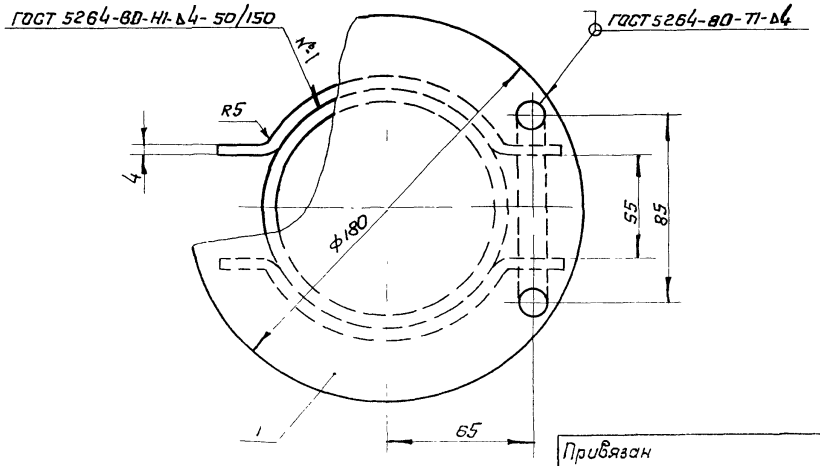


Технические требования - 00.300

№ 9029/1

116

| | | | | | | | | |
|---|---|---|---|---|---|---|---|---|
| | | | | | | Типовые узлы 7402-2 | 40.000 СБ | |
| Изм. | Лист | № докум. | Подпись | Дата | Оголовок свечи продувочной Ду 100 мм, Ру 7,5 МПа Сборочный чертеж | Лит. | Масса | Масштаб |
| Разраб. | | Паршин | | | | | 25 | 1:2 |
| Прав. | | Оприщенко | | | | Лист | Листов 1 | |
| Т. контр. | | Самсонович | | | | МИНГАЗПРОМ ВНИПИТРАНСГАЗ г. Киев | | |
| Н. контр. | | Лев | | | | | | |
| Утв. | | Сенько | | | | | | |

Привязан

Инв. №

| Формат | Зона | Поз | Обозначение | Наименование | Кол | Примечание |
|---|---|---|---|---|---|---|
| | | | | **Документация** | | |
| 13 | | | 41.000 СБ | Сборочный чертеж | | |
| | | | | **Детали** | | |
| Б4 | | 1 | 41.001 | Крышка | | |
| | | | | Лист Б-ПН-4х1250х2000 ГОСТ 19904-74 / СТ3 ГОСТ 14637-79 | 1 | 1,42 кг |
| Б4 | | 2 | 41.002 | Кронштейн | | |
| | | | | Лист Б-ПН-4х1250х2000 ГОСТ 19904-74 / СТ3 ГОСТ 14637-79, | | |
| | | | | $l_0$ = 250 мм | 2 | 0,45 кг |
| Б4 | | 3 | 41.003 | Ось | | |
| | | | | Круг 12 ГОСТ 2590-71 / СТ3 ГОСТ 535-79 | | |
| | | | | $l_0$ = 155 мм | 1 | 0,18 кг |

41.000

| Инв. | Лист | № докум | Подпись | Дата |
|---|---|---|---|---|
| Разраб. | | Савина | | |
| Пров | | Оприщенко | | |
| Т.контр. | | Самсонович | | |
| Н.контр. | | Лев | | |
| Утв | | Сельхс | | |

Оголовок свечи продувочной Ду150мм, Ру 7,5 МПа

| Лит | Лист | Листов |
|---|---|---|
| | 1 | 2 |

МИНГАЗПРОМ ВНИПИТРАНСГАЗ г Киев

Копировал Формат А4

Альбом I

| Формат | Зона | Поз. | Обозначение | Наименование | Кол. | Примечание |
|---|---|---|---|---|---|---|
| Б4 | | 4 | 41.004 | Труба 159×8 ГОСТ 8732-78 / В 10 ГОСТ 8731-74, с гидроиспытанием | | |
| | | | | $l_0$ = 1700 мм | 1 | 50,7 кг |

Инв.№ подл. | Подпись и дата | Взам. инв.№ | Инв.№ дубл. | Подпись и дата

№ 9029/1

117

| Изм. | Лист | № докум | Подпись | Дата |
|---|---|---|---|---|

Типовые узлы 7.402-2 41.000

Лист 2

41.000 СБ

Альбом I

Типовые узлы 7.402-2

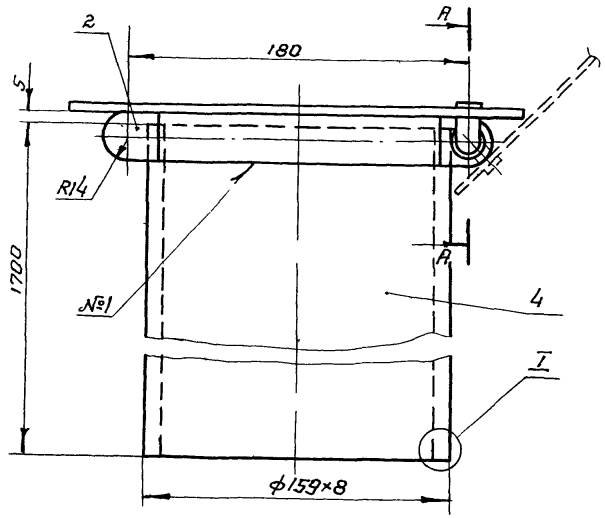


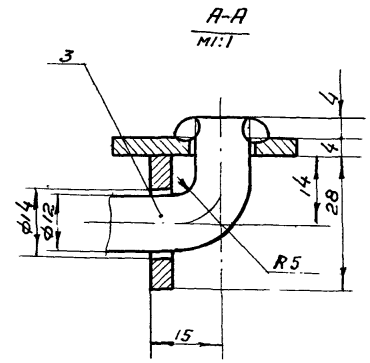


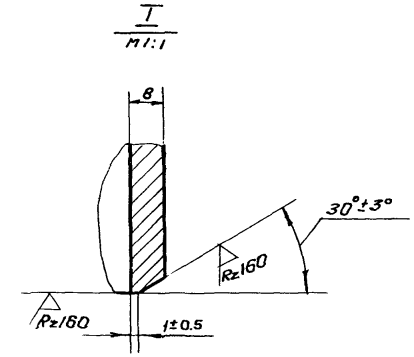


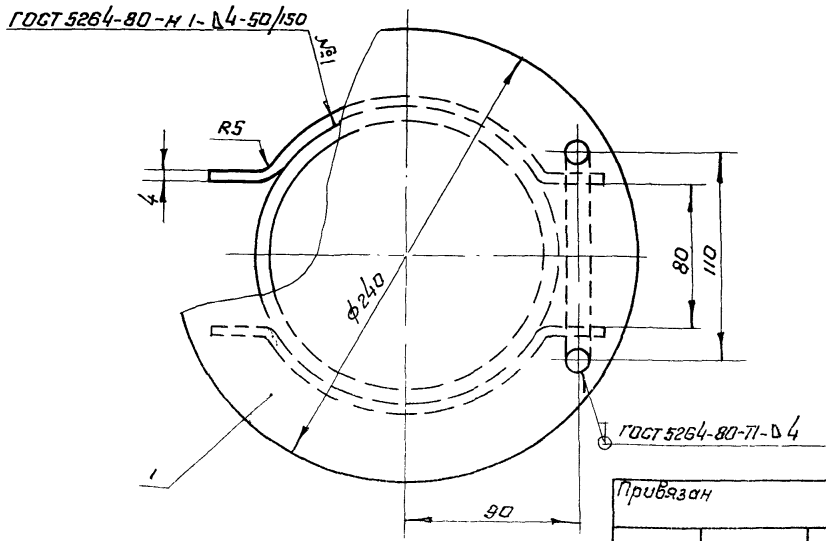


Технические требования – 00.300

№ 9029/1

118

| | | | | | | | |
|---|---|---|---|---|---|---|---|
| | | | | | | Типовые узлы 7.402-2 | 41.000 СБ |
| | | | | | | | Лит / Масса / Масштаб |
| Изм. | Лист | № докум. | Подпись | Дата | | Оголовок свечи продувочной Ду150 мм, Ру 7,5 МПа. Сборочный чертеж | 56 / 1:2,5 |
| Разраб. | | Паршин | | | | | Лист / Листов 1 |
| Пров. | | Оприщенко | | | | | |
| Т. контр. | | Самсонавич | | | | | МИНГАЗПРОМ ВНИПИТРАНСГАЗ г. Киев |
| Н. контр. | | Лев | | | | | |
| Утв. | | Сенько | | | | | |
| Привязан | | | | | | | |
| Инв. № | | | | | | | |

Копировал Ляшко

Формат А2

| Формат | Зона | Поз. | Обозначение | Наименование | Кол. | Примечание |
|---|---|---|---|---|---|---|
| | | | | **Документация** | | |
| А3 | | | 42.000 СБ | Сборочный чертеж | | |
| | | | | **Детали** | | |
| | | 1 | 42.001 | Крышка | | |
| | | | | Лист $\frac{\text{5-ПН-4×1250×2000 ГОСТ 19904-74}}{\text{СТ3 ГОСТ 14637-69}}$ | 1 | 2,4 кг |
| | | 2 | 42.002 | Кронштейн | | |
| | | | | Лист $\frac{\text{5-ПН-4×1250×2000 ГОСТ 19904-74}}{\text{СТ3 ГОСТ 14637-69}}$, | 2 | 0,62 кг |
| | | | | $L$ = 310 мм | | |
| 4 | | 3 | 42.003 | Ось | | |
| | | | | Круг $\frac{\text{14 ГОСТ 2590-71}}{\text{СТ3 ГОСТ 535-79}}$, | | |
| | | | | $L$ = 200 мм | 1 | 0,3 кг |

| Изм. | Лист | № докум. | Подпись | Дата |
|---|---|---|---|---|
| Разраб. | | Савина | | |
| Пров. | | [illegible] | | |
| Т.контр. | | [illegible] | | |
| Н.контр. | | [illegible] | | |
| Утв. | | [illegible] | | |

42.000

Дефлюбан [illegible] дубочной Ду 200 мм, [illegible]

| Лит | Лист | Листов |
|---|---|---|
| | 1 | 2 |

МИНГАЗПРОМ [illegible] ТРАНСГАЗ г. Киев

Альбом I

| Формат | Зона | Поз. | Обозначение | Наименование | Кол. | Примечание |
|---|---|---|---|---|---|---|
| Б4 | | 4 | 42.004 | Труба $\frac{\text{219×8 ГОСТ 8732-78}}{\text{В10 ГОСТ 8731-74}}$, с гидроиспытанием | | |
| | | | | $L$ = 1700 мм | 1 | 70,8 кг |

Подпись и дата | Инв. № дубл. | Взам. инв. № | Подпись и дата | Инв. № подл.

№ 9029/1

119

Лист

Типовые узлы 7Ш2 42.000

42.000 СБ

Альбом I

Типовые узлы 7.402-2

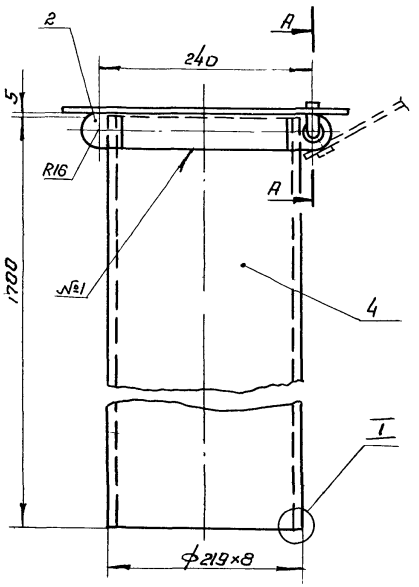


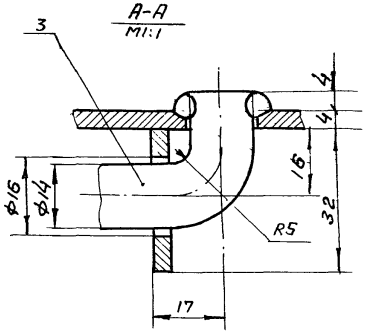


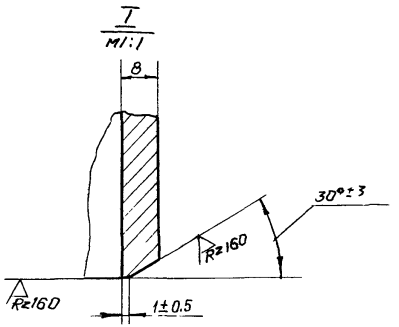


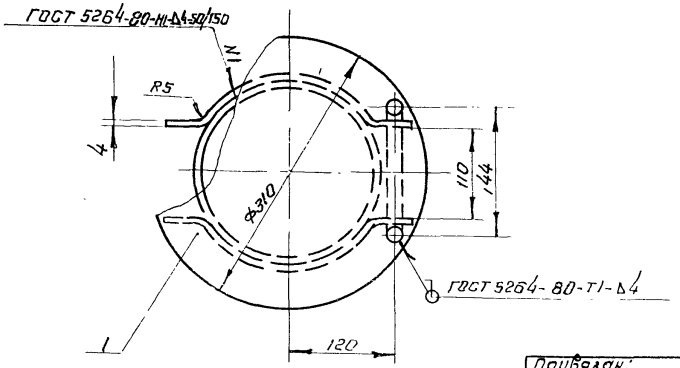


Технические требования - оо.300

120

№ 9029/1

| | | | | | | | |
|---|---|---|---|---|---|---|---|
| | | | | | Типовые узлы 7.402-2 | 42.000 СБ | |
| Изм. | Лист | № докум. | Подпись | Дата | | | |
| Разраб. | | Паршин | | | Оголовок свечи продувочной Ду 200мм, Ру 7,5 МПа. Сборочный чертеж | Лит | Масса 7.5 / Масшт 1:5 |
| Пров. | | Оприщенко | | | | Лист | Листов 1 |
| Т.контр. | | Самсонович | | | | МИНГАЗПРОМ ВНИПИТРАНСГАЗ г. Киев | |
| Н.контр. | | Лев | | | | | |
| Утв. | | Гринько | | | | | |

Привязан.

Инв. №

| Формат | Зона | Поз. | Обозначение | Наименование | Кол. | Примечание |
|---|---|---|---|---|---|---|
| | | | | Документация | | |
| А3 | | | 43.000 СБ | Сборочный чертеж | | |
| | | | | Детали | | |
| Б4 | | 1 | 43.001 | Крышка<br>Лист Б-ПН-4×1250×2000 ГОСТ 19904-74 / СТ3 ГОСТ 14637-79 | 1 | 5,0 кг |
| Б4 | | 2 | 43.002 | Кронштейн<br>Лист Б-ПН-4×1250×2000 ГОСТ 19904-74 / СТ3 ГОСТ 14637-79<br>$l$ = 440 мм | 2 | 0,90 кг |
| Б4 | | 3 | 43.003 | Ось<br>Круг 14 ГОСТ 2590-71 / СТ3 ГОСТ 535-79<br>$l$ = 260 мм | 1 | 0,4 кг |

43.000

| Изм. | Лист | № докум. | Подпись | Дата |
|---|---|---|---|---|
| Разраб. | | Савина | | |
| Пров. | | Оприщенко | | |
| Т.контр. | | Самсонович | | |
| Н.контр. | | Лев | | |
| Утв. | | Сенько | | |

Оголовок свечи продувочной Ду 300 мм Ру 7,5 МПа

| Лит | Лист | Листов |
|---|---|---|
| | 1 | 2 |

МИНГАЗПРОМ ВНИПИТРАНСГАЗ г. Киев

Копировал Л. Пешц-

Формат А4

Альбом I

| Формат | Зона | Поз. | Обозначение | Наименование | Кол. | Примечание |
|---|---|---|---|---|---|---|
| Б4 | | 4 | 43.004 | Труба 325×12 ГОСТ 8732-78 / В 10 ГОСТ 8731-74, с гидроиспытанием<br>$l$ = 1600 мм | 1 | 148,3 кг |

№ 9029/1

121

Типовые узлы 7.402-2 43.000

| Изм. | Лист | № докум. | Подпись | Дата |
|---|---|---|---|---|

Лист 2

Подпись и дата | Инв. № дубл. | Взам. инв. № | Подпись и дата | Инв. № подл.

43.000 СБ

Альбом I

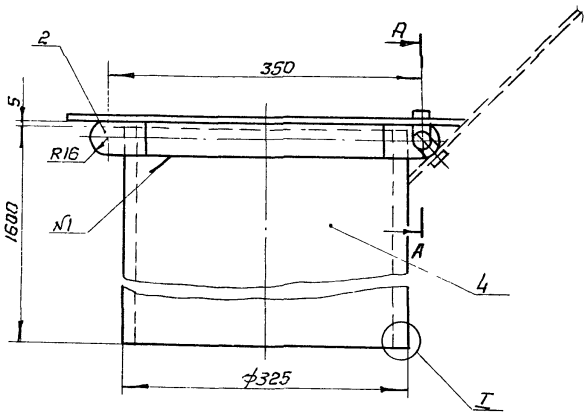


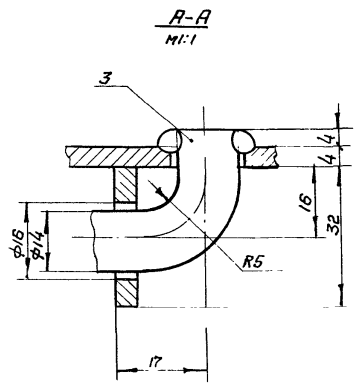


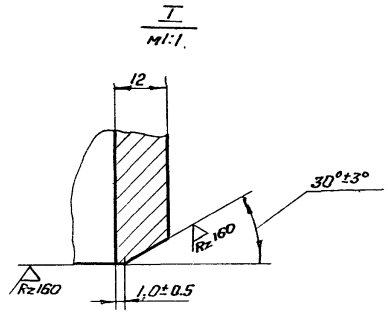


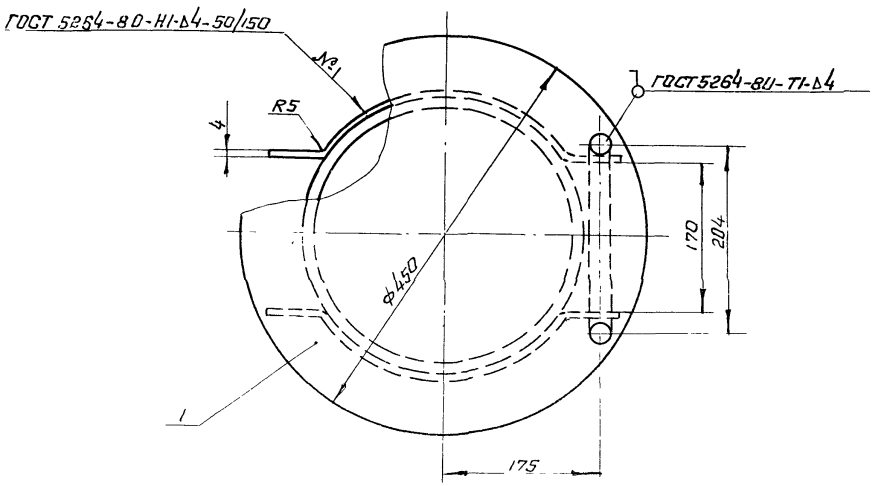


Технические требования - ОО 300

№ 9029/1

122

| | | | | | | | | |
|---|---|---|---|---|---|---|---|---|
| Изм | Лист | № Докум | Подпись | Дата | Типовые узлы 7.402-2 43.000 СБ | | | |
| Разраб | | Паршин | | | Оголовок свечи продувочной Ду 300 мм, Р 7,5 МПа Сборочный чертеж | Лит. | Масса | Масштаб |
| Пров. | | Оприщенко | | | | | 155 | 1:5 |
| Т.контр. | | Самсонович | | | | Лист | Листов 1 | |
| Н контр. | | Лев | | | | МИНГАЗПРОМ ВНИПИТРАНСГАЗ г. Киев | | |
| Утв | | Сенько | | | | | | |

Привязан

Инв. №

44.000

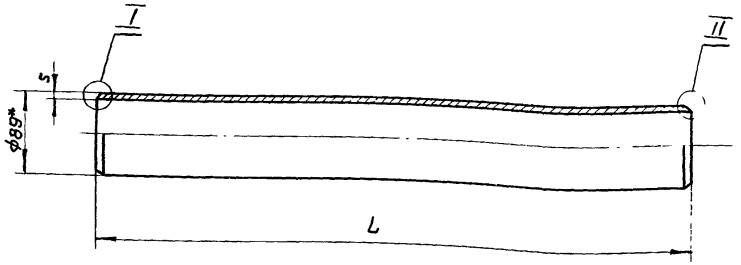


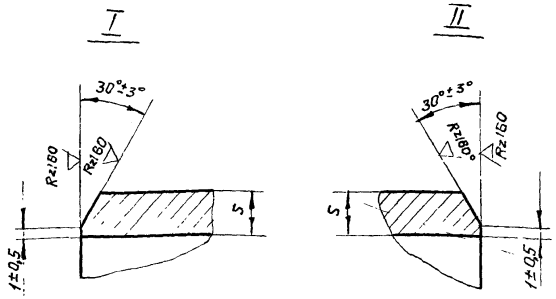


| Наименование | Обозначение 44.000 | | | | | | | | |
|---|---|---|---|---|---|---|---|---|---|
| | – | 01 | 02 | 03 | 04 | 05 | 06 | 07 | 08 |
| Шифр (89×5-L) | 89×5-250 | 89×5-1500 | 89×5-1540 | 89×5-2480 | 89×5-2710 | 89×5-13000 | 89×5-13040 | 89×5-13120 | 89×5-13160 |
| L, мм | 250 | 1500 | 1540 | 2480 | 2710 | 13000 | 13040 | 13120 | 13160 |
| Масса, кг | 2,6 | 15,6 | 16,0 | 25,7 | 28,1 | 134,7 | 135,1 | 136,0 | 136,4 |

Пример условного обозначения трубы ф89×5, L=13000 мм:
Труба 89×5-13000 44.000-05

Технические требования - оо.300

123
№ 9029/1

Типовые узлы 7.402-2 44.000

| Изм. | Лист | № докум. | Подпись | Дата |
|---|---|---|---|---|
| Разраб. | | Паршин | | |
| Пров | | Оприщенко | | |
| Т.контр. | | Самсонович | | |
| Н.контр | | Лев | | |
| Утв | | Семенко | | |

Труба ф89×5

| Лит | Масса | Масштаб |
|---|---|---|
| | См. табл. | – |
| Лист | Листов 1 | |

Труба 89×5 ГОСТ 8732-78
В10 ГОСТ 8731-74
с гидроиспытанием

МИНГАЗПРОМ
ВНИПИТРАНСГАЗ
г. Киев

Привязан

Инв. №

45.000

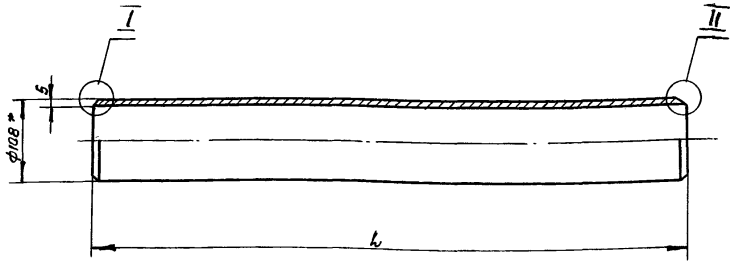


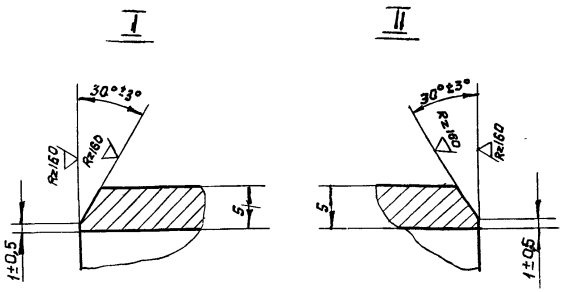


| Наименование | Обозначение 45.000 | | | | | |
|---|---|---|---|---|---|---|
| | – | 01 | 02 | 03 | 04 | 05 |
| Шифр (108×5-L) | 108×5-250 | 108×5-1500 | 108×5-1580 | 108×5-3040 | 108×5-12750 | 108×5-12800 |
| L, мм | 250 | 1500 | 1580 | 3040 | 12750 | 12800 |
| Масса, кг | 3,2 | 19,1 | 19,9 | 38,7 | 161,9 | 162,7 |

Пример условного обозначения трубы ф108×5, L=1500 мм:
Труба 108×5-1500 45.000-01

Технические требования - 00.300

124
№ 9029/1

| Изм. | Лист | № докум. | Подпись | Дата |
|---|---|---|---|---|
| Разраб. | | Паршин | | |
| Пров. | | Оприщенко | | |
| Т.контр. | | Самсонович | | |
| Н.контр. | | Лев | | |

Привязан

Типовые узлы 7.402-2 45.000

Труба ф108×5

| Лит. | Масса | Масштаб |
|---|---|---|
| | см. табл. | – |
| Лист | Листов 1 | |

Труба 108×5 ГОСТ 8732-78 / В 10 ГОСТ 8731-74

МИНГАЗПРОМ ВНИПИТРАНСГАЗ

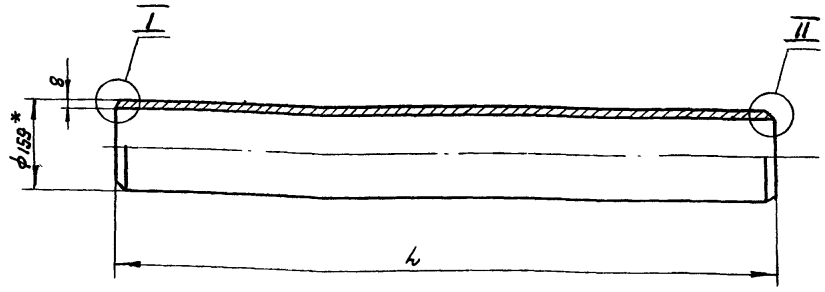


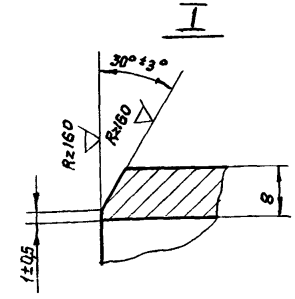


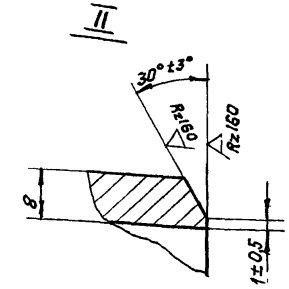


| Наименование | Обозначение 46.000 | | | | | | | | |
|---|---|---|---|---|---|---|---|---|---|
| | - | 01 | 02 | 03 | 04 | 05 | 06 | 07 | 08 |
| Шифр (159×8-L) | 159×8-1000 | 159×8-1015 | 159×8-1105 | 159×8-1115 | 159×8-2525 | 159×8-2545 | 159×8-2745 | 159×8-11375 | 159×8-11475 |
| L, мм | 1000 | 1015 | 1105 | 1115 | 2525 | 2545 | 2745 | 11375 | 11475 |
| Масса, кг | 29.8 | 30.3 | 32,9 | 33,2 | 75,2 | 75,8 | 81.8 | 338,9 | 341.8 |

Пример условного обозначения трубы ф159×8, L=2525 мм:
Труба 159×8-2525 46.000-04

Технические требования – 00.300

125
№9029/1

Типовые узлы 7.402-2 46.000

Привязан

Инв. №

| Изм. | Лист | № докум. | Подпись | Дата |
|---|---|---|---|---|
| Разраб. | | Паршин | | |
| Пров. | | Оприщенко | | |
| Т.контр. | | Самсонович | | |
| Н.контр | | Лев | | |
| Утв. | | Сенько | | |

Труба ф159×8

| Лит. | Масса | Масштаб |
|---|---|---|
| | см. табл. | — |
| Лист | Листов 1 | |

Труба 159×8 ГОСТ 8732-78
В10 ГОСТ 8731-74
с гидроизолятором

МИНГАЗПРОМ
ВНИПИТРАНСГАЗ
г. Киев

47 000

Альбом I

Типовые узлы 7.402-2

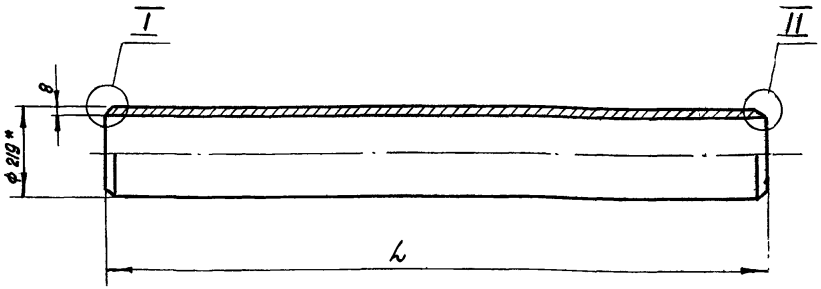


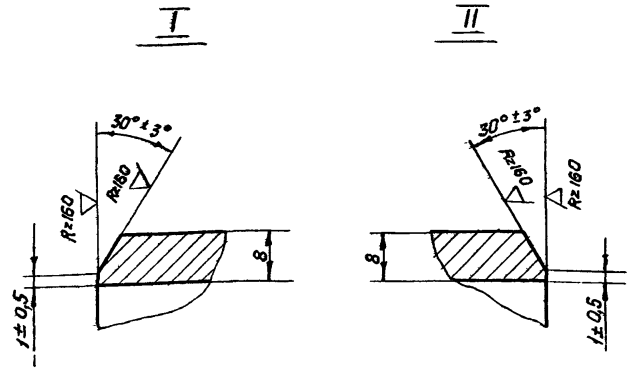


| Наименование | Обозначение 47.000 | | | | | |
|---|---|---|---|---|---|---|
| | – | 01 | 02 | 03 | 04 | 05 |
| Шифр (219×8-L) | 219×8-1000 | 219×8-1150 | 219×8-1180 | 219×8-2740 | 219×8-3090 | 219×8-10870 |
| L, мм | 1000 | 1150 | 1180 | 2740 | 3090 | 10870 |
| Масса, кг | 41.63 | 47,9 | 49,1 | 114,1 | 128,7 | 452,5 |

Пример условного обозначения трубы ф 219×8, L=1150 мм:
Труба 219×8-1150 47.000-01

Технические требования - 00.300

126
№ 9029/1

| Изм. | Лист | № докум. | Подпись | Дата |
|---|---|---|---|---|
| Разраб. | | Паршин | | |
| Пров. | | Оприщенко | | |
| Т.контр. | | Самсонович | | |
| Н.контр. | | Лев | | |
| Утв. | | Сенько | | |

Привязан

Инв. №

Типовые узлы 7.402-2 47.000

Труба ф 219×8

| Лит. | Масса | Масштаб |
|---|---|---|
| | см. табл. | — |
| Лист | Листов 1 | |

Труба 219×8 ГОСТ 8732-78
В 10 ГОСТ 8731-74
с гидроиспытанием

МИНГАЗПРОМ
ВНИПИТРАНСГАЗ
г. Киев

48.000

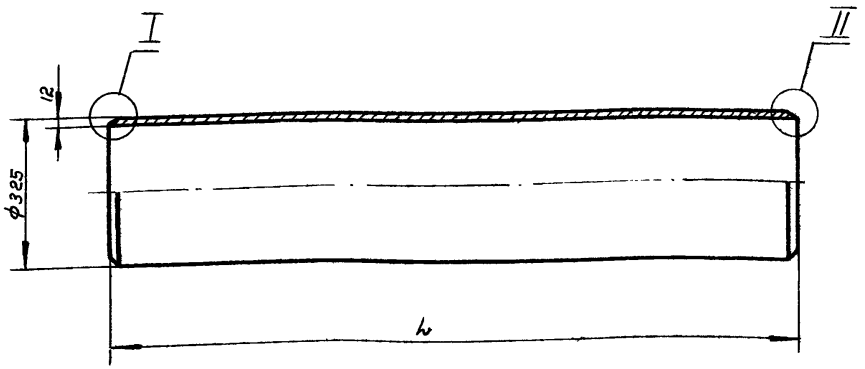


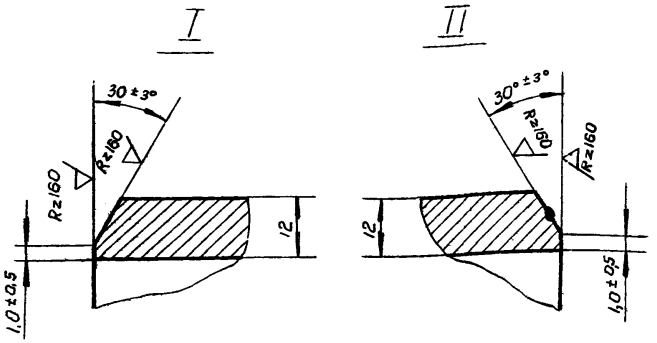


| Наименование | Обозначение 4 000 | | | | | | | | | | | | | | | | |
|---|---|---|---|---|---|---|---|---|---|---|---|---|---|---|---|---|---|
| | – | 01 | 02 | 03 | 04 | 05 | 06 | 07 | 8 | 09 | 10 | 11 | 12 | 13 | 14 | 15 | 16 |
| Шифр (325×12-L) | 325×12-900 | 325×12-1000 | 325×12-1220 | 325×12-1230 | 325×12-1240 | 325×12-1260 | 325×12-1940 | 325×12-2130 | 325 -2350 | 325×12-2880 | 325×12-3000 | 325×12-3080 | 325×12-3230 | 325×12-10400 | 325×12-44740 | 325×12-44850 | 325×12-44950 |
| L, мм | 900 | 1000 | 1220 | 1230 | 1240 | 1260 | 1940 | 2130 | 250 | 2880 | 3000 | 3080 | 3230 | 10400 | 44740 | 44850 | 44950 |
| Масса, кг | 83,4 | 92,63 | 113,0 | 113,9 | 114,9 | 116,7 | 179,7 | 197,3 | 7,7 | 268,8 | 277,9 | 285,3 | 299,2 | 968,0 | 4144,0 | 4154,5 | 4163,8 |

Пример условного обозначения трубы ф325×12, L=3000 мм:
Труба 325×12-3000 48.000-10

Технические требования – 00.300

127

№ 9029/1

| Лист | № докум. | Подп | Дата |
|---|---|---|---|
| зраб | Паршин | | |
| рв | Оприщенко | | |
| нтр. | Самсонович | | |
| нтр | Лев | | |

Типовые узлы 7 402-2 48.000

Труба ф325×12

| Лит. | Масса | Масштаб |
|---|---|---|
| | см табл. | – |

Лист | Листов

Труба 325×12 ГОСТ 8732-78 / В10 ГОСТ 8731-74

МИНГАЗПРОМ ВНИПИТРАНСГАЗ

Привязан

ЦЕНТРАЛЬНЫЙ ИНСТИТУТ ТИПОВОГО ПРОЕКТИРОВАНИЯ
ГОССТРОЯ СССР
КИЕВСКИЙ ФИЛИАЛ
г. Киев-57 ул. Эжена Потье № 12

92/1
Заказ № 6341 Инв. № 902911 Тираж 800

Сдано в печать 1 10 1985 Цена 4-86

gost.e-ecolog.ru