УДК 621.642:621.311.22 Группа Е 25

ОТРАСЛЕВОЙ СТАНДАРТ

Баки и резервуары ТЭС и АЭС из углеродистой стали вместимостью до 1000 м³ ОСТ

БАКИ ЦИЛИНДРИЧЕСКИЕ ВЕРТИКАЛЬНЫЕ 34-42-560 -82

Типы и основные размеры ОКП 52 6526 Взакен ОСТ 34-42-395-77

Приказом Министерства энергетики и электрификации СССР

от ~~25.11.82~~ ① ~~20.12.88~~ ② 11.03.91 ~~№ 414~~ ① №4254 ② 21.12 срок введения установлен

с ~~01.03.82~~ 01.02.89 ①

до ~~01.03.87~~ 01.01.91 ①

01.01.96 ②

Несоблюдение стандарта преследуется по закону

1. Настоящий стандарт распространяется на баки цилиндрические вертикальные вместимостью от 1 до 100 м³, рассчитанные на избыточное давление 0,002 МПа (0,02 кгс/см²) и вакуум 0,00025 МПа (0,0025 кгс/см²). Баки, устанавливаемые вне помещения, рассчитаны на снеговую нагрузку 0,002 МПа (0,02 кгс/см²) и ветровую нагрузку 0,001 МПа (0,01 кгс/см²).

Вне помещения могут быть установлены баки вместимостью 63 и 100 м³.

2. Баки цилиндрические вертикальные изготавливаются по рабочим чертежам ~~Т168.01.00.000 – Т168.11.00.000~~ Л8-527.00.000÷Л8-527.00.000-03 Л8-528.00.000÷Л8-528.00.000-06 ①

Издание официальное Перепечатка воспрещена

gost.e-ecolog.ru

3. Типы и основные размеры баков должны соответствовать указанным на черт.1 и 2 и в таблице.

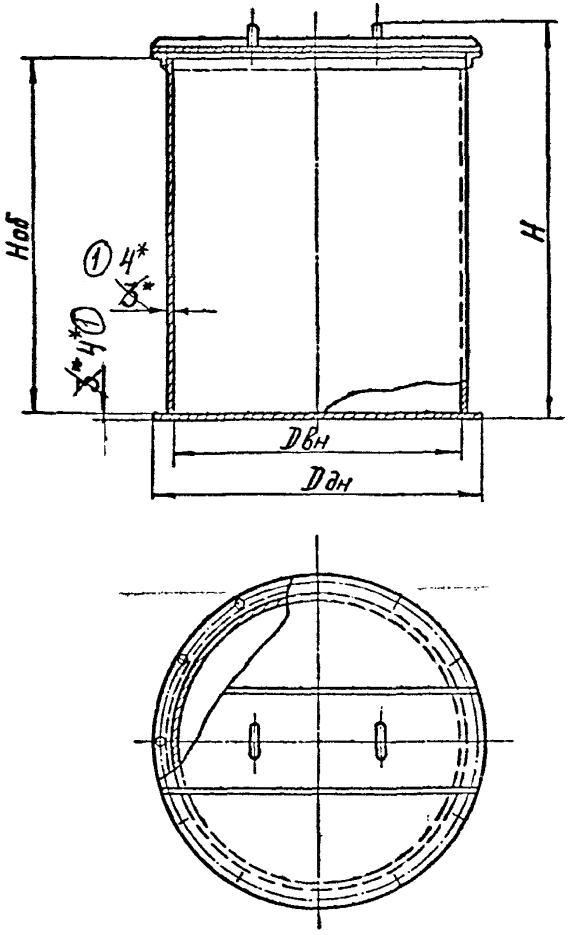

Черт.1

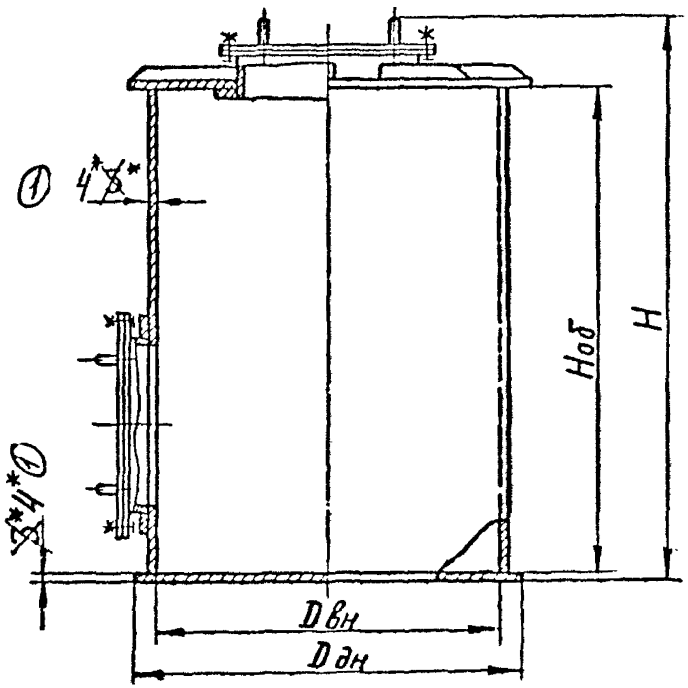

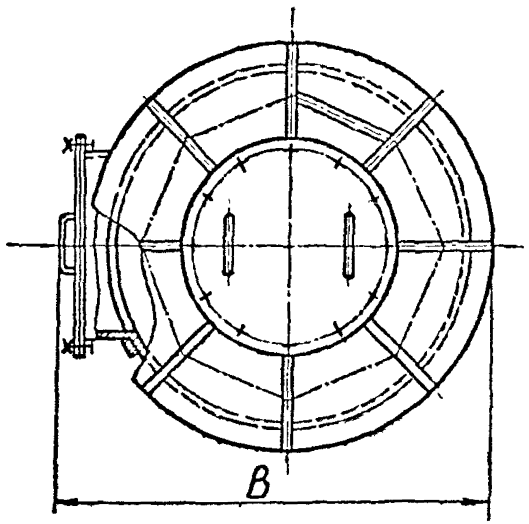

Черт.2

Размеры в мм

Объем полезный, $м^3$	Черт.	$D_{вн}$	$D_{дн}$	$H_{об}$	H	B	Масса, кг
1,0	1	1060	1160	1500	~~1605~~ ~~1610~~	-	~~185~~ 235
1,6				1950	2055		~~220~~ 285
2,5		1670	1770	1500	1610		~~315~~ 420
4,0				1950	2055		~~375~~ 495
6,3	2			3000	3350	2070	~~790~~ 1100 (1)
10,0		2150	2250			2600	~~985~~ 1350
16,0		3000	3100	2400	2730	3500	~~1250~~ 1690
25,0				3750	~~4100~~ ~~4090~~		~~1550~~ 2100
40,0		3800	3900			4260	~~2160~~ 2730
63,0				6000	~~6350~~ ~~6340~~		~~2950~~ 3620
100,0		4800	4900	5800	~~6146~~ 6200	5270	~~3980~~ 4750

4. Дополнительные сведения приведены в ОСТ 34-42-566-82.

~~5. * Заводы-изготовители изготавливают баки из листа толщиной 4 мм и выше.~~ (1)

ЛИСТ РЕГИСТРАЦИИ ИЗМЕНЕНИЙ

ОСТ 34-42-560-82

Изм.	Номер листов (страниц)				Номер документа	Подпись	Дата	Срок введения изм.
	измененных	замененных	новых	аннулированных				
1	1, 2, 4, 5, 3.				Приказ №425а от 20.12.88		15.03.89	с 01.02.89 до 01.01.91
2	1				Приказ №21а от 11.03.91.			до 01.01.96

gost.e-ecolog.ru