ТИПОВЫЕ КОНСТРУКЦИИ, ИЗДЕЛИЯ И УЗЛЫ ЗДАНИЙ И СООРУЖЕНИЙ

СЕРИЯ 1.138.1-17

ПАНЕЛИ ПАРАПЕТА

ОДНОСЛОЙНЫЕ ЛЕГКОБЕТОННЫЕ ДЛЯ КРУПНОПАНЕЛЬНЫХ ЖИЛЫХ ЗДАНИЙ С ТЕПЛЫМ ЧЕРДАКОМ

ВЫПУСК 2

ПАНЕЛИ ТОЛЩИНОЙ 400 мм

РАБОЧИЕ ЧЕРТЕЖИ

ЧАСТЬ 2 (СТР. ОТ 150 ДО 180)

21323-02
ЦЕНА 1-25

gost.e-ecolog.ru

ЦЕНТРАЛЬНЫЙ ИНСТИТУТ ТИПОВОГО ПРОЕКТИРОВАНИЯ
ГОССТРОЯ СССР

Москва. А-445. Смольная ул., 22

Сдано в печать VI 1986 года

Заказ № 8247 Тираж 3080 экз.

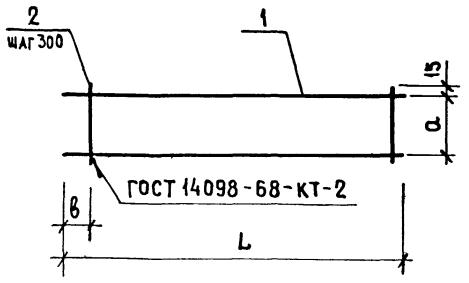

Формат	Зона	Поз.	Обозначение	Наименование	Кол. на испол. 1.138.1-17.2 00 010- —	01	02	03	04	05	06	07	08	Примечание
				Детали										
				ФбАIII ГОСТ 5781-82										
БЧ		1	1.138.1-17.2 00 005	L=1850	2									0,41 кг
			-01	L=1200		2								0,27 кг
			-02	L=1550			2							0,34 кг
			-03	L=1600				2						0,36 кг
			-04	L=1650					2					0,37 кг
			-05	L=1700						2				0,38 кг
			-06	L=1750							2			0,39 кг
			-07	L=1800								2		0,40 кг
			-08	L=1900									2	0,42 кг
				ф4ВрI ГОСТ 6727-80										
БЧ		2	1.138.1-17.2 00 003 -03	L=360	7	4	6	6	6	6	6	6	7	0,04 кг

Обозначение	Марка	L, мм	a, мм	в, мм	Масса, кг
1.138.1-17.2 00 010	КР1	1850	330	50	1,05
-01	КР2	1200		35	0,67
-02	КР3	1550			0,88
-03	КР4	1600			0,92
-04	КР5	1650			0,94
-05	КР6	1700			0,96
-06	КР7	1750			0,98
-07	КР8	1800			1,00
-08	КР9	1900			1,07

Н.контр.	Волкова	
Нач.отд.	Росинский	
Гл.инж.от	Пальман	
ГИП	Герман	
Рук.гр.	Гиберман	
Ст.инж.	Рутто	

1.138.1-17.2 00 010

Каркас (КР1...КР9)

Стадия	Масса	Масштаб
Р	см. табл.	—
Лист	Листов 1	

ЦНИИЭП жилища

Рис. 1

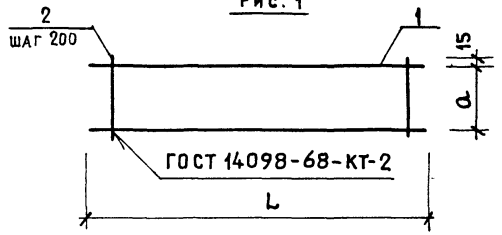

Рис.2
Остальное-см. рис.1

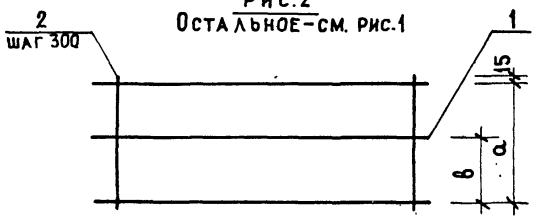

Формат	Зона	Поз.	Обозначение	Наименование	Кол. на испол. 1.138.1-17.2 00 020- —	01	02	03	04	05	06	Примечание
				Детали								
				Ф6 А III ГОСТ 5781-82								
БЧ		1	1.138.1-17.2 00 005 -09	L = 800			2					0,18 кг
			-10	L = 950				2				0,21 кг
			-11	L = 1100					2			0,24 кг
			-12	L = 1450						2		0,32 кг
			-13	L = 2250	3	3					2	0,50 кг
				Ф4 Вр I ГОСТ 6727-80								
БЧ		2	1.138.1-17.2 00 003 -01	L = 230			4	5	6	8	12	0,021 кг
			-03	L = 360	8							0,033 кг
			-04	L = 450		8						0,041 кг

Обозначение	Марка	Рис.	L, мм	a, мм	в, мм	Масса, кг
1.138.1-17.2 00 020	КР 10	2	2250	330	110	1,76
-01	КР 11			420	90	1,83
-02	КР 21	1	800	200	—	0,44
-03	КР 22		950			0,53
-04	КР 23		1100			0,61
-05	КР 24		1450			0,81
-06	КР 25		2250			1,25

Н. контр.	Водкова	
Нач. отд.	Росинский	
Гл. кон. отд.	Пальман	
ГИП	Герман	
Рук. гр.	Гиберман	
Ст. инж.	Рутто	

1.138.1-17.2 00 020

Каркас (КР10, КР11, КР21...КР25)

Стадия	Масса	Масштаб
Р	см. табл.	—
Лист	Листов 1	

ЦНИИЭП жилища

Формат	Зона	Поз.	Обозначение	Наименование	Кол. на испол. 1.138.1-17.2 00 030 —	01	02	03	04	05	06	07	08	09	10	11	12	13	14	15	16						Примечание
				Документация																							
А3			1.138.1-17.2 00 030 СБ	Сборочный чертеж	×	×	×	×	×	×	×	×	×	×	×	×	×	×	×	×	×						
				Детали																							
				Ф6АIII ГОСТ 5781-82																							
Бч		1	1.138.1-17.2 00 005-14	L = 900	2																						0,20 кг
			-10	L = 950		2																					0,21 кг
			-11	L = 1100			2																				0,24 кг
			-15	L = 1150				2																			0,26 кг
			-16	L = 1500					2																		0,33 кг
			-02	L = 1550						2																	0,34 кг
			-06	L = 1750							2																0,39 кг
			-17	L = 2150								2															0,48 кг
			-18	L = 2350									2														0,52 кг
			-19	L = 2950										2													0,66 кг
			-20	L = 3300											2												0,73 кг
			-21	L = 3550												2											0,79 кг
			-22	L = 4150													2										0,92 кг
			-23	L = 4750														2									1,05 кг
			-24	L = 5350															2								1,19 кг
			-25	L = 5950																2							1,32 кг
			-26	L = 6550																	2						1,45 кг
				Ф4Вр I ГОСТ 6727-80																							
Бч		2	1.138.1-17.2 00 003-03	L = 360	4	4	4	4	6	6	6	8	8	10	12	12	14	16	18	20	22						0,03 кг

Н. контр.	Волкова	
Нач. отд.	Росинский	
Гл. кон. отд.	Пальман	
ГИП	Герман	
Рук. гр.	Гиберман	
Ст. инж.	Рутто	

1.138.1-17.2 00 030

Каркас (КР31 ... КР47)

Стадия	Масса	Масштаб
Р	см. табл.	—
Лист	Листов 1	

ЦНИИЭП жилища

21323-03 4

Формат А3

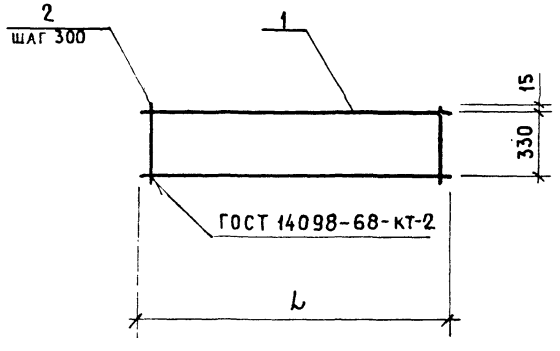

Обозначение	Марка	L, мм	Масса, кг
1.138.1-17.2 00 030	КР31	900	0,53
-01	КР32	950	0,55
-02	КР33	1100	0,61
-03	КР34	1150	0,65
-04	КР35	1500	0,86
-05	КР36	1550	0,88
-06	КР37	1750	0,98
-07	КР38	2150	1,22
-08	КР39	2350	1,30
-09	КР40	2950	1,65
-10	КР41	3300	1,86
-11	КР42	3550	1,98
-12	КР43	4150	2,26
-13	КР44	4750	2,63
-14	КР45	5350	2,98
-15	КР46	5950	3,30
-16	КР47	6550	3,63

Инв.№ подл. | Подпись и дата | Взам. инв.№

Н.контр.	Волкова		
Нач.отд.	Росинский		
Гл.кон.отд.	Пальман		
ГИП	Герман		
Рук.гр.	Гиберман		
Ст.инж.	Рутто		

1.138.1-17.2 00 030 СБ

Каркас (КР31... КР47) Сборочный чертеж

Стадия	Масса	Масштаб
Р	См. табл.	—
Лист	Листов 1	

ЦНИИЭП жилища

Формат А3

Формат	Зона	Поз.	Обозначение	Наименование	Кол. на исполн. 1.138.1-17.2 00 040 — —	01	02	03	04	05	06	07	08	09	10	11	12	13	14	15	16	17	18	19			Примечание
				Документация																							
А3			1.138.1-17.2 00 040 СБ	Сборочный чертеж	×	×	×	×	×	×	×	×	×	×	×	×	×	×	×	×	×	×	×	×			
				Детали																							
				Ф6АIII ГОСТ 5781-82																							
БЧ		1	1.138.1-17.2 00 005-14	L = 900	2																						0,20 кг
			-10	L = 950		2																					0,21 кг
			-11	L = 1100			2																				0,24 кг
			-15	L = 1150				2																			0,26 кг
			-16	L = 1500					2																		0,33 кг
			-02	L = 1550						2																	0,34 кг
			-06	L = 1750							2																0,39 кг
			-17	L = 2150								2															0,48 кг
			-18	L = 2 350									2														0,52 кг
			-27	L = 2 850										2													0,63 кг
			-19	L = 2 950											2												0,66 кг
			-21	L = 3 550												2											0,79 кг
			-22	L = 4 150													2										0,92 кг
			-23	L = 4 750														2									1,05 кг
			-24	L = 5 350															2								1,19 кг
			-25	L = 5 950																2							1,32 кг
			-26	L = 6 550																	2						1,45 кг
			-28	L = 1 050																		2					0,23 кг
			-04	L = 1 650																			2				0,37 кг
			-13	L = 2 250																				2			0,50 кг
				Ф4Вр I ГОСТ 6727-80																							
БЧ		2	1.138.1-17.2 00 003-01	L = 230	5	5	6	6	8	8	8	11	12	13	15	18	21	24	27	30	33	6	9	12			0,02 кг

Н. контр.	Волкова	
Нач. отд.	Росинский	
Гл. констр. отд.	Пальман	
ГИП	Герман	
Рук. гр.	Гиберман	
Ст. инж.	Рутто	

1.138.1-17.2 00 040

Каркас (КР 51 ... КР 70)

Стадия	Масса	Масштаб
Р	См. табл.	—
Лист	Листов 1	

ЦНИИЭП жилища

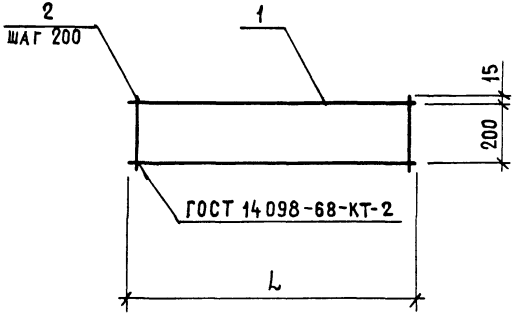

Обозначение	Марка	L, мм	Масса, кг
1.138.1-17.2 00 040	КР51	900	0,51
-01	КР52	950	0,53
-02	КР53	1100	0,61
-03	КР54	1150	0,65
-04	КР55	1500	0,83
-05	КР56	1550	0,85
-06	КР57	1750	0,95
-07	КР58	2150	1,19
-08	КР59	2350	1,29
-09	КР60	2850	1,53
-10	КР61	2950	1,64
-11	КР62	3550	1,96
-12	КР63	4150	2,28
-13	КР64	4750	2,60
-14	КР65	5350	2,95
-15	КР66	5950	3,27
-16	КР67	6550	3,59
-17	КР68	1050	0,59
-18	КР69	1650	0,93
-19	КР70	2250	1,25

Н. контр.	Волкова	
Нач. отд.	Росинский	
Гл. конст.	Пальман	
ГИП	Герман	
Рук. гр.	Гиберман	
Ст. инж.	Рутто	

1.138.1-17.2 00 040 СБ

Каркас (КР51...КР70) Сборочный чертеж

Стадия	Масса	Масштаб
Р	см. табл.	—
Лист	Листов 1	

ЦНИИЭП жилища

Рис. 1

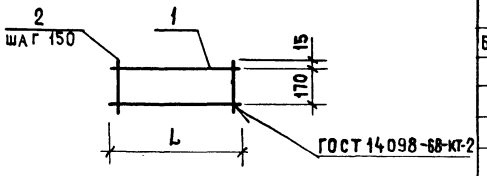

Рис. 2

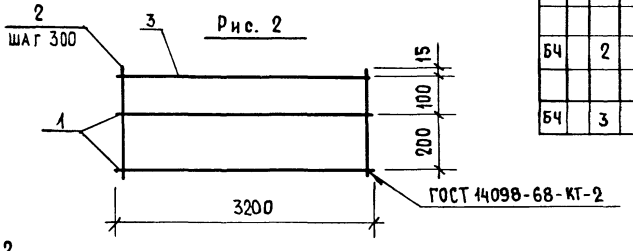

Рис. 3

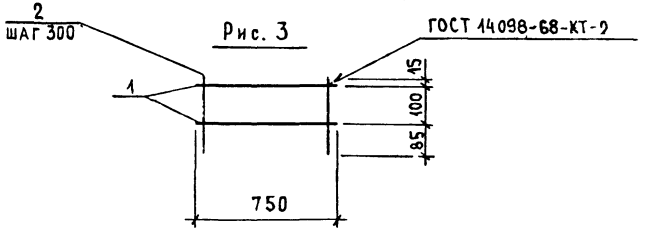

Формат	Зона	Поз.	Обозначение	Наименование	Кол. на испол. 1.138.1-17.2 00 050 —	01	02	03	04		Примечание
				Детали							
				Ф8 А III ГОСТ 5781-82							
БЧ		1	1.138.1-17.2 00 006	L = 650	2						0,26 кг
			-01	L = 850		2					0,34 кг
			-02	L = 1150			2				0,45 кг
				Ф6 А III ГОСТ 5781-82							
			1.138.1-17.2 00 005-30	L = 3200				2			0,71 кг
			-29	L = 750					2		0,17 кг
				Ф4 Вр I ГОСТ 6727-80							
БЧ		2	1.138.1-17.2 00 003	L = 200	4	6	8		3		0,02 кг
			-02	L = 330				11			0,03 кг
БЧ		3	-05	L = 3200				1			0,30 кг

Обозначение	Марка	Рис.	L, мм	Масса, кг
1.138.1-17.2 00 050	КР 81	1	650	0,60
-01	КР 82		850	0,80
-02	КР 83		1150	1,06
-03	КР 90	2	3200	2,05
-04	КР 91	3	750	0,40

Н. контр.	Волкова	
Нач. отд.	Росинский	
Гл. кон. отд.	Пальман	
ГИП	Герман	
Рук. гр.	Гиберман	
Ст. инж.	Рутто	

1.138.1-17.2 00 050

Каркас (КР 81... КР 83; КР 90; КР 91)

Стадия	Масса	Масштаб
Р	см. табл.	—
Лист	Листов 1	

ЦНИИЭП жилища

Формат	Зона	Поз.	Обозначение	Наименование	Кол. на испол. 1.138.1-17.2 00 060 – —	01	02	03	04	05	06	07	08	09	10	11	12	13	14	15	16	17	18	19	20	21	Примечание
				Документация																							
А3			1.138.1-17.2 00 060 СБ	Сборочный чертеж	×	×	×	×	×	×	×	×	×	×	×	×	×	×	×	×	×	×	×	×	×	×	
				Детали																							
				Ф4 Вр I ГОСТ 6727-80																							
Б Ч		1	1.138.1-17.2 00 003-06	L = 750	2																						0,07 кг
			-07	L = 1150		2																					0,11 кг
			-08	L = 1350			2																				0,12 кг
			-09	L = 1600				2																			0,15 кг
			-10	L = 1750					2																		0,16 кг
			-11	L = 1950						2																	0,18 кг
			-12	L = 2050							2																0,19 кг
			-13	L = 2200								2															0,20 кг
			-14	L = 2350									2														0,22 кг
			-15	L = 2500										2													0,23 кг
			-16	L = 2650											2												0,24 кг
			-17	L = 2800												2											0,26 кг
			-18	L = 2950													2										0,27 кг
			-19	L = 3100														2									0,28 кг
			-20	L = 3350															2								0,31 кг
			-21	L = 3550																2							0,33 кг
			-22	L = 3750																	2						0,34 кг
			-23	L = 3800																		2					0,35 кг
			-24	L = 3950																			2				0,36 кг
			-25	L = 4100																				2			0,38 кг
			-26	L = 4350																					2		0,40 кг
			-27	L = 4400																						2	0,40 кг
				Ф5 Вр I ГОСТ 6727-80																							
Б Ч		2	1.138.1-17.2 00 004	L = 600	5	8	9	11	12	13	14	15	16	17	18	19	20	21	23	24	25	26	27	28	29	30	0,09 кг

Инв. № подл. | Подпись и дата | Взам. инв. №

Н. контр.	Волкова	
Нач. отд.	Росинский	
Гл. конструктор	Пальман	
ГИП	Герман	
Рук. гр.	Гиберман	
Ст. техн.	Лесникова	

1.138.1-17.2 00 060

Каркас (КР101...КР144)

Стадия	Лист	Листов
Р	1	2

ЦНИИЭП жилища

Формат	Зона	Поз.	Обозначение	Наименование	Кол. на исполн. 1.138.1-17.2 00 060- 22	23	24	25	26	27	28	29	30	31	32	33	34	35	36	37	38	39	40	41	42	43	Примечание
				Документация																							
А3			1.138.1-17.2 00 060 СБ	Сборочный чертеж	×	×	×	×	×	×	×	×	×	×	×	×	×	×	×	×	×	×	×	×	×	×	
				Детали																							
				Ф4 Вр I ГОСТ 6727-80																							
Б4		1	1.138.1-17.2 00 003-28	L = 4650	2																						0,43кг
			-29	L = 4700		2																					0,43кг
			-30	L = 5 050			2																				0,46кг
			-31	L = 5 250				2																			0,48кг
			-32	L = 5 300					2																		0,49кг
			-33	L = 5 500						2																	0,51кг
			-34	L = 5 650							2																0,52кг
			-35	L = 5 900								2															0,54кг
			-36	L = 5 950									2														0,55кг
			-37	L = 6 100										2													0,56кг
			-38	L = 6 250											2												0,57кг
			-39	L = 6 350												2											0,58кг
			-40	L = 6 500													2										0,60кг
			-41	L = 6 550														2									0,60кг
			-42	L = 6 700															2								0,62кг
			-43	L = 6 750																2							0,62кг
			-44	L = 6 800																	2						0,63кг
			-45	L = 6 950																		2					0,64кг
			-46	L = 7 100																			2				0,65кг
			-47	L = 7 150																				2			0,66кг
			-48	L = 7 400																					2		0,68кг
			-49	L = 7 650																						2	0,70кг
				Ф5 Вр I ГОСТ 6727-80																							
Б4		2	1.138.1-17.2 00 004	L = 600	31	32	34	35	36	37	38	40	40	41	42	43	44	44	45	45	46	47	48	48	50	51	0,09кг

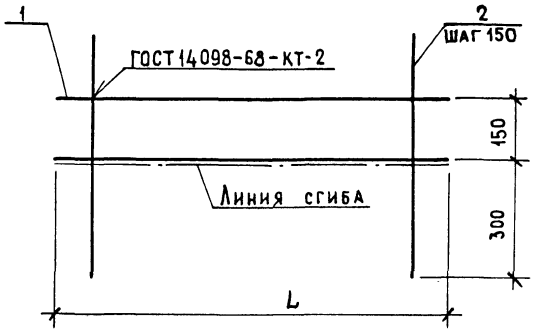

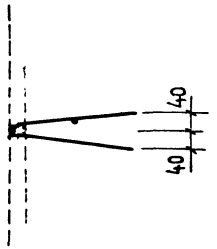

Обозначение	Марка	L, мм	Масса, кг
1.138.1-17.2 00 060	КР101	750	0,57
- 01	КР102	1150	0,91
- 02	КР103	1350	1,01
- 03	КР104	1600	1,25
- 04	КР105	1750	1,35
- 05	КР106	1950	1,48
- 06	КР107	2050	1,58
- 07	КР108	2200	1,69
- 08	КР109	2350	1,82
- 09	КР110	2500	1,92
- 10	КР111	2650	2,03
- 11	КР112	2800	2,15
- 12	КР113	2950	2,26
- 13	КР114	3100	2,36
- 14	КР115	3350	2,60
- 15	КР116	3550	2,72
- 16	КР117	3750	2,83
- 17	КР118	3800	2,93
- 18	КР119	3950	3,04

Обозначение	Марка	L, мм	Масса, кг
1.138.1-17.2 00 060 - 19	КР120	4100	3,17
- 20	КР121	4350	3,29
- 21	КР122	4400	3,38
- 22	КР123	4650	3,52
- 23	КР124	4700	3,61
- 24	КР125	5050	3,84
- 25	КР126	5250	3,96
- 26	КР127	5300	4,08
- 27	КР128	5500	4,20
- 28	КР129	5650	4,30
- 29	КР130	5900	4,52
- 30	КР131	5950	4,54
- 31	КР132	6100	4,66
- 32	КР133	6250	4,74
- 33	КР134	6350	4,86
- 34	КР135	6500	4,98
- 35	КР136	6550	4,98
- 36	КР137	6700	5,10
- 37	КР138	6750	5,10
- 38	КР139	6800	5,21
- 39	КР140	6950	5,33
- 40	КР141	7100	5,42
- 41	КР142	7150	5,44
- 42	КР143	7400	5,66
- 43	КР144	7650	5,80

Н.контр.	Волкова	
Нач.отд.	Росинский	
Гл.конс.отд.	Пальман	
ГИП	Герман	
Рук.гр.	Гиберман	
Ст.техн.	Лесникова	

1.138.1-17.2 00 060 СБ

Каркас (КР101 ... КР144) Сборочный чертеж

Стадия	Масса	Масштаб
Р	См. табл.	1:10
Лист	Листов 1	

ЦНИИЭП жилища

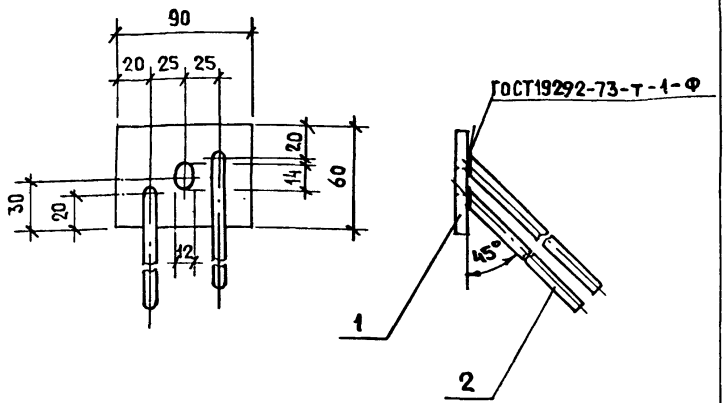

Формат	Зона	Поз.	Обозначение	Наименование	Кол.	Примечание
				Детали		
БЧ		1	1.138.1-17.2 00 071	Полоса $\frac{Б\text{-}2\ 6\times60\ ГОСТ103\text{-}76}{Вст3кп2\ ГОСТ380\text{-}71}$ ℓ=90	1	0,25 кг
БЧ		2	1.138.1-17.2 00 072	ФВАIII ГОСТ5781-82, ℓ=400	2	0,16 кг

Н.контр.	Волкова	
Нач.отд.	Росинский	
Гл.конс.отд.	Пальман	
ГИП	Герман	
Рук.гр.	Гиберман	
Ст.инж.	Рутто	

1.138.1-17.2 00 070

Изделие закладное МС3

Стадия	Масса	Масштаб
Р	0,57	1:25
Лист	Листов 1	

ЦНИИЭП жилища

Формат А4

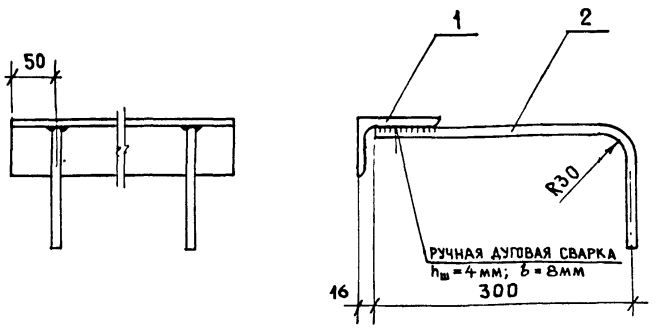

Формат	Зона	Поз.	Обозначение	Наименование	Кол.	Примечание
				Детали		
БЧ		1	1.138.1-17.2 00 081	Уголок $\frac{100\times65\times7\ ГОСТ8510\text{-}72}{Ст3\ ГОСТ535\text{-}79}$ ℓ=400	1	3,50 кг
БЧ		2	1.138.1-17.2 00 082	ФВАIII ГОСТ5781-82, ℓ=420	2	0,20 кг

Н.контр.	Волкова	
Нач.отд.	Росинский	
Гл.конс.отд.	Пальман	
ГИП	Герман	
Рук.гр.	Гиберман	
Ст.инж.	Рутто	

1.138.1-17.2 00 080

Изделие закладное МП1

Стадия	Масса	Масштаб
Р	3,90	1:5
Лист	Листов 1	

ЦНИИЭП жилища

Инв.№ подл. | Подпись и дата | Взамен инв.№

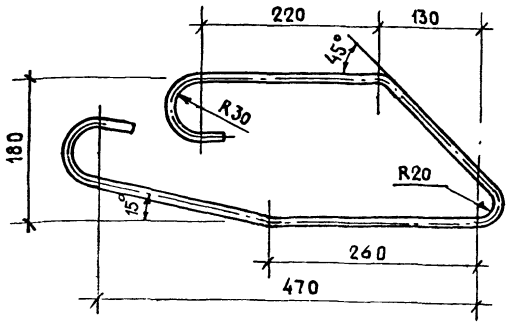

Н.контр.	Волкова	
Нач. отд.	Росинский	
Гл.конс.	Пальман	
ГИП	Герман	
Рук. гр.	Гиберман	
Ст. инж.	Рутто	

1.138.1-17.2 00 001

Изделие закладное АП1

Стадия	Масса	Масштаб
Р	1,11	1:5
Лист	Листов 1	

Ф12AI ГОСТ5781-82, L=1250

ЦНИИЭП жилища

Инв.№ подл. | Подпись и дата | Взам.инв.№

Формат А4

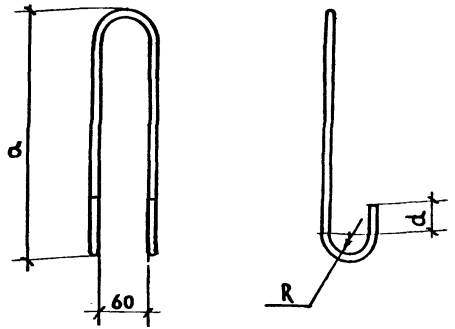

Обозначение	Марка	Сечение	Длина, мм	a, мм	R, мм	d, мм	Масса, кг.
1.138.1-17.2 00 002	ПС1	Ф10AI	1500	660	20	30	0,93
-01	ПС2	Ф12AI	1500	660			1,33
-02	ПС3	Ф12AcII	1500	660			1,33
-03	ПС4	Ф14AcII	1700	715	30	50	2,05
-04	ПС5	Ф16AcII	1900	315			3,00

Н.констр.	Волкова	
Нач. отд.	Росинский	
Гл.кон.отд.	Пальман	
ГИП	Герман	
Рук. гр.	Гиберман	
Ст. инж.	Рутто	

1.138.1-17.2 00 002

Петля строповочная (ПС1 ... ПС5)

Стадия	Масса	Масштаб
Р	см. табл.	1:5
Лист	Листов 1	

Стержни ГОСТ 5781-82

ЦНИИЭП жилища

Инв.№ подл. | Подпись и дата | Взам.инв.№

Формат А4

Марка элемента	Изделия арматурные														Изделия закладные							Общий расход
	Арматура класса														Арматура		Прокат марки					
	А-I			Ас-II				А-III			Вр-I			Всего	А-III		В Ст3 кп 2				Всего	
	ГОСТ 5781-82										ГОСТ 6727-80				ГОСТ 5781-82		ГОСТ 103-76					
	ф12		Итого	ф12	ф14	ф16	Итого	ф6	ф8	Итого	ф4	ф5	Итого		ф8	Итого	-6х60			Итого		
1НЧ 24.25.40 – 50А – 1.1	4,44		4,44	2,66			2,66	5,94		5,94	2,26	1,38	3,64	16,68	0,64	0,64	0,50			0,50	1,14	17,82
1НЧ 24.24.40 – 50А – 1.1	4,44		4,44	2,66			2,66	5,94		5,94	1,82		1,82	14,86	0,64	0,64	0,50			0,50	1,14	16,00
1НЧ 30.25.40 – 50А – 1.1	4,44		4,44		4,10		4,10	7,87		7,87	3,02	1,72	4,74	21,15	0,64	0,64	0,50			0,50	1,14	22,29
1НЧ 30.24.40 – 50А – 1.1	4,44		4,44		4,10		4,10	7,87		7,87	2,48		2,48	18,89	0,64	0,64	0,50			0,50	1,14	20,03
1НЧ 36.25.40 – 50А – 1.1	4,44		4,44		4,10		4,10	8,77		8,77	3,38	2,06	5,44	22,75	1,28	1,28	1,00			1,00	2,28	25,03
1НЧ 36.24.40 – 50А – 1.1	4,44		4,44		4,10		4,10	8,77		8,77	2,72		2,72	20,03	1,28	1,28	1,00			1,00	2,28	22,31
1НЧ 60.25.40 – 50А – 1.1	4,44		4,44		8,20		8,20	16,64		16,64	6,34	3,44	9,78	39,06	1,28	1,28	1,00			1,00	2,28	41,34
1НЧ 60.24.40 – 50А – 1.1	4,44		4,44		8,20		8,20	16,64		16,64	5,24		5,24	34,52	1,28	1,28	1,00			1,00	2,28	36,80
1НЧ 60.25.40 – 50А – 1.1.1	4,44		4,44		8,20		8,20	16,64		16,64	5,78	1,72	7,50	36,78	1,28	1,28	1,00			1,00	2,28	39,06
1НЧ 60.25.40 – 50А – 1.1.1А	4,44		4,44		8,20		8,20	16,64		16,64	5,78	1,72	7,50	36,78	1,28	1,28	1,00			1,00	2,28	39,06
1НЧ 66.25.40 – 50А – 1.1	4,44		4,44		8,20		8,20	17,39		17,39	6,73	3,78	10,51	40,54	2,88	2,88	2,25			2,25	5,13	45,67
1НЧ 66.24.40 – 50А – 1.1	4,44		4,44		8,20		8,20	17,39		17,39	5,53		5,53	35,56	2,88	2,88	2,25			2,25	5,13	40,69
1НЧ 66.25.40 – 50А – 1.1.1	4,44		4,44		8,20		8,20	17,39		17,39	6,07	1,72	7,79	37,82	2,88	2,88	2,25			2,25	5,13	42,95
1НЧ 66.25.40 – 50А – 1.1.1А	4,44		4,44		8,20		8,20	17,39		17,39	6,07	1,72	7,79	37,82	2,88	2,88	2,25			2,25	5,13	42,95
1НЧ 66.25.40 – 50А – 1.1.2	4,44		4,44		8,20		8,20	17,39		17,39	6,19	2,06	8,25	38,28	2,88	2,88	2,25			2,25	5,13	43,41
1НЧ 66.25.40 – 50А – 1.1.2А	4,44		4,44		8,20		8,20	17,39		17,39	6,19	2,06	8,25	38,28	2,88	2,88	2,25			2,25	5,13	43,41
1НЧ 72.25.40 – 50А – 1.1	4,44		4,44		8,20		8,20	18,14		18,14	7,17	4,13	11,30	42,08	2,56	2,56	2,00			2,00	4,56	46,64
1НЧ 72.24.40 – 50А – 1.1	4,44		4,44		8,20		8,20	18,14		18,14	5,85		5,85	36,63	2,56	2,56	2,00			2,00	4,56	41,19
1НЧ 72.25.40 – 50А – 1.1.2	4,44		4,44		8,20		8,20	18,14		18,14	6,51	2,06	8,57	39,35	2,56	2,56	2,00			2,00	4,56	43,91
1НЧ 72.25.40 – 50А – 1.1.2А	4,44		4,44		8,20		8,20	18,14		18,14	6,51	2,06	8,57	39,35	2,56	2,56	2,00			2,00	4,56	43,91
1НЧ 35.25.40 – 50А – 1.2	4,44		4,44		4,10		4,10	9,37	2,72	12,09	3,93	2,24	6,17	26,80	0,64	0,64	0,50			0,50	1,14	27,94
1НЧ 35.25.40 – 50А – 2.1	4,44		4,44		4,10		4,10	9,37	2,72	12,09	3,93	2,24	6,17	26,80	0,64	0,64	0,50			0,50	1,14	27,94
1НЧ 41.25.40 – 50А – 1.2	4,44		4,44			6,00	6,00	10,27	2,72	12,99	4,27	2,58	6,85	30,28	1,28	1,28	1,00			1,00	2,28	32,56
1НЧ 41.25.40 – 50А – 2.1	4,44		4,44			6,00	6,00	10,27	2,72	12,99	4,27	2,58	6,85	30,28	1,28	1,28	1,00			1,00	2,28	32,56

Н.контр.	Волкова	
Нач.отд	Росинский	
Гл.кон.отд	Пальман	
ГИП	Герман	
Ст инж.	Рутто	
Ст.техн.	Гук	

1.138.1-17.2 00 000 РС

Ведомость расхода стали

Стадия	Лист	Листов
Р	1	5

ЦНИИЭП жилища

Формат А3

Марка элемента	Изделия арматурные														Изделия закладные							Общий расход
	Арматура класса													Всего	Арматура		Прокат марки				Всего	
	A-I			Ac-II				A-III			Bp-I				A-III		ВСт3кп2					
	ГОСТ 5781-82										ГОСТ 6727-80				ГОСТ 5781-82		ГОСТ 103-76					
	Ø 12		Итого	Ø 12	Ø 14	Ø 16	Итого	Ø 6	Ø 8	Итого	Ø 4	Ø 5	Итого		Ø 8	Итого	-6х60			Итого		
1НЧ 65.25.40-50Л-1.2	4,44		4,44		8,20		8,20	18,14	2,72	20,86	7,25	3,96	11,21	44,71	1,28	1,28	1,00			1,00	2,28	46,99
1НЧ 65.25.40-50Л-2.1	4,44		4,44		8,20		8,20	18,14	2,72	20,86	7,25	3,96	11,21	44,71	1,28	1,28	1,00			1,00	2,28	46,99
1НЧ 71.25.40-50Л-1.2	4,44		4,44		8,20		8,20	18,89	2,72	21,61	7,64	4,30	11,94	46,19	2,88	2,88	2,25			2,25	5,13	51,32
1НЧ 71.25.40-50Л-2.1	4,44		4,44		8,20		8,20	18,89	2,72	21,61	7,64	4,30	11,94	46,19	2,88	2,88	2,25			2,25	5,13	51,32
1НЧ 40.25.40-50Л-2.2	4,44		4,44			6,00	6,00	10,87	5,44	16,31	4,84	2,67	7,51	34,26	0,64	0,64	0,50			0,50	1,14	35,40
1НЧ 46.25.40-50Л-2.2	4,44		4,44			6,00	6,00	11,77	5,44	17,21	5,20	3,10	8,30	35,95	1,28	1,28	1,00			1,00	2,28	38,23
1НЧ 70.25.40-50Л-2.2	4,44		4,44		8,20		8,20	19,04	5,44	24,48	8,14	4,40	12,54	49,66	1,28	1,28	1,00			1,00	2,28	51,94
1НЧ 29.25.40-50Л-1.3	4,44		4,44		4,10		4,10	7,87		7,87	2,94	1,46	4,40	20,81	0,64	0,64	0,50			0,50	1,14	21,95
1НЧ 29.25.40-50Л-3.1	4,44		4,44		4,10		4,10	7,87		7,87	2,94	1,46	4,40	20,81	0,64	0,64	0,50			0,50	1,14	21,95
1НЧ 29.24.40-50Л-1.3	4,44		4,44		4,10		4,10	7,87		7,87	2,42		2,42	18,83	0,64	0,64	0,50			0,50	1,14	19,97
1НЧ 29.24.40-50Л-3.1	4,44		4,44		4,10		4,10	7,87		7,87	2,42		2,42	18,83	0,64	0,64	0,50			0,50	1,14	19,97
1НЧ 35.25.40-50Л-1.3	4,44		4,44		4,10		4,10	8,77		8,77	3,28	1,81	5,09	22,40	1,28	1,28	1,00			1,00	2,28	24,68
1НЧ 35.25.40-50Л-3.1	4,44		4,44		4,10		4,10	8,77		8,77	3,28	1,81	5,09	22,40	1,28	1,28	1,00			1,00	2,28	24,68
1НЧ 35.24.40-50Л-1.3	4,44		4,44		4,10		4,10	8,77		8,77	2,72		2,72	20,03	1,28	1,28	1,00			1,00	2,28	22,31
1НЧ 35.24.40-50Л-3.1	4,44		4,44		4,10		4,10	8,77		8,77	2,72		2,72	20,03	1,28	1,28	1,00			1,00	2,28	22,31
1НЧ 59.25.40-50Л-1.3	4,44		4,44		8,20		8,20	16,64		16,64	6,26	3,18	9,44	38,72	1,28	1,28	1,00			1,00	2,28	41,00
1НЧ 59.25.40-50Л-3.1	4,44		4,44		8,20		8,20	16,64		16,64	6,26	3,18	9,44	38,72	1,28	1,28	1,00			1,00	2,28	41,00
1НЧ 59.24.40-50Л-1.3	4,44		4,44		8,20		8,20	16,64		16,64	5,24		5,24	34,52	1,28	1,28	1,00			1,00	2,28	36,80
1НЧ 59.24.40-50Л-3.1	4,44		4,44		8,20		8,20	16,64		16,64	5,24		5,24	34,52	1,28	1,28	1,00			1,00	2,28	36,80
1НЧ 59.24.40-50Л-1.3.1	4,44		4,44		8,20		8,20	16,64		16,64	5,78	1,72	7,50	36,78	1,28	1,28	1,00			1,00	2,28	39,06
1НЧ 59.24.40-50Л-3.1.1Л	4,44		4,44		8,20		8,20	16,64		16,64	5,78	1,72	7,50	36,78	1,28	1,28	1,00			1,00	2,28	39,06
1НЧ 59.25.40-50Л-1.3.1Л	4,44		4,44		8,20		8,20	16,64		16,64	5,70	1,46	7,16	36,44	1,28	1,28	1,00			1,00	2,28	38,72
1НЧ 59.25.40-50Л-3.1.1	4,44		4,44		8,20		8,20	16,64		16,64	5,70	1,46	7,16	36,44	1,28	1,28	1,00			1,00	2,28	38,72
1НЧ 65.25.40-50Л-1.3	4,44		4,44		8,20		8,20	17,39		17,39	6,65	3,53	10,18	40,21	2,88	2,88	2,25			2,25	5,13	45,34
1НЧ 65.25.40-50Л-3.1	4,44		4,44		8,20		8,20	17,39		17,39	6,65	3,53	10,18	40,21	2,88	2,88	2,25			2,25	5,13	45,34
1НЧ 65.24.40-50Л-1.3	4,44		4,44		8,20		8,20	17,39		17,39	5,53		5,53	35,56	2,88	2,88	2,25			2,25	5,13	40,69
1НЧ 65.24.40-50Л-3.1	4,44		4,44		8,20		8,20	17,39		17,39	5,53		5,53	35,56	2,88	2,88	2,25			2,25	5,13	40,69

Марка элемента	Изделия арматурные														Изделия закладные							Общий расход
	Арматура класса													Всего	Арматура		Прокат марки				Всего	
	A-I			A_c-II				A-III			B_p-I				A-III		Вст3кп2					
	ГОСТ 5781-82										ГОСТ 6727-80				ГОСТ 5781-82		ГОСТ 103-76					
	ф12		Итого	ф12	ф14	ф16	Итого	ф6	ф8	Итого	ф4	ф5	Итого		ф8	Итого	-6х60			Итого		
1НЧ 65.25.40-50Л-1.3.1	4,44		4,44		8,20		8,20	17,39		17,39	5,99	1,46	7,45	37,48	2,88	2,88	2,25			2,25	5,13	42,61
1НЧ 65.25.40-50Л-3.1.1Л	4,44		4,44		8,20		8,20	17,39		17,39	5,99	1,46	7,45	37,48	2,88	2,88	2,25			2,25	5,13	42,61
1НЧ 65.25.40-50Л-1.3.1Л	4,44		4,44		8,20		8,20	17,39		17,39	6,07	1,72	7,79	37,82	2,88	2,88	2,25			2,25	5,13	42,95
1НЧ 65.25.40-50Л-3.1.1	4,44		4,44		8,20		8,20	17,39		17,39	6,07	1,72	7,79	37,82	2,88	2,88	2,25			2,25	5,13	42,95
1НЧ 65.25.40-50Л-1.3.2	4,44		4,44		8,20		8,20	17,39		17,39	6,09	1,81	7,90	37,93	2,88	2,88	2,25			2,25	5,13	43,06
1НЧ 65.25.40-50Л-3.1.2Л	4,44		4,44		8,20		8,20	17,39		17,39	6,09	1,81	7,90	37,93	2,88	2,88	2,25			2,25	5,13	43,06
1НЧ 65.25.40-50Л-1.3.2Л	4,44		4,44		8,20		8,20	17,39		17,39	6,19	2,06	8,25	38,28	2,88	2,88	2,25			2,25	5,13	43,41
1НЧ 65.25.40-50Л-3.1.2	4,44		4,44		8,20		8,20	17,39		17,39	6,19	2,06	8,25	38,28	2,88	2,88	2,25			2,25	5,13	43,41
1НЧ 71.25.40-50Л-1.3	4,44		4,44		8,20		8,20	18,14		18,14	7,09	3,87	10,96	41,74	2,56	2,56	2,00			2,00	4,56	46,30
1НЧ 71.25.40-50Л-3.1	4,44		4,44		8,20		8,20	18,14		18,14	7,09	3,87	10,96	41,74	2,56	2,56	2,00			2,00	4,56	46,30
1НЧ 71.24.40-50Л-1.3	4,44		4,44		8,20		8,20	18,14		18,14	5,85		5,85	36,63	2,56	2,56	2,00			2,00	4,56	41,19
1НЧ 71.24.40-50Л-3.1	4,44		4,44		8,20		8,20	18,14		18,14	5,85		5,85	36,63	2,56	2,56	2,00			2,00	4,56	41,19
1НЧ 71.25.40-50Л-1.3.2	4,44		4,44		8,20		8,20	18,14		18,14	6,41	1,01	7,42	38,20	2,56	2,56	2,00			2,00	4,56	42,76
1НЧ 71.25.40-50Л-3.1.2Л	4,44		4,44		8,20		8,20	18,14		18,14	6,41	1,01	7,42	38,20	2,56	2,56	2,00			2,00	4,56	42,76
1НЧ 71.25.40-50Л-1.3.2Л	4,44		4,44		8,20		8,20	18,14		18,14	6,51	2,06	8,57	39,35	2,56	2,56	2,00			2,00	4,56	43,91
1НЧ 71.25.40-50Л-3.1.2	4,44		4,44		8,20		8,20	18,14		18,14	6,51	2,06	8,57	39,35	2,56	2,56	2,00			2,00	4,56	43,91
1НЧ 28.25.40-50Л-3.3	4,44		4,44		4,10		4,10	7,87		7,87	2,86	1,21	4,07	20,48	0,64	0,64	0,50			0,50	1,14	21,62
1НЧ 28.24.40-50Л-3.3	4,44		4,44		4,10		4,10	7,87		7,87	2,48		2,48	18,89	0,64	0,64	0,50			0,50	1,14	20,03
1НЧ 34.25.40-50Л-3.3	4,44		4,44		4,10		4,10	8,77		8,77	3,20	1,55	4,75	22,06	1,28	1,28	1,00			1,00	2,28	24,34
1НЧ 34.24.40-50Л-3.3	4,44		4,44		4,10		4,10	8,77		8,77	2,72		2,72	20,03	1,28	1,28	1,00			1,00	2,28	22,31
1НЧ 58.25.40-50Л-3.3	4,44		4,44		8,20		8,20	16,64		16,64	6,16	2,92	9,08	38,36	1,28	1,28	1,00			1,00	2,28	40,64
1НЧ 58.24.40-50Л-3.3	4,44		4,44		8,20		8,20	16,64		16,64	5,24		5,24	34,52	1,28	1,28	1,00			1,00	2,28	36,80
1НЧ 58.25.40-50Л-3.3.1	4,44		4,44		8,20		8,20	16,64		16,64	5,70	1,46	7,16	36,44	1,28	1,28	1,00			1,00	2,28	38,72
1НЧ 58.25.40-50Л-3.3.1Л	4,44		4,44		8,20		8,20	16,64		16,64	5,70	1,46	7,16	36,44	1,28	1,28	1,00			1,00	2,28	38,72
1НЧ 64.25.40-50Л-3.3	4,44		4,44		8,20		8,20	17,39		17,39	6,57	3,27	9,84	39,87	2,88	2,88	2,25			2,25	5,13	45,00
1НЧ 64.24.40-50Л-3.3	4,44		4,44		8,20		8,20	17,39		17,39	5,53		5,53	35,56	2,88	2,88	2,25			2,25	5,13	40,69
1НЧ 64.25.40-50Л-3.3.1	4,44		4,44		8,20		8,20	17,39		17,39	5,99	1,46	7,45	37,48	2,88	2,88	2,25			2,25	5,13	42,61

Марка элемента	Изделия арматурные. Арматура класса А-I, ГОСТ 5781-82			Ac-II				А-III			Вр-I, ГОСТ 6727-80			Всего	Изделия закладные. Арматура А-III, ГОСТ 5781-82		Прокат марки ВСт3кп2, ГОСТ 103-76	ГОСТ 8510-72			Всего	Общий расход
	Ø 12		Итого	Ø 12	Ø 14	Ø 16	Итого	Ø 6	Ø 8	Итого	Ø 4	Ø 5	Итого		Ø 8	Итого	-6x60	∠100x65x7		Итого		
1НЧ 64.25.40-50Л-3.3.1Л	4,44		4,44		8,20		8,20	17,39		17,39	5,99	1,46	7,45	37,48	2,88	2,88	2,25			2,25	5,13	42,61
1НЧ 64.25.40-50Л-3.3.2	4,44		4,44		8,20		8,20	17,39		17,39	6,09	1,81	7,90	37,93	2,88	2,88	2,25			2,25	5,13	43,06
1НЧ 64.25.40-50Л-3.3.2Л	4,44		4,44		8,20		8,20	17,39		17,39	6,09	1,81	7,90	37,93	2,88	2,88	2,25			2,25	5,13	43,06
1НЧ 70.25.40-50Л-3.3	4,44		4,44		8,20		8,20	18,14		18,14	7,29	3,62	10,91	41,69	2,56	2,56	2,00			2,00	4,56	46,25
1НЧ 70.24.40-50Л-3.3	4,44		4,44		8,20		8,20	18,14		18,14	5,85		5,85	36,63	2,56	2,56	2,00			2,00	4,56	41,19
НЧ 70.25.40-50Л-3.3.2	4,44		4,44		8,20		8,20	18,14		18,14	6,41	1,81	8,22	39,00	2,56	2,56	2,00			2,00	4,56	43,56
1НЧ 70.25.40-50Л-3.3.2Л	4,44		4,44		8,20		8,20	18,14		18,14	6,41	1,81	8,22	39,00	2,56	2,56	2,00			2,00	4,56	43,56
1НЧ 51.25.40-50Л-4.8	4,44		4,44		8,20		8,20	16,06	1,36	17,42	6,61	3,10	9,71	39,77	0,64	0,64	0,50	3,50		4,00	4,64	44,41
1НЧ 51.25.40-50Л-8.4	4,44		4,44		8,20		8,20	16,06	1,36	17,42	6,61	3,10	9,71	39,77	0,64	0,64	0,50	3,50		4,00	4,64	44,41
1НЧ 57.25.40-50Л-4.8	4,44		4,44		8,20		8,20	15,04	2,72	17,76	6,46	3,44	9,90	40,30	0,64	0,64	0,50	3,50		4,00	4,64	44,94
1НЧ 57.25.40-50Л-8.4	4,44		4,44		8,20		8,20	15,04	2,72	17,76	6,46	3,44	9,90	40,30	0,64	0,64	0,50	3,50		4,00	4,64	44,94
1НЧ 63.25.40-50Л-4.8	4,44		4,44		8,20		8,20	18,24	2,72	20,96	7,61	3,78	11,39	44,99	0,64	0,64	0,50	3,50		4,00	4,64	49,63
1НЧ 63.25.40-50Л-8.4	4,44		4,44		8,20		8,20	18,24	2,72	20,96	7,61	3,78	11,39	44,99	0,64	0,64	0,50	3,50		4,00	4,64	49,63
1НЧ 69.25.40-50Л-4.8	4,44		4,44		8,20		8,20	19,08	2,72	21,80	8,10	4,13	12,23	46,67	0,64	0,64	0,50	3,50		4,00	4,64	51,31
1НЧ 69.25.40-50Л-8.4	4,44		4,44		8,20		8,20	19,08	2,72	21,80	8,10	4,13	12,23	46,67	0,64	0,64	0,50	3,50		4,00	4,64	51,31
НЧ 8.25.40-50Л-5.5	7,10		7,10					1,22		1,22	1,14	0,43	1,57	9,89								9,89
1НЧ 8.24.40-50Л-5.5	7,10		7,10					1,22		1,22	1,00		1,00	9,32								9,32
1НЧ 14.25.40-50Л-5.5	7,10		7,10					2,42		2,42	1,52	0,77	2,29	11,81								11,81
1НЧ 14.24.40-50Л-5.5	7,10		7,10					2,42		2,42	1,29		1,29	10,81								10,81
1НЧ 20.25.40-50Л-5.5	7,10		7,10					4,36		4,36	2,26	1,12	3,38	14,84								14,84
1НЧ 20.24.40-50Л-5.5	7,10		7,10					4,36		4,36	1,91		1,91	13,37								13,34
1НЧ 51.25.40-50Л-6.8	4,44		4,44		8,20		8,20	11,84	3,60	15,44	5,64	3,10	8,74	36,82	0,64	0,64	0,50	3,50		4,00	4,64	41,46
1НЧ 51.25.40-50Л-8.6	4,44		4,44		8,20		8,20	11,84	3,60	15,44	5,64	3,10	8,74	36,82	0,64	0,64	0,50	3,50		4,00	4,64	41,46
1НЧ 57.25.40-50Л-6.8	4,44		4,44		8,20		8,20	13,62	3,60	17,22	6,31	3,44	9,75	39,61	0,64	0,64	0,50	3,50		4,00	4,64	44,25
1НЧ 57.25.40-50Л-8.6	4,44		4,44		8,20		8,20	13,62	3,60	17,22	6,31	3,44	9,75	39,61	0,64	0,64	0,50	3,50		4,00	4,64	44,25
1НЧ 63.25.40-50Л-6.8	4,44		4,44		8,20		8,20	15,70	3,60	19,30	7,13	3,78	10,91	42,85	0,64	0,64	0,50	3,50		4,00	4,64	47,49
1НЧ 63.25.40-50Л-8.[illegible]	4,44		4,44		8,20		8,20	15,70	3,60	19,30	7,13	3,78	10,91	42,85	0,64	0,64	0,50	3,50		4,00	4,64	47,49

1.138.1-17. 2 00 000 РС

Лист 4

Инв.№ подл. | Подпись и дата | Взам.инв.№

21323-02 17

Формат А3

Марка элемента	Изделия арматурные													Всего	Изделия закладные					Всего	Общий расход
	Арматура класса														Арматура	Прокат марки					
	A-I			Ac-II				A-III			Bp-I				A-III	ВСт3кп2					
	ГОСТ 5781-82										ГОСТ 6727-80				ГОСТ 5781-82	ГОСТ 103-76	ГОСТ 8510-72				
	ф12		Итого	ф12	ф14	ф16	Итого	ф6	ф8	Итого	ф4	ф5	Итого		ф8	Итого	-6×60	∠100×65×7		Итого		
1НЧ69.25.40-50А-6.8	4,44		4,44		8,20		8,20	16,60	3,60	20,20	7,50	4,13	11,63	44,47	0,64	0,64	0,50	3,50		4,00	4,64	49,11
1НЧ69.25.40-50А-8.6	4,44		4,44		8,20		8,20	16,60	3,60	20,20	7,50	4,13	11,63	44,47	0,64	0,64	0,50	3,50		4,00	4,64	49,11
1НЧ12.25.40-50А-5.7	4,44		4,44	2,66			2,66	3,98		3,98	1,93	0,95	2,88	13,96								13,96
1НЧ12.25.40-50А-7.5	4,44		4,44	2,66			2,66	3,98		3,98	1,93	0,95	2,88	13,96								13,96
1НЧ12.25.40-50А-5.7-2	4,44		4,44	2,66			2,66	3,98		3,98	1,77	0,43	2,20	13,28								13,28
1НЧ12.25.40-50А-7.5-2	4,44		4,44	2,66			2,66	3,98		3,98	1,77	0,43	2,20	13,28								13,28
1НЧ18.25.40-50А-5.7	4,44		4,44	2,66			2,66	4,76		4,76	2,32	1,29	3,61	15,47								15,47
1НЧ18.25.40-50А-7.5	4,44		4,44	2,66			2,66	4,76		4,76	2,32	1,29	3,61	15,47								15,47
1НЧ18.25.40-50А-5.7-2	4,44		4,44	2,66			2,66	4,76		4,76	2,06	0,43	2,49	14,35								14,35
1НЧ18.25.40-50А-7.5-2	4,44		4,44	2,66			2,66	4,76		4,76	2,06	0,43	2,49	14,35								14,35
1НЧ24.25.40-50А-5.7	4,44		4,44	2,66			2,66	6,76		6,76	3,07	1,63	4,70	18,56								18,56
1НЧ24.25.40-50А-7.5	4,44		4,44	2,66			2,66	6,76		6,76	3,07	1,63	4,70	18,56								18,56
1НЧ24.25.40-50А-5.7-2	4,44		4,44	2,66			2,66	6,76		6,76	2,69	0,43	3,12	16,98								16,98
1НЧ24.25.40-50А-7.5-2	4,44		4,44	2,66			2,66	6,76		6,76	2,69	0,43	3,12	16,98								16,98

Номер строки	Наименование материала и единица измерения	Код материала	Код ед. изм.	Код и марка изделия, количество на марку: 1НЧ24.25.40-50А-1.1	1НЧ24.24.40-50А-1.1	1НЧ30.25.40-50А-1.1	1НЧ30.24.40-50А-1.1	1НЧ36.25.40-50А-1.1	1НЧ36.24.40-50А-1.1	1НЧ60.25.40-50А-1.1	1НЧ60.24.40-50А-1.1	1НЧ60.25.40-50А-1.1.1	1НЧ60.25.40-50А-1.1.1а	1НЧ66.25.40-50А-1.1	1НЧ66.24.40-50-1.1	1НЧ66.25.40-50А-1.1.1	1НЧ66.25.40-50А-1.1.1а	1НЧ66.25.40-50А-1.1.2	1НЧ66.25.40-50А-1.1.2а	1НЧ72.25.40-50А-1.1
1	Изделия арматурные																			
2	Арматура стержневая класса А-I, ГОСТ 5781-82,																			
3	ф 12, кг	0933 1443 1100 1010																		
4	ф 12, кг	0933 0000 1100 1010	166	4,44	4,44	4,44	4,44	4,44	4,44	4,44	4,44	4,44	4,44	4,44	4,44	4,44	4,44	4,44	4,44	4,44
5	Арматура стержневая класса Ас-II, ГОСТ 5781-82,																			
6	ф 12, кг	0933 2705 1100 1622	166	2,66	2,66															
7	ф 14, кг	0933 2705 1100 1022	166			4,10	4,10	4,10	4,10	8,20	8,20	8,20	8,20	8,20	8,20	8,20	8,20	8,20	8,20	8,20
8	ф 16, кг	0933 2705 1100 1022																		
9	Арматура стержневая класса А-III, ГОСТ 5781-82,																			
10	ф 6, кг	0934 0000 1100 1030	166	5,94	5,94	7,87	7,87	8,77	8,77	16,64	16,64	16,64	16,64	17,39	17,39	17,39	17,39	17,39	17,39	18,14
11	ф 8, кг	0934 0000 1100 1030																		
12	Арматура проволочная класса Вр I, ГОСТ 6727-80,																			
13	ф 4, кг	1213 0000 8183 0110	166	2,26	1,82	3,02	2,48	3,38	2,72	6,34	5,24	5,78	5,78	6,73	5,53	6,07	6,07	6,19	6,19	7,17
14	ф 5, кг	1213 0000 8183 0110	166	1,38		1,72		2,06		3,44		1,72	1,72	3,78		1,72	1,72	2,06	2,06	4,13
15	Изделия закладные																			
16	Сталь арматурная класса А-III,																			
17	ф 8, кг	0934 0000 1100 1030	166	0,64	0,64	0,64	0,64	1,28	1,28	1,28	1,28	1,28	1,28	2,88	2,88	2,88	2,88	2,88	2,88	2,56
18	Прокат марки ВСт3 кп2 ГОСТ 535-79,																			
19	Полоса 6×60 ГОСТ 103-76, кг	0931 1124 1310 0800	166	0,50	0,50	0,50	0,50	1,00	1,00	1,00	1,00	1,00	1,00	2,25	2,25	2,25	2,25	2,25	2,25	2,00
20	Итого стали арматурной, кг		166	17,32	15,50	21,79	19,53	24,03	21,31	40,34	35,80	38,06	38,06	43,42	38,44	40,70	40,70	41,16	41,16	44,64
21	Итого проката, кг		166	0,50	0,50	0,50	0,50	1,00	1,00	1,00	1,00	1,00	1,00	2,25	2,25	2,25	2,25	2,25	2,25	2,00
22	Итого стали в натуральной массе, кг		166	17,82	16,00	22,29	20,03	25,03	22,31	41,34	36,80	39,06	39,06	45,67	40,69	42,95	42,95	43,41	43,41	44,64

Н. контр.	Волкова		
Нач. отд.	Росинский		
Гл. конст.	Пальман		
ТИП	Герман		
Ст. техн	Гук		

1.138.1-17.2 00 000 РМ

Ведомость расхода материалов

Стадия	Лист	Листов
Р	1	14

ЦНИИЭП жилища

Номер строки	Наименование материала и единица измерения	Код материала	Код материала	Ед. изм.	Код и марка изделия, количество на марку															
					1НЧ24.25.40-50А-1.1	1НЧ24.24.40-50А-1.1	1НЧ30.25.40-50А-1.1	1НЧ30.24.40-50А-1.1	1НЧ36.25.40-50А-1.1	1НЧ36.24.40-50А-1.1	1НЧ60.25.40-50А-1.1	1НЧ60.24.40-50А-1.1	1НЧ80.25.40-50А-1.1	1НЧ80.25.40-50А-1.1У	1НЧ66.25.40-50А-1.1	1НЧ66.24.40-50А-1.1	1НЧ66.25.40-50А-1.1	1НЧ66.25.40-50А-1.1А	1НЧ66.25.40-50А-1.1Г	1НЧ66.25.40-50А-1.1Д	1НЧ125.40-50А-1.1
1	В том числе по укрупненному сортаменту:																			
2	Сталь крупносортная, кг	0931 1124 1310 0800	166	0,50	0,50	0,50	0,50	1,00	1,00	1,00	1,00	1,00	1,00	2,25	2,25	2,25	2,25	2,25	2,25	2,00
3																				
4	Сталь мелкосортная, кг	0933 1443 1100 1010																		
5		0933 0000 1100 1010	166	4,44	4,44	4,44	4,44	4,44	4,44	4,44	4,44	4,44	4,44	4,44	4,44	4,44	4,44	4,44	4,44	4,44
6		0933 2705 1100 1022	166	2,66	2,66	4,10	4,10	4,10	4,10	8,20	8,20	8,20	8,20	8,20	8,20	8,20	8,20	8,20	8,20	8,20
7	Катанка, кг	0934 0000 1100 1050	166	6,58	6,58	8,51	8,51	10,05	10,05	17,92	17,92	17,92	17,92	20,27	20,27	20,27	20,27	20,27	20,27	20,70
8	Металлоизделия промышленного назнач, кг	1213 0000 8183 0110	166	3,64	1,82	4,74	2,48	5,44	2,72	9,78	5,24	7,50	7,50	10,51	5,53	7,79	7,79	8,25	8,25	11,30
9																				
10	Итого стали приведенной к классу А-I, кг		166	23,52	21,12	29,42	26,44	33,04	29,45	53,74	47,84	50,78	50,78	59,37	52,90	55,83	55,83	56,43	56,43	60,63
11	То же к стали Ст3, кг		166	0,50	0,50	0,50	0,50	1,00	1,00	1,00	1,00	1,00	1,00	2,25	2,25	2,25	2,25	2,25	2,25	2,00
12																				
13	Бетон марки М50, $м^3$		113	1,90	1,90	2,39	2,39	2,89	2,89	4,89	4,89	4,89	4,89	5,38	5,38	5,38	5,38	5,38	5,38	5,88
14	Бетон марки М100, $м^3$	57 4511 1123	113	0,18	0,16	0,22	0,20	0,26	0,24	0,42	0,38	0,40	0,40	0,46	0,41	0,43	0,43	0,44	0,44	0,50
15																				
16	Портландцемент марки М400, т	57 3112 0001	168	0,48	0,48	0,60	0,59	0,64	0,62	1,30	1,29	1,29	1,29	1,35	1,35	1,35	1,35	1,35	1,35	1,56

Номер строки	Наименование материала	Код		Код и марка изделия, количество на марку																
		Материала	Ед. изм.	1НН12.24.40-50Л-1.1	1НН12.25.40-50Л-1.12	1НН11.25.40-50Л-1.12А	1НН35.25.40-50Л-1.2	1НН35.25.40-50Л-2.1	1НН41.25.40-50Л-1.2	1НН41.25.40-50Л-2.1	1НН65.25.40-50Л-1.2	1НН65.25.40-50Л-2.1	1НН11.25.40-50Л-1.2	1НН11.25.40-50Л-2.1	1НН40.25.40-50Л-2.2	1НН46.25.40-50Л-2.2	1НН70.25.40-50Л-2.2	1НН29.25.40-50Л-1.3	1НН29.25.40-50Л-3.1	1НН29.24.40-50Л-1.3
1	Изделия арматурные																			
2	Арматура стержневая класса А-I ГОСТ 5781-82																			
3	Ф12, кг	0933 1443 1100 1010																		
4	Ф12, кг	0933 0000 1100 1010	166	4,44	4,44	4,44	4,44	4,44	4,44	4,44	4,44	4,44	4,44	4,44	4,44	4,44	4,44	4,44	4,44	4,44
5	Арматура стержневая класса Ас-II, ГОСТ 5781-82																			
6	Ф12, кг	0933 2105 1100 1022																		
7	Ф14, кг	0933 2105 1100 1022	166	8,20	8,20	8,20	4,10	4,10			8,20	8,20	8,20	8,20			8,20	4,10	4,10	4,10
8	Ф16, кг	0933 2105 1100 1022	166						6,00	6,00					6,00	6,00				
9	Арматура стержневая класса А-III ГОСТ 5781-82																			
10	Ф6, кг	0934 0000 1100 1030	166	18,14	18,14	18,14	9,37	9,37	10,27	10,27	18,14	18,14	18,89	18,89	10,87	11,77	19,04	7,87	7,87	7,87
11	Ф8, кг	0934 0000 1100 1030	166				2,72	2,72	2,72	2,72	2,72	2,72	2,72	2,72	5,44	5,44	5,44			
12	Арматура проволочная класса Вр-I, ГОСТ 6727-80																			
13	Ф4, кг	1213 0000 8183 0110	166	5,85	6,51	6,51	3,93	3,93	4,27	4,27	7,25	7,25	7,64	7,64	4,84	5,20	8,14	2,94	2,94	2,42
14	Ф5, кг	1213 0000 8183 0110	166		2,06	2,06	2,24	2,24	2,58	2,58	3,96	3,96	4,30	4,30	2,67	3,10	4,40	1,46	1,46	
15	Изделия закладные																			
16	Сталь арматурная класса А-III,																			
17	Ф8, кг	0934 0000 1100 1030	166	2,56	2,56	2,56	0,64	0,64	1,28	1,28	1,28	1,28	2,88	2,88	0,64	1,28	1,28	0,64	0,64	0,64
18	Прокат марки ВСт3кп2 ГОСТ 535-79,																			
19	Полоса 6×60 ГОСТ 103-76, кг	0931 1124 1310 0200	166	2,00	2,00	2,00	0,50	0,50	1,00	1,00	1,00	1,00	2,25	2,25	0,50	1,00	1,00	0,50	0,50	0,50
20	Итого стали арматурной, кг		166	39,19	41,91	41,91	27,44	27,44	31,56	31,56	45,99	45,99	49,07	49,07	34,90	37,23	50,94	21,45	21,45	19,53
21	Итого проката, кг		166	2,00	2,00	2,00	0,50	0,50	1,00	1,00	1,00	1,00	2,25	2,25	0,50	1,00	1,00	0,50	0,50	0,50
22	Итого стали в натуральной массе, кг		166	41,19	43,91	43,91	27,94	27,94	32,56	32,56	46,99	46,99	51,32	51,32	35,40	38,23	51,94	21,95	21,95	20,03

Инв. № подл. | Подпись и дата | Взам. инв. №

Номер строки	Наименование материала и единица измерения	Код материала	Код материала	Ед. изм.	Код и марка изделия, количество на марку: 1НЧ12.24.40-50Л-1.1	1НЧ12.25.40-50Л-1.1В	1НЧ12.25.40-50Л-1.1Ф	1НЧ35.25.40-50Л-1.2	1НЧ35.25.40-50Л-2.1	1НЧ41.25.40-50Л-1.2	1НЧ41.25.40-50Л-2.1	1НЧ65.25.40-50Л-1.2	1НЧ65.25.40-50Л-2.1	1НЧ71.25.40-50Л-1.2	1НЧ71.25.40-50Л-2.1	1НЧ40.25.40-50Л-2.2	1НЧ46.25.40-50Л-2.2	1НЧ1025.40-50Л-2.2	1НЧ29.25.40-50Л-1.3	1НЧ29.25.40-50Л-3.1	1НЧ19.24.40-50Л-1.3
1	В том числе по укрупненному сортаменту:																				
2	Сталь крупносортная, кг	0931 1124 1310 0800		166	2,00	2,00	2,00	0,50	0,50	1,00	1,00	1,00	1,00	2,25	2,25	0,50	1,00	1,00	0,50	0,50	0,50
3																					
4	Сталь мелкосортная, кг	0933 1443 1100 1010																			
5		0933 0000 1100 1010		166	4,44	4,44	4,44	4,44	4,44	4,44	4,44	4,44	4,44	4,44	4,44	4,44	4,44	4,44	4,44	4,44	4,44
6		0933 2105 1100 1010		166	8,20	8,20	8,20	4,10	4,10	6,00	6,00	8,20	8,20	8,20	8,20	6,00	6,00	8,20	4,10	4,10	4,10
7	Катанка, кг	0934 0000 1100 1810		166	20,70	20,70	20,70	12,73	12,73	14,27	14,27	22,14	22,14	24,49	24,49	16,95	18,49	25,76	8,51	8,51	8,51
8	Металлоизделия промышленного назначения, кг	1213 0000 8183 0110		166	5,85	8,57	8,57	6,17	6,17	6,85	6,85	11,21	11,21	11,94	11,94	7,51	8,30	12,54	4,40	4,40	2,42
9																					
10	Итого стали приведенной к классу А-I, кг			166	53,55	57,08	57,08	36,32	36,32	42,33	42,33	61,09	61,09	66,72	66,72	46,02	49,67	67,52	28,97	28,97	25,44
11	То же к стали Ст3, кг			166	2,00	2,00	2,00	0,50	0,50	1,00	1,00	1,00	1,00	2,25	2,25	0,50	1,00	1,00	0,50	0,50	0,50
12																					
13	Бетон марки М 50, $м^3$			113	5,88	5,88	5,88	2,66	2,66	3,16	3,16	5,16	5,16	5,65	5,65	2,93	3,43	5,43	2,31	2,31	2,31
14	Бетон марки М 100, $м^3$	571 4511 1123		113	0,45	0,47	0,47	0,27	0,27	0,31	0,31	0,47	0,47	0,51	0,51	0,32	0,36	0,52	0,19	0,19	0,17
15																					
16	Портландцемент марки М 100, т	571 3112 0001		168	1,47	1,47	1,47	0,69	0,69	0,81	0,81	1,32	1,32	1,61	1,61	0,77	0,90	1,44	0,59	0,59	0,59

Номер строки	Наименование материала и единица измерения	Код материала	Код ед. изм.	Код и марка изделия, количество на марку																
				1НН29.24-40-50А-3.1	1НН35.25.40-50А-1.3	1НН35.25.40-50А-3.1	1НН35.24.40-50А-1.3	1НН35.24.40-50А-3.1	1НН59.25.40-50А-1.3	1НН59.25.40-50А-3.1	1НН59.24.40-50А-1.3	1НН59.24.40-50А-3.1	1НН59.25.40-50А-13.1	1НН59.25.40-50А-13.1А	1НН59.25.40-50А-3.1.1А	1НН59.25.40-50А-3.1.1	1НН65.25.40-50А-1.3	1НН65.25.40-50А-3.1	1НН65.24.40-50А-1.3	1НН65.24.40-50А-3.1
1	Изделия арматурные																			
2	Арматура стержневая класса А-I, ГОСТ 5781-82																			
3	ф12, кг	0933 1443 1100 1010																		
4	ф12, кг	0933 0000 1100 1010	166	4,44	4,44	4,44	4,44	4,44	4,44	4,44	4,44	4,44	4,44	4,44	4,44	4,44	4,44	4,44	4,44	4,44
5	Арматура стержневая класса А-II, ГОСТ 5781-82																			
6	ф12, кг	0933 2705 1100 1022																		
7	ф14, кг	0933 2705 1100 1022	166	4,10	4,10	4,10	4,10	4,10	8,20	8,20	8,20	8,20	8,20	8,20	8,20	8,20	8,20	8,20	8,20	8,20
8	ф16, кг	0933 2705 1100 1022																		
9	Арматура стержневая класса А-III ГОСТ 5781-82																			
10	ф6, кг	0934 0000 1100 1030	166	7,87	8,77	8,77	8,77	8,77	16,64	16,64	16,64	16,64	16,64	16,64	16,64	16,64	17,39	17,39	17,39	17,39
11	ф8, кг	0934 0000 1100 1030																		
12	Арматура проволочная класса Вр-I, ГОСТ 6727-80																			
13	ф4, кг	1213 0000 8183 0110	166	2,42	3,28	3,28	2,72	2,72	6,26	6,26	5,24	5,24	5,78	5,70	5,78	5,70	6,65	6,65	5,53	5,53
14	ф5, кг	1213 0000 8183 0110	166		1,81	1,81			3,18	3,18			1,72	1,46	1,72	1,46	3,53	3,53		
15	Изделия закладные																			
16	Сталь арматурная класса А-III,																			
17	ф8, кг	0934 0000 1100 1030	166	0,64	1,28	1,28	1,28	1,28	1,28	1,28	1,28	1,28	1,28	1,28	1,28	1,28	2,88	2,88	2,88	2,88
18	Прокат марки ВСт3кп2, ГОСТ 535-79																			
19	Полоса 6×60 ГОСТ 103-76, кг	0931 1124 1310 0800	166	0,50	1,00	1,00	1,00	1,00	1,00	1,00	1,00	1,00	1,00	1,00	1,00	1,00	2,25	2,25	2,25	2,25
20	Итого стали арматурной, кг		166	19,53	23,68	23,68	21,31	21,31	40,00	40,00	35,80	35,80	38,06	38,72	38,06	38,72	44,34	44,34	38,44	38,44
21	Итого проката, кг		166	0,50	1,00	1,00	1,00	1,00	1,00	1,00	1,00	1,00	1,00	1,00	1,00	1,00	2,25	2,25	2,25	2,25
22	Итого стали в натуральной массе, кг		166	20,03	24,68	24,68	22,31	22,31	41,00	41,00	36,80	36,80	39,06	39,72	39,06	39,72	45,34	45,34	40,69	40,69

Номер строки	Наименование материала и единица измерения	Код материала	Код ед. изм.	Код и марка изделия, количество на марку: 1НН29.24.40-50Л-3.1	1НН35.25.40-50Л-1.3	1НН35.25.40-50Л-3.1	1НН35.24.40-50Л-1.3	1НН35.24.40-50Л-3.1	1НН59.25.40-50Л-1.3	1НН59.25.40-50Л-3.1	1НН59.24.40-50Л-1.3	1НН59.24.40-50Л-3.1	1НН59.25.40-50Л-1.3Б	1НН59.25.40-50Л-3.1Б	1НН59.25.40-50Л-3.1Б	1НН59.25.40-50Л-3.1.1	1НН65.25.40-50Л-1.3	1НН65.25.40-50Л-3.1	1НН65.24.40-50Л-1.3	1НН65.24.40-50Л-3.1
1	В том числе по укрупненному сортаменту:																			
2	Сталь крупносортная, кг	0931 1124 1510 0800	166	0,50	1,00	1,00	1,00	1,00	1,00	1,00	1,00	1,00	1,00	1,00	1,00	1,00	2,25	2,25	2,25	2,25
3																				
4	Сталь мелкосортная, кг	0933 1443 1100 1010																		
5		0933 0000 1100 1010	166	4,44	4,44	4,44	4,44	4,44	4,44	4,44	4,44	4,44	4,44	4,44	4,44	4,44	4,44	4,44	4,44	4,44
6		0933 2105 1100 1010		4,10	4,10	4,10	4,10	4,10	8,20	8,20	8,20	8,20	8,20	8,20	8,20	8,20	8,20	8,20	8,20	8,20
7	Катанка, кг	0934 0000 1100 1030		8,51	10,05	10,05	10,05	10,05	17,92	17,92	17,92	17,92	17,92	17,92	17,92	17,92	20,27	20,27	20,27	20,27
8	Металлоизделия промышленного назначен	1213 0000 8163 0110		2,42	5,09	5,09	2,72	2,72	9,44	9,44	5,24	5,24	7,50	7,16	7,50	7,16	10,18	10,18	5,53	5,53
9																				
10	Итого стали приведенной к классу А-I, кг			26,44	32,58	32,58	29,45	29,45	53,30	53,30	47,84	47,84	50,78	50,34	50,78	50,34	58,94	58,94	52,90	52,90
11	То же к стали Ст.3, кг			0,50	1,00	1,00	1,00	1,00	1,00	1,00	1,00	1,00	1,00	1,00	1,00	1,00	2,25	2,25	2,25	2,25
12																				
13	Бетон марки М 50, м³		113	2,31	2,81	2,81	2,81	2,81	4,81	4,81	4,81	4,81	4,81	4,81	4,81	4,81	5,30	5,30	5,30	5,30
14	Бетон марки М 100, м³	57 4511 1123	113	0,17	0,23	0,23	0,21	0,21	0,39	0,39	0,35	0,35	0,37	0,37	0,37	0,37	0,43	0,43	0,38	0,38
15																				
16	Портландцемент марки М400, т	57 3112 0001	168	0,59	0,72	0,72	0,68	0,68	1,23	1,23	1,22	1,22	1,22	1,22	1,22	1,22	1,35	1,35	1,35	1,35

Номер строки	Наименование материала и единица измерения	Код: Материала	Код: Ед. изм.	Код и марка изделия, количество на марку: 1Н465 25.40-50Л-1.3.1	1Н465 25.40-50Л-3.1.1А	1Н465 25.40-50Л-1.3.1А	1Н465 25.40-50Л-3.1.1	1Н465 25.40-50Л-1.3.2	1Н465 25.40-50Л-3.1.2А	1Н465 25.40-50Л-1.3.2А	1Н465 25.40-50Л-3.1.2	1Н471 25.40-50Л-1.3	1Н471 25.40-50Л-3.1	1Н471 24.40-50Л-1.3	1Н471 24.40-50Л-3.1	1Н471 25.40-50Л-1.3.2	1Н471 25.40-50Л-3.1.2А	1Н471 25.40-50Л-1.3.2А	1Н471 25.40-50Л-3.1.2	1Н428 25.40-50Л-3.3
1	Изделия арматурные																			
2	Арматура стержневая класса А-I, ГОСТ 5781-82																			
3	ф 12, кг	0933 1443 1100 1010																		
4	ф 12, кг	0933 0000 1100 1010	166	4,44	4,44	4,44	4,44	4,44	4,44	4,44	4,44	4,44	4,44	4,44	4,44	4,44	4,44	4,44	4,44	4,44
5	Арматура стержневая класса А-II, ГОСТ 5781-82																			
6	ф 12, кг	0933 2705 1100 1010																		
7	ф 14, кг	0933 2705 1100 1010	166	8,20	8,20	8,20	8,20	8,20	8,20	8,20	8,20	8,20	8,20	8,20	8,20	8,20	8,20	8,20	8,20	4,10
8	ф 16, кг	0933 2705 1100 1010																		
9	Арматура стержневая класса А-III, ГОСТ 5781-82																			
10	ф6, кг	0934 0000 1100 1030	166	17,39	17,39	17,39	17,39	17,39	17,39	17,39	17,39	18,14	18,14	18,14	18,14	18,14	18,14	18,14	18,14	7,87
11	ф8, кг	0934 0000 1100 1030																		
12	Арматура проволочная класса Вр-I, ГОСТ 6727-80																			
13	ф4, кг	1213 0000 8183 0110	166	5,99	5,99	6,07	6,07	6,09	6,09	6,19	6,19	7,09	7,09	5,85	5,85	6,41	6,41	6,51	6,51	2,86
14	ф5, кг	1213 0000 8183 0110	166	1,46	1,46	1,72	1,72	1,81	1,81	2,06	2,06	3,87	3,87			1,01	1,01	2,06	2,06	1,21
15	Изделия закладные																			
16	Сталь арматурная класса А-III,																			
17	ф8, кг	0934 0000 1100 1030	166	2,88	2,88	2,88	2,88	2,88	2,88	2,88	2,88	2,56	2,56	2,56	2,56	2,56	2,56	2,56	2,56	0,64
18	Прокат марки ВСТ3 кп2, ГОСТ 535-79																			
19	Полоса 6×60, ГОСТ 103-76, кг	0931 1124 1310 0800	166	2,25	2,25	2,25	2,25	2,25	2,25	2,25	2,25	2,00	2,00	2,00	2,00	2,00	2,00	2,00	2,00	0,50
20	Итого стали арматурной, кг		166	40,36	40,36	40,70	40,70	40,81	40,81	41,16	41,16	44,30	44,30	39,19	39,19	40,76	40,76	41,91	41,91	21,12
21	Итого проката, кг		166	2,25	2,25	2,25	2,25	2,25	2,25	2,25	2,25	2,00	2,00	2,00	2,00	2,00	2,00	2,00	2,00	0,50
22	Итого стали в натуральной массе, кг		166	42,61	42,61	42,95	42,95	43,06	43,06	43,41	43,41	46,30	46,30	41,19	41,19	42,76	42,76	43,91	43,91	21,62

Инв. № подл. | Подпись и дата | Взам. инв. №

Номер строки	Наименование материала и единица измерения	Код		Код и марка изделия, количество на марку																
		Материала	Ед. изм.	1Н465,25,40-50л-1,3,1	1Н465,25,40-50л-3,1,4	1Н465,25,40-50л-1,3,1	1Н465,25,40-50л-3,1,1	1Н465,25,40-50л-1,3,2	1Н465,25,40-50л-3,1,2л	1Н465,25,40-50л-1,3,2л	1Н465,25,40-50л-3,1,2	1Н471,25,40-50л-1,3	1Н471,25,40-50л-3,1	1Н471,24,40-50л-1,3	1Н71,24,40-50л 3,1	1Н471,25,40-50л 1,3,2	1Н471,25,40-50л 3,1,2	1Н471,25,40-50л-1,3,2л	1Н471,25,40-50л 3,1,2	1Н428,25,40-50л-3,3
1	В том числе по укрупненному сортаменту:																			
2	Сталь крупносортная, кг	0931 1124 1310 0800	166	2,25	2,25	2,25	2,25	2,25	2,25	2,25	2,25	2,00	2,00	2,00	2,00	2,00	2,00	2,00	2,00	0,50
3																				
4	Сталь мелкосортная, кг	0933 1443 1100 1010																		
5		0933 0000 1100 1010	166	4,44	4,44	4,44	4,44	4,44	4,44	4,44	4,44	4,44	4,44	4,44	4,44	4,44	4,44	4,44	4,44	4,44
6		0933 2705 1110 1022	166	8,20	8,20	8,20	8,20	8,20	8,20	8,20	8,20	8,20	8,20	8,20	8,20	8,20	8,20	8,20	8,20	4,10
7	Катанка, кг	0934 0000 1100 1030	166	20,27	20,27	20,27	20,27	20,27	20,27	20,27	20,27	20,70	20,70	20,70	20,70	20,70	20,70	20,70	20,70	8,51
8	Металлоизделия промышленного назначения, кг	1213 0000 8183 0110	166	7,45	7,45	7,79	7,79	7,90	7,90	8,25	8,25	10,96	10,96	5,85	5,85	7,42	7,42	8,57	8,57	4,07
9																				
10	Итого стали приведенной к классу А-I, кг		166	54,61	54,61	55,83	55,83	55,98	55,98	56,39	56,39	60,19	60,19	53,55	53,55	55,59	55,59	57,08	57,08	27,48
11	То же к стали Ст 3, кг		166	2,25	2,25	2,25	2,25	2,25	2,25	2,25	2,25	2,00	2,00	2,00	2,00	2,00	2,00	2,00	2,00	0,50
12																				
13	Бетон марки М 50, м3		113	5,30	5,30	5,30	5,30	5,30	5,30	5,30	5,30	5,80	5,80	5,80	5,80	5,80	5,80	5,80	5,80	2,23
14	Бетон марки М 100, м3	57 4511 1123	113	0,40	0,40	0,41	0,41	0,40	0,40	0,41	0,41	0,47	0,47	0,42	0,42	0,44	0,44	0,44	0,44	0,16
15																				
16	Портландцемент марки М 400, т	57 3112 0001	168	1,43	1,43	1,43	1,43	1,43	1,43	1,43	1,43	1,47	1,47	1,46	1,46	1,46	1,46	1,47	1,47	0,54

Номер строки	Наименование материала и единица измерения	Код		Код и марка изделия, количество на марку																
		Материала	Ед. изм.	1Н428 24.40-50л-3.3	1Н434,25.40-50л-3.3	1Н434,24.40-50л-3.3	1Н458,25.40-50л-3.3	1Н458,24.40-50л-3.3	1Н458,25.40-50л-3.3,1	1Н458,25.40-50л-3.3,1	1Н464,25.40-50л-3.3	1Н464,24.40-50л-3.3	1Н464,25.40-50л-3.3,1	1Н464,25.40-50л-3.3,1	1Н464,25.40-50л-3.3,2	1Н464,25.40-50л-3.3,2	1Н470,25.40-50л-3.3	1Н470,24.40-50л-3.3	1Н470,25.40-50л-3.3,2	1Н470,25.40-50л-3.3,2
1	Изделия арматурные																			
2	Арматура стержневая класса А-I, ГОСТ 5781-82,																			
3	Ф12, кг	0933 1443 1100 1010																		
4	Ф12, кг	0933 0000 1100 1010	166	4,44	4,44	4,44	4,44	4,44	4,44	4,44	4,44	4,44	4,44	4,44	4,44	4,44	4,44	4,44	4,44	4,44
5	Арматура стержневая класс Ас-II, ГОСТ 5781-82,																			
6	Ф12, кг	0933 2705 1100 1010	166																	
7	Ф14, кг	0933 2705 1100 1010	166	4,10	4,10	4,10	8,20	8,20	8,20	8,20	8,20	8,20	8,20	8,20	8,20	8,20	8,20	8,20	8,20	8,20
8	Ф16, кг	0933 2705 1100 1010																		
9	Арматура стержневая класса А-III, ГОСТ 5781-82,																			
10	Ф6, кг	0934 0000 1100 1030	166	7,87	8,77	8,77	16,64	16,64	16,64	16,64	17,39	17,39	17,39	17,39	17,39	17,39	18,14	18,14	18,14	18,14
11	Ф8, кг	0934 0000 1100 1030																		
12	Арматура проволочная класса Вр-I, ГОСТ 6727-80,																			
13	Ф4, кг	1213 0000 8183 0110	166	2,48	3,20	2,72	6,16	5,24	5,70	5,70	6,57	5,53	5,99	5,99	6,09	6,09	7,29	5,85	6,41	6,41
14	Ф5, кг	1213 0000 8183 0110	166		1,55		2,92		1,46	1,46	3,27		1,96	1,46	1,81	1,81	3,62		1,81	1,81
15	Изделия закладные																			
16	Сталь арматурная класса А-III,																			
17	Ф8, кг	0934 0000 1100 1030	166	0,64	1,28	1,28	1,28	1,28	1,28	1,28	2,88	2,88	2,88	2,88	2,88	2,88	2,56	2,56	2,56	2,56
18	Прокат марки ВСт3кп2, ГОСТ 535-79,																			
19	Полоса 6х60, ГОСТ 103-76, кг	0931 1124 1310 0800	166	0,50	1,00	1,00	1,00	1,00	1,00	1,00	2,25	2,25	2,25	2,25	2,25	2,25	2,00	2,00	2,00	2,00
20	Итого стали арматурной, кг		166	19,53	23,34	21,31	39,64	35,80	37,72	37,72	42,75	38,44	40,36	40,36	40,81	40,81	44,25	39,19	41,56	41,56
21	Итого проката, кг		166	0,50	1,00	1,00	1,00	1,00	1,00	1,00	2,25	2,25	2,25	2,25	2,25	2,25	2,00	2,00	2,00	2,00
22	Итого стали в натуральной массе, кг		166	20,03	24,34	22,31	40,64	36,80	38,72	38,72	45,00	40,69	42,61	42,61	43,06	43,06	46,25	41,19	43,56	43,56

Номер строки	Наименование материала и единица измерения	Код		Код и марка изделия, количество на марку																
		Материала	Ед. изм.	1НЧ28,24,40-50л-3,3	1НЧ34,25,40-50л-3,3	1НЧ34,24,40-50л-3,3	1НЧ58,25,40-50л-3,3	1НЧ58,24,40-50л-3,3	1НЧ58,24,40-50л-3,3,1	1НЧ58,25,40-50л-3,3,1	1НЧ64,25,40-50л-3,3	1НЧ64,24,40-50л-3,3	1НЧ64,25,40-50л-3,3,1	1НЧ64,25,40-50л-3,3,1	1НЧ64,24,40-50л-3,3,2	1НЧ64,25,40-50л-3,3,2	1НЧ70,25,40-50л-3,3	1НЧ70,24,40-50л-3,3	1НЧ70,25,40-50л-3,3,2	1НЧ70,25,40-50л-3,3,2
1	В том числе по укрупненному сортаменту:																			
2	Сталь крупносортная, кг	0931 1124 1310 0800	166	0,50	1,00	1,00	1,00	1,00	1,00	1,00	2,25	2,25	2,25	2,25	2,25	2,25	2,00	2,00	2,00	2,00
3																				
4	Сталь мелкосортная, кг	0933 1443 1100 1010																		
5		0933 0000 1100 1010	166	4,44	4,44	4,44	4,44	4,44	4,44	4,44	4,44	4,44	4,44	4,44	4,44	4,44	4,44	4,44	4,44	4,44
6		0933 2705 1100 1010	166	4,10	4,10	4,10	8,20	8,20	8,20	8,20	8,20	8,20	8,20	8,20	8,20	8,20	8,20	8,20	8,20	8,20
7	Катанка, кг	0934 0000 1100 1030	166	8,51	10,05	10,05	17,92	17,92	17,92	17,92	20,27	20,27	20,27	20,27	20,27	20,27	20,27	20,27	20,27	20,27
8	Металлоизделия промышленного назначения, кг	1213 0000 8183 0110	166	2,48	4,75	2,72	9,08	5,24	7,16	7,16	9,84	5,53	7,45	7,45	7,90	7,90	10,91	5,85	8,22	8,22
9																				
10	Итого стали приведенной к классу А-I, кг		166	28,44	32,13	29,45	52,83	47,84	50,34	50,34	58,50	52,90	55,39	55,39	55,98	55,98	60,12	53,55	56,63	56,63
11	То же к стали Ст 3, кг		166	0,50	1,00	1,00	1,00	1,00	1,00	1,00	2,25	2,25	2,25	2,25	2,25	2,25	2,00	2,00	2,00	2,00
12																				
13	Бетон марки М50, м3		113	2,23	2,73	2,73	4,73	4,73	4,73	4,73	5,22	5,22	5,22	5,22	5,22	5,22	5,72	5,72	5,72	5,72
14	Бетон марки М100, м3	574511 1123	113	0,14	0,20	0,18	0,36	0,32	0,34	0,34	0,40	0,35	0,37	0,37	0,38	0,38	0,44	0,39	0,41	0,41
15																				
16	Портландцемент марки М400, т	573112 0001	168	0,54	0,74	0,68	1,17	1,18	1,18	1,18	1,33	1,33	1,33	1,33	1,33	1,33	1,45	1,45	1,45	1,45

Номер строки	Наименование материала и единица измерения	Код материала	Код материала	Ед. изм.	Код и марка изделия, количество на марку															
					ПНЧ51.25.40-50А-4,8	ПНЧ51.25.40-50А-8,4	ПНЧ67.25.40-50А-4,8	ПНЧ67.25.40-50А-8,4	ПНЧ63.25.40-50А-4,8	ПНЧ63.25.40-50А-8,4	ПНЧ69.25.40-50А-4,8	ПНЧ69.25.40-50А-8,4	ПНЧ8.25.40-50А-5,5	ПНЧ8.24.40-50А-5,5	ПНЧ4.25.40-50А-5,5	ПНЧ4.24.40-50А-5,5	ПНЧ20.25.40-50А-5,5	ПНЧ20.24.40-50А-5,5	ПНЧ51.25.40-50А-8,8	ПНЧ51.25.40-50А-8,6	ПНЧ67.25.40-50А-6,8
1	Изделия арматурные																			
2	Арматура стержневая класса А-I, ГОСТ 5781-82,																			
3	ф 12, кг	0933 1443 1100 1010		166																
4	ф 12, кг	0933 0000 1100 1010		166	4,44	4,44	4,44	4,44	4,44	4,44	4,44	4,44	2,66	2,66	2,66	2,66	2,66	2,66			
5	Арматура стержневая класса Ас-II, ГОСТ 5781-82												4,44	4,44	4,44	4,44	4,44	4,44	4,44	4,44	4,44
6	ф 12, кг	0933 2705 1100 1022																		
7	ф 14 кг	0933 2705 1100 1022		166	8,20	8,20	8,20	8,20	8,20	8,20	8,20	8,20							8,20	8,20	8,20
8	ф 16, кг	0933 2705 1100 1022		166																
9	Арматура стержневая класса А-III, ГОСТ 5781-82,																			
10	ф 6, кг	0934 0000 1100 1030		166	16,06	16,06	15,04	15,04	18,24	18,24	19,08	19,08	1,22	1,22	2,42	2,42	4,36	4,36	11,84	11,84	13,62
11	ф 8, кг	0934 0000 1100 1030		166	1,36	1,36	2,92	2,92	2,72	2,72	2,72	2,72							3,60	3,60	3,60
12	Арматура проволочная класса Вр-I, ГОСТ 6727-80,																			
13	ф 4, кг	1213 0000 8183 0110		166	6,61	6,61	6,46	6,46	7,61	7,61	8,10	8,10	1,14	1,00	1,52	1,29	2,26	1,91	5,64	5,64	6,31
14	ф 5, кг	1213 0000 8183 0110		166	3,10	3,10	3,44	3,44	3,78	3,78	4,13	4,13	0,43		0,77		1,12		3,10	3,10	3,44
15	Изделия закладные																			
16	Сталь арматурная класса А-III,																			
17	ф 8, кг	0934 0000 1100 1030		166	0,64	0,64	0,64	0,64	0,64	0,64	0,64	0,64							0,64	0,64	0,64
18	Прокат марки Вст3кп2, ГОСТ 535-79,																			
19	Полоса 6х60, ГОСТ 103-76, кг	0931 1124 1310 0800		166	0,50	0,50	0,50	0,50	0,50	0,50	0,50	0,50							0,50	0,50	0,50
20	Прокат марки Вст3кп2, ГОСТ 535-79,																			
21	Уголок 100х65х7 ГОСТ 8510-72, кг	0931 1124 2210 0800		166	3,50	3,50	3,50	3,50	3,50	3,50	3,50	3,50							3,50	3,50	3,50
22	Итого стали арматурной, кг			166	40,41	40,41	40,94	40,94	45,63	45,63	47,31	47,31	9,89	9,32	11,81	10,81	14,84	13,37	37,46	37,46	40,25
23	Итого проката, кг			166	4,00	4,00	4,00	4,00	4,00	4,00	4,00	4,00							4,00	4,00	4,00
24	Итого стали в натуральной массе, кг			166	44,41	44,41	44,94	44,94	49,63	49,63	51,31	51,31	9,89	9,32	11,81	10,81	14,84	13,87	41,46	41,46	44,25

Номер строки	Наименование материала и единица измерения	Код: Материала	Код: Ед. изм.	Код и марка изделия, количество на марку: 1Н451 25,40-50л-4,8	1Н451,25,40-50л-8,4	1Н457,25,40-50л-4,8	1Н457,25,40-50л-8,4	1Н463,25,40-50л-4,8	1Н463,25,40-50л-8,4	1Н469,25,40-50л-4,8	1Н469,25,40-50л-8,4	1Н48,25,40-50л-5,5	1Н48,24 40-50л-5,5	1Н414,25,40-50л-5,5	1Н414 24 40 50л-5,5	1Н420 25,40-50л-5,5	1Н420,24,40 50л-5,5	1Н451,25,40-50л-6,8	1Н451,25,40 50л-8,6	1Н457,25,40-50л-6,8
1	В том числе по укрупненному сортаменту:																			
2	Сталь крупносортная, кг	0931 1124 1310 0800	166	0,50	0,50	0,50	0,50	0,50	0,50	0,50	0,50									
3		0931 1124 2210 0800	166	3,50	3,50	3,50	3,50	3,50	3,50	3,50	3,50							0,50	0,50	0,50
4	Сталь мелкосортная, кг	0933 1443 1100 1010	166									2,66	2,66	2,66	2,66	2,66	2,66	3,50	3,50	3,50
5		0933 0000 1100 1010	166	4,44	4,44	4,44	4,44	4,44	4,44	4,44	4,44	4,44	4,44	4,44	4,44	4,44	4,44			
6		0933 2105 1100 1010	166	8,20	8,20	8,20	8,20	8,20	8,20	8,20	8,20							4,44	4,44	4,44
7	Катанка, кг	0934 0000 1100 1030	166	18,06	18,06	18,40	18,40	21,60	21,60	22,44	22,44	1,22	1,22	2,42	2,42	4,36	4,36	8,20	8,20	8,20
8	Металлоизделия промышленного назначения, кг	1213 0000 8183 0110	166	9,71	9,71	9,90	9,90	11,39	11,39	12,23	12,23	1,57	1,00	2,29	1,29	3,38	1,91	16,08	16,08	17,86
9																		8,74	8,74	9,75
10	Итого стали приведенной к классу А-I, кг		166	57,73	57,73	58,42	58,42	64,52	64,52	66,70	66,70	13,05	12,30	15,59	14,27	19,59	17,65	53,90	53,90	57,52
11	Тоже к стали Ст3, кг		166	4,00	4,00	4,00	4,00	4,00	4,00	4,00	4,00							4,00	4,00	4,00
12																				
13	Бетон марки М50, м3		113	3,91	3,91	4,43	4,48	4,91	4,91	5,42	5,42	0,54	0,54	1,03	1,02	1,52	1,51	4,00	4,00	4,49
14	Бетон марки М100, м3		113	0,38	0,38	0,42	0,42	0,47	0,47	0,51	0,51	0,06	0,06	0,10	0,10	0,15	0,15	0,38	0,38	0,42
15																				
16	Портландцемент марки М400, т	573 112 0001	168	1,02	1,02	1,15	1,15	1,28	1,28	1,40	1,40	0,14	0,14	0,27	0,27	0,39	0,35	1,04	1,04	1,16

Номер строки	Наименование материала и единица измерения	Код материала	Код материала	Ед. изм.	Код и марка изделия, количество на марку															
					1НЧ57.25.40-50А-8,6	1НЧ63.25.40-50А-8,6	1НЧ63.25.40-50А-8,6	1НЧ69.25.40-50А-8,6	1НЧ69.25.40-50А-8,6	1НЧ12.25.40-50А-5,7	1НЧ12.25.40-50А-7,5	1НЧ12.25.40-50А-5,7-2	1НЧ12.25.40-50А-7,5-2	1НЧ18.25.40-50А-5,7	1НЧ18.25.40-50А-7,5	1НЧ18.25.40-50А-5,7-2	1НЧ18.25.40-50А-7,5-2	1НЧ24.25.40-50А-5,7	1НЧ24.25.40-50А-7,5	1НЧ24.25.40-50А-5,7-2	1НЧ24.25.40-50А-7,5-2
1	Изделия арматурные																			
2	Арматура стержневая класса А-I, ГОСТ 5781-82,																			
3	Ф12, кг	0983 1443 1100 1010																		
4	Ф12, кг	0983 0000 1100 1010	166	4,44	4,44	4,44	4,44	4,44	4,44	4,44	4,44	4,44	4,44	4,44	4,44	4,44	4,44	4,44	4,44	4,44
5	Арматура стержневая класса А-II, ГОСТ 5781-82,																			
6	Ф12, кг	0983 2705 1100 1022	166						2,66	2,66	2,66	2,66	2,66	2,66	2,66	2,66	2,66	2,66	2,66	2,66
7	Ф14, кг	0933 2765 1100 1022	166	8,20	8,20	8,20	8,20	8,20												
8	Ф16, кг	0933 2705 1100 1022	166																	
9	Арматура стержневая класса А-III ГОСТ 5781-82,																			
10	Ф6, кг	0934 0000 1100 1030	166	13,62	15,70	15,70	16,60	16,60	3,98	3,98	3,98	3,98	4,76	4,76	4,76	4,76	6,76	6,76	6,76	6,76
11	Ф8, кг	0934 0000 1100 1030	166	3,60	3,60	3,60	3,60	3,00												
12	Арматура проволочная класса Вр-I, ГОСТ 6727-80,																			
13	Ф4, кг	1213 0000 8163 0110	166	6,31	7,13	7,13	7,50	7,50	1,93	1,93	1,77	1,77	2,23	2,23	2,06	2,06	3,07	3,07	2,69	2,69
14	Ф5, кг	1213 0000 8183 0110	166	3,44	3,78	3,78	4,13	4,13	0,95	0,95	0,43	0,43	1,29	1,29	0,43	0,43	1,63	1,63	0,43	0,43
15	Изделия закладные																			
16	Сталь арматурная класса А-III,																			
17	Ф8, кг	0934 0000 1100 1030	166	0,64	0,64	0,64	0,64	0,64												
18	Прокат марки ВСт3кп2, ГОСТ 535-79,																			
19	Полоса 6х60, ГОСТ 103-76, кг	0931 1124 1310 0800	166	0,50	0,50	0,50	0,50	0,50												
20	Прокат марки ВСт3кп2, ГОСТ 535-79,																			
21	Уголок 100х65х7 ГОСТ 8510-72, кг	0931 1124 2210 0800	166	3,50	3,50	3,50	3,50	3,50												
22	Итого стали арматурной, кг		166	40,25	43,49	43,49	45,11	45,11	13,96	13,96	13,28	13,28	15,47	15,47	14,35	14,35	18,56	18,56	16,98	16,98
23	Итого проката, кг		166	4,00	4,00	4,00	4,00	4,00												
24	Итого стали в натуральной массе, кг		166	44,25	47,49	47,49	49,11	49,11	13,96	13,96	13,28	13,28	15,47	15,47	14,35	14,35	18,56	18,56	16,98	16,98

Номер строки	Наименование материала и единица измерения	Код материала	Код ед. изм.	Код и марка изделия, количество на марку: 1Н457,25,40-50л-8,6	1Н463,25,40-50л-6,8	1Н463,25,40-50л-8,6	1Н469,25,40-50л-6,8	1Н469,25,40-50л-8,6	1Н412,25,40-50л-5,7	1Н412,25,40-50л-7,5	1Н412,25,40-50л-5,7-2	1Н412,25,40-50л-7,5-2	1Н418,25,40-50л-5,7	1Н418,25,40-50л-7,5	1Н418,25,40-50л-5,7-2	1Н418,25,40-50л-7,5-2	1Н424,25,40-50л-5,7	1Н424,25,40-50л-7,5	1Н424,25,40-50л-5,7-2	1Н424,25,40-50л-7,5-2
1	В том числе по укрупненному сортаменту:																			
2	Сталь крупносортная, кг	0981 1124 1310 0800	166	0,50	0,50	0,50	0,50	0,50												
3		0981 1124 2210 0800	166	3,50	3,50	3,50	3,50	3,50												
4	Сталь мелкосортная, кг	0933 1443 1100 1010	166																	
5		0933 0000 1100 1010	166	4,44	4,44	4,44	4,44	4,44	4,44	4,44	4,44	4,44	4,44	4,44	4,44	4,44	4,44	4,44	4,44	4,44
6		0933 2705 1100 1010	166	8,20	8,20	8,20	8,20	8,20	2,66	2,66	2,66	2,66	2,66	2,66	2,66	2,66	2,66	2,66	2,66	2,66
7	Катанка, кг	0934 0000 1100 1030	166	17,68	19,94	19,94	20,84	20,84	3,98	3,98	3,98	3,98	4,76	4,76	4,76	4,76	6,76	6,76	6,76	6,76
8	Металлоизделия промышленного назначения, кг	1213 0000 8183 0110	166	9,75	10,91	10,91	11,63	11,63	2,88	2,88	2,20	2,20	3,61	3,61	2,49	2,49	4,70	4,70	3,12	3,12
9																				
10	Итого стали приведенной к классу А-I, кг		166	57,52	61,74	61,74	63,84	63,84	18,43	18,43	17,53	17,53	20,42	20,42	18,94	18,94	24,50	24,50	22,41	22,41
11	То же к стали Ст 3, кг		166	4,00	4,00	4,00	4,00	4,00												
12																				
13	Бетон марки М 50, м³		113	4,49	4,97	4,97	5,49	5,49	0,98	0,98	1,00	1,00	1,47	1,47	1,48	1,48	1,96	1,96	1,97	1,97
14	Бетон марки М 100, м³	5745 11 1123	113	0,42	0,47	0,47	0,51	0,51	0,09	0,09	0,09	0,09	0,13	0,13	0,13	0,13	0,35	0,35	0,35	0,35
15																				
16	Портландцемент марки М 400, т	573 112 0001	168	1,16	1,29	1,29	1,42	1,42	0,25	0,25	0,25	0,25	0,38	0,38	0,38	0,38	0,57	0,57	0,57	0,57

gost.e-ecolog.ru