ТИПОВЫЕ КОНСТРУКЦИИ, ИЗДЕЛИЯ И УЗЛЫ ЗДАНИЙ И СООРУЖЕНИЙ

СЕРИЯ 1.138.1-17

ПАНЕЛИ ПАРАПЕТА

ОДНОСЛОЙНЫЕ ЛЕГКОБЕТОННЫЕ ДЛЯ КРУПНОПАНЕЛЬНЫХ ЖИЛЫХ ЗДАНИЙ С ТЕПЛЫМ ЧЕРДАКОМ

ВЫПУСК 1

Панели толщиной 350 мм

Рабочие чертежи

Часть 2 (стр. от 150 до 180)

gost.e-ecolog.ru

ЦЕНТРАЛЬНЫЙ ИНСТИТУТ ТИПОВОГО ПРОЕКТИРОВАНИЯ
ГОССТРОЯ СССР

Москва А-445 Смольная ул 22

Сдано в печать VI 1986 года

Заказ № 8246 Тираж 3080 экз

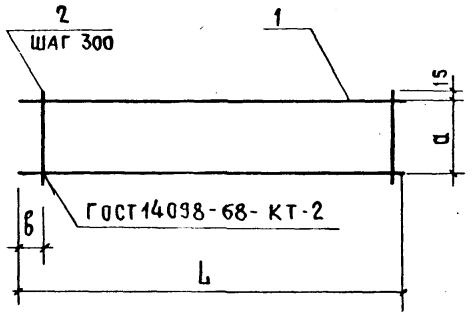

Формат	Зона	Поз.	Обозначение	Наименование	Кол. на исполн. 1.138.1-17.1 00 010- —	01	02	03	04	05	06	07	08		Примечание
				Детали											
				ф6А III ГОСТ 5781-82											
БЧ		1	1.138.1-17.1 00 005	L=1900	2										0,42 кг
			-01	L=1200		2									0,27 кг
			-02	L=1550			2								0,34 кг
			-03	L=1600				2							0,36 кг
			-04	L=1650					2						0,37 кг
			-05	L=1700						2					0,38 кг
			-06	L=1750							2				0,39 кг
			-07	L=1800								2			0,40 кг
			-08	L=1850									2		0,41 кг
				ф4 ВР I ГОСТ 6727-80											
БЧ		2	1.138.1-17.1 00 003-03	L=310	7	4	6	6	6	6	6	6	7		0,03 кг

Обозначение	Марка	L, мм	a, мм	в, мм	Масса, кг
1.138.1-17.1 00 010	КР1	1900	280	50	1,04
-01	КР2	1200		35	0,66
-02	КР3	1550			0,85
-03	КР4	1600			0,89
-04	КР5	1650			0,91
-05	КР6	1700			0,93
-06	КР7	1750			0,95
-07	КР8	1800			0,97
-08	КР9	1850			1,02

Н.контр.	Волкова	
Нач.отд.	Росинский	
Гл.кон.отд.	Пальман	
Гип	Герман	
Рук.гр.	Гиберман	
Ст.инж.	Рутто	

1.138.1-17.1 00 010

Каркас (КР1 ... КР9)

Стадия	Масса	Масштаб
Р	См. табл	—
Лист	Листов 1	

ЦНИИЭП жилища

Рис.1

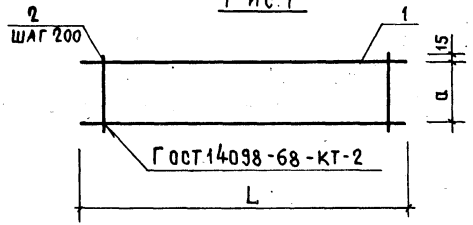

Рис.2
Остальное- см. Рис.1

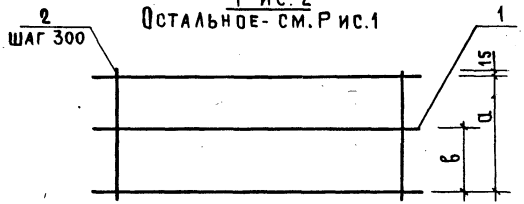

Формат	Зона	Поз.	Обозначение	Наименование	Кол. на испол. 1.138.1-17.1 00 020 –							Примечание
					–	01	02	03	04	05	06	
				Детали								
				ф6 AIII ГОСТ 6781-82								
БЧ		1	1.138.1-17.1 00 005-03	L= 750			2					0,17 кг
			–10	L= 950				2				0,21 кг
			–11	L= 1100					2			0,24 кг
			–12	L= 1450						2		0,32 кг
			–13	L= 2250	3	3					2	0,50 кг
				ф4 BpI ГОСТ 6727-80								
БЧ		2	1.138.1-17.1 00 003–01	L= 180			4	5	6	8	12	0,02 кг
			–03	L= 310	8							0,03 кг
			–04	L= 400		8						0,04 кг

Обозначение	Марка	Рис.	L, мм	a, мм	в, мм	Масса, кг
1.138.1-17.1 00 020	КР10	2	2250	280	160	1,73
–01	КР11			370	90	1,80
–02	КР21	1	750	150	–	0,41
–03	КР22		950			0,51
–04	КР23		1100			0,58
–05	КР24		1450			0,78
–06	КР25		2250			1,20

Н. контр.	Волкова	
Нач. отд.	Росинский	
Гл. конст.	Пальман	
Гип	Герман	
Рук. гр.	Гиберман	
Ст. инж.	Рутто	

1.138.1-17.1 00 020

Каркас (КР10; КР11; КР21...КР25)

Стадия	Масса	Масштаб
Р	см. табл.	–
Лист	Листов 1	

ЦНИИЭП жилища

Формат	Зона	Поз.	Обозначение	Наименование	Кол. на исполнение 1.138.1-17.1 00 030- —	01	02	03	04	05	06	07	08	09	10	11	12	13	14	15	16	Примечание
				Документация																		
А3			1.138.1-17.1 00 030 СБ	Сборочный чертеж	×	×	×	×	×	×	×	×	×	×	×	×	×	×	×	×	×	
				Детали																		
				ф6 А III ГОСТ 5781-82																		
БЧ		1	1.138.1-17.1 00 005 -14	L = 900	2																	0,20 кг
			-10	L = 950		2																0,21 кг
			-11	L = 1100			2															0,24 кг
			-15	L = 1150				2														0,26 кг
			-16	L = 1500					2													0,33 кг
			-02	L = 1550						2												0,34 кг
			-06	L = 1750							2											0,39 кг
			-17	L = 2150								2										0,48 кг
			-18	L = 2350									2									0,52 кг
			-19	L = 2950										2								0,65 кг
			-20	L = 3300											2							0,73 кг
			-21	L = 3550												2						0,79 кг
			-22	L = 4150													2					0,92 кг
			-23	L = 4750														2				1,05 кг
			-24	L = 5350															2			1,19 кг
			-25	L = 5950																2		1,32 кг
			-26	L = 6550																	2	1,45 кг
				ф4 Вр I ГОСТ 6727-80																		
БЧ		2	1.138.1-17.1 00 003 -03	L = 310	4	4	4	4	6	6	6	8	8	10	12	12	14	16	18	20	22	0,03 кг

Н.контр	Волкова	
Нач.отд.	Росинский	
Гл.конотд	Пальман	
Гип	Герман	
Рук.гр.	Гиберман	
Ст.инж.	Рутто	

1.138.1-17.1 00 030

Каркас (КР 31 ... КР 47)

Стадия	Масса	Масштаб
Р	см. табл	—
Лист	Листов 1	

ЦНИИЭП жилища

Формат А3

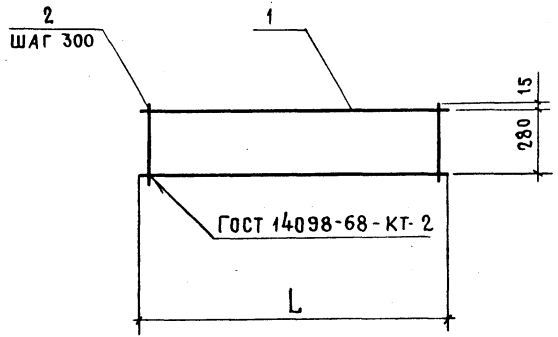

Обозначение	Марка	L, мм	Масса, кг
1.138.1-17.1 00030	КР 31	900	0,52
– 01	КР 32	950	0,54
– 02	КР 33	1100	0,60
– 03	КР 34	1150	0,64
– 04	КР 35	1500	0,83
– 05	КР 36	1550	0,85
– 06	КР 37	1750	0,95
– 07	КР 38	2150	1,19
– 08	КР 39	2350	1,27
– 09	КР 40	2950	1,59
– 10	КР 41	3300	1,81
– 11	КР 42	3550	1,93
– 12	КР 43	4150	2,25
– 13	КР 44	4750	2,56
– 14	КР 45	5350	2,90
– 15	КР 46	5950	3,22
– 16	КР 47	6550	3,54

Инв.№ подл. | Подпись и дата | Взам. инв.№

Н.контр.	Волкова		
Нач.отд.	Росинский		
Гл.кон.отд.	Пальман		
Гип	Герман		
Рук.гр.	Гиберман		
Ст.инж.	Рутто		

1.138.1-17.1 00030 СБ

КАРКАС (КР 31 ... КР 47) Сборочный чертеж

Стадия	Масса	Масштаб
Р	см. табл.	—
Лист	Листов 1	

ЦНИИЭП жилища

Формат	Зона	Поз.	Обозначение	Наименование	Кол. на исполнение 1.138.1-17.1 00040- —	01	02	03	04	05	06	07	08	09	10	11	12	13	14	15	16	17	18	19	Примечание
				Документация																					
А3			1.138.1-17.1 00040 СБ	Сборочный чертеж	×	×	×	×	×	×	×	×	×	×	×	×	×	×	×	×	×	×	×	×	
				Детали																					
				ф6 AIII ГОСТ 5781-82																					
БЧ		1	1.138.1-17.1 00005-14	L = 900	2																				0,20 кг
			-11	L = 950		2																			0,21 кг
			-12	L = 1100			2																		0,24 кг
			-15	L = 1150				2																	0,26 кг
			-16	L = 1500					2																0,33 кг
			-02	L = 1550						2															0,34 кг
			-06	L = 1750							2														0,39 кг
			-17	L = 2150								2													0,48 кг
			-18	L = 2350									2												0,52 кг
			-27	L = 2850										2											0,63 кг
			-19	L = 2950											2										0,65 кг
			-21	L = 3550												2									0,79 кг
			-22	L = 4150													2								0,92 кг
			-23	L = 4750														2							1,05 кг
			-24	L = 5350															2						1,19 кг
			-25	L = 5950																2					1,32 кг
			-26	L = 6550																	2				1,45 кг
			-28	L = 1050																		2			0,23 кг
			-04	L = 1650																			2		0,37 кг
			-09	L = 2250																				2	0,50 кг
				ф4 BpI ГОСТ 6727-80																					
БЧ		2	1.138.1-17.1 00003-01	L = 180	5	5	6	6	8	8	8	11	12	13	15	18	21	24	27	30	33	6	9	12	0,017 кг

Н. контр.	Волкова	
Нач. отд.	Росинский	
Гл. кон. отд	Пальман	
Гип	Герман	
Рук. гр.	Гиберман	
Ст. инж.	Рутто	

1.138.1-17.1 00040

Каркас (КР51 ... КР70)

Стадия	Масса	Масштаб
Р	см. табл.	—
Лист	Листов 1	

ЦНИИЭП жилища

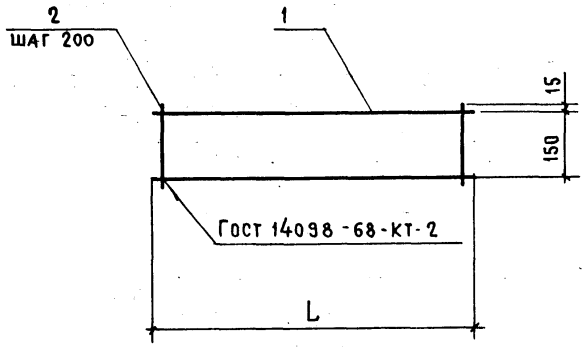

Обозначение	Марка	L, мм	Масса, кг
1.138.1-17.1 00 040	КР51	900	0,48
—01	КР52	950	0,51
—02	КР53	1100	0,58
—03	КР54	1150	0,62
—04	КР55	1500	0,80
—05	КР56	1550	0,82
—06	КР57	1750	0,92
—07	КР58	2150	1,15
—08	КР59	2350	1,24
—09	КР60	2850	1,48
—10	КР61	2950	1,56
—11	КР62	3550	1.89
—12	КР63	4150	2,20
—13	КР64	4750	2,51
—14	КР65	5350	2,84
—15	КР66	5950	3,15
—16	КР67	6550	3,46
—17	КР68	1050	0,56
—18	КР69	1650	0,89
—19	КР70	2250	1,20

Н. контр.	Волкова	
Нач. отд.	Росинский	
Н. конотд	Пальман	
Гип	Герман	
Рук. гр.	Гиберман	
Ст. инж.	Рутто	

1.138.1-17.1 00040 СБ

КАРКАС (КР51 ... КР70) СБОРОЧНЫЙ ЧЕРТЕЖ

Стадия	Масса	Масштаб
Р	см. табл.	—
Лист	Листов 1	

ЦНИИЭП жилища

Рис.1

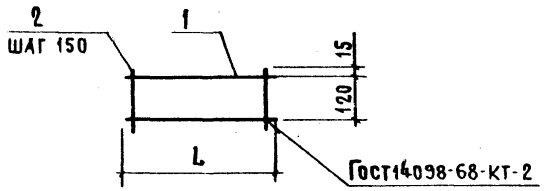

Рис.2

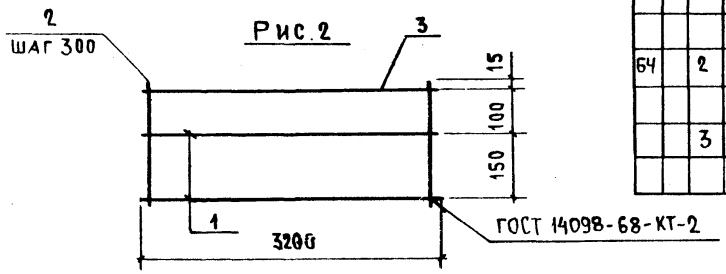

Рис.3

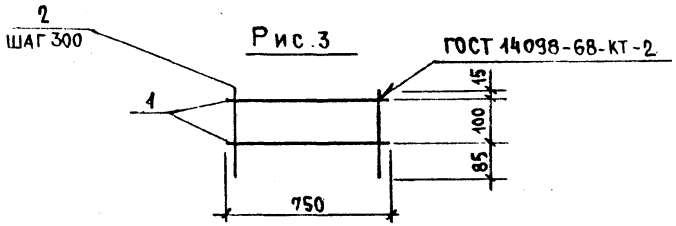

Формат	Зона	Поз.	Обозначение	Наименование	Кол. на испол. 1.138.1-17.1 00050 —	01	02	03	04		Примечание
				Детали							
				ф8 А III ГОСТ 5781-82							
БЧ		1	1.138.1-17.1 00006	L = 600	2						0,24 кг
			-01	L = 800		2					0,32 кг
			-02	L = 1100			2				0,43 кг
				ф6 А III ГОСТ 5781-82							
			1.138.1-17.1 00005-29	L = 3200				2			0,71 кг
			-09	L = 750					2		0,17 кг
				ф4 В I ГОСТ 6727-80							
БЧ		2	1.138.1-17.1 00003	L = 150	4	6	8				0,01 кг
			-02	L = 280				11			0,03 кг
		3	-49	L = 200					3		0,02 кг
			-52	L = 3200				1			0,30 кг

Обозначение	Марка	Рис.	L, мм	Масса, кг
1.138.1-17.1 00 050	КР 81	1	600	0,54
-01	КР 82		800	0,72
-02	КР 83		1100	0,97
-03	КР 90	2	3200	2,05
-04	КР 91	3	750	0,40

Н. контр.	Волкова	
Нач. отд.	Росинский	
Гл. кон. отд.	Пальман	
Гип	Герман	
Рук. гр.	Гиберман	
Ст. инж.	Рутто	

1.138.1-17.1 00 050

Каркас (КР81...КР83; КР90; КР91)

Стадия	Масса	Масштаб
Р	См. табл.	—
Лист	Листов 1	

ЦНИИЭП жилища

Формат	Зона	Поз.	Обозначение	Наименование	Кол. на исполн. 1.138.1-17.1 00 060- —	01	02	03	04	05	06	07	08	09	10	11	12	13	14	15	16	17	18	19	20	21	Примечание
				Документация																							
А3			1.138.1-17.1 00 060 СБ	Сборочный чертеж	×	×	×	×	×	×	×	×	×	×	×	×	×	×	×	×	×	×	×	×	×	×	
				Детали																							
				ф4 ВрI ГОСТ 6727-80																							
БЧ		1	1.138.1-17.1 00 003 -05	L = 800	2																						0,07 кг
			-06	L = 1150		2																					0,11 кг
			-07	L = 1400			2																				0,13 кг
			-08	L = 1550				2																			0,14 кг
			-09	L = 1750					2																		0,16 кг
			-10	L = 2000						2																	0,18 кг
			-11	L = 2050							2																0,19 кг
			-12	L = 2150								2															0,20 кг
			-13	L = 2350									2														0,22 кг
			-14	L = 2550										2													0,23 кг
			-15	L = 2650											2												0,24 кг
			-16	L = 2750												2											0,25 кг
			-17	L = 2950													2										0,27 кг
			-18	L = 3150														2									0,29 кг
			-19	L = 3300															2								0,30 кг
			-20	L = 3550																2							0,33 кг
			-21	L = 3650																	2						0,34 кг
			-22	L = 3700																		2					0,34 кг
			-23	L = 3900																			2				0,36 кг
			-24	L = 4000																				2			0,37 кг
			-25	L = 4250																					2		0,39 кг
			-26	L = 4300																						2	0,40 кг
				ф5 ВрI ГОСТ 6727-80																							
БЧ		2	1.138.1-17.1 00 004	L = 600	6	8	10	11	12	14	14	15	16	17	18	19	20	21	22	24	25	25	26	27	29	29	0,09 кг

Н. контр.	Волкова		
Нач. отд.	Росинский		
Гл. констр.	Пальман		
Гип	Герман		
Рук. гр.	Гиберман		

1.138.1-17.1 00 060

Каркас (КР101 ... КР144)

Стадия	Лист	Листов
Р	1	2

ЦНИИЭП жилища

Инв. № подл. | Подпись и дата | Взам. инв. №

Формат	Зона	Поз.	Обозначение	Наименование	Кол. на испол. 1.138.1-17.1 00 060- 22	23	24	25	26	27	28	29	30	31	32	33	34	35	36	37	38	39	40	41	42	43	Примечание
				Документация																							
А3			1.138.1-17.1 00 060 СБ	Сборочный чертеж	×	×	×	×	×	×	×	×	×	×	×	×	×	×	×	×	×	×	×	×	×	×	
				Детали																							
				ф48 PI ГОСТ 6727-80																							
БЧ		1	1.138.1-17.1 00 003 -27	L= 4450	2																						0,41 кг
			-28	L= 4600		2																					0,42 кг
			-29	L= 5050			2																				0,46 кг
			-30	L= 5150				2																			0,47 кг
			-31	L= 5200					2																		0,48 кг
			-32	L= 5550						2																	0,51 кг
			-33	L= 5750							2																0,53 кг
			-34	L= 5800								2															0,53 кг
			-35	L= 5950									2														0,55 кг
			-36	L= 6150										2													0,57 кг
			-37	L= 6300											2												0,58 кг
			-38	L= 6350												2											0,58 кг
			-39	L= 6400													2										0,59 кг
			-40	L= 6550														2									0,60 кг
			-41	L= 6650															2								0,61 кг
			-42	L= 6700																2							0,62 кг
			-43	L= 6750																	2						0,62 кг
			-44	L= 6900																		2					0,64 кг
			-45	L= 7000																			2				0,64 кг
			-46	L= 7150																				2			0,66 кг
			-47	L= 7300																					2		0,67 кг
			-48	L= 7450																						2	0,69 кг
				ф5 BPI ГОСТ 6727-80																							
БЧ		2	1.138.1-17.1 00 004	L= 600	30	31	34	35	35	37	38	39	40	41	42	43	43	44	45	45	45	46	47	48	49	50	0,09 кг

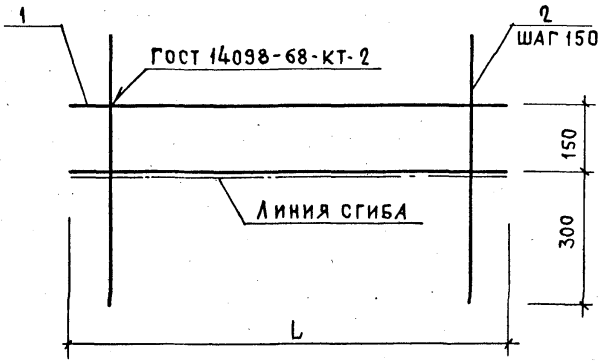

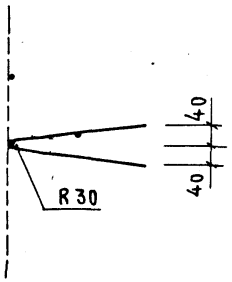

Обозначение	Марка	L, мм	Масса, кг
1.138.1-17.1 00 060	КР101	800	0,66
-01	КР102	1150	0,91
-02	КР103	1400	1,12
-03	КР104	1550	1,23
-04	КР105	1750	1,35
-05	КР106	2000	1,56
-06	КР107	2050	1,58
-07	КР108	2150	1,69
-08	КР109	2350	1,82
-09	КР110	2550	1,92
-10	КР111	2650	2,03
-11	КР112	2750	2,14
-12	КР113	2950	2,26
-13	КР114	3150	2,38
-14	КР115	3300	2,50
-15	КР116	3550	2,72
-16	КР117	3650	2,83
-17	КР118	3700	2,83
-18	КР119	3900	2,96

Обозначение	Марка	L, мм	Масса, кг
1.138.1-17.1 00 060 -19	КР120	4000	3,06
-20	КР121	4250	3,27
-21	КР122	4300	3,29
-22	КР123	4450	3,40
-23	КР124	4600	3,50
-24	КР125	5050	3,84
-25	КР126	5150	3,95
-26	КР127	5200	3,97
-27	КР128	5550	4,20
-28	КР129	5750	4,32
-29	КР130	5800	4,41
-30	КР131	5950	4,54
-31	КР132	6150	4,66
-32	КР133	6300	4,77
-33	КР134	6350	4,86
-34	КР135	6400	4,88
-35	КР136	6550	4,99
-36	КР137	6650	5,08
-37	КР138	6700	5,10
-38	КР139	6750	5,10
-39	КР140	6900	5,23
-40	КР141	7000	5,32
-41	КР142	7150	5,45
-42	КР143	7300	5,54
-43	КР144	7450	5,68

Н. контр	Волкова	
Нач. отд.	Росинский	
Гл. кон. отд.	Пальман	
Гип	Герман	
Рук. гр.	Гиберман	

1.138.1-17.1 00 060 СБ

Каркас (КР101...КР144) Сборочный чертеж

Стадия	Масса	Масштаб
Р	См. табл.	1:10
Лист	Листов 1	

ЦНИИЭП жилища

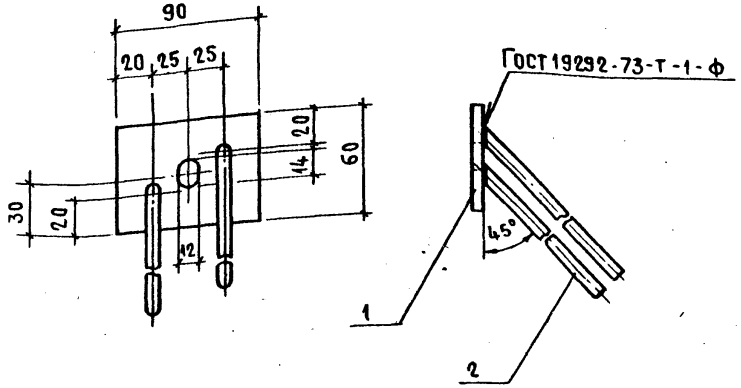

Формат	Зона	Поз.	Обозначение	Наименование	Кол.	Примечание
				Детали		
Бч		1	1.138.1-17.1 00 071	Полоса $\frac{Б-2\ 6\times60\ ГОСТ\ 103-76}{Вст3кп2\ ГОСТ\ 380-71}$, $\ell=90$	1	0,25 кг
Бч		2	1.138.1-17.1 00 072	ФВАIII ГОСТ 5781-82, $\ell=400$	2	0,16 кг

1.138.1-17.1 00 070

Н. контр.	Волкова		Изделие закладное МС3	Стадия	Масса	Масштаб
Нач. отд.	Росинский			Р	0,57	1:25
Гл. конс. отд.	Пальман			Лист	Листов 1
Гип	Герман			ЦНИИЭП жилища	
Рук. гр.	Гиберман				
Ст. инж.	Рутто				

Инв. № подл. | Подпись и дата | Взамен. инв. №

Формат А4

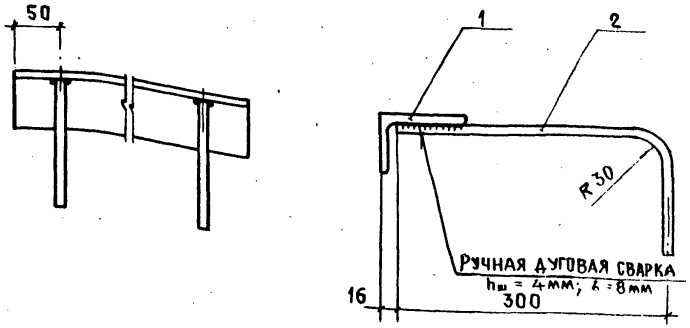

Формат	Зона	Поз.	Обозначение	Наименование	Кол.	Примечание
				Детали		
Бч		1	1.138.1-17.1 00 081	Уголок $\frac{100\times65\times7\ ГОСТ\ 8510-72}{Ст3\ ГОСТ\ 535-79}$, $\ell=400$	1	3,50 кг
Бч		2	1.138.1-17.1 00 082	ФВАIII ГОСТ 5781-82, $\ell=420$	2	0,20 кг

1.138.1-17.1 00 080

Н. контр.	Волкова		Изделие закладное МП1	Стадия	Масса	Масштаб
Нач. отд.	Росинский			Р	3,90	1:5
Гл. конс. отд.	Пальман			Лист	Листов 1
Гип	Герман			ЦНИИЭП жилища	
Рук. гр.	Гиберман				
Ст. инж.	Рутто				

Инв. № подл. | Подпись и дата | Взамен. инв. №

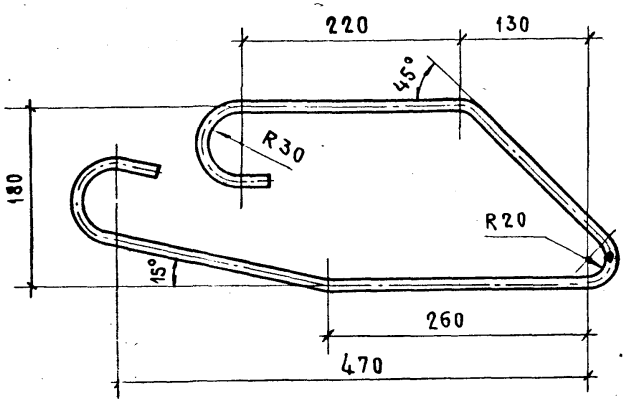

Н.контр.	Волкова	
Нач.отд.	Росинский	
Гл.кон.отд	Пальман	
Гип	Герман	
Рук.гр.	Гиберман	
Ст.инж.	Рутто	

1.138.1-17.1 00 001

Изделие закладное

АП1

ф12АI ГОСТ5781-82, L=1250

Стадия	Масса	Масштаб
Р	1,11	1:5
Лист	Листов 1	

ЦНИИЭП жилища

Формат А4

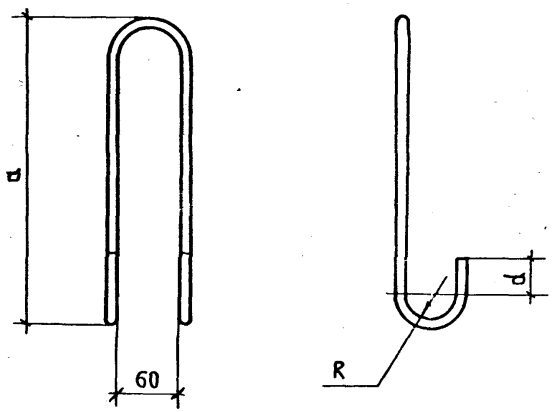

Обозначение	Марка	Сечение	Длина, мм	a, мм	R, мм	d, мм	Масса, кг
1.138.1-17.1 00 002	ПС1	ф10АI	1500	660	20	30	0,93
-01	ПС2	ф12АI	1500	660			1,33
-02	ПС3	ф12АсII	1500	660			1,33
-03	ПС4	ф14АсII	1700	715	30	50	2,05
-04	ПС5	ф16АсII	1900	815			3,00

Н.контр	Волкова	
Нач.отд.	Росинский	
Гл.кон.отд	Пальман	
Гип	Герман	
Рук.гр.	Гиберман	
Ст.инж.	Рутто	

1.138.1-17.1 00 002

Петля строповочная

(ПС1 ... ПС5)

Стержни ГОСТ5781-82

Стадия	Масса	Масштаб
Р	см. табл.	1:5
Лист	Листов 1	

ЦНИИЭП жилища

Инв.№ подл. | Подпись и дата | Взамен.инв.№

Марка элемента	Изделия арматурные													Изделия закладные							Общий расход
	Арматура класса													Арматура	Прокат марки						
	A-I			Ac-II				A-III			Bp-I			A-III	Вст3кп2						
	ГОСТ 5781-82										ГОСТ 6727-80			ГОСТ 5781-82	ГОСТ 103-76						
	ф12		Итого	ф12	ф14	ф16	Итого	ф6	ф8	Итого	ф4	ф5	Итого	Всего	ф8	Итого	-6х60			Итого	Всего
1НЧ 24.25.35-50Л-1.1	4,44		4,44	2,66			2,66	5,94		5,94	2,10	1,29	3,39	16,43	0,40	0,40	0,50			0,50	0,90	17,33
1НЧ 24.24.35-50Л-1.1	4,44		4,44	2,66			2,66	5,94		5,94	1,66		1,66	14,70	0,40	0,40	0,50			0,50	0,90	15,60
1НЧ 30.25.35-50Л-1.1	4,44		4,44	2,66			2,66	7,87		7,87	2,76	1,72	4,48	19,45	0,40	0,40	0,50			0,50	0,90	20,35
1НЧ 30.24.35-50Л-1.1	4,44		4,44	2,66			2,66	7,87		7,87	2,22		2,22	17,19	0,40	0,40	0,50			0,50	0,90	18,09
1НЧ 36.25.35-50Л-1.1	4,44		4,44		4,10		4,10	8,77		8,77	3,13	2,06	5,19	22,50	0,80	0,80	1,00			1,00	1,80	24,30
1НЧ 36.24.35-50Л-1.1	4,44		4,44		4,10		4,10	8,77		8,77	2,47		2,47	19,78	0,80	0,80	1,00			1,00	1,80	21,58
1НЧ 60.25.35-50Л-1.1	4,44		4,44	5,32			5,32	16,64		16,64	5,83	3,44	9,27	35,67	0,80	0,80	1,00			1,00	1,80	37,47
1НЧ 60.24.35-50Л-1.1	4,44		4,44	5,32			5,32	16,64		16,64	4,73		4,73	31,13	0,80	0,80	1,00			1,00	1,80	32,93
1НЧ 60.25.35-50Л-1.1.1	4,44		4,44	5,32			5,32	16,64		16,64	5,27	1,72	6,99	33,39	0,80	0,80	1,00			1,00	1,80	35,19
1НЧ 60.25.35-50Л-1.1.1Л	4,44		4,44	5,32			5,32	16,64		16,64	5,27	1,72	6,99	33,39	0,80	0,80	1,00			1,00	1,80	35,19
1НЧ 66.25.35-50Л-1.1	4,44		4,44		8,20		8,20	17,39		17,39	6,21	3,78	9,99	40,02	1,80	1,80	2,25			2,25	4,05	44,07
1НЧ 66.24.35-50Л-1.1	4,44		4,44		8,20		8,20	17,39		17,39	5,01		5,01	35,04	1,80	1,80	2,25			2,25	4,05	39,09
1НЧ 66.25.35-50Л-1.1.1	4,44		4,44		8,20		8,20	17,39		17,39	5,55	1,72	7,27	37,30	1,80	1,80	2,25			2,25	4,05	41,35
1НЧ 66.25.35-50Л-1.1.1Л	4,44		4,44		8,20		8,20	17,39		17,39	5,55	1,72	7,27	37,30	1,80	1,80	2,25			2,25	4,05	41,35
1НЧ 66.25.35-50Л-1.1.2	4,44		4,44		8,20		8,20	17,39		17,39	5,67	2,06	7,73	37,76	1,80	1,80	2,25			2,25	4,05	41,81
1НЧ 66.25.35-50Л-1.1.2Л	4,44		4,44		8,20		8,20	17,39		17,39	5,67	2,06	7,73	37,76	1,80	1,80	2,25			2,25	4,05	41,81
1НЧ 72.25.35-50Л-1.1	4,44		4,44		8,20		8,20	18,14		18,14	6,61	4,13	10,74	41,52	1,60	1,60	2,00			2,00	3,60	45,12
1НЧ 72.24.35-50Л-1.1	4,44		444		8,20		8,20	18,14		18,14	5,29		5,29	36,07	1,60	1,60	2,00			2,00	3,60	39,67
1НЧ 72.25.35-50Л-1.1.2	4,44		4,44		8,20		8,20	18,14		18,14	5,95	2,06	8,01	38,79	1,60	1,60	2,00			2,00	3,60	42,39
1НЧ 72.25.35-50Л-1.1.2Л	4,44		4,44		8,20		8,20	18,14		18,14	5,95	2,06	8,01	38,79	1,60	1,60	2,00			2,00	3,60	42,39
1НЧ 34.25.35-50Л-1.2	4,44		4,44		4,10		4,10	9,37	2,56	11,93	3,70	2,15	5,85	26,32	0,40	0,40	0,50			0,50	0,90	27,22
1НЧ 34.24.35-50Л-1.2	4,44		4,44		4,10		4,10	9,37	2,56	11,93	3,70	2,15	5,85	26,32	0,40	0,40	0,50			0,50	0,90	27,22
1НЧ 40.25.35-50Л-1.2	4,44		4,44		4,10		4,10	10,27	2,56	12,83	3,87	2,50	6,37	27,74	0,80	0,80	1,00			1,00	1,80	29,54
1НЧ 40.25.35-50Л-2.1	4,44		4,44		4,10		4,10	10,27	2,56	12,83	3,87	2,50	6,37	27,74	0,80	0,80	1,00			1,00	1,80	29,54

Н.контр.	Волкова	
Нач.отд.	Росинский	
Гл.кон.отд.	Пальман	
ГИП	Герман	
Ст.инж.	Утто	
Ст.техн.	Гук	

1.138.1-17.1 00 000 РС

Ведомость расхода стали

Стадия	Лист	Листов
Р	1	5

ЦНИИЭП жилища

Инв.№ подл. | Подпись и дата | Взам.инв.№

Марка элемента	Изделия арматурные													Всего	Изделия закладные							Общий расход
	Арматура класса														Арматура		Прокат марки					
	A-I			Ac-II				A-III			Bp-I				A-III		Вст3кп2				Всего	
	ГОСТ 5781-82										ГОСТ 6727-80				ГОСТ 5781-82		ГОСТ 103-76					
	ф12		Итого	ф12	ф14	ф16	Итого	ф6	ф8	Итого	ф4	ф5	Итого		ф8	Итого	-6х60			Итого		
1НЧ 64.25.35-50А-1.2	4,44		4,44		8,20		8,20	18,14	2,56	20,70	6,57	3,87	10,44	43,78	0,80	0,80	1,00			1,00	1,80	45,58
1НЧ 64.25.35-50А-2.1	4,44		4,44		8,20		8,20	18,14	2,56	20,70	6,57	3,87	10,44	43,78	0,80	0,80	1,00			1,00	1,80	45,58
1НЧ 70.25.35-50А-1.2	4,44		4,44		8,20		8,20	18,89	2,56	21,45	6,95	4,22	11,17	45,26	1,80	1,80	2,25			2,25	4,05	49,31
1НЧ 70.25.35-50А-2.1	4,44		4,44		8,20		8,20	18,89	2,56	21,45	6,95	4,22	11,17	45,26	1,80	1,80	2,25			2,25	4,05	49,31
1НЧ 39.25.35-50А-2.2	4,44		4,44		4,10		4,10	10,87	5,12	15,99	4,24	2,58	6,82	31,35	0,40	0,40	0,50			0,50	0,90	32,25
1НЧ 45.25.35-50А-2.2	4,44		4,44			6,00	6,00	11,77	5,12	16,89	4,59	2,92	7,51	34,84	0,80	0,80	1,00			1,00	1,80	36,64
1НЧ 69.25.35-50А-2.2	4,44		4,44		8,20		8,20	19,64	5,12	24,76	7,31	4,30	11,62	49,02	0,80	0,80	1,00			1,00	1,80	50,81
1НЧ 29.25.35-50А-1.3	4,44		4,44	2,66			2,66	7,87		7,87	2,68	1,46	4,14	19,11	0,40	0,40	0,50			0,50	0,90	20,01
1НЧ 29.25.35-50А-3.1	4,44		4,44	2,66			2,66	7,87		7,87	2,68	1,46	4,14	19,11	0,40	0,40	0,50			0,50	0,90	20,01
1НЧ 29.24.35-50А-1.3	4,44		4,44	2,66			2,66	7,87		7,87	2,22		2,22	17,19	0,40	0,40	0,50			0,50	0,90	18,09
1НЧ 29.24.35-50А-3.1	4,44		4,44	2,66			2,66	7,87		7,87	2,22		2,22	17,19	0,40	0,40	0,50			0,50	0,90	18,09
1НЧ 35.25.35-50А-1.3	4,44		4,44		4,10		4,10	8,77		8,77	3,05	1,81	4,86	22,17	0,80	0,80	1,00			1,00	1,80	23,97
1НЧ 35.25.35-50А-3.1	4,44		4,44		4,10		4,10	8,77		8,77	3,05	1,81	4,86	22,17	0,80	0,80	1,00			1,00	1,80	23,97
1НЧ 35.24.35-50А-1.3	4,44		4,44		4,10		4,10	8,77		8,77	2,47		2,47	19,78	0,80	0,80	1,00			1,00	1,80	21,58
1НЧ 35.24.35-50А-3.1	4,44		4,44		4,10		4,10	8,77		8,77	2,47		2,47	19,78	0,80	0,80	1,00			1,00	1,80	21,58
1НЧ 59.25.35-50А-1.3	4,44		4,44	5,32			5,32	16,64		16,64	5,75	3,27	9,02	35,42	0,80	0,80	1,00			1,00	1,80	37,22
1НЧ 59.25.35-50А-3.1	4,44		4,44	5,32			5,32	16,64		16,64	5,75	3,27	9,02	35,42	0,80	0,80	1,00			1,00	1,80	37,22
1НЧ 59.24.35-50А-1.3	4,44		4,44	5,32			5,32	16,64		16,64	4,73		4,73	31,13	0,80	0,80	1,00			1,00	1,80	32,93
1НЧ 59.24.35-50А-3.1	4,44		4,44	5,32			5,32	16,64		16,64	4,73		4,73	31,13	0,80	0,80	1,00			1,00	1,80	32,93
1НЧ 59.25.35-50А-1.3.1	4,44		4,44	5,32			5,32	16,64		16,64	5,27	1,72	6,99	33,39	0,80	0,80	1,00			1,00	1,80	35,19
1НЧ 59.25.35-50А-3.1.1А	4,44		4,44	5,32			5,32	16,64		16,64	5,27	1,72	6,99	33,39	0,80	0,80	1,00			1,00	1,80	35,19
1НЧ 59.25.35-50А-1.3.1А	4,44		4,44	5,32			5,32	16,64		16,64	5,19	1,46	6,65	33,05	0,80	0,80	1,00			1,00	1,80	34,85
1НЧ 59.25.35-50А-3.1.1	4,44		4,44	5,32			5,32	16,64		16,64	5,19	1,46	6,65	33,05	0,80	0,80	1,00			1,00	1,80	34,85
1НЧ 65.25.35-50А-1.3	4,44		4,44		8,20		8,20	17,39		17,39	6,15	3,61	9,76	39,79	1,80	1,80	2,25			2,25	4,05	43,84
1НЧ 65.25.35-50А-3.1	4,44		4,44		8,20		8,20	17,39		17,39	6,15	3,61	9,76	39,79	1,80	1,80	2,25			2,25	4,05	43,84
1НЧ 65.24.35-50А-1.3	4,44		4,44		8,20		8,20	17,39		17,39	5,01		5,01	35,04	1,80	1,80	2,25			2,25	4,05	39,09
1НЧ 65.24.35-50А-3.1	4,44		4,44		8,20		8,20	17,39		17,39	5,01		5,01	35,04	1,80	1,80	2,25			2,25	4,05	39,09

Марка элемента	Изделия арматурные														Изделия закладные							Общий расход
	Арматура класса														Арматура		Прокат марки					
	A-I			Aс-II				A-III			Bр-I				A-III		Вст3кп2					
	ГОСТ 5781-82										ГОСТ 6727-80				ГОСТ 5781-82		ГОСТ 103-76					
	ф 12		Итого	ф 12	ф 14	ф 16	Итого	ф 6	ф 8	Итого	ф 4	ф 5	Итого	Всего	ф 8	Итого	-6×60			Итого	Всего	
1НЧ 65.25.35-50А-1.3.1	4,44		4,44		8,20		8,20	17,39		17,39	5,47	1,46	6,93	36,96	1,80	1,80	2,25			2,25	4,05	41,01
1НЧ 65.25.35-50А-3.1.1А	4,44		4,44		8,20		8,20	17,39		17,39	5,47	1,46	6,93	36,96	1,80	1,80	2,25			2,25	4,05	41,01
1НЧ 65.25.35-50А-1.3.1А	4,44		4,44		8,20		8,20	17,39		17,39	5,55	1,72	7,27	37,30	1,80	1,80	2,25			2,25	4,05	41,35
1НЧ 65.25.35-50А-3.1.1	4,44		4,44		8,20		8,20	17,39		17,39	5,55	1,72	7,27	37,30	1,80	1,80	2,25			2,25	4,05	41,35
1НЧ 65.25.35-50А-1.3.2	4,44		4,44		8,20		8,20	17,39		17,39	5,59	1,81	7,40	37,43	1,80	1,80	2,25			2,25	4,05	41,48
1НЧ 65.25.35-50А-3.1.2А	4,44		4,44		8,20		8,20	17,39		17,39	5,59	1,81	7,40	37,43	1,80	1,80	2,25			2,25	4,05	41,48
1НЧ 65.25.35-50А-1.3.2А	4,44		4,44		8,20		8,20	17,39		17,39	5,67	2,06	7,73	37,76	1,80	1,80	2,25			2,25	4,05	41,81
1НЧ 65.25.35-50А-3.1.2	4,44		4,44		8,20		8,20	17,39		17,39	5,67	2,06	7,73	37,76	1,80	1,80	2,25			2,25	4,05	41,81
1НЧ 71.25.35-50А-1.3	4,44		4,44		8,20		8,20	18,14		18,14	6,53	3,87	10,40	41,18	1,60	1,60	2,00			2,00	3,60	44,78
1НЧ 71.25.35-50А-3.1	4,44		4,44		8,20		8,20	18,14		18,14	6,53	3,87	10,40	41,18	1,60	1,60	2,00			2,00	3,60	44,78
1НЧ 71.24.35-50А-1.3	4,44		4,44		8,20		8,20	18,14		18,14	5,29		5,29	36,07	1,60	1,60	2,00			2,00	3,60	39,67
1НЧ 71.24.35-50А-3.1	4,44		4,44		8,20		8,20	18,14		18,14	5,29		5,29	36,07	1,60	1,60	2,00			2,00	3,60	39,67
1НЧ 71.25.35-50А-1.3.2	4,44		4,44		8,20		8,20	18,14		18,14	5,87	1,81	7,68	38,46	1,60	1,60	2,00			2,00	3,60	42,06
1НЧ 71.25.35-50А-3.1.2А	4,44		4,44		8,20		8,20	18,14		18,14	5,87	1,81	7,68	38,46	1,60	1,60	2,00			2,00	3,60	42,06
1НЧ 71.25.35-50А-1.3.2А	4,44		4,44		8,20		8,20	18,14		18,14	5,95	2,06	8,01	38,79	1,60	1,60	2,00			2,00	3,60	42,39
1НЧ 71.24.35-50А-3.1.2	4,44		4,44		8,20		8,20	18,14		18,14	5,95	2,06	8,01	38,79	1,60	1,60	2,00			2,00	3,60	42,39
1НЧ 28.25.35-50А-3.3	4,44		4,44	2,66			2,66	7,87		7,87	2,62	1,29	3,91	18,88	0,40	0,40	0,50			0,50	0,90	19,78
1НЧ 28.24.35-50А-3.3	4,44		4,44	2,66			2,66	7,87		7,87	2,22		2,22	17,19	0,40	0,40	0,50			0,50	0,90	18,09
1НЧ 34.25.35-50А-3.3	4,44		4,44		4,10		4,10	8,77		8,77	2,97	1,63	4,60	21,91	0,80	0,80	1,00			1,00	1,80	23,71
1НЧ 34.24.35-50А-3.3	4,44		4,44		4,10		4,10	8,77		8,77	2,47		2,47	19,78	0,80	0,80	1,00			1,00	1,80	21,58
1НЧ 58.25.35-50А-3.3	4,44		4,44	5,32			5,32	16,64		16,64	5,67	3,02	8,69	35,09	0,80	0,80	1,00			1,00	1,80	36,89
1НЧ 58.24.35-50А-3.3	4,44		4,44	5,32			5,32	16,64		16,64	4,73		4,73	31,13	0,80	0,80	1,00			1,00	1,80	32,93
1НЧ 58.25.35-50А-3.3.1	4,44		4,44	5,32			5,32	16,64		16,64	5,19	1,46	6,65	33,05	0,80	0,80	1,00			1,00	1,80	34,85
1НЧ 58.25.35-50А-3.3.1А	4,44		4,44	5,32			5,32	16,64		16,64	5,19	1,46	6,65	33,05	0,80	0,80	1,00			1,00	1,80	34,85
1НЧ 64.25.35-50А-3.3	4,44		4,44		8,20		8,20	17,39		17,39	6,25	3,87	10,12	40,15	1,80	1,80	2,25			2,25	4,05	44,20
1НЧ 64.24.35-50А-3.3	4,44		4,44		8,20		8,20	17,39		17,39	5,01		5,01	35,04	1,80	1,80	2,25			2,25	4,05	39,09
1НЧ 64.25.35-50А-3.3.1	4,44		4,44		8,20		8,20	17,39		17,39	5,47	1,46	6,93	36,96	1,80	1,80	2,25			2,25	4,05	41,01

Инв.№ подл. | Подпись и дата | Взам. инв.№

Марка элемента	Изделия арматурные														Изделия закладные							Общий расход
	Арматура класса														Арматура		Прокат марки					
	A-I			Ac-II				A-III			Bp-I				A-III		Вст3кп2					
	ГОСТ 5781-82										ГОСТ 6727-80				ГОСТ 5781-82		ГОСТ 103-76	ГОСТ 8510-72				
	ф12		Итого	ф12	ф14	ф16	Итого	ф6	ф8	Итого	ф4	ф5	Итого	Всего	ф8	Итого	-6х60	L100х65х7		Итого	Всего	
1НЧ64.25.35-50А-3.3.1А	4,44		4,44		8,20		8,20	17,39		17,39	5,47	1,46	6,93	36,96	1,80	1,80	2,25			2,25	4,05	41,01
1НЧ64.25.35-50А-3.3.2	4,44		4,44		8,20		8,20	17,39		17,39	5,59	1,81	7,40	37,43	1,80	1,80	2,25			2,25	4,05	41,48
1НЧ64.25.35-50А-3.3.2А	4,44		4,44		8,20		8,20	17,39		17,39	5,59	1,81	7,40	37,43	1,80	1,80	2,25			2,25	4,05	41,48
1НЧ70.25.35-50А-3.3	4,44		4,44		8,20		8,20	18,14		18,14	6,45	3,70	10,15	40,93	1,60	1,60	2,00			2,00	3,60	44,53
1НЧ70.24.35-50А-3.3	4,44		4,44		8,20		8,20	18,14		18,14	5,29		5,29	36,07	1,60	1,60	2,00			2,00	3,60	39,67
1НЧ70.25.35-50А-3.3.2	4,44		4,44		8,20		8,20	18,14		18,14	5,87	1,81	7,68	38,46	1,60	1,60	2,00			2,00	3,60	42,06
1НЧ70.25.35-50А-3.3.2А	4,44		4,44		8,20		8,20	18,14		18,14	5,87	1,81	7,68	38,46	1,60	1,60	2,00			2,00	3,60	42,06
1НЧ50.25.35-50А-4.8	4,44		4,44	5,32			5,32	14,12	2,56	16,68	5,95	3,01	8,96	35,40	0,64	0,64	0,50	3,50		4,00	4,64	40,04
1НЧ50.25.35-50А-8.4	4,44		4,44	5,32			5,32	14,12	2,56	16,68	5,95	3,01	8,96	35,40	0,64	0,64	0,50	3,50		4,00	4,64	40,04
1НЧ56.25.35-50А-4.8	4,44		4,44	5,32			5,32	15,00	2,56	17,56	5,74	3,35	9,09	36,41	0,64	0,64	0,50	3,50		4,00	4,64	41,05
1НЧ56.25.35-50А-8.4	4,44		4,44	5,32			5,32	15,00	2,56	17,56	5,74	3,35	9,09	36,41	0,64	0,64	0,50	3,50		4,00	4,64	41,05
1НЧ62.25.35-50А-4.8	4,44		4,44		8,20		8,20	18,59	2,56	21,15	7,57	3,70	11,27	45,06	0,64	0,64	0,50	3,50		4,00	4,64	49,70
1НЧ62.25.35-50А-8.4	4,44		4,44		8,20		8,20	18,59	2,56	21,15	7,57	3,70	11,27	45,06	0,64	0,64	0,50	3,50		4,00	4,64	49,70
1НЧ68.25.35-50А-4.8	4,44		4,44		8,20		8,20	19,64	2,56	22,20	7,06	4,04	11,10	45,94	0,64	0,64	0,50	3,50		4,00	4,64	50,58
1НЧ68.25.35-50А-8.4	4,44		4,44		8,20		8,20	19,64	2,56	22,20	7,06	4,04	11,10	45,94	0,64	0,64	0,50	3,50		4,00	4,64	50,58
1НЧ 8.25.35-50А-5.5	7,10		7,10					1,18		1,18	1,11	0,52	1,63	9,91								9,91
1НЧ 8.24.35-50А-5.5	7,10		7,10					1,18		1,18	1,01		1,01	9,29								9,29
1НЧ14.25.35-50А-5.5	7,10		7,10					2,44		2,44	1,32	0,86	2,18	11,72								11,72
1НЧ14.24.35-50А-5.5	7,10		7,10					2,44		2,44	1,10		1,10	10,64								10,64
1НЧ20.25.35-50А-5.5	7,10		7,10					4,36		4,36	1,90	1,20	3,10	14,56								14,56
1НЧ20.24.35-50А-5.5	7,10		7,10					4,36		4,36	1,73		1,73	13,19								13,19
1НЧ50.25.35-50А-6.8	4,44		4,44	5,32			5,32	13,96	2,56	16,52	4,50	3,01	7,51	33,79	0,64	0,64	0,50	3,50		4,00	4,64	38,43
1НЧ50.25.35-50А-8.6	4,44		4,44	5,32			5,32	13,96	2,56	16,52	4,50	3,01	7,51	33,79	0,64	0,64	0,50	3,50		4,00	4,64	38,43
1НЧ56.25.35-50А-6.8	4,44		4,44		8,20		8,20	13,04	2,56	15,60	5,33	3,35	8,68	36,92	0,64	0,64	0,50	3,50		4,00	4,64	41,56
1НЧ56.25.35-50А-8.6	4,44		4,44		8,20		8,20	13,04	2,56	15,60	5,33	3,35	8,68	36,92	0,64	0,64	0,50	3,50		4,00	4,64	41,56
1НЧ62.25.35-50А-6.8	4,44		4,44		8,20		8,20	16,16	2,56	18,72	5,94	3,70	9,64	41,00	0,64	0,64	0,50	3,50		4,00	4,64	45,64
1НЧ62.25.35-50А-8.6	4,44		4,44		8,20		8,20	16,16	2,56	18,72	5,94	3,70	9,64	41,00	0,64	0,64	0,50	3,50		4,00	4,64	45,64

Взам. инв. № | Подпись и дата | Инв. № подл.

Марка элемента	Изделия арматурные													Всего	Изделия закладные						Всего	Общий расход
	Арматура класса														Арматура		Прокат марки					
	A-I			Aс-II				A-III			Bр-I				A-III		Вст3кп2					
	ГОСТ 5781-82										ГОСТ 6727-80				ГОСТ 5781-82		ГОСТ 103-76	ГОСТ 8510-72				
	ф12		Итого	ф12	ф14	ф16	Итого	ф6	ф8	Итого	ф4	ф5	Итого		ф8	Итого	-6×60	∠100×65×7		Итого		
1НЧ 68.25.35-50А-6.8	4,44		4,44		8,20		8,20	16,62	2,56	19,18	6,21	4,04	10,25	42,07	0,64	0,64	0,50	3,50		4,00	4,64	46,71
1НЧ 68.25.35-50А-8.6	4,44		4,44		8,20		8,20	16,62	2,56	19,18	6,21	4,04	10,25	42,07	0,64	0,64	0,50	3,50		4,00	4,64	46,71
1НЧ 12.25.35-50А-5.7	4,44		4,44	2,66			2,66	3,94		3,94	3,06	0,95	4,01	15,05								15,05
1НЧ 12.25.35-50А-7.5	4,44		4,44	2,66			2,66	3,94		3,94	3,06	0,95	4,01	15,05								15,05
1НЧ 12.25.35-50А-5.7-2	4,44		4,44	2,66			2,66	3,94		3,94	2,92	0,52	3,44	14,48								14,48
1НЧ 12.25.35-50А-7.5-2	4,44		4,44	2,66			2,66	3,94		3,94	2,92	0,52	3,44	14,48								14,48
1НЧ 18.25.35-50А-5.7	4,44		4,44	2,66			2,66	4,72		4,72	2,16	1,29	3,45	15,27								15,27
1НЧ 18.25.35-50А-7.5	4,44		4,44	2,66			2,66	4,72		4,72	2,16	1,29	3,45	15,27								15,27
1НЧ 18.25.35-50А-5.7-2	4,44		4,44	2,66			2,66	4,72		4,72	1,89	0,52	2,41	14,23								14,23
1НЧ 18.25.35-50А-7.5-2	4,44		4,44	2,66			2,66	4,72		4,72	1,89	0,52	2,41	14,23								14,23
1НЧ 24.25.35-50А-5.7	4,44		4,44	2,66			2,66	6,70		6,70	2,72	1,55	4,27	18,07								18,07
1НЧ 24.25.35-50А-7.5	4,44		4,44	2,66			2,66	6,70		6,70	2,72	1,55	4,27	18,07								18,07
1НЧ 24.25.35-50А-5.7-2	4,44		4,44	2,66			2,66	6,70		6,70	2,46	0,52	2,98	16,78								16,78
1НЧ 24.25.35-50А-7.5-2	4,44		4,44	2,66			2,66	6,70		6,70	2,46	0,52	2,98	16,78								16,78

Номер строки	Наименование материала и единица измерения	Код материала	Код материала	Ед. изм.	Код и марка изделия, количество на марку: 1НЧ 24.25.35-50А-1.1	1НЧ 24.24.35-50А-1.1	1НЧ 30.25.35-50А-1.1	1НЧ 30.24.35-50А-1.1	1НЧ 36.25.35-50А-1.1	1НЧ 36.24.35-50А-1.1	1НЧ 60.25.35-50А-1.1	1НЧ 60.24.35-50А-1.1	1НЧ 60.25.35-50А-1.1.1	1НЧ 60.25.35-50А-1.1.1А	1НЧ 66.25.35-50А-1.1	1НЧ 66.24.35-50А-1.1	1НЧ 66.25.35-50А-1.1.1	1НЧ 66.25.35-50А-1.1.1А	1НЧ 66.25.35-50А-1.1.2	1НЧ 66.25.35-50А-1.1.2А	1НЧ 72.25.35-50А-1.1
1	Изделия арматурные																				
2	Арматура стержневая класса А-I, ГОСТ 5781-82,																				
3	ф12, кг	0933144311001010																			
4	ф12, кг	0933000011001010	166	4,44	4,44	4,44	4,44	4,44	4,44	4,44	4,44	4,44	4,44	4,44	4,44	4,44	4,44	4,44	4,44	4,44	4,44
5	Арматура стержневая класса A_c-II, ГОСТ 5781-82,																				
6	ф12, кг	0933270511001022	166	2,66	2,66	2,66	2,66			5,32	5,32	5,32	5,32								
7	ф14, кг	0933270511001022	166					4,10	4,10					8,20	8,20	8,20	8,20	8,20	8,20	8,20	8,20
8	ф16, кг	0933270511001022																			
9	Арматура стержневая класса А-III, ГОСТ 5781-82,																				
10	ф6, кг	0934000011001030	166	5,94	5,94	7,87	7,87	8,77	8,77	16,64	16,64	16,64	16,64	17,39	17,39	17,39	17,39	17,39	17,39	17,39	18,14
11	ф8, кг	0934000011001030																			
12	Арматура проволочная класса Вр-I, ГОСТ 6727-80,																				
13	ф4, кг	1213000081830110	166	2,10	1,66	2,76	2,22	3,13	2,47	5,83	4,73	5,27	5,27	6,21	5,01	5,55	5,55	5,67	5,67	6,61	
14	ф5, кг	1213000081830110	166	1,29		1,72		2,06		3,44		1,72	1,72	3,78		1,72	1,72	2,06	2,06	4,13	
15	Изделия закладные																				
16	Сталь арматурная класса А-III,																				
17	ф8, кг	0934000011001030	166	0,40	0,40	0,40	0,40	0,80	0,80	0,80	0,80	0,80	0,80	1,80	1,80	1,80	1,80	1,80	1,80	1,60	
18	Прокат марки Вст 3кп2, ГОСТ 535-79,																				
19	Полоса 6×60, ГОСТ 103-76, кг	0931112413100800	166	0,50	0,50	0,50	0,50	1,00	1,00	1,00	1,00	1,00	1,00	2,25	2,25	2,25	2,25	2,25	2,25	2,00	
20	Итого стали арматурной, кг		166	16,83	15,10	19,85	17,59	23,30	20,58	36,47	31,93	34,19	34,19	41,92	36,84	39,10	39,10	39,60	39,60	45,12	
21	Итого проката, кг		166	0,50	0,50	0,50	0,50	1,00	1,00	1,00	1,00	1,00	1,00	2,25	2,25	2,25	2,25	2,25	2,25	2,00	
22	Итого стали в натуральной массе, кг		166	17,33	15,60	20,35	18,09	24,30	21,58	37,47	32,93	35,19	35,19	44,07	39,09	41,35	41,35	41,81	41,81	45,12	

Н. контр.	Волкова	
Нач. отд.	Росинский	
Гл. конструктор	Пальман	
ГИП	Герман	
Ст. техн.	Гук	

1.138.1-17.1 00 000 РМ

Ведомость расхода материалов

Стадия	Лист	Листов
Р	1	14

ЦНИИЭП жилища

Номер строки	Наименование материала и единица измерения	Код материала	Код материала	Ед. изм	Код и марка изделия, количество на марку															
					1ИЧ24.25.35-50А-1.1	1ИЧ24.24.35-50А-1.1	1ИЧ30.25.35-50А-1.1	1ИЧ30.24.35-50А-1.1	1ИЧ36.25.35-50А-1.1	1ИЧ36.24.35-50А-1.1	1ИЧ60.25.35-50А-1.1	1ИЧ60.24.35-50А-1.1	1ИЧ60.25.35-50А-1.11	1ИЧ60.25.35-50А-1.11А	1ИЧ66.25.35-50А-1.1	1ИЧ66.24.35-50А-1.1	1ИЧ66.25.35-50А-1.11	1ИЧ66.25.35-50А-1.11А	1ИЧ66.25.35-50А-1.12	1ИЧ66.25.35-50А-1.12А	1ИЧ72.25.35-50А-1.1
1	В том числе по укрупненному сортаменту:																			
2	Сталь крупносортная, кг	0931 1124 1310 0800	166	0,50	0,50	0,50	0,50	1,00	1,00	1,00	1,00	1,00	1,00	2,25	2,25	2,25	2,25	2,25	2,25	2,00
3																				
4	Сталь мелкосортная, кг	0933 1443 1100 1010																		
5	кг	0933 0000 1100 1010	166	4,44	4,44	4,44	4,44	4,44	4,44	4,44	4,44	4,44	4,44	4,44	4,44	4,44	4,44	4,44	4,44	4,44
6	кг	0933 2705 1100 1022	166	2,66	2,66	2,66	2,66	4,10	4,10	5,32	5,32	5,32	5,32	8,20	8,20	8,20	8,20	8,20	8,20	8,20
7	Катанка, кг	0934 0000 1100 1030	166	6,34	6,34	8,27	8,27	9,57	9,57	17,44	17,44	17,44	17,44	19,19	19,19	19,19	19,19	19,19	19,19	19,74
8	Металлоизделия промышленного назначения, кг	1213 0000 8183 0110	166	3,39	1,66	4,48	2,22	5,19	2,47	9,27	4,73	6,99	6,99	9,99	5,01	7,27	7,27	7,73	7,73	10,74
9																				
10	Итого стали приведенной к классу А-I, кг		166	22,20	20,28	26,45	23,52	31,59	28,05	49,46	43,47	45,13	45,13	58,17	51,41	54,58	54,58	55,19	55,19	59,56
11	То же к стали Ст3, кг		166	0,50	0,50	0,50	0,50	1,00	1,00	1,00	1,00	1,00	1,00	2,25	2,25	2,25	2,25	2,25	2,25	2,00
12																				
13	Бетон марки М50, м³		113	1,64	1,64	2,07	2,07	2,50	2,50	4,23	4,23	4,23	4,23	4,66	4,66	4,66	4,66	4,66	4,66	5,09
14	Бетон марки М100, м³	5745111123	113	0,18	0,16	0,22	0,20	0,26	0,24	0,42	0,38	0,40	0,40	0,46	0,41	0,44	0,43	0,43	0,44	0,50
15																				
16	Портландцемент марки М400, Т	5731120001	168	0,45	0,44	0,56	0,55	0,58	0,53	1,14	1,13	1,14	1,14	1,26	1,25	1,26	1,26	1,26	1,26	1,37

Номер строки	Наименование материала и единица измерения	Код материала	Код ед. изм	Код и марка изделия, количество на марку: 1НЧ72.24.35-50А-1.1	1НЧ72.25.35-50А-1.2	1НЧ72.25.35-50А-1.2А	1НЧ34.25.35-50А-1.2	1НЧ34.24.35-50А-1.2	1НЧ40.25.35-50А-1.2	1НЧ40.25.35-50А-2.1	1НЧ64.25.35-50А-1.2	1НЧ64.25.35-50А-2.1	1НЧ70.25.35-50А-1.2	1НЧ70.25.35-50А-2.1	1НЧ39.25.35-50А-2.2	1НЧ45.25.35-50А-2.2	1НЧ69.25.35-50А-2.2	1НЧ29.25.35-50А-1.3	1НЧ28.25.35-50А-3.1	1НЧ29.24.35-50А-1.3
1	Изделия арматурные																			
2	Арматура стержневая класса А-I, ГОСТ 5781-82,																			
3	ф12, кг	0933144311001010																		
4	ф12, кг	0933000011001010	166	4,44	4,44	4,44	4,44	4,44	4,44	4,44	4,44	4,44	4,44	4,44	4,44	4,44	4,44	4,44	4,44	4,44
5	Арматура стержневая класса A_c-II, ГОСТ 5781-82,																			
6	ф12, кг	0933270511001022	166															2,66	2,66	2,66
7	ф14, кг	0933270511001022	166	8,20	8,20	8,20	4,10	4,10	4,10	4,10	8,20	8,20	8,20	8,20	8,20	8,20	8,20			
8	ф16, кг	0933270511001022																		
9	Арматура стержневая класса А-III, ГОСТ 5781-82																			
10	ф6, кг	0934000011001030	166	18,14	18,14	18,14	9,37	9,37	10,27	10,27	18,14	18,14	18,89	18,89	10,87	11,77	19,64	7,87	7,87	7,87
11	ф8, кг	0934000011001030	166				2,56	2,56	2,56	2,56	2,56	2,56	2,56	2,56	5,12	5,12	5,12			
12	Арматура проволочная класса Вр-I ГОСТ 6727-80,																			
13	ф4, кг	1213000081830110	166	5,29	5,95	5,95	3,70	3,70	3,87	3,87	6,57	6,57	6,95	6,95	4,24	4,59	7,31	2,68	2,68	2,22
14	ф5, кг	1213000081830110	166		2,06	2,06	2,15	2,15	2,50	2,50	3,87	3,87	4,22	4,22	2,58	2,92	4,30	1,46	1,46	
15	Изделия закладные																			
16	Сталь арматурная класса А-III,																			
17	ф8, кг	0934000011001030	166	1,60	1,60	1,60	0,40	0,40	0,80	0,80	0,80	0,80	1,80	1,80	0,40	0,80	0,80	0,40	0,40	0,40
18	Прокат марки Вст.3кп2, ГОСТ 535-79,																			
19	Полоса 6×60, ГОСТ 103-76, кг	0931112413100800	166	2,00	2,00	2,00	0,50	0,50	1,00	1,00	1,00	1,00	2,25	2,25	0,50	1,00	1,00	0,50	0,50	0,50
20	Итого стали арматурной, кг		166	37,67	40,39	40,39	26,72	26,72	28,54	28,54	44,58	44,58	47,06	47,06	31,75	35,64	49,81	19,51	19,51	17,59
21	Итого проката, кг		166	2,00	2,00	2,00	0,50	0,50	1,00	1,00	1,00	1,00	2,25	2,25	0,50	1,00	1,00	0,50	0,50	0,50
22	Итого стали в натуральной массе, кг		166	39,67	42,39	42,39	27,22	27,22	29,54	29,54	45,58	45,58	49,31	49,31	32,25	36,64	50,81	20,01	20,01	18,09

Инв. № подл. | Подпись и дата | Взам. инв. №

Номер строки	Наименование материала и единица измерения	Код материала	Код ед. изм.	Код и марка изделия, количество на марку																
				НН472.24.35-50А-1.1	НН472.25.35-50А-1.1Б	НН472.25.35-50А-1.1В	НН434.25.35-50А-1.2	НН434.24.35-50А-1.2	НН440.25.35-50А-1.2	НН440.25.35-50А-2.1	НН464.25.35-50А-1.2	НН464.25.35-50А-2.1	НН470.25.35-50А-1.2	НН470.25.35-50А-2.1	НН439.25.35-50А-2.2	НН465.25.35-50А-2.2	НН469.25.35-50А-2.2	НН429.25.35-50А-3.3	НН429.25.35-50А-3.1	НН429.24.35-50А-1.3
1	В том числе по укрупненному сортаменту:																			
2	Сталь крупносортная, кг	0931 1124 1310 0800	166	2,00	2,00	2,00	0,50	0,50	1,00	1,00	1,00	1,00	2,25	2,25	0,50	1,00	1,00	0,50	0,50	0,50
3																				
4	Сталь мелкосортная, кг	0933 1443 1100 1010																		
5		0933 0000 1100 1010	166	4,44	4,44	4,44	4,44	4,44	4,44	4,44	4,44	4,44	4,44	4,44	4,44	4,44	4,44	4,44	4,44	4,44
6		0933 2705 1100 1030	166	8,20	8,20	8,20	4,10	4,10	4,10	4,10	8,20	8,20	8,20	8,20	8,20	8,20	8,20	2,66	2,66	2,66
7	Катанка, кг	0934 0000 1100 1030	166	19,74	19,74	19,74	12,33	12,33	13,63	13,63	21,50	21,50	23,25	23,25	16,39	17,69	25,56	8,27	8,27	8,27
8	Металлоизделия производственного назначения, кг	1213 0000 8183 0110	166	5,29	8,01	8,01	5,85	5,85	6,37	6,37	10,44	10,44	11,17	11,17	6,82	7,51	11,61	4,14	4,14	2,22
9																				
10	Итого стали приведенной к классу А-I, кг		166	52,36	55,95	55,95	35,37	35,37	38,40	38,40	60,17	60,17	65,09	65,09	41,93	47,63	66,05	26,41	26,41	23,88
11	То же к стали Ст3, кг		166	2,00	2,00	2,00	0,50	0,50	1,00	1,00	1,00	1,00	2,25	2,25	0,50	1,00	1,00	0,50	0,50	0,50
12																				
13	Бетон марки М50, м³		113	5,09	5,09	5,09	2,29	2,52	2,73	2,73	4,45	4,45	4,88	4,88	2,50	2,93	4,66	2,00	2,00	2,00
14	Бетон марки М100, м³	5745 1111 23	113	0,45	0,47	0,47	0,26	0,18	0,30	0,30	0,46	0,46	0,50	0,50	0,31	0,35	0,51	0,19	0,19	0,17
15																				
16	Портландцемент марки М400, т	5731 1200 01	168	1,36	1,37	1,37	0,64	0,64	0,75	0,75	1,23	1,23	1,52	1,52	0,67	0,78	1,25	0,55	0,55	0,54

Номер строки	Наименование материала и единица измерения	Код материала	Ед. изм.	Код и марка изделия, количество на марку																
				1НЧ29.24.35-50А-3.1	1НЧ35.25.35-50А-1.3	1НЧ35.25.35-50А-3.1	1НЧ35.24.35-50А-1.3	1НЧ35.24.35-50А-3.1	1НЧ59.25.35-50А-1.3	1НЧ59.25.35-50А-3.1	1НЧ59.24.35-50А-1.3	1НЧ59.24.35-50А-3.1	1НЧ59.25.35-50А-1.3/1	1НЧ59.25.35-50А-1.3/1А	1НЧ59.25.35-50А-3.1/1	1НЧ59.25.35-50А-3.1/1А	1НЧ65.25.35-50А-1.3	1НЧ65.25.35-50А-3.1	1НЧ65.24.35-50А-1.3	1НЧ65.24.35-50А-3.1
1	Изделия арматурные																			
2	Арматура стержневая класса А-I, ГОСТ 5781-82																			
3	ф12, кг	0933144311001010																		
4	ф12, кг	0933000011001010	166	4,44	4,44	4,44	4,44	4,44	4,44	4,44	4,44	4,44	4,44	4,44	4,44	4,44	4,44	4,44	4,44	4,44
5	Арматура стержневая класса A_t-II, ГОСТ 5781-82																			
6	ф12, кг	0933270511001022	166	2,66					5,32	5,32	5,32	5,32	5,32	5,32	5,32	5,32				
7	ф14, кг	0933270511001022	166		4,10	4,10	4,10	4,10									8,20	8,20	8,20	8,20
8	ф16, кг	0933270511001022																		
9	Арматура стержневая класса А-III, ГОСТ 5781-82																			
10	ф6, кг	0934000011001030	166	7,87	8,77	8,77	8,77	8,77	16,64	16,64	16,64	16,64	16,64	16,64	16,64	16,64	17,39	17,39	17,39	17,39
11	ф8, кг	0934000011001030																		
12	Арматура проволочная класса B_p-I, ГОСТ 6727-80																			
13	ф4 кг	1213000081830110	166	2,22	3,05	3,05	2,47	2,47	5,75	5,75	4,73	4,73	5,27	5,19	5,27	5,19	6,15	6,15	5,01	5,01
14	ф5 кг	1213000081830110	166		1,81	1,81			3,27	3,27			1,72	1,46	1,72	1,46	3,61	3,61		
15	Изделия закладные																			
16	Сталь арматурная класса А-III,																			
17	ф8, кг	0934000011001030	166	0,40	0,80	0,80	0,80	0,80	0,80	0,80	0,80	0,80	0,80	0,80	0,80	0,80	1,80	1,80	1,80	1,80
18	Прокат марки Вст3кп2, ГОСТ 535-79,																			
19	полоса 6×60, ГОСТ 103-76, кг	0931112413100800	166	0,50	1,00	1,00	1,00	1,00	1,00	1,00	1,00	1,00	1,00	1,00	1,00	1,00	2,25	2,25	2,25	2,25
20	Итого стали арматурной, кг		166	17,59	22,97	22,97	20,58	20,58	36,22	36,22	34,93	34,93	34,19	33,85	34,19	33,85	41,59	41,59	36,84	36,84
21	Итого проката, кг		166	0,50	1,00	1,00	1,00	1,00	1,00	1,00	1,00	1,00	1,00	1,00	1,00	1,00	2,25	2,25	2,25	2,25
22	Итого стали в натуральной массе, кг		166	18,09	23,97	23,97	21,58	21,58	37,22	37,22	32,93	32,93	35,19	34,85	35,19	34,85	43,84	43,84	39,09	39,09

Номер строки	Наименование материала и единица измерения	Код материала	Ед. изм.	Код и марка изделия, количество на марку															
				1ИИ29.24.35-50А-3.1	1ИИ35.25.35-50А-1.3	1ИИ35.25.35-50А-3.1	1ИИ35.24.35-50А-1.3	1ИИ35.24.35-50А-3.1	1ИИ59.25.35-50А-1.3	1ИИ59.25.35-50А-3.1	1ИИ59.24.35-50А-1.3	1ИИ59.24.35-50А-3.1	1ИИ59.25.35-50А-1.3	1ИИ59.25.35-50А-3.1	1ИИ59.25.35-50А-3.1.1А	1ИИ59.25.35-50А-3.1.1А	1ИИ59.25.35-50А-3.1.1	1ИИ65.25.35-50А-1.3	1ИИ65.25.35-50А-3.1	1ИИ65.24.35-50А-1.3	1ИИ65.24.35-50А-3.1
1	В том числе по укрупненному сортаменту:																				
2	Сталь крупносортная, кг	0931 1124 1310 0800	166	0,50	1,00	1,00	1,00	1,00	1,00	1,00	1,00	1,00	1,00	1,00	1,00	1,00	1,00	2,25	2,25	2,25	2,25
3																					
4	Сталь мелкосортная, кг	0933 1443 1100 1010																			
5		0933 0000 1100 1010	166	4,44	4,44	4,44	4,44	4,44	4,44	4,44	4,44	4,44	4,44	4,44	4,44	4,44	4,44	4,44	4,44	4,44	4,44
6		0933 2705 1100 1030	166	2,66	4,10	4,10	4,10	4,10	5,32	5,32	5,32	5,32	5,32	5,32	5,32	5,32	5,32	8,20	8,20	8,20	8,20
7	Катанка, кг	0934 0000 1100 1030	166	8,27	9,57	9,57	9,57	9,57	17,44	17,44	17,44	17,44	17,44	17,44	17,44	17,44	17,44	19,19	19,19	19,19	19,19
8	Металлоизделия промышленного назначения, кг	1213 0000 8183 0110	166	2,22	4,86	4,86	2,47	2,47	9,02	9,02	4,73	4,73	6,99	6,65	6,99	6,65	9,76	9,76	5,01	5,01	
9																					
10	Итого стали приведенной к классу А-I, кг		166	23,88	31,64	31,64	28,49	28,49	48,39	48,39	43,47	43,47	45,75	45,30	45,75	45,30	56,99	56,99	50,82	50,82	
11	То же к стали Ст 3, кг		166	0,50	1,00	1,00	1,00	1,00	1,00	1,00	1,00	1,00	1,00	1,00	1,00	1,00	1,00	2,25	2,25	2,25	2,25
12																					
13	Бетон марки М50, м³		113	2,00	2,44	2,44	2,45	2,45	4,16	4,16	4,16	4,16	4,53	4,16	4,53	4,16	4,59	4,59	4,59	4,59	
14	Бетон марки М100, м³	5745111123	113	0,17	0,23	0,23	0,18	0,18	0,39	0,39	0,35	0,35	0,33	0,37	0,33	0,37	0,43	0,43	0,38	0,38	
15																					
16	Портландцемент марки М400, т	5731120001	168	0,54	0,67	0,67	0,61	0,61	1,14	1,14	1,14	1,14	1,14	1,14	1,14	1,14	1,26	1,26	1,25	1,25	

Номер строки	Наименование материала и единица измерения	Код материала	Код ед. изм.	Код и марка изделия, количество на марку: 1НИ65.25.35-50А-13.1	1НИ65.25.35-50А-3.11А	1НИ65.25.35-50А-13.1А	1НИ65.25.35-50А-3.11	1НИ65.25.35-50А-13.2	1НИ65.25.35-50А-3.12А	1НИ65.25.35-50А-13.2А	1НИ65.25.35-50А-3.12	1НИ71.25.35-50А-13	1НИ71.25.35-50А-3.1	1НИ71.24.35-50А-1.3	1НИ71.24.35-50А-3.1	1НИ71.25.35-50А-13.2	1НИ71.25.35-50А-3.12А	1НИ71.25.35-50А-13.2А	1НИ71.24.35-50А-3.12	1НИ28.25.35-50А-33
1	Изделия арматурные																			
2	Арматура стержневая класса А-I, ГОСТ 5781-82																			
3	ф12, кг	0933 1443 1100 1010																		
4	ф12, кг	0933 0000 1100 1010	166	4,44	4,44	4,44	4,44	4,44	4,44	4,44	4,44	4,44	4,44	4,44	4,44	4,44	4,44	4,44	4,44	4,44
5	Арматура стержневая класса А-II, ГОСТ 5781-82																			
6	ф12, кг	0933 2705 1100 1022	166																	2,66
7	ф14, кг	0933 2705 1100 1022	166	8,20	8,20	8,20	8,20	8,20	8,20	8,20	8,20	8,20	8,20	8,20	8,20	8,20	8,20	8,20	8,20	
8	ф16, кг	0933 2705 1100 1022																		
9	Арматура стержневая класса А-III, ГОСТ 5781-82,																			
10	ф6, кг	0934 0000 1100 1030	166	17,39	17,39	17,39	17,39	17,39	17,39	17,39	17,39	18,14	18,14	18,14	18,14	18,14	18,14	18,14	18,14	7,87
11	ф8, кг	0934 0000 1100 1030																		
12	Арматура проволочная класса Вр-I, ГОСТ 6727-80																			
13	ф4, кг	1213 0000 8183 0110	166	5,47	5,47	5,55	5,55	5,59	5,59	5,67	5,67	6,53	6,53	5,29	5,29	5,87	5,87	5,95	5,95	2,62
14	ф5, кг	1213 0000 8183 0110	166	1,46	1,46	1,72	1,72	1,81	1,81	2,06	2,06	3,87	3,87			1,81	1,81	2,06	2,06	1,29
15	Изделия закладные																			
16	Сталь арматурная класса А-III,																			
17	ф8, кг	0934 0000 1100 1030	166	1,80	1,80	1,80	1,80	1,80	1,80	1,80	1,80	1,60	1,60	1,60	1,60	1,60	1,60	1,60	1,60	0,40
18	Прокат марки Вст3кп2, ГОСТ 535-79,																			
19	Полоса 6×60, ГОСТ 103-76, кг	0931 1124 1310 0800	166	2,25	2,25	2,25	2,25	2,25	2,25	2,25	2,25	2,00	2,00	2,00	2,00	2,00	2,00	2,00	2,00	0,50
20	Итого стали арматурной, кг		166	38,76	38,76	39,10	39,10	39,23	39,23	39,56	39,56	42,78	42,78	37,67	37,67	40,06	40,06	40,39	40,39	19,28
21	Итого проката, кг		166	2,25	2,25	2,25	2,25	2,25	2,25	2,25	2,25	2,00	2,00	2,00	2,00	2,00	2,00	2,00	2,00	0,50
22	Итого стали в натуральной массе, кг		166	41,01	41,01	41,35	41,35	41,48	41,48	41,81	41,81	44,78	44,78	39,67	39,67	42,06	42,06	42,39	42,39	19,78

Инв. № подл. | Подпись и дата | Взам. инв. №

Номер строки	Наименование материала и единица измерения	Код: Материала	Код: Ед. изм.	Код и марка изделия, количество на марку: 1НЧ65.25.35-50л-1.3.1	1НЧ65.25.35-50л-3.1.1л	1НЧ65.25.35-50л-1.3.1л	1НЧ65.25.35-50л-3.1.1	1НЧ65.25.35-50л-1.3.2	1НЧ65.25.35-50л-3.1.2л	1НЧ65.25.35-50л-1.3.2л	1НЧ65.25.35-50л-3.1.2	1НЧ71.25.35-50л-1.3	1НЧ71.25.35-50л-3.1	1НЧ71.24.35-50л-1.3	1НЧ71.24.35-50л-3.1	1НЧ71.25.35-50л-1.3.2	1НЧ71.25.35-50л-3.1.2л	1НЧ71.25.35-50л-1.3.2л	1НЧ71.24.35-50л-3.1.2	1НЧ28.25.35-50л-3.3
1	В том числе по укрупненному сортаменту:																			
2	Сталь крупносортная, кг	0931 1124 1310 0800	166	2,25	2,25	2,25	2,25	2,25	2,25	2,25	2,25	2,00	2,00	2,00	2,00	2,00	2,00	2,00	2,00	0,50
3																				
4	Сталь мелкосортная, кг	0933 1443 1100 1010																		
5		0933 0000 1100 1010	166	4,44	4,44	4,44	4,44	4,44	4,44	4,44	4,44	4,44	4,44	4,44	4,44	4,44	4,44	4,44	4,44	4,44
6		0933 2705 1100 1030	166	8,20	8,20	8,20	8,20	8,20	8,20	8,20	8,20	8,20	8,20	8,20	8,20	8,20	8,20	8,20	8,20	2,66
7	Катанка, кг	0934 0000 1100 1030	166	19,19	19,19	19,19	19,19	19,19	19,19	19,19	19,19	19,74	19,74	19,74	19,74	19,74	19,74	19,74	19,74	8,27
8	Металлоизделия промышленного назначения, кг	1213 0000 8183 0110	166	6,93	6,93	7,27	7,27	7,40	7,40	7,73	7,73	10,40	10,40	5,29	5,29	7,68	7,68	8,01	8,01	3,91
9																				
10	Итого стали приведенной к классу А-I, кг		166	53,31	53,31	53,75	53,75	53,92	53,92	54,35	54,35	58,21	58,21	51,57	51,57	54,68	54,68	55,11	55,11	26,11
11	То же к стали Ст3, кг		166	2,25	2,25	2,25	2,25	2,25	2,25	2,25	2,25	2,00	2,00	2,00	2,00	2,00	2,00	2,00	2,00	0,50
12																				
13	Бетон марки М 50, $м^3$		113	4,59	4,59	4,59	4,59	4,59	4,59	4,59	4,59	5,03	5,03	5,03	5,03	5,03	5,03	5,03	5,03	1,94
14	Бетон марки М100, $м^3$	57 4511 1123	113	0,40	0,40	0,40	0,40	0,41	0,41	0,41	0,41	0,47	0,47	0,42	0,42	0,44	0,44	0,44	0,44	0,16
15																				
16	Портландцемент марки М400, т	57 3112 0001	168	1,26	1,26	1,26	1,26	1,26	1,26	1,26	1,26	1,36	1,36	1,36	1,36	1,36	1,36	1,36	1,36	0,47

Номер строки	Наименование материала и единица измерения	Код: Материала	Код: Ед. изм.	Код и марка изделия, количество на марку: 1НЧ28.24.25-50л-3.3	1НЧ34.25.35-50л-3.3	1НЧ34.24.35-50л-3.3	1НЧ58.25.35-50л-3.3	1НЧ58.24.35-50л-3.3	1НЧ58.25.35-50л-3.3.1	1НЧ58.25.35-50л-3.3.1л	1НЧ64.25.35-50л-3.3	1НЧ64.24.35-50л-3.3	1НЧ64.25.35-50л-3.3.1	1НЧ64.25.35-50л-3.3.1л	1НЧ64.25.35-50л-3.3.2	1НЧ64.25.35-50л-3.3.2л	1НЧ70.25.35-50л-3.3	1НЧ70.24.35-50л-3.3	1НЧ70.25.35-50л-3.3.2	1НЧ70.25.35-50л-3.3.2л
1	Изделия арматурные																			
2	Арматура стержневая класса А-I, ГОСТ5781-82,																			
3	Ф 12, кг	0933 1443 1100 1010																		
4	Ф 12, кг	0933 0000 1100 1010	166	4,44	4,44	4,44	4,44	4,44	4,44	4,44	4,44	4,44	4,44	4,44	4,44	4,44	4,44	4,44	4,44	4,44
5	Арматура стержневая класса А-II, ГОСТ5781-82,																			
6	Ф 12, кг	0933 2705 1100 1022	166	2,66			5,32	5,32	5,32	5,32										
7	Ф 14, кг	0933 2705 1100 1022	166		4,10	4,10					8,20	8,20	8,20	8,20	8,20	8,20	8,20	8,20	8,20	8,20
8	Ф 16, кг	0933 2705 1100 1022																		
9	Арматура стержневая класса А-III, ГОСТ5781-82,																			
10	Ф 6, кг	0934 0000 1100 1030	166	7,87	8,77	8,77	16,64	16,64	16,64	16,64	17,39	17,39	17,39	17,39	17,39	17,39	18,14	18,14	18,14	18,14
11	Ф 8, кг	0934 0000 1100 1030																		
12	Арматура проволочная класса Вр-I, ГОСТ6727-80,																			
13	Ф 4, кг	1213 0000 8183 0110	166	2,22	2,97	2,47	5,67	4,73	5,19	5,19	6,25	5,01	5,47	5,47	5,59	5,59	6,45	5,29	5,87	5,87
14	Ф 5, кг	1213 0000 8183 0110	166		1,63		3,02		1,46	1,46	3,87		1,46	1,46	1,81	1,81	3,70		1,81	1,81
15	Изделия закладные																			
16	Сталь арматурная класса А-III																			
17	Ф 8, кг	0934 0000 1100 1030	166	0,40	0,80	0,80	0,80	0,80	0,80	0,80	1,80	1,80	1,80	1,80	1,80	1,80	1,60	1,60	1,60	1,60
18	Прокат марки ВСт3 кт 2, ГОСТ 535-79,																			
19	Полоса 6 × 60, ГОСТ103-76, кг	0931 1124 1310 0800	166	0,50	1,00	1,00	1,00	1,00	1,00	1,00	2,25	2,25	2,25	2,25	2,25	2,25	2,00	2,00	2,00	2,00
20	Итого стали арматурной, кг		166	17,59	22,71	20,58	35,89	31,93	33,85	33,85	41,95	36,84	38,76	38,76	39,23	39,23	42,53	37,67	40,06	40,06
21	Итого проката, кг		166	0,50	1,00	1,00	1,00	1,00	1,00	1,00	2,25	2,25	2,25	2,25	2,25	2,25	2,00	2,00	2,00	2,00
22	Итого стали в натуральной массе, кг		166	18,09	23,71	21,58	36,89	32,93	34,85	34,85	44,20	39,09	41,01	41,01	41,48	41,48	44,53	39,67	42,06	42,06

Инв. № подл. | Подпись и дата | Взам. инв. №

Номер строки	Наименование материала и единица измерения	Код: Материала	Код: Ед. изм.	Код и марка изделия, количество на марку: 1ИЧ28.24.35-50л-3.3	1ИЧ34.25.35-50л-3.3	1ИЧ34.24.35-50л-3.3	1ИЧ58.25.35-50л-3.3	1ИЧ58.24.35-50л-3.3	1ИЧ58.25.35-50л-3.1	1ИЧ58.25.35-50л-3.3.1л	1ИЧ64.25.35-50л-3.3	1ИЧ64.24.35-50л-3.3	1ИЧ64.25.35-50л-3.3.1	1ИЧ64.25.35-50л-3.3.1л	1ИЧ64.25.35-50л-3.3.2	1ИЧ64.25.35-50л-3.3.2л	1ИЧ70.25.35-50л-3.3	1ИЧ70.24.35-50л-3.3	1ИЧ70.25.35-50л-3.3.2	1ИЧ70.25.35-50л-3.3.2л
1	В том числе по укрупненному сортаменту:																			
2	Сталь крупносортная, кг	0931 1124 1310 0800	166	0,50	1,00	1,00	1,00	1,00	1,00	1,00	1,00	2,25	2,25	2,25	2,25	2,25	2,00	2,00	2,00	2,00
3																				
4	Сталь мелкосортная, кг	0933 1443 1100 1010	166																	
5		0933 0000 1100 1010	166	4,44	4,44	4,44	4,44	4,44	4,44	4,44	4,44	4,44	4,44	4,44	4,44	4,44	4,44	4,44	4,44	4,44
6		0933 2705 1100 1030	166	2,66	4,10	4,10	5,32	5,32	5,32	5,32	8,20	8,20	8,20	8,20	8,20	8,20	8,20	8,20	8,20	8,20
7	Катанка, кг	0934 0000 1100 1030	166	8,27	9,57	9,57	17,44	17,44	17,44	17,44	19,19	19,19	19,19	19,19	19,19	19,19	19,74	19,74	19,74	19,74
8	Металлоизделия промышленного назначения, кг	1213 0000 8183 0110	166	2,22	4,60	2,47	8,69	4,73	6,65	6,65	10,12	5,01	6,93	6,93	7,40	7,40	10,15	5,29	7,68	7,68
9																				
10	Итого стали приведенной к классу А-I, кг		166	23,38	31,30	28,49	47,96	42,81	45,31	45,31	57,46	50,82	53,31	53,31	53,92	53,92	57,89	51,57	54,68	54,68
11	То же к стали Ст3, кг		166	0,50	1,00	1,00	1,00	1,00	1,00	1,00	1,00	2,25	2,25	2,25	2,25	2,25	2,00	2,00	2,00	2,00
12																				
13	Бетон марки М50, м³		113	1,94	2,37	2,37	4,47	4,43	4,45	4,45	4,53	4,53	4,53	4,53	4,53	4,53	4,96	4,96	4,96	4,96
14	Бетон марки М100, м³	57 4511 1123	113	0,14	0,20	0,18	0,33	0,32	0,33	0,33	0,40	0,38	0,37	0,37	0,38	0,38	0,47	0,39	0,41	0,41
15																				
16	Портландцемент марки М400, т	57 3112 0001	168	0,46	0,67	0,59	1,13	1,12	1,12	1,12	1,24	1,23	1,23	1,23	1,23	1,23	1,35	1,35	1,35	1,35

Инв. № дата взам. инв. №

Номер строки	Наименование материала и единица измерения	Код материала	Код материала	Ед. изм.	Код и марка изделия, количество на марку															
					1НЧ50.25.35-50Х-4.8	1НЧ50.25.35-50Х-8.4	1НЧ50.25.35-50Х-4.8	1НЧ50.25.35-50Х-8.4	1НЧ62.25.35-50Х-4.8	1НЧ62.25.35-50Х-8.4	1НЧ68.25.35-50Х-4.8	1НЧ68.25.35-50Х-8.4	1НЧ8.25.35-50Х-5.5	1НЧ8.25.35-50Х-5.5	1НЧ14.25.35-50Х-5.5	1НЧ14.25.35-50Х-5.5	1НЧ20.25.35-50Х-5.5	1НЧ20.25.35-50Х-5.5	1НЧ50.25.35-50Х-6.8	1НЧ50.25.35-50Х-8.6	1НЧ62.25.35-50Х-6.8
1	Изделия арматурные																			
2	Арматура стержневая класса А-I, ГОСТ 5781-82,																			
3	Ø 12 кг	0933 1443 1100 1010	166										2,66	2,66	2,66	2,66	2,66	2,66			
4	Ø 12 кг	0933 0000 1100 1010	166	4,44	4,44	4,44	4,44	4,44	4,44	4,44	4,44	4,44	4,44	4,44	4,44	4,44	4,44	4,44	4,44	4,44
5	Арматура стержневая класса Ас-II, ГОСТ 5781-82,																			
6	Ø 12, кг	0933 2705 1100 1022	166	5,32	5,32	5,32	5,32												5,32	5,32	
7	Ø 14, кг	0933 2705 1100 1022	166					8,20	8,20	8,20	8,20										8,20
8	Ø 16, кг	0933 2705 1100 1022																			
9	Арматура стержневая класса А-III, ГОСТ 5781-82,																			
10	Ø 6, кг	0934 0000 1100 1030	166	14,12	14,12	15,00	15,00	18,59	18,59	19,64	19,64	1,18	1,18	2,44	2,44	4,36	4,36	13,96	13,96	13,04	
11	Ø 8, кг	0934 0000 1100 1030	166	2,56	2,56	2,56	2,56	2,56	2,56	2,56	2,56							2,56	2,56	2,56	
12	Арматура проволочная класса Вр-I, ГОСТ 6727-80,																				
13	Ø 4, кг	1213 0000 8183 0110	166	5,95	5,95	5,74	5,74	7,57	7,57	7,06	7,06	1,11	1,01	1,32	1,10	1,90	1,73	4,50	4,50	5,33	
14	Ø 5, кг	1213 0000 8183 0110	166	3,01	3,01	3,35	3,35	3,70	3,70	4,04	4,04	0,52		0,86		1,20		3,01	3,01	3,35	
15	Изделия закладные																				
16	Сталь арматурная класса А-III,																				
17	Ø 8, кг	0934 0000 1100 1030	166	0,64	0,64	0,64	0,64	0,64	0,64	0,64	0,64							0,64	0,64	0,64	
18	Прокат марки Вст3кп2, ГОСТ 535-79,																				
19	Полоса 6×60, ГОСТ 103-76, кг	0931 1124 1310 0800	166	0,50	0,50	0,50	0,50	0,50	0,50	0,50	0,50							0,50	0,50	0,50	
20	Прокат марки Вст3кп2, ГОСТ 535-79,																				
21	Уголок 100×65×7 ГОСТ 8510-72, кг	0931 1124 2210 0800	166	3,50	3,50	3,50	3,50	3,50	3,50	3,50	3,50										
22	Итого стали арматурной, кг		166	36,04	36,04	37,05	37,05	45,70	45,70	46,58	46,58	9,91	9,29	11,72	10,64	14,56	13,19	34,43	34,43	37,56	
23	Итого проката, кг		166	4,00	4,00	4,00	4,00	4,00	4,00	4,00	4,00							4,00	4,00	4,00	
24	Итого стали в натуральной массе, кг		166	40,04	40,04	41,05	41,05	49,70	49,70	50,58	50,58	9,91	9,29	11,72	10,64	14,56	13,19	38,43	38,43	41,56	

Инв.№ подл. | Подпись и дата | Взам. инв.№

Номер строки	Наименование материала и единица измерения	Код материала	Ед. изм.	Код и марка изделия, количество на марку															
				1НУ50.25.35-50л-4.8	1НУ50.25.35-50л-8.4	1НУ58.25.35-50л-4.8	1НУ58.25.35-50л-8.4	1НУ62.25.35-50л-4.8	1НУ62.25.35-50л-8.4	1НУ68.25.35-50л-4.8	1НУ68.25.35-50л-8.4	1НУ8.25.35-50л-5.5	1НУ8.24.35-50л-5.5	1НУ14.25.35-50л-5.5	1НУ14.24.35-50л-5.5	1НУ20.25.35-50л-5.5	1НУ20.24.35-50л-5.5	1НУ50.25.35-50л-6.8	1НУ50.25.35-50л-8.6	1НУ56.25.35-50л-6.8
1	В том числе по укрупненному сортаменту:																			
2	Сталь крупносортная, кг	0831 1124 1310 0800	166	0,50	0,50	0,50	0,50	0,50	0,50	0,50	0,50							0,50	0,50	0,50
3		0831 1124 2210 0800	166	3,50	3,50	3,50	3,50	3,50	3,50	3,50	3,50							3,50	3,50	3,50
4	Сталь мелкосортная, кг	0933 1443 1100 1040	166									2,66	2,66	2,66	2,66	2,66	2,66			
5		0933 0000 1100 1040	166	4,44	4,44	4,44	4,44	4,44	4,44	4,44	4,44	4,44	4,44	4,44	4,44	4,44	4,44	4,44	4,44	4,44
6		0933 2705 1100 1020	166	5,32	5,32	5,32	5,32	8,20	8,20	8,20	8,20							5,32	5,32	8,20
7	Катанка, кг	0934 0000 1100 1030	166	17,48	17,48	18,36	18,36	21,95	21,95	23,00	23,00	1,18	1,18	2,44	2,44	4,36	4,36	17,32	17,32	16,40
8	Металлоизделия промышленного назначения, кг	1213 0060 0133 3110	166	8,96	8,96	9,09	9,09	11,27	11,27	11,10	11,10	1,63	1,01	2,18	1,10	3,10	1,73	7,51	7,51	8,68
9																				
10	Итого стали приведенной к классу A-I, кг		166	53,06	53,06	54,40	54,40	65,32	65,32	66,98	66,98	11,69	10,96	13,70	12,55	17,18	15,55	50,94	50,94	55,07
11	То же к стали Ст3, кг		166	4,00	4,00	4,00	4,00	4,00	4,00	4,00	4,00							4,00	4,00	4,00
12																				
13	Бетон марки М50, м³		113	3,30	3,30	3,70	3,70	4,10	4,10	4,50	4,50	0,53	0,53	0,96	0,96	1,38	1,38	3,33	3,33	3,73
14	Бетон марки М100, м³	57 4511 1123	113	0,38	0,38	0,42	0,42	0,46	0,46	0,51	0,51	0,06	0,06	0,11	0,11	0,15	0,15	0,38	0,38	0,42
15																				
16	Портландцемент марки М400, т	57 3112 0001	168	0,88	0,88	0,98	0,98	1,09	1,09	1,19	1,19	0,14	0,14	0,26	0,26	0,36	0,36	0,89	0,89	0,99

Номер строки	Наименование материала и единица измерения	Код: Материала	Код: Ед. изм.	Код и марка изделия, количество на марку: 1Н4 56.25.35-50л-8.6	1Н4 62.25.35-50л-6.8	1Н4 62.25.35-50л-8.6	1Н4 62.25.35-50л-6.8	1Н4 68.25.35-50л-8.6	1Н4 12.25.35-50л-5.7	1Н4 12.25.35-50л-7.5	1Н4 12.25.35-50л-5.7-2	1Н4 12.25.35-50л-7.5-2	1Н4 18.25.35-50л-5.7	1Н4 18.25.35-50л-7.5	1Н4 18.25.35-50л-5.7-2	1Н4 18.25.35-50л-7.5-2	1Н4 24.25.35-50л-5.7	1Н4 24.25.35-50л-7.5	1Н4 24.25.35-50л-5.7-2	1Н4 24.25.35-50л-7.5-2
1	Изделия арматурные																			
2	Арматура стержневая класса А-I, ГОСТ 5781-82,																			
3	Ф 12, КГ	0933 1443 1100 1010																		
4	Ф 12, КГ	0933 0000 1100 1010	166	4,44	4,44	4,44	4,44	4,44	4,44	4,44	4,44	4,44	4,44	4,44	4,44	4,44	4,44	4,44	4,44	4,44
5	Арматура стержневая класса $А_с$-II, ГОСТ 5781-82,																			
6	Ф 12, КГ	0933 2705 1100 1022	166						2,66	2,66	2,66	2,66	2,66	2,66	2,66	2,66	2,66	2,66	2,66	2,66
7	Ф 14, КГ	0933 2705 1100 1022	166	8,20	8,20	8,20	8,20	8,20												
8	Ф 16, КГ	0933 2705 1100 1022																		
9	Арматура стержневая класса А-III, ГОСТ 5781-82,																			
10	Ф 6, КГ	0934 0000 1100 1030	166	13,04	16,16	16,16	16,62	16,62	3,94	3,94	3,94	3,94	4,72	4,72	4,72	4,72	6,70	6,70	6,70	6,70
11	Ф 8, КГ	0934 0000 1100 1030	166	2,56	2,56	2,56	2,56	2,56												
12	Арматура проволочная класса Вр-I, ГОСТ 6727-80,																			
13	Ф4, КГ	1213 0000 8183 0110	166	5,33	5,94	5,94	6,21	6,21	3,06	3,06	2,92	2,92	2,16	2,16	1,89	1,89	2,72	2,72	2,46	2,46
14	Ф5, КГ	1213 0000 8183 0110	166	3,35	3,70	3,70	4,04	4,04	0,95	0,95	0,52	0,52	1,29	1,29	0,52	0,52	1,55	1,55	0,52	0,52
15	Изделия закладные																			
16	Сталь арматурная класса А-III,																			
17	Ф 8, КГ	0934 0000 1100 1030	166	0,64	0,64	0,64	0,64	0,64												
18	Прокат марки ВСт3кп2, ГОСТ 535-79,																			
19	Полоса 6×60, ГОСТ 103-76, КГ	0931 1124 1310 0800	166	0,50	0,50	0,50	0,50	0,50												
20	Прокат марки ВСт3кп2 ГОСТ 535-79,																			
21	Уголок 100×65×7 ГОСТ 8510-72, КГ	0931 1124 2210 0800	166	3,50	3,50	3,50	3,50	3,50												
22	Итого стали арматурной, КГ		166	37,56	41,64	41,64	42,71	42,71	15,05	15,05	14,48	14,48	15,27	15,27	14,23	14,23	18,07	18,07	16,78	16,78
23	Итого проката, КГ		166	4,00	4,00	4,00	4,00	4,00												
24	Итого стали в натуральной массе, КГ		166	41,56	45,64	45,64	46,71	46,71	15,05	15,05	14,48	14,48	15,27	15,27	14,23	14,23	18,07	18,07	16,78	16,78

Номер строки	Наименование материала и единица измерения	Код материала	Код материала	Ед. изм.	Код и марка изделия, количество на марку															
					1ИЧ56.25.35-50А-8.6	1ИЧ62.25.35-50А-6.8	1ИЧ62.25.35-50А-8.6	1ИЧ68.25.35-50А-6.8	1ИЧ68.25.35-50А-8.6	1ИЧ112.25.35-50А-5.7	1ИЧ112.25.35-50А-7.5	1ИЧ112.25.35-50А-5.7-2	1ИЧ118.25.35-50А-7.5-2	1ИЧ93.25.35-50А-5.7	1ИЧ118.25.35-50А-7.5	1ИЧ118.25.35-50А-5.7-2	1ИЧ118.25.35-50А-7.5-2	1ИЧ124.25.35-50А-5.7	1ИЧ124.25.35-50А-7.5	1ИЧ124.25.35-50А-5.7-2	1ИЧ124.25.35-50А-7.5-2
1	В том числе по укрупненному сортаменту:																			
2	Сталь крупносортная, кг	0931 1124 1310 0800	166	0,50	0,50	0,50	0,50	0,50												
3		0931 1124 2240 0800	166	3,50	3,50	3,50	3,50	3,50												
4	Сталь мелкосортная, кг	0933 1443 1100 1010	166																	
5		0933 0000 1100 1010	166	4,44	4,44	4,44	4,44	4,44	4,44	4,44	4,44	4,44	4,44	4,44	4,44	4,44	4,44	4,44	4,44	4,44
6		0933 2705 1100 1030	166	8,20	8,20	8,20	8,20	8,20	2,66	2,66	2,66	2,66	2,66	2,66	2,66	2,66	2,66	2,66	2,66	2,66
7	Катанка, кг	0934 0000 1100 1030	166	16,40	19,52	19,52	19,98	19,98	3,94	3,94	3,94	3,94	4,72	4,72	4,72	4,72	6,70	6,70	6,70	6,70
8	Металлоизделия промышленного назначения, кг	1213 0000 8183 0110	166	8,68	9,64	9,64	10,25	10,25	4,01	4,01	3,44	3,44	3,45	3,45	2,41	2,41	4,27	4,27	2,98	2,98
9																				
10	Итого стали приведенной к классу А-I, кг		166	55,07	60,46	60,46	61,87	61,87	19,26	19,26	18,53	18,53	19,55	19,55	18,21	18,21	23,13	23,13	21,48	21,48
11	То же к стали Ст3, кг		166	4,00	4,00	4,00	4,00	4,00												
12																				
13	Бетон марки М50, м³		113	3,73	4,13	4,13	4,53	4,53	0,87	0,87	0,86	0,86	1,27	1,27	1,20	1,20	1,70	1,70	1,70	1,70
14	Бетон марки М100, м³	57 4511 1123	113	0,42	0,46	0,46	0,51	0,51	0,09	0,09	0,09	0,09	0,13	0,13	0,13	0,13	0,18	0,18	0,18	0,18
15																				
16	Портландцемент марки М400, т	57 3112 0001	168	0,99	1,10	1,10	1,20	1,20	0,23	0,23	0,23	0,23	0,34	0,34	0,32	0,32	0,45	0,45	0,45	0,45

Инв.№ подл. | Подпись и дата | Взам.инв.№

gost.e-ecolog.ru