ТИПОВОЙ ПРОЕКТ

901—5—47.90

ВОДОНАПОРНЫЕ БАШНИ СО СТАЛЬНЫМИ БАКАМИ И СТВОЛАМИ ИЗ СБОРНЫХ ЖЕЛЕЗОБЕТОННЫХ ЭЛЕМЕНТОВ

БАШНЯ ВЫСОТОЙ 36 м С БАКОМ ВМЕСТИМОСТЬЮ 500 м³

АЛЬБОМ 6

ПРИСПОСОБЛЕНИЯ ДЛЯ МОНТАЖА

КФ10348-06

gost.e-ecolog.ru

Привязан.

Инв №

Формат А3

ТИПОВОЙ ПРОЕКТ
901-5-47.90
ВОДОНАПОРНЫЕ БАШНИ
СО СТАЛЬНЫМИ БАКАМИ И СТВОЛАМИ ИЗ СБОРНЫХ ЖЕЛЕЗОБЕТОННЫХ ЭЛЕМЕНТОВ
БАШНЯ ВЫСОТОЙ 36 м С БАКОМ ВМЕСТИМОСТЬЮ 500 м³
АЛЬБОМ 6

ПЕРЕЧЕНЬ АЛЬБОМОВ

АЛЬБОМ 1	ПЗ	ПОЯСНИТЕЛЬНАЯ ЗАПИСКА
	НВ	НАРУЖНОЕ ВОДОСНАБЖЕНИЕ
	АНВ	АВТОМАТИЗАЦИЯ НАРУЖНОГО ВОДОСНАБЖЕНИЯ
	ЭМ	ЭЛЕКТРООБОРУДОВАНИЕ
АЛЬБОМ 2	АС	АРХИТЕКТУРНО-СТРОИТЕЛЬНЫЕ РЕШЕНИЯ
АЛЬБОМ 3	КМ	КОНСТРУКЦИИ МЕТАЛЛИЧЕСКИЕ
АЛЬБОМ 4	ПР	ПРОЕКТ ПРОИЗВОДСТВА РАБОТ ПО МОНТАЖУ СТРОИТЕЛЬНЫХ КОНСТРУКЦИЙ
АЛЬБОМ 5	КЖИ	КОНСТРУКЦИИ ЖЕЛЕЗОБЕТОННЫЕ СБОРНЫЕ АРМАТУРНЫЕ И ЗАКЛАДНЫЕ ИЗДЕЛИЯ.
АЛЬБОМ 6	МП	ПРИСПОСОБЛЕНИЯ ДЛЯ МОНТАЖА
АЛЬБОМ 7	СО	СПЕЦИФИКАЦИИ ОБОРУДОВАНИЯ
АЛЬБОМ 8	С	СМЕТЫ
АЛЬБОМ 9	ВМ	ВЕДОМОСТИ ПОТРЕБНОСТИ В МАТЕРИАЛАХ

РАЗРАБОТАН

ИНСТИТУТ УКРСПЕЦМОНТАЖПРОЕКТ

ГЛ. ИНЖЕНЕР ИНСТИТУТА КОЛЕСНИК Л. А.

ЗАВЕДУЮЩИЙ ОТДЕЛОМ МАНДРЫК А.М.

ГЛ.КОНСТРУКТОР ОТДЕЛА ЛЕЛЯВИН Е.Ф.

ГЛ.ИНЖЕНЕР ПРОЕКТА КИСЛИЦА С.И

Утвержден
Госстроем СССР
(протокол от 28.08.90 №11)
Введен в действие 01.04.1991 г.
ГПИ Киевский Промстройпроект
(приказ от 04.09.1990 г.)

Привязан:

Инв. №

Содержание альбома

Обозначение	Наименование	Стр. альб.
	Титульный лист	1
	Содержание альбома	2
МП	Общие данные	3
МП1	Временная опора В01.	4-5
МП2	Временная опора В02. Лестница Л1.	6-8
МП3	Траверса трехлучевая Т1.	9-10
МП4	Трап ТР1. Щит Щ1.	11-12
МП5	Подмость навесная П1. Ограждение П2.	13-14
МП6	Хомуты Х1; Х2.	15
МП7	Навесная лестница ЛН1; ЛН2.	16
МП8	Навесная площадка НП1.	17
МП9	Приставные лестницы ПЛ1; ПЛ2.	18
МП10	Кронштейн КР1. Щит Щ2.	19-20
МП11	Фундаменты Ф1; Ф2.	21
МП12	Передвижная подмость П3	22-24

Инв.№ подл. | Подпись и дата | Взам. инв.№

Привязан:

Инв.№

Формат А3

Ведомость рабочих чертежей основного комплекта МП

Лист	Наименование	Примечание
1	Общие данные	
МП1	Временная опора В01	на 2-х листах
МП2	Временная опора В02. Лестница Л1	на 3-х листах
МП3	Траверса трехлучевая Т1	на 2-х листах
МП4	Трап ТР1. Щит Щ1	на 2-х листах
МП5	Подмость навесная ПН. Ограждение П2	на 2-х листах
МП6	Хомуты Х1; Х2.	
МП7	Навесные лестницы ЛН1; ЛН2.	
МП8	Навесная площадка НП1	
МП9	Приставные лестницы ПЛ1; ПЛ2	
МП10	Кронштейн КР1. Щит Щ2	на 2-х листах
МП11	Фундаменты Ф1; Ф2	
МП12	Передвижная подмость П3	на 3-х листах

Общие указания

Монтажные приспособления разработаны в соответствии с ОСТ 36-128-85 „Устройства и приспособления монтажные. Методы расчета и проектирования" и ОСТ 36-130-85 „Устройства и приспособления монтажные. Общие технические требования".

Инв. № подл. | Подпись и дата | Взам. инв. №

Инв. №

Привязан:			
	ТП 901-5-47.90		МП
Водонапорные башни со стальными баками и стволами из сборных железобетонных элементов. Башня высотой 36 м бак вместимостью 500 м³		Стадия	Лист	Листов
		Р	1	
Общие данные		ГПИСС УССР Укрспецмонтажпроект г. Киев		

Испол.	Дроконова	
Провер	Крысолаз	
ГИП	Кислица	
Гл.констр.	Мелявин	
Н.контр.	Серегина	
Зав.отд.	Манфрык	

КФ10348-06 4

Формат А3

ВО1

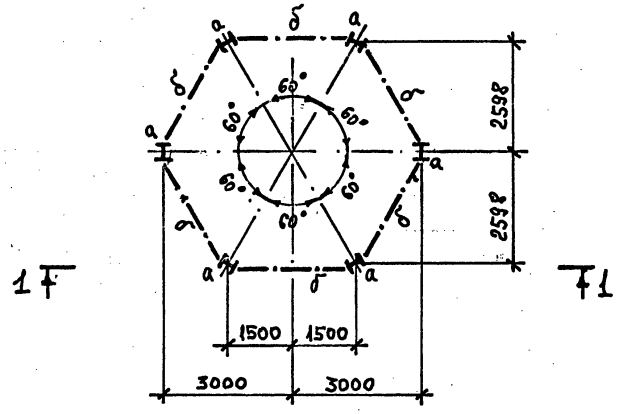

1-1

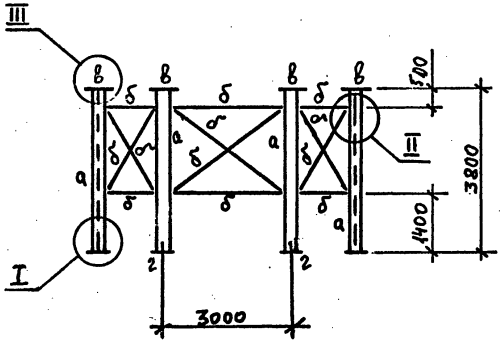

Ведомость элементов

Марка	сечение			расчетные усилия			группа к-ций	Марка металла	Примеч.
	Эскиз	Поз.	Состав	M кН м	N кН	Q кН			
ВО1	I	а	I40К3					ВСт3кп2 ГОСТ 380-71*	3785кг
	⅂Г	б	2 L100×8						1918кг
	—	в	– t10						102кг
	—	г	– t16						465кг

Привязан:	Исполн.	Акимова		ТП 901-5-47.90 МП1			
	Проверил	Кривоглаз		Водонапорные башни со стальными баками и стволами из сборных железобетонных элементов.			
	ГИП	Кислица		Башня высотой 36 м с баком вместимостью 500м³	Стадия	Лист	Листов
	Гл. спец.	Лелявин			Р	1	2
	Н.контр.	Серегина		Временная опора ВО1	МИСС УССР Укрспецмонтажпроект г. Киев		
Инв. N	Зав.отд.	Мандрык					

КФ10348-06 5 Формат А3

Инв.N подл. | Подпись и дата | В зам.инв.N

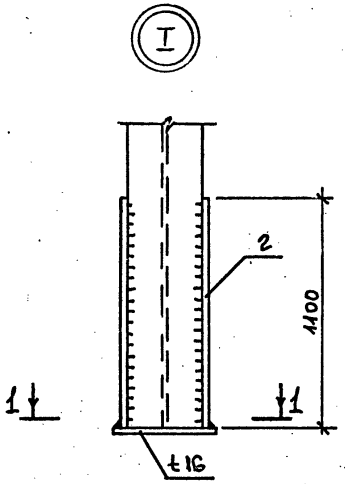

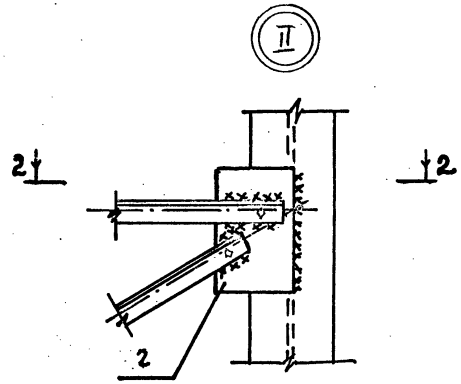

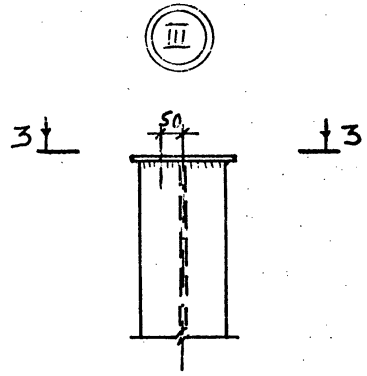

1-1

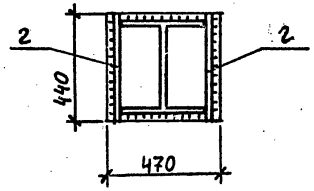

2-2

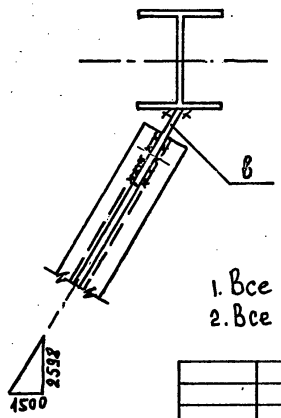

3-3

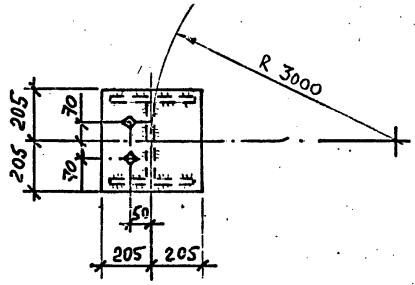

1. Все швы Kf=10мм
2. Все отверстия под болты М12

Привязан:		Исполн.	Акимова	ТП 901-5-47.90 МП1	
		Проверил	Кривогдаз	Водонапорные башни со стальными баками и стволами из сборных железобетонных элементов	
		ГИП	Кислица	Башня высотой 36 м с баком вместимостью 500 м³	Стадия: Р; Лист: 2; Листов:
		Гл. спец.	Лелявин	Временная опора В01	МИСС УССР Укрспецмонтажпроект г. Киев
		Н. контр.	Серегина		
Инв. №		Зав. отд.	Мандрык		

Инв. № подл. | Подпись и дата | Взам. инв. №

КФ10348-06 6

Формат А3

Ведомость элементов

Марка	сечение: Эскиз	Поз.	Состав	расчетные усилия: M кН·м	N кН	Q кН	группа к-чии	Марка металла	Примеч.
В02	□	а	2L100×7					Вст3кп2 ГОСТ 380-71*	372кг
	[	б	[12						414кг
	⊤Г	в	2L63×5						481кг
	—	г	±6						55кг
	—	д	рифл. сталь ±4						725кг
Л1	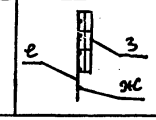	е	L50×5						30кг
		ж	·ϕ18						16кг
		з	−40×4						20кг

В02

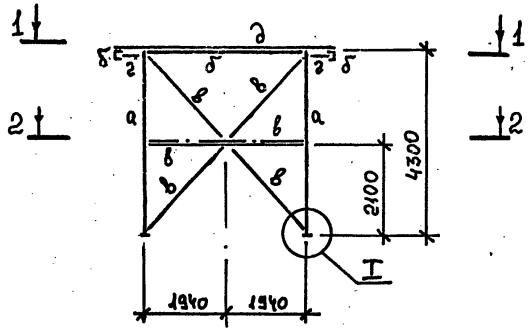

1 – 1

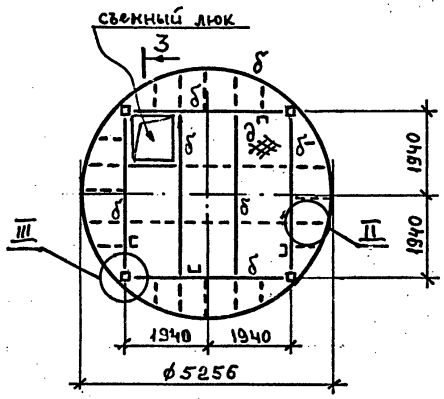

2 – 2

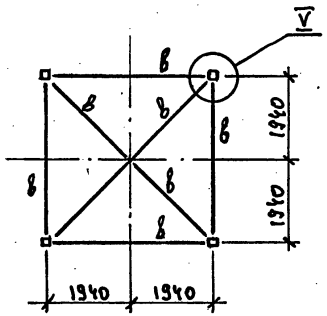

3 – 3

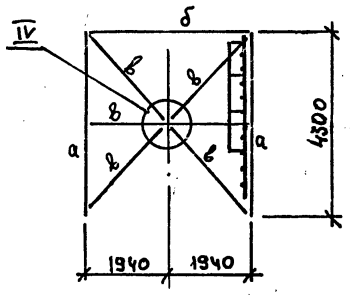

Привязан:

Исполн.	Акимова	
Провер.	Кривоглаз	
ГИП	Кислица	
Гл.спец.	Лелявин	
Н.контр.	Серегина	
Зав.отд.	Мандрык	

Инв. №

ТП901-5-47.90 МП2

Водонапорные башни со стальными баками и стволами из сборных железобетонных элементов

Башня высотой 36 м с баком вместимостью 500м³

Временная опора В02. Лестница Л1

Стадия	Лист	Листов
Р	1	3

МИСС УССР Укрспецмонтажпроект г. Киев

КФ10348-06 7

Формат А3

Инв. № подл. | Подпись и дата | Взам. инв. №

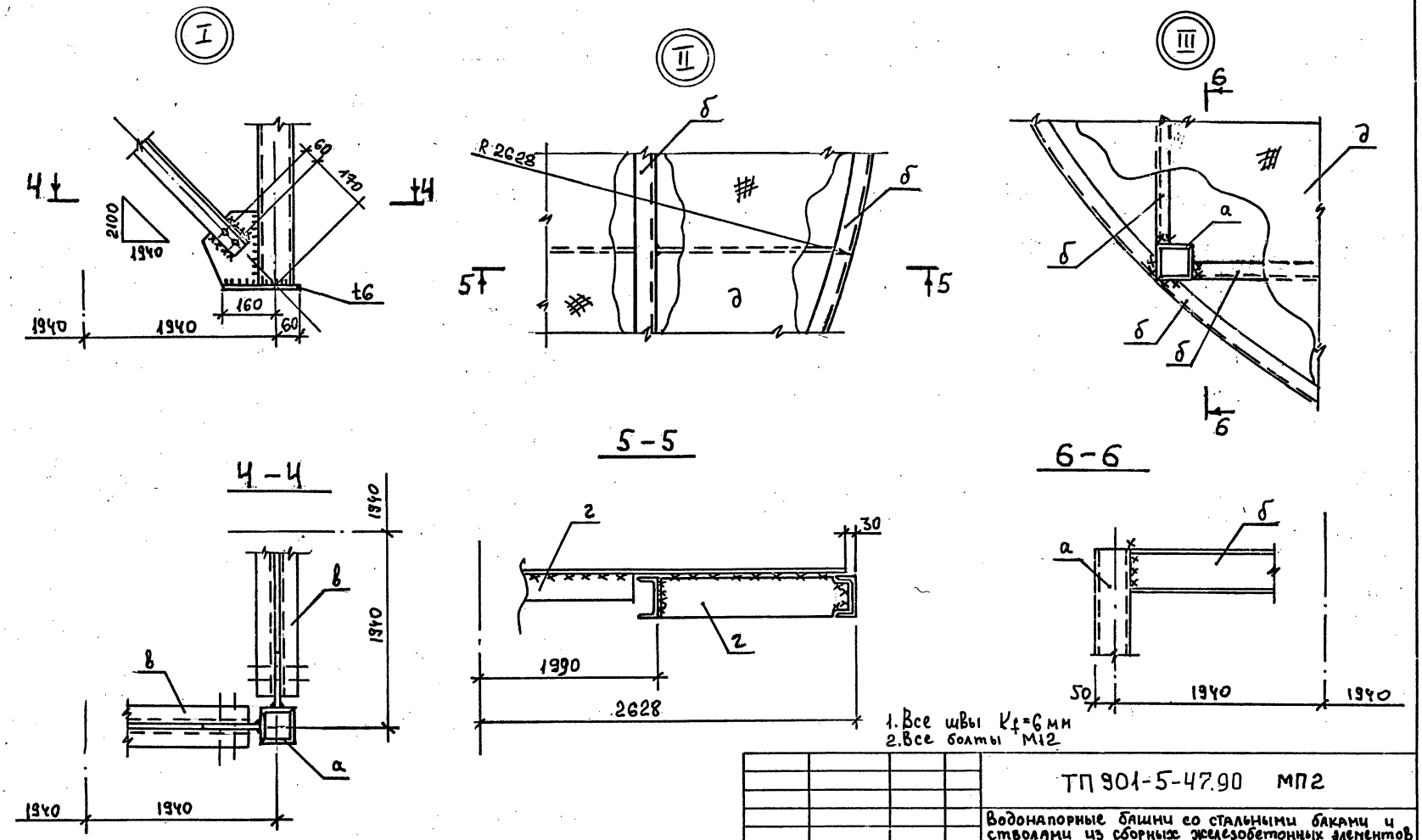

1. Все швы K_f=6 мм
2. Все болты М12

				ТП 901-5-47.90 МП2			
				Водонапорные башни со стальными баками и стволами из сборных железобетонных элементов			
Привязан:	Исполн.	Акимова		Башня высотой 36 м с баком вместимостью 500 м³	Стадия	Лист	Листов
	Провер.	Кривоглаз			Р	2	
	ГИП	Кислица					
	Гл.спец.	Лелявин		Временная опора В02 Лестница Л1	ММСС УССР Укрспецмонтажпроект Г. Киев		
	Н.контр.	Серегина					
Инв. N	Зав.отд.	Мандрык					

КФ 10348-06 8

Формат А3

Инв. N подл. | Подпись и дата | В зам. инв. N

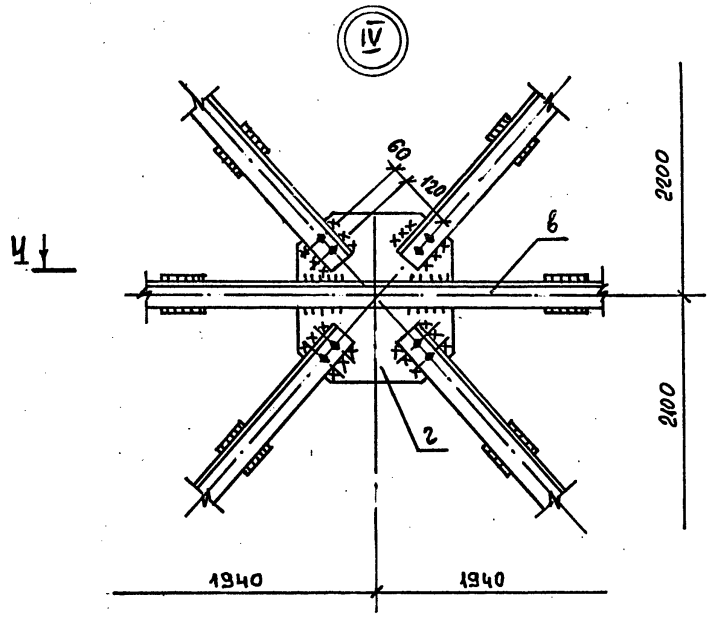

Ч–Ч

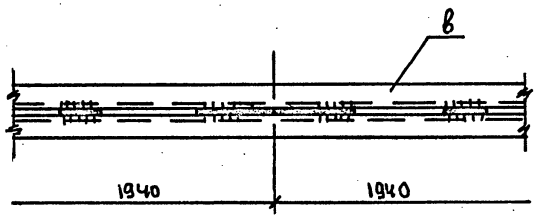

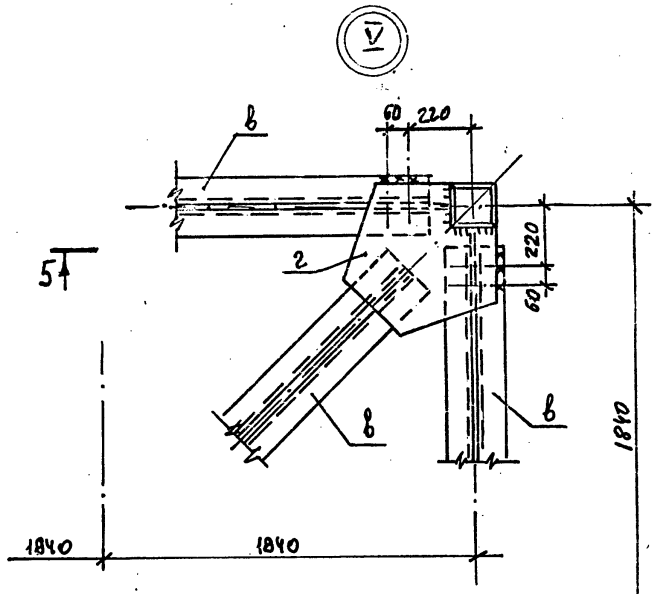

5–5

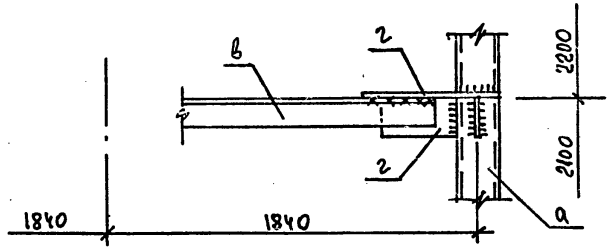

Привязан:	Исполн.	Акимова	
	Пров.	Кейбоглаз	
	ГИП	Кислица	
	Гл.спец.	Лелявин	
	Н.контр.	Серегина	
	Зав.отд.	Мандрык	
Инв.N			

ТП 901-5-47.90 МП 2

Водонапорные башни со стальными баками и стволами из сборных железобетонных элементов

Башня высотой 36 м с баком вместимостью 500 м³

Временная опора В02
Лестница Л1

Стадия	Лист	Листов
Р	3	

МИСС УССР
Укрспецмонтажпроект
г. Киев

КФ10348-06 9

Формат А3

Инв.№подл. | Подпись и дата | Взам. инв.№

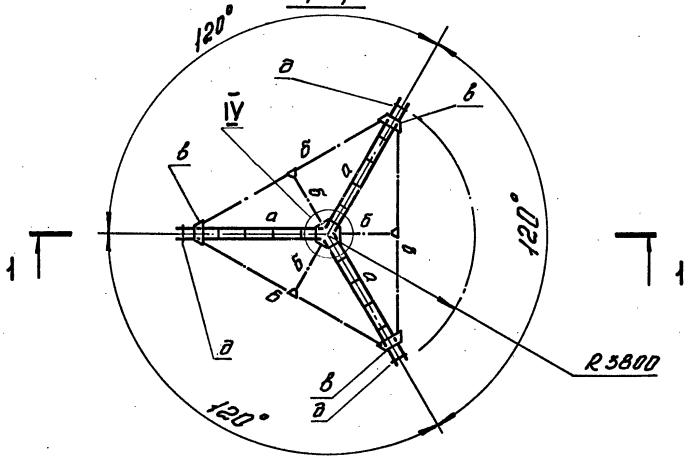

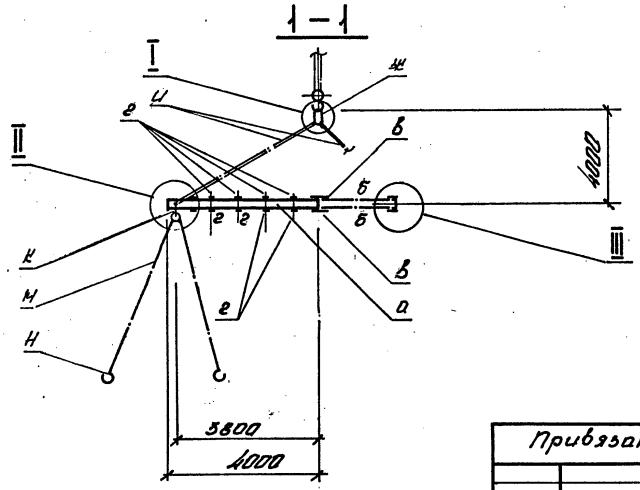

Ведомость элементов

Марка	Сечение: Эскиз	поз	Состав	Расчетные усилия: м кН м	N кН	Q кН	группа к-ций	Марка металла	Примечание
Т-1	⌶	а	2[16		11			ВСт3сп5 ГОСТ 380-71*	Р=341кг
	L	б	L 50×5						Р=178кг
	–	в	t 8						Р=126кг
	–	г	t 6						Р=25кг
	•	д	•ф70						Р=18,1кг
		ж	звено Т-32 ГОСТ 25573-82		32				Р=60,2кг
		и	СКК1-16/4000 ГОСТ 25573-82		11,3				Р=44кг
		к	СКК1-16/1000 ГОСТ 25573-82		11,3				Р=11кг
		л	блок 10-300-0 МН 2778-61						Р=49кг
		м	ВК-5,0/7000 ГОСТ 25573-82						Р=15,7кг
		н	крюк К-5,0 ГОСТ 25573-82						Р=10,2кг

1. Все швы Kf=6мм.
2. Сварку производить электродами типа Э42, ГОСТ 9467-75.

Привязан:

Инв. №

Исполн.	Малоройенко	
Провер.	Кривоглаз	
Гип	Кислица	
Гл. констр.	Лелявин	
Н. контр.	Серегина	
Зав. отд.	Мандрык	

ТП 901-5-47.90 МП3

Водонапорные башни со стальными баками и стволами из сборных железобетонных элементов

Башня высотой 36 м с баком вместимостью 500 м³

Стадия	Лист	Листов
Р	1	2

Траверса трехлучевая Т 1

ММСС УССР Укрспецмонтажпроект г. Киев

Инв. № подл. | Подпись и дата | Взам. инв. №

КФ10348-06 10

Формат А3

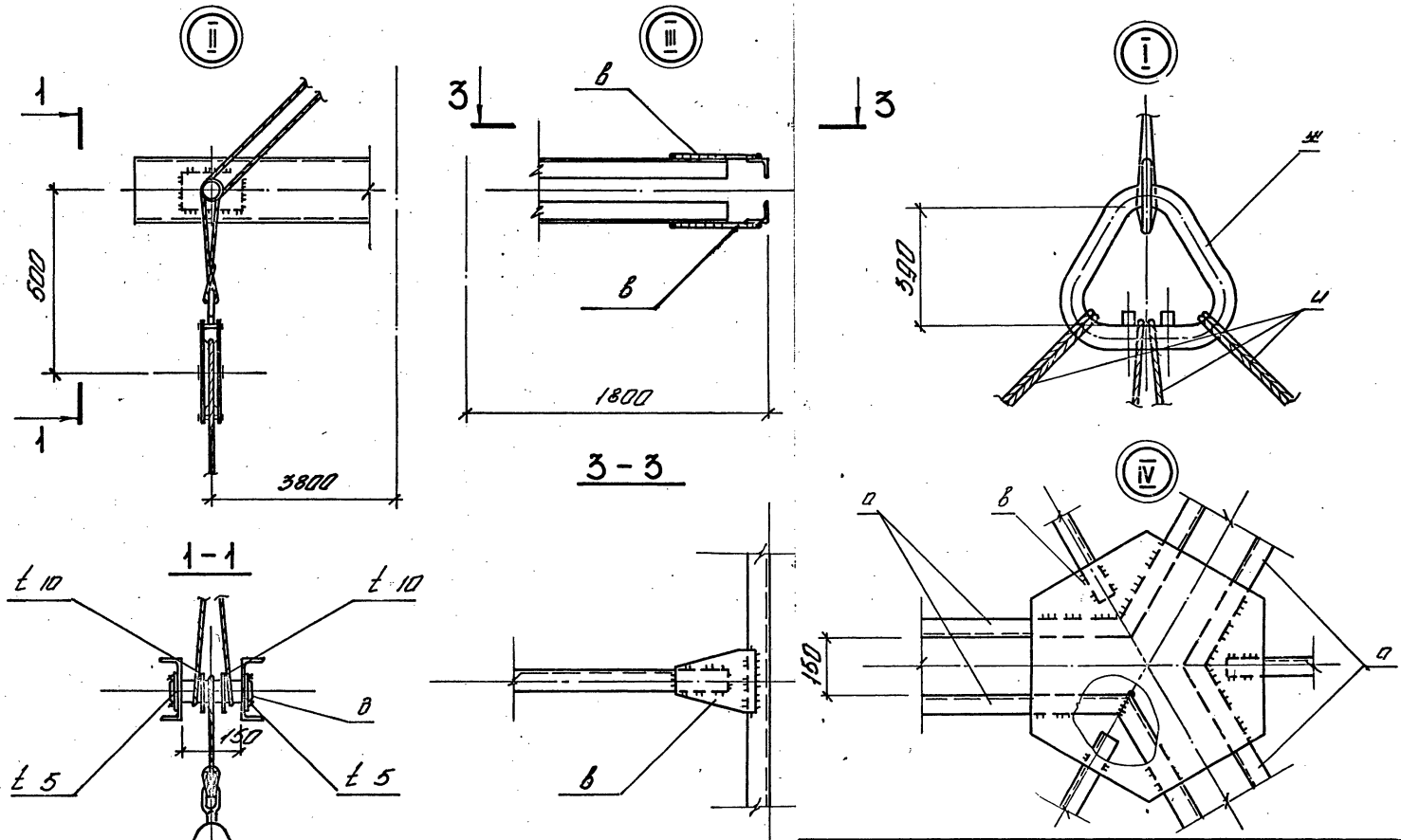

Привязан:				ТП 901-5-47.90 МП3			
				Водонапорные башни со стальными баками и стволами из сборных железобетонных элементов			
				Башня высотой 38м с баком вместимостью 500м³	Стадия	Лист	Листов
					Р	2	
Инв. №				Траверса трехлучевая Т1	МИСС УССР Укрспецмонтажпроект г. Киев		
				Исполн. Малороденко			
				Провер. Кривоглаз			
				ГИП Кислица			
				Гл.констр. Лелявин			
				Н.контр. Серегина			
				Зав.отд. Мандрык			

Инв. № подл. | Подпись и дата | Взам. инв. №

КФ10348-06 11

Формат А3

Ведомость элементов

Марка	сечение Эскиз	Поз.	Состав	расчетные усилия M кНм	N кН	Q кН	Группа К-ции	Марка металла	Примеч.
ТР1	L	а	L50×5					ВСт3кп2 ГОСТ 380-71*	75кг
	·	б	кр.ст.ф20						12кг
		в	доска 120×10						
Щ-1		г	брус 30×30						
		д	доска 160×25						
		е	доска 100×50						

ТР 1

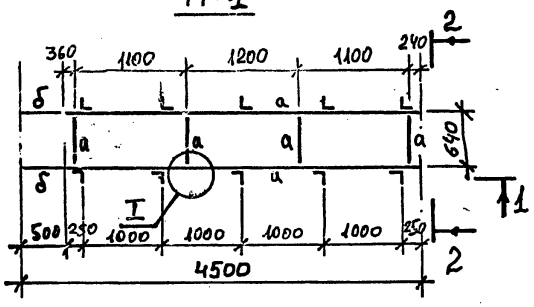

1 - 1

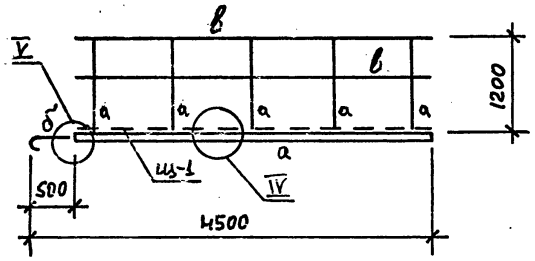

2 - 2

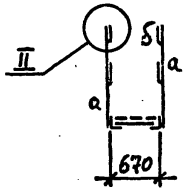

Щ 1

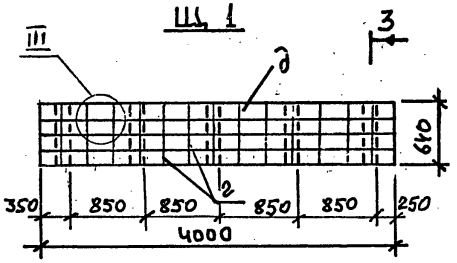

3-3

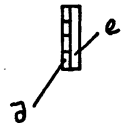

Привязан:

Инв. N

Исполн.	Акимова	
Проверил	Кривоглаз	
ГИП	Кислица	
Гл. спец.	Лелявин	
Н. контр.	Серегина	
Зав. отд.	Мандрык	

ТП 901-5-47.90 МПЧ

Водонапорные башни со стальными баками и стволами из сборных железобетонных элементов

Башня высотой 36м с баком вместимостью 500 м³

Трап ТР1, щит Щ 1

Стадия	Лист	Листов
Р	1	2

МИСС УССР Укроспецмонтажпроект г. Киев

Инв. N подл. | Подпись и дата | Взам. инв. N

КФ10348-06 12 Формат А3

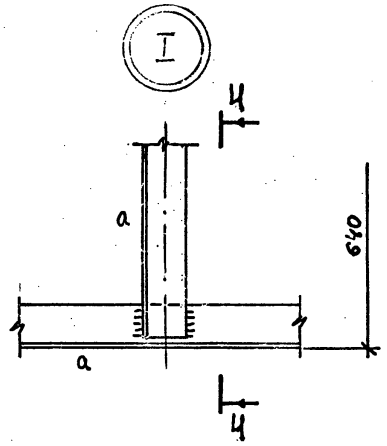

Ч-Ч

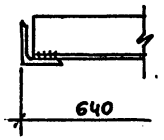

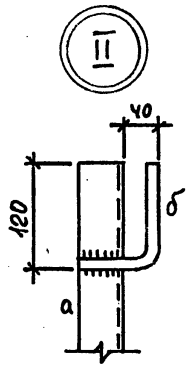

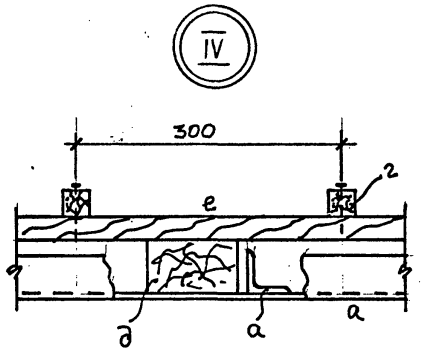

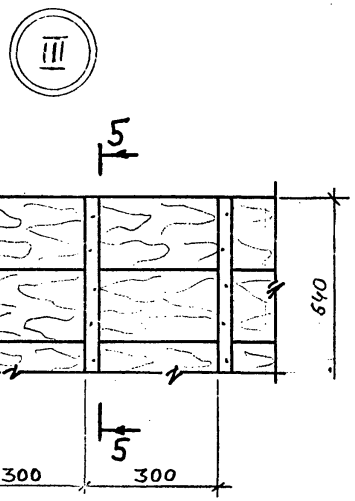

5-5

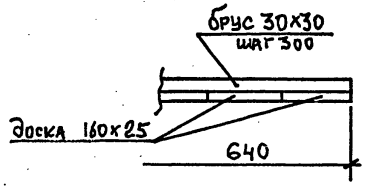

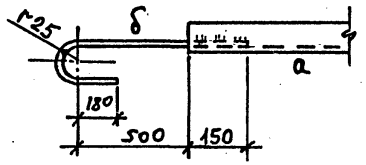

1. Сварные швы K_f=5мм

Привязан:			Исполн.	Акинова	ТП 901-5-47.90 МПЧ	
			Провер.	Крывоглаз	Водонапорные башни со стальными баками и стволами из сборных железобетонных элементов	
			ГИП	Кислица	Башня высотой 36м с баком вместимостью 500м³	Стадия: Р; Лист: 2; Листов:
			Гл.спец.	Лядвин	Трап ТР1, щит Щ1	ММСС УССР Укрспецмонтажпроект г. Киев
			Н.контр.	Серегина		
Инв.№			Завотд.	Манарык		

КФ10348-06 13

Формат А3

Инв.№подл. | Подпись и дата | Взам.инв.№

Ведомость элементов

Марка	Эскиз	Поз	состав	расчетные ус-я M кН·м	N кН	Q кН	группа к-ций	Марка металла	примеч.
П1	L	а	L50×5					ВСт3кп2 ГОСТ 380-71*	39кг
	•	б	•ф 19						
	L	в	L160×100×10						1кг
	—	г	t 10						
	—	д	t 1,4						22кг
П2	•	е	•ф 24					то же	19кг
	•	ж	•ф 16						2кг
	•	и	•ф 12						1кг

П1

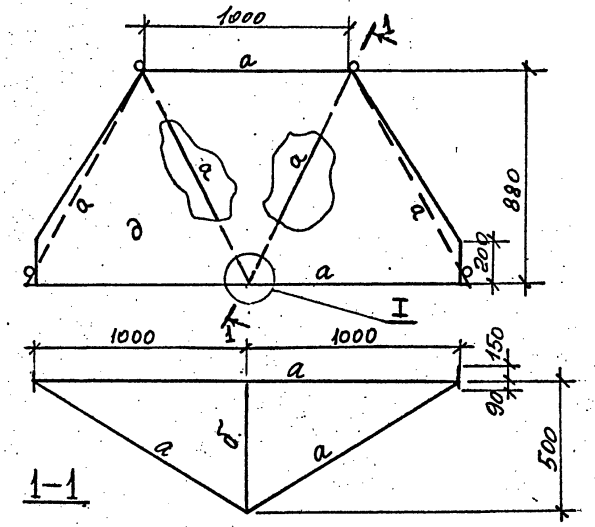

П2

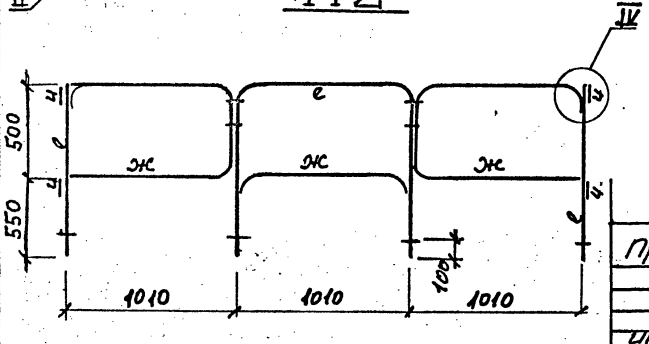

Привязан:

Инв. №

Исполн.	Прокопова		
Пров.	Кривоглаз		
ГИП	Кислица		
Гл.конст.	Лелявин		
Н.контр.	Серегина		
Зав.отд.	Шандрык		

ТП 901-5-47.90 МП5

Водонапорные башни со стальными баками и стволами из сборных железобетонных элементов

Башня высотой 38м с баком вместимостью 500м³

Лобмость навесная П1. Ограждение П2.

Стадия	Лист	Листов
Р	1	2

МИСС УССР Укрспецмонтажпроект г.Киев

Инв. № подл. | Подпись и дата | Взам. инв. №

Формат А3

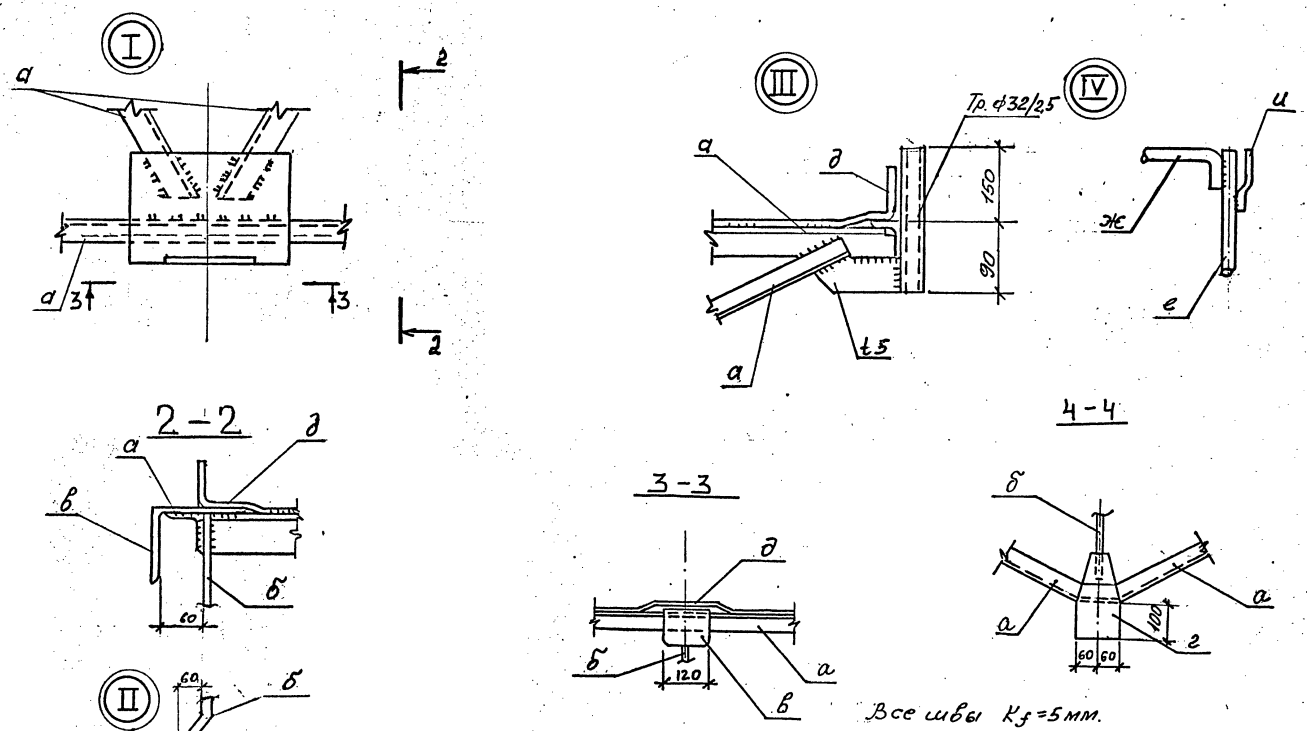

Все швы K_f=5мм.

				ТП901-5-47.90 МП5			
				Водонапорные башни со стальными баками и стволами из сборных железобетонных элементов			
Привязан:	Исполн.	Дрокопова		Башня высотой 36м с баком вместимостью 500м³	Стадия	Лист	Листов
	Пров.	Кривоглаз			Р	2	2
	ГИП	Кислица					
	Гл.констр.	Лелявин		Подмость навесная П1: Ограждение П2.	МИСС УССР Укрспецмонтажпроект, г.Киев		
	Н.контр.	Серегина					
Инв №:	Зав.отд.	Мандрык					

Инв № подл. | Подпись дата | Взам.инв №

КФ10348-06 15

Формат №3

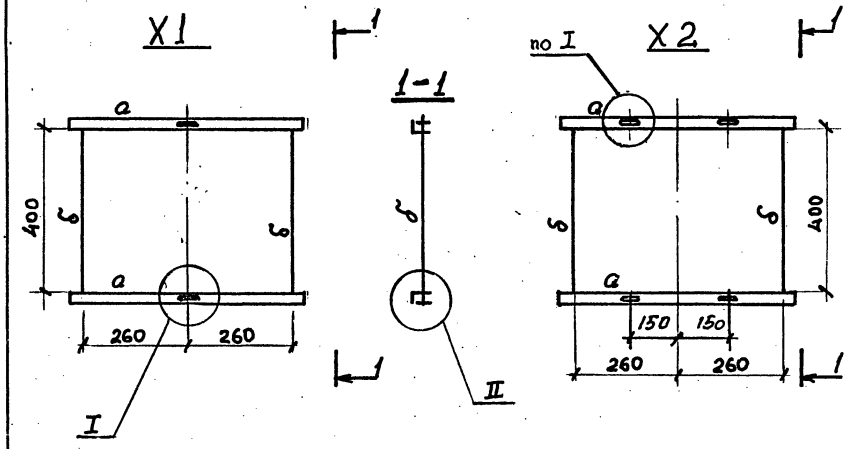

Ведомость элементов

Марка	сечение			Расчетные усилия			группа к-ций	Марка металла	примеч.
	эскиз	Поз	состав	M кН м	N кН м	Q кН			
X1	L	а	L63×6					ВСт3.кп2 ГОСТ 380-71	6 кг
	•	б	ф 20						2 кг
X2	L	а	L63×6					то же	6 кг
	•	б	ф 20						2 кг

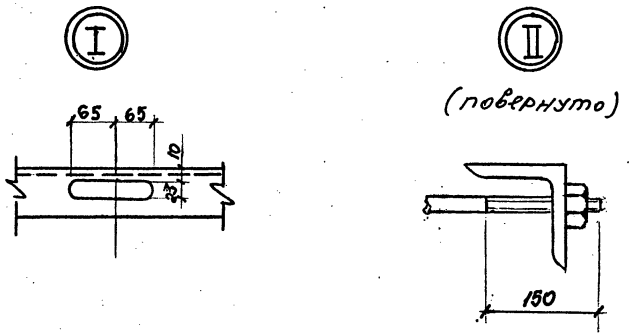

Все отверстия ф 23, кроме оговоренных

Исполнил	Ярконова		ТП 901-5-47.90 МП6				
Проверил	Кривоглаз		Водонапорные башни со стальными баками и стволами из сборных железобетонных элементов				
ГИП	Кислица		Башня высотой 36 м с баком вместимостью 500 м³	Стадия	Лист	Листов	
Гл.конст.	Лелявин			Р		1	
Н.контр.	Серегина		Хомуты X1; X2	МПСС УССР Укрспецпонтажпроект г. Киев			
Зав.отд.	Манбрык						

Привязан:

Инв №:

Инв № подл | Подпись дата | Взам.инв №

КФ10348-06 16

Формат А3

ЛН1, ЛН2

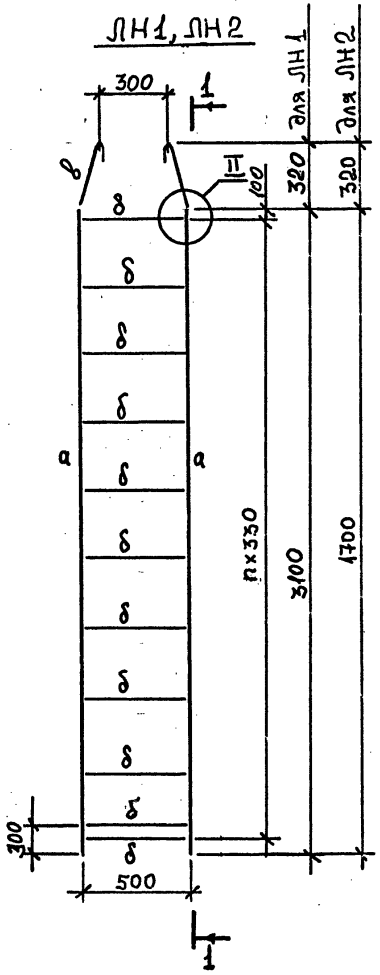

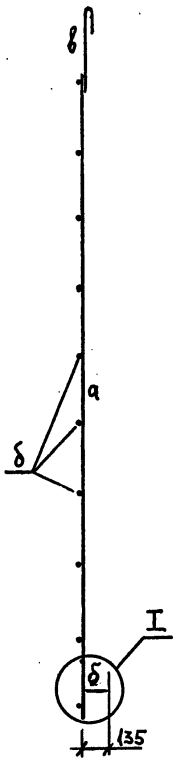

Ведомость элементов

Марка	Сечение: Эскиз	Поз.	Состав	Расчетные усилия: M кН м	N кН	Q кН	Группа к-ций	Марка металла	Примеч.
ЛН1	L	а	L50×5					Вст3кп2 ГОСТ 380-71*	24 кг
	·	б	· ф16						9 кГ
	·	в	· ф22						3 кГ
ЛН2	L	а	L50×5						13 кГ
	·	б	· ф16						6 кГ
	·	в	· ф22						3 кГ

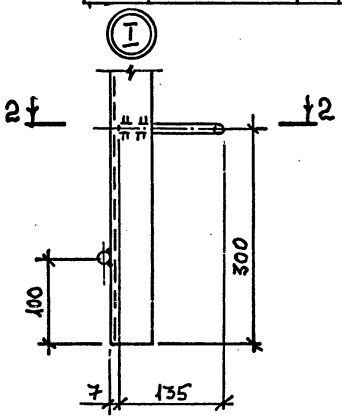

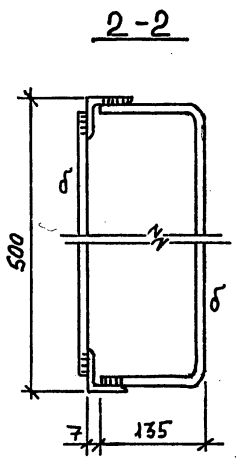

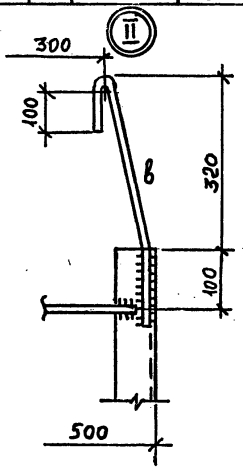

1. Все швы K_f=5 мм

Привязан:

Исполн.	Акимова	
Провер.	Кривоглаз	
ГИП	Кислица	
Гл. констр.	Леляцин	
Н. контр.	Серегина	
Зав. отд.	Мандрык	

ТП 901-5-47.90 МП7.

Водонапорные башни со стальными баками и стволами из сборных железобетонных элементов

Башня высотой 36 м с баком вместимостью 500 м³

Стадия	Лист	Листов
Р		1

Навесные лестницы ЛН1, ЛН2

МИСС УССР Укрспецмонтажпроект г. Киев

КФ10348-06 17

Формат А3

Инв.№ подл. | Подпись и дата | Взам.инв.№

Ведомость элементов

Марка	Сечение: Эскиз	Поз.	Состав	Расчетные усилия: M кНм	N кН	Q кН	Группа К-ций	Марка металла	Примеч.
НП1	L	а	L50×5					ВСт3кп2 ГОСТ 380-71*	8кГ
	·	б	· ⌀12						5кГ
	8 2 8	в	коуш 45						0,8кГ
		г	канат 13,5Г-1-Н-180						2,0кГ

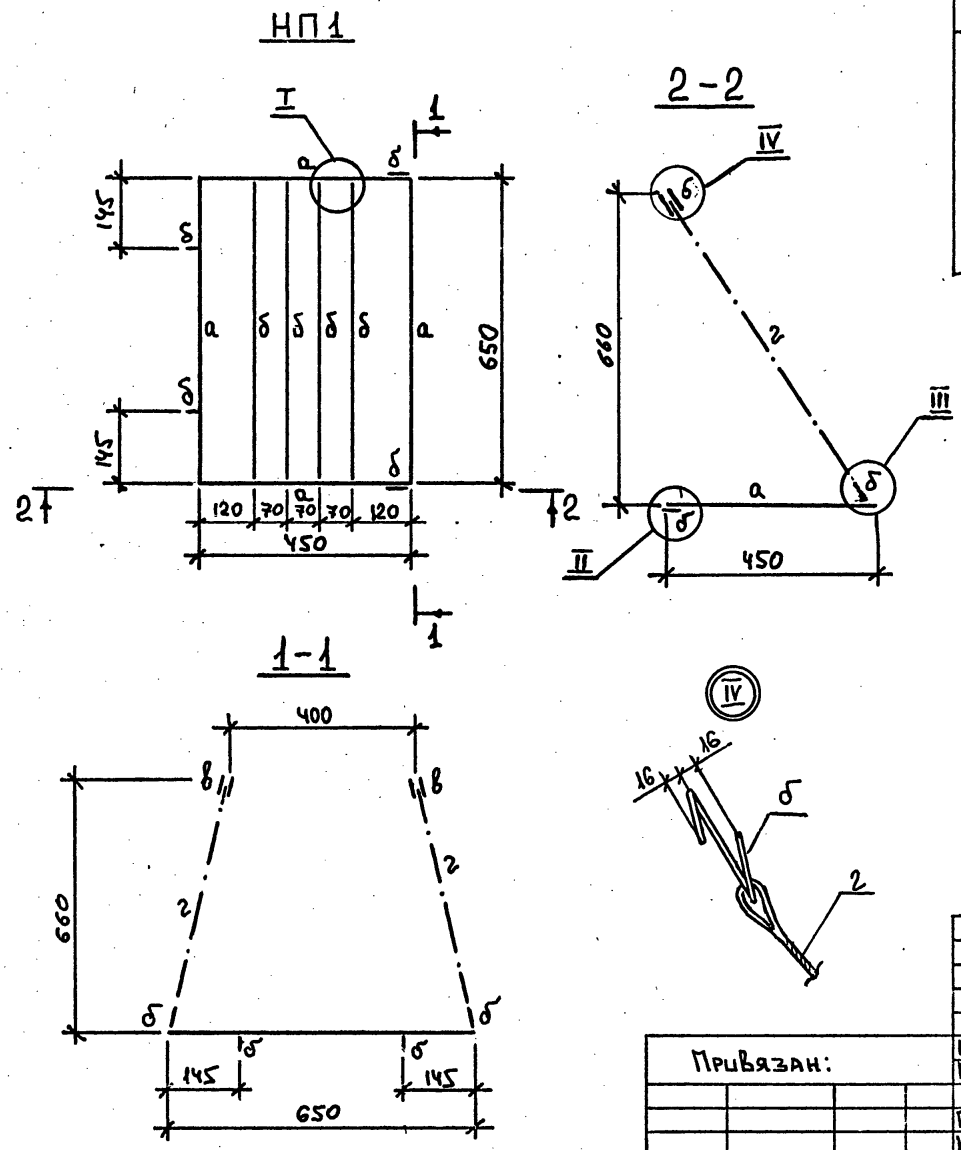

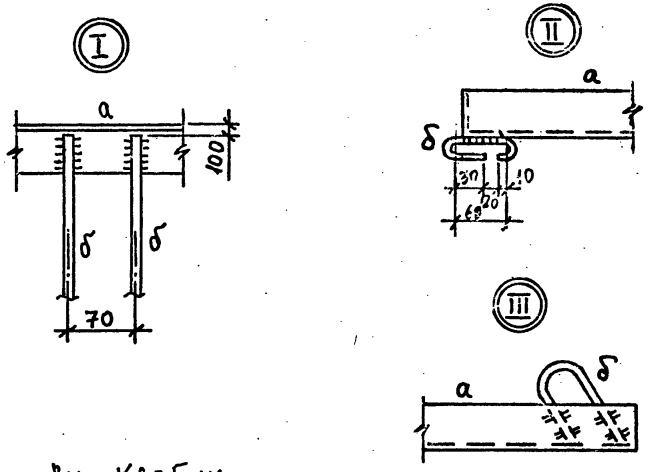

1. Все швы $K_f = 5$ мм

Привязан:								
				Исполн.	Акимова			
				Провер.	Кривоглаз			
				ГИП	Кислица			
				Гл.спец.	Лелявин			
				Н.контр.	Серегина			
Инв. N подл.				Зав.отд.	Мандрык			

ТП 901-5-4790 МП8

Водонапорные башни со стальными баками и стволами из сборных железобетонных элементов

Башня высотой 36 м с баком вместимостью 500 м³	Стадия	Лист	Листов
	Р		1

Навесная площадка НП1

ММСС УССР Укрспецмонтажпроект г. Киев

КФ10348-06 18

Формат А3

Инв. N подл. | Подпись и дата | В зам. инв. N

ПЛ1 . ПЛ2

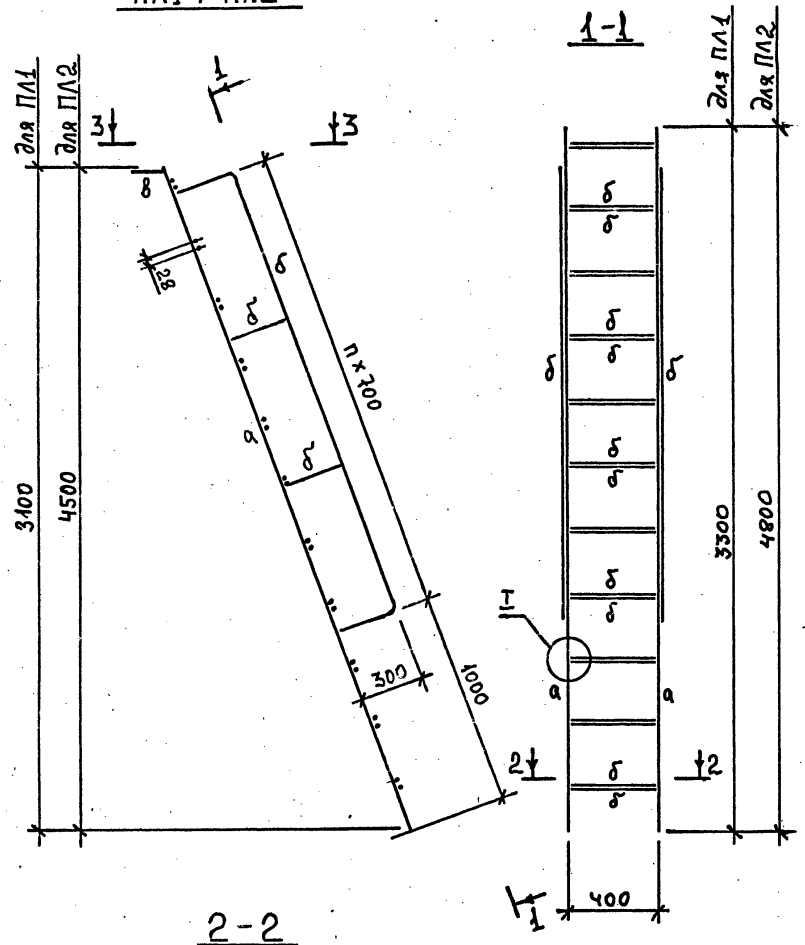

Ведомость элементов

Марка	сечение Эскиз	Поз.	Состав	расчетные усилия M кН м	N кН	Q кН	группа к-ций	Марка металла	Примеч.
ПЛ1	[	а	Гн.[100×50×3					ВСт3кп2 ГОСТ 380-71*	31 кг
	•	б	• ф16						17кг
	L	в	L50×5						2кг
	[	г	[10						3кг
ПЛ2	[	а	Гн.[100×50×3						45кг
	•	б	• ф16						17кг
	L	в	L50×5						2кг
	[	г	[10						3кг

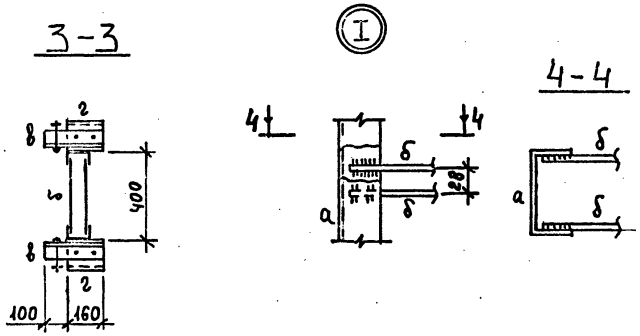

1. Все швы $K_f = 5$ мм

Привязан:		Исполн.	Акимова
		Провер.	Кривоглаз
		ГИП	Кислица
		Гл. спец.	Лелявин
		Н. контр.	Серегина
Инв. N		Зав. отд.	Мандрык

ТП 901-5-47.90 МП9

Водонапорные башни со стальными баками и стволами из сборных железобетонных элементов

Башня высотой 36м с баком вместимостью 500 м³

Приставные лестницы ПЛ1, ПЛ2

Стадия	Лист	Листов
Р		1

МИСС УССР Укрспецмонтажпроект г. Киев

Инв. N подл. | Подпись и дата | Взам. инв. N

КФ10348-06 19

Формат А3

Ведомость элементов

Марка	Сечение: Эскиз	Поз.	Состав	Расчётные усилия: M кН м	N кН	Q кН	Марка металла	Примеч.
КР1	L	а	L63×6				ВСт3кп2 ГОСТ 380-71*	63 кг
	C	б	C12					3 кг
	—	в	−t10					
Щ2		г	доска 150×50					
		д	доска 100×60					

КР 1

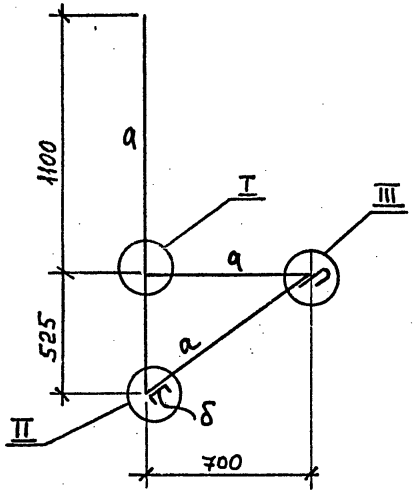

Щ 2

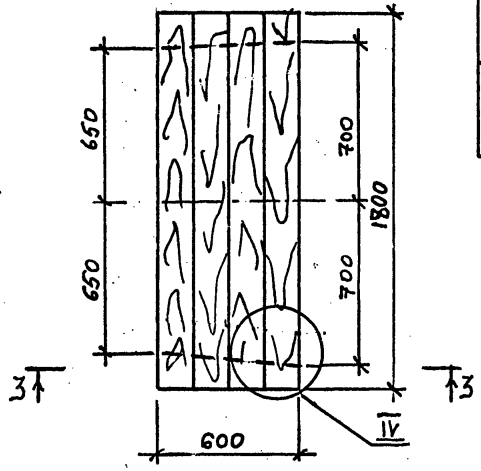

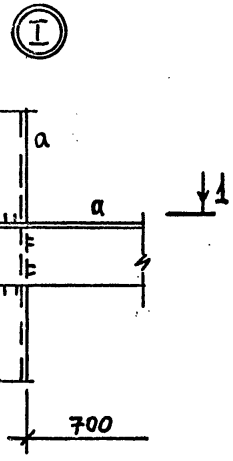

1-1

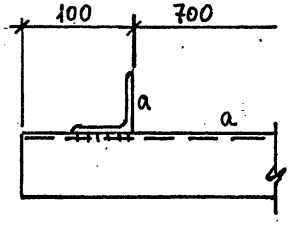

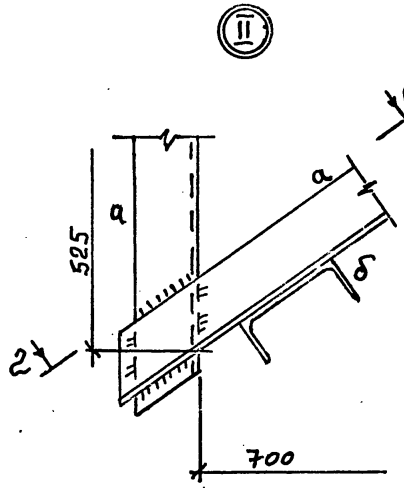

2-2

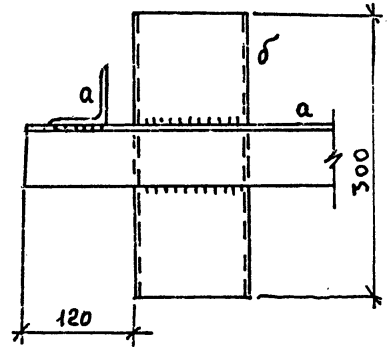

1. Все швы K_f=6 мм

Привязан:			

3-3

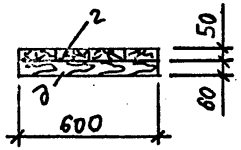

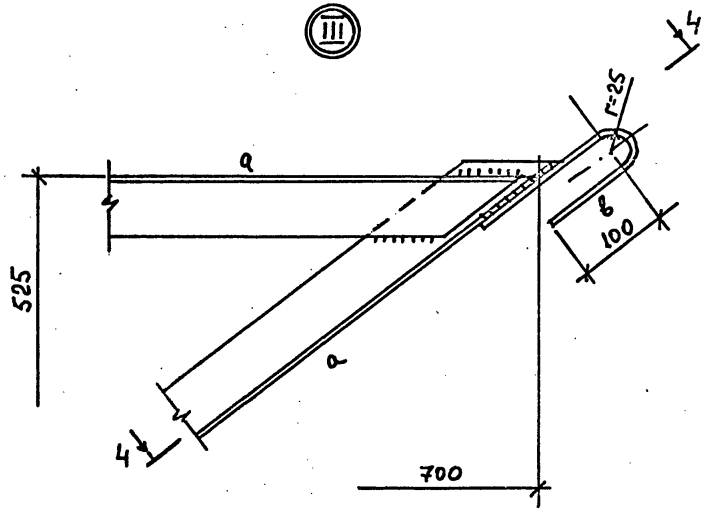

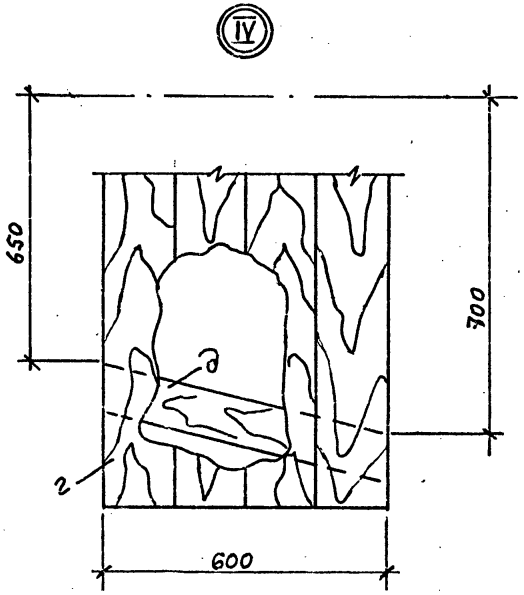

4-4

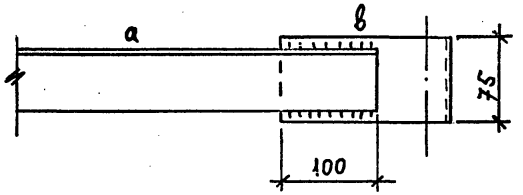

Инв.№ подл. | Подпись и дата | Взам. инв.№

Привязан:

Инв.№

Исполн.	Акимова	
Провер.	Кривоглаз	
ГИП	Кислица	
Гл.конст.	Лелявин	
Н.контр.	Серегина	
Завотд.	Мандрык	

ТП 901-5-47.90 МП 10

Водонапорные башни со стальными баками-стволами из сборных железобетонных элементов

Башня высотой 36 м с баком вместимостью 500 м³

Стадия	Лист	Листов
Р	2	

Кронштейн КР1, щит Щ2

МЧС УССР Укрспецмонтажпроект г. Киев

Ведомость расхода материалов

Марка	поз	Наименование	Ед. изм.	К-во	Примечание
Ф-1	1	-450×350×10 р=12,4 кг	шт	1	Вст3кп2 ГОСТ 380-71*
	2	• ф16 А1 l-200 р-0,4 кг	шт	4	Вст3кп2 ГОСТ 380-71*
	3	Бетон класса В 12,5	м³	0,16	
Ф-2	4	-350×350×10 р=9,6 кг	шт	1	Вст3кп2 ГОСТ 380-71*
	5	• ф16 А1 l-200 р-0,4 кг	шт	4	Вст3кп2 ГОСТ 380-71*
	6	Бетон класса В 12,5	м³	0,048	

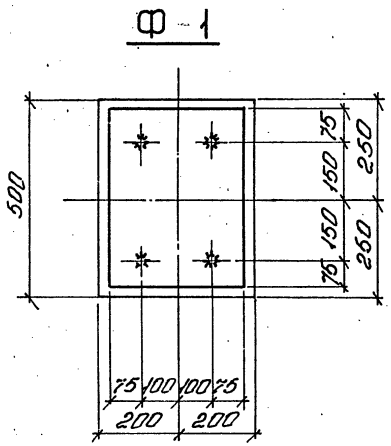

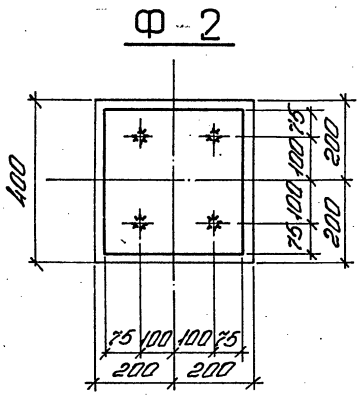

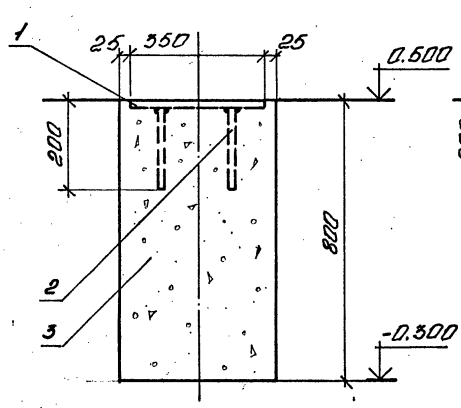

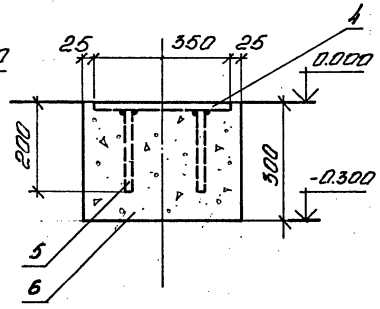

Привязан:

Инв. №

Исполн.	Назаренко	
Пробер.	Кривогаз	
ГИП	Кислица	
Гл. спец.	Лелябин	
Н. контр.	Серегина	
Зав. отд.	Манерык	

ТП 901-5-47.90 МП II

Водонапорные башни со стальными баками и стволами из сборных железобетонных элементов

Башня высотой 36 м с баком вместимостью 500 м³

Стадия	Лист	Листов
Р		1

Фундаменты Ф1; Ф2

МИСС УССР Укрспецмонтажпроект г. Киев

Инв. № подл. | Подп. и дата | Взам. инв. №

КФ10348-06 22

Формат А3

П 3

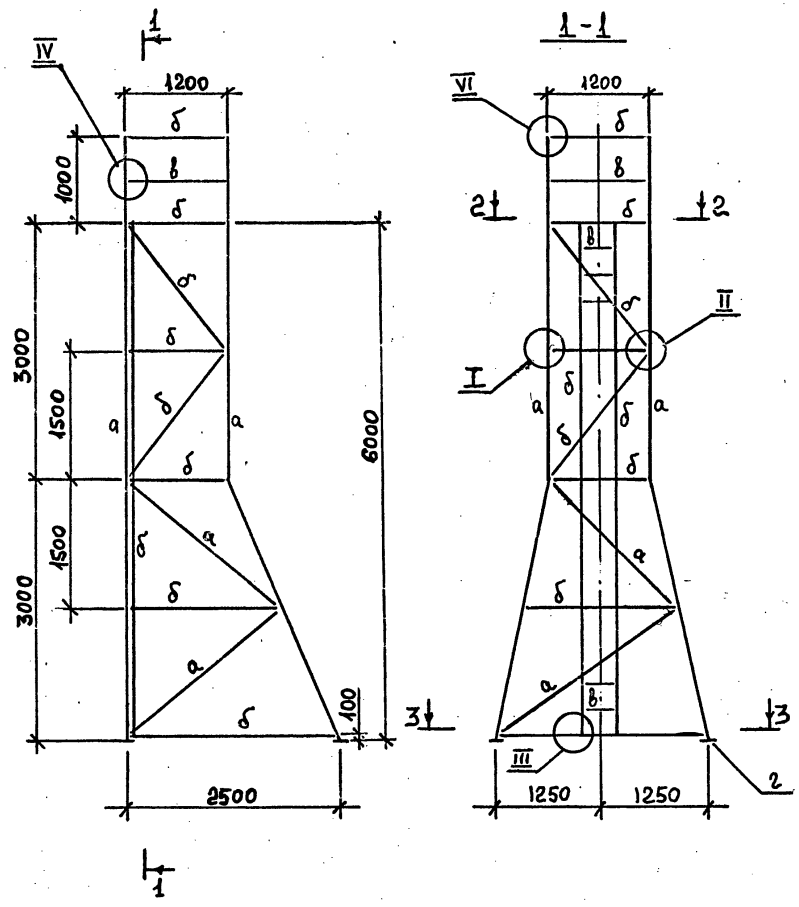

Ведомость элементов

Марка	Сечение: Эскиз	Поз.	Состав	Расчетные усилия: M кН м	N кН	Q кН	Группа к-чий	Марка металла	Примеч.
П3	L	а	L63×6					ВСт3кп2 ГОСТ 380-71*	195кг
	L	б	L50×5						238кг
	·	в	·ф16						25кг
	—	г	-t6						10кг
	—	д	-δ3						рифл. 760×690

2-2

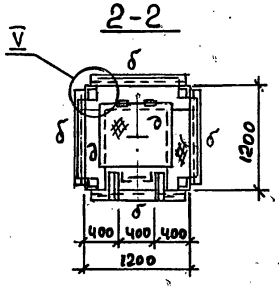

3-3

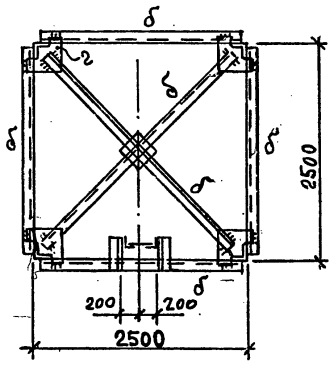

1. Все швы $K_f = 5$мм

Привязан:

Инв.№

Исполн.	Акимова	
Провер.	Кривоглаз	
ГИП	Кислица	
Гл.конст.	Делявин	
Н.контр.	Серегина	
Зав.отд.	Манарык	

ТП 901-5-47.90 МП 12

Водонапорные башни со стальными баками и стволами из железобетонных элементов

Башня высотой 36 м с баком вместимостью 500 м³

Передвижная подмость П3

Стадия	Лист	Листов
	1	3

МИСС УССР Укрспецмонтажпроект г. Киев

КФ10348-06 23

Формат А3

Инв.№ подл. | Подпись и дата | Взам.инв.№

I

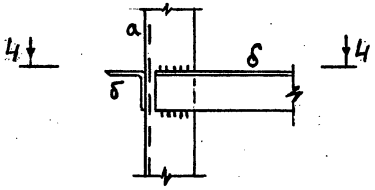

4-4

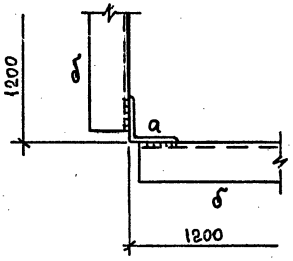

II

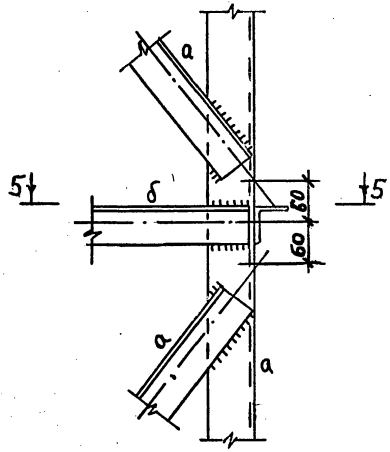

5-5

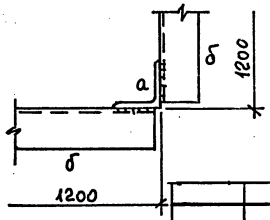

III

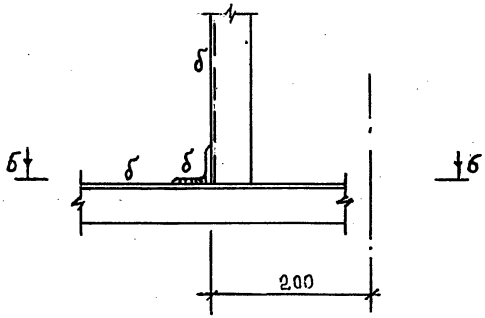

6-6

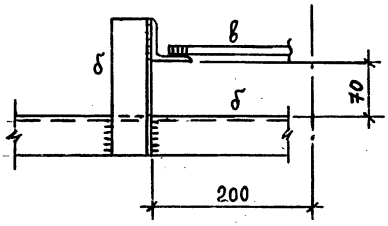

Привязан:

Исполн.	Акимова		
Провер.	Кривогляз		
ГИП	Кислица		
Гл. констр.	Лелявин		
Н. контр.	Серегина		
Зав. отд.	Майорык		

ТП 901-5-47.90 МП 12

Водонапорные башни со стальными баками и стволами из сборных железобетонных элементов

Башня высотой 36 м с баком вместимостью 500 м³

Стадия	Лист	Листов
	2	

Передвижная подность ПЗ

МИСС УССР Укрспецмонтажпроект г. Киев

Инв. № подл. | Подпись и дата | Взам. инв. №

Формат А3

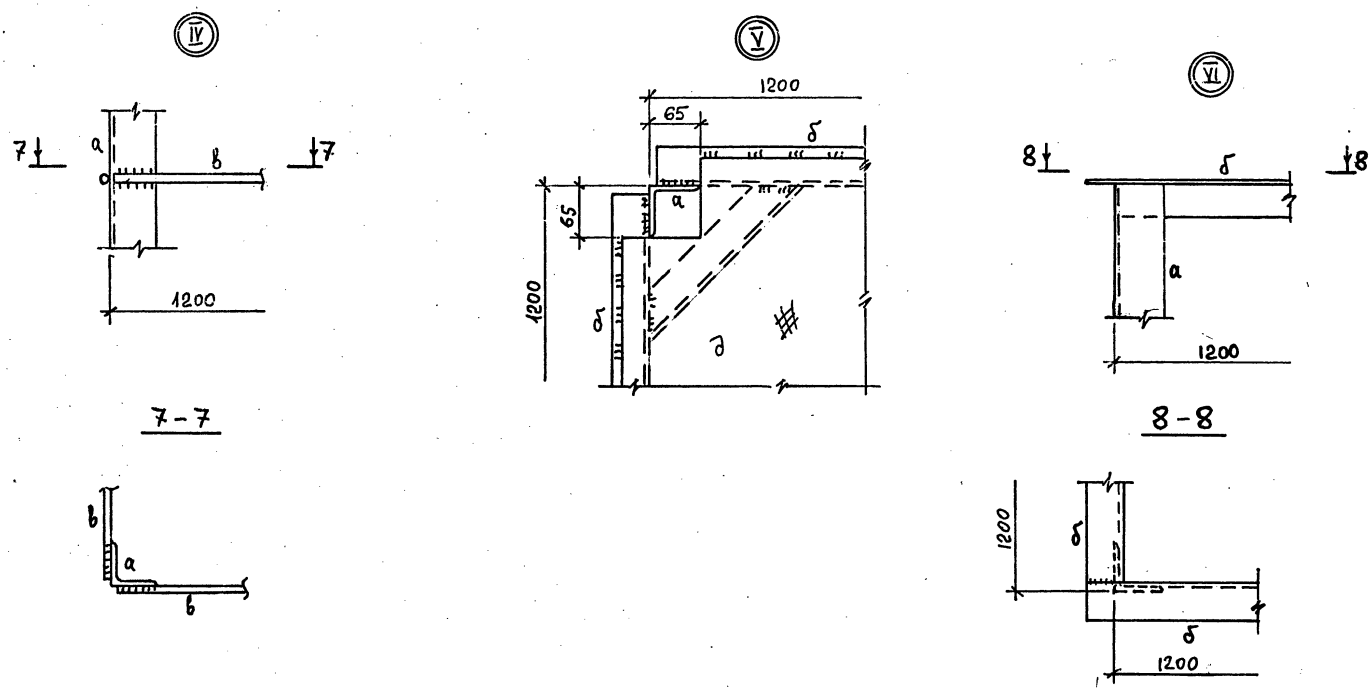

				ТП 901-5-47.90 МП 12			
				Водонапорные башни со стальными баками и стволами из железобетонных элементов			
Привязан:		Исполн.	Акимова	Башня высотой 36 м с баком вместимостью 500 м³	Стадия	Лист	Листов
		Провер.	Кривоглаз		Р	3	
		ГИП	Кислица				
		Гл. констр.	Лелявин				
		Н. контр.	Серегина	Передвижная подмость ПЗ	МИСС УССР Укрспецконтажпроект г. Киев		
ИНВ. N		Зав. отд.	Мандрык				

Инв. N подл. | Подпись и дата | Взам. инв. N

gost.e-ecolog.ru

КФ10348-06 (25) Формат А3 Фрона