Типовые конструкции, изделия и узлы зданий и сооружений

Серия 1.134.1-13

Блоки внутренних стен

5 и 9 этажных жилых зданий со стенами из крупных легкобетонных блоков

ВЫПУСК 2

Блоки бетонные стеновые толщиной 30см, армированные с применением стали классов Ат-IVС и Врп-I

РАБОЧИЕ ЧЕРТЕЖИ

Книга 2

стр. 72 - 137

ОКОНЧАНИЕ

24113

gost.e-ecolog.ru

ЦЕНТРАЛЬНЫЙ ИНСТИТУТ ТИПОВОГО ПРОЕКТИРОВАНИЯ
ГОССТРОЯ СССР

Москва. А-445. Смольная ул., 22

Сдано в печать 11 1990 года

Заказ № 2442 Тираж 3820 экз.

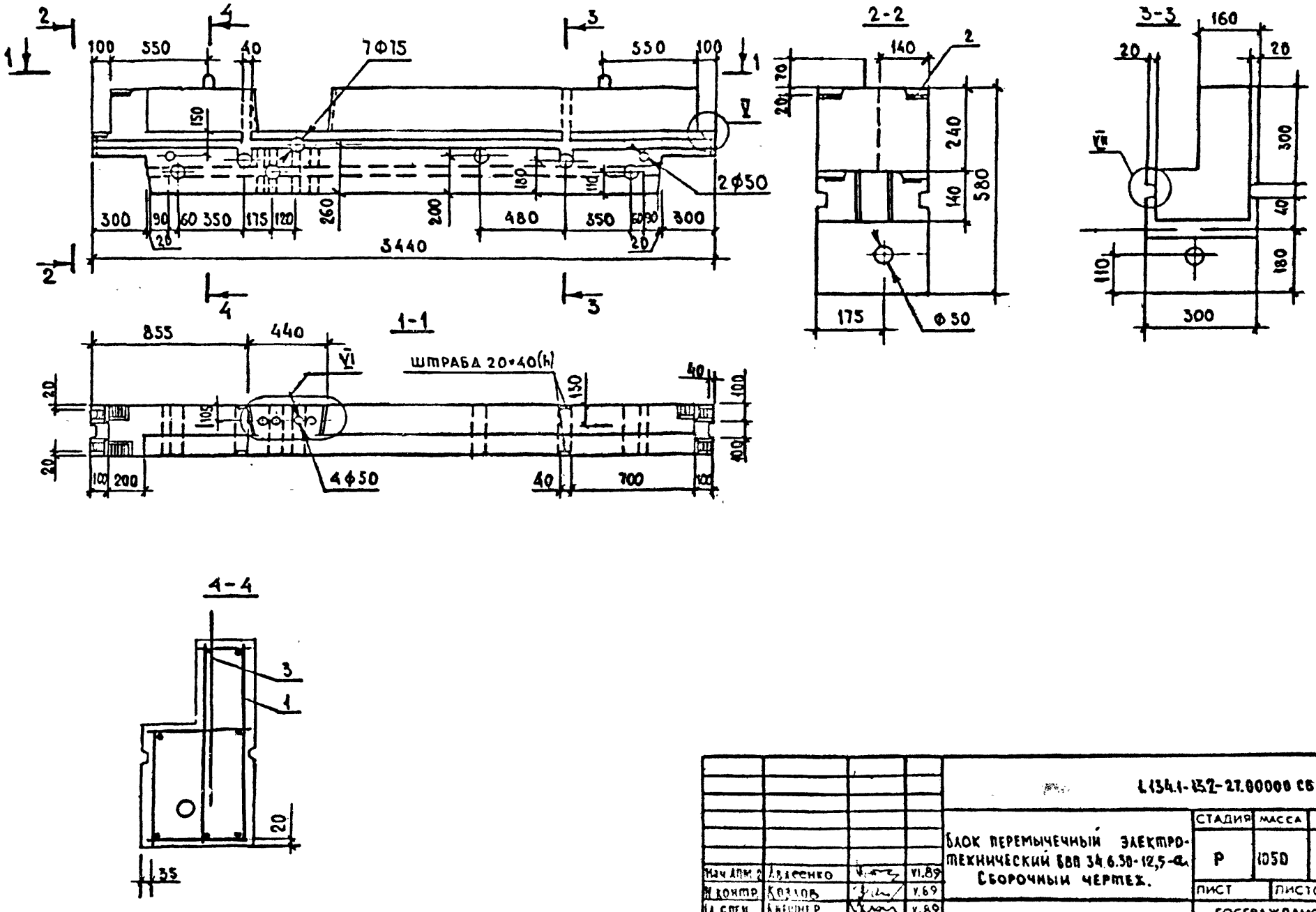

				1.134.1-13.2-27.00000 СБ			
				Блок перемычечный электротехнический БВП 34.6.30-12,5-а. Сборочный чертеж.	СТАДИЯ	МАССА	МАСШТАБ
					Р	1050	1:20 1:10
Нач. АПМ 2	Авдеенко		VI.89		ЛИСТ	ЛИСТОВ 1	
Н. контр.	Козлов		V.89		ГОСГРАЖДАНСТРОЙ		
Гл. спец.	Кирпичер		V.89		КиевЗНИИЭП		
Проверил	Козлов		V.89				
Разраб.	Ключко		IV.89				

ИНВ. № ПОДЛ. | ПОДПИСЬ И ДАТА | ВЗАМ. ИНВ. №

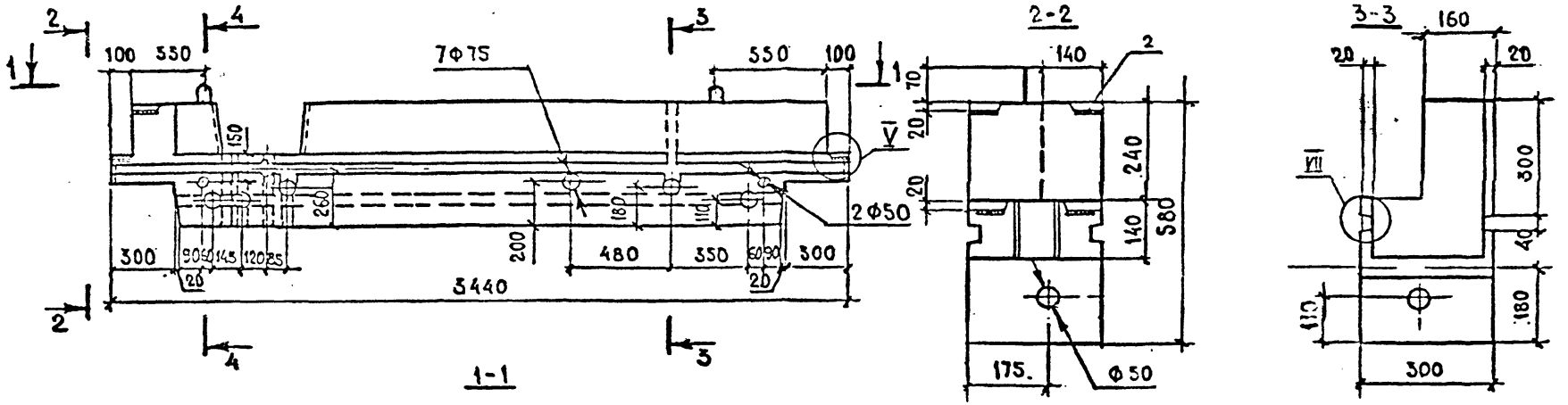

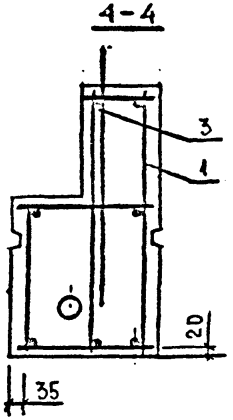

Нач АПМ-2	Авдеенко		II.89
Н.контр.	Козлов		IV.89
ГА спец	Киршнер		V.89
Проверил	Козлов		IV.89
Разраб.	Ключко		IV.89

4.134.1-13.2-28.00000 СБ

Блок перемычечный электротехнический ВВП 34.6.30-12,5-1а. Сборочный чертеж.

СТАДИЯ	МАССА	МАСШТАБ
Р	1050	1:20 1:10
ЛИСТ	ЛИСТОВ 1	

ГОСГРАЖДАНСТРОЙ. КиевЗНИИЭП

Инв.№ подл. | Подпись и дата | Взам.инв.№

24113 74

Формат	Зона	Поз.	Обозначение	Наименование	Кол	Примечание
				Документация		
А3			1.134.1-13.2-29.00000 СБ	Сборочный чертеж		
А3			-00.00000 Д1	Узлы I...VIII		
А3			-00.00000 ТО	Техническое описание		
А3			-00.00000 РС	Ведомость расхода стали		
				Сборочные единицы		
А4		1	1.134.1-13.2-21.10000-01	Каркас пространственный		
				КП 29	1	
А4		2	1.134.1-13.2-00.04500	Изделие закладное МН1	1	
				Детали		
А4		3	1.134.1-13.2-00.0490	Петля строповочная П14	2	
				Материал		
				Бетон класса В12,5 м³	0,42	

1.134.1-13.2-29.00000

Нач.АПМ	Авдеенко		VI.89
Н.контр.	Козлов		V.89
Гл.спец.	Киршнер		V.89
Провер.	Козлов		V.89
Разраб.	Ключко		IV.89

Блок перемычечный электротехнический
БВП 34.6.30-12,5-2а

Стадия	Лист	Листов
Р		1

Госгражданстрой КиевЗНИИЭП

Взам.инв.№ | Подпись и дата | Инв.№ подл.

Формат	Зона	Поз.	Обозначение	Наименование	Кол	Примечание
				Документация		
А3			1.134.1-13.2-30.00000 СБ	Сборочный чертеж		
А3			-00.00000 Д1	Узлы I...VIII		
А3			-00.00000 ТО	Техническое описание		
А3			-00.00000 РС	Ведомость расхода стали		
				Сборочные единицы		
А4		1	1.134.1-13.2-22.10000-01	Каркас пространственный		
				КП 30	1	
А4		2	1.134.1-13.2-00.04500	Изделие закладное МН1	1	
				Детали		
А4		3	1.134.1-13.2-00.04900	Петля строповочная П14	2	
				Материал		
				Бетон класса В12,5 м³	0,42	

1.134.1-13.2-30.00000

Нач.АПМ	Авдеенко		VI.89
Н.контр.	Козлов		V.89
Гл.спец.	Киршнер		V.89
Провер.	Козлов		V.89
Разраб.	Ключко		IV.89

Блок перемычечный электротехнический
БВП 34.6.30-12,5-3а

Стадия	Лист	Листов
Р		1

Госгражданстрой КиевЗНИИЭП

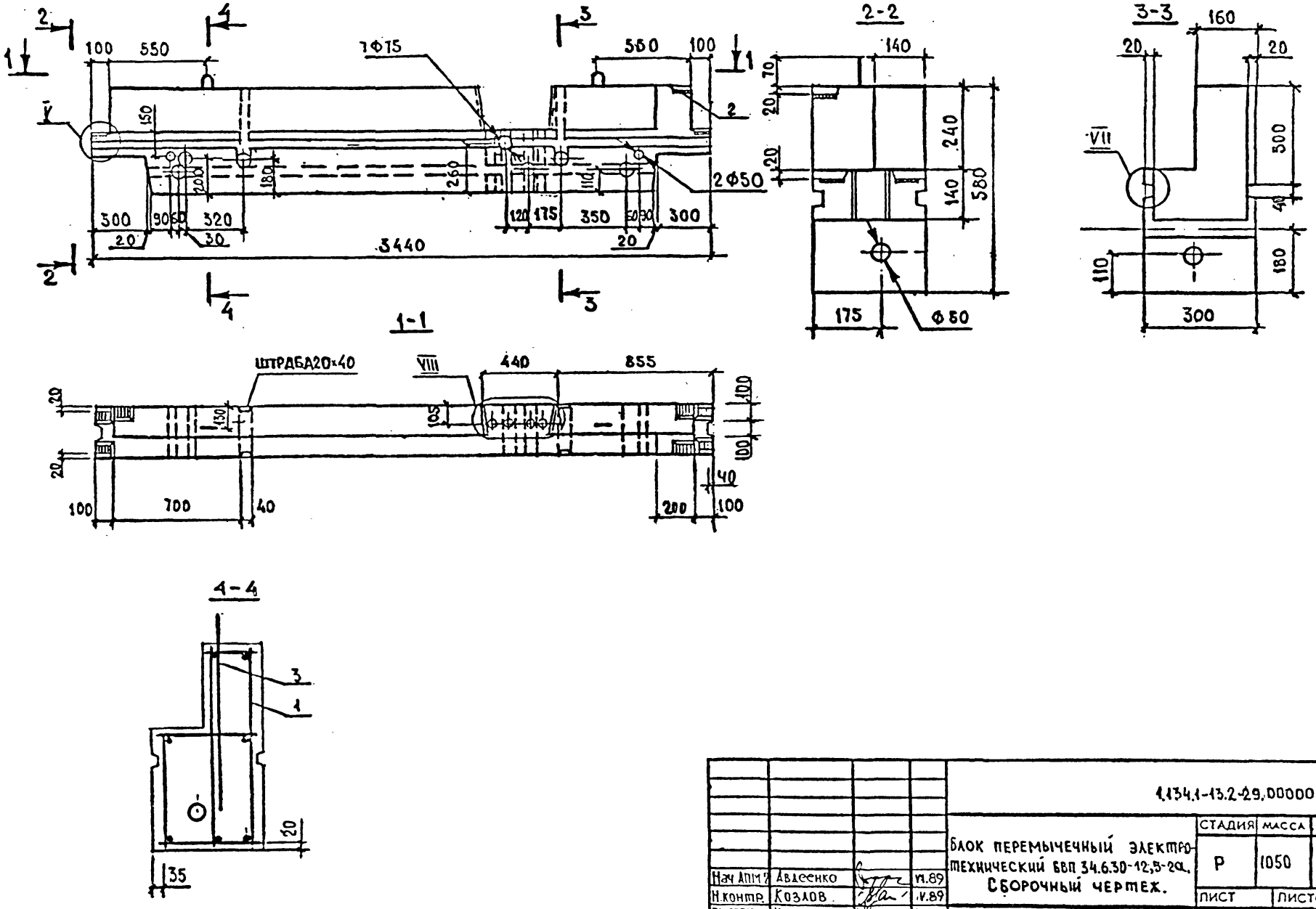

				1.134.1-13.2-29.00000 СБ			
				Блок перемычечный электротехнический БВП 34.6.30-12,5-2а. Сборочный чертеж.	СТАДИЯ	МАССА	МАСШТАБ
					Р	1050	1:20 1:10
Нач АПМ 7	Авдеенко		VI.89		ЛИСТ	ЛИСТОВ 1	
Н.контр.	Козлов		IV.89		ГОСГРАЖДАНСТРОЙ КиевЗНИИЭП		
ГА СПЕЦ.	Киршнер		IV.89				
Проверил	Козлов		V.89				
Разраб.	Ключко		IV.89				

24113 7Е

ИНВ.№ ПОДЛ | ПОДПИСЬ И ДАТА | ВЗАМ.ИНВ.№

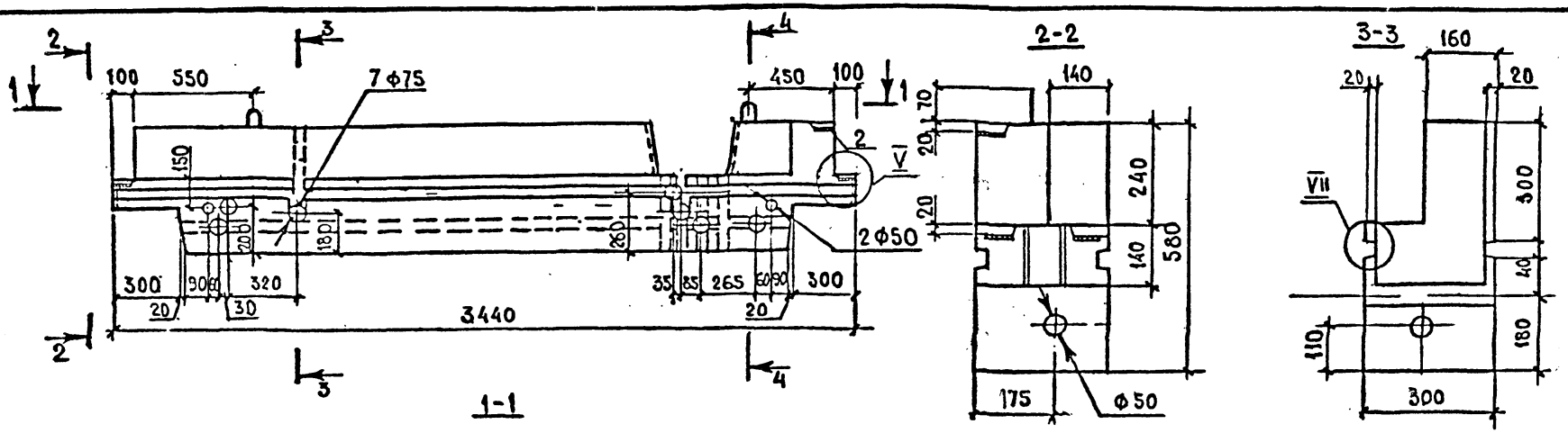

Нач.АПМ	Авдеенко		VI.89
Н.контр.	Козлов		V.89
Гл.спец.	Киршнер		V.89
Проверил	Козлов		V.89
Разраб.	Ключко		IV.89

1.134.1-13.2-30.00000 СБ

Блок перемычечный электротехнический БВП 34.6.30-12,5-3а. Сборочный чертеж

СТАДИЯ	МАССА	МАСШТАБ
Р	1050	1:20 1:10
ЛИСТ	ЛИСТОВ 1	

ГОСГРАЖДАНСТРОЙ
КиевЗНИИЭП

Формат	Зона	Поз.	Обозначение	Наименование	Кол.	Примечание
				ДОКУМЕНТАЦИЯ		
А3			1.134.1-13.2-31.00000 СБ	СБОРОЧНЫЙ ЧЕРТЕЖ		
А3			-00.00000 Д1	УЗЛЫ I ... VIII		
А3			-00.00000 ТО	ТЕХНИЧЕСКОЕ ОПИСАНИЕ		
А3			-00.00000 РС	ВЕДОМОСТЬ РАСХОДА СТАЛИ		
				СБОРОЧНЫЕ ЕДИНИЦЫ		
А4		1	1.134.1-13.2-25.10000-01	КАРКАС ПРОСТРАНСТВЕННЫЙ		
				КП 31	1	
А4		2	1.134.1-13.2-00.04500	ИЗДЕЛИЕ ЗАКЛАДНОЕ МН1	2	
				ДЕТАЛИ		
А4		3	1.134.1-13.2-00.04900	ПЕТЛЯ СТРОПОВОЧНАЯ П14	2	
				МАТЕРИАЛЫ		
				БЕТОН КЛАССА В12,5, $м^3$	0,54	

1.134.1-13.2-31.00000

Нач.АПМ2	АВДЕЕНКО		VI.89
Н.КОНТР.	КОЗЛОВ		V.89
ГЛ.СПЕЦ	КИРШНЕР		V.89
ПРОВЕР	КОЗЛОВ		V.89
РАЗРАБ	КЛЮЧКО		IV.89

БЛОК ПЕРЕМЫЧЕЧНЫЙ ЭЛЕКТРОТЕХНИЧЕСКИЙ БВП 46.6.30-12,5а

Стадия	Лист	Листов
Р		1

ГОСГРАЖДАНСТРОЙ КиевЗНИИЭП

Формат	Зона	Поз.	Обозначение	Наименование	Кол.	Примечание
				ДОКУМЕНТАЦИЯ		
А3			1.134.1-13.2-32.00000 СБ	СБОРОЧНЫЙ ЧЕРТЕЖ		
А3			-00.00000 Д1	УЗЛЫ I ... VIII		
А3			-00.00000 ТО	ТЕХНИЧЕСКОЕ ОПИСАНИЕ		
А3			-00.00000 РС	ВЕДОМОСТЬ РАСХОДА СТАЛИ		
				СБОРОЧНЫЕ ЕДИНИЦЫ		
А4		1	1.134.1-13.2-25.10000-01	КАРКАС ПРОСТРАНСТВЕННЫЙ		
				КП 31	1	
А4		2	1.134.1-13.2-00.04500	ИЗДЕЛИЕ ЗАКЛАДНОЕ МН1	2	
				ДЕТАЛИ		
А4		3	1.134.1-13.2-00.045900	ПЕТЛЯ СТРОПОВОЧНАЯ П14	2	
				МАТЕРИАЛЫ		
				БЕТОН КЛАССА В12,5, $м^3$	0,54	

ВЗАМ.ИНВ.№ | ПОДПИСЬ И ДАТА | ИНВ.№ ПОДЛ.

1.134.1-13.2-32.00000

Нач.АПМ2	АВДЕЕНКО		VI.89
Н.КОНТР.	КОЗЛОВ		V.89
ГЛ.СПЕЦ	КИРШНЕР		V.89
ПРОВЕР	КОЗЛОВ		V.89
РАЗРАБ	КЛЮЧКО		IV.89

БЛОК ПЕРЕМЫЧЕЧНЫЙ ЭЛЕКТРОТЕХНИЧЕСКИЙ БВП 46.6.30-12,5-1а

Стадия	Лист	Листов
Р		1

ГОСГРАЖДАНСТРОЙ КиевЗНИИЭП

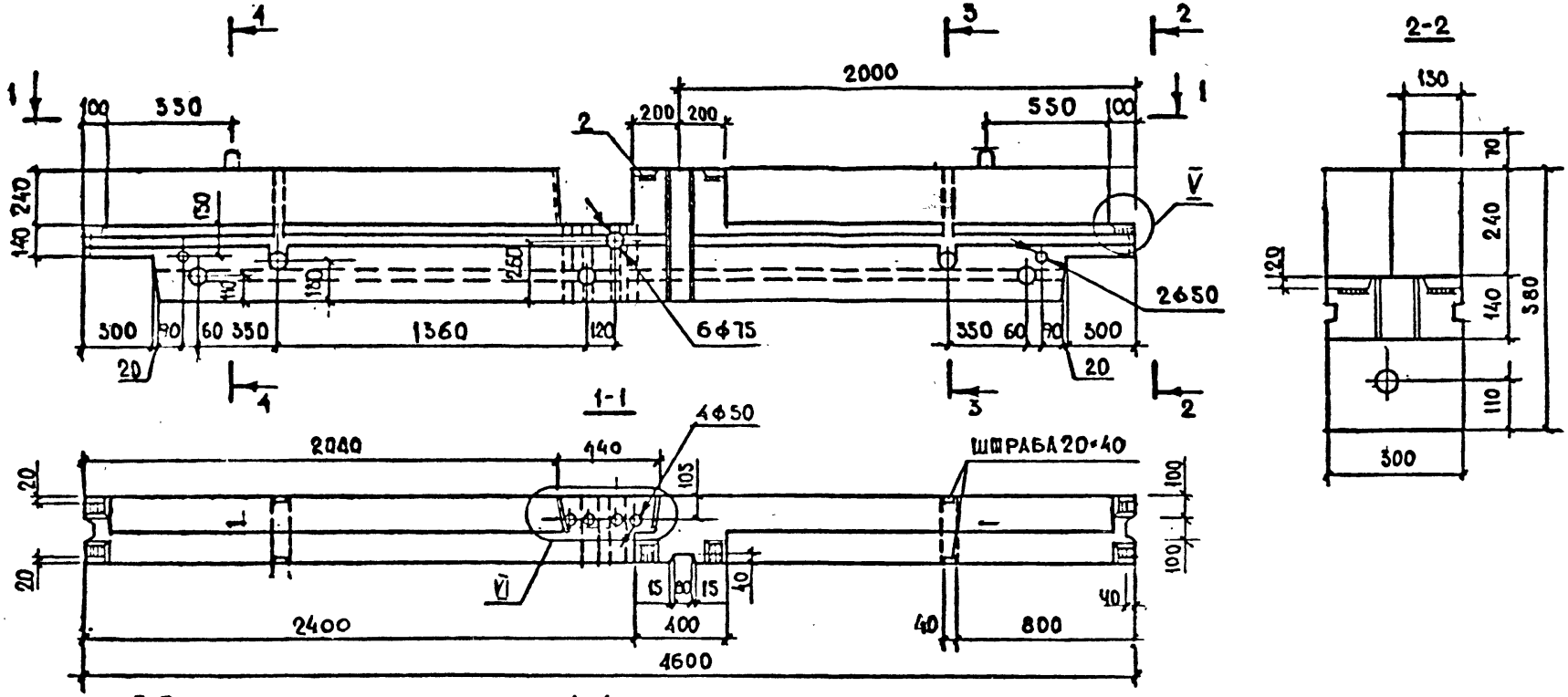

Нач АПМ 3	Авдеенко		VI.89
Н.контр	Козлов		V.89
Гл.спец.	Киршнер		V.89
Руководитель	Козлов		V.89
Разраб.	Ключко		IV.89

4.134.1-13.2- 1.00000 СБ

Блок перемычечный электротехнический БВП 46.6.30-12,5-а. Сборочный чертеж.

СТАДИЯ	МАССА	МАСШТАБ
Р	1350 кг	1:20 1:10
ЛИСТ	ЛИСТОВ 1	

ГОСГРАЖДАНСТРОЙ
КиевЗНИИЭП

Взам.инв.№ | Подпись и дата | Инв.№ подл.

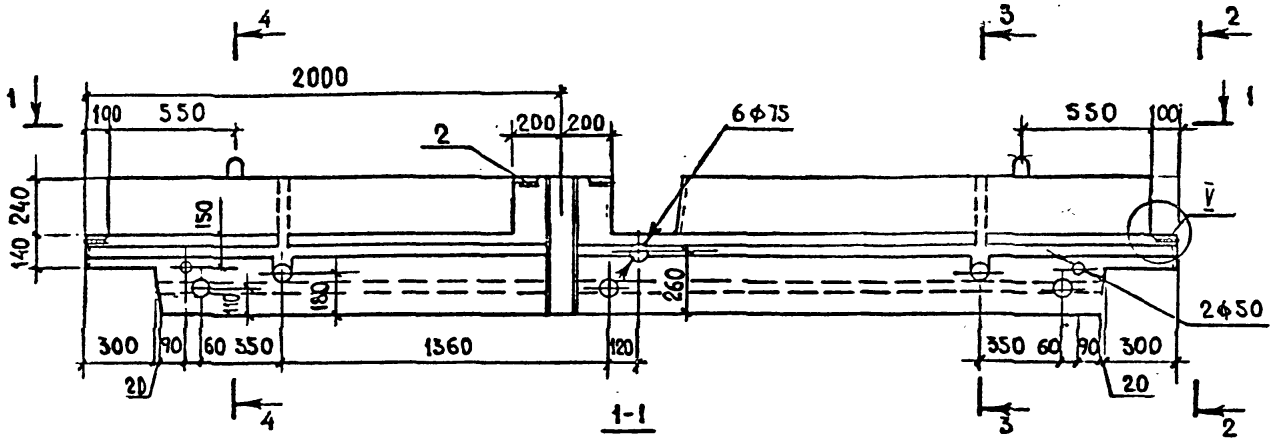

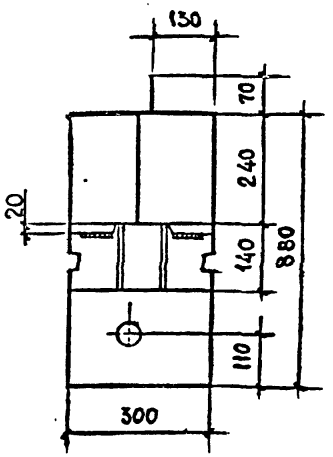

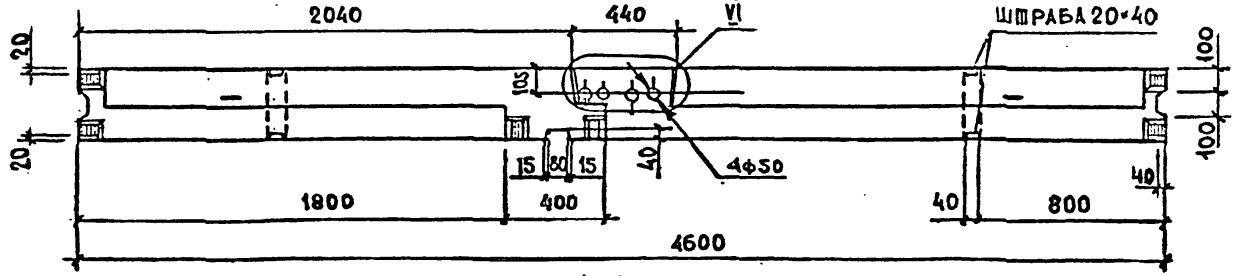

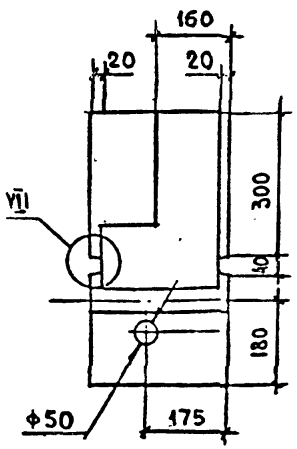

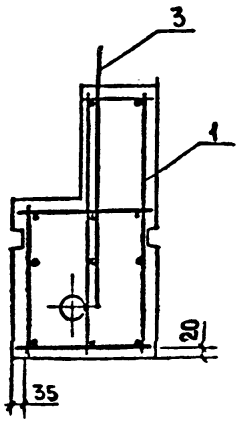

Нач АПМ-2	Авдеенко		VI.89
Н.контр.	Козлов		V.89
Гл.спец.	Киршнер		V.89
Проверил	Козлов		V.89
Разраб.	Ключко		IV.89

4.134.2-13.1-32.00000 СБ

Блок перемычечный электротехнический БВП 46.6.30-12,5-1а. Сборочный чертеж.

СТАДИЯ	МАССА	МАСШТАБ
Р	1350	1:20 1:10
ЛИСТ	ЛИСТОВ 1	

ГОСГРАЖДАНСТРОЙ
КиевЗНИИЭП

Инв.№ подл. | Подпись и дата | Взам.инв.№

Формат	Зона	Поз.	Обозначение	Наименование	Кол.	Примечание
				Документация		
А3			1.134.1-13.2-33.00000 СБ	Сборочный чертеж		
А3			-00.00000 Д1	Узлы		
А3			-00.00000 ТО	Техническое описание		
А3			-00.00000 РС	Ведомость расхода стали		
				Сборочные единицы		
А4		1	1.134.1-13.2-33.10000	Каркас пространственный		
				КП 32	1	
А4		2	1.134.1-13.2-00.04800	Петля строповочная П16	2	
				Детали		
Б4		3		Пробка деревянная ф50 l=120	6	
			Переменные	данные для исполнений		
				1.134.1-13.2-33.00000		
				Материалы		
				Бетон класса В5, м³	1,11	
				1.134.1-13.2-33.00000-01		
				Материалы		
				Бетон класса В7,5, м³	1,11	
				1.134.1-13.2-33.00000-02		
				Материалы		
				Бетон класса В12,5 м³	1,11	

Формат	Зона	Поз.	Обозначение	Наименование	Кол.	Примечание

Взам. инв. № | Подпись и дата | Инв. № подл.

Нач. АПМ	Авдеенко		II.89
Н. контр.	Козлов		V.89
Гл. спец.	Киршнер		V.89
Провер.	Козлов		V.89
Разраб.	Ключко		IV.89

1.134.1-13.2-33.00000

Блок электротехнический /БВ 20.22.30-5А, БВ 20.22.30-7,5А БВ 20.22.30-12,5/

Стадия	Лист	Листов
Р		1

ГОСГРАЖДАНСТРОЙ КиевЗНИИЭП

Взам. инв. № | Подпись и дата | Инв. № подл.

Лист

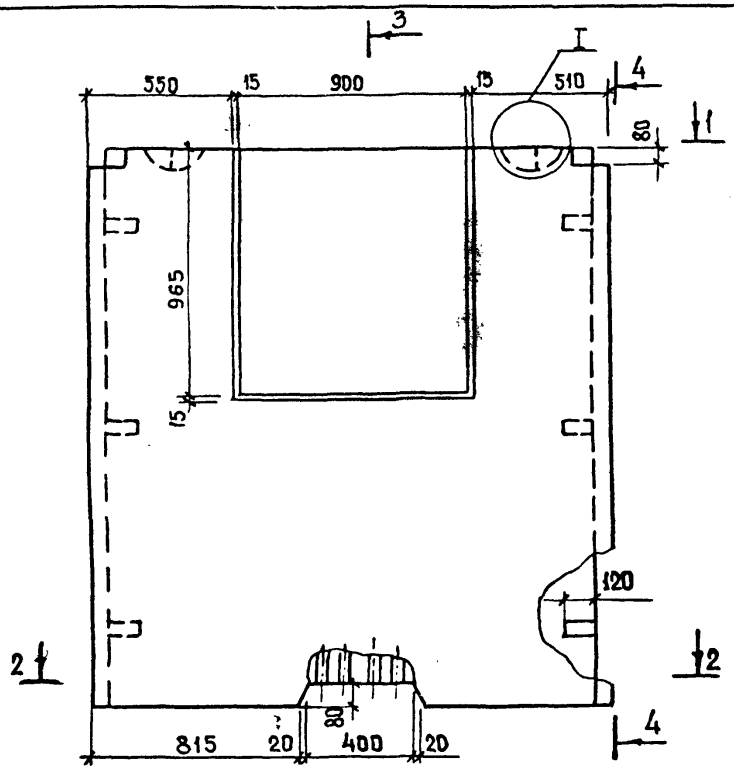

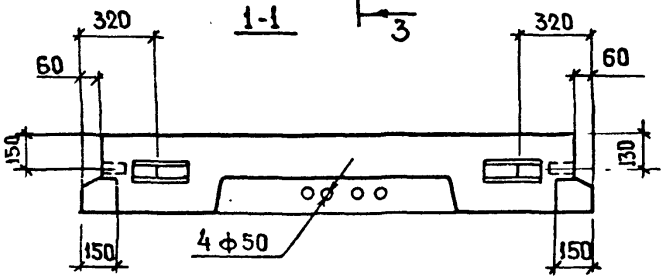

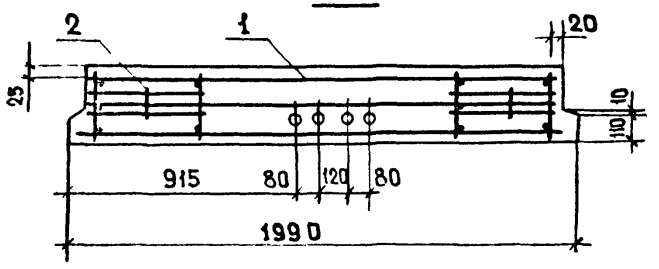

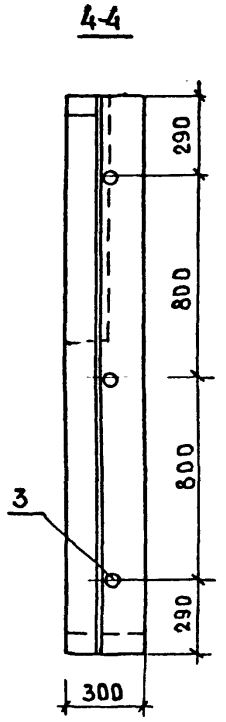

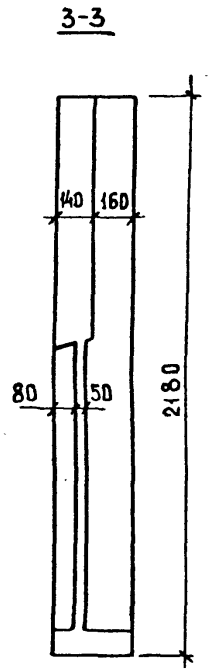

* Обозначение	Марка	Масса, кг: Объемная масса бетона, кг/м3						
		1100	1400	1600	1200	1500	1700	2500
1.134.1-13.2-33.00000	БВ.20.22.30-5А	1370	1750	2000	—	—	—	—
-01	БВ.20.22.30-7.5А	—	—	—	1500	1870	2120	—
-02	БВ.20.22.30-12.5	—	—	—	—	—	—	2770

Нач.АПМ-2	Авдеенко		
Н.контр.	Козлов		V.89
Гл.спец.	Киршнер		
Проверил	Козлов		V.89
Разраб.	Ключко		IV.87

1.134.1-13.2-33.00000 СБ

Блок электротехнический (БВ 20.22.30-5А, БВ 20.22.30-7.5А, БВ 20.22.30-12,5)
Сборочный чертеж

Стадия	Масса	Масштаб
Р	см табл.	1:20
Лист	Листов 1	

Госгражданстрой
КиевЗНИИЭП

Инв.№ подл. | Подпись и дата | Взам. инв.№

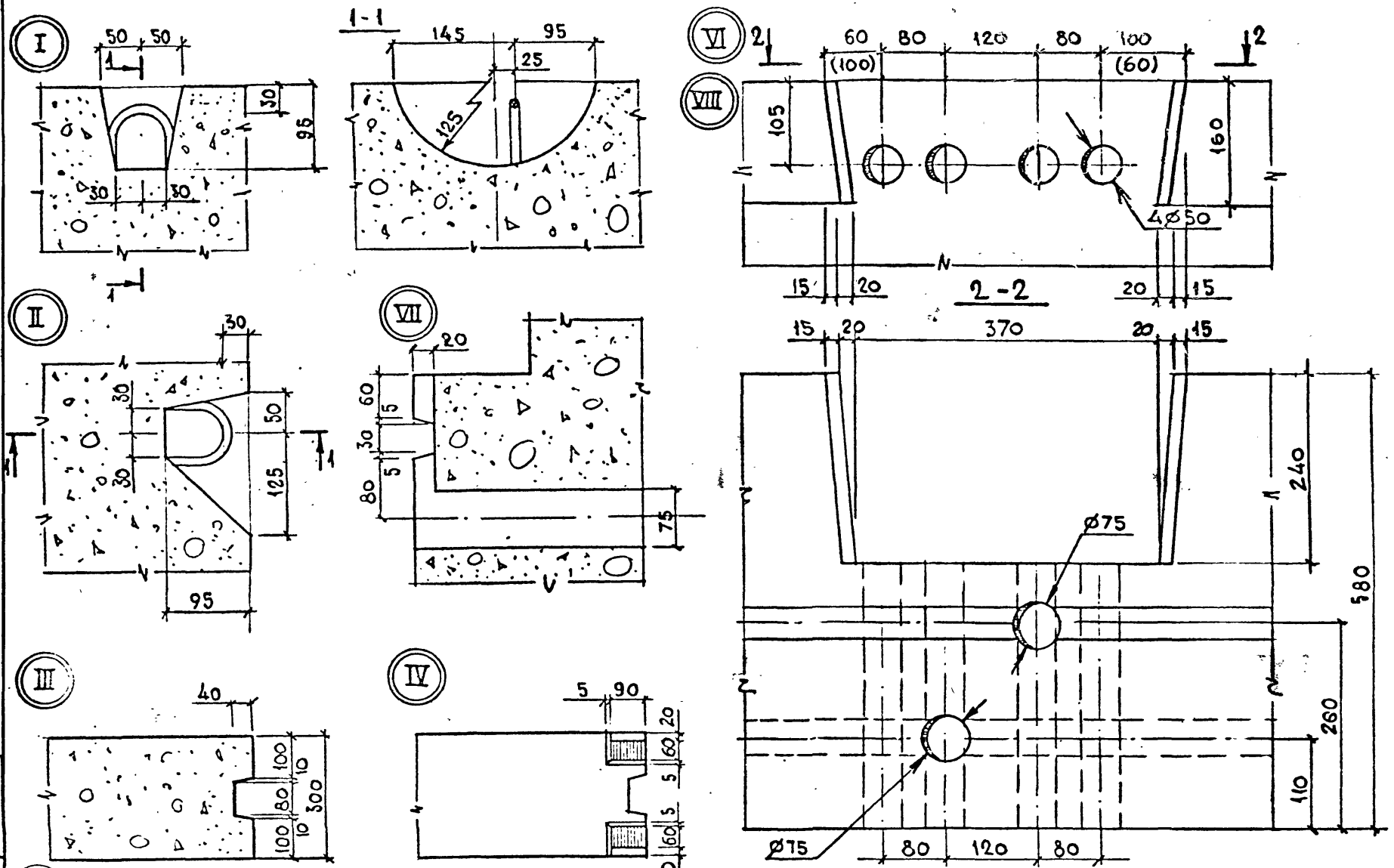

Нач АПМ-2	Авдеенко		VI.89
Н. контр.	Козлов		V.89
Гл. спец.	Киршвер		V.89
Проверил	Козлов		V.89
Разраб.	Ключко		IV.89

1.134.1-13.2-00.00000Д1

УЗЛЫ I... VIII

СТАДИЯ	МАССА	МАСШТАБ
Р		—
ЛИСТ	ЛИСТОВ 1	

ГОСГРАЖДАНСТРОЙ
КиевЗНИИЭП

Инв. № подл. | Подпись и дата | Взам. инв. №

Формат	Зона	Поз.	Обозначение	Наименование	Кол.	Примечание
				Документация		
А4			1.134.1-13.2-00.10000 СБ	Сборочный чертеж		
А3			-00.00000 Д2	Узлы А...Г		
А3			-00.00000 ТО	Техническое описание		
				Переменные данные для исполнений		
				1.134.1-13.2-00.10000		
				Сборочные единицы		
А4		1	1.134.1-13.2-00.00100	Каркас плоский КР1	1	
				Детали		
А4		2	1.134.1-13.2-00.05000	Петля строповочная П1	1	
А4		3	-00.05200-11	Стержень отдельный	1	
				1.134.1-13.2-00.10000-01		
				Сборочные единицы		
А4		1	1.134.1-13.2-00.00100-01	Каркас плоский КР2	1	
				Детали		
А4		2	1.134.1-13.2-00.05000-01	Петля строповочная П2	1	
А4		3	-00.05200-11	Стержень отдельный	1	
				1.134.1-13.2-00.10000-02		
				Сборочные единицы		
А4		1	1.134.1-13.2-00.00100-01	Каркас плоский КР2	1	
				Детали		
А4		2	1.134.1-13.2-00.05000-02	Петля строповочная П3	1	
А4		3	-00.05200-12	Стержень отдельный	1	

Взам. инв. № | Подпись и дата | Инв. № подл.

Нач. АПМ	Авдеенко		VI.89
Н. контр.	Козлов		V.89
Гл. спец.	Киршнер		V.89
Провер.	Козлов		V.89
Разраб.	Ключко		IV.89

1.134.1-13.2-00.10000

Блок арматурный (БА 1...БА 10)

Стадия	Лист	Листов
Р	1	3

Госграждансстрой КиевЗНИИЭП

Формат	Зона	Поз.	Обозначение	Наименование	Кол.	Примечание
				1.134.1-13.2-00.10000-03		
				Сборочные единицы		
А4		1	1.134.1-13.2-00.00100-02	Каркас плоский КР3	1	
				Детали		
А4		2	1.134.1-13.2-00.05000-03	Петля строповочная П4	1	
А4		3	-00.05200-12	Стержень отдельный	1	
				1.134.1-13.2-00.10000-04		
				Сборочные единицы		
А4		1	1.134.1-13.2-00.00100	Каркас плоский КР1	1	
				Детали		
А4		2	1.134.1-13.2-00.05000-04	Петля строповочная П5	1	
А4		3	-00.05200-11	Стержень отдельный	1	
				1.134.1-13.2-00.10000-05		
				Сборочные единицы		
А4		1	1.134.1-13.2-00.00100-01	Каркас плоский КР2	1	
				Детали		
А4		2	1.134.1-13.2-00.05000-05	Петля строповочная П6	1	
А4		3	-00.05200-11	Стержень отдельный	1	
				1.134.1-13.2-00.10000-06		
				Сборочные единицы		
А4		1		Каркас плоский КР2	1	
				Детали		
А4		2	1.134.1-13.2-00.05000-06	Петля строповочная П7	1	
			-00.05200-12	Стержень отдельный	1	

Взам. инв. № | Подпись и дата | Инв. № подл.

1.134.1-13.2-00.10000 Лист 2

24113-84

Формат	Зона	Поз.	Обозначение	Наименование	Кол.	Примечание
				1.134.1-13.2-00.10000-07		
				Сборочные единицы		
А4		1	1.134.2-13.1-00.00100-02	Каркас плоский КР3	1	
				Детали		
А4		2	1.134.2-13.1-00.05000-06	Петля строповочная П7	1	
А4		3	-00.05200-12	Стержень отдельный	1	
				1.134.1-13.2-00.10000-08		
				Сборочные единицы		
А4			1.134.2-13.1-00.00100-02	Каркас плоский КР3	1	
				Детали		
А4		2	1.134.2-13.1-00.05000-07	Петля строповочная П8	1	
А4		3	-00.05200-12	Стержень отдельный	1	
				1.134.1-13.2-00.10000-09		
				Сборочные единицы		
А4		1	1.134.2-13.1-00.00100-03	Каркас плоский КР4	1	
				Детали		
А4		2	1.134.2-13.1-00.05000-07	Петля строповочная П8	1	
А4		3	-00.05200-12	Стержень отдельный	1	

Инв. № подл. | Подпись и дата | Взам. инв. №

1.134.1-13.2-ОС 10000 | Лист 3

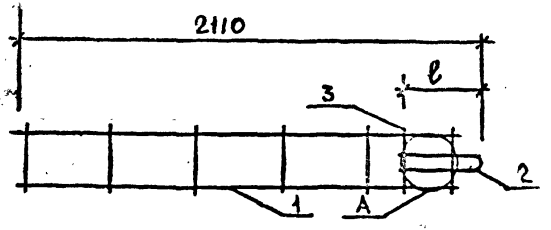

Обозначение	Марка	ℓ, мм	Масса, кг
1.134.1-13.2-00.10000	БА 1	465	1,26
-01	БА 2	465	1,38
-02	БА 3	545	1,85
-03	БА 4	545	1,99
-04	БА 5	415	1,22
-05	БА 6	415	1,34
-06	БА 7	485	1,75
-07	БА 8	485	1,89
-08	БА 9	485	1,89
-09	БА 10	485	2,89

Инв. № подл. | Подпись и дата | Взам. инв. №

1.134.1-13.2-00.10000 СБ

Нач. Арх.	Авдеенко		VI.89
Н. контр.	Козлов		VI.89
Гл. спец.	Кершнер		V.89
Проверил	Козлов		V.89
Разработ.	Канчго		IV.89

Блок арматурный (БА 1... БА 10). Сборочный чертеж.

Стадия	Масса	Масштаб
Р	См. табл.	1:20
Лист	Листов 1	

ГОСГРАЖДАНСТРОЙ КиевЗНИИЭП

24113 85

Формат	Зона	Поз.	Обозначение	Наименование	Кол.	Примечание
				Документация		
А4			1.134.1-13.2-00.20000 СБ	Сборочный чертеж		
А3			-00.00000 Д1	Узлы I...VIII		
А3			-00.00000 ТО	Техническое описание		
				Детали		
А4		4	1.134.1-13.2-00.05000-08	Петля строповочная П9	1	
				Переменные данные для исполнений		
				1.134.1-13.2-00.20000		
				Сборочные единицы		
А4		1	1.134.1-13.2-00.00100	Каркас плоский КР1	1	
				Детали		
А4		2	1.134.1-13.2-00.05000	Петля строповочная П1	1	
А4		3	-00.05200-11	Стержень отдельный	1	
				1.134.1-13.2-00.20000-01		
				Сборочные единицы		
А4		1	1.134.1-13.2-00.00100-01	Каркас плоский КР2	1	
				Детали		
А4		2	1.134.1-13.2-00.05000-01	Петля строповочная П2	1	
А4		3	-00.05200-11	Стержень отдельный	1	

Взам. инв. № | Подпись и дата | Инв. № подл.

Нач. АПМ	Авдеенко		11.89
Н. контр.	Козлов		11.89
Гл. спец.	Киршнер		11.89
Провер.	Козлов		11.89
Разраб.	Каючко		11.89

1.134.1-13.2-00.20000

Блок арматурный (БА 11... БА 20)

Стадия	Лист	Листов
Р	1	3

Госгражданстрой КиевЗНИИЭП

Формат	Зона	Поз.	Обозначение	Наименование	Кол.	Примечание
				1.134.1-13.2-00.20000-02		
				Сборочные единицы		
А4		1	1.134.1-13.2-00.00100-01	Каркас плоский КР2	1	
				Детали		
А4		2	1.134.1-13.2-00.0500-02	Петля строповочная П3	1	
А4		3	-00.05200-12	Стержень отдельный	1	
				1.134.1-13.2-00.20000-03		
				Сборочные единицы		
А4		1	1.134.1-13.2-00.00100-02	Каркас плоский КР3	1	
				Детали		
А4		2	1.134.1-13.2-00.0500-03	Петля строповочная П4	1	
А4		3	-00.05200-12	Стержень отдельный	1	
				1.134.1-13.2-00.20000-04		
				Сборочные единицы		
А4		1	1.134.1-13.2-00.00100	Каркас плоский КР1	1	
				Детали		
А4		2	1.134.1-13.2-00.05000-04	Петля строповочная П5	1	
А4		3	-00.05200-11	Стержень отдельный	1	
				1.134.1-13.2-00.20000-05		
				Сборочные единицы		
А4		1	1.134.1-13.2-00.00100-01	Каркас плоский КР2	1	
				Детали		
А4		2	1.134.1-13.2-00.05000-05	Петля строповочная П6	1	
			-00.05200-11	Стержень отдельный	1	

Взам. инв. № | Подпись и дата | Инв. № подл.

24113 86

ФОРМАТ	ЗОНА	ПОЗ.	ОБОЗНАЧЕНИЕ	НАИМЕНОВАНИЕ	КОЛ	ПРИМЕЧАНИЕ
				1.134.1-132-00.20000-06		
				Сборочные единицы		
А4		1	1.134.1-13.2-00.00100-01	Каркас плоский КР2	1	
				Детали		
А4		2	1.134.1-132-00.05000-06	Петля строповочная П7	1	
А4		3	-00.05200-12	Стержень отдельный	1	
				1.134.1-13.2-00.20000-07		
				Сборочные единицы		
А4		1	1.134.1-13.2-00.00100-02	Каркас плоский КР3	1	
				Детали		
А4		2	1.134.1-13.2-00.05000-06	Петля строповочная П7	1	
А4		3	-00.05200-12	Стержень отдельный	1	
				1.134.1-132-00.20000-08		
				Сборочные единицы		
А4		1	1.134.1-132-00.00100-02	Каркас плоский КР3	1	
				Детали		
А4		2	1.134.1-13.2-00.05000-07	Петля строповочная П8	1	
А4		3	-00.05200-12	Стержень отдельный	1	
				1.134.1-132-00.20000-09		
				Сборочные единицы		
А4		1	1.134.1-13.2-00.00100-03	Каркас плоский КР4	1	
				Детали		
А4		2	1.134.1-132-00.0500-07	Петля строповочная П8	1	
			-00.05200-12	Стержень отдельный	1	

Инв.№ подл. | Подпись и дата | Взам.инв.№

1.134.1-132-00.20000 | Лист 3

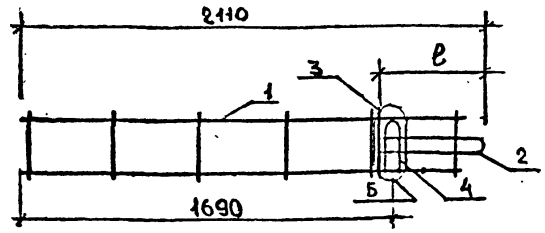

Обозначение	Марка	в, мм	Масса, кг
1.134.1-13.2-00.20000	БА 11	465	1,54
-01	БА 12	465	1,66
-02	БА 13	545	2,13
-03	БА 14	545	2,27
-04	БА 15	415	1,50
-05	БА 16	415	1,62
-06	БА 17	485	2,03
-07	БА 18	485	2,17
-08	БА 19	485	2,17
-09	БА 20	485	3,17

Инв.№ подл. | Подпись и дата | Взам.инв.№

Нач. АПМ	Авдеенко		VI.89
Н. контр.	Козлов		V.89
Гл. спец.	Киршнер		V.89
Провер.	Козлов		V.89
Разраб.	Ключко		V.89

1.134.1-132-00.20000 СБ

Блок арматурный (БА 11...БА 20). Сборочный чертеж.

Стадия	Масса	Масштаб
Р	Сн. табл.	1:20. 1:5
Лист	Листов 1	

Госгражданстрой КиевЗНИИЭП

24113 87

Формат	Зона	Поз.	Обозначение	Наименование	Кол.	Примечание
				Документация		
А4			1.134.1-13.2-09.10000 СБ	Сборочный чертеж		
А3			-00.00000 ТО	Техническое описание		
			Переменные	Данные для исполнений		
				1.134.1-13.2-09.10000		
				Сборочные единицы		
А4		1	1.134.1-13.2-00.00200	Каркас плоский КР5	2	
				Детали		
А4		2	1.134.1-13.2-00.05200-01	Стержень отдельный	6	
				1.134.1-13.2-09.10000-01		
				Сборочные единицы		
А4		1	1.134.1-13.2-00.00200-01	Каркас плоский КР6	2	
				Детали		
А4		2	1.134.1-13.2-00.05200-01	Стержень отдельный	8	
				1.134.1-13.2-09.10000-02		
				Сборочные единицы		
А4		1	1.134.1-13.2-00.00200-02	Каркас плоский КР7	2	
				Детали		
А4		2	1.134.1-13.2-00.05200-01	Стержень отдельный	10	
				1.134.1-13.2-09.10000-03		
				Сборочные единицы		
А4		1	1.134.1-13.2-00.00200-03	Каркас плоский КР8	2	
				Детали		
А4		2	1.134.1-13.2-00.05200-01	Стержень отдельный	12	

Формат	Зона	Поз.	Обозначение	Наименование	Кол.	Примечание
				1.134.1-13.2-09.10000-04		
				Сборочные единицы		
А4		1	1.134.1-13.2-00.00200-04	Каркас плоский КР9	2	
				Детали		
А4		2	1.134.1-13.2-13.2-00.05200-01	Стержень отдельный	14	
				1.134.1-13.2-09.10000-05		
				Сборочные единицы		
А4		1	1.134.1-13.2-00.00200-05	Каркас плоский КР10	2	
				Детали		
А4		2	1.134.1-13.2-00.05200-01	Стержень отдельный	18	
				1.134.1-13.2-09.10000-06		
				Сборочные единицы		
А4		1	1.134.1-13.2-00.00200-06	Каркас плоский КР11	2	
				Детали		
А4		2	1.134.1-13.2-00.05200-01	Стержень отдельный	20	

Взам. инв. № | Подпись и дата | Инв. № подл.

Нач. АПМ	Авдеенко		VI.89
Н. контр.	Козлов		V.89
Гл. спец.	Киршнер		V.89
Провер.	Козлов		V.89
Разраб.	Ключко		IV.89

1.134.1-13.2-09.10000

Каркас пространственный /КП1... КП7/.

Стадия	Лист	Листов
Р	1	2

Госгражданстрой КиевЗНИИЭП

1.134.1-13.2-09.10000 Лист 2

24113 88

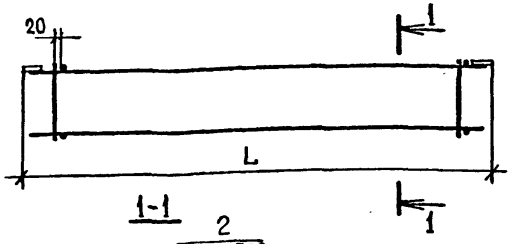

Обозначение	Марка	L, мм	Масса, кг
1.1342-13.1-09.10000	КП1	880	2,18
-01	КП2	1180	2,56
-02	КП3	1480	2,98
-03	КП4	1780	3,38
-04	КП5	2080	3,80
-05	КП6	2680	4,62
-06	КП7	2980	5,04

Нач АПМ 2	Авдеенко		VI.89
Н.контр.	Козлов		IV.89
Гл.спец.	Киршнер		V.89
Провер.	Козлов		V.89
Разраб.	Григорьева		IV.89

1.134.1-13.1-09.10000 СБ

Каркас пространственный (КП1...КП7) Сборочный чертёж.

Стадия	Масса	Масштаб
Р	см. табл.	1:20 1:10
Лист	Листов 1	

Госгражданстрой КиевЗНИИЭП

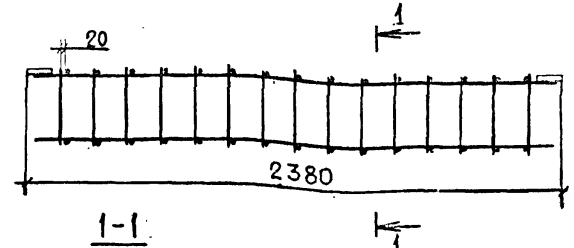

Формат	Зона	Поз.	Обозначение	Наименование	Кол.	Примечание
				Документация		
А3			1.134.1-13.2-00.000000ТО	Техническое описание		
				Сборочные единицы		
А4		1	1.134.1-13.2-00.00300	Каркас плоский КР12	2	
				Детали		
А4		2	1.134.1-13.2-00.05200-01	Стержень отдельный	30	

Нач АПМ 2	Авдеенко		VI.89
Н.контр.	Козлов		V.89
Гл.спец.	Киршнер		V.89
Провер.	Козлов		V.89
Разраб.	Григорьева		IV.89

1.134.1-13.2-09.20000

Каркас пространственный КП8

Стадия	Масса	Масштаб
Р	5,28	1:20 1:10
Лист	Листов 1	

Госгражданстрой КиевЗНИИЭП

Взам. инв. № | Подпись и дата | Инв. № подл.

24113 89

Формат	Зона	Поз.	Обозначение	Наименование	Кол.	Примечание
				Документация		
А4			1.134.1-13.2-11.10000 СБ	Сборочный чертеж		
А3			-00.000000 ТО	Техническое описание		
			Переменные	данные для исполнений		
				1.134.1-13.2-11.10000		
				Сборочные единицы		
А4		1	1.134.1-13.2-00.00400	Каркас плоский КР13	2	
				Детали		
А4		2	1.134.1-13.2-00.05200-01	Стержень отдельный	6	
				1.134.1-13.2-11.10000-01		
				Сборочные единицы		
А4		1	1.134.1-13.2-00.00400-01	Каркас плоский КР14	2	
				Детали		
А4		2	1.134.1-13.2-00.05200-01	Стержень отдельный	14	
				1.134.1-13.2 11.10000-02		
				Сборочные единицы		
А4		1	1.134.1-13.2-00.00400-02	Каркас плоский КР15	2	
				Детали		
А4		2	1.134.1-13.2-00.05200-01	Стержень отдельный	20	

Взам. инв. № | Подпись и дата | Инв. № подл.

Нач. АПМ 2	Авдеенко		VI.89
Н. контр.	Козлов		V.89
Гл. спец.	Киршнер		V.89
Провер.	Козлов		V.89
Разраб.	Григорьева		IV.89

1.134.1-13.2-11.10000

Каркас пространственный (КП9, КП10, КП11)

Стадия: Р | Лист | Листов: 1

Госгражданстрой КиевЗНИИЭП

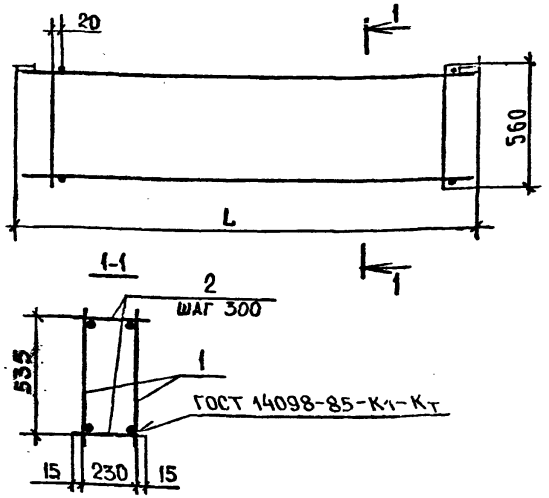

Обозначение	Марка	L, мм	Масса, кг
1.134.1-13.2-11.10000	КП9	880	2,48
-01	КП10	2080	4,52
-02	КП11	2980	6,04

Взам. инв. № | Подпись и дата | Инв. № подл.

Нач. АПМ 2	Авдеенко		VI.89
Н. контр.	Козлов		V.89
Гл. спец.	Киршнер		V.89
Провер.	Козлов		V.89
Разраб.	Григорьева		IV.89

1.134.1-13.2-11.10000 СБ

Каркас пространственный (КП9, КП10, КП11). Сборочный чертеж.

Стадия	Масса	Масштаб
Р	См. табл.	1:20
Лист	Листов 1	

Госгражданстрой КиевЗНИИЭП

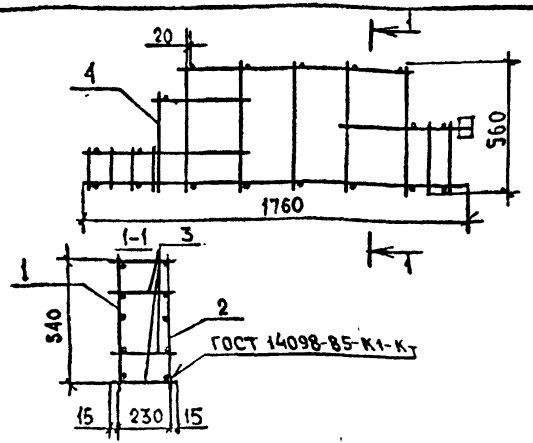

ФОРМАТ	ЗОНА	ПОЗ.	ОБОЗНАЧЕНИЕ	НАИМЕНОВАНИЕ	КОЛ.	ПРИМЕЧАНИЕ
				Документация		
А3			1.134.1-13.2-00.00000 ТО	Техническое описание		
				Сборочные единицы		
А4		1	1.134.1-13.2-00.00500	Каркас плоский КР16	1	
А4		2	-00.00600	Каркас плоский КР17	1	
				Детали		
А4		3	1.134.1-13.2-00.05200-04	Стержень отдельный	18	
А4		4	-00.05200-13	Стержень отдельный	2	

1.134.1-13.2-12.10000

Каркас пространственный КП 12

СТАДИЯ	МАССА	МАСШТАБ
Р	5,04	1:20
ЛИСТ	ЛИСТОВ 1	

Нач. АПМ-2	Авдеенко		VI.89
Н. контр.	Козлов		V.89
Гл. спец.	Киршнер		V.89
Проверил	Козлов		V.89
Разраб.	Григорьева		IV.89

ГОСГРАЖДАНСТРОЙ
КиевЗНИИЭП

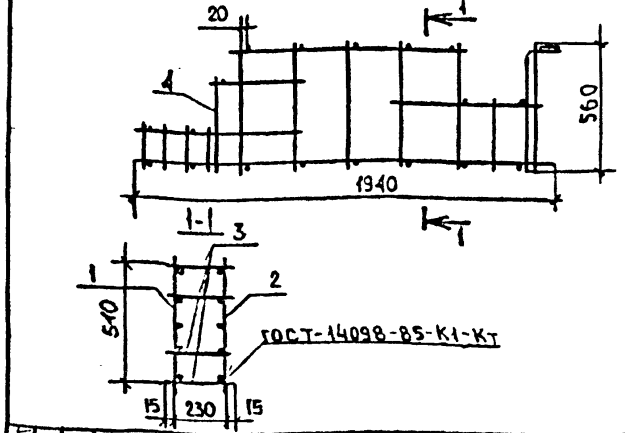

ФОРМАТ	ЗОНА	ПОЗ.	ОБОЗНАЧЕНИЕ	НАИМЕНОВАНИЕ	КОЛ.	ПРИМЕЧАНИЕ
				Документация		
А3			1.134.1-13.2-00.00000 ТО	Техническое описание		
				Сборочные единицы		
А4		1	1.134.1-13.2-00.00700	Каркас плоский КР18	1	
А4		2	-00.00800	Каркас плоский КР19	1	
				Детали		
А4		3	1.134.1-13.2-00.05200-04	Стержень отдельный	18	
А4		4	-00.05200-13	Стержень отдельный	2	

Взам. инв. №

Подпись и дата

Инв. № подл.

1.134.1-13.2-13.10000

Каркас пространственный КП 13

СТАДИЯ	МАССА	МАСШТАБ
Р	5,44	1:20
ЛИСТ	ЛИСТОВ 1	

Нач. АПМ-2	Авдеенко		VI.89
Н. контр.	Козлов		V.89
Гл. спец.	Киршнер		V.89
Проверил	Козлов		V.89
Разраб.	Григорьева		IV.89

ГОСГРАЖДАНСТРОЙ
КиевЗНИИЭП

24113 91

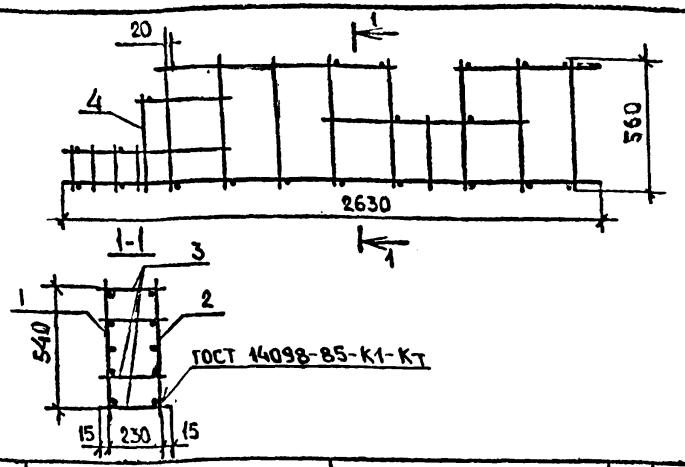

ФОРМАТ	ЗОНА	ПОЗ.	ОБОЗНАЧЕНИЕ	НАИМЕНОВАНИЕ	КОЛ.	ПРИМЕЧ.
				Документация		
А3			1.134.1-13.2-00.00000 ТО	Техническое описание		
				Сборочные единицы		
А4		1	1.134.1-13.2-00.00900	Каркас плоский кр 20	1	
А4		2	-00.01000	Каркас плоский кр 21	1	
				Детали		
А4		3	1.134.1-13.2-00.05200-04	Стержень отдельный	23	
А4		4	-00.05200-13	Стержень отдельный	2	

Нач. АПМ-2	Авдеенко		VI.89
Н. контр.	Козлов		V.89
Гл. спец.	Киршнер		V.89
Проверил	Козлов		V.89
Разраб.	Григорьева		IV.89

1.134.1-13.2-14.10000

Каркас пространственный КП 14

Стадия	Масса	Масштаб
Р	7,04	1:20
Лист	Листов 1	

Госгражданстрой КиевЗНИИЭП

Инв. № подл. | Подпись и дата | Взам. инв. №

ФОРМАТ	ЗОНА	ПОЗ.	ОБОЗНАЧЕНИЕ	НАИМЕНОВАНИЕ	КОЛ.	ПРИМЕЧ.
				Документация		
	-		1.134.1-13.2-15.10000 СБ.	Сборочный чертеж		
			-00.00000 ТО	Техническое описание		
				Сборочные единицы		
А4		1	1.134.1-13.2-00.01100	Каркас плоский кр 22	1	
А4		6	-00.01200	Каркас плоский кр 24	1	
А4		2	-00.01300	Каркас плоский кр 23	2	
				Детали		
А4		3	1.134.1-13.2-00.05200-01	Стержень отдельный	20	
А4		5	-00.05200-14	Стержень отдельный	2	
		*		Переменные данные		
				для исполнения		
				1.134.1-13.2-15.10000		
				Детали		
А4		4	1.134.1-13.2-00.05200-03	Стержень отдельный	2	
				1.134.1-13.2-15.10000-01		
				Детали		
А4		4	1.134.1-13.2-00.05200-06	Стержень отдельный	2	

Нач. АПМ-2	Авдеенко		VI.89
Н. контр.	Козлов		V.89
Гл. спец.	Киршнер		V.89
Провер.	Козлов		V.89
Разраб.	Григорьева		IV.89

1.134.1-13.2-13.10000

Каркас пространственный (КП 15, КП 16).

Стадия	Лист	Листов
Р		1

Госгражданстрой КиевЗНИИЭП

Инв. № подл. | Подпись и дата | Взам. инв. №

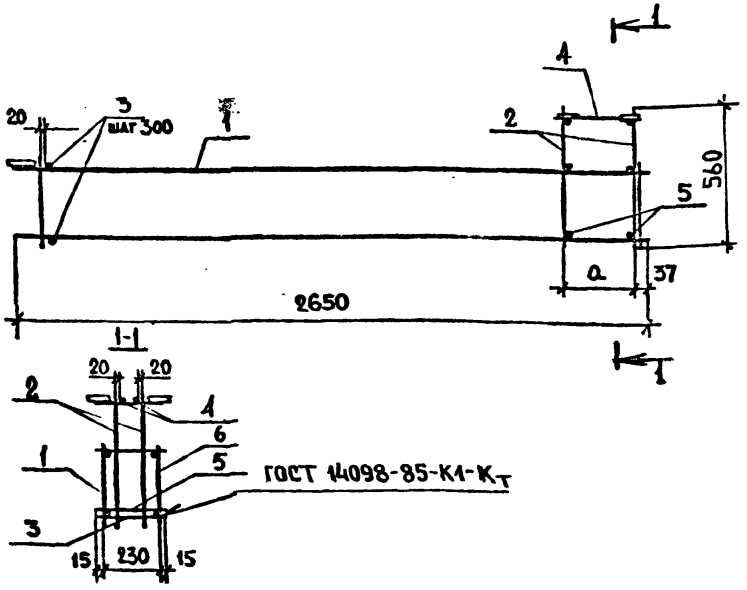

Обозначение	Марка	a, мм	Масса, кг
1.134.1-13.2-15.10000	КП15	195	7,04
-01	КП16	295	7,06

Нач. АПМ-2	Авдеенко		VI.89
Н.контр.	Козлов		V.89
Гл.спец.	Киршнер		V.89
Проверил	Козлов		V.89
Разраб.	Григорьева		IV.89

1.134.1-13.2-15.10000 СБ

Каркас пространственный (КП15, КП16). Сборочный чертеж

Стадия	Масса	Масштаб
Р	См. табл.	1:20
Лист	Листов 1	

Госгражданстрой КиевЗНИИЭП

Инв. № подл. | Подпись и дата | Взам. инв. №

Формат	Зона	Поз.	Обозначение	Наименование	Кол.	Примечание
				Документация		
А4			1.134.1-13.2-16.10000 СБ	Сборочный чертеж		
А3			-00.00000 ТО	Техническое описание		
				Сборочные единицы		
А4		1	1.134.1-13.2-00.01400	Каркас плоский КР25	1	
А4		4	-00.01500	Каркас плоский КР26	1	
А4		3	-00.04600	Изделие закладное МН2	2	
				Детали		
А4		2	1.134.1-13.2-00.05200-01	Стержень отдельный	18	

Нач. АПМ-2	Авдеенко		VI.89
Н.контр.	Козлов		V.89
Гл.спец.	Киршнер		V.89
Провер.	Козлов		V.89
Разраб.	Григорьева		IV.89

1.134.1-13.2-16.10000

Каркас пространственный (КП17, КП18).

Стадия	Лист	Листов
Р		1

Госгражданстрой КиевЗНИИЭП

Подп. и дата | Взам. инв. № | Инв. № подл.

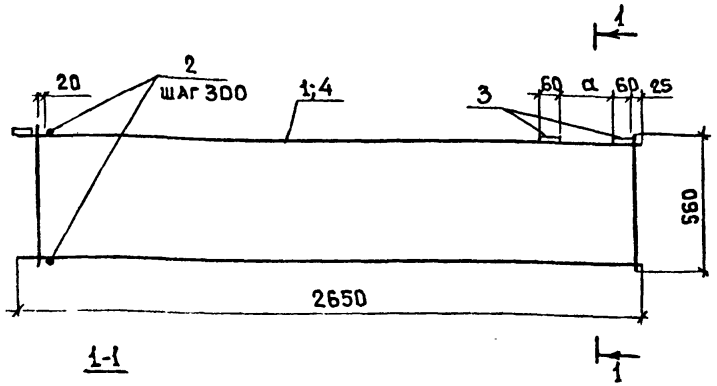

Обозначение	Марка	a, мм	Масса кг
1.134.1-13.2-16.10000	КП17	110	6.38
-01	КП18	210	6.38

Нач.АПМ-2	Авдеенко		VI.89
Н. контр	Козлов		V.89
Гл.спец.	Киршнер		V.89
Проверил	Козлов		V.89
Разраб.	Григорьева		VI.89

1.134.1-13.2-16.10000СБ

Каркас пространственный (КП 17, КП 18) Сборочный чертеж.

Стадия	Масса	Масштаб
Р	см. табл.	1:20
Лист	Листов 1	

Госгражданстрой КиевЗНИИЭП

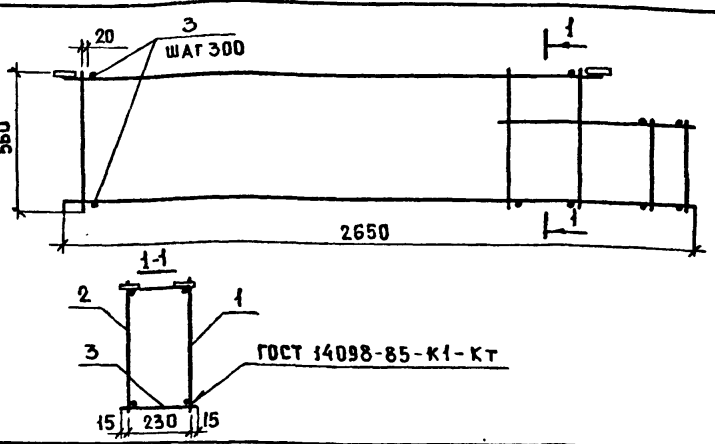

Формат	Зона	Поз	Обозначение	Наименование	Кол.	Примечание
				Документация		
А3			1.134.1-13.2-00.00000 ТО	Техническое описание		
				Сборочные единицы		
А4		1	1.134.1-13.2-00.01600	Каркас плоский КР 27	1	
А4		2	-00.01700	Каркас плоский КР 28	1	
				Детали		
А4		3	1.134.1-13.2-00.05200-01	Стержень отдельный	18	

Взам.инв.№ | Подпись и дата | Инв.№ подл.

Нач.АПМ-2	Авдеенко		VI.89
Н.контр.	Козлов		V.89
Гл.спец.	Киршнер		V.89
Проверил	Козлов		V.89
Разраб.	Григорьева		IV.89

1.134.1-13.2-17.10000

Каркас пространственный КП 19

Стадия	Масса	Масштаб
Р	6.16	1:20
Лист	Листов 1	

Госгражданстрой КиевЗНИИЭП

Формат	Зона	Поз	Обозначение	Наименование	Кол	Примечание
				Документация		
А4			1.134.1-13.2-18.100000 СБ	Сборочный чертеж		
А3			-00.000000ТО	Техническое описание		
				Сборочные единицы		
А4		1	1.134.1-13.2-00.01800	Каркас плоский КР29	1	
А4		2	-00.01900	Каркас плоский КР30	1	
А4		3	-00.0200	Каркас плоский КР31	1	
А4		4	-00.02100	Каркас плоский КР32	1	
				Детали		
А4		5	1.134.1-13.2-00.05200-01	Стержень отдельный	22	
А4		6	-00.05200	Стержень отдельный	4	

Нач.АПМ-2	Авдеенко		
Н.контр.	Козлов		V.89
Гл.спец.	Киршнер		
Проверил	Козлов		V.87
Разраб.	Григорьева		IV.87

1.134.1-13.2-18.10000

Каркас пространственный КП20

Стадия	Лист	Листов
Р		1

Госграждданстрой КиевЗНИИЭП

2-2

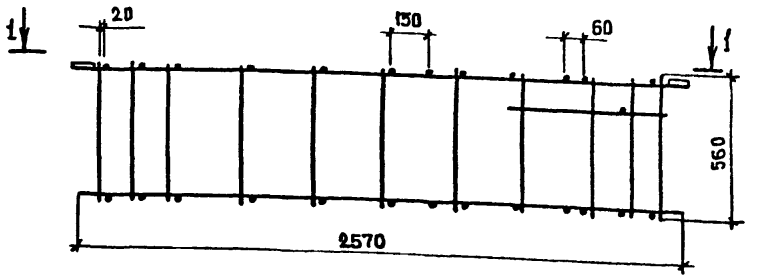

1-1

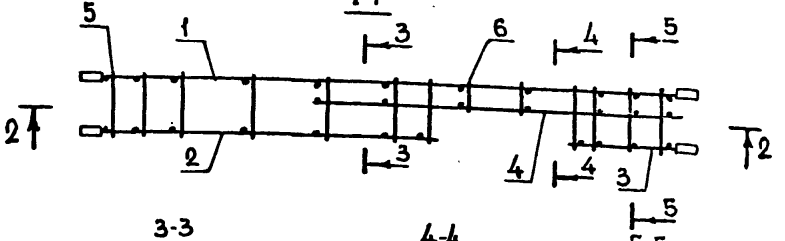

3-3

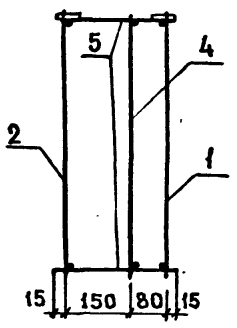

4-4

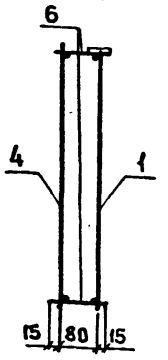

5-5

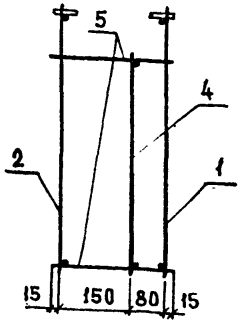

Инв.№подл. | Подпись и дата | Взам.инв.№

Нач.АПМ-2	Авдеенко		
Н.контр.	Козлов		V.89
Гл.спец.	Киршнер		
Проверил	Козлов		V.87
Разраб.	Григорьева		IV.87

1.134.1-13.2-18.10000 СБ

Каркас пространственный КП20 Сборочный чертеж.

Стадия	Масса	Масштаб
Р	6.75	1:20
Лист	Листов 1	

Госграждданстрой КиевЗНИИЭП

24113 95

Формат	Зона	Поз.	Обозначение	Наименование	Кол.	Примечание
				Документация		
А4			1.134.1-13.2-19.10000СБ	Сборочный чертеж		
А3			-00.00000 ТО	Техническое описание		
				Сборочные единицы		
А4		3	1.134.1-13.2-00.03000	Каркас плоский КР41	1	
				Детали		
А4		4	1.134.1-13.2-00.05200-05	Стержень отдельный	34	
А4		5	-00.05200-02	Стержень отдельный	10	
			Переменные	Данные для исполнений		
				1.134.1-13.2-19.10000		
				Сборочные единицы		
А4		1	1.134.1-13.2-00.02200	Каркас плоский КР33	1	
А4		2	-00.02300	Каркас плоский КР34	1	
				1.134.1-13.2-19.10000-01		
				Сборочные единицы		
А4		1	1.134.1-13.2-00.03400	Каркас плоский КР45	1	
А4		2	-00.03500	Каркас плоский КР46	1	

Инв.№ подл. | Подпись и дата | Взам.инв.№

Нач.АПМ?	Авдеенко		VI.89
Н.контр.	Козлов		V.89
Гл.спец.	Киршнер		V.89
Провер.	Козлов		V.89
Разраб.	Ключко		IV.89

1.134.1-13.2-19.10000

Каркас пространственный (КП21, КП27).

Стадия	Лист	Листов
Р		1

ГОССТРОЙ
КиевЗНИИЭП

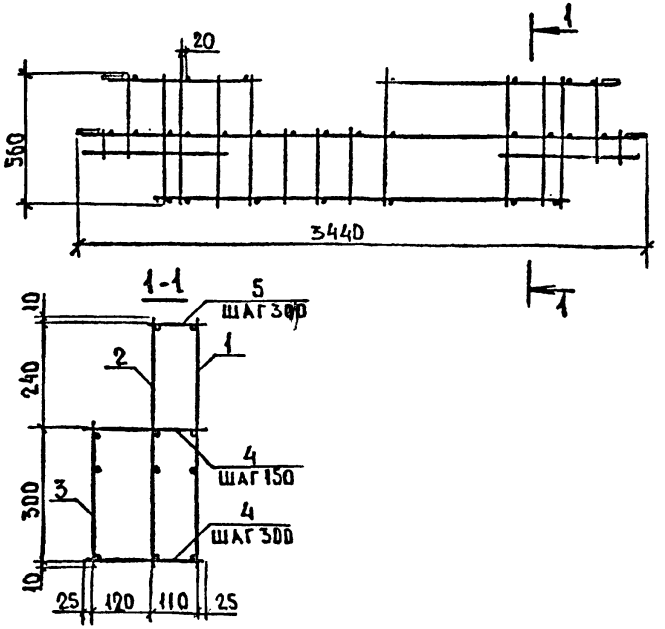

Обозначение	Марка	Масса, кг
1.134.1-13.2-19.10000	КП 21	14,59
-01	КП 27	20,88

Инв.№ подл. | Подпись и дата | Взам.инв.№

Нач.АПМ?	Авдеенко		VI.89
Н.контр.	Козлов		V.89
Гл.спец.	Киршнер		V.89
Проверил	Козлов		V.89
Разраб.	Ключко		IV.89

1.134.1-13.2-19.10000СБ

Каркас пространственный (КП21, КП27). Сборочный чертеж.

Стадия	Масса	Масштаб
Р	см. табл.	1:20 1:10

Лист	Листов 1

ГОССТРОЙ
КиевЗНИИЭП

Формат	Зона	Поз.	Обозначение	Наименование	Кол.	Примечание
				Документация		
А4			1.134.1-13.2-20.10000СБ	Сборочный чертеж		
А3			-00.00000 ТО	Техническое описание		
				Сборочные единицы		
А4		3	1.134.1-13.2-00.03000	Каркас плоский КР41	1	
				Детали		
А4		4	1.134.1-13.2-00.05200-05	Стержень отдельный	33	
А4		5	-00.05200-02	Стержень отдельный	12	
			Переменные	данные для исполнений		
				1.134.1-13.2-20.10000		
				Сборочные единицы		
А4		1	1.134.1-13.2-00.02600	Каркас плоский КР37	1	
А4		2	-00.02700	Каркас плоский КР38	1	
				1.134.1-13.2-20.10000-01		
				Сборочные единицы		
А4		1	1.134.1-13.2-00.03800	Каркас плоский КР49	1	
А4		2	-00.03900	Каркас плоский КР50	1	

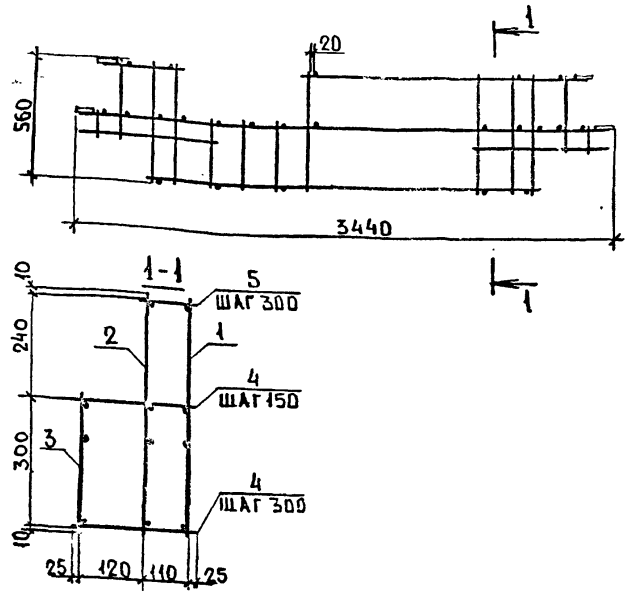

Обозначение	Марка	Масса, кг
1.134.1-13.2-20.10000	КП 22	14,57
-01	КП 28	20,86

Нач. АПМ-2	Авдеенко		VI.89
Н. контр.	Козлов		V.89
Гл. спец.	Киршнер		V.89
Провер.	Козлов		V.89
Разраб.	Ключко		IV.89

1.134.1-13.2-20.10000

Каркас пространственный (КП22, КП28).

Стадия	Лист	Листов
Р		1

Госгражданстрой КиевЗНИИЭП

Нач. АПМ-2	Авдеенко		VI.89
Н. контр.	Козлов		V.89
Гл. спец.	Киршнер		V.89
Проверил	Козлов		V.89
Разраб.	Ключко		IV.89

1.134.1-13.2-20.10000 СБ

Каркас пространственный (КП22, КП28). Сборочный чертеж.

Стадия	Масса	Масштаб
Р	См. табл.	1:2 1:10

Лист	Листов 1

Госгражданстрой КиевЗНИИЭП

Инв.№ подл. | Подпись и дата | Взам.инв.№

24113 97

Формат	Зона	Поз.	Обозначение	Наименование	Кол.	Примечание
				Документация		
А4			1.134.1-13.2-21.10000СБ	Сборочный чертеж		
А3			-00.00000ТО	Техническое описание		
				Сборочные единицы		
А4		3	1.134.1-13.2-00.03000	Каркас плоский КР41	1	
				Детали		
А4		4	1.134.1-13.2-00.05200-05	Стержень отдельный	34	
А4		5	-00.05200-02	Стержень отдельный	10	
			Переменные	данные для исполнений		
				1.134.1-13.2-21.10000		
				Сборочные единицы		
А4		1	1.134.1-13.2-00.02400	Каркас плоский КР35	1	
А4		2	-00.02500	Каркас плоский КР36	1	
				1.134.1-13.2-21.10000-01		
				Сборочные единицы		
А4		1	1.134.1-13.2-00.03600	Каркас плоский КР47	1	
А4		1	-00.03700	Каркас плоский КР48	1	

Взам.инв.№ | Подпись и дата | Инв.№ подл.

Нач.АПМ-2	Авдеенко		VI.89
Н.контр.	Козлов		V.89
Гл.спец.	Киршнер		V.89
Провер.	Козлов		V.89
Разраб.	Ключко		IV.89

1.134.1-13.2-21.10000

Каркас пространственный (КП23, КП29).

Стадия	Лист	Листов
Р		1

Госгражданстрой
КиевЗНИИЭП

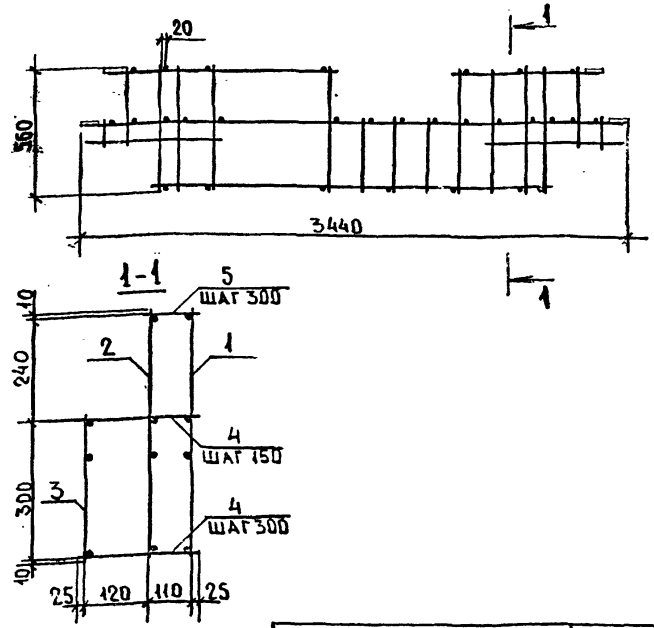

Обозначение	Марка	Масса, кг
1.134.1-13.2-21.10000	КП23	14,59
-01	КП29	20,88

Взам.инв.№ | Подпись и дата | Инв.№ подл.

Нач.АПМ-2	Авдеенко		VI.89
Н.контр.	Козлов		V.89
Гл.спец.	Киршнер		V.89
Проверил	Козлов		V.89
Разраб.	Ключко		IV.89

1.134.1-13.2-21.10000 СБ

Каркас пространственный (КП23, КП29). Сборочный чертеж.

Стадия	Масса	Масштаб
Р	см. табл.	1:20 1:10
Лист	Листов 1	

Госгражданстрой
КиевЗНИИЭП

24113 '98

Формат	Зона	Поз.	Обозначение	Наименование	Кол	Примечание
				Документация		
А4			1.134.1-13.2-22.10000 СБ	Сборочный чертеж		
А3			-00.00000 ТО	Техническое описание		
				Сборочные единицы		
А4		3	1.134.1-13.2-00.03000	Каркас плоский КР41	1	
				Детали		
А3		4	1.134.1-13.2-00.05200-05	Стержень отдельный	34	
А3		5	-00.05200-02	Стержень отдельный	10	
			Переменные	Данные для исполнений		
				1.134.1-13.2-22.10000		
				Сборочные единицы		
А4		1	1.134.1-13.2-00.02800	Каркас плоский КР39	1	
А4		2	-00.02900	Каркас плоский КР40	1	
				1.134.1-13.2-22.10000-01		
				Сборочные единицы		
А4		1	1.134.1-13.2-00.04000	Каркас плоский КР51	1	
А4		2	-00.04100	Каркас плоский КР52	1	

Нач. АПМ-2	Авдеенко		VI.89
Н. контр.	Козлов		V.89
Гл. спец.	Киршнер		V.89
Провер.	Козлов		V.89
Разраб.	Ключко		IV.89

1.134.1-13.2-22.10000

Каркас пространственный (КП24, КП30).

Стадия	Лист	Листов
Р		1

Госгражданстрой

КиевЗНИИЭП

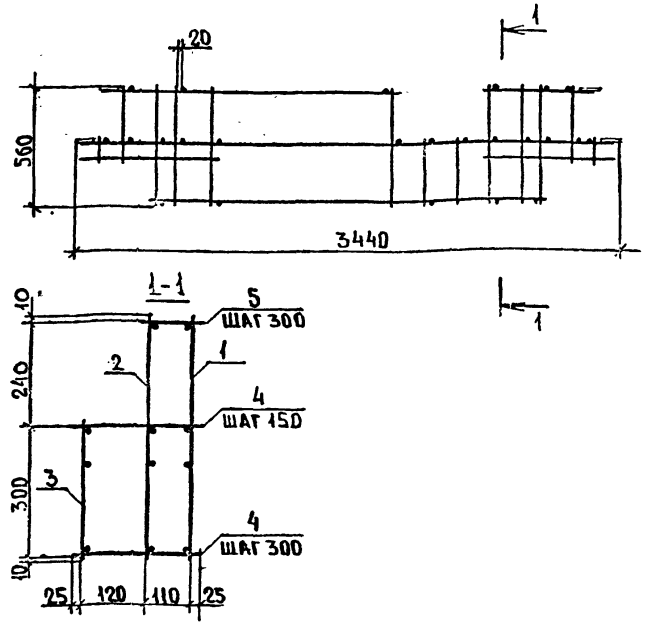

Обозначение	Марка	Масса, кг
1.134.1-13.2-22.10000	КП24	15,20
-01	КП30	21,13

Взам. инв. №

Подпись и дата

Инв. № подл.

Нач. АПМ-2	Авдеенко		VI.89
Н. контр.	Козлов		V.89
Гл. спец.	Киршнер		V.89
Проверил	Козлов		V.89
Разраб.	Ключко		IV.89

1.134.1-13.2-22.10000 СБ

Каркас пространственный (КП24, КП30). Сборочный чертеж.

Стадия	Масса	Масштаб
Р	см	1:20
	табл	1:10
Лист		Листов 1

КиевЗНИИЭП

24113 99

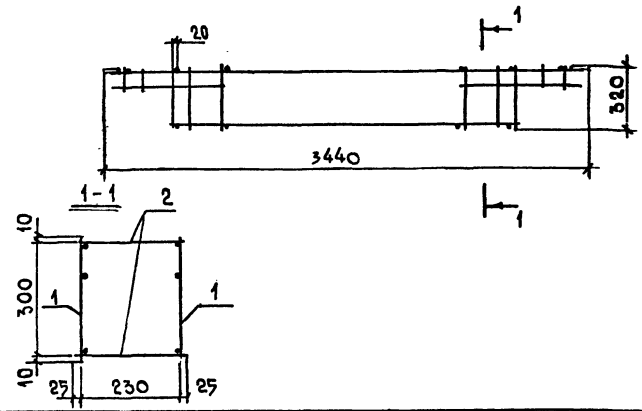

Формат	Зона	Поз.	Обозначение	Наименование	Кол	Примечание
				Документация		
А3			1.134.1-13.2-00.00000 ТО	Техническое описание		
				Сборочные единицы		
А4		1	1.134.1-13.2-00.03000	Каркас плоский КР 41	2	
				Детали		
А4		2	1.134.1-13.2-00.05200-05	Стержень отдельный	34	

Инв. № подл. | Подпись и дата | Взам. инв. №

1.134.1-13.2-23.10000

Нач. АПМ	Авдеенко		VI.89
Н. контр.	Козлов		V.89
Гл. спец.	Киршнер		V.89
Провер.	Козлов		V.89
Разраб.	Ключко		IV.89

Каркас пространственный КП 25.

Стадия	Масса	Масштаб
Р	8,72	1:20 1:10
Лист	Листов 1	

Госгражданстрой
КиевЗНИИЭП

Инв. № подл. | Подпись и дата | Взам. инв. №

Лист

Формат	Зона	Поз.	Обозначение	Наименование	Кол.	Примечание
				Документация		
А4			1.134.1-13.2-25.10000 СБ	Сборочный чертеж		
А3			-00.00000 ТО	Техническое описание		
				Сборочные единицы		
А4		3	1.134.1-13.2-00.03200	Каркас плоский КР43	1	
				Детали		
А4		4	1.134.1-13.2-00.05200-05	Стержень отдельный	45	
А4		5	-00.05200-02	Стержень отдельный	13	
			Переменные	данные для исполнений		
				1.134.1-13.2-25.10000		
				Сборочные единицы		
А4		1	1.134.1-13.2-00.03100	Каркас плоский КР42	1	
А4		2	-00.03300	Каркас плоский КРЧЧ	1	
				1.134.1-13.2-25.10000-01		
				Сборочные единицы		
А4		1	1.134.1-13.2-00.04200	Каркас плоский КР53	1	
А4		2	-00.04300	Каркас плоский КР54	1	

			1.134.1-13.2-25.10000
Нач. АПМ-2	Авдеенко		Y1.89
Н. контр.	Козлов		Y.89
Гл. спец.	Киршнер		Y.89
Проверил	Козлов		Y.89
Разраб.	Ключко		IY.89
Каркас пространственный (КП26, КП31).		Стадия: Р	Лист: 1	Листов: 1
		Госгражданстрой КиевЗНИИЭП		

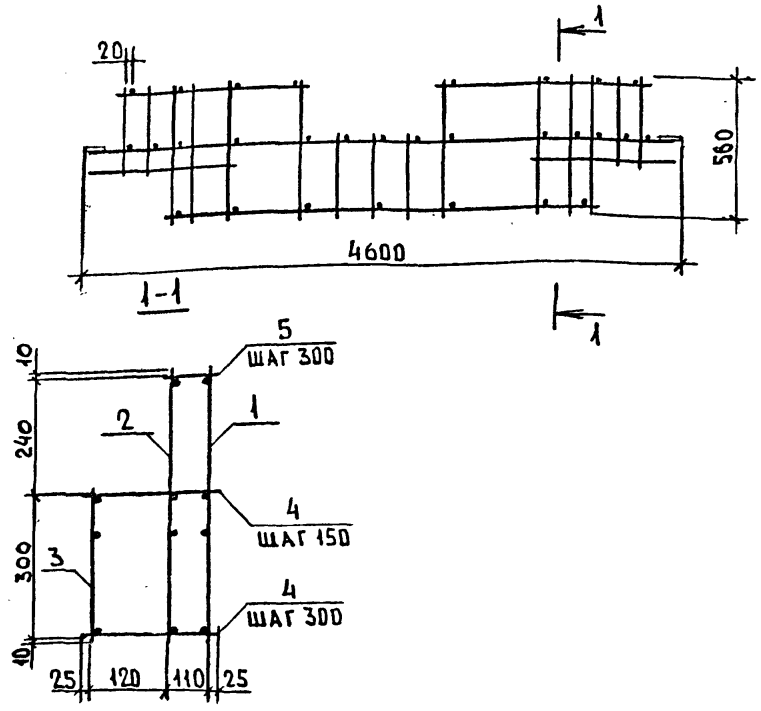

Обозначение	Марка	Масса, кг
1.134.1-13.2-25.10000	КП26	19,07
-01	КП31	41,41

Взам. инв. № | Подпись и дата | Инв. № подл.

			1.134.1-13.2-25.10000 СБ
Нач. АПМ-2	Авдеенко		Y1.89
Н. контр.	Козлов		Y.89
Гл. спец.	Киршнер		Y.89
Проверил	Козлов		Y.89
Разраб.	Ключко		IY.89
Каркас пространственный (КП26, КП31). Сборочный чертеж.		Стадия: Р	Масса: см. табл.	Масштаб: 1:20, 1:10
		Лист	Листов: 1	
		Госгражданстрой КиевЗНИИЭП		

ФОРМАТ	ЗОНА	ПОЗ.	ОБОЗНАЧЕНИЕ	НАИМЕНОВАНИЕ	КОЛ.	ПРИМЕЧАНИЕ
				Документация		
А4			1.134.1-13.2-33.10000 СБ	Сборочный чертеж		
А3			-00.00000 ТО	Техническое описание		
				Сборочные единицы		
А3		1	1.134.1-13.2-00.04400	Каркас плоский КР55	4	
				Детали		
А4		2	1.134.1-13.2-00.05200-10	Стержень отдельный	4	
А4		3	-00.05200-09	Стержень отдельный	11	
А4		4	-00.05200-08	Стержень отдельный	5	
А4		5	-00.05200-07	Стержень отдельный	5	

Нач. АПМ-2	Авдеенко		VI.89
Н. контр.	Козлов		V.89
Гл. спец.	Киршнер		V.89
Провер.	Козлов		V.89
Разраб.	Ключко		IV.89

1.134.1-13.2-33.10000

Каркас пространственный КП 32.

СТАДИЯ	ЛИСТ	ЛИСТОВ
Р		1

ГОСГРАЖДАНСТРОЙ
КиевЗНИИЭП

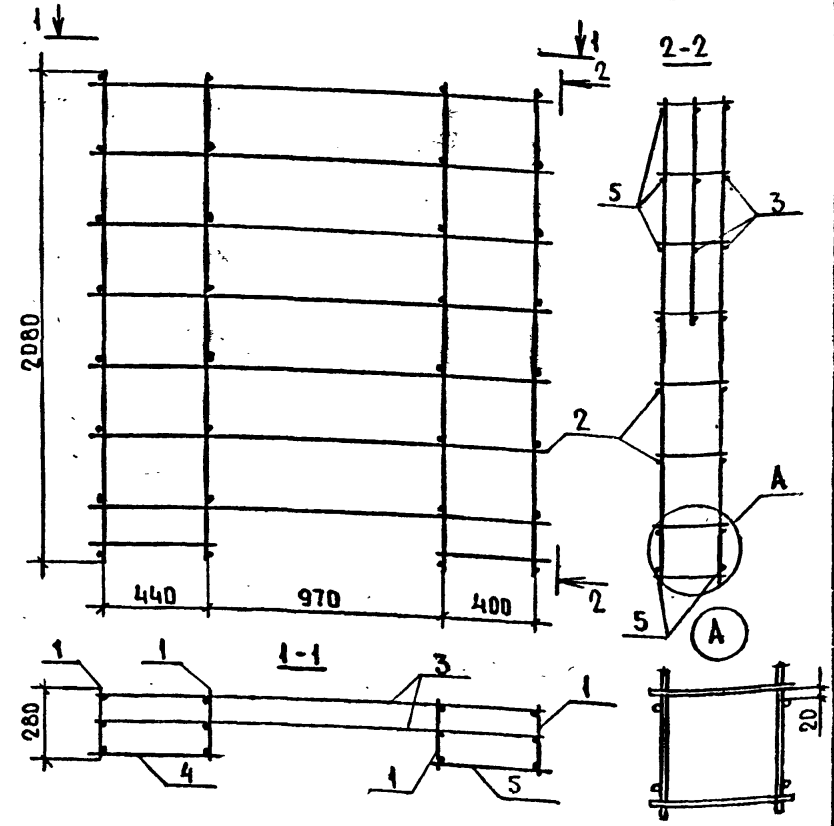

Нач. АПМ-2	Авдеенко		VI.89
Н. контр.	Козлов		V.89
Гл. спец.	Киршнер		V.89
Провер.	Козлов		V.89
Разраб.	Ключко		IV.89

1.134.1-13.2-33.10000 СБ

Каркас пространственный КП 32. Сборочный чертеж.

СТАДИЯ	МАССА	МАСШТАБ
Р	6,19	—
ЛИСТ	ЛИСТОВ 1	

ГОСГРАЖДАНСТРОЙ
КиевЗНИИЭП

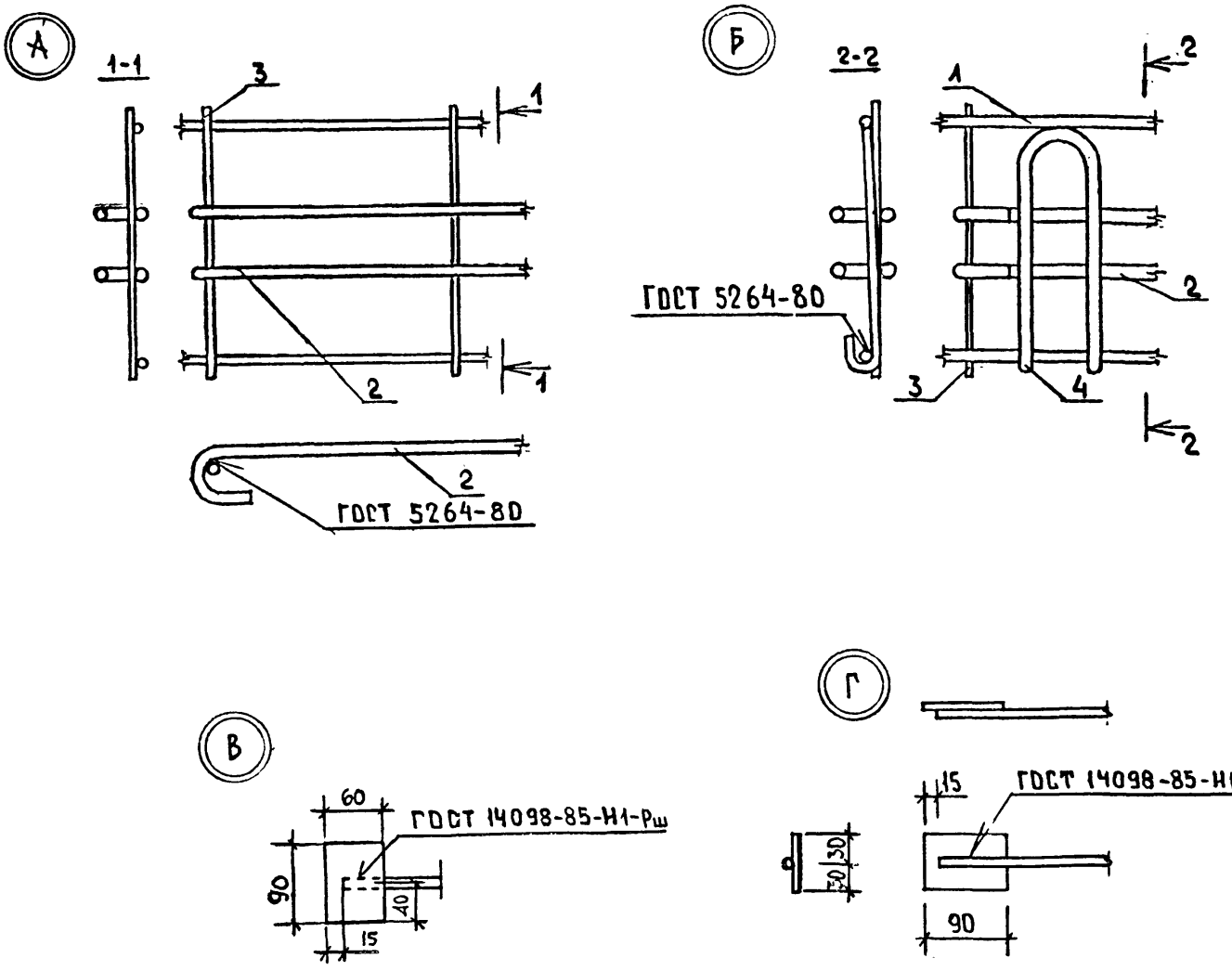

Нач. АПМ-2	Авдеенко		VI.89
Н. контр.	Козлов		V.89
Гл. спец.	Киршнер		V.89
Проверил	Козлов		V.89
Разраб.	Ключко		IV.89

1.134.1-13.2-00.00000 Д 2

Узлы А...Г.

Стадия	Масса	Масштаб
Р	См. табл.	1:20
Лист	Листов 1	

ГОСГРАЖДАНСТРОЙ
КиевЗНИИЭП

Инв. № подл. | Подпись и дата | Взам. инв. №

Формат	Зона	Поз.	Обозначение	Наименование	Кол.	Примечание
				Документация		
А4			1.134.1-13.2-00.00100 СБ	Сборочный чертеж		
А3			-00.00000 ТО	Техническое описание		
				Детали		
Бч		1	1.134.1-13.2-00.00101	ф4 Вр1 ГОСТ 6727-80,* ℓ=280	6	0,03кг
				Переменные данные		
				для исполнений		
А4				1.134.1-13.2-00.00100		
Бч		2	1.134.1-13.2-00.00102	ф4 Вр1 ГОСТ 6727-80,* ℓ=2040	2	0,18кг
А4				1.134.1-13.2-00.00100-01		
Бч		2	1.134.1-13.2-00.00103	ф4,5 Врп-I ТУ14-4-1322-85, ℓ=2040	2	0,24кг
А4				1.134.1-13.2-00.00100-02		
Бч		2	1.134.1-13.2-00.00104	ф5 Врп-I ТУ14-4-1322-85, ℓ=2040	2	0,31кг
А4				1.134.1-13.2-00.00100-03		
Бч		2	1.134.1-13.2-00.00105	ф8 А-III ГОСТ 5781-82,* ℓ=2040	2	0,81кг

Взам. инв. № | Подпись и дата | Инв. № подл.

Нач. АПМ-2	Авдеенко		VI.89
Н. контр.	Козлов		V.89
Гл. спец.	Киршнер		V.89
Проверил	Козлов		V.89
Разработ.	Ключко		IV.89

1.134.1-13.2-00.00100

Каркас плоский (КР1...КР4).

Стадия	Лист	Листов
Р		1

ГОСГРАЖДАНСТРОЙ
КиевЗНИИЭП

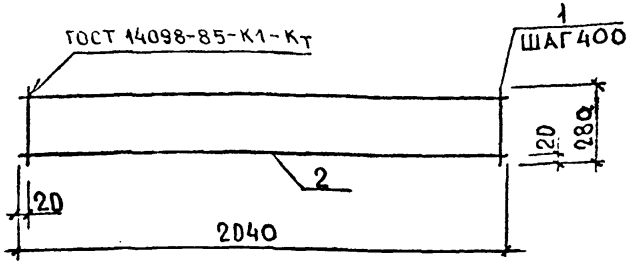

Обозначение	Марка	Масса, кг
1.134.1-13.2-00.00100	КР1	0,54
-01	КР2	0,66
-02	КР3	0,80
-03	КР4	1,86

Взам. инв. № | Подпись и дата | Инв. № подл.

Нач. АПМ-2	Авдеенко		VI.89
Н. контр.	Козлов		V.89
Гл. спец.	Киршнер		V.89
Проверил	Козлов		V.89
Разработ.	Ключко		IV.89

1.134.1-13.2-00.00100 СБ

Каркас плоский (КР1...КР4). Сборочный чертеж.

Стадия	Масса	Масштаб
Р	См. табл.	1:20
Лист	Листов 1	

ГОСГРАЖДАНСТРОЙ
КиевЗНИИЭП

Формат	Зона	Поз.	Обозначение	Наименование	Кол.	Примечание
				Документация		
А4			1.134.1-13.2-00.00200 СБ	Сборочный чертеж		
А3			-00.00000 Д2	Узлы А...Г		
			-00.00000 ТО	Техническое описание		
				Детали		
Б4		4	1.134.1-13.2-00.00201	Полоса 6×60-В-1 ГОСТ 103-76* ℓ=90	2	0,25 кг
				Переменные данные для исполнений		
				1.134.1-13.2-00.00200		
Б4		1	1.134.1-13.2-00.00202	ф8А-III ГОСТ 5781-82* ℓ=850	1	0,34 кг
Б4		2	-00.00203	ф4,5Врп-I ТУ 14-4-1322-85 ℓ=850	1	0,10 кг
Б4		3	-00.00204	ф4Вр1 ГОСТ 6727-80* ℓ=320	3	0,03 кг
				1.134.1-13.2-00.200-01		
Б4		1	1.134.1-13.2-00.00205	ф8А-III ГОСТ 5781-82* ℓ=1150	1	0,45 кг
Б4		2	-00.00206	ф4,5Врп-I ТУ 14-4-1322-85 ℓ=1150	1	0,13 кг
Б4		3	-00.00204	ф4Вр1 ГОСТ 6727-80* ℓ=320	4	0,03 кг
				1.134.1-13.2-00.200-02		
Б4		1	1.134.1-13.2-00.00207	ф8А-III ГОСТ 5781-82* ℓ=1450	1	0,57 кг
Б4		2	-00.00208	ф4,5Врп-I ТУ 14-4-1322-85 ℓ=1450	1	0,17 кг
Б4		3	-00.00204	ф4Вр1 ГОСТ 6727-80* ℓ=320	5	0,03 кг

Нач.АПМ	Авдеенко		VI.89
Н.контр.	Козлов		VI.89
Гл.спец.	Киршнер		V.89
Провер.	Козлов		V.89
Разраб.	Ключко		IV.89

1.134.1-13.2-00.00200

Каркас плоский (КР5...КР11)

Стадия	Лист	Листов
Р	1	2

ГО Гражданстрой КиевЗНИИЭП

Инв.№ подл. | Подпись и дата | Взам.инв.№

Формат	Зона	Поз.	Обозначение	Наименование	Кол.	Примечание
А4				1.134.1-13.2-00.00200-03		
Б4		1	1.134.1-13.2-00.00209	ф8А-III ГОСТ 5781-82* ℓ=1750	1	0,69 кг
Б4		2	-00.00210	ф4,5Врп-I ТУ 14-4-1322-85 ℓ=1750	1	0,20 кг
Б4		3	-00.00204	ф4Вр1 ГОСТ 6727-80* ℓ=320	6	0,03 кг
А4				1.134.1-13.2-00.00200-04		
Б4		1	1.134.1-13.2-00.00211	ф8А-III ГОСТ 5781-82* ℓ=2050	1	0,81 кг
Б4		2	-00.00212	ф4,5Врп-I ТУ 14-4-1322-85 ℓ=2050	1	0,24 кг
Б4		3	-00.00204	ф4Вр1 ГОСТ 6727-80* ℓ=320	7	0,03 кг
А4				1.134.1-13.2-00.00200-05		
Б4		1	1.134.1-13.2-00.00213	ф8А-III ГОСТ 5781-82* ℓ=2650	1	1,05 кг
Б4		2	-00.00214	ф4,5Врп-I ТУ 14-4-1322-85 ℓ=2650	1	0,31 кг
Б4		3	-00.00204	ф4Вр1 ГОСТ 6727-80* ℓ=320	9	0,03 кг
А4				1.134.1-13.2-00.00200-06		
Б4		1	1.134.1-13.2-00.00215	ф8А-III ГОСТ 5781-82* ℓ=2950	1	1,17 кг
Б4		2	-00.00216	ф4,5Врп-I ТУ 14-4-1322-85 ℓ=2950	1	0,35 кг
Б4		3	-00.00204	ф4Вр1 ГОСТ 6727-80* ℓ=320	10	0,03 кг

Инв.№ подл. | Подпись и дата | Взам.инв.№

1.134.1-13.2-00.00200 Лист 2

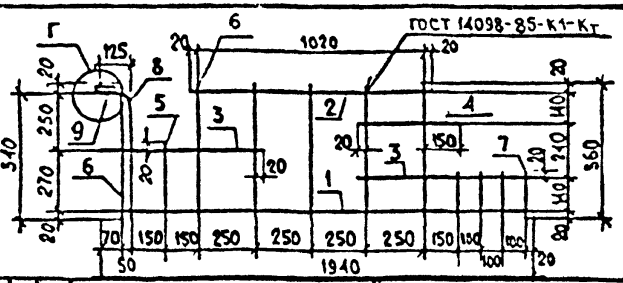

ФОРМАТ	ЗОНА	ПОЗ.	ОБОЗНАЧЕНИЕ	НАИМЕНОВАНИЕ	КОЛ	ПРИМЕЧАНИЕ
				Документация		
А3			1.134.1-13.2-00.00000Д2	Узлы А..Г.		
А3			-00.00000ТО	Техническое описание		
				Детали		
БЧ		1	1.134.1-13.2-00.00701	⌀8А-II ГОСТ5781-82,* ℓ=1940	1	0,77кг
БЧ		2	-00.00702	⌀6Врп-I ТУ14-4-1322-85, ℓ=1060	1	0,24кг
БЧ		3	-00.00703	⌀6Врп-I ТУ14-4-1322-85, ℓ=740	2	0,16кг
БЧ		4	-00.00704	⌀6Врп-I ТУ14-4-1322-85, ℓ=420	1	0,09кг
БЧ		5	-00.00705	⌀4Вр-I ГОСТ6727-80,* ℓ=310	1	0,06кг
БЧ		6	-00.00706	⌀4Вр-I ГОСТ6727-80,* ℓ=560	6	0,05кг
БЧ		7	-00.00707	⌀6А-III ГОСТ5781-82,* ℓ=180	4	0,04кг
БЧ		8	-00.00708	⌀8А-III ГОСТ5781-82,* ℓ=670	1	0,26кг
БЧ		9	-00.00709	полоса 6×60-В-1 ГОСТ103-76,* ℓ=90	1	0,25кг

После изготовления каркаса на автоматической линии приварить дополнительно позиции 4,5,8,9.

Нач.отд.2	Авасенко		11.89
Н.контр.	Козлов		11.89
Гл.спец.	Киршнер		11.89
Проверил	Козлов		11.89
Разраб.	Григорьева		11.89

1.134.1-13.2-00.00700

Каркас плоский КР 18.

СТАДИЯ	МАССА	МАСШТАБ
Р	2,45	1:20
ЛИСТ	ЛИСТОВ 1	

ГОСГРАЖДАНСТРОЙ
КиевЗНИИЭП

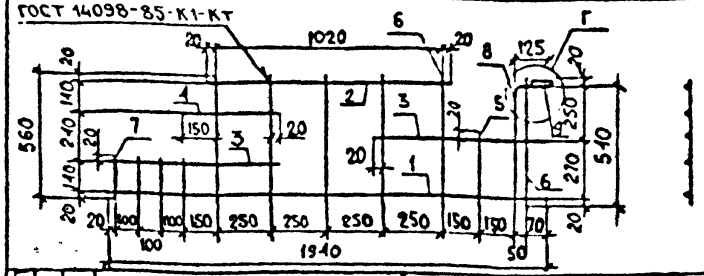

ФОРМАТ	ЗОНА	ПОЗ.	ОБОЗНАЧЕНИЕ	НАИМЕНОВАНИЕ	КОЛ	ПРИМЕЧАНИЕ
				Документация		
А3			1.134.1-13.2-00.00000Д2	Узлы А...Г		
А3			-00.00000ТО	Техническое описание		
				Детали		
БЧ		1	1.134.1-13.2-00.00801	⌀8А-II ГОСТ5781-82,* ℓ=1940	1	0,77кг
БЧ		2	-00.00802	⌀6Врп-I ТУ14-4-1322-85, ℓ=1060	1	0,24кг
БЧ		3	-00.00803	⌀6Врп-I ТУ14-4-1322-85, ℓ=740	2	0,16кг
БЧ		4	-00.00804	⌀6Врп-I ТУ14-4-1322-85, ℓ=420	1	0,09кг
БЧ		5	-00.00805	⌀4Вр-I ГОСТ6727-80,* ℓ=310	1	0,06кг
БЧ		6	-00.00806	⌀4Вр-I ГОСТ6727-80,* ℓ=560	6	0,05кг
БЧ		7	-00.00807	⌀6А-III ГОСТ5781-82,* ℓ=180	4	0,04кг
БЧ		8	-00.00808	⌀8А-III ГОСТ5781-82,* ℓ=670	1	0,26кг
БЧ		9	-00.00809	полоса 6×60-В-1 ГОСТ103-76,* ℓ=90	1	0,25кг

После изготовления каркаса на автоматической линии приварить дополнительно позиции 4,5,8,9.

Нач.отд.2	Авасенко		11.89
Н.контр.	Козлов		11.89
Гл.спец.	Киршнер		11.89
Проверил	Козлов		11.89
Разраб.	Григорьева		11.89

1.134.1-13.2-00.00800

Каркас плоский КР 19.

СТАДИЯ	МАССА	МАСШТАБ
Р	2,45	1:20
ЛИСТ	ЛИСТОВ 1	

ГОСГРАЖДАНСТРОЙ
КиевЗНИИЭП

Формат	Зона	Поз.	Обозначение	Наименование	Кол.	Примечание
				Документация		
А4			1.134.1-13.2-00.00 ООСБ	Сборочный чертеж		
А3			-00.00000Д2	Узлы А...Г.		
А3			-00.00000ТО	Техническое описание		
				Детали		
БЧ		4	1.134.1-13.2-00.00401	Полоса 6×60-В-1 ГОСТ 103 76,*ℓ=90	2	0,25кг
				Переменные данные		
				Для исполнений		
				1.134-13.2-00.00400		
БЧ		1	1.134.1-13.2-00.00402	⌀8А-III ГОСТ 5781-82,* ℓ = 850	1	0,34кг
БЧ		2	-00.00403	⌀6Врп-I ТУ14-4-1322-85, ℓ=850	1	0,19кг
БЧ		3	-00.00404	⌀4Вр1 ГОСТ 6727-80,* ℓ = 560	3	0,05кг
				1.134-13.2-00.00400-01		
БЧ		1	1.134.1-13.2-00.00405	⌀8А-III ГОСТ 5781-82,* ℓ = 2050	1	0,81
БЧ		2	-00.00406	⌀6Врп-I ТУ14-4-1322-85, ℓ=2050	1	0,46
БЧ		3	-00.00404	⌀4Вр1 ГОСТ 6727-80,* ℓ = 560	7	0,05кг
				1.134-13.2-00.00400-02		
БЧ		1	1.134.1-13.2-00.00407	⌀8А-III ГОСТ 5781-82,* ℓ = 2950	1	1,17
БЧ		2	-00.00408	⌀6Врп-I ТУ14-4-1322-85, ℓ=2950	1	0,65
БЧ		3	-00.00404	⌀4Вр1 ГОСТ 6727-80,* ℓ = 560	10	0,05кг

1.134.1-13.2-00.00400

Нач. АПМ 2	Авдеенко		VI.89
Н. контр.	Козлов		V.89
Гл. спец.	Киршнер		V.89
Провер.	Козлов		V.89
Разраб.	Григорьева		IV.89

Каркас плоский (КР13...КР15)

Стадия	Лист	Листов
Р		1

ГОССТРОЙ ГРАЖДАНСТРОЙ
КиевЗНИИЭП

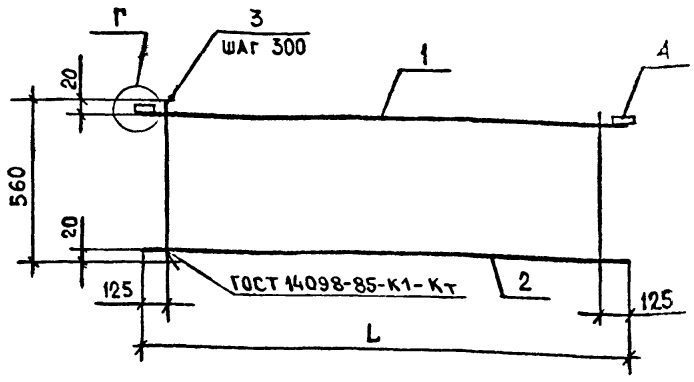

Обозначение	Марка	L, мм	Масса, кг
1.134.1-13.2-00.00400	КР13	850	1,18
-01	КР14	2050	2,12
-02	КР15	2950	2,82

После изготовления каркасов на автоматической линии приварить дополнительно позиции 4.

Взам. инв. № | Подпись и дата | Инв. № подл.

1.134.1-13.2-00.00400ОСБ

Нач. АПМ 2	Авдеенко		VI.89
Н. контр.	Козлов		V.89
Гл. спец.	Киршнер		V.89
Провер.	Козлов		V.89
Разраб.	Григорьева		IV.89

Каркас плоский (КР13...КР15). Сборочный чертеж.

Стадия	Масса	Масштаб
Р	См. табл.	1:20 1:5
Лист	Листов 1	

ГОССТРОЙ ГРАЖДАНСТРОЙ
КиевЗНИИЭП

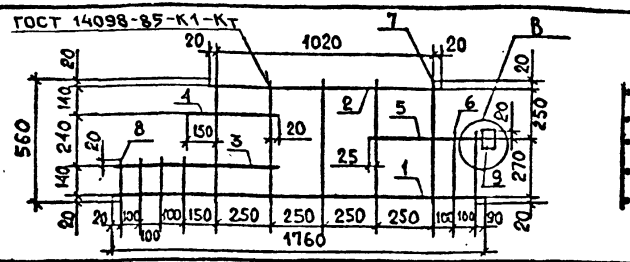

ФОРМАТ	ЗОНА	ПОЗ.	ОБОЗНАЧЕНИЕ	НАИМЕНОВАНИЕ	КОЛ.	ПРИМЕЧАНИЕ
				Документация		
А3			1.134.1-132-00.00000 Д2	Узлы А...г		
А3			-00.00000 ТО	Техническое описание		
				Детали		
Бч		1	1.134.1-13.2-00.00501	⌀8А-III ГОСТ 5781-82, *ℓ = 1760	1	0,69 кг
Бч		2	-00.00502	⌀6Врп-I ТУ14-4-1322-85, ℓ=1060	1	0,24 кг
Бч		3	-00.00503	⌀8А-II ГОСТ 5781-82, *ℓ = 740	1	0,29 кг
Бч		4	-00.00504	⌀6Врп-I ТУ14-4-1322-85, ℓ=420	1	0,09 кг
Бч		5	-00.00505	⌀8А-III ГОСТ 5781-82, *ℓ = 560	1	0,22 кг
Бч		6	-00.00506	⌀4Вр1 ГОСТ 6727-80, *ℓ = 310	2	0,03 кг
Бч		7	-00.00507	⌀4Вр1 ГОСТ 6727-80, *ℓ = 560	5	0,05 кг
Бч		8	-00.00508	⌀6А-III ГОСТ 5781-82, *ℓ = 180	4	0,04 кг
Бч		9	-00.00509	полоса 6×60-В-1 ГОСТ 103-76, *ℓ=90	1	0,25 кг

После изготовления каркаса на автоматической линии приварить дополнительно позиции 4,8,9.

1.134.1-13.2-00.00500

Каркас плоский КР 16.

СТАДИЯ	МАССА	МАСШТАБ
Р	2,25	1:20
ЛИСТ	ЛИСТОВ 1	

ГОСГРАЖДАНСТРОЙ
КиевЗНИИЭП

Нач. АПМ 2	Авдеенко	VI.89
Н. контр.	Козлов	V.89
Гл. спец.	Киршнер	V.89
Провер.	Козлов	V.89
Разраб.	Григорьева	IV.89

Взам. инв. № | Подпись и дата | Инв. № подл.

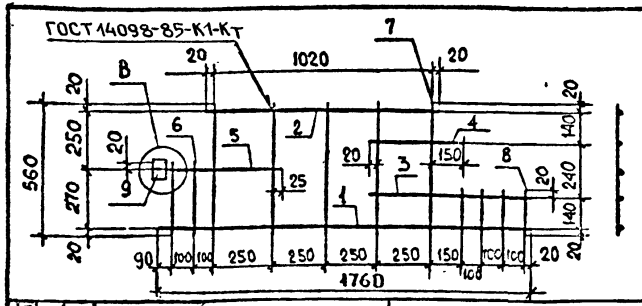

ФОРМАТ	ЗОНА	ПОЗ.	ОБОЗНАЧЕНИЕ	НАИМЕНОВАНИЕ	КОЛ.	ПРИМЕЧАНИЕ
				Документация		
А3			1.134.1-13.2-00.00000 Д2	Узлы А...г.		
А3			-00.00000ТО	Техническое описание		
				Детали		
Бч		1	1.134.1-13.2-00.00601	⌀8А-III ГОСТ 5781-82, *ℓ = 1760	1	0,69 кг
Бч		2	-00.00602	⌀6Врп-I ТУ14-4-1322-85, ℓ=1060	1	0,24 кг
Бч		3	-00.00603	⌀8А-III ГОСТ 5781-82, *ℓ = 740	1	0,29 кг
Бч		4	-00.00604	⌀6Врп-I ТУ14-4-1322-85, ℓ=420	1	0,09 кг
Бч		5	-00.00605	⌀8А-III ГОСТ 5781-82, *ℓ = 560	1	0,22 кг
Бч		6	-00.00606	⌀4Вр1 ГОСТ 6727-80, *ℓ = 310	2	0,03 кг
Бч		7	-00.00607	⌀4Вр1 ГОСТ 6727-80, *ℓ = 560	5	0,05 кг
Бч		8	-00.00608	⌀6А-II ГОСТ 5781-82, *ℓ = 180	4	0,04 кг
Бч		9	-00.00609	полоса 6×60-В-1 ГОСТ 103-76, *ℓ=90	1	0,25 кг

После изготовления каркаса на автоматической линии приварить дополнительно позиции 4,8,9.

1.134.1-13.2-00.00600

Каркас плоский КР 17.

СТАДИЯ	МАССА	МАСШТАБ
Р	2,25	1:20
ЛИСТ	ЛИСТОВ 1	

ГОСГРАЖДАНСТРОЙ
КиевЗНИИЭП

Нач. АПМ 2	Авдеенко	VI.89
Н. контр.	Козлов	V.89
Гл. спец.	Киршнер	V.89
Проверил	Козлов	V.89
Разраб.	Григорьева	IV.89

Взам. инв. № | Подпись и дата | Инв. № подл.

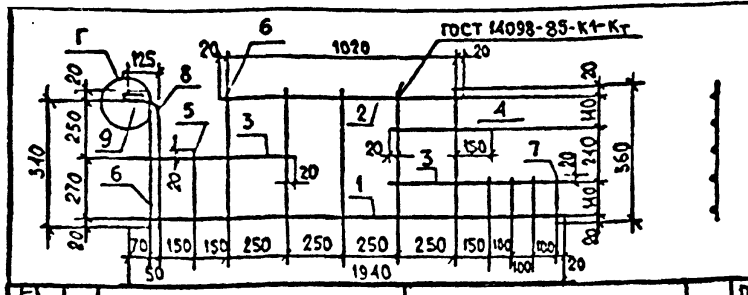

ФОРМАТ	ЗОНА	ПОЗ.	ОБОЗНАЧЕНИЕ	НАИМЕНОВАНИЕ	КОЛ	ПРИМЕЧАНИЕ
				Документация		
А3			1.134.1-13.2-00.00000Д2	Узлы А..Г.		
А3			-00.00000ТО	Техническое описание		
				Детали		
БЧ		1	1.134.1-13.2-00.00701	⌀8А-III ГОСТ5781-82,* ℓ=1940	1	0,77кг
БЧ		2	-00.00702	⌀6Врп-I ТУ14-4-1322-85, ℓ=1060	1	0,24кг
БЧ		3	-00.00703	⌀6Врп-I ТУ14-4-1322-85, ℓ=740	2	0,16кг
БЧ		4	-00.00704	⌀6Врп-I ТУ14-4-1322-85, ℓ=420	1	0,09кг
БЧ		5	-00.00705	⌀4Вр1 ГОСТ6727-80,* ℓ=310	1	0,06кг
БЧ		6	-00.00706	⌀4Вр1 ГОСТ6727-80,* ℓ=560	6	0,05кг
БЧ		7	-00.00707	⌀6А-II ГОСТ5781-82,* ℓ=180	4	0,04кг
БЧ		8	-00.00708	⌀8А-III ГОСТ5781-82,* ℓ=670	1	0,26кг
БЧ		9	-00.00709	полоса 6×60-В-1 ГОСТ103-76,* ℓ=90	1	0,25кг

После изготовления каркаса на автоматической линии приварить дополнительно позиции 4,5,8,9.

Нач.АПМ-2	Авдеенко		VI.89
Н.контр.	Козлов		V.89
Гл.спец.	Киршнер		V.89
Проверил	Козлов		V.89
Разраб.	Григорьева		IV.89

1.134.1-13.2-00.00700

Каркас плоский КР 18.

СТАДИЯ	МАССА	МАСШТАБ
Р	2,45	1:20
ЛИСТ	ЛИСТОВ 4	

ГОСГРАЖДАНСТРОЙ КиевЗНИИЭП

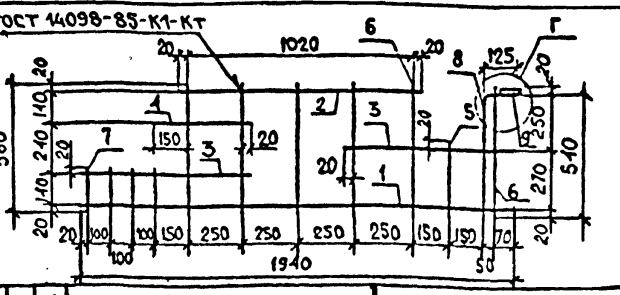

ФОРМАТ	ЗОНА	ПОЗ.	ОБОЗНАЧЕНИЕ	НАИМЕНОВАНИЕ	КОЛ	ПРИМЕЧАНИЕ
				Документация		
А3			1.134.1-13.2-00.00000Д2	Узлы А...Г		
А3			-00.00000ТО	Техническое описание		
				Детали		
БЧ		1	1.134.1-13.2-00.00801	⌀8А-III ГОСТ5781-82,* ℓ=1940	1	0,77кг
БЧ		2	-00.00802	⌀6Врп-I ТУ14-4-1322-85, ℓ=1060	1	0,24кг
БЧ		3	-00.00803	⌀6Врп-I ТУ14-4-1322-85, ℓ=740	2	0,16кг
БЧ		4	-00.00804	⌀6Врп-I ТУ14-4-1322-85, ℓ=420	1	0,09кг
БЧ		5	-00.00805	⌀4Вр1 ГОСТ6727-80,* ℓ=310	1	0,06кг
БЧ		6	-00.00806	⌀4Вр1 ГОСТ6727-80,* ℓ=560	6	0,05кг
БЧ		7	-00.00807	⌀6А-II ГОСТ5781-82,* ℓ=180	4	0,04кг
БЧ		8	-00.00808	⌀8А-III ГОСТ5781-82,* ℓ=670	1	0,26кг
БЧ		9	-00.00809	полоса 6×60-В-1 ГОСТ103-76,* ℓ=90	1	0,25кг

После изготовления каркаса на автоматической линии приварить дополнительно позиции 4,5,8,9.

Нач.АПМ-2	Авдеенко		VI.89
Н.контр.	Козлов		V.89
Гл.спец.	Киршнер		V.89
Проверил	Козлов		V.89
Разраб.	Григорьева		IV.89

1.134.1-13.2-00.00800

Каркас плоский КР 19.

СТАДИЯ	МАССА	МАСШТАБ
Р	2,45	1:20
ЛИСТ	ЛИСТОВ 4	

ГОСГРАЖДАНСТРОЙ КиевЗНИИЭП

Инв.№ подл. | Подпись и дата | Взам.инв.№

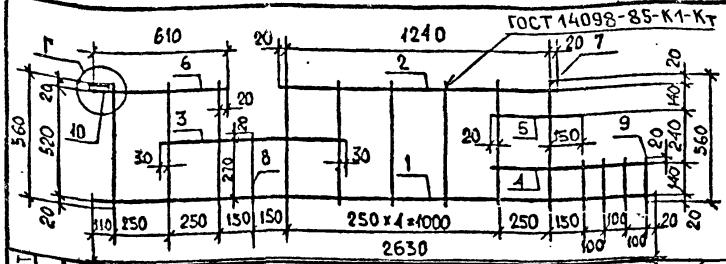

ФОРМАТ	ЗОНА	ПОЗ.	ОБОЗНАЧЕНИЕ	НАИМЕНОВАНИЕ	КОЛ.	ПРИМЕЧАНИЕ
				Документация		
А3			1.134.1-13.2-00.00000 Д2	Узлы А...Г.		
А3			-00.00000ТО	Техническое описание		
				Детали		
БЧ		1	1.134.1-13.2-00.00901	⌀8А-II ГОСТ 5781-82*, ℓ = 2630	1	1,04кг
БЧ		2	-00.00902	⌀6Врп-I ТУ14-4-1322-85, ℓ=1280	1	0,28кг
БЧ		3	-00.00903	⌀8А-II ГОСТ 5781-82*, ℓ = 860	1	0,34кг
БЧ		4	-00.00904	⌀8А-II ГОСТ 5781-82*, ℓ = 730	1	0,29кг
БЧ		5	-00.00905	⌀6Врп-I ТУ14-4-1322-85, ℓ=410	1	0,09кг
БЧ		6	-00.00906	⌀8А-III ГОСТ 5781-82*, ℓ = 610	1	0,24кг
БЧ		7	-00.00907	⌀4Вр1 ГОСТ 6727-80*, ℓ = 560	9	0,05кг
БЧ		8	-00.00908	⌀4Вр1 ГОСТ 6727-80*, ℓ = 310	1	0,06кг
БЧ		9	-00.00909	⌀6А-III ГОСТ 5781-82*, ℓ = 180	4	0,04кг
БЧ		10	-00.00910	полоса 6×60-В-1 ГОСТ 103-76*, ℓ=90	1	0,25кг

После изготовления каркаса на автоматической линии приварить дополнительно позиции 4,5,8,9.

Нач АПМ-2	Авдеенко		VI.89
Н контр.	Козлов		V.89
Гл спец.	Киршнер		V.89
Проверил	Козлов		V.89
Разраб.	Григорьева		V.89

1.134.1-13.2-00.00900

Каркас плоский КР 20.

СТАДИЯ	МАССА	МАСШТАБ
Р	3,20	1:20
ЛИСТ	ЛИСТОВ 1	

КиевЗНИИЭП

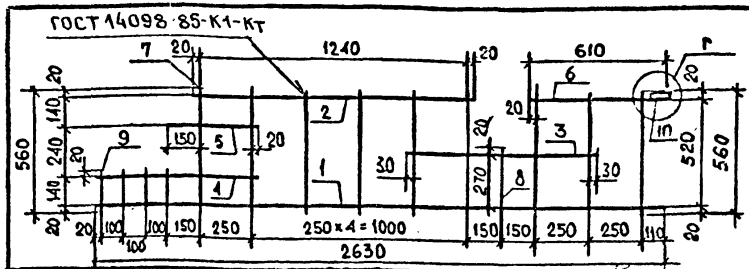

ФОРМАТ	ЗОНА	ПОЗ.	ОБОЗНАЧЕНИЕ	НАИМЕНОВАНИЕ	КОЛ.	ПРИМЕЧАНИЕ
				Документация		
А3			1.134.1-13.2-00.00000 Д2	Узлы А...Г.		
А3			-00.00000ТО	Техническое описание		
				Детали		
БЧ		1	1.134.1-13.2-00.01001	⌀8А-II ГОСТ 5781-82*, ℓ = 2630	1	1,04кг
БЧ		2	-00.01002	⌀6Врп-I ТУ14-4-1322-85, ℓ=1280	1	0,28кг
БЧ		3	-00.01003	⌀8А-II ГОСТ 5781-82*, ℓ = 860	1	0,34кг
БЧ		4	-00.01004	⌀8А-II ГОСТ 5781-82*, ℓ = 730	1	0,29кг
БЧ		5	-00.01005	⌀6Врп-I ТУ14-4-1322-85, ℓ=410	1	0,09кг
БЧ		6	-00.01006	⌀8А-III ГОСТ 5781-82*, ℓ = 610	1	0,24кг
БЧ		7	-00.01007	⌀4Вр1 ГОСТ 6727-80*, ℓ = 560	9	0,05кг
БЧ		8	-00.01008	⌀4Вр1 ГОСТ 6727-80*, ℓ = 310	1	0,06кг
БЧ		9	-00.01009	⌀6А-III ГОСТ 5781-82*, ℓ = 180	4	0,04кг
БЧ		10	-00.01010	полоса 6×60-В-1 ГОСТ 103-76*, ℓ=90	1	0,25кг

После изготовления каркаса на автоматической линии приварить дополнительно позиции 4,5,8,9.

Нач АПМ-2	Авдеенко		VI.89
Н контр.	Козлов		V.89
Гл спец.	Киршнер		V.89
Проверил	Козлов		V.89
Разраб.	Григорьева		V.89

1.134.1-13.2-00.01000

Каркас плоский КР 21.

СТАДИЯ	МАССА	МАСШТАБ
Р	3,20	1:20
ЛИСТ	ЛИСТОВ 1	

КиевЗНИИЭП

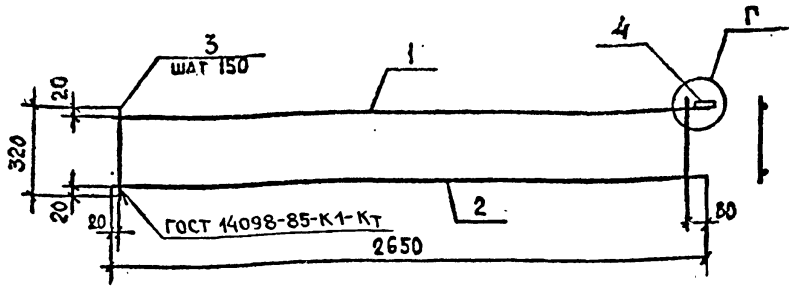

ФОРМАТ	ЗОНА	ПОЗ.	ОБОЗНАЧЕНИЕ	НАИМЕНОВАНИЕ	КОЛ.	ПРИМЕЧАНИЕ
				Документация		
А3			1.134.1-13.2-00.00000 Д2	Узлы А...Г.		
А3			-00.00000ТО	Техническое описание		
				Детали		
БЧ		1	1.134.1-13.2-00.01101	⌀8А-III ГОСТ 5781-82*, ℓ=2650	1	1,05кг
БЧ		2	-00.01102	⌀6Врп-I ТУ14-4-1322-85, ℓ=2650	1	0,59кг
БЧ		3	-00.01103	⌀4Бр1 ГОСТ 6727-80*, ℓ=320	18	0,03кг
БЧ		4	-00.01104	полоса 6×60-В-1 ГОСТ 103-76*, ℓ=90	1	0,25кг

После изготовления каркасанд автоматической линии приварить дополнительно позиции 4.

Нач. АПМ-9	Авдеенко		VI.89
Н. контр.	Козлов		V.89
Гл. спец.	Киршнер		V.89
Проверил	Козлов		V.89
Разраб.	Григорьева		IV.89

1.134.1-13.2-00.01100

Каркас плоский КР 22.

СТАДИЯ	МАССА	МАСШТАБ
Р	2,43	1:20
ЛИСТ	ЛИСТОВ 1	

ГОСГРАЖДАНСТРОЙ КиевЗНИИЭП

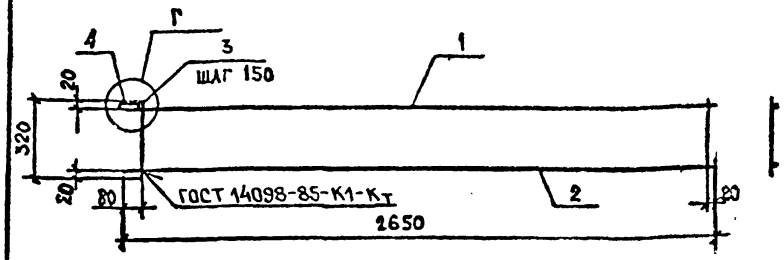

ФОРМАТ	ЗОНА	ПОЗ.	ОБОЗНАЧЕНИЕ	НАИМЕНОВАНИЕ	КОЛ.	ПРИМЕЧАНИЕ
				Документация		
А3			1.134.1-13.2-00.00000 Д2	Узлы А...Г.		
А3			-00.00000ТО	Техническое описание		
				Детали		
БЧ		1	1.134.1-13.2-00.01201	⌀8А-III ГОСТ 5781-82*, ℓ=2650	1	1,05кг
БЧ		2	-00.01202	⌀6Врп-I ТУ14-4-1322-85, ℓ=2650	1	0,59кг
БЧ		3	-00.01203	⌀4Бр1 ГОСТ 6727-80*, ℓ=320	18	0,03кг
БЧ		4	-00.01204	полоса 6×60-В-1 ГОСТ 103-76*, ℓ=90	1	0,25кг

После изготовления каркаса на автоматической линии приварить дополнительно позиции 4.

Взам. инв. № | Подпись и дата | Инв. № подл.

Нач. АПМ-9	Авдеенко		VI.89
Н. контр.	Козлов		V.89
Гл. спец.	Киршнер		V.89
Проверил	Козлов		V.89
Разраб.	Григорьева		IV.89

1.134.1-13.2-00.01200

Каркас плоский КР 24.

СТАДИЯ	МАССА	МАСШТАБ
Р	2,43	1:20
ЛИСТ	ЛИСТОВ 1	

КиевЗНИИЭП

24113 111

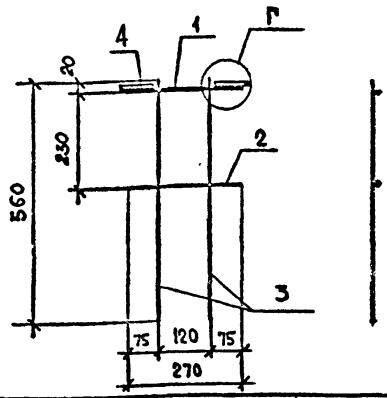

ФОРМАТ	ЗОНА	ПОЗ.	ОБОЗНАЧЕНИЕ	НАИМЕНОВАНИЕ	КОЛ.	ПРИМЕЧАНИЕ
				Документация		
А3			1.134.1-13.2-00.00000 Д2	Узлы А...Г.		
А3			-00.00000 ТО	Техническое описание		
				Детали		
Б4		1	1.134.1-13.2-00.01301	Ø8А-III ГОСТ 5781-82, ℓ=270	1	0,11кг
Б4		2	-00.01302	Ø6Врп-ITУ14-4-1322-85, ℓ=270	1	0,06кг
Б4		3	-00.01303	Ø8А-III ГОСТ 5781-82, ℓ=560	2	0,05кг
Б4		4	-00.01304	полоса 6×60-В-1 ГОСТ 103-76*, ℓ=90	2	0,25кг

Нач. АПМ-2	Авдеенко		VI.89
Н. контр.	Козлов		V.89
Гл. спец.	Киршнер		V.89
ПРОВЕРИЛ	Козлов		V.89
РАЗРАБ.	Григорьева		IV.89

1.134.1-13.2-00.01300

Каркас плоский КР 23.

СТАДИЯ	МАССА	МАСШТАБ
Р	0,77	1:10
ЛИСТ	ЛИСТОВ 1	

КиевЗНИИЭП

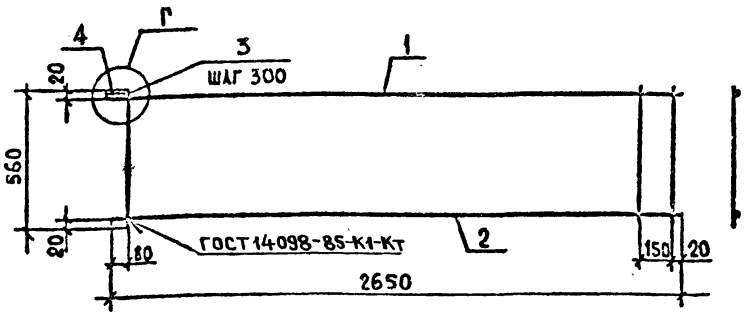

ФОРМАТ	ЗОНА	ПОЗ.	ОБОЗНАЧЕНИЕ	НАИМЕНОВАНИЕ	КОЛ.	ПРИМЕЧАНИЕ
				Документация		
А3			1.134.1-13.2-00.00000 Д2	Узлы А...Г.		
А3			-00.00000 ТО	Техническое описание		
				Детали		
Б4		1	1.134.1-13.2-00.01401	Ø8А-III ГОСТ 5781-82, ℓ=2650	1	1,05кг
Б4		2	-00.01402	Ø6Врп-ITУ14-4-1322-85, ℓ=2650	1	0,59кг
Б4		3	-00.01403	Ø4Вр1 ГОСТ 6727-80, ℓ=560	10	0,05кг
Б4		4	-00.01404	полоса 6×60-В-1 ГОСТ 103-76*, ℓ=90	1	0,25кг

После изготовления каркаса на автоматической линии приварить дополнительно позиции 4.

Нач. АПМ-2	Авдеенко		VI.89
Н. контр.	Козлов		V.89
Гл. спец.	Киршнер		V.89
ПРОВЕРИЛ	Козлов		V.89
РАЗРАБ.	Григорьева		IV.89

1.134.1-13.2-00.01400

Каркас плоский КР25.

СТАДИЯ	МАССА	МАСШТАБ
Р	2,39	1:20
ЛИСТ	ЛИСТОВ 1	

ГОСГРАЖДАНСТРОЙ
КиевЗНИИЭП

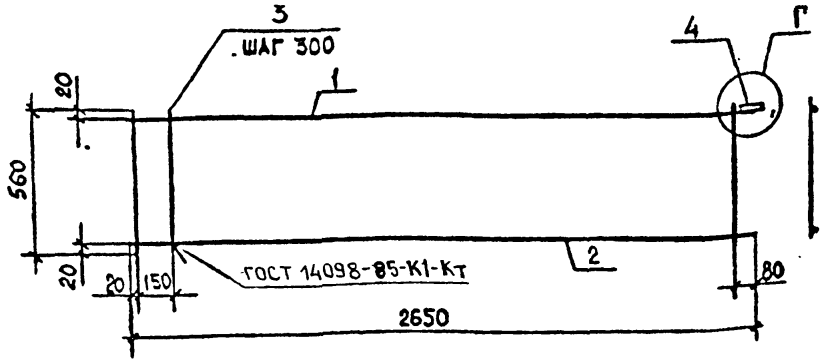

ФОРМАТ	ЗОНА	ПОЗ.	ОБОЗНАЧЕНИЕ	НАИМЕНОВАНИЕ	КОЛ.	ПРИМЕЧАНИЕ
				Документация		
А3			1.134.1-13.2-00.00000Д2	Узлы А...Г.		
А3			-00.00000ТО	Техническое описание		
				Детали		
Б4		1	1.134.1-13.2-00.01501	⌀8А-III ГОСТ 5781-82*, ℓ=2650	1	1,05кг
Б4		2	-00.01502	⌀6Врп-I ТУ14-4-1322-85, ℓ=2650	1	0,59кг
Б4		3	-00.01503	⌀4Вр1 ГОСТ 6727-80*, ℓ=560	10	0,05кг
Б4		4	-00.01504	полоса 6×60-В-1 ГОСТ 103-76*, ℓ=90	1	0,25кг

После изготовления каркаса на автоматической линии приварить дополнительно позиции 4.

Нач. АПМ 2	Авдеенко		VI.89
Н. контр.	Козлов		V.89
Гл. спец.	Киршнер		V.89
Проверил	Козлов		V.89
Разраб.	Григорьева		IV.89

1.134.1-13.2-00.01500

Каркас плоский КР26.

Стадия	Масса	Масштаб
Р	2,39	1:20
Лист	Листов 1	

Госграждастрой КиевЗНИИЭП

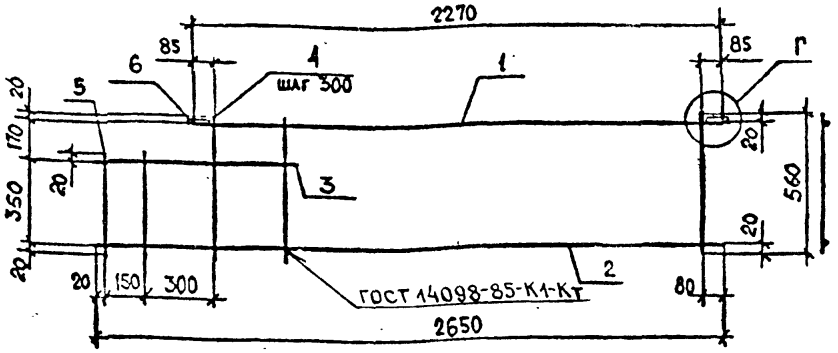

ФОРМАТ	ЗОНА	ПОЗ.	ОБОЗНАЧЕНИЕ	НАИМЕНОВАНИЕ	КОЛ.	ПРИМЕЧАНИЕ
				Документация		
А3			1.134.1-13.2-00.00000Д2	Узлы А...Г.		С
А3			-00.00000ТО	Техническое описание		
				Детали		
Б4		1	1.134.1-13.2-00.01601	⌀8А-III ГОСТ 5781-82*, ℓ=2270	1	0,90кг
Б4		2	-00.01602	⌀6Врп-I ТУ14-4-1322-85, ℓ=2650	1	0,59кг
Б4		3	-00.01603	⌀8А-III ГОСТ 5781-82* ℓ=790	1	0,31кг
Б4		4	-00.01604	⌀4Вр1 ГОСТ 6727-80*, ℓ=560	8	0,05кг
Б4		5	-00.01605	⌀4Вр1 ГОСТ 6727-80*, ℓ=390	2	0,04кг
Б4		6	-00.01606	полоса 6×60-В-1 ГОСТ 103-76*, ℓ=90	2	0,25кг

После изготовления каркаса на автоматической линии приварить дополнительно повиции 4.

Нач. АПМ-2	Авдеенко		VI.89
Н. контр.	Козлов		V.89
Гл. спец.	Киршнер		V.89
Проверил	Козлов		V.89
Разраб.	Григорьева		IV.89

1.134.1-13.2-00.01600

Каркас плоский КР27.

Стадия	Масса	Масштаб
Р	2,78	1:20
Лист	Листов 1	

Госграждастрой КиевЗНИИЭП

Взам. инв. № | Подпись и дата | Инв. № подл.

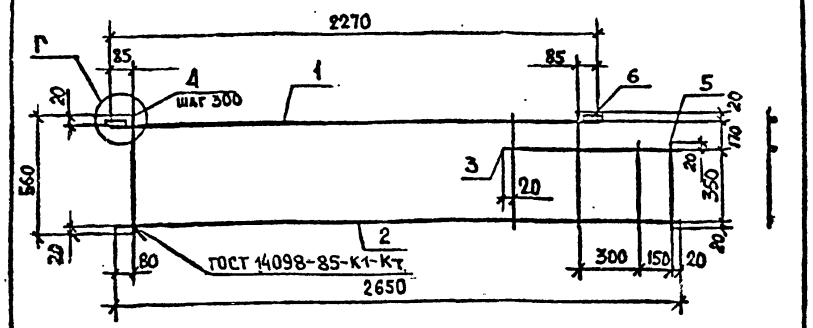

ФОРМАТ	ЗОНА	ПОЗ.	ОБОЗНАЧЕНИЕ	НАИМЕНОВАНИЕ	КОЛ.	ПРИМЕЧАНИЕ
				Документация		
А3			1.134.1-132-00.00000Д2	Узлы А...Г.		
А3			-00.00000ТО	Техническое описание		
				Детали		
Бч		1	1.134.1-132-00.01701	∅8А-III ГОСТ 5781-82, *ℓ = 2270	1	0,90кг
Бч		2	-00.01702	∅6Врп-I ТУ14-4-1322-85, ℓ=2650	1	0,59кг
Бч		3	-00.01703	∅8А-III ГОСТ 5781-82, *ℓ = 790	1	0,31кг
Бч		4	-00.01704	∅4Вр1 ГОСТ 6727-80, *ℓ = 560	8	0,08кг
Бч		5	-00.01705	∅4Вр1 ГОСТ 6727-80, *ℓ = 390	2	0,04кг
Бч		6	-00.01706	полоса 6×60-В-1 ГОСТ 103-76, *ℓ=90	2	0,25кг

После изготовления каркаса на автоматической линии приварить дополнительно позиции 6.

Нач АПМ-2	Авдеенко		VI.89
Н.контр	Козлов		V.89
Гл спец	Киршнер		V.89
Проверил	Козлов		V.89
Разраб	Григорьева		IV.89

1.134.1-13.2-00.01700

Каркас плоский КР28.

СТАДИЯ	МАССА	МАСШТАБ
Р	3,62	1:20
ЛИСТ	ЛИСТОВ 1	

ГОСГРАЖДАНСТРОЙ
КиевЗНИИЭП

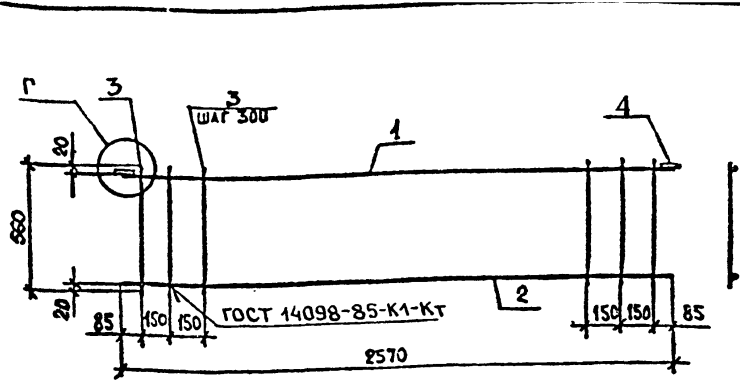

ФОРМАТ	ЗОНА	ПОЗ.	ОБОЗНАЧЕНИЕ	НАИМЕНОВАНИЕ	КОЛ.	ПРИМЕЧАНИЕ
				Документация		
А3			1.134.1-132-00.00000Д2	Узлы А...Г.		
А3			-00.00000ТО	Техническое описание		
				Детали		
Бч		1	1.134.1-132-00.01801	∅8А-III ГОСТ 5781-82, *ℓ=2570	1	1,02кг
Бч		2	-00.01802	∅6Врп-I ТУ14-4-1322-85, ℓ=2570	1	0,59кг
Бч		3	-00.01803	∅4Вр1 ГОСТ 6727-80, *ℓ=560	11	0,05кг
Бч		4	-00.01804	полоса 6×60-В-1 ГОСТ 103-76, *ℓ=90	2	0,25кг

После изготовления каркаса на автоматической линии приварить дополнительно позиции 4.

Нач АПМ-2	Авдеенко		VI.89
Н.контр.	Козлов		V.89
Гл спец	Киршнер		V.89
Проверил	Козлов		V.89
Разраб	Григорьева		IV.89

1.134.1-13.2-00.01800

Каркас плоский КР 29.

СТАДИЯ	МАССА	МАСШТАБ
Р	2,64	1:20
ЛИСТ	ЛИСТОВ 2	

ГОСГРАЖДАНСТРОЙ
КиевЗНИИЭП

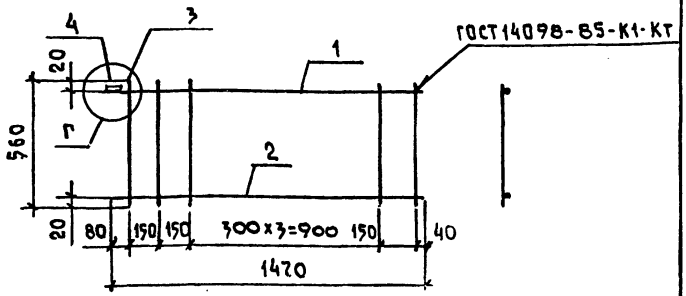

ФОРМАТ	ЗОНА	ПОЗ.	ОБОЗНАЧЕНИЕ	НАИМЕНОВАНИЕ	КОЛ.	ПРИМЕЧАНИЕ
				Документация		
А3			1.134.1-13.2-00.00000 Д2	Узлы А...Г		
			-00.00000 ТО	Техническое описание		
				Детали		
Б4		1	1.134.1-13.2-00.01901	ф8А-III ГОСТ 5781-82*, ℓ=1470	1	0,58 кг
Б4		2	-00.01902	ф6Врп-I ТУ-14-4-1322-85, ℓ=1470	1	0,33 кг
Б4		3	-00.01903	ф4 Вр1 ГОСТ 6727-80*, ℓ=560	7	0,05 кг
Б4		4	-00.01904	Полоса 6×60-В-1 ГОСТ 103-76*, ℓ=90	1	0,25 кг

После изготовления каркаса на автоматической линии приварить дополнительно позиции 4.

Нач. АПМ	Авдеенко		VI.89
Н. контр.	Козлов		V.89
Гл. спец.	Киршнер		V.89
Провер.	Козлов		V.89
Разраб.	Григорьева		IV.89

1.134.1-13.2-00.01900

Каркас плоский КР30

СТАДИЯ	МАССА	МАСШТАБ
Р	1,51	1:20
ЛИСТ	ЛИСТОВ 1	

Госгражданстрой
Киев ЗНИИЭП

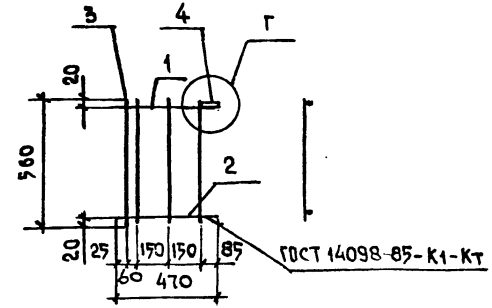

ФОРМАТ	ЗОНА	ПОЗ.	ОБОЗНАЧЕНИЕ	НАИМЕНОВАНИЕ	КОЛ.	ПРИМЕЧАНИЕ
				Документация		
А3			1.134.1-13.2-00.00000 Д2	Узлы А...Г		
А3			-00.00000 ТО	Техническое описание		
				Детали		
Б4		1	1.134.1-13.2-00.02001	ф8А-III ГОСТ 5781-82*, ℓ=470	1	0,19 кг
Б4		2	-00.02002	ф6Врп-I ТУ 14-4-1322-85, ℓ=470	1	0,10 кг
Б4		3	-00.02003	ф4Вр1 ГОСТ 6727-80*, ℓ=560	4	0,05 кг
Б4		4	-00.02004	Полоса 6×60-В-1 ГОСТ 103-76*, ℓ=90	1	0,25 кг

После изготовления каркаса на автоматической линии приварить дополнительно позиции 4.

Инв.№ подл. | Подпись и дата | Взам.инв.№

Нач. АПМ	Авдеенко		VI.89
Н. контр.	Козлов		V.89
Гл. спец.	Киршнер		V.89
Провер.	Козлов		V.89
Разраб.	Григорьева		IV.89

1.134.1-13.2-00.02000

Каркас плоский КР31

СТАДИЯ	МАССА	МАСШТАБ
Р	0,74	1:20
ЛИСТ	ЛИСТОВ 1	

Госгражданстрой
Киев ЗНИИЭП

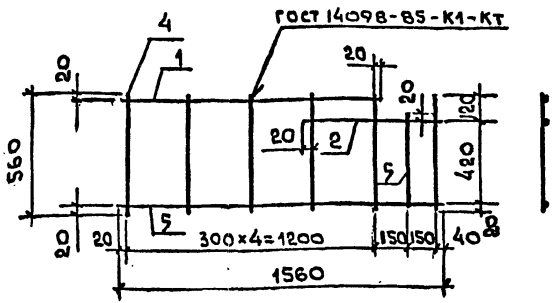

ФОРМАТ	ЗОНА	ПОЗ.	ОБОЗНАЧЕНИЕ	НАИМЕНОВАНИЕ	КОЛ	ПРИМЕЧАНИЕ
				Документация		
А3			1.134.1-13.2-00.00000 ТО	Техническое описание		
				Детали		
Б4		1	1.134.1-13.2-00.02101	ф8А-III ГОСТ 5781-82*, ℓ=1240	1	0,45 кг
Б4		2	-00.02102	ф8А-III ГОСТ 5781-82*, ℓ=660	1	0,26 кг
Б4		3	-00.02103	ф6 Врп-I ТУ 14-4-1322-85, ℓ=1560	1	0,34 кг
Б4		4	-00.02104	ф4 Вр1 ГОСТ 6727-80*, ℓ=560	6	0,05 кг
Б4		5	-00.02105	ф4 Вр1 ГОСТ 6727-80*, ℓ=460	1	0,04 кг

Нач. ЛПМ	Авдеенко		VI.89
Н. контр.	Козлов		V.89
Гл. спец.	Киршнер		V.89
Провер.	Козлов		V.89
Разраб.	Григорьев		IV.89

1.134.1-13.2-00.02100

Каркас плоский КР32

Стадия	Масса	Масштаб
Р	1,39	1:20
Лист	Листов 1	

Госгражданстрой
Киев ЗНИИЭП

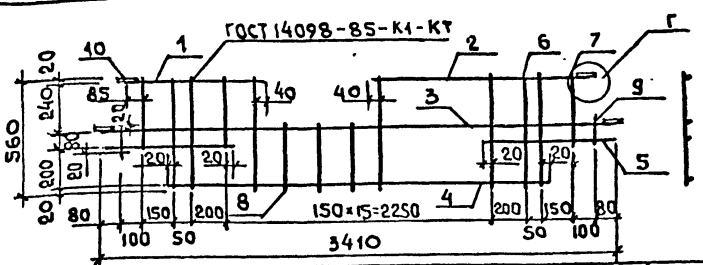

ФОРМАТ	ЗОНА	ПОЗ.	ОБОЗНАЧЕНИЕ	НАИМЕНОВАНИЕ	КОЛ	ПРИМЕЧАНИЕ
				Документация		
А3			1.134.1-13.2-00.00000 ДВ	Узлы А...Г		
А3			-00.00000 ТО	Техническое описание		
				Детали		
Б4		1	1.134.1-13.2-00.02201	ф8А-III ГОСТ 5781-82*, ℓ=670	1	0,26 кг
Б4		2	-00.02202	ф8А-III ГОСТ 5781-82*, ℓ=2020	1	0,80 кг
Б4		3	-00.02203	ф8А-III ГОСТ 5781-82*, ℓ=3410	1	1,35 кг
Б4		4	-00.02204	ф6 Врп-I ТУ 14-4-1322-85, ℓ=2790	1	0,62 кг
Б4		5	-00.02205	ф6 Врп-I ТУ 14-4-1322-85, ℓ=600	2	0,13 кг
Б4		6	-00.02206	ф4 Вр1 ГОСТ 6727-80*, ℓ=560	17	0,05 кг
Б4		7	-00.02207	ф4 Вр1 ГОСТ 6727-80*, ℓ=360	2	0,03 кг
Б4		8	-00.02208	ф4 Вр1 ГОСТ 6727-80*, ℓ=320	3	0,03 кг
Б4		9	-00.02209	ф4 Вр1 ГОСТ 6727-80*, ℓ=120	2	0,01 кг
Б4		10	-00.02210	Полоса 6×60-В-I ГОСТ 103-76*, ℓ=90	4	0,25 кг

После изготовления каркаса на автоматической линии приварить дополнительно позиции 5, 9, 10, 1, 2.

Инв. № подл. | Подпись и дата | Взам. инв. №

Нач. ЛПМ	Авдеенко		VI.89
Н. контр.	Козлов		V.89
Гл. спец.	Киршнер		V.89
Провер.	Козлов		V.89
Разраб.	Ключко		IV.89

1.134.1-13.2-00.02200

Каркас плоский КР33

Стадия	Масса	Масштаб
Р	5,31	1:20
Лист	Листов 1	

Госгражданстрой
Киев ЗНИИЭП

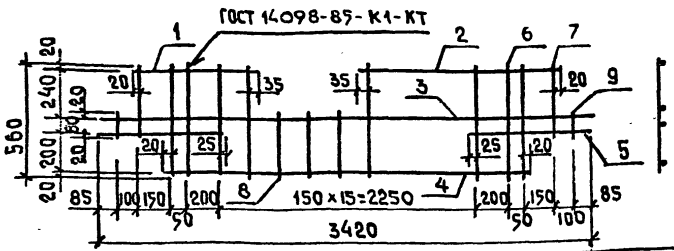

ФОРМАТ	ЗОНА	ПОЗ.	ОБОЗНАЧЕНИЕ	НАИМЕНОВАНИЕ	КОЛ	ПРИМЕЧАНИЕ
				ДОКУМЕНТАЦИЯ		
А3			1.134.1-13.2-00.00000 ТО	ТЕХНИЧЕСКОЕ ОПИСАНИЕ		
				ДЕТАЛИ		
Б4		1	1.134.1-13.2-00.02301	ф6Врп-I ТУ14-4-1322-85, ℓ=600	1	0,13 КГ
Б4		2	-00.02302	ф6Врп-I ТУ14-4-1322-85, ℓ=1950	1	0,43 КГ
Б4		3	-00.02303	ф8А-III ГОСТ 5781-82*, ℓ=3420	1	1,35 КГ
Б4		4	-00.02304	ф8А-III ГОСТ 5781-82*, ℓ=2790	1	1,10 КГ
Б4		5	-00.02305	ф6Врп-I ТУ14-4-1322-85, ℓ=610	2	0,14 КГ
Б4		6	-00.02306	ф4Вр1 ГОСТ 6727-80*, ℓ=560	17	0,05 КГ
Б4		7	-00.02307	ф4Вр1 ГОСТ 6727-80*, ℓ=360	2	0,03 КГ
Б4		8	-00.02308	ф4Вр1 ГОСТ 6727-80*, ℓ=320	3	0,03 КГ
Б4		9	-00.02309	ф4Вр1 ГОСТ 6727-80*, ℓ=120	2	0,01 КГ

После изготовления каркаса на автоматической линии приварить дополнительно позиции 5,9.

1.134.1-13.2-00.02300

Нач.АПМ	АВДЕЕНКО		VI.89
Н.КОНТР	КОЗЛОВ		V.89
Гл.СПЕЦ	КИРШНЕР		V.89
ПРОВЕР	КОЗЛОВ		V.89
РАЗРАБ	КЛЮЧКО		IV.89

КАРКАС ПЛОСКИЙ КР34.

СТАДИЯ	МАССА	МАСШТАБ
Р	4,31	1:20

ЛИСТ | ЛИСТОВ 1

ГОСГРАЖДАНСТРОЙ КИЕВ ЗНИИЭП

ИНВ.И ПОДЛ. | ПОДПИСЬ И ДАТА | ВЗАМ.ИНВ.

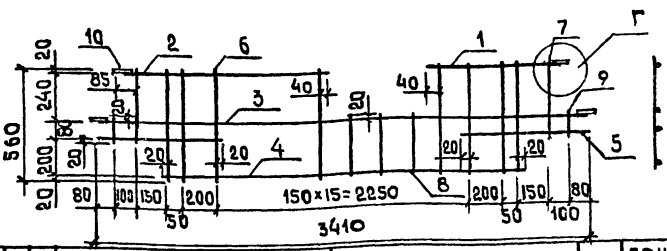

ФОРМАТ	ЗОНА	ПОЗ.	ОБОЗНАЧЕНИЕ	НАИМЕНОВАНИЕ	КОЛ	ПРИМЕЧАНИЕ
				ДОКУМЕНТАЦИЯ		
А3			1.134.1-13.2.-00.00000 Д2	УЗЛЫ А...Г		
А3			-00.00000 ТО	ТЕХНИЧЕСКОЕ ОПИСАНИЕ		
				ДЕТАЛИ		
Б4		1	1.134.1-13.2-00.02401	ф8А-III ГОСТ 5781-82*, ℓ=670	1	0,26 КГ
Б4		2	-00.02402	ф8А-III ГОСТ 5781-82*, ℓ=2020	1	0,80 КГ
Б4		3	-00.02403	ф8А-III ГОСТ 5781-82*, ℓ=3410	1	1,35 КГ
Б4		4	-00.02404	ф6Врп-I ТУ14-4-1322-85, ℓ=2790	1	0,62 КГ
Б4		5	-00.02405	ф6Врп-I ТУ14-4-1322-85, ℓ=600	2	0,13 КГ
Б4		6	-00.02406	ф4В1 ГОСТ 6727-80*, ℓ=560	17	0,05 КГ
Б4		7	-00.02407	ф4В1 ГОСТ 6727-80*, ℓ=360	2	0,03 КГ
Б4		8	-00.02408	ф4Вр1 ГОСТ 6727-80*, ℓ=320	3	0,03 КГ
Б4		9	-00.02409	ф4Вр1 ГОСТ 6727-80*, ℓ=120	2	0,01 КГ
Б4		10	-00.02410	ПОЛОСА 6×60-8-1 ГОСТ 103-76*, ℓ=90	4	0,25 КГ

После изготовления каркаса на автоматической линии приварить дополнительно позиции 5,9,10

1.134.1-13.2-00.02400

Нач.АПМ	АВДЕЕНКО		VI.89
Н.КОНТР	КОЗЛОВ		V.89
Гл.СПЕЦ	КИРШНЕР		V.89
ПРОВЕР	КОЗЛОВ		V.89
РАЗРАБ	КЛЮЧКО		IV.89

КАРКАС ПЛОСКИЙ КР35

СТАДИЯ	МАССА	МАСШТАБ
Р	5,31	1:20

ЛИСТ | ЛИСТОВ 1

ГОСГРАЖДАНСТРОЙ КИЕВ ЗНИИЭП

ИНВ.И ПОДЛ. | ПОДПИСЬ И ДАТА | ВЗАМ.ИНВ.

24113 117

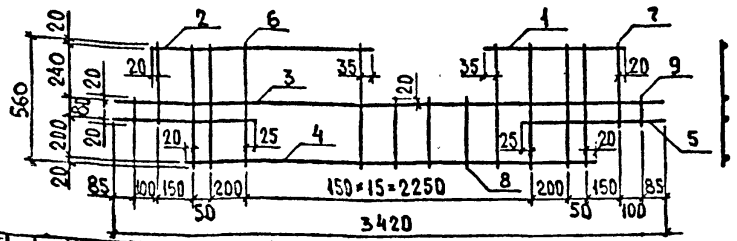

ФОРМАТ	ЗОНА	ПОЗ.	ОБОЗНАЧЕНИЕ	НАИМЕНОВАНИЕ	КОЛ.	ПРИМЕЧАНИЕ
				Документация		
А3			1.134.1-13.2-00.00000 ТО	Техническое описание		
				Детали		
Б4		1	1.134.1-13.2-00.02501	⌀6Врп-I ТУ14-4-1322-85, ℓ=600	1	0,13кг
Б4		2	-00.02502	⌀6Врп-I ТУ14-4-1322-85, ℓ=1950	1	0,43кг
Б4		3	-00.02503	ф8А-III ГОСТ 5781-82* ℓ=3420	1	1,35кг
Б4		4	-00.02504	ф8А-III ГОСТ 5781-82* ℓ=2790	1	1,10кг
Б4		5	-00.02505	⌀6Врп-I ТУ14-4-1322-85, ℓ=610	2	0,14кг
Б4		6	-00.02506	ф4Вр1 ГОСТ6727-80* ℓ=560	17	0,05кг
Б4		7	-00.02507	ф4Вр1 ГОСТ6727-80* ℓ=360	2	0,03кг
Б4		8	-00.02508	ф4Вр1 ГОСТ6727-80* ℓ=320	3	0,03кг
Б4		9	-00.02509	ф4Вр1 ГОСТ6727-80* ℓ=120	2	0,01кг

После изготовления каркаса на автоматической линии приварить дополнительно позиции .5,9.

Нач АПМ	Авдеенко		VI.89
Н.контр.	Козлов		V.89
Гл.спец.	Киршнер		V.89
Проверил	Козлов		V.89
Разработ.	Ключко		IV.89

1.134.1-13.2-00.02500

Каркас плоский КР36

СТАДИЯ	МАССА	МАСШТАБ
Р	4,31	1:20
ЛИСТ	ЛИСТОВ 1	

Госгражданстрой КиевЗНИИЭП

Инв.№ подл. | Подпись и дата | Взам.инв.№

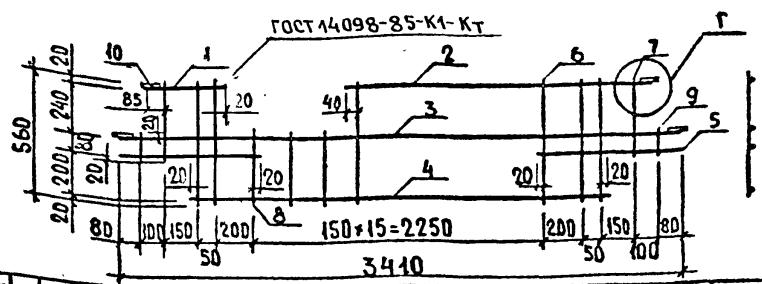

ФОРМАТ	ЗОНА	ПОЗ.	ОБОЗНАЧЕНИЕ	НАИМЕНОВАНИЕ	КОЛ.	ПРИМЕЧАНИЕ
				Документация		
А3			1.134.1-13.2-00.00000 А2	Узлы А...Г.		
А3			-00.00000 ТО	Техническое описание		
				Детали		
Б4		1	1.134.1-13.2-00.02601	ф8А-III ГОСТ 5781-82* ℓ=340	1	0,13кг
Б4		2	-00.02602	ф8А-III ГОСТ 5781-82* ℓ=2320	1	0,92кг
Б4		3	-00.02603	ф8А-III ГОСТ 5781-82* ℓ=3410	1	1,35кг
Б4		4	-00.02604	⌀6Врп-I ТУ14-4-1322-85, ℓ=2790	1	0,62кг
Б4		5	-00.02605	⌀6Врп-I ТУ14-4-1322-85, ℓ=600	2	0,13кг
Б4			-00.02606	ф4Вр1 ГОСТ6727-80* ℓ=560	17	0,05кг
Б4		7	-00.02607	ф4Вр1 ГОСТ6727-80* ℓ=360	2	0,03кг
Б4		8	-00.02608	ф4Вр1 ГОСТ6727-80* ℓ=320	3	0,03кг
Б4		9	-00.02609	ф4Вр1 ГОСТ6727-80* ℓ=120	2	0,01кг
Б4		10	-00.02610	полоса 6×60-В-1 ГОСТ 103-76* ℓ=90	4	0,25кг

После изготовления каркаса на автоматической линии приварить дополнительно позиции .1,5,7,9,10.

Нач АПМ	Авдеенко		VI.89
Н.контр.	Козлов		V.89
Гл.спец.	Киршнер		V.89
Проверил	Козлов		V.89
Разработ.	Ключко		IV.89

1.134.1-13.2-00.02600

Каркас плоский КР37

СТАДИЯ	МАССА	МАСШТАБ
Р	5,30	1:20
ЛИСТ	ЛИСТОВ 1	

Госгражданстрой КиевЗНИИЭП

Инв.№ подл. | Подпись и дата | Взам.инв.№

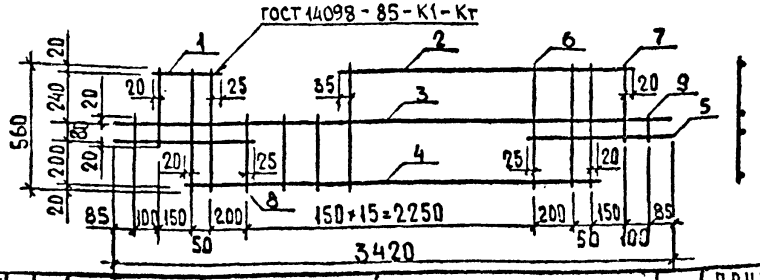

ФОРМАТ	ЗОНА	ПОЗ.	ОБОЗНАЧЕНИЕ	НАИМЕНОВАНИЕ	КОЛ	ПРИМЕЧАНИЕ
				Документация		
А3			1.134.1-13.2-00.000ПОТО	Техническое описание		
				Детали		
Б4		1	1.134.1-13.2-00.02701	ф6Bрп-I ТУ14-4-1322-85; ℓ=280	1	0,06кг
Б4		2	-00.02702	ф6Bрп-I ТУ14-4-1322-85; ℓ=2250	1	0,50кг
Б4		3	-00.02703	ф8А-III ГОСТ 5781-82* ℓ=3420	1	1,35кг
Б4		4	-00.02704	ф8А-III ГОСТ 5781-82* ℓ=2790	1	1,10кг
Б4		5	-00.02705	ф6Bрп-I ТУ14-4-1322-85, ℓ=610	2	0,14кг
Б4		6	-00.02706	ф4Bр1 ГОСТ6727-80* ℓ=560	17	0,05кг
Б4		7	-00.02707	ф4Bр1 ГОСТ6727-80* ℓ=360	2	0,03кг
Б4		8	-00.02708	ф4Bр1 ГОСТ6727-80* ℓ=320	3	0,03кг
Б4		9	-00.02709	ф4Bр1 ГОСТ6727-80* ℓ=120	2	0,01кг

После изготовления каркаса на автоматической линии приварить дополнительно позиции 5,9.

Инв.№ подл. | Подпись и дата | Взам.инв.№

Нач АПМ-2	Авдеенко		VI.89
Н.контр.	Козлов		V.89
Гл.спец.	Киршнер		V.89
Проверил	Козлов		V.89
Разработ.	Ключко		IV.89

1.134.1-13.2-00.02700

Каркас плоский КР 38.

СТАДИЯ	МАССА	МАСШТАБ
Р	4,31	1:20
ЛИСТ	ЛИСТОВ 1	

ГОСГРАЖДАНСТРОЙ КиевЗНИИЭП

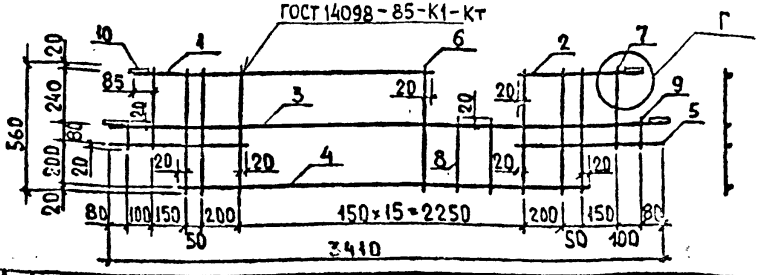

ФОРМАТ	ЗОНА	ПОЗ.	ОБОЗНАЧЕНИЕ	НАИМЕНОВАНИЕ	КОЛ	ПРИМЕЧАНИЕ
				Документация		
А3			1.134.1-13.2-00.00000Д2	Узлы А...г.		
А3			-00.000ПОТО	Техническое описание		
				Детали		
Б4		1	1.134.1-13.2-00.02801	ф8А-III ГОСТ 5781-82* ℓ=2300	1	0,91кг
Б4		2	-00.02802	ф8А-III ГОСТ 5781-82* ℓ=500	1	0,20кг
Б4		3	-00.02803	ф8А-III ГОСТ 5781-82* ℓ=3410	1	1,35кг
Б4		4	-00.02804	ф8А-III ГОСТ 5781-82*, ℓ=2790	1	1,10кг
Б4		5	-00.02805	ф6Bрп-I ТУ14-4-1322-85; ℓ=600	2	0,13кг
Б4		6	-00.02806	ф4Bр1 ГОСТ6727-80* ℓ=560	13	0,05кг
Б4		7	-00.02807	ф4Bр1 ГОСТ6727-80* ℓ=360	2	0,03кг
Б4		8	-00.02808	ф4Bр1 ГОСТ6727-80* ℓ=320	2	0,03кг
Б4		9	-00.02809	ф4Bр1 ГОСТ6727-80* ℓ=120	2	0,01кг
Б4		10	-00.02810	Полоса 6х60-В-1 ГОСТ 103-76* ℓ=90	4	0,25кг

После изготовления каркаса на автоматической линии приварить дополнительно позиции 5,7,9,10.

Инв.№ подл. | Подпись и дата | Взам.инв.№

Нач АПМ-2	Авдеенко		VI.89
Н.контр.	Козлов		V.89
Гл.спец.	Киршнер		V.89
Проверил	Козлов		V.89
Разработ.	Ключко		IV.89

1.134.1-13.2-00.02800

Каркас плоский КР 39.

СТАДИЯ	МАССА	МАСШТАБ
Р	5,86	1:20
ЛИСТ	ЛИСТОВ 1	

ГОСГРАЖДАНСТРОЙ КиевЗНИИЭП

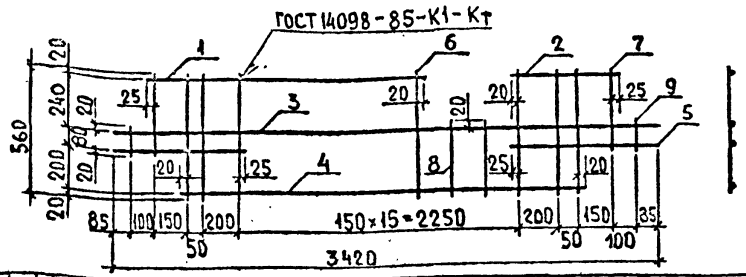

ФОРМАТ	ЗОНА	ПОЗ.	ОБОЗНАЧЕНИЕ	НАИМЕНОВАНИЕ	КОЛ.	ПРИМЕЧАНИЕ
				Документация		
А3			1.134.1-13.2-ОО.ОООООТО	Техническое описание		
				Детали		
БЧ		1	1.134.1-13.2-ОО.02901	ф6Врп-I ТУ14-4-1322-85 ℓ=2240	1	0,50кг
БЧ		2	-ОО.02902	ф6Врп-I ТУ14-4-1322-85 ℓ=440	1	0,10 кг
БЧ		3	-ОО.02903	ф8А-III ГОСТ 5781-82* ℓ=3420	1	1,35 кг
БЧ		4	-ОО.02904	ф8А-III ГОСТ 5781-82* ℓ=2790	1	1,10 кг
БЧ		5	-ОО.02905	ф6Врп-I ТУ14-4-1322-85 ℓ=610	2	0,14 кг
БЧ		6	-ОО.02906	ф4Вр1 ГОСТ6727-80* ℓ=560	18	0,05кг
БЧ		7	-ОО.02907	ф4Вр1 ГОСТ6727-80* ℓ=360	2	0,03кг
БЧ		8	-ОО.02908	ф4Вр1 ГОСТ6727-80* ℓ=320	2	0,03кг
БЧ		9	-ОО.02909	ф4Вр1 ГОСТ6727-80* ℓ=120	2	0,01кг

После изготовления каркаса на автоматической линии приварить дополнительно позиции 5,9.

Нач АПМ	Авдеенко		VI.89
Н контр	Козлов		V.89
Гл спец	Киршнер		V.89
Проверил	Козлов		V.89
Разработ	Ключко		IV.89

1.134.1-13.2-ОО.02900

Каркас плоский КР 40

СТАДИЯ	МАССА	МАСШТАБ
Р	4,37	1:20
ЛИСТ	ЛИСТОВ 1	

ГОСГРАЖДАНСТРОЙ
КиевЗНИИЭП

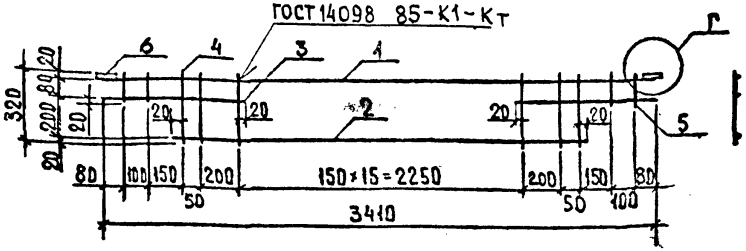

ФОРМАТ	ЗОНА	ПОЗ	ОБОЗНАЧЕНИЕ	НАИМЕНОВАНИЕ	КОЛ	ПРИМЕЧАНИЕ
				Документация		
А3			1.134.1-13.2-ОО.ОООООД2	Узлы А...Г.		
А3			-ОО.ОООООТО	Техническое описание		
				Детали		
БЧ		1	1.134.1-13.2-ОО.03001	ф8А-III ГОСТ 5781-82* ℓ=3410	1	1,35 кг
БЧ		2	-ОО.03002	ф8А-III ГОСТ 5781-82* ℓ=2790	1	1,10 кг
БЧ		3	-ОО.03003	ф6Врп-I ТУ14-4-1322-85 ℓ=600	2	0,13 кг
БЧ		4	-ОО.03004	ф4Вр1 ГОСТ 6727-80* ℓ=320	20	0,03 кг
БЧ		5	-ОО.03005	ф4Вр1 ГОСТ 6727-80* ℓ=120	4	0,01 кг
БЧ		6	-ОО.03006	полоса 6×60-В-I ГОСТ 103-76 ℓ=90	2	0,25 кг

После изготовления каркаса на автоматической линии приварить дополнительно позиции 5,6.

Нач АПМ	Авдеенко		VI.89
Н контр	Козлов		V.89
Гл спец	Киршнер		V.89
Проверил	Козлов		V.89
Разработ	Ключко		IV.89

1.134.1-13.2-ОО.03000

Каркас плоский КР 41

СТАДИЯ	МАССА	МАСШТАБ
Р	3,85	1:20
ЛИСТ	ЛИСТОВ 1	

ГОСГРАЖДАНСТРОЙ
КиевЗНИИЭП

Взам.инв.№ | Подпись и дата | Инв.№ подл

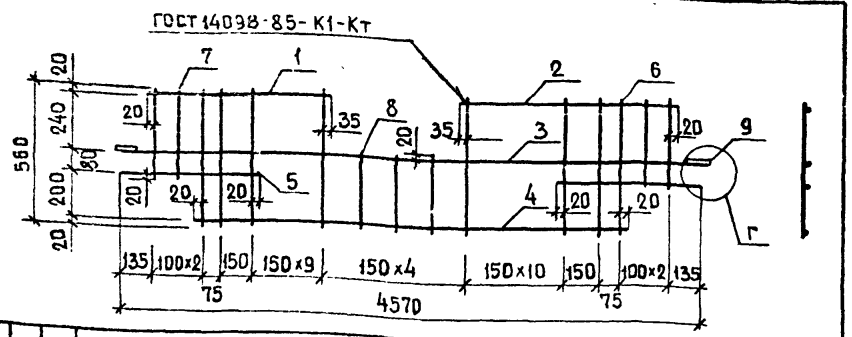

Формат	Зона	Поз.	Обозначение	Наименование	Кол.	Примечание
				Документация		
А3			1.134.1-13.2-00.00000 Д2	Узлы А...Г		
А3			-00.00000 ТО	Техническое описание		
				Детали		
Б4		1	1.134.1-13.2-00.03101	ф6 Врп-I ТУ 14-4-1322-85, ℓ=1830	1	0.41 кг
Б4		2	-00.03102	ф6 Врп-I ТУ 14-4-1322-85, ℓ=1980	1	0,44 кг
Б4		3	-00.03103	ф8А-III ГОСТ 5781-82*, ℓ=4570	1	1.81 кг
Б4		4	-00.03104	ф8А-III ГОСТ 5781-82*, ℓ=3940	1	1.56 кг
Б4		5	-00.03105	ф8А-III ГОСТ 5781-82*, ℓ=580	2	0.22 кг
Б4		6	-00.03106	ф4 Вр1 ГОСТ 6727-80*, ℓ=560	25	0.05 кг
Б4		7	-00.03107	ф4 Вр1 ГОСТ 6727-80*, ℓ=360	4	0.03 кг
Б4		8	-00.03108	ф4 Вр1 ГОСТ 6727-80*, ℓ=320	3	0.03 кг
Б4		9	-00.03109	Полоса 6×60-В-1 ГОСТ 103-76*, ℓ=90	2	0.25 кг

После изготовления каркаса на автоматической линии приварить дополнительно позиции 5,7,9

Взам. инв. № | Подпись и дата | Инв. № подл.

Нач. АПМ-2	Авдеенко		VI.89
Н. контр.	Козлов		V.89
Гл. спец.	Киршнер		V.89
Проверил	Козлов		V.89
Разраб.	Ключко		IV.89

1.134.1-13.2-00.03100

Каркас плоский КР42

Стадия	Масса	Масштаб
Р	6.62	1:20
Лист	Листов 1	

Госгражданстрой КиевЗНИИЭП

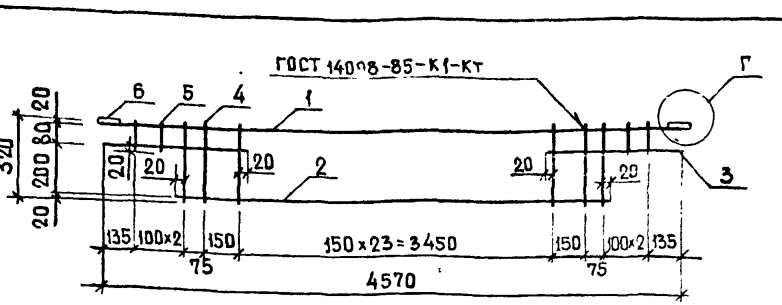

Формат	Зона	Поз.	Обозначение	Наименование	Кол	Примечание
				Документация		
А3			1.134.1-13.2-00.00000 Д2	Узлы А... Г		
А3			-000.00000 ТО	Техническое описание		
				Детали		
Б4		1	1.134.1-13.2-00.03201	ф8А-III ГОСТ 5781-82*, ℓ=4570	1	1.81 кг
Б4		2	-00.03202	ф8А-III ГОСТ 5781-82*, ℓ=3940	1	1.58 кг
Б4		3	-00.03203	ф6 Врп-I ТУ 14-4-1322-85, ℓ=580	2	0.13 кг
Б4		4	-00.03204	ф4 Вр1 ГОСТ 6727-80*, ℓ=320	28	0.03 кг
Б4		5	-00.03205	ф4 Вр1 ГОСТ 6727-80*, ℓ=120	4	0.01 кг
Б4		6	-00.03206	Полоса 6×60-В-1 ГОСТ 103-76*, ℓ=90	2	0.25 кг

После изготовления каркаса на автоматической линии приварить дополнительно позиции 5,6

Взам. инв. № | Подпись и дата | Инв. № подл.

Нач. АПМ-2	Авдеенко		VI.89
Н. контр.	Козлов		V.89
Гл. спец.	Киршнер		V.89
Проверил	Козлов		V.89
Разработ.	Ключко		VI.89

1.134.1-13.2-00.03200

Каркас плоский КР43

Стадия	Масса	Масштаб
Р	5,03	1:20
Лист	Листов 1	

Госгражданстрой КиевЗНИИЭП

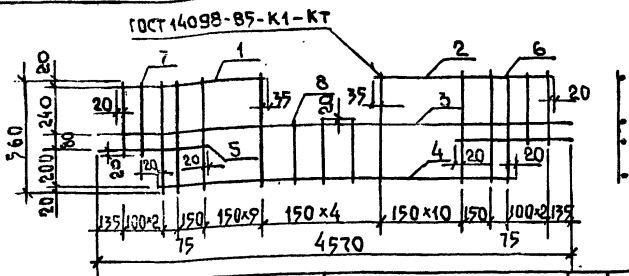

ФОРМАТ	ЗОНА	ПОЗ.	ОБОЗНАЧЕНИЕ	НАИМЕНОВАНИЕ	КОЛ	ПРИМЕЧАНИЕ
				ДОКУМЕНТАЦИЯ		
А3			1.134.1-13.2-00.00000 ТО	ТЕХНИЧЕСКОЕ ОПИСАНИЕ		
				ДЕТАЛИ		
Б4		1	1.134.1-13.2-00.03301	ф6Врп-I ТУ14-4-1322-85; ℓ=1830	1	0,41КГ
Б4		2	-00.03302	ф6Врп-I ТУ14-4-1322-85; ℓ=1980	1	0,44КГ
Б4		3	-00.03303	ф8А-III ГОСТ 5781-82*; ℓ=4570	1	1,81КГ
Б4		4	-00.03304	ф8А-III ГОСТ 5781-82*; ℓ=3940	1	1,56КГ
Б4		5	-00.03305	ф6Врп-I ТУ14-4-1322-85; ℓ=580	2	0,13КГ
Б4		6	-00.03306	ф4Вр1 ГОСТ 6727-80*; ℓ=560	25	0,05КГ
Б4		7	-00.03307	ф4Вр1 ГОСТ 6727-80*; ℓ=360	4	0,03КГ
Б4		8	-00.03308	ф4Вр1 ГОСТ 6727-80*; ℓ=320	3	0,03КГ

После изготовления каркаса на автоматической линии приварить дополнительно позиции 5,7,1,2.

Нач.АПМ	Авдеенко		VI.89
Н.контр.	Козлов		V.89
Гл.спец.	Киршнер		V.89
Провер.	Козлов		V.89
Разраб.	Ключко		IV.89

1.134.1-13.2-00.03300

Каркас плоский КР44

СТАДИЯ	МАССА	МАСШТАБ
Р	5,94	1:20
ЛИСТ	ЛИСТОВ 1	

Госграждастрой Киев ЗНИИЭП

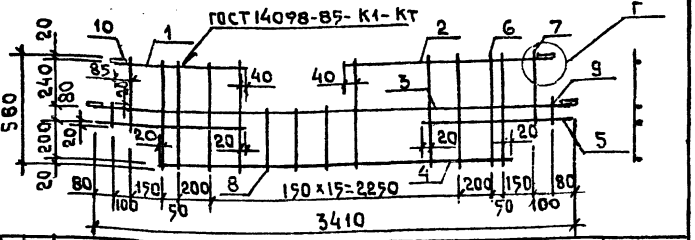

ФОРМАТ	ЗОНА	ПОЗ.	ОБОЗНАЧЕНИЕ	НАИМЕНОВАНИЕ	КОЛ	ПРИМЕЧАНИЕ
				ДОКУМЕНТАЦИЯ		
А3			1.134.1-13.2-00.00000Д2	УЗЛЫ А...Г		
А3			-00.00000 ТО	ТЕХНИЧЕСКОЕ ОПИСАНИЕ		
				ДЕТАЛИ		
Б4		1	1.134.1-13.2-00.03401	ф10А-III ГОСТ 5781-82*; ℓ=610	1	0,41КГ
Б4		2	-00.03402	ф10А-III ГОСТ 5781-82*; ℓ=2020	1	1,25КГ
Б4		3	-00.03403	ф8А-III ГОСТ 5781-82*; ℓ=3410	1	1,35КГ
Б4		4	-00.03404	ф10А-III ГОСТ 5781-82*; ℓ=2790	1	1,72КГ
Б4		5	-00.03405	ф10А-III ГОСТ 5781-82*; ℓ=750	2	0,46КГ
Б4		6	-00.03406	ф5Врп-I ТУ14-4-1322-85; ℓ=560	17	0,09КГ
Б4		7	-00.03407	ф5Врп-I ТУ14-4-1322-85; ℓ=360	2	0,06КГ
Б4		8	-00.03408	ф5Врп-I ТУ14-4-1322-85; ℓ=320	3	0,05КГ
Б4		9	-00.03409	ф5Врп-I ТУ14-4-1322-85; ℓ=120	2	0,02КГ
Б4		10	-00.03410	Полоса 5×60-В-I ГОСТ 103-76*; ℓ=90	4	0,25КГ

После изготовления каркаса на автоматической линии приварить дополнительно позиции 5,7,9,10,1,2.

Нач.АПМ	Авдеенко		VI.89
Н.контр.	Козлов		V.89
Гл.спец.	Киршнер		V.89
Разраб.	Козлов		V.89
Провер.	Ключко		IV.89

1.134.1-13.2-00.03400

Каркас плоский КР45

СТАДИЯ	МАССА	МАСШТАБ
Р	8,49	1:20
ЛИСТ	ЛИСТОВ 1	

Госграждастрой Киев ЗНИИЭП

Инв.№ подл. | Подпись и дата | Взам.инв.№

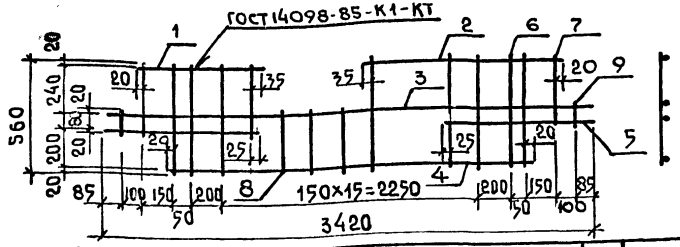

ФОРМАТ	ЗОНА	ПОЗ.	ОБОЗНАЧЕНИЕ	НАИМЕНОВАНИЕ	КОЛ	ПРИМЕЧАНИЕ
				Документация		
А3			1.134.1-13.2-00.00000 ТО	Техническое описание		
				Детали		
Б4		1	1.134.1-13.2-00.03501	ф10А-III ГОСТ 5781-82*, ℓ=600	1	0,37 кг
Б4		2	-00.03502	ф10А-III ГОСТ 5781-82*, ℓ=1950	1	1,20 кг
Б4		3	-00.03503	ф8А-III ГОСТ 5781-82*, ℓ=3420	1	1,35 кг
Б4		4	-00.03504	ф10А-III ГОСТ 5781-82*, ℓ=2790	1	1,72 кг
Б4		5	-00.03505	ф10А-III ГОСТ 5781-82*, ℓ=760	2	0,47 кг
Б4		6	-00.03506	ф5Врп-I ТУ 14-4-1322-85, ℓ=560	17	0,09 кг
Б4		7	-00.03507	ф5Врп-I ТУ 14-4-1322-85, ℓ=360	2	0,06 кг
Б4		8	-00.03508	ф5Врп-I ТУ 14-4-1322-85, ℓ=320	3	0,05 кг
Б4		9	-00.03509	ф5Врп-I ТУ 14-4-1322-85, ℓ=120	2	0,02 кг

После изготовления каркаса на автоматической линии приварить дополнительно позиции 5, 7, 9.

Начлпм	Авдеенко		VI.89
Н.контр	Козлов		V.89
Гл.спец	Киршнер		V.89
Провер	Козлов		V.89
Разраб	Ключко		IV.89

1.134.1-13.2-00.03500

Каркас плоский КР46

Стадия	Масса	Масштаб
Р	7,42	1:20
Лист	Листов 1	

Госграждданстрой Киев ЗНИИЭП

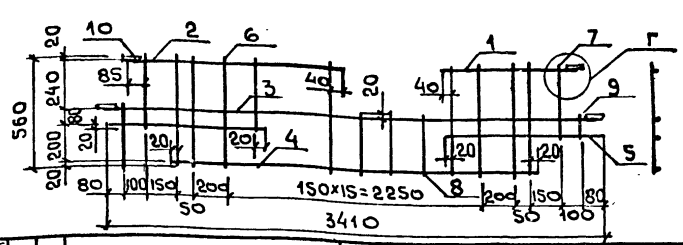

ФОРМАТ	ЗОНА	ПОЗ.	ОБОЗНАЧЕНИЕ	НАИМЕНОВАНИЕ	КОЛ	ПРИМЕЧАНИЕ
				Документация		
А3			1.134.1-13.2-00.00000 Д2	Узлы А...Г		
А3			-00.00000 ТО	Техническое описание		
				Детали		
Б4		1	1.134.1-13.2-00.03601	ф10А-III ГОСТ 5781-82*, ℓ=670	1	0,41 кг
Б4		2	-00.03602	ф10А-III ГОСТ 5781-82*, ℓ=2020	1	1,25 кг
Б4		3	-00.03603	ф8А-III ГОСТ 5781-82*, ℓ=3410	1	1,35 кг
Б4		4	-00.03604	ф10А-III ГОСТ 5781-82*, ℓ=2790	1	1,72 кг
Б4		5	-00.03605	ф10А-III ГОСТ 5781-82*, ℓ= 750	2	0,47 кг
Б4		6	-00.03606	ф5Врп-I ТУ 14-4-1322-85, ℓ=560	17	0,09 кг
Б4		7	-00.03607	ф5Врп-I ТУ 14-4-1322-85, ℓ=360	2	0,06 кг
Г4		8	-00.03608	ф5Врп-I ТУ 14-4-1322-85, ℓ=320	3	0,05 кг
Б4		9	-00.03609	ф5Врп-I ТУ 14-4-1322-85, ℓ=120	2	0,02 кг
Б4		10	-00.03610	полоса 6×60-В-I ГОСТ 103-76*, ℓ=90	4	0,25 кг

После изготовления каркаса на автоматической линии приварить дополнительно позиции 5, 7, 9, 10

Начлпм	Авдеенко		VI.89
Н.контр	Козлов		V.89
Гл.спец	Киршнер		V.89
Провер	Козлов		V.89
Разраб	Ключко		IV.89

1.134.1-13.2-00.03600

Каркас плоский КР47

Стадия	Масса	Масштаб
Р	8,49	1:20
Лист	Листов 1	

Госграждданстрой Киев ЗНИИЭП

Взам. инв. № | Подпись и дата | Инв. № подл.

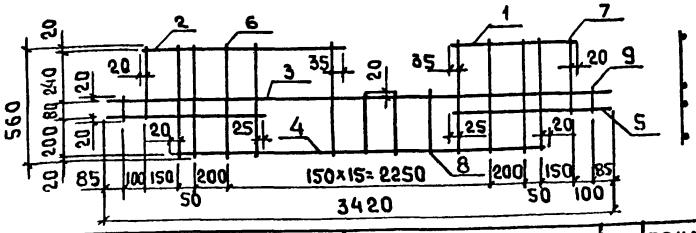

ФОРМАТ	ЗОНА	ПОЗ.	ОБОЗНАЧЕНИЕ	НАИМЕНОВАНИЕ	КОЛ	ПРИМЕЧАНИЕ
				Документация		
А3			1.134.1-13.2-00.00000 ТО	Техническое описание		
				Детали		
Бч		1	1.134.1-13.2-00.03701	ф10А-III ГОСТ 5781-82*, ℓ=600	1	0,37 кг
Бч		2	-00.03702	ф10А-III ГОСТ 5781-82*, ℓ=1950	1	1,20 кг
Бч		3	-00.03703	ф8А-III ГОСТ 5781-82*, ℓ=3420	1	1,35 кг
Бч		4	-00.03704	ф10А-III ГОСТ 5781-82*, ℓ=2790	1	1,71 кг
Бч		5	-00.03705	ф10А-III ГОСТ 5781-82*, ℓ=760	2	0,47 кг
Бч		6	-00.03706	ф5Врп-I ТУ 14-4-1322-85, ℓ=560	17	0,09 кг
Бч		7	-00.03707	ф5Врп-I ТУ 14-4-1322-85, ℓ=360	2	0,06 кг
Бч		8	-00.03708	ф5Врп-I ТУ 14-4-1322-85, ℓ=320	3	0,05 кг
Бч		9	-00.03709	ф5Врп-I ТУ 14-4-1322-85, ℓ=120	2	0,02 кг

После изготовления каркаса на автоматической линии приварить дополнительно позиции 5,7,9

Нач. АПМ	Авдеенко		VI.89
Н. контр.	Козлов		V.89
Гл. спец.	Киршнер		V.89
Провер.	Козлов		V.89
Разраб	Ключко		IV.89

1.134.1-13.2-00.03700

Каркас плоский КР48

СТАДИЯ	МАССА	МАСШТАБ
Р	7,42	1:20
ЛИСТ	ЛИСТОВ 1	

Госграждансстрой Киев ЗНИИЭП

Инв. № подл. | Подпись и дата | Взам. инв. №

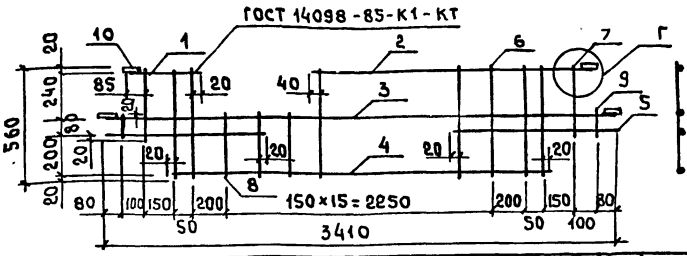

ФОРМАТ	ЗОНА	ПОЗ.	ОБОЗНАЧЕНИЕ	НАИМЕНОВАНИЕ	КОЛ	ПРИМЕЧАНИЕ
				Документация		
А3			1.134.1-13.2-00.00000 Д2	Узлы А...Г		
А3			-00.00000 ТО	Техническое описание		
				Детали		
Бч		1	1.134.1-13.2-00.03801	ф10А-III ГОСТ 5781-82*, ℓ=340	1	0,21 кг
Бч		2	-00.03802	ф10А-III ГОСТ 5781-82*, ℓ=2320	1	1,43 кг
Бч		3	-00.03803	ф8А-III ГОСТ 5781-82*, ℓ=3410	1	1,35 кг
Бч		4	-00.03804	ф10А-III ГОСТ 5781-82*, ℓ=2970	1	1,72 кг
Бч		5	-00.03805	ф10А-III ГОСТ 5781-82*, ℓ=750	2	0,47 кг
Бч		6	-00.03806	ф5Врп-I ТУ 14-4-1322-85, ℓ=560	17	0,09 кг
Бч		7	-00.03807	ф5Врп-I ТУ 14-4-1322-85, ℓ=360	2	0,06 кг
Бч		8	-00.03808	ф5Врп-I ТУ 14-4-1322-85, ℓ=320	3	0,05 кг
Бч		9	-00.03809	ф5Врп-I ТУ 14-4-1322-85, ℓ=120	2	0,02 кг
Бч		10	-00.03810	Полоса А6×60-В-1 ГОСТ 103-76, ℓ=90	4	0,25 кг

После изготовления каркаса на автоматической линии приварить дополнительно позиции 5,7,9,10.

Нач. АПМ	Авдеенко		VI.89
Н. контр.	Козлов		V.89
Гл. спец.	Киршнер		V.89
Провер.	Козлов		V.89
Разраб	Ключко		IV.89

1.134.1-13.2-00.03800

Каркас плоский КР 49

СТАДИЯ	МАССА	МАСШТАБ
Р	8,49	1:20
ЛИСТ	ЛИСТОВ 1	

Госграждансстрой Киев ЗНИИЭП

Инв. № подл. | Подпись и дата | Взам. инв. №

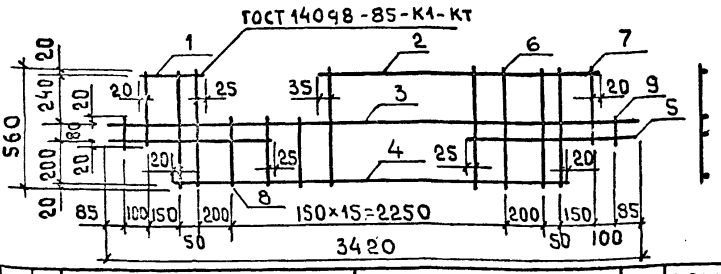

Формат	Зона	Поз.	Обозначение	Наименование	Кол	Примечание
				Документация		
А3			1.134.1-13.2-00.00000ТО	Техническое описание		
				Детали		
Б4		1	1.134.1-13.2-00.03901	ф10А-III ГОСТ 5781-82*, ℓ=280	1	0,17кг
Б4		2	-00.03902	ф10А-III ГОСТ 5781-82*, ℓ=2250	1	1,39кг
Б4		3	-00.03903	ф8А-III ГОСТ 5781-82*, ℓ=3420	1	1,35кг
Б4		4	-00.03904	ф10А-III ГОСТ 5781-82*, ℓ=2750	1	1,72кг
Б4		5	-00.03905	ф10А-III ГОСТ 5781-82*, ℓ=760	2	0,47кг
Б4		6	-00.03906	ф5Врп-IТУ14-4-1322-85, ℓ=560	17	0,09кг
Б4		7	-00.03907	ф5Врп-IТУ14-4-1322-85, ℓ=360	2	0,06кг
Б4		8	-00.03908	ф5Врп-IТУ14-4-1322-85, ℓ=320	3	0,05кг
Б4		9	-00.03909	ф5Врп-IТУ14-4-1322-85, ℓ=120	2	0,02кг

После изготовления каркаса на автоматической линии приварить дополнительно позиции 5,7,9.

Нач.Арм.	Авдеенко		VI.89
Н.контр.	Козлов		V.89
Гл.спец.	Киршнер		V.89
Провер.	Козлов		V.89
Разраб.	Ключко		IV.89

1.134.1-13.2-00.03900

Каркас плоский КР50

Стадия	Масса	Масштаб
Р	7,41	1:20
Лист	Листов 1	

Госгражданстрой Киев ЗНИИЭП

Инв.№ подл. | Подпись и дата | Взам.инв.№

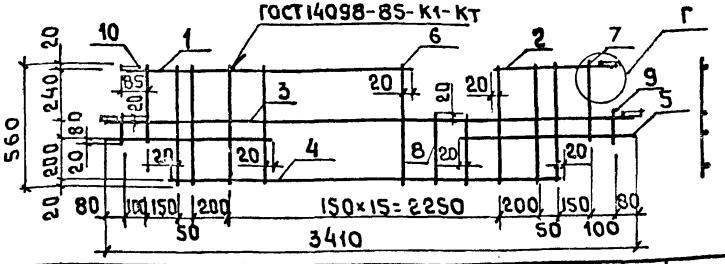

Формат	Зона	Поз.	Обозначение	Наименование	Кол	Примечание
				Документация		
А3			1.134.1-13.2-00.00000 Д2	Узлы А...Г		
А3			-00.00000 ТО	Техническое описание		
				Детали		
Б4		1	1.134.1-13.2-00.04001	ф10А-III ГОСТ 5781-82*, ℓ=2300	1	1,42кг
Б4		2	-00.04002	ф10А-III ГОСТ 5781-82*, ℓ=500	1	0,31кг
Б4		3	-00.04003	ф8А-III ГОСТ 5781-82*, ℓ=3410	1	1,35кг
Б4		4	-00.04004	ф10А-III ГОСТ 5781-82*, ℓ=2790	1	1,72кг
Б4		5	-00.04005	ф10А-III ГОСТ 5781-82*, ℓ=750	2	0,47кг
Б4		6	-00.04006	ф5Врп-IТУ14-4-1322-85, ℓ=560	18	0,09кг
Б4		7	-00.04007	ф5Врп-IТУ-14-4-1322-85, ℓ=360	2	0,06кг
Б4		8	-00.04008	ф5Врп-IТУ14-4-1322-85, ℓ=320	2	0,05кг
Б4		9	-00.04009	ф5Врп-IТУ14-4-1322-85, ℓ=120	2	0,02кг
Б4		10	-00.04010	полоса 6×60-В-I ГОСТ 103-76*, ℓ=90	4	0,25кг

После изготовления каркаса на автоматической линии приварить дополнительно позиции 5,7,9,10.

Нач.Арм.	Авдеенко		VI.89
Н.контр.	Козлов		V.89
Гл.спец.	Киршнер		V.89
Провер.	Козлов		V.89
Разраб.	Ключко		IV.89

1.134.1-13.2-00.04000

Каркас плоский КР51

Стадия	Масса	Масштаб
Р	8,62	1:20
Лист	Листов 1	

Госгражданстрой Киев ЗНИИЭП

Инв.№ подл. | Подпись и дата | Взам.инв.№

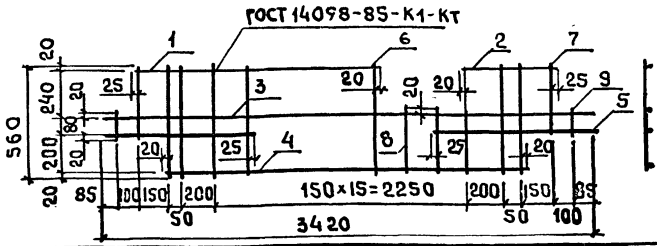

ФОРМАТ	ЗОНА	ПОЗ.	ОБОЗНАЧЕНИЕ	НАИМЕНОВАНИЕ	КОЛ	ПРИМЕЧАНИЕ
				Документация		
А3			1.134.1-13.2-00.00000 ТО	Техническое описание		
				Детали		
Б4		1	1.134.1-13.2-00.04101	ф10А-III ГОСТ5781-82* ℓ=2240	1	1,38 кг
Б4		2	-00.04102	ф10А-III ГОСТ5781-82* ℓ=440	1	0,27 кг
Б4		3	-00.04103	ф8А-III ГОСТ5781-82* ℓ=3420	1	1,35 кг
Б4		4	-00.04104	ф10А-III ГОСТ5781-82* ℓ=2790	1	1,72 кг
Б4		5	-00.04105	ф10А-III ГОСТ5781-82* ℓ=760	2	0,47 кг
Б4		6	-00.04106	ф5Врп-I ТУ-14-4-1322-85 ℓ=560	18	0,09 кг
Б4		7	-00.04107	ф5Врп-I ТУ-14-4-1322-85 ℓ=360	2	0,06 кг
Б4		8	-00.04108	ф5Врп-I ТУ-14-4-1322-85 ℓ=320	2	0,05 кг
Б4		9	-00.04109	ф5Врп-I ТУ-14-4-1322-85 ℓ=120	2	0,02 кг

После изготовления каркаса на автоматической линии приварить дополнительно позиции 5, 7, 9.

Инв. № подл. | Подпись и дата | Взам. инв. №

1.134.1-13.2-00.04100

Каркас плоский КР52	Стадия	Масса	Масштаб
	Р	7,54	1:20
	Лист	Листов 1	
	Госгражданстрой Киевзнииэп		

Нач. АПМ	Авдеенко	VI.89
Н. контр.	Козлов	V.89
Гл. спец.	Киршнер	V.89
Провер	Козлов	V.89
Разраб	Ключко	IV.89

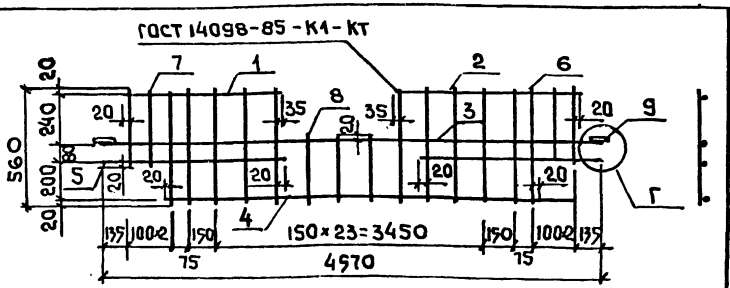

ФОРМАТ	ЗОНА	ПОЗ.	ОБОЗНАЧЕНИЕ	НАИМЕНОВАНИЕ	КОЛ	ПРИМЕЧАНИЕ
				Документация		
А3			1.134.1-13.2-00.00000 Д2	Узлы А... Г		
			-00.00000 ТО	Техническое описание		
				Детали		
Б4		1	1.134.1-13.2-00.04201	ф12Ат-IVс ГОСТ10884-81* ℓ=1830	1	1,63 кг
Б4		2	-00.04202	ф12Ат-IVс ГОСТ10884-81* ℓ=1980	1	1,76 кг
Б4		3	-00.04203	ф8А-III ГОСТ5781-82* ℓ=4570	1	1,81 кг
Б4		4	-00.04204	ф12Ат-IVс ГОСТ10884-81* ℓ=3940	1	3,50 кг
Б4		5	-00.04205	ф12Ат-IVс ГОСТ10884-81* ℓ=880	2	0,78 кг
Б4		6	-00.04206	ф8А-III ГОСТ5781-82* ℓ=560	28	0,21 кг
Б4		7	-00.04207	ф8А-III ГОСТ5781-82* ℓ=360	4	0,14 кг
Б4		8	-00.04208	ф8А-III ГОСТ5781-82* ℓ=320	3	0,12 кг
Б4		9	-00.04209	Полоса 6×60-В-I ГОСТ103-76 ℓ=90	2	0,25 кг

После изготовления каркаса на автоматической линии приварить дополнительно позиции 5, 9.

Инв. № подл. | Подпись и дата | Взам. инв. №

1.134.1-13.2-00.04200

Каркас плоский КР53	Стадия	Масса	Масштаб
	Р	17,56	1:20
	Лист	Листов 1	
	Госгражданстрой Киевзнииэп		

Нач. АПМ	Авдеенко	VI.89
М. контр.	Козлов	V.89
Гл. спец.	Киршнер	V.89
Провер	Козлов	V.89
Разраб	Ключко	IV.89

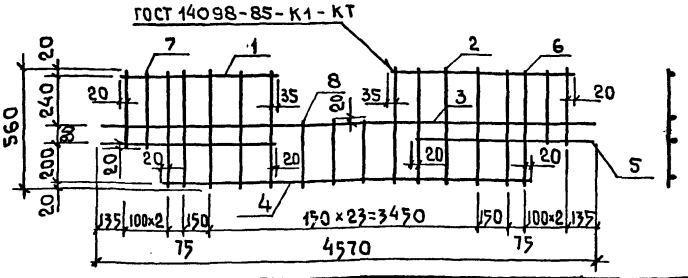

ФОРМАТ	ЗОНА	ПОЗ.	ОБОЗНАЧЕНИЕ	НАИМЕНОВАНИЕ	КОЛ	ПРИМЕЧАНИЕ
				Документация		
			1.134.1-13.2-00.00000 ТО	Техническое описание		
				Детали		
Бч		1	1.134.1-13.2-00.04301	ф12Ат-IVс ГОСТ 10884-81*, ℓ=1830	1	1,63 кг
Бч		2	-00.04302	ф12Ат-IVс ГОСТ 10884-81*, ℓ=1980	1	1,76 кг
Бч		3	-00.04303	ф8А-III ГОСТ 5781-82*, ℓ=4570	1	1,81 кг
Бч		4	-00.04304	ф12Ат-IVс ГОСТ 10884-81*, ℓ=3940	1	3,50 кг
Бч		5	-00.04305	ф12Ат-IVс ГОСТ 10884-81*, ℓ=880	2	0,78 кг
Бч		6	-00.04306	ф8А-III ГОСТ 5781-82*, ℓ=560	28	0,22 кг
Бч		7	-00.04307	ф8А-III ГОСТ 5781-82*, ℓ=360	4	0,14 кг
Бч		8	-00.04308	ф8А-III ГОСТ 5781-82*, ℓ=320	3	0,12 кг

После изготовления каркаса на автоматической линии приварить дополнительно позиции 5,1,2,7.

Нач.АПМ	Авдеенко		VI.89
Н.контр.	Козлов		V.89
Гл.спец.	Киршнер		V.89
Провер.	Козлов		V.89
Разраб.	Ключко		IV.89

134.1-13.2-00.04300

Каркас плоский КР54

СТАДИЯ	МАССА	МАСШТАБ
Р	17,34	1:20
ЛИСТ	ЛИСТОВ 1	

Госграждансстрой Киев ЗНИИЭП

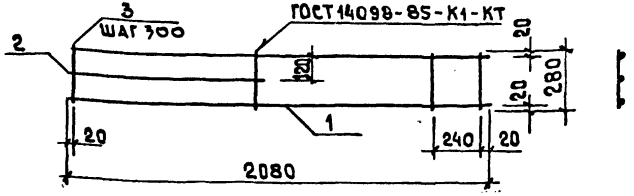

ФОРМАТ	ЗОНА	ПОЗ.	ОБОЗНАЧЕНИЕ	НАИМЕНОВАНИЕ	КОЛ	ПРИМЕЧАНИЕ
				Документация		
			1.134.1-13.2-00.00000 ТО	Техническое описание		
				Детали		
Бч		1	1.134.1-13.2-00.04401	ф5Врп-I ТУ 14-4-1322-85, ℓ=2080	2	0,32 кг
Бч		2	-00.04402	ф4Вр1 ГОСТ 6727-80*, ℓ=940	1	0,08 кг
Бч		3	-00.04403	ф4Вр1 ГОСТ 6727-80*, ℓ=280	8	0,03 кг

Инв.№ подл. | Подпись и дата | Взам.инв.№

Нач.АПМ	Авдеенко		VI.89
Н.контр.	Козлов		V.89
Гл.спец.	Киршнер		V.89
Провер.	Козлов		V.89
Разраб.	Ключко		IV.89

1.134.1-13.2-00.04400

Каркас плоский КР55

СТАДИЯ	МАССА	МАСШТАБ
Р	0,96	1:20
ЛИСТ	ЛИСТОВ 1	

Госграждансстрой Киев ЗНИИЭП

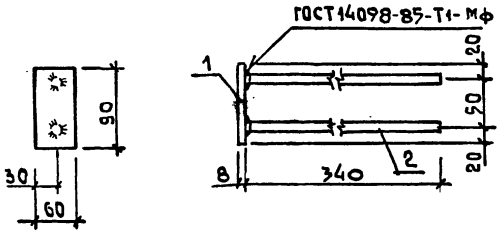

ФОРМАТ	ЗОНА	ПОЗ.	ОБОЗНАЧЕНИЕ	НАИМЕНОВАНИЕ	КОЛ.	ПРИМЕЧАНИЕ
				ДОКУМЕНТАЦИЯ		
А3			1.134.1-13.2-00.00000 ТО	ТЕХНИЧЕСКОЕ ОПИСАНИЕ		
				ДЕТАЛИ		
Б4		1	1.134.1-13.2-00.04501	ПОЛОСА 6×60-В-1 ГОСТ 103-76*; ℓ=90	1	0,25 кг
Б4		2	-00.04502	ф10А-III ГОСТ 5781-82*; ℓ=340	2	0,21 кг

1.134.1-13.2-00.04500

Изделие закладное МН 1.	СТАДИЯ	МАССА	МАСШТАБ
	Р	0,67	1:5
	ЛИСТ	ЛИСТОВ 1	
	КиевЗНИИЭП		

Нач. АПМ	Авдеенко	VI.89
Н. контр.	Козлов	V.89
Гл. спец.	Киршнер	V.89
Провер.	Козлов	V.89
Разраб.	Ключко	IV.89

Инв. № подл. | Подпись и дата | Взам. инв. №

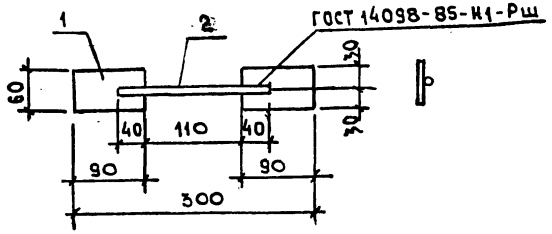

ФОРМАТ	ЗОНА	ПОЗ.	ОБОЗНАЧЕНИЕ	НАИМЕНОВАНИЕ	КОЛ.	ПРИМЕЧАНИЕ
				ДОКУМЕНТАЦИЯ		
А3			1.134.1-13.2-00.00000 ТО	ТЕХНИЧЕСКОЕ ОПИСАНИЕ		
				ДЕТАЛИ		
Б4		1	1.134.1-13.2-00.04601	ПОЛОСА 6×60-В-1 ГОСТ 103-76*; ℓ=90	2	0,25 кг
Б4		2	-00.04602	ф10А-III ГОСТ 5781-82*; ℓ=190	1	0,12 кг

1.134.1-13.2-00.04600

Изделие закладное МН 2.	СТАДИЯ	МАССА	МАСШТАБ
	Р	0,62	1:5
	ЛИСТ	ЛИСТОВ 1	
	КиевЗНИИЭП		

Нач. АПМ	Авдеенко	VI.89
Н. контр.	Козлов	V.89
Гл. спец.	Киршнер	V.89
Провер.	Козлов	V.89
Разраб.	Григорьева	V.89

Инв. № подл. | Подпись и дата | Взам. инв. №

Формат	Зона	Поз.	Обозначение	Наименование	Кол.	Примечание
				Документация		
А4			1.134.1-13.2-00.04700 СБ	Сборочный чертеж		
А3			-00.00000 ТО	Техническое описание		
				Детали		
Б4		2	1.134.1-13.2-00.04701	ф5Вр1 ГОСТ 6727-80*; ℓ=260	1	0,04 кг
				Переменные данные для исполнений		
				1.134.1-13.2-00.04700		
				Детали		
Б4		1	1.134.1-13.2-00.04702	ф8А-I ГОСТ 5781-82*; ℓ=950	1	0,38 кг
				1.134.1-13.2-00.04700-01		
				Детали		
Б4		1	1.134.1-13.2-00.04703	ф10А-I ГОСТ 5781-82*; ℓ=1110	1	0,68 кг

Инв.№ подл. | Подпись и дата | Взам. инв.№

Нач. АПМ	Авдеенко		VI.89
Н. контр.	Козлов		V.89
Гл. спец.	Киршнер		V.89
Провер.	Козлов		V.89
Разраб.	Григорьева		IV.89

1.134.1-13.2-00.04700

Петля строповочная (П12, П13)

Стадия	Лист	Листов
Р		1

Госгражданстрой Киев ЗНИИЭП

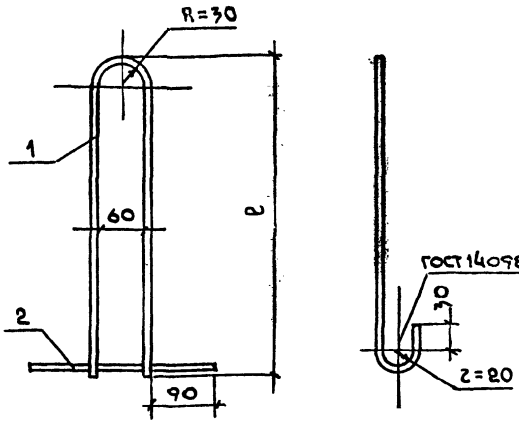

Обозначение	Марка	ℓ, мм	Масса, кг
1.134.1-13.2-00.04700	П12	400	0,42
-01	П13	480	0,72

Инв.№ подл. | Подпись и дата | Взам. инв.№

Нач. АПМ	Авдеенко		VI.89
Н. контр.	Козлов		V.89
Гл. спец.	Киршнер		V.89
Провер.	Козлов		V.89
Разраб.	Григорьева		IV.89

1.134.1-13.2-00.04700 СБ

Петля строповочная (П12, П13) Сборочный чертеж.

Стадия	Масса	Масштаб
Р	см. табл.	1:5
Лист	Листов 1	

Арматурная сталь ГОСТ 5781-82* класса А-I марок Вст3пс2 и Вст3сп2

Госгражданстрой Киев ЗНИИЭП

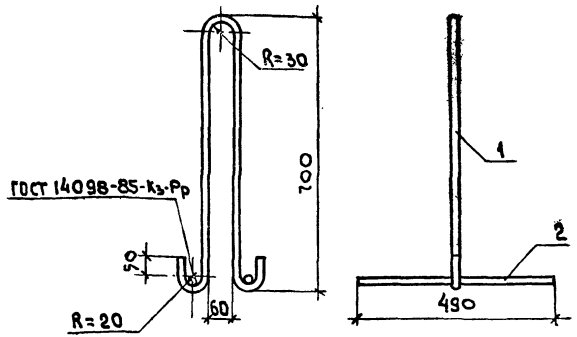

Формат	Зона	Поз.	Обозначение	Наименование	Кол	Примечание
				Документация		
А3			1.134.1-13.2-00.00000 ТО	Техническое описание		
				Детали		
Б4		1	1.134.1-13.2-00.04801	ф12Ас-II ГОСТ 5781-82* L=1610	1	1,39 кг
Б4		2	-00.04802	ф6А-I ГОСТ 5781-82* L=490	2	0,11 кг

Нач. АПМ	Авдеенко		VI.89
Н. контр.	Козлов		V.89
Гл. спец.	Киршнер		V.89
Провер	Козлов		V.89
Разраб	Ключко		IV.89

1.134.1-13.2-00.04800

Петля строповочная П16

Стадия	Масса	Масштаб
Р	1,61	1:10
Лист	Листов 1	

Киев ЗНИИЭП

Рис. 1

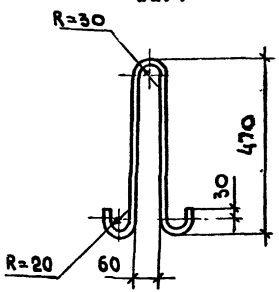

Рис. 2

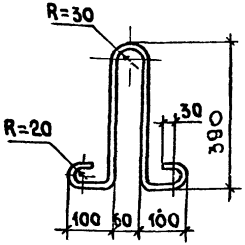

Обозначение	Марка	Рис.	Диаметр, класс стали	Развернутая длина, мм	Масса кг
1.134.1-13.2-00.04900	П14	1	ф10А-I	1100	0,68
-01	П15	2	ф10А-I	1150	0,71

Нач. АПМ	Авдеенко		VI.89
Н. контр.	Козлов		V.89
Гл. спец.	Киршнер		V.89
Провер	Козлов		V.89
Разраб	Ключко		IV.89

1.134.1-13.2-00.04900

Петля строповочная (П14, П15)

Стадия	Масса	Масштаб
Р	см. табл.	1:10
Лист	Листов 1	

Арматурная сталь ГОСТ 5781-82*

Киев ЗНИИЭП

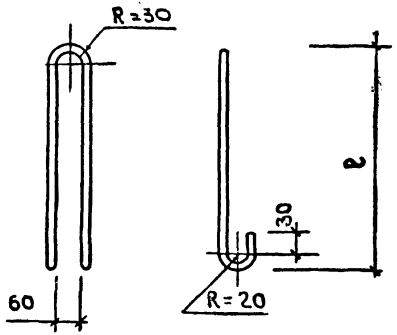

Обозначение	Марка	Диаметр, класс стали	ℓ, мм	Развернутая длина, мм	Масса, кг
1.134.1-13.2-00.05000	П1	ф10А-I	465	1150	0,69
-01	П2	ф10Ас-II	465	1150	0,69
-02	П3	ф12А-I	545	1310	1,16
-03	П4	ф12Ас-II	545	1310	1,16
-04	П5	ф10А-I	415	1050	0,65
-05	П6	ф10Ас-II	415	1050	0,65
-06	П7	ф12А-I	485	1190	1,06
-07	П8	ф12Ас-II	485	1190	1,06
-08	П9	ф8А-I	245	680	0,28

Инв.№ подл. | Подпись и дата | Взам.инв.№

1.134.1-13.2-00.05000

Нач.АПМ	Авдеенко		VI.89
Н.контр	Козлов		V.89
Гл.спец.	Киршнер		V.89
Провер.	Козлов		V.89
Разраб.	Ключко		IV.89

Петая строповочная (П1...П9)

Арматурная сталь ГОСТ 5781-82*

Стадия	Масса	Масштаб
Р	см. табл.	1:10
Листов	Листов 1	

Госгражданстрой Киев ЗНИИЭП

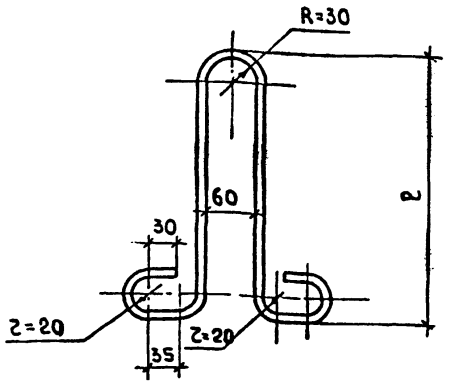

Обозначение	Марка	Диаметр, класс стали	ℓ, мм	Развернутая длина, мм	Масса, кг
1.134.1-13.2-00.05100	П10	ф6А-I	310	920	0,20
-01	П11	ф8А-I	310	920	0,36

Инв.№ подл. | Подпись и дата | Взам.инв.№

1.134.1-13.2-00.05100

Нач.АПМ	Авдеенко		VI.89
Н.контр	Козлов		V.89
Гл.спец.	Киршнер		V.89
Провер	Козлов		V.89
Разрав	Григорьева		IV.89

Петая строповочная (П10, П11)

Арматурная сталь ГОСТ 5781-82 класса А-I марок Вст3пс2 (Вст3сп2)

Стадия	Масса	Масштаб
Р	см. табл.	1:5
Лист	Листов 1	

Госгражданстрой Киев ЗНИИЭП

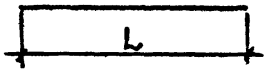

Обозначение	Диаметр, класс стали	L, мм	ГОСТ	Масса, кг
1.134.1-13.2-00.05200	⌀4 Вр-I	110	ГОСТ 6727-80*	0,01
-01	⌀ 4 Вр-I	260	ГОСТ 6727-80*	0,02
-02	⌀ 4 Вр-I	140	ГОСТ 6727-80*	0,01
-03	⌀ 4 Вр-I	210	ГОСТ 6727-80*	0,02
-04	⌀ 4 Вр-I	260	ГОСТ 6727-80*	0,02
-05	⌀ 4 Вр-I	280	ГОСТ 6727-80*	0,03
-06	⌀ 4 Вр-I	310	ГОСТ 6727-80*	0,03
-07	⌀ 4 Вр-I	450	ГОСТ 6727-80*	0,04
-08	⌀ 4 Вр-I	490	ГОСТ 6727-80*	0,04
-09	⌀ 4 Вр-I	1850	ГОСТ 6727-80*	0,17
-10	⌀ 4 Вр-I	1970	ГОСТ 6727-80*	0,18
-11	⌀4,5 Врп-I	280	ТУ14-4-1322-85	0,03
-12	⌀4,5 Врп-I	280	ТУ14-4-1322-85	0,03
-13	⌀ 6 А-III	420	ГОСТ 5781-82*	0,09
-14	⌀ 8 А-III	260	ГОСТ 5781-82*	0,10

Взам. инв. №

Подп. и дата

Инв. № подл.

1.134.1-13.2-00.05200

Стержень отдельный

Стадия	Масса	Масштаб
Р	см. табл.	—

Лист | Листов 1

ГОСГРАЖДАНСТРОЙ
КиевЗНИИЭП

Нач.сто	Авдеенко		II.89
Н.контр.	Козлов		V.89
Гл.спец.	Киршнер		V.89
Проверил	Козлов		V.89
Разработ.	Ключко		IV.89

Взам. инв. №

Подп. и дата

Инв. № подл.

Лист

Марка элемента	Изделия арматурные, кг										Изделия закладные, кг													Общий расход, кг
	Арматура класса									Всего	Арматура класса										Прокат марки		Всего	
	Вр 1			Врп-I			А-III				А-I			Ас-II			А-III				ВСТ3 кп2			
	ГОСТ 6727-80*			ТУ14-4-1322-85			ГОСТ 5781-82*				ГОСТ 5781-82*										ГОСТ 103-76*			
	ø4		Итого	ø4,5	ø5	Итого	ø6		Итого		ø10	ø12	Итого	ø10	ø12	Итого	ø8		Итого		-6×90	-6×60	Итого	
БВ 7.22.30-5А	1,08		1,08	0,06	–	0,06	–		–	1,14	1,38	–	1,38	–	–	–	–		–		–	–	–	1,38	2,50
БВ 9.22.30-5А	1,08		1,08	0,06	–	0,06	–		–	1,14	1,38	–	1,38	–	–	–	–		–		–	–	–	1,38	2,50
БВ 12.22.30-5А	1,08		1,08	0,06	–	0,06	–		–	1,14	1,38	–	1,38	–	–	–	–		–		–	–	–	1,38	2,50
БВ 15.22.30-5А	0,36		0,36	1,02	–	1,02	–		–	1,38	–	–	–	1,38	–	1,38	–		–		–	–	–	1,38	2,76
БВ 18.22.30-5А	0,36		0,36	1,02	–	1,02	–		–	1,38	–	2,32	2,32	–	–	–	–		–		–	–	–	2,32	3,70
БВ 21.22.30-5А	0,36		0,36	0,06	1,24	1,30	–		–	1,66	–	–	–	–	2,32	2,32	–		–		–	–	–	2,32	3,98
БВ 24.22.30-5А	0,36		0,36	0,06	1,24	1,30	–		–	1,66	–	–	–	–	2,32	2,32	–		–		–	–	–	2,32	3,98
БВ 7.22.30-5А-1	1,08		1,08	0,06	–	0,06	–		–	1,14	1,38	–	–	–	–	–	0,64		0,64		–	0,50	0,50	2,52	3,64
БВ 9.22.30-5А-1	1,08		1,08	0,06	–	0,06	–		–	1,14	1,38	–	–	–	–	–	0,64		0,64		0,76	-	0,76	2,78	3,90
БВ 15.22.30-5А-1	0,36		0,36	1,02	–	1,02	–		–	1,38	–	–	–	1,38	–	1,38	0,64		0,64		–	0,50	0,50	2,52	3,90
БВ 18.22.30-5А-1	0,36		0,36	1,02	–	1,02	–		–	1,38	–	2,32	2,32	–	–	–	0,64		0,64		0,76	-	0,76	3,72	5,10
БВ 15.22.30-5А-2	0,36		0,36	1,02	–	1,02	–		–	1,38	–	–	–	1,38	–	1,38	–		–		–	–	–	1.38	2,76
БВ 18.22.30-5А-2	0,36		0,36	1,02	–	1,02	–		–	1,38	–	2,32	2,32	–	–	2,32	–		–		–	–	–	2,32	3,70
БВ 7.22.30-7,5А	1,08		1,08	0,06	–	0,06	–		–	1,14	1,30	–	–	–	–	–	–		–		–	–	–	1,30	2,40
БВ 9.22.30-7,5А	1,08		1,08	0,06	–	0,06	–		–	1,14	1,30	–	–	–	–	–	–		–		–	–	–	1,30	2,40
БВ 12.22.30-7,5А	0,36		0,36	1,02	–	1,02	–		–	1,38	–	–	–	1,30	–	1,30	–		–		–	–	–	1,30	2,68
БВ 15.22.30-7,5А	0,36		0,36	1,02	–	1,02	–		–	1,38	–	2,12	2,12	–	–	–	–		–		–	–	–	2,12	3,50
БВ 18.22.30-7,5А	0,36		0,36	0,06	1,24	1,30	–		–	1,66	–	2,12	2,12	–	–	–	–		–		–	–	–	2,12	3,78
БВ 21.22.30-7,5А	0,36		0,36	0,06	1,24	1,30	–		–	1,66	–	–	–	–	2,12	2,12	–		–		–	–	–	2,12	3,78
БВ 24.22.30-7,5А	0,36		0,36	0,06	–	0,06	3,24		3,24	3,66	–	–	–	–	2,12	2,12	–		–		–	–	–	2,12	5,76

Нач.АПМ2	Авдеенко		
Н.контр.	Козлов		У.89
Гл.спец.	Киршнер		У.89
Провер.	Козлов		У.89
Разраб.	Хорошева	Хорош	04.89

1.134.1-13.2-00.00000РС

Ведомость расхода стали

Стадия	Лист	Листов
Р	1	6

ГОСГРАЖДАНСТРОЙ КиевЗНИИЭП

Взам. инв. № | Подпись и дата | Инв. № подл.

Марка элемента	Изделия арматурные, кг							Изделия закладные, кг											Прокат марки ВСТ3 кп2 ГОСТ 103-76*			Всего	Общий расход кг
	Арматура класса						Всего	Арматура класса																
	Вр 1 ГОСТ 6727-80*			Врп-I ТУ 14-4-1322-85				A-I ГОСТ 5781-82*				Ас-II ГОСТ 5781-82*			A-III ГОСТ 5781-82*								
	ø4		Итого	ø4,5	ø5	Итого		ø8	ø10	ø12	Итого	ø10	ø12	Итого	ø8	Итого					-6×90	-6×60	Итого		
БВ 15.22.30-7,5А-2	0,36		0,36	1,02	—	1,02	1,38	—	—	2,12	2,12	—	—	—	—	—					—	—	—	2,12	3,50
БВ 18.22.30-7,5А-2	0,36		0,36	0,06	1,24	1,30	1,66	—	—	2,12	2,12	—	—	—	—	—					—	—	—	2,12	3,78
БВ 7.22.30-7,5А-1	1,08		1,08	0,06	—	0,06	1,14	—	1,30	—	1,30	—	—	—	—	0,64		0,64			—	0,50	0,50	2,40	3,56
БВ 9.22.30-7,5А-1	1,08		1,08	0,06	—	0,06	1,14	—	1,30	—	1,30	—	—	—	—	0,64		0,64			0,76	—	0,76	2,70	3,80
БВ 15.22.30-7,5А-1	0,36		0,36	1,02	—	1,02	1,38	—	—	2,12	2,12	—	—	—	—	0,64		0,64			—	0,50	0,50	3,26	4,64
БВ 18.22.30-7,5А-1	0,36		0,36	0,06	1,24	1,30	1,66	—	—	2,12	2,12	—	—	—	—	0,64		0,64			0,76	—	0,76	3,52	5,18
БВ 7.22.30-5А-α	1,08		1,08	0,06	—	0,06	1,14	0,56	1,38	—	1,94	—	—	—	—	—		—			—	—	—	1,94	3,08
БВ 9.22.30-5А-α	1,08		1,08	0,06	—	0,06	1,14	0,56	1,38	—	1,94	—	—	—	—	—		—			—	—	—	1,94	3,08
БВ 12.22.30-5А-α	1,08		1,08	0,06	—	0,06	1,14	0,56	1,38	—	1,94	—	—	—	—	—		—			—	—	—	1,94	3,08
БВ 15.22.30-5А-α	0,36		0,36	1,02	—	1,02	1,38	0,56	—	—	0,56	1,38	—	1,38	—	—		—			—	—	—	1,94	3,32
БВ 18.22.30-5А-α	0,36		0,36	1,02	—	1,02	1,38	0,56	—	2,32	2,88	—	—	—	—	—		—			—	—	—	2,88	4,26
БВ 21.22.30-5А-α	0,36		0,36	0,06	1,24	1,30	1,66	0,56	—	—	0,56	—	2,32	2,32	—	—		—			—	—	—	2,88	4,54
БВ 24.22.30-5А-α	0,36		0,36	0,06	1,24	1,30	1,66	0,56	—	—	0,56	—	2,32	2,32	—	—		—			—	—	—	2,88	4,54
БВ 7.22.30-5А-1α	1,08		1,08	0,06	—	0,06	1,14	0,56	1,38	—	1,94	—	—	—	—	0,64		0,64			—	0,50	0,50	3,08	4,22
БВ 9.22.30-5А-1α	1,08		1,08	0,06	—	0,06	1,14	0,56	1,38	—	1,94	—	—	—	—	0,64		0,64			0,76	—	0,76	3,34	4,48
БВ 15.22.30-5А-1α	0,36		0,36	1,02	—	1,02	1,38	0,56	—	—	0,56	1,38		1,38	0,64	0,64		0,64			—	0,50	0,50	3,08	4,46
БВ 18.22.30-5А-1α	0,36		0,36	1,02	—	1,02	1,38	0,56	—	2,32	2,88	—	—	—	0,64	0,64		0,64			0,76	—	0,76	4,28	5,66
БВ 15.22.30-5А-2α	0,36		0,36	1,02	—	1,02	1,38	0,56	—	—	0,56	1,38	—	1,38	—	—		—			—	—	—	1,94	3,32
БВ 18.22.30-5А-2α	0,36		0,36	1,02	—	1,02	1,38	0,56	—	2,32	2,88	—	—	—	—	—		—			—	—	—	2,88	4,26
БВ 7.22.30-7,5А-α	1,08		1,08	0,06	—	0,06	1,14	0,56	1,30	—	1,86	—	—	—	—	—		—			—	—	—	1,86	3,00
БВ 9.22.30-7,5А-α	1,08		1,08	0,06	—	0,06	1,14	0,56	1,30	—	1,86	—	—	—	—	—		—			—	—	—	1,86	3,00
БВ 12.22.30-7,5А-α	0,36		0,36	1,02	—	1,02	1,38	0,56	—	—	0,56	1,30	—	1,30	—	—		—			—	—	—	1,86	3,24
БВ 15.22.30-7,5А-α	0,36		0,36	1,02	—	1,02	1,38	0,56	—	2,12	2,68	—	—	—	—	—		—			—	—	—	2,68	4,06

Марка элемента	Изделия арматурные, кг												Изделия закладные, кг														Общий расход кг
	Арматура класса											Всего	Арматура класса											Прокат марки			Всего	
	Вр 1			Врп-I					А-III				А-I					Ас-II		А-III				ВСТ3 КП2				
	ГОСТ 6727-80*			ТУ 14-4-1522-85					ГОСТ 5781-82*				ГОСТ 5781-82*											ГОСТ 103-76*				
	ø4		Итого	ø4,5	ø5	ø6		Итого	ø6	ø8		Итого					Итого	ø12	Итого	ø8	Итого							
													ø6	ø8	ø10	ø12								-6×90	-6×60	Итого		
БВ 18.22.30-7,5А-α	0,36		0,36	0,06	1,24	–		1,30	–	–		–	1,66	–	0,56	–	2,12	2,68	–	–	–	–		–	–	–	2,68	4,34
БВ 21.22.30-7,5А-α	0,36		0,36	0,06	1,24	–		1,30	–	–		–	1,66	–	0,56	–	–	0,56	2,12	2,12	–	–		–	–	–	2,68	4,34
БВ 24.22.30-7,5А-α	0,36		0,36	0,06	–	–		0,06	3,24	–		3,24	3,66	–	0,56	–	–	0,56	2,12	2,12	–	–		–	–	–	2,68	6,34
БВ 7.22.30-7,5А-1α	1,08		1,08	0,06	–	–		0,06	–	–		–	1,14	–	0,56	1,30	–	1,86	–	–	0,64	0,64		–	0,50	0,50	3,00	4,14
БВ 9.22.30-7,5А-1α	1,08		1,08	0,06	–	–		0,06	–	–		–	1,14	–	0,56	1,30	–	1,86	–	–	0,64	0,64		0,76	–	0,76	3,26	4,40
БВ 15.22.30-7,5А-1α	0,36		0,36	1,02	–	–		1,02	–	–		–	1,38	–	0,56	–	2,12	2,68	–	–	0,64	0,64		–	0,50	0,50	3,82	5,20
БВ 18.22.30-7,5А-1α	0,36		0,36	0,06	1,24	–		1,30	–	–		–	1,66	–	0,56	–	2,12	2,68	–	–	0,64	0,64		0,76	–	0,76	4,08	5,74
БВ 15.22.30-7,5А-2α	0,36		0,36	1,02	–	–		1,02	–	–		–	1,38	–	0,56	–	2,12	2,68	–	–	–	–		–	–	–	2,68	4,06
БВ 18.22.30-7,5А-2α	0,36		0,36	0,06	1,24	–		1,30	–	–		–	1,66	–	0,56	–	2,12	2,68	–	–	–	–		–	–	–	2,68	4,34
БВП 9.3.30-7,5А	0,30		0,30	0,20	–	–		0,20	–	0,68		0,68	1,18	0,40	–	–	–	0,40	–	–	–	–		–	1,00	–	1,40	2,58
БВП 12.3.30-7,5А	0,40		0,40	0,26	–	–		0,26	–	0,90		0,90	1,56	–	0,72	–	–	0,72	–	–	–	–		–	1,00	–	1,72	3,28
БВП 15.3.30-7,5А	0,50		0,50	0,34	–	–		0,34	–	1,14		1,14	1,98	–	0,72	–	–	0,72	–	–	–	–		–	1,00	–	1,72	3,70
БВП 18.3.30-7,5А	0,60		0,60	0,40	–	–		0,40	–	1,38		1,38	2,38	–	0,72	–	–	0,72	–	–	–	–		–	1,00	–	1,72	4,16
БВП 21.3.30-7,5А	0,70		0,70	0,48	–	–		0,48	–	1,62		1,62	2,80	–	0,72	–	–	0,72	–	–	–	–		–	1,00	–	1,72	4,52
БВП 24.3.30-7,5А	1,38		1,38	–	–	1,04		1,04	–	1,86		1,86	4,28	–	0,72	–	–	0,72	–	–	–	–		–	1,00	–	1,72	6,00
БВП 27.3.30-7,5А	0,90		0,90	0,62	–	–		0,62	–	2,10		2,10	3,62	–	0,72	–	–	0,72	–	–	–	–		–	1,00	–	1,72	5,34
БВП 30.3.30-7,5А	1,00		1,00	0,70	–	–		0,70	–	2,34		2,34	4,04	–	0,72	–	–	0,72	–	–	–	–		–	1,00	–	1,72	5,76
БВП 9.3.30-5А	0,30		0,30	0,20	–	–		0,20	–	0,68		0,68	1,18	0,40	–	–	–	0,40	–	–	–	–		–	1,00	–	1,40	2,58
БВП 12.3.30-5А	0,40		0,40	0,26	–	–		0,26	–	0,90		0,90	1,56	0,40	–	–	–	0,40	–	–	–	–		–	1,00	–	1,40	2,96
БВП 15.3.30-5А	0,50		0,50	0,34	–	–		0,34	–	1,14		1,14	1,98	–	0,72	–	–	0,72	–	–	–	–		–	1,00	–	1,72	3,70
БВП 18.3.30-5А	0,60		0,60	0,40	–	–		0,40	–	1,38		1,38	2,38	–	0,72	–	–	0,72	–	–	–	–		–	1,00	–	1,72	4,16
БВП 21.3.30-5А	0,70		0,70	0,48	–	–		0,48	–	1,62		1,62	2,80	–	0,72	–	–	0,72	–	–	–	–		–	1,00	–	1,72	4,52
БВП 24.3.30-5А	1,38		1,38	–	–	1,04		1,04	–	1,86		1,86	4,28	–	0,72	–	–	0,72	–	–	–	–		–	1,00	–	1,72	6,00
БВП 27.3.30-5А	0,90		0,90	0,62	–	–		0,62	–	2,10		2,10	3,62	–	0,72	–	–	0,72	–	–	–	–		–	1,00	–	1,72	5,34
БВП 30.3.30-5А	1,00		1,00	0,70	–	–		0,70	–	2,34		2,34	4,04	–	0,72	–	–	0,72	–	–	–	–		–	1,00	–	1,72	5,76

Инв.№ подл. | Подпись и дата | Взам. инв.№

1.134.1-13.2-00.000000РС

Лист 3

Марка элемента	Изделия арматурные, кг										Изделия закладные, кг												Общий расход кг
	Арматура класса									Всего	Арматура класса									Всего	Прокат марки		
	Вр 1			Врп-I			А-III				Вр 1		А-I			А-III					Вст3 кп2		
	ГОСТ 6727-80*			ТУ14-4-1322-85			ГОСТ 5781-82*				ГОСТ 6727-80*		ГОСТ 5781-82*								ГОСТ 103-76*		
	ø4		Итого	ø6		Итого	ø6	ø8		Итого			ø8	ø10		Итого	ø8	ø10		Итого	-6×60		Итого		
БВП 9.6.30-7,5А	0,42		0,42	0,38		0,38	—	0,68		0,68	1,48	ø5 0,08	0,08	0,76	—	0,76	—	—	—	1,00		1,00	1,84	3,32
БВП 21.6.30-7,5А	0,98		0,98	0,92		0,92	—	1,62		1,62	3,52	0,08	0,08	—	1,36	1,36	—	—	—	1,00		1,00	2,44	5,96
БВП 30.6.30-7,5А	1,40		1,40	1,30		1,30	—	2,34		2,34	5,04	0,08	0,08	—	1,36	1,36	—	—	—	1,00		1,00	2,44	7,48
БВП 18.6.30-7,5А	0,98		0,98	0,66		0,66	0,50	2,40		2,90	4,54	0,08	0,08	0,76	—	0,76	0,32		0,32	0,75		0,75	1,91	6,45
БВП 20.6.30-7,5А	1,08		1,08	1,30		1,30	0,50	2,06		2,56	4,94	0,08	0,08	0,76	—	0,76	0,32		0,32	0,75		0,75	1,91	6,85
БВП 27.6.30-7,5А	1,48		1,48	0,74		0,74	0,50	3,82		4,32	6,54	0,08	0,08	—	1,36	1,36	0,64		0,64	1,00		1,00	3,08	9,62
БВП 27.6.30-7,5А-1	1,52		1,52	1,30		1,30	—	2,72		2,72	5,54	—	—	0,72	—	0,72	—	—	—	1,50		1,50	2,22	7,76
БВП 27.6.30-7,5А-1а	1,54		1,54	1,30		1,30	—	2,72		2,72	5,56	—	—	0,72	—	0,72	—	—	—	1,50		1,50	2,22	7,78
БВП 27.6.30-7,5А-2	1,36		1,36	1,18		1,18	—	2,10		2,10	4,64	0,08	0,08	—	1,36	1,36	—	0,24	0,24	1,50		1,50	3,18	7,82
БВП 27.6.30-7,5А-2а	1,36		1,36	1,18		1,18	—	2,10		2,10	4,64	0,08	0,08	—	1,36	1,36	—	0,24	0,24	1,50		1,50	3,18	7,82
БВП 27.6.30-7,5А-3	1,56		1,56	1,18		1,18	—	2,42		2,42	5,16	0,08	0,08	—	1,36	1,36	—	—	—	1,00		1,00	2,44	7,60
БВП 26.6.30-7,5А	1,92		1,92	1,34		1,34	—	2,50		2,50	5,76	0,08	0,08	—	1,36	1,36	—	—	—	1,00		1,00	2,44	8,20
БВП 9.6.30-5А	0,42		0,42	0,38		0,38	—	0,68		0,68	1,48	0,08	0,08	0,76	—	0,76	—	—	—	1,00		1,00	1,84	3,32
БВП 21.6.30-5А	0,98		0,98	0,92		0,92	—	1,62		1,62	3,52	0,08	0,08	—	1,36	1,36	—	—	—	1,00		1,00	2,44	5,96
БВП 30.6.30-5А	1,40		1,40	1,30		1,30	—	2,34		2,34	5,04	0,08	0,08	—	1,36	1,36	—	—	—	1,00		1,00	2,44	7,48
БВП 18.6.30-5А	0,98		0,98	0,66		0,66	0,50	2,40		2,90	4,54	0,08	0,08	0,76	—	0,76	0,32	—	0,32	0,75		0,75	1,91	6,45
БВП 20.6.30-5А	1,08		1,08	1,30		1,30	0,50	2,06		2,56	4,94	0,08	0,08	0,76	—	0,76	0,32	—	0,32	0,75		0,75	1,91	6,85
БВП 27.6.30-5А	1,48		1,48	0,74		0,74	0,50	3,82		4,32	6,54	0,08	0,08	—	1,36	1,36	0,64	—	0,64	1,00		1,00	3,08	9,62
БВП 27.6.30-5А-1	1,52		1,52	1,30		1,30	—	2,72		2,72	5,54	—	—	0,72	—	0,72	—	—	—	1,50		1,50	2,22	7,76
БВП 27.6.30-5А-1а	1,54		1,54	1,30		1,30	—	2,72		2,72	5,56	—	—	0,72	—	0,72	—	—	—	1,50		1,50	2,22	7,78
БВП 27.6.30-5А-2	1,36		1,36	1,18		1,18	—	2,10		2,10	4,64	0,08	0,08	—	1,36	1,36	—	0,24	0,24	1,50		1,50	3,18	7,82
БВП 27.6.30-5А-2а	1,36		1,36	1,18		1,18	—	2,10		2,10	4,64	0,08	0,08	—	1,36	1,36	—	0,24	0,24	1,50		1,50	3,18	7,82
БВП 27.6.30-5А-3	1,56		1,56	1,18		1,18	—	2,42		2,42	5,16	0,08	0,08	—	1,36	1,36	—	—	—	1,00		1,00	2,44	7,60
БВП 26.6.30-5А	1,92		1,92	1,34		1,34	—	2,50		2,50	5,76	0,08	0,08	—	1,36	1,36	—	—	—	1,00		1,00	2,44	8,20

Марка элемента	Изделия арматурные, кг									Изделия закладные, кг								Общий расход, кг
	Арматура класса								Всего	Арматура класса				Прокат марки		Всего		
	Вр 1			Врп-I			A-III			A-I		A-III		Вст3 кп 2				
	ГОСТ 6727-80*			ТУ14-4-1322-85			ГОСТ 5781-82*			ГОСТ 5781-82*				ГОСТ 103-76*				
	ø4		Итого	ø6		Итого	ø8		Итого	ø10		Итого	ø10		Итого	-6×60		Итого		
БВП 34.6.30-5А	3,80		3,80	1,98		1,98	7,31		7,31	13,09	1,36		1,36	0,42		0,42	1,75		1,75	3,53	16,62
БВП 34.6.30-7,5А	3,80		3,80	1,98		1,98	7,31		7,31	13,09	1,36		1,36	0,42		0,42	1,75		1,75	3,53	16,62
БВП 34.6.30-12,5	3,80		3,80	1,98		1,98	7,31		7,31	13,09	1,36		1,36	0,42		0,42	1,75		1,75	3,53	16,62
БВП 34.6.30-5А-1	3,79		3,79	1,98		1,98	7,30		7,30	13,07	1,36		1,36	0,42		0,42	1,75		1,75	3,53	16,60
БВП 34.6.30-7,5А-1	3,79		3,79	1,98		1,98	7,30		7,30	13,07	1,36		1,36	0,42		0,42	1,75		1,75	3,53	16,60
БВП 34.6.30-12,5-1	3,79		3,79	1,98		1,98	7,30		7,30	13,07	1,36		1,36	0,42		0,42	1,75		1,75	3,53	16,60
БВП 34.6.30-5А-2	3,80		3,80	1,98		1,98	7,31		7,31	13,09	1,36		1,36	0,42		0,42	1,75		1,75	3,53	16,62
БВП 34.6.30-7,5А-2	3,80		3,80	1,98		1,98	7,31		7,31	13,09	1,36		1,36	0,42		0,42	1,75		1,75	3,53	16,62
БВП 34.6.30-12,5-2	3,80		3,80	1,98		1,98	7,31		7,31	13,09	1,36		1,36	0,42		0,42	1,75		1,75	3,53	16,62
БВП 34.6.30-5А-3	3,84		3,84	1,40		1,40	8,46		8,46	13,70	1,36		1,36	0,42		0,42	1,75		1,75	3,53	17,23
БВП 34.6.30-7,5А-3	3,84		3,84	1,40		1,40	8,46		8,46	13,70	1,36		1,36	0,42		0,42	1,75		1,75	3,53	17,23
БВП 34.6.30-12,5-3	3,84		3,84	1,40		1,40	8,46		8,46	13,70	1,36		1,36	0,42		0,42	1,75		1,75	3,53	17,23
БВП 34.3.30-5А	2,30		2,30	0,52		0,52	4,90		4,90	7,72	1,42		1,42	—		—	1,00		1,00	2,42	10,14
БВП 34.3.30-7,5А	2,30		2,30	0,52		0,52	4,90		4,90	7,72	1,42		1,42	—		—	1,00		1,00	2,42	10,14
БВП 34.3.30-12,5	2,30		2,30	0,52		0,52	4,90		4,90	7,72	1,42		1,42	—		—	1,00		1,00	2,42	10,14
БВП 34.3.30-5А-1	2,30		2,30	0,52		0,52	4,90		4,90	7,72	1,42		1,42	—		—	1,00		1,00	2,42	10,14
БВП 34.3.30-7,5А-1	2,30		2,30	0,52		0,52	4,90		4,90	7,72	1,42		1,42	—		—	1,00		1,00	2,42	10,14
БВП 34.3.30-12,5-1	2,30		2,30	0,52		0,52	4,90		4,90	7,72	1,42		1,42	—		—	1,00		1,00	2,42	10,14
БВП 46.6.30-5А	5,28		5,28	2,22		2,22	10,57		10,57	18,07	1,36		1,36	0,84		0,84	1,50		1,50	3,70	21,77
БВП 46.6.30-7,5А	5,28		5,28	2,22		2,22	10,57		10,57	18,07	1,36		1,36	0,84		0,84	1,50		1,50	3,70	21,77

Инв. № подл. | Подпись и дата | Взам. инв. №

Марка элемента	Изделия арматурные, кг														Изделия закладные, кг												Общий расход кг
	Арматура класса													Всего	Арматура класса							Прокат марки			Всего		
	Вр 1			Врп-I				А-III				Ат-IVС			А-I		Ас-II		А-III			ВСТ3 КП2					
	ГОСТ 6727-80*			ТУ 14-4-1322-85				ГОСТ 5781-82*				ГОСТ 10884-85			ГОСТ 5781-82*							ГОСТ 103-76*					
	ø4		Итого	ø5	ø6		Итого	ø8	ø10		Итого	ø12		Итого	ø6	ø10	Итого	ø12	Итого	ø10	Итого	-6×60		Итого			
БВП 46.6.30-12,5	5,28		5,28	—	2,22		2,22	10,57	—		10,57	—		—	18,07	—	1,36	1,36	—	—	0,84	0,84	1,50		1,50	3,70	21,77
БВП 46.6.30-5А-1	5,28		5,28	—	2,22		2,22	10,57	—		10,57	—		—	18,07	—	1,36	1,36	—	—	0,84	0,84	1,50		1,50	3,70	21,77
БВП 46.6.30-7,5А-1	5,28		5,28	—	2,22		2,22	10,57	—		10,57	—		—	18,07	—	1,36	1,36	—	—	0,84	0,84	1,50		1,50	3,70	21,77
БВП 46.6.30-12,5-1	5,28		5,28	—	2,22		2,22	10,57	—		10,57	—		—	18,07	—	1,36	1,36	—	—	0,84	0,84	1,50		1,50	3,70	21,77
БВП 34.6.30-12,5-а	1,76		1,76	3,68	0,26		3,94	5,15	8,53		13,68	—		—	19,38	—	1,36	1,36	—	—	0,84	0,84	1,75		1,75	3,53	22,91
БВП 34.6.30-12,5-1а	1,75		1,75	3,68	0,26		3,94	5,15	8,52		13,67	—		—	19,36	—	1,36	1,36	—	—	0,84	0,84	1,75		1,75	3,53	22,89
БВП 34.6.30-12,5-2а	1,76		1,76	3,68	0,26		3,94	5,15	8,53		13,68	—		—	19,38	—	1,36	1,36	—	—	0,84	0,84	1,75		1,75	3,53	22,91
БВП 34.6.30-12,5-3а	1,76		1,76	3,76	0,26		4,08	5,15	8,70		13,85	—		—	19,63	—	1,36	1,36	—	—	0,84	0,84	1,75		1,75	3,53	23,16
БВП 46.6.30-12,5-а	2,36		2,36	—	0,26		0,26	20,89	—		20,89	16,90		16,90	40,41	—	1,36	1,36	—	—	0,84	0,84	1,50		1,50	3,70	44,11
БВП 46.6.30-12,5-1а	2,36		2,36	—	0,26		0,26	20,89	—		20,89	16,90		16,90	40,41	—	1,36	1,36	—	—	0,84	0,84	1,50		1,50	3,70	44,11
БВ 20.22.30-5А	4,27		4,27	2,56	—		2,56	—	—		—	—		—	6,83	0,44	—	0,44	2,78	2,78	—	—	—		—	3,22	10,05
БВ 20.22.30-7,5А	4,27		4,27	2,56	—		2,56	—	—		—	—		—	6,83	0,44	—	0,44	2,78	2,78	—	—	—		—	3,22	10,05
БВ 20.22.30-12,5	4,27		4,27	2,56	—		2,56	—	—		—	—		—	6,83	0,44	—	0,44	2,78	2,78	—	—	—		—	3,22	10,05

gost.e-ecolog.ru