Типовая документация на конструкции, изделия и узлы зданий и сооружений

СЕРИЯ 5.905-6

УЗЛЫ И ДЕТАЛИ ЭЛЕКТРОЗАЩИТЫ ПОДЗЕМНЫХ ИНЖЕНЕРНЫХ СЕТЕЙ ОТ КОРРОЗИИ

Рабочие чертежи

Инв. № 18566
Цена: 5-70

gost.e-ecolog.ru

Типовая документация на конструкции, изделия и узлы зданий и сооружений

СЕРИЯ 5.905-6

УЗЛЫ И ДЕТАЛИ ЭЛЕКТРОЗАЩИТЫ ПОДЗЕМНЫХ ИНЖЕНЕРНЫХ СЕТЕЙ ОТ КОРРОЗИИ

Рабочие чертежи

РАЗРАБОТАНЫ
институтом „МОСГАЗНИИПРОЕКТ"
Главный инженер института Маевский
Главный инженер проекта Иосилевич

УТВЕРЖДЕНЫ и введены в действие
институтом „МОСГАЗНИИПРОЕКТ"
Приказ №226 от 10.12 82

Содержание

Обозначение	Наименование	Стр.
	Титульный лист	
	Содержание	2
СЗК 0.00Д	Общие указания	6
СЗК 1.00	Заземление анодное из чугунных труб Н=3; 6м	9
СЗК 1.00 СБ	Заземление анодное из чугунных труб Н=3; 6м	10
СЗК 1.01.00	Клемник	11
СЗК 1.01.00 СБ	Клемник	11
СЗК 1.01.01	Изолятор	12
СЗК 1.01.02	Плата	12
СЗК 1.02.00	Анод	13
СЗК 1.02.01	Шайба	13
СЗК 1.02.00 СБ	Анод	14
СЗК 2.00	Заземление анодное из чугунных труб Н=12м	15
СЗК 2.00 СБ	Заземление анодное из чугунных труб Н=12м	16
СЗК 2.01.00	Анод	17
СЗК 2.01.00 СБ	Анод	17
СЗК 2.01.01	Труба	18
СЗК 2.01.02	Гильза	18
СЗК 3.00	Заземление анодное из чугунных труб горизонтальное	19
СЗК 3.00 СБ	Заземление анодное из чугунных труб горизонтальное	20
СЗК 4.00	Заземление анодное из углеграфитовых	
	труб типа ЭГТ 2900	21
СЗК 4.00 СБ	Заземление анодное из углеграфитовых	
	труб типа ЭГТ 2900	22
СЗК 5.00	Заземление анодное глубинное из стальных	
	труб с активатором из коксобетона	23
СЗК 5.01.01	Конус	24
СЗК 5.00 СБ	Заземление анодное глубинное из стальных	
	труб с активатором из коксобетона	25
СЗК 5.01.00	Футляр	26
СЗК 5.01.00 СБ	Футляр	26
СЗК 5.02.00	Анод	27
СЗК 5.02.02	Труба	27
СЗК 5.02.00 СБ	Анод	28
СЗК 5.03	Плата	29
СЗК 6.00	Заземление анодное глубинное из стальных	
	труб с активатором из коксовой мелочи	29
СЗК 6.00 СБ	Заземление анодное глубинное из стальных	
	труб с активатором из коксовой мелочи	31
СЗК 7.00	Заземление анодное из стальных труб с	
	активатором из коксобетона	32
СЗК 7.00 СБ	Заземление анодное из стальных труб с	
	активатором из коксобетона	35
СЗК 7.01.00	Анод	35
СЗК 7.01.00 СБ	Анод	36
СЗК 8.00	Заземление анодное глубинное из железокрем-	
	нистых электродов монтируемых на месте	37
СЗК 8.00 СБ	Заземление анодное глубинное из железокрем-	
	нистых электродов монтируемых на месте	39
СЗК 8.01.00	Наконечник	40
СЗК 8.01.00 СБ	Наконечник	40
СЗК 8.02.00	Секция анода	41
СЗК 8.02.02	Уголок	41
СЗК 8.02.00 СБ	Секция анода	42
СЗК 8.02.01.00	Электрод в сборе	43
СЗК 8.02.01.02	Прокладка	43
СЗК 8.02.01.00 СБ	Электрод в сборе	44
СЗК 8.02.01.01	Электрод желе: кремнистый	45
СЗК 8.01.03	Серьга	46
СЗК 8.02.04	Скоба	46

Продолжение

Обозначение	Наименование	стр.
3.К 9.00	Заземление анодное из железокремнистых электродов, монтируемых на уголке	47
3.К 9.00 СБ	Заземление анодное из железокремнистых электродов монтируемых на уголке	49
3.К 10.00	Заземление анодное глубинное из железокремнистых электродов, монтируемых на полипропиленовой трубке	50
3.К 10.00 СБ	Заземление анодное глубинное из железокремнистых электродов, монтируемых на полипропиленовой трубке	52
3.К 10.01.00	Наконечник	53
3.К 10.01.00 СБ	Наконечник	53
3.К 10.01.01	Скоба	54
3.К 10.02.00	Секция анода	54
3.К 10.02.00 СБ	Секция анода	55
3.К 10.02.01	Кассета	56
3.К 10.02.02	Скоба	57
3.К 10.02.03	Стопор	57
3.К 11.00	Заземление анодное из железокремнистых электродов	58
3.К 11.00 СБ	Заземление анодное из железокремнистых электродов	59
3.К 12.00	Установка катодной станции, дренажа на постаменте	60
3.К 12.00 СБ	Установка катодной станции дренажа на постаменте	61
3.К 12.02	Клин	63
3.К 12.03.00	Постамент	63
3.К 12.03.00 СБ	Постамент	64
3.К 12.03.01	Плита	65
3.К 12.03.02	Плита	65
3.К 12.03.03	Втулка	66
3.К 12.03.04	Болт специальный	66
3.К 12.03.05.00	Корпус	67
3.К 12.03.05.01	Втулка	69
3.К 12.03.05.00 СБ	Корпус	69
3.К 12.03.05.02	Скоба	70
3.К 12.03.05.03	Стойка	70
3.К 12.03.05.04	Стойка	71
3.К 12.03.05.07	Уголок	71
3.К 12.03.05.08	Лист верхний	72
3.К 12.03.06.00	Дверь	73
3.К 12.03.06.00 СБ	Дверь	73
3.К 12.03.06.01	Гайка специальная	74
3.К 12.03.06.02	Ось	74
3.К 12.03.06.03	Лист	75
3.К 13.00	Установка катодной станции типа ККК, дренажа типа ПГД-200	76
3.К 13.00 СБ	Установка катодной станции типа ККК, дренажа типа ПГД-200	77
3.К 13.01	Болт анкерный	78
3.К 13.02	Скоба	78
3.К 13.03	Лист	79
3.К 14.01	Уголок	79
3.К 14.00	Установка блока защиты типа БЗК-БД3	80
3.К 14.00 СБ	Установка блока защиты типа БЗК-БД3	81
3.К 15.00	Установка счетчика и автоматического выключателя	82
3.К 15.00 СБ	Установка счетчика и автоматического выключателя	83

Продолжение

Обозначение	Наименование	Стр.
5эк 15. 01. 00	Корпус	84
5эк 15. 01. 01	Лист	84
5эк 15. 01. 00 СБ	Корпус	85
5эк 15. 01. 02	Бобышка	86
5эк 15. 01. 03	Каркас	86
5эк 15. 02. 00	Дверь	87
5эк 15. 02. 00 СБ	Дверь	87
5эк 15. 02. 01	Лист	88
5эк 15. 03	Панель	89
5эк 16. 00	Соединение изолирующее фланцевое	90
5эк 16. 05	Шайба	94
5эк 16. 00 СБ	Соединение изолирующее фланцевое	95
5эк 16. 01. 00	Патрубок	97
5эк 16. 01. 02	Труба	98
5эк 16. 01. 00 СБ	Патрубок	99
5эк 16. 01. 01	Фланец	100
5эк 16. 02	Фланец	101
5эк 16. 03	Прокладка	102
5эк 16. 04	Втулка	103
5эк 17. 00	Соединение изолирующее на кране 11ч 8бк	
	на Ру 06 МПа (6 кгс/см²)	104
5эк 17. 00 СБ	Соединение изолирующее на кране 11ч 8бк	
	на Ру 06 МПа (6 кгс/см²)	104
5эк 18. 00	Соединение изолирующее на задвижке	
	ЭМП2-16 на Ру 06 МПа (6 кгс/см²)	105
5эк 18. 00 СБ	Соединение изолирующее на задвижке	
	ЭМП2-15 на Ру 06 МПа (6 кгс/см²)	106
5эк 19. 00	Соединение изолирующее на задвижке	
	30ч 6бк на Ру 06 МПа (6 кгс/см²)	107
5эк 19. 00 СБ	Соединение изолирующее на задвижке	
	30ч 6бк на Ру 06 МПа (6 кгс/см²)	108

Обозначение	Наименование	стр.
5эк 20. 00	Контрольно-измерительный пункт на	
	трубопроводе	109
5эк 20. 02. 00	Электрод	109
5эк 20. 00. СБ	Контрольно-измерительный пункт	
	на трубопроводе	110
5эк 20. 01. 00	Полушка	111
5эк 20. 01. 00 СБ	Полушка	111
5эк 20. 01. 01. 00	Каркас	112
5эк 20. 01. 01. 00 СБ	Каркас	112
5эк 20. 01. 01. 01	Кольцо	113
5эк 20. 01. 01. 02	Связка	113
5эк 21. 00	Контрольно-измерительный пункт на	
	трубопроводе с колонкой	114
5эк 21. 01. 00	Колонка	114
5эк 21. 00 СБ	Контрольно-измерительный пункт	
	на трубопроводе с колонкой	115
5эк 21. 01. 00 СБ	Колонка	116
5эк 21. 01. 01. 00	Корпус	117
5эк 21. 01. 01. 00 СБ	Корпус	117
5эк 21. 01. 01. 01	Уголок	118
5эк 21. 01. 01. 02	Фланец	118
5эк 21. 01. 02. 00	Крышка	119
5эк 21. 01. 02. 00 СБ	Крышка	119
5эк 21. 01. 02. 01	Конус	120
5эк 21. 01. 03	Плата	120
5эк 22. 00	Контрольно-измерительный пункт в	
	непроходном канале	121
5эк 23. 00	Контактное устройство на трубопроводе	121
5эк 22. 00 СБ	Контрольно-измерительный пункт	
	в непроходном канале	122
5эк 23. 00 СБ	Контактное устройство на трубопроводе	123

Продолжение

Обозначение	Наименование	Стр.
СЭК 24.00	Контактное устройство на трубопроводе	
	с колонкой	124
СЭК 25.00	Контактное устройство внепроходном канале	125
СЭК 24.00СБ	Контактное устройство на трубопроводе	
	с колонкой	125
СЭК 25.00СБ	Контактное устройство в непроходном канале	126
СЭК 26.00	Соединение кабеля электрозащиты с	
	трубопроводом	127
СЭК 26.01	Уголок	127
СЭК 27.00	Установка постоянной электропере-	
	мычки на задвижке	128
СЭК 28.00	Установка электроперемычки на	
	теплопроводе	128
СЭК 27.00СБ	Установка постоянной электро-	
	перемычки на задвижке	129
СЭК 28.00СБ	Установка электроперемычки на	
	теплопроводе	130
СЭК 27.01	Перемычка	131
СЭК 29.00	Установка поперечной электро-	
	перемычки на изолирующем фланцевом	
	соединении	131
СЭК 30.00	Установка электроперемычки с выводом	
	в колодец	132
СЭК 30.00СБ	Установка электроперемычки с	
	выводом в колодец	133
СЭК 31.00	Подключение кабеля электрозащи-	
	ты к рельсам тротвуара	134
СЭК 31.01	Наконечник	134
СЭК 31.00СБ	Подключение кабеля электрозащиты	
	к рельсам тротвуара	135

Обозначение	Наименование	Стр.
СЭК 32.00	Подключение кабеля электрозащиты	
	к рельсам железной дороги	136
СЭК 32.00СБ	Подключение кабеля электрозащиты	
	к рельсам железной дороги	137
СЭК 33.00	Подключение кабеля электрозащиты	
	к средней точке путевых дроссельных	
	железной дороги	138
СЭК 33.01	Шина	138
СЭК 33.00СБ	Подключение кабеля электрозащиты	
	к средней точке путевых дроссельных	
	железной дороги	139
СЭК 34.00	Установка протекторов с активатором	
	на трубопроводе	140
СЭК 35.00	Установка протекторов из магниевого	
	сплава типа МЛ5 на трубопроводе	140
СЭК 34.00СБ	Установка протекторов с активатором	
	на трубопроводе	141
СЭК 35.00СБ	Установка протекторов из магниевого	
	сплава типа МЛ5 на трубопроводе	142
СЭК 36.00	Установка протекторов с активатором на	
	трубопроводе с выводом под ковер	143
СЭК 36.00СБ	Установка протекторов с активатором на	
	трубопроводе с выводом под ковер	144
СЭК 37.00	Установка протекторов из магниевого	
	сплава типа МЛ5 с выводом под ковер	145
СЭК 37.00СБ	Установка протекторов из магниевого	
	сплава типа МЛ5 с выводом под ковер	146
СЭК 38.00	Заземление защитное	147
СЭК 38.01	Заземлитель	147
СЭМ 38.00СБ	Заземление защитное	148

Серия 5.905-6

1. Введение

1.1. Рабочие чертежи типовой документации серии „Узлы и детали электрозащиты подземных инженерных сетей от коррозии" разработаны институтом „Мосгазниипроект" в соответствии с планом типового проектирования на 1982 г. по теме VIII 4.2.5 „Корректировка типовых проектов," утвержденным постановлением Госстроя СССР от 18.01.82, №3.

1.2. Корректировка типовой документации серии 4.900-5/74 „Узлы и детали электрозащиты подземных инженерных сетей от коррозии производилась с учетом передового опыта проектирования и эксплуатации устройств защиты от коррозии и замечаний заинтересованных организаций.

1.3. Основные решения при разработке рабочих чертежей типовой документации приняты на основании следующих нормативных документов:

ГОСТ 9.015-74 Единая система защиты от коррозии и старения. Подземные сооружения. Общие технические требования;

ПУЭ-76. „Правила устройства электроустановок";

„Правила технической эксплуатации электроустановок потребителей" и „Правила техники безопасности и эксплуатации электроустановок потребителей", утвержденные Госэнергонадзором 12.04.69;

„Правила безопасности в газовом хозяйстве", утвержденные Госгортехнадзором СССР 26.06.79;

„Методические рекомендации по применению железокремнистых анодов для катодной защиты подземных металлических сооружений", утвержденные Главгазом МЖКХ РСФСР 01.07.74;

„Инструкция по устройству сетей заземления и зануления в электроустановках" СН 102-76 с учетом изменений и дополнений, утвержденных Госстроем СССР от 10.12.76, N 203;

„Указания по электрохимической защите трубопроводов тепловых сетей от наружной коррозии", согласованные с Главэнерго МЖКХ РСФСР 11.02.81;

„Рекомендации по методике расчета и выбора конструкций глубинных анодных заземлителей, утвержденные МЖКХ 15.05.81, №283;

„Инструкция по защите городских подземных трубопроводов от электрохимической коррозии";

СН и П II-37-76, СН и П III-29-76 „Газоснабжение. Внутренние и наружные устройства";

СН и П III-8-76 „Земляные сооружения";

СН и П III-33-76 „Электротехнические устройства".

1.4. В типовую документацию включены следующие рабочие чертежи:

а) заземления анодные;

б) установки катодных станций, электродренажей диодных блоков;

в) изолирующие фланцевые соединения;

г) установки электроперемычек;

д) узлы подключения кабелей к рельсам трамвая, железной дороги;

е) установки протекторов;

ж) контрольно-измерительные пункты;

з) контактные устройства;

и) защитные заземления.

Изм.	Лист	Издокум.	Подп.	Дата
Разраб.		Байнштейн		12.82
Пров.		Герасимова		12.82
Гип		Носилевич		12.82
Н. контр.		Чигуревич		12.82
Утв.		Иванов		12.82

СЗКО. [illegible]

Узлы и детали электрозащиты подземных инженерных сетей от коррозии. Общие указания

Лит. | Лист | Листов

Институт Мосгазниипроект

Копировал: Моисеева

Инв. № подл. | Подп. и дата | Взам. инв. № | Инв. № дубл. | Подп. и дата

2. Область применения

2.1. Рабочие чертежи типовой документации предназначены для проектирования и монтажа устройств защиты подземных инженерных сетей от электрохимической коррозии кроме высоковольтных кабелей и кабелей связи (письмо Главтехуправления Министерства Энергетики и электрофикации СССР от 03.06.82, №8-6/г-1607 и письмо центрального научно-исследовательского института связи от 09.07.82, № 29-7966)

2.2. Выбор анодных заземлений определяется на стадии проектирования в зависимости от геологического разреза вмещающих пород и величины тока защиты. Сопротивление растеканию анодных заземлений и их срок службы определяется по формулам нормативно-технической документации.

2.3. Для расчета и выбора анодных заземлений могут быть использованы „Рекомендации по методике расчета и выбору конструкции глубинных анодных заземлителей для катодной защиты".

2.4. При разработке проекта защиты подземных инженерных сетей от коррозии необходимо ссылаться на конкретные рабочие чертежи типовой документации данной серии.

3. Рекомендации по монтажу

3.1. Заземления анодные.

3.1.1. Монтаж анодных заземлений должен выполняться по проекту организации строительства (ПОС)

3.1.2. Особое внимание при монтаже следует уделять изоляции токовводов и заполнению пространства между заземлением и стенкой скважины глинистым раствором.

3.1.3. Чугунные и стальные трубы, применяемые для заземлений не должны иметь изоляционного покрытия

3.1.4. При изготовлении железокремнистых электродов необходимо руководствоваться „Методическими рекомендациями по применению железокремнистых анодов для катодной защиты подземных металлических сооружений.

3.2. Установки катодных станций, электродренажей, вентильных блоков и изолирующих фланцевых соединений.

3.2.1. Установки катодных станций, электродренажей, вентильных блоков и изолирующих фланцевых соединений допускается как на открытом воздухе, так и внутри помещений, кроме пожаро и взрывоопасных.

3.2.2. При монтаже катодных станций, электродренажей и вентильных блоков необходимо соблюдать требования по монтажу и эксплуатации заводов-изготовителей.

3.2.3. При монтаже изолирующего фланцевого соединения необходимо руководствоваться требованиями „Методических указаний по использованию изолирующих фланцевых соединений при электрохимической защите городских подземных сооружений" РДМУ 204 РСФСР 3.1-81

3.2.4. При монтаже изолирующих фланцевых соединений на цокольных вводах необходимо предусмотреть защиту их от атмосферных осадков.

3.3. Контрольно-измерительные пункты и контактные устройства

3.3.1. При монтаже контрольно-измерительных пунктов и контактных устройств необходимо соблюдать требования правил техники безопасности при производстве земляных [illegible]

также требования правил техники безопасности при подключении к действующим сооружениям.

3.3.2. Неполяризующий медносульфатный электрод МЭСД устанавливается таким образом чтобы дно его корпуса находилось на уровне нижней образующей трубопровода. Плоскость датчика при этом должна быть перпендикулярна от трубопровода. Если нижняя образующая трубопровода находится выше максимальной глубины промерзания грунта, а электрод заполнен электролитом, замерзающим при отрицательных температурах, то дно корпуса электрода располагают на 150 мм. ниже уровня максимального промерзания грунта.

Расстояние между стенкой трубопровода (или её проекцией) и корпусом электрода должно быть равно 50 ÷ 100 мм.

3.4. Установки протекторов

3.4.1. При монтаже протекторов необходимо соблюдать требования правил техники безопасности при производстве земляных работ, а также требования правил техники безопасности при подключении к действующим сооружениям.

3.4.2. Монтаж протекторов необходимо вести в соответствии с „Указанием по строительству и монтажу установок электрозащиты трубопроводов от коррозии ВСН-1-19-70." Министерство газовой промышленности СССР.

3.5. Заземление защитное

3.5.1. При монтаже защитного заземления необходимо соблюдать правила техники безопасности при производстве земляных работ, „Правила устройства электроустановок;" „Правила технической эксплуатации электроустановок потребителей" и требования „Инструкции по устройству сетей, заземления и зануления в электроустановках

3.6. Установки электроперемычек

3.6.1. При монтаже электроперемычек необходимо соблюдать правила техники безопасности при производстве земляных работ, а также правила техники безопасности при подключении к действующим сооружениям.

Типовая документация разработана в соответствии с действующими нормами и правилами и предусматривает мероприятия, обеспечивающие взрывную, взрывопожарную и пожарную безопасность.

Главный инженер проекта: /Моисеев/

Серия 5.905-6

Формат	Зона	Поз.	Обозначение	Наименование	Кол.	Примечание
				Документация		
А3			СЗК1. 00 СБ	Сборочный чертеж		
				Сборочные единицы		
А4		1	СЗК1. 01. 00	Кленник	1	
				Стандартные изделия		
		2		Болт М10х30. 58. 096		
				ГОСТ 7798-70	3	
		3		Гайка М10. 5. 096		
				ГОСТ 5915-70	3	
		4		Шайба 10. 01. 019		
				ГОСТ 11371-78	3	
		5		Наконечник 25-10-8		
				ГОСТ 7386-80	3	
		6		Кирпич КР-100/1650/25/		
				ГОСТ 530-80	85	
		7		Люк ЛВ ГОСТ 3634-79	1	
				Материалы		
		9		Бетон дорожный 30-200		
				ГОСТ 9424-72	0,09	м³
		10		Песок природный для строительных работ		
				ГОСТ 8736-77	0,1	м³

Инв. № подл. | Подпись и дата | Взам. инв. № | Инв. № дубл. | Подпись и дата

Изм.	Лист	№ докум.	Подп.	Дата
Разраб.		Гулина		12.82
Провер.		Урасимова		12.82
Н.контр.		Иосилевич		12.82
Утв.		Иосилевич		12.82

СЗК1. 00

Заземление анодное из чугунных труб Н=3,6м

Лит.	Лист	Листов
	1	2

Институт Массовкиипроект

Формат А4

Формат	Зона	Поз.	Обозначение	Наименование	Кол.	Примечание
			Первичные данные	для исполнений СЗК1. 00		
				Сборочные единицы		
А4		14	СЗК1. 02. 00	Анод	15	
				Прочие изделия		
		15		Коробка ответвительная КОР-13 ТУ 16-64	15	
				Материалы		
		18		Битум нефтяной изоляционный БНИ-IV ГОСТ 9812-74	0,28	дм³
		19		Кабель ПБВШв-660; 2х16 ГОСТ 16442-80	45	м
		20		Раствор глинистый	1,1	м³
				СЗК1. 00-01		
				Сборочные чертежи		
А4		14	СЗК1. 02. 00-01	Анод	10	
				Прочие изделия		
		15		Коробка ответвительная КОР-13 ТУ 16-64	10	
				Материалы		
		16		Битум нефтяной изоляционный БНИ-IV ГОСТ 9812-74	0,18	дм³
		19		Кабель ПБВШв-660; 2х16 ГОСТ 16442-80	57	м
		20		Раствор глинистый	1,4	м³

Инв. № подл. | Подпись и дата | Взам. инв. № | Инв. № дубл. | Подпись и дата

Изм.	Лист	№ докум.	Подп.	Дата

СЗК1. 00

Лист 2

Копировал

Формат А4

Серия 5.905-6

СЗК 1.00 СБ

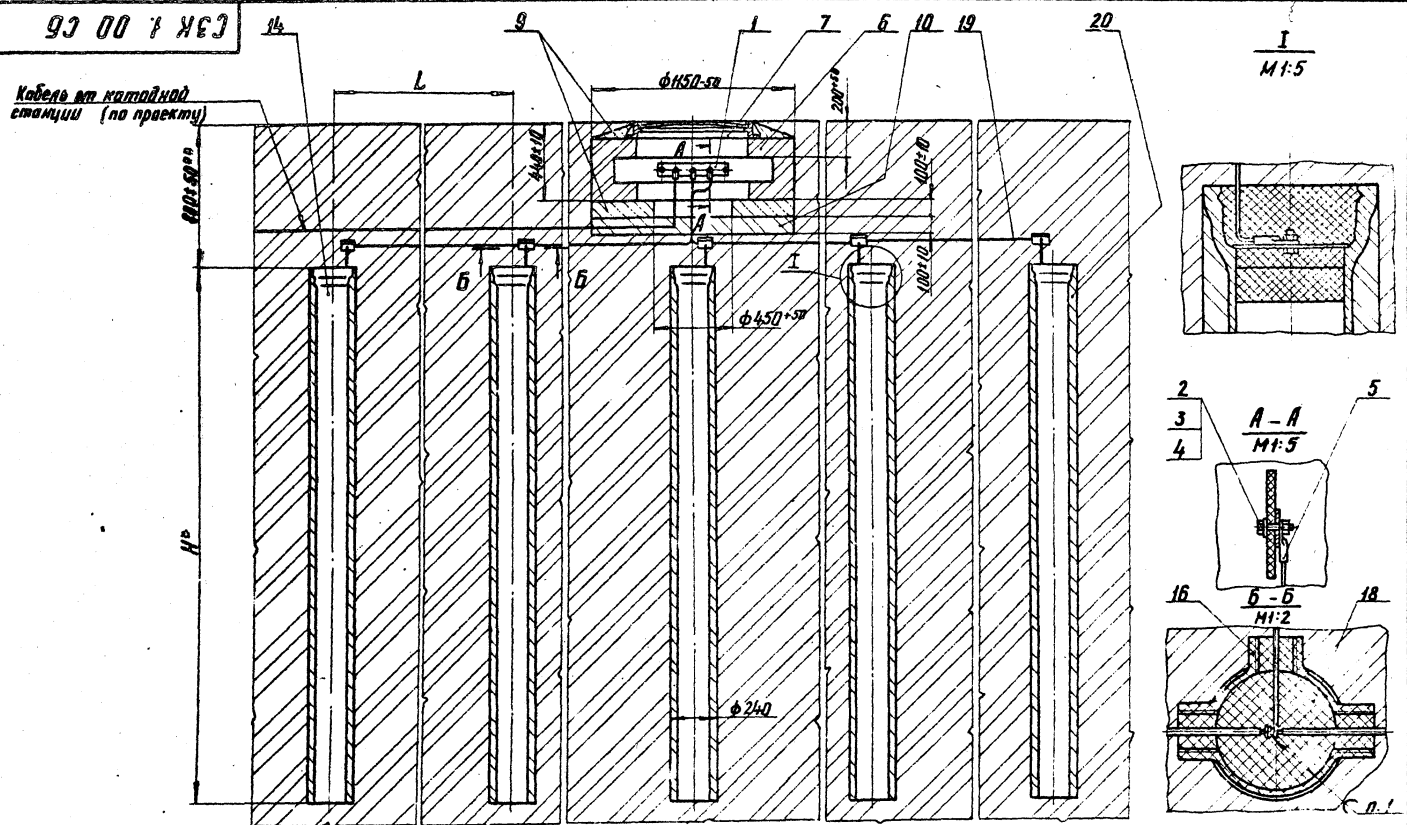

Обозначение	H,* мм	L, мм	Количество анодов, шт.	Масса, кг
СЗК1. 00	3000	3000±100	15	1650
–01	6000	6000±100	10	2050

1. ПОС 40 ГОСТ 21930-76
2. * Размеры для справок
3. ** Размер уточнить при проектировании
4. Масса дана без учета строительных материалов.

Изм	Лист	N докум.	Подп.	Дата
Разраб.		Гулина		12.86
Провер.		Герасимова		12.86
Т.контр.		Дайнштейн		12.86
ГИП		Иосилевич		12.86
Н.контр.		Иосилевич		12.86
Утв.		Иванов		12.86

СЗК 1.00 СБ

Заземление анодное из чугунных труб H = 3; 6 м

Сборочный чертеж

Лит.	Масса	Масштаб

Лист | Листов 1

Институт Мосгиз НИИпроект

копировал

Инв. № подл. | Подпись и дата | Взам. инв. № | Инв. № дубл. | Подпись и дата

Серия 5.905-6

Формат	Зона	Поз.	Обозначение	Наименование	Кол.	Примечание
				Документация		
А4			СЗК1. 01. 00СБ	Сборочный чертеж		
				Детали		
А4		1	СЗК1. 01. 01	Изолятор	1	
А4		2	СЗК1. 01. 02	Клеммник	1	
				Стандартные изделия		
		3		Болт М10×30.58. 096		
				ГОСТ 7798-70	2	
		4		Гайка М10. 5. 096		
				ГОСТ 5915-70	2	
		5		Шайба 8. 01. 019		
				ГОСТ 11371-78	2	

Подпись и дата | Инв. № дубл. | Взам. инв. №

Изм.	Лист	№ докум.	Подп.	Дата
Разраб.		Гулина		12.82
Пров.		Герасимова		12.82
ГИП		Иосилевич		12.82
Н. контр.		Иосилевич		12.82
Утв.		Иванов		12.82

СЗК1. 01. 00

Клеммник

Лит.	Лист	Листов
		1

Институт Мосгазнц Упроект

Инв. № подл. | Подпись и дата

копировал: [illegible] формат А4

СЗК1. 01. 00СБ

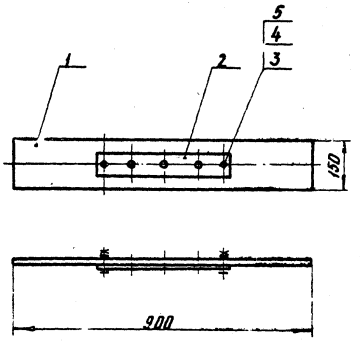

Размеры для справок

Изм.	Лист	№ докум.	Подп.	Дата
Разраб.		Гулина		12.82
Пров.		Герасимова		12.82
Т. контр.				
ГИП		Иосилевич		12.82
Н. контр.		Иосилевич		12.82
Утв.				

СЗК1. 01. 00СБ

Клеммник

Сборочный чертеж

Лит.	Масса	Масштаб
	79	1:10

Лист | Листов

Институт Мосгазнц Упроект

Инв. № подл. | Подпись и дата | Взам. инв. № | Инв. № дубл. | Подпись и дата

копировал: [illegible] формат А4

СЗК 1. 01. 01

12,5/(√)

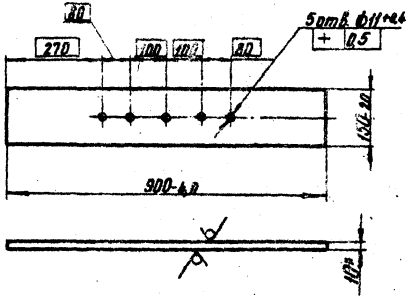

* Размер для справки

			СЗК 1. 01. 01			
			Изолятор	Лит.	Масса	Масштаб
					2,7	1:10
				Лист	Листов 1	
			ЦЭИД 500-10 ГОСТ 4248-78	Институт Мосгазниипроект		

Формат А4

СЗК 1. 01. 02

12,5/(√)

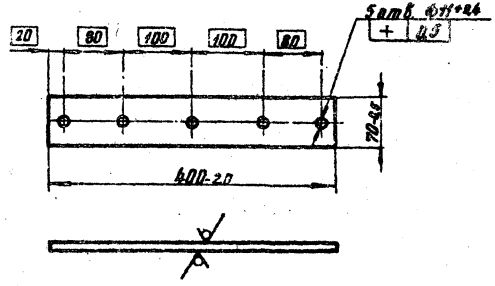

Покрытие: Ц36 Ц1 ГОСТ 3840-79

			СЗК 1. 01. 02			
			Плата	Лит.	Масса	Масштаб
					1,1	1:5
				Лист	Листов 1	
			Б-ПН-5.0 ГОСТ 1990 Ст3 ГОСТ 14637-...	Институт Мосгаз...		

Копировал: Кузьмин...

Формат А4

Серия 5.905-6

Формат	Зона	Поз.	Обозначение	Наименование	Кол.	Примечание
				Документация		
А3			СЗК1. 02. 00 СБ	Сборочный чертеж		
				Детали		
А4		1	СЗК1. 02. 01	Шайба	1	
				Стандартные изделия		
		3		Битум неготяной изоляционный БНИ-IV ГОСТ 9812-74	3,5	дм³
		4		Болт М8×25. 58. 0.96 ГОСТ 7798-70	1	
		5		Гайка М8. 5.0.96 ГОСТ 5915-70	1	
		6		Кабель ПвБбШв-660; 2×6 ГОСТ 16442-80	1	м
		7		Наконечник 16-8-6 ГОСТ 7386-80	1	
		8		Пакля ленточная пропитанная ГОСТ 16183-77	1	дм³
			Переменные данные для исполнений			
				СЗК1. 02. 00		
				Стандартные изделия		
		10		Труба 4НР150×3000 Б ГОСТ 9583-75	1	
				СЗК1. 02. 00-01		
				Стандартные изделия		
		10		Труба 4НР150×6000 Б ГОСТ 9583-75	1	

Изм.	Лист	N Докум.	Подп.	Дата
Разраб.		Гулина		12.82
Провер.		Герасимова		12.82
Т. контр.		Иосилевич		12.82
Н. контр.		Иосилевич		12.82
Утв.		Иосилевич		12.82

СЗК1. 02. 00

Анод

Лит.	Лист	Листов
		1

Институт МосгазНИИпроект

Формат А4

СЗК1. 02. 01

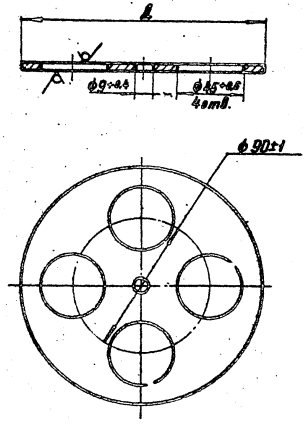

Обозначение	Д, мм	Масса, кг
СЗК1. 02. 01	150-1,0	0,54
-01	150-1,0	0,52

Изм.	Лист	N Докум.	Подп.	Дата
Разраб.		Гулина		12.82
Провер.		Герасимова		12.82
Т. контр.				
Н. контр.		Иосилевич		12.82
Утв.		Иосилевич		12.82

СЗК1. 02. 01

Шайба

Лит.	Масса	Масштаб
	0,54	1:2

Лист Б-Пн-5.0 ГОСТ 19903-74 Ст.3 ГОСТ 14637-79

Институт МосгазНИИпроект

Лист | Листов 1

копировал: [illegible]

Формат А4

СЗК 1.02.00СБ

Серия 5.905-6

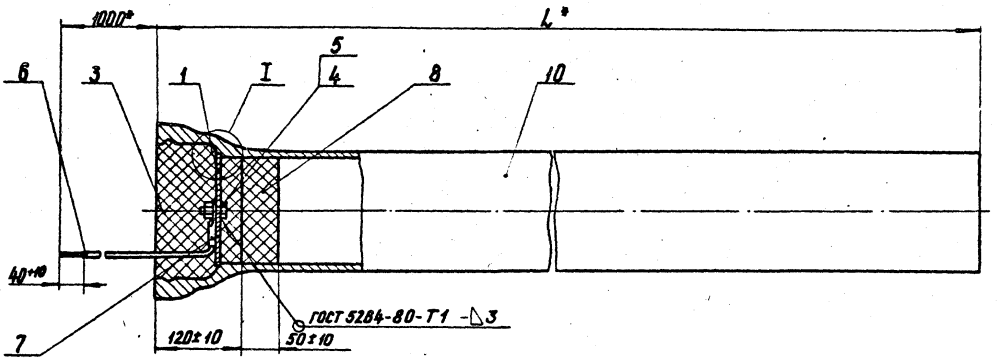

I
М1:1

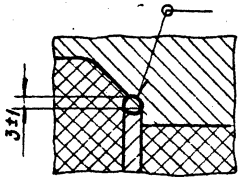

Обозначение	L,* мм	Масса, кг
СЗК1.02.00	3000	105
-01	6000	198

1. Сварка ручная электродуговая
2. * Размеры для справок

Изм.	Лист	N докум.	Подп.	Дата
Разраб.		Кудинов		12.82
Провер.		Герасимова		12.82
Т.контр.				
ГИП		Иосилевич		
Н.контр.		Иосилевич		
Утв.				

СЗК1.02.00СБ

Анод

Сборочный чертеж

Лит. | Масса | Масштаб

Лист

Институт МосгазНИИпроект

Инв. № подл. | Подпись и дата | Взам. инв. № | Инв. № дубл. | Подпись и дата

Серия 5.905-6

Формат	Зона	Поз.	Обозначение	Наименование	Кол.	Примечание
				Документация		
А3			СЗК 2. 00 СБ	Сборочный чертеж		
				Сборочные единицы		
А4		1	СЗК2. 01. 00	Анод	5	
А4		2	СЗК1. 01. 00	Клеммник	1	
А4		3	СЗК1. 02. 00	Анод	5	
				Стандартные изделия		
		4		Болт М10×30. 58. 096 ГОСТ 7798-70	3	
		5		Гайка М10.5.096 ГОСТ 5915-70	3	
		6		Шайба 10. 01. 019 ГОСТ 11371-78	3	
		7		Наконечник 25-10-8 ГОСТ 7386-80	3	
		8		Кирпич КР 100/1650/25/ ГОСТ 530-80	85	
		9		Люк ЛВ ГОСТ 3634-79		
				Прочие изделия		
		10		Коробка ответвительная КОР-73 ТУ 16-64	5	
				Материалы		
		11		Битум нефтяной изоляционный БНИ-IV ГОСТ 9812-74	0,09	дм³
		12		Кабель ПвБбШв-660; 2×16 ГОСТ 16442-80	51	м

Изм	Лист	№ докум.	Подп.	Дата
Разраб.	Гулина			12.82
Пров.	Герасимова			12.82
ГИП	Иосилевич			12.82
Н.контр.	Иосилевич			12.82
Утв.	Иванов			12.82

СЗК 2. 00

Заземление анодное из чугунных труб Н=12м

Лит.	Лист	Листов
	1	2

Институт МосгазНИИпроект

Формат А4

Инв. № подл. | Подпись и дата | Взам. инв. № | Инв. № дубл. | Подпись и дата

Формат	Зона	Поз.	Обозначение	Наименование	Кол.	Примечание
		13		Бетон дорожный 30-200 ГОСТ 8424-72	0,09	м³
		14		Песок природный для строительных работ ГОСТ 8736-77	0,1	м³
		15		Раствор глинистый	1,4	м³

Изм	Лист	№ докум.	Подп.	Дата

СЗК 2. 00

Лист 2

копировал: [illegible]

Формат А4

Инв. № подл. | Подпись и дата | Взам. инв. № | Инв. № дубл. | Подпись и дата

Серия 5.905-6

СЗК 2. 00 СБ

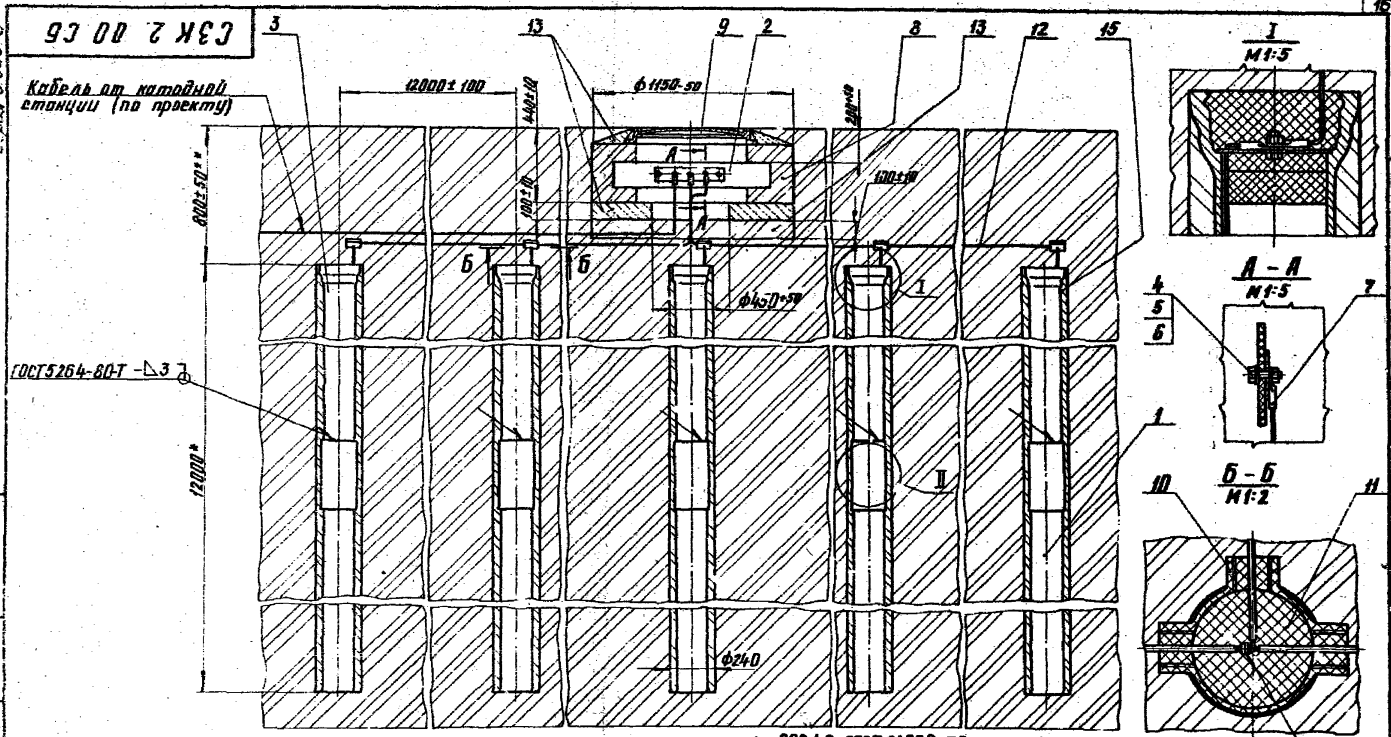

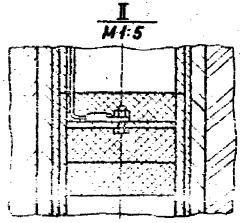

1. ПОС 40 ГОСТ 21930-76
2. * Размеры для справок
3. ** Размер уточнить при проектировании
4. Масса дана без учёта строительных материалов.

Изм	Лист	N докум.	Подпись	Дата
Разраб.		Гулина		12.82
Пробер.		Герасимова		12.82
Т. контр.		Вайнштейн		12.82
ГИП		Носилевич		
Н. контр.		Ивакин		
Нач.		Иванов		12.82

СЗК2. 00СБ

Заземление анодное из чугунных труб H=12м

Сборочный чертеж

Лит.	Масса	Масштаб
	463	1:20

Лист | Листов 1

Институт Мосгазниипроект

Инв. № подл. | Подпись и дата | Взам. инв. № | Инв. № дубл. | Подпись и дата

Копировал: [illegible]

Формат А3

Серия 5.905-6

Формат	Зона	Поз.	Обозначение	Наименование	Кол.	Примечание
				Документация		
А3			СЗК2. 01. 00 СБ	Сборочный чертеж		
				Детали		
А4		1	СЗК2. 01. 01	Труба	1	
А4		2	СЗК2. 01. 02	Гильза	1	
А4		3	СЗК1. 02. 01-01	Шайба	1	
				Стандартные изделия		
		4		Битум нефтяной изоляционный БНИ-IV ГОСТ 9812-74	2,5	дм³
		—		Труба ЧНР 150×6000 Б ГОСТ 9583-75		
				Заготовка для СЗК2.01.01	1	
		5		Болт М8×25.58.096 ГОСТ 7798-70	1	
		6		Гайка М8.5.096 ГОСТ 5915-70	1	
		7		Кабель ПБбШв-660; 2×6 ГОСТ 16442-80	6,1	м
		8		Наконечник 25-8-6 ГОСТ 7386-80	1	
		9		Лакля ленточная пропитанная ГОСТ 16183-77	1	дм³

Инв. № подл. | Подпись и дата | Взам. инв. № | Инв. № дубл. | Подпись и дата

Изм.	Лист	№ докум.	Подп.	Дата
Разраб.		Гулина		12.82
Пров.		Ерасимова		12.82
ГИП		Иосилевич		12.82
Н. контр.		Иосилевич		12.82
Утв.		Иванов		

СЗК2.01.00

Анод

Лит.	Масса	Масштаб

Лист	Листов

Институт Мосгазниипроект

Формат А4

СЗК2.01.00СБ

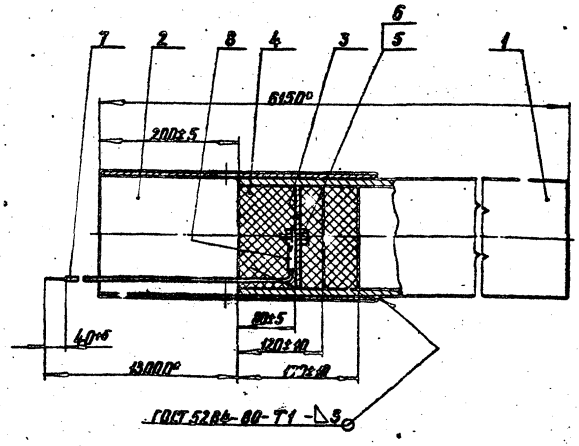

* Размеры для справок

Изм.	Лист	№ докум.	Подп.	Дата
Разраб.		Гулина		12.82
Пров.		Герасимова		12.82
Т. контр.				
Н. контр.		Иосилевич		12.82
Утв.		Иосилевич		12.82

Анод

Сборочный чертеж

Лит.	Масса	Масштаб
	195	1:5

Лист	Листов 1

Институт Мосгазниипроект

Копировал: Формат А4

Серия 3.905-6

СЗК 2. 01. 01

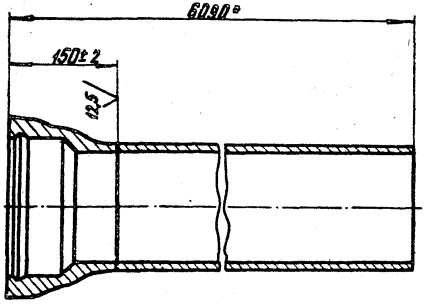

* Размер для справок

Изм.	Лист	№ докум.	Подп.	Дата	СЗК 2. 01. 01			
Разраб.		Гулина		12.82	Труба	Лит.	Масса	Масштаб
Провер.		Герасимова		12.82			192	1:5
Т. контр.						Лист	Листов 1	
ГИП		Иосилевич		12.82	Заготовка	Институт		
Н. контр.		Иосилевич		12.82	Труба ЧНР 150×6000 Б ГОСТ 9583-75	Мосгазниипроект		
Утв.								

Копировал. Карымова

Инв. № подл. | Подпись и дата | Взам. инв. № | Инв. № дубл. | Подпись и дата

СЗК 2. 01. 02

12,5 (√)

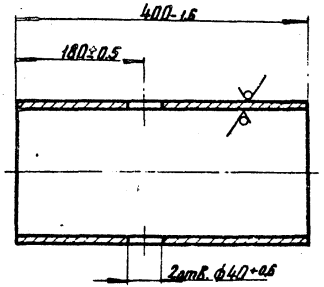

Изм.	Лист	№ докум.	Подп.	Дата	СЗК 2. 01. 02			
Разраб.		Гулина		12.82	Гильза	Лит.	Масса	Масштаб
Провер.		Герасимова		12.82				
Т. контр.						Лист	Листов 1	
ГИП		Иосилевич		12.82	Труба 180×6 ГОСТ 10704-76	Институт		
Н. контр.		Иосилевич		12.82	ГОСТ 10705-80	Мосгазниипроект		
Утв.								

Подпись и дата | Взам. инв. № | Инв. № дубл. | Подпись и дата

Формат	Поз.	Зона	Обозначение	Наименование	Кол.	Примечание
				Документация		
А3			СЗК3. 00 СБ	Сборочный чертеж		
				Сборочные единицы		
А4	1		СЗК1. 01.00	Клемник	1	
				Стандартные изделия		
	2			Болт М10х30.58.036		
				ГОСТ7798-70	3	
	3			Гайка М10.5.036/ГОСТ5915-70	3	
	4			Шайба 3Т.01.019		
				ГОСТ11371-78	3	
	5			Наконечник 25-10-8		
				ГОСТ7386-80	3	
	6			Кирпич КР 100/1450/25/		
				ГОСТ530-80	85	
	7			Люк ЛВ ГОСТ 3634-79	1	
				Материалы		
	9			Бетон дорожный 30-200		
				ГОСТ 3424-72	0,09	дм³
	10			Песок природный для		
				строительных работ		
				ГОСТ 8736-77	0,1	м³

Инв.№ подл. | Подпись и дата | Взам. инв.№ | Инв.№ дубл. | Подпись и дата

Изм.	Лист	№ докум.	Подп.	Дата
Разраб.		Гуляна		
Пров.		Герасимова		
Гл.т		Иосилевич		
Н. контр.		Иосилевич		
Утв.		Иванов		

СЗК3. 00

Заземление анодное из чугунных труб горизонтальное

Лит	Лист	Листов
	1	2

Институт Теплоэлектропроект

Формат А4

Формат	Зона	Поз.	Обозначение	Наименование	Кол.	Примечания
				Переменные данные для исполнений		
				СЗК3. 00		
				Сборочные единицы		
А4		14	СЗК1. 02.00	Анод	15	
				Прочие изделия		
		16		Коробка ответвительная		
				КОР-73 ТУ16-64	15	
				Материалы		
		18		Битум нефтяной		
				изоляционный БНИ-IV		
				ГОСТ 9812-74	0,28	дм³
		19		Кабель ПВБбШв-660		
				2х16 ГОСТ 16442-80	4,5	м
				СЗК3. 00-01		
				Сборочные единицы		
А4		14	СЗК1. 02.00 -01	Анод	10	
				Прочие изделия		
		16		Коробка ответвительная		
				КОР-73 ТУ.6-64	10	
				Материалы		
		18		Битум нефтяной		
				изоляционный БНИ-IV		
				ГОСТ 9812-74	0,18	дм³
		19		Кабель ПВБбШв-660;		
				2х16 ГОСТ 16442-80	3,7	м

Инв.№ подл. | Подпись и дата | Взам. инв.№ | Инв.№ дубл. | Подпись и дата

СЗК3. 00

Лист 2

Копировал

Формат А4

СЗК 3. 00 СБ

Серия 5.905-6

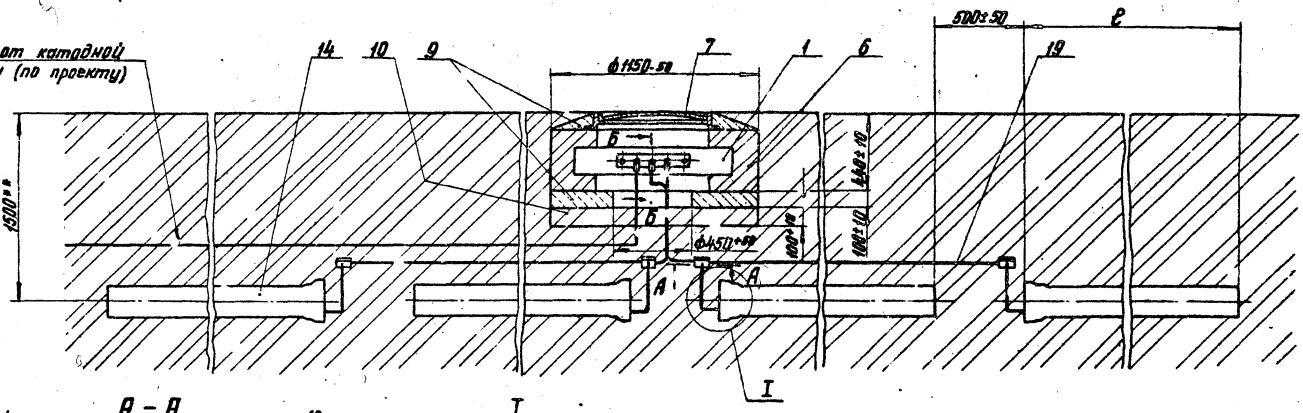

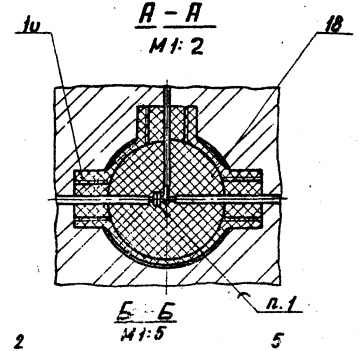

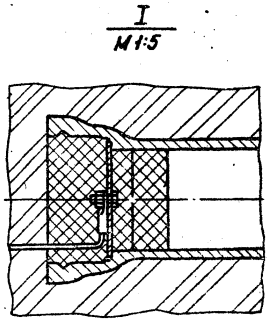

Обозначение	ℓ, мм	Кол. анодов. шт.	Масса, кг
СЗК3. 00	3000	15	1645
—01	6000	10	2050

1. ПОС 40 ГОСТ 21930-76
2. ** Размер уточнить при проектировании
3. * Размеры для справок
4. Масса дана без учета строительных материалов.

Изм.	Лист	№ докум.	Подп.	Дата
Разраб.		Гулина		12.82
Провер.		Герасимова		12.82
Т. контр.		Вознитова		12.82
ГИП		Иосилевич		12.82
Ч. контр.		Иосилевич		12.82
Утв.		Иванов		12.82

СЗК 3. 00 СБ

Заземление анодное из чугунных труб горизонтальное

Сборочный чертеж

Лит.	Масса	Масштаб
	См. табл.	1:20

Лист | Листов 1

Институт МосгазНИИпроект

Инв. № подл. | Подпись и дата | Взам. инв. № | Инв. № дубл. | Г. дпись и дата

копировал: [illegible]

формат А4

Серия 5.905-6

Формат	Зона	Поз.	Обозначение	Наименование	Кол.	Примечание
				Документация		
А3			СЗК 4.00 СБ	Сборочный чертеж		
				Сборочные единицы		
А4		1	СЗК 1.01.00	Клеммник	1	
				Стандартные изделия		
		2		Болт М10×30.58.096		
				ГОСТ 7798-70	3	
		3		Гайка М10.5.096 ГОСТ 5915-70	3	
		4		Шайба 10.01.019 ГОСТ 11371-78	3	
		5		Наконечник 25-10-8 ГОСТ 7386-80	3	
		6		Кирпич КР 100/1650/25)		
				ГОСТ 530-80	85	
		7		Люк ПВ ГОСТ 3634-79	1	
				Материалы		
		8		Бетон дорожный 30-200		
				ГОСТ 8424-72	0.09	м³
		9		Песок природный для		
				строительных работ	0.1	м³
			Переменные данные для исполнений:			
				СЗК 4.00		
				Стандартные изделия		
		10		Болт М8×45.58.096		
				ГОСТ 7798-70	15	
		11		Гайка М8.5.096 ГОСТ 5915-70	15	
		12		Наконечник 16-8-6 ГОСТ 7386-80	25	
				Прочие изделия		
		13		ЭГТ 2900 ТУ 48-20-97-77	10	

Изм.	Лист	№ докум.	Подп.	Дата
Разраб.	Гулина			12.82
Пров.	Герасимова			12.82
Гл.	Иосилевич			12.82
Контр.	Иосилевич			12.82
Инв.	Иванов			12.82

СЗК 4.00

Заземление анодное из углеграфитовых труб типа ЭГТ 2900

Лит	Лист	Листов
	1	2

Институт Мосгазниипроект

Формат А4

Подпись и дата

Инв. № подл.

Подпись и дата

Взам. инв. №

Инв. № дубл.

Подпись и дата

Формат	Зона	Поз.	Обозначение	Наименование	Кол.	Примечание
		14		Соединитель-токовый		
				ТУ 48-20-97-77	15	
		15		Коробка ответвительная		
				КОР-73 ТУ 16-64	5	
				Материалы		
		16		Битум нефтяной		
				изоляционный БНИ-IV		
				ГОСТ 9812-74	8	дм³
		17		Кабель ПВ6 6шв-660;		
				2×16 ГОСТ 16422-80	60	м
		18		Раствор глинистый	1,4	м³
				СЗК 4.00-01		
				Стандартные изделия		
		10		Болт М8×45.58.096		
				ГОСТ 7798-70	30	
		11		Гайка М8.5.096 ГОСТ 5915-70	30	
		12		Наконечник 16-8-6 ГОСТ 7386-80	50	
				Прочие изделия		
		13		ЭГТ 2900 ТУ 48-20-97-77	20	
		14		Соединитель-токовый		
				ТУ 48-20-97-77	30	
		15		Коробка ответвительная		
				КОР-73 ТУ 16-64	10	
				Материалы		
		16		Битум нефтяной		
				изоляционный БНИ-IV		
				ГОСТ 9812-74	16	дм³
		17		Кабель ПВ6 6шв-		
				-660; 2×16 ГОСТ 16422-80	120	м
		18		Раствор глинистый	2,8	м³

Изм.	Лист	№ докум.	Подп.	Дата

СЗК 4.00

Лист 2

Копировал: [illegible]

Формат А4

СЗК 4. 00 СБ

Серия 5.905-6

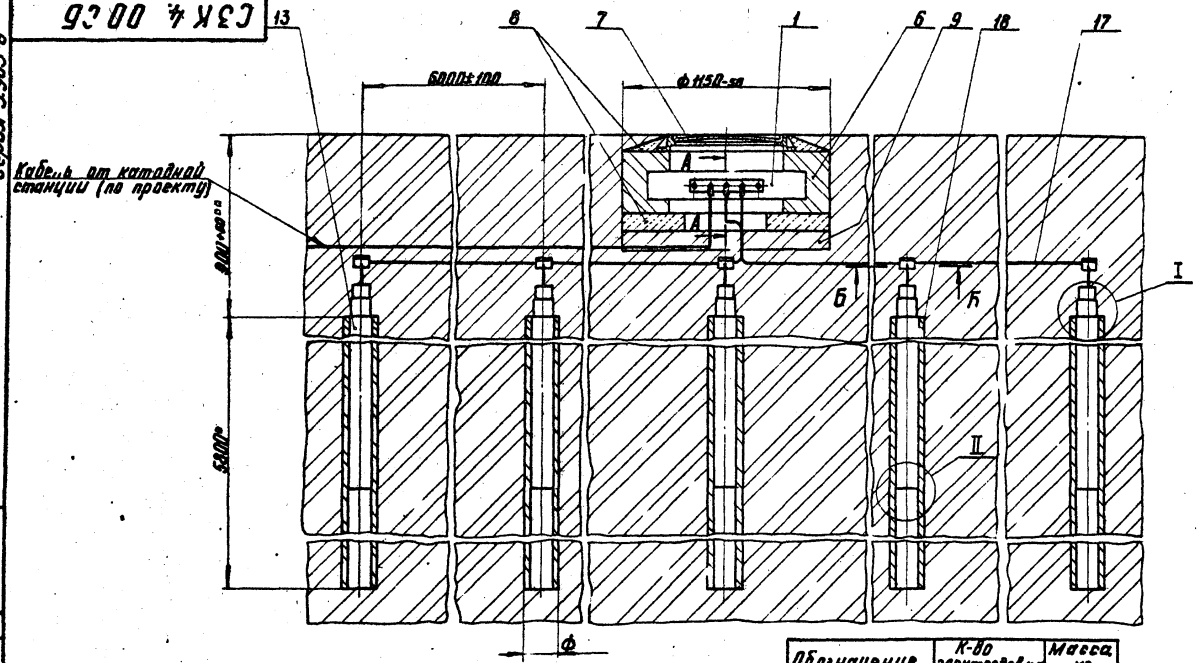

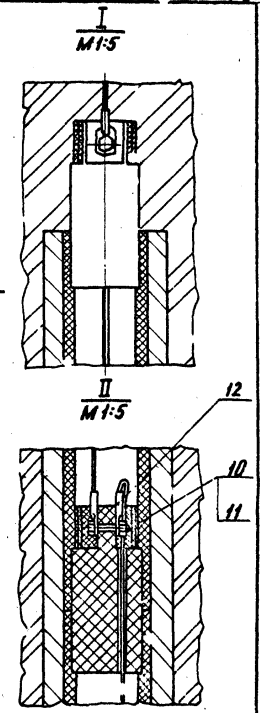

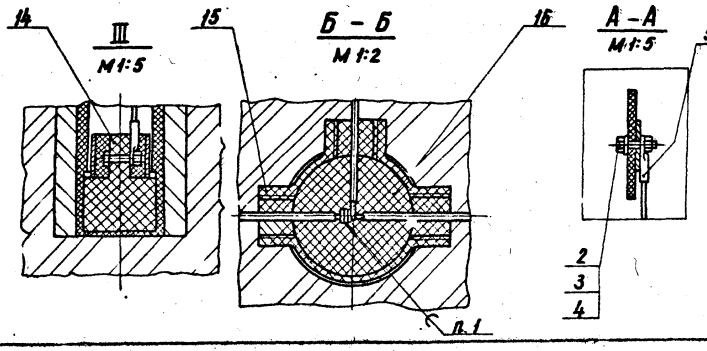

Обозначение	К-во электродов, ал	Масса, кг
СЗК 4. 00	5	341
—01	10	612

1. ПОС-40 ГОСТ 21930-76
2. Резьбовые соединения электродов уплотнить арзамитом
3. ** Размер уточнить при проектировании
4. * Размеры для справок
5. Масса дана без учета строительных материалов.

Изм.	Лист	N докум.	Подпись	Дата
Разраб.		Гулина	Кудм	12.82
Провер.		Герасимова	[illegible]	12.82
Т. контр.		Вайнштейн	[illegible]	12.82
ГИП		Иосилевич	[illegible]	12.82
Н. контр.		Иосилевич	[illegible]	12.82
Утв.		Иванов	[illegible]	12.82

СЗК 4. 00 СБ

Заземление анодное из углеграфитовых труб типа ЭГТ-2900

Сборочный чертеж

Лит.	Масса	Масштаб
	См. табл.	1:20

Лист | Листов 1

Институт МосгазНИИпроект

Инв. N подл. | Подпись и дата | Взам. инв. N | Инв. N дубл. | Подпись и дата

копировал: [illegible]

формат А3

Серия 5.905-6

Формат	Зона	Поз.	Обозначение	Наименование	Кол.	Примечание
				Документация		
А3			СЗК 5.00 СБ	Сборочный чертеж		
				Сборочные единицы		
А4		1	СЗК 5.01.00	Футляр	1	
А4		2	СЗК 5.02.00	Анод	1	
		3	-02	Анод	1	
				Детали		
А4		4	СЗК 5.03	Плата	1	
				Стандартные изделия		
		5		Битум нефтяной		
				изоляционный БНИ-IV		
				ГОСТ 9812-74	8,3	дм
		6		Кирпич КР100/1650/25/		
				ГОСТ 530-80	85	
		7		Люк ЛВ ГОСТ 3634-79	1	
				Материалы		
		10		Бетон дорожный		
				ГОСТ 8424-72	1,01	$м^3$
		11		Песок природный для		
				строительных работ		
				ГОСТ 8736-77	1,03	$м^3$

Изм.	Лист	№ докум.	Подп.	Дата
Разраб.	Гулина			12.85
Пров.	Герасимова			12.85
Гип	Иссилевич			12.85
Н.контр.	Иссилевич			12.85
Утв.	Иванов			12.85

СЗК 5.00

Заземление анодное глубинное из стальных труб с активатором из коксобетона

Лит	Лист	Листов
	1	3

Институт Мосгазниипроект

Инв. № подл. | Подп. и дата | Взам. инв. № | Инв. № дубл. | Подп. и дата

Формат	Зона	Поз.	Обозначение	Наименование	Кол.	Примечание
			Переменные данные	для исполнений		
				СЗК 5.00		
				Сборочные единицы		
А4		14	СЗК 5.02.00-01	Анод	1	
				Стандартные изделия		
		15		Болт М8х25.58.096		
				ГОСТ 7798-70	3	
		16		Гайка М8.5.096 ГОСТ 5915-70	5	
		17		Наконечник 16-8-6 ГОСТ 7336-80	5	
				Материалы		
		18		Труба 273х4 ГОСТ 10704-76		
				Д ГОСТ 10705-80	14,95	м
		19		Кабель ПВГ-660;		
				1х16 ГОСТ 16422-80	32	м
		20		Коксобетон	1,[illegible]	$м^3$
		21		Глинистый раствор	0,7	$м^3$
				СЗК 5.00-01		
				Сборочные единицы		
А4		14	СЗК 5.02.00-01	Анод	3	
				Стандартные изделия		
		15		Болт М8х25.58.096		
				ГОСТ 7798-70	4	
		16		Гайка М8.5.096 ГОСТ 5915-70	8	
		17		Наконечник 16-8-6 ГОСТ 7336-80	8	
				Материалы		
		18		Труба 273х4 ГОСТ 10704-76		
				Д ГОСТ 10705-80	34,5	м
		19		Кабель ПВГ-660;		
				1х16 ГОСТ 16422-80	32	м
		20		Коксобетон	2,2	$м^3$
		21		Глинистый раствор	1,4	$м^3$

Изм.	Лист	№ докум.	Подп.	Дата

СЗК 5.00

Серия 5.905-6

Формат	Зона	Поз.	Обозначение	Наименование	Кол.	Примечание
				СЗК 5.00-02		
				Сборочные единицы		
А4		14	СЗК 5.02.02-01	Днод	5	
				Стандартные изделия		
		15		Болт М8×25.58.026		
				ГОСТ 7798-70	4	
		16		Гайка М8.5.026 ГОСТ 5915-70	10	
		17		Наконечник 16-8-6 ГОСТ 7386-80	10	
				Материалы		
		18		Труба 273×4 ГОСТ 10704-76 / Д ГОСТ 10705-80	34,95	м
		19		Кабель ПВГ-660		
				1×16 ГОСТ 16422-80	182	м
		20		Коксобетон	3,3	м³
		21		Глинистый раствор	2,1	м³

Изм. Лист № докум. Подп. Дата

СЗК 5.00

Лист 3

Копировал: Работа Формат А4

СЗК 5.01.01

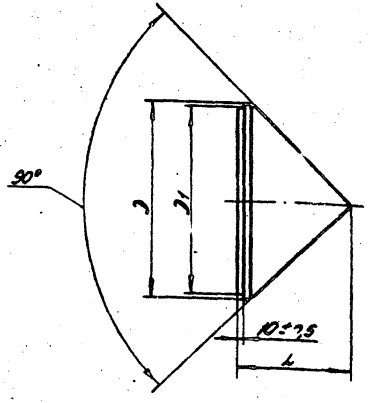

Обозначение	Размеры, мм			Масса, кг
	D	D1	L	
СЗК 5.01.01	273-1,3	264-1,3	256±1	21,0
-01	219-1,15	210-1,15	190±0,5	12,0

Изм.	Лист	№ докум.	Подп.	Дата
Разраб.		Гулина		12.82
Пров.		Герасимова		12.82
Т.контр.				
ГИП		Иосилевич		12.82
Н.контр.		Иосилевич		12.82
Утв.				

Конус

Лит. | Масса | Масштаб: см. табл. | —

Лист | Листов 1

Стз ГОСТ 380-71

Институт Мосгазниипроект

Копировал: Работа Формат А4

Серия 5.905-6

СЗК 5.00 СБ

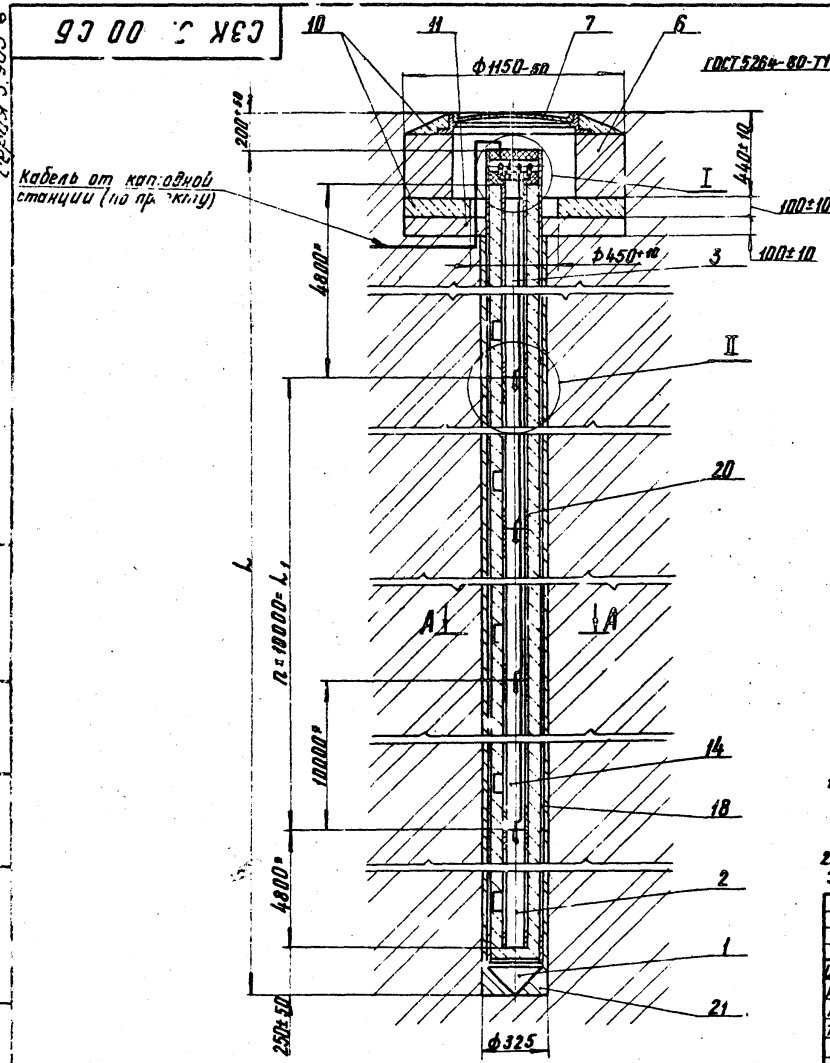

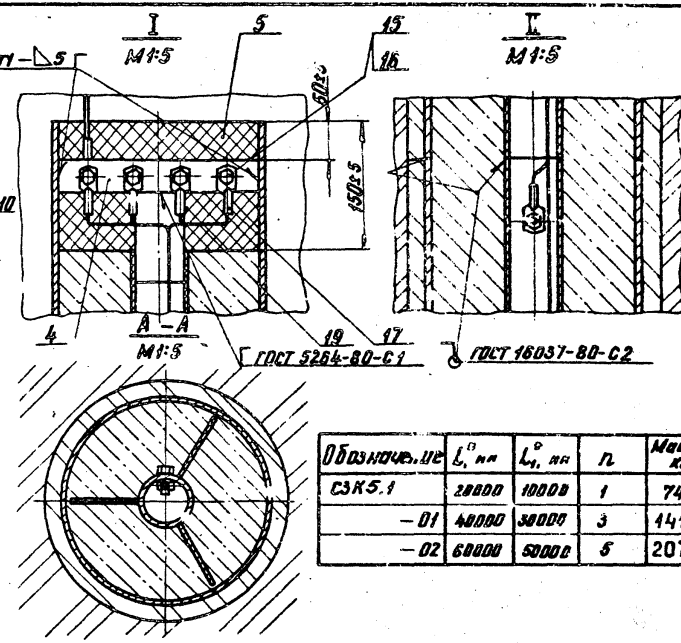

Обозначение	L_1^*, мм	L_1^*, мм	n	Масса, кг
СЗК5.1	20000	10000	1	748
-01	40000	30000	3	1410
-02	60000	50000	5	2072

1. Состав коксобетона (поз. 20): портланд-цемент марки 400 ГОСТ 10178-76-5%; коксовая мелочь марки КМ-1 ГОСТ 11255-75 -84%; нитрит натрия ГОСТ 19906-74-1%; вода-10%
2. * Размеры для справок.
3. Масса дана без учёта строительных материалов.

Изм.	Лист	№докум.	Подп.	Дата
Разраб.		Гулина		12.82
Провер.		Герасимова		12.82
Т. контр.		Вайнштейн		
ГИП		Иосилевич		12.82
Н. контр.		Иосилевич		12.82
Утв.		Иванов		12.82

СЗК5.00СБ

Заземление анодное глубинное из стальных труб с активатором из коксобетона

Сборочный чертеж

Лит.	Масса	Масштаб
	см. табл.	1:20

Лист | Листов 1

Институт Мосгазнишпроект

копировал: [illegible]

Формат А3

Формат	Зона	Поз.	Обозначение	Наименование	Кол.	Примечание
				Документация		
А4			сэк 5. 01. 00 СБ	сборочный чертеж		
				Переменные данные для испытаний		
				сэк 5. 01. 00	1	
				Детали		
А4		1	сэк 5. 01. 01	конус	1	
Б4		2	сэк 5. 01. 02	Труба L = 4904-4		
				Труба 273×4 ГОСТ 10704-76 / Д ГОСТ 10705-80	1	130 кг
				сэк 5. 01. 00-01		
				Детали		
А4		1	сэк 5. 01. 01-01	конус	1	
Б4		2	сэк 5. 01. 02-01	Труба L = 5880-5		
				Труба 219×3,5 ГОСТ 10704-76 / Д ГОСТ 10705-80	1	110 кг
				сэк 5. 01. 00-02		
				Детали		
А4		1	сэк 5. 01. 01-01	конус	1	
Б4		2	сэк 5. 01. 02-02	Труба L = 11380-10		
				Труба 219×3,5 ГОСТ 10704-76 / Д ГОСТ 10705-80	1	222 кг

Инв. № подл. | Подп. и дата | Инв. № дубл. | Взам. инв. №

Изм.	Лист	№ докум.	Подп.	Дата
Разраб.	Гулина			12.82
Пров.	Герасимов			12.82
ГИП	Иосилевич			12.82
Н.контр.	Иосилевич			12.82
Утв.	Иванов			12.82

сэк 5. 01. 00

футляр

Лит. | Лист | Листов 1

Институт Мосгазниипроект

Копировал 49 Формат А4

сэк 5. 01. 00 СБ

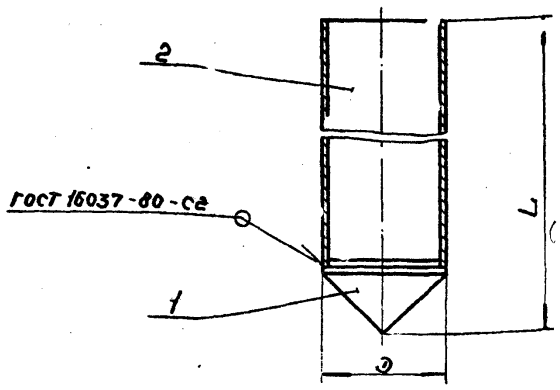

Обозначение	Э, мм	L, мм	Масса, кг
сэк 5. 01. 00	273	5050	151
-01	219	6000	122
-02		12000	234

Размеры для справок.

Изм.	Лист	№ докум.	Подп.	Дата
Разраб.	Гулина			12.82
Пров.	Герасимова			12.82
Т.контр.				
ГИП	Иосилевич			12.82
Н.контр.	Иосилевич			12.82
Утв.				

футляр

сборочный чертеж

Лит. | Масса | Масштаб: см. тех. 1. | —

Лист | Листов

Институт Мосгазниипроект

Копировал 49 Формат А4

Серия 5.905-6

Формат	Зона	Поз.	Обозначение	Наименование	Кол.	Примечание
				Документация		
А3			СЗК 5.02.00 СБ	Сборочный чертеж		
				Детали		
Б.Ч		1	СЗК 5.02.01	Косынка		
				Лист Б-ПН-4 ГОСТ 19903-74 Ст3 ГОСТ 14637-79		
				(180×95)-д8	3	0,3 кг
				Переменные данные для исполнений		
				СЗК 5.02.00		
				Детали		
А4		2	СЗК 5.02.02	Труба	1	
				Стандартные изделия		
		3		Болт М8×2 5.58.096 ГОСТ 7798-70	1	
				СЗК 5.02.00-01		
				Детали		
А4		2	СЗК 5.02.02-02	Труба	1	
				Стандартные изделия		
		3		Болт М8×25.58.096 ГОСТ 7798-70	1	
				СЗК 5.02.00-02		
				Детали		
А4		2	СЗК 5.02.02-04	Труба	1	
Б.Ч		4	СЗК 5.02.03	Полоса (80×60)-д8		
				Лист Б-ПН-4 ГОСТ 19903-74 Ст3 ГОСТ 14637-79	1	0,21 кг

Инв.№ подл. | Подп. и дата | Взам.инв.№ | Инв.№ дубл. | Подп. и дата

Изм.	Лист	№ докум.	Подп.	Дата	СЗК 5.02.00
Разраб.		Гулина		12.82	
Пров.		Герасимова		12.82	Анод
ГИП		Иосилевич		12.82	
Н.контр.		Иосилевич		12.82	
Утв.		Иванов		12.82	

Лит.	Масса	Масштаб

Институт Мосгазниипроект

Формат А4

12.5

СЗК 5.02.02

Рис. 1

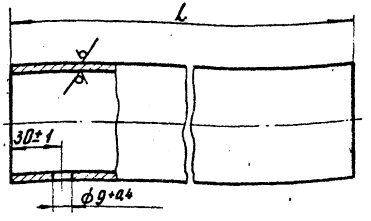

Рис. 2

Остальное - см. рис. 1

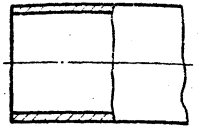

Обозначение	Рис	L, мм	Масса, кг
СЗК 5.02.02	1	4800-5	31.2
-01		5600-5	42.2
-02		10000-5	65.1
-03		11800-5	75.5
-04	2	4800-5	31.2

Инв.№ подл. | Подп. и дата | Взам.инв.№ | Инв.№ дубл. | Подп. и дата

Изм.	Лист	№ докум.	Подп.	Дата	СЗК 5.02.02
Разраб.		Гулина		12.82	
Пров.		Герасимова		12.82	Труба
Гл.констр.					
ГИП		Иосилевич		12.82	
Н.контр.		Иосилевич		12.82	Труба 70×4 ГОСТ 10704-76 / Д ГОСТ 10705-80
Утв.					

Лит.	Масса	Масштаб
	см. табл.	

Лист | Листов 1

Институт Мосгазниипроект

Копировал

Формат А4

СЗК 5.02.00СБ

Серия 5.905-6

Рис. 1

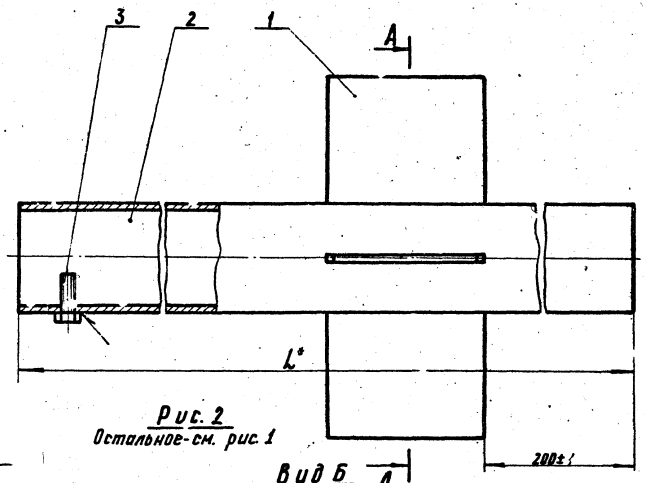

А-А

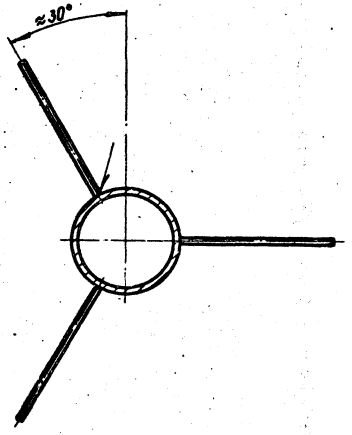

Рис. 2
Остальное-см. рис. 1

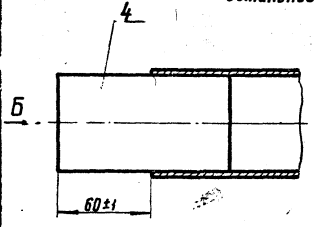

Вид Б

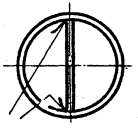

Обозначение	Рис.	L, мм	Масса, кг
СЗК 5.02.00	1	4800	32,2
—01		10000	66,1
—02	2	4800	32,3

1. Сварные швы по ГОСТ 5264-80-Т1-Δ4
2. Размер для справок

Изм.	Лист	№ докум.	Подп.	Дата
Разраб.		Гулина		12.82
Провер.		Герасимова		12.82
Т. контр.				
ГИП		Иосилевич		12.82
Н. контр.		Иосилевич		12.82
Утв.				

СЗК 5.02.00СБ

Анод
Сборочный чертеж

Лит.	Масса	Масштаб
	См. табл.	1:20

Лист | Листов 1

Институт МосгазНИИпроект

Инв. № подл. | Подпись и дата | Взам. инв. № | Инв. № дубл. | Подпись и дата

копировал: [signature]

формат А3

СЗК 5 03

12,5

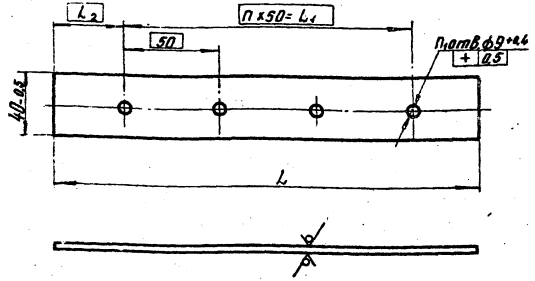

Обозначение	L, мм	L1, мм	L2, мм	n	n1	Масса, кг
СЗК 5.03	265-1	150	57,5	3	4	0,40
-01	210-1,2	100	55	2	3	0,32

Изм.	Кол.	Лист	№ докум.	Подп.	Дата
Разраб.			Гулина		12.82
Пров.			Ерёмина		12.82
Т. контр.			Ершилевич		12.82
Н. контр.			Ершилевич		12.82
Утв.			Ершилевич		12.82

СЗК 5. 03

Плита

Лит.	Масса	Масштаб
	см. табл.	—

Лист | Листов 1

6-ПН-5.0 ГОСТ 19903-74
Лист Ст3 ГОСТ 14637-79

Институт Мосгазниипроект

Формат А4

Формат	Зона	Поз.	Обозначение	Наименование	Кол.	Примечание
				Документация		
А3			СЗК 6. 00 СБ	Сборочный чертеж		
				Сборочные единицы		
А4		1	СЗК 5. 01. 00	Футляр	1	
А4		2	СЗК. 5. 02. 00	Анод	1	
		3	-02	Анод	1	
				Детали		
А4		4	СЗК 5. 03	Плата	1	
				Стандартные изделия		
		5		Битум нефтяной изоляционный БНИ-IV ГОСТ 9812-74	8,3	дм³
		6		Кирпич КР-100/1650/25/ ГОСТ 530-80	85	
		7		Люк ЛВ ГОСТ 3634-79	1	
				Материалы		
		10		Бетон дорожный ГОСТ 8424-72	1,01	м³
		11		Песок природный для строительных работ ГОСТ 8736-77	1,03	м³

Изм.	Лист	№ докум.	Подп.	Дата
Разраб.		Гулина		12.82
Пров.		Ерёмина		12.82
ГИП		Ершилевич		12.82
Н. контр.		Ершилевич		12.82
Утв.		Ершилевич		12.82

Заземление анодное глубинное из стальных труб с активатором из коксовой мелочи

СЗК 6.00

Лит.	Лист	Листов
	1	3

Институт Мосгазниипроект

Копировал: Ред.

Формат А4

Формат	Зона	Поз.	Обозначение	Наименование	Кол.	Примечание
				Переменные данные для исполнений:		
				СЭК 6.00		
				Сборочные единицы		
А4		14	СЭК 5.02.00-01	Анод	1	
				Стандартные изделия		
		15		Болт М8х25.58.036		
				ГОСТ 7798-70	3	
		16		Гайка М8.5.036 ГОСТ 5915-70	5	
		17		Наконечник 15-8-Б ГОСТ 7386-80	5	
				Материалы		
		18		Труба 273х4 ГОСТ 10704-76 / Д ГОСТ 10705-80	14,35	м
		19		Кабель ПВГ-660; 1х16 ГОСТ 16422-80	22	м
		20		Коксовая мелочь марки		
				КМ-1 ГОСТ 11255-75	1,1	м³
		21		Глинистый раствор	0,7	м³
				СЭК 5.00-01		
				Сборочные единицы		
А4		14	СЭК 5.02.00-01	Анод	3	
				Стандартные изделия		
		15		Болт М8х25.58.036		
				ГОСТ 7798-70	4	
		16		Гайка М8.5.036 ГОСТ 5915-70	8	
		17		Наконечник 16-8-Б ГОСТ 7386-80	8	
				Материалы		
		18		Труба 273х4 ГОСТ 10704-76 / Д ГОСТ 10705-80	34,35	м
		19		Кабель ПВГ-660; 1х16 ГОСТ 16422-80	82	м
		20		Коксовая мелочь марки		
				КМ-1 ГОСТ 11255-75	2,2	м³
		21		Глинистый раствор	1,4	м³

Инв. № подл. | Подп. и дата | Взам. инв. № | Инв. № дубл. | Подп. и дата

Копировал

Формат А4

Формат	Зона	Поз.	Обозначение	Наименование	Кол.	Примечание
				СЭК 5.00-02		
				Сборочные единицы		
А4		14	СЭК 5.02.00-01	Анод	5	
				Стандартные изделия		
		15		Болт М8х25.58.036		
				ГОСТ 7798-70	4	
		16		Гайка М8.5.036 ГОСТ 5915-70	10	
		17		Наконечник 16-8-Б ГОСТ 7386-80	10	
				Материалы		
		18		Труба 273х4 ГОСТ 10704-76 / Д ГОСТ 10705-80	54,35	м
		19		Кабель ПВГ-660; 1х16 ГОСТ 16422-80	182	м
		20		Коксовая мелочь марки		
				КМ-1 ГОСТ 11255-75	3,3	м³
		21		Глинистый раствор	2,1	м³

Инв. № подл. | Подп. и дата | Взам. инв. № | Инв. № дубл. | Подп. и дата

Копировал

Формат А4

СЭК 6 . 00 СБ

Серия 5.905-6

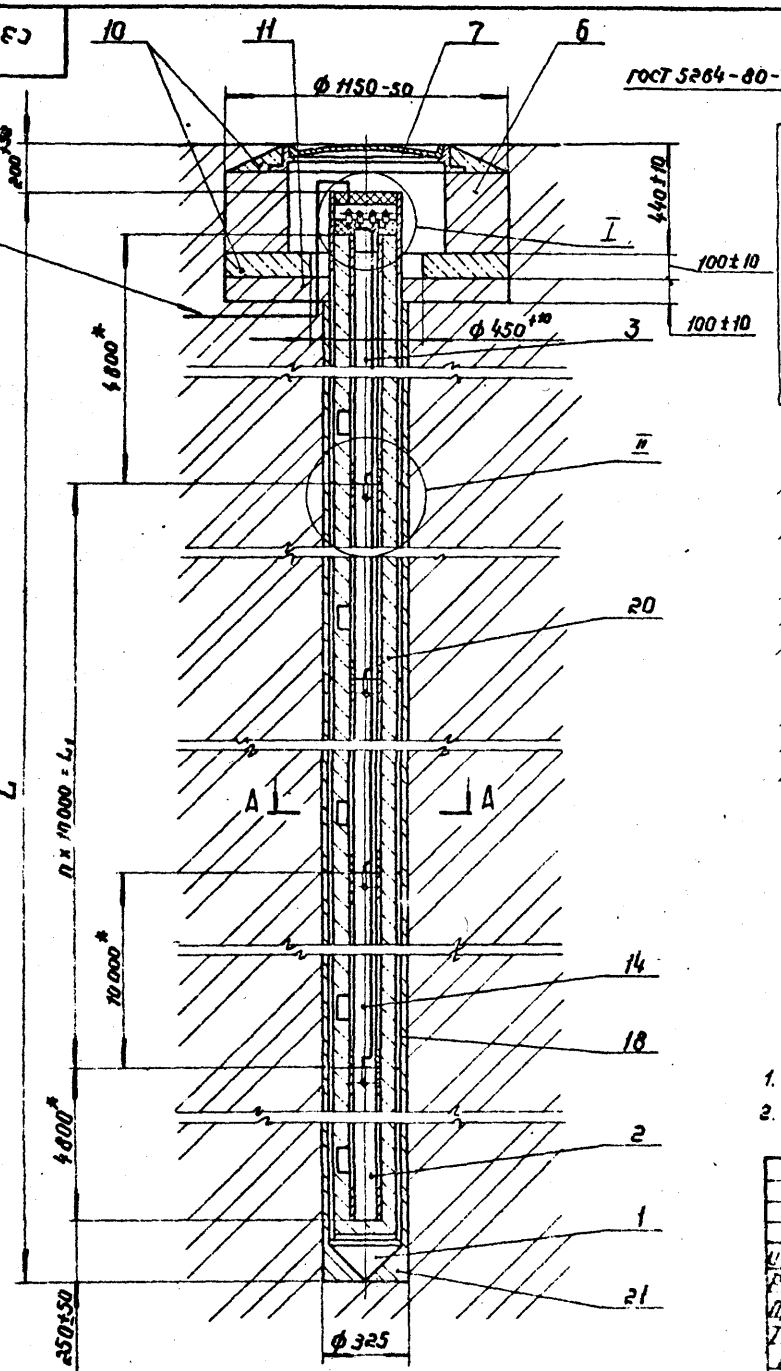

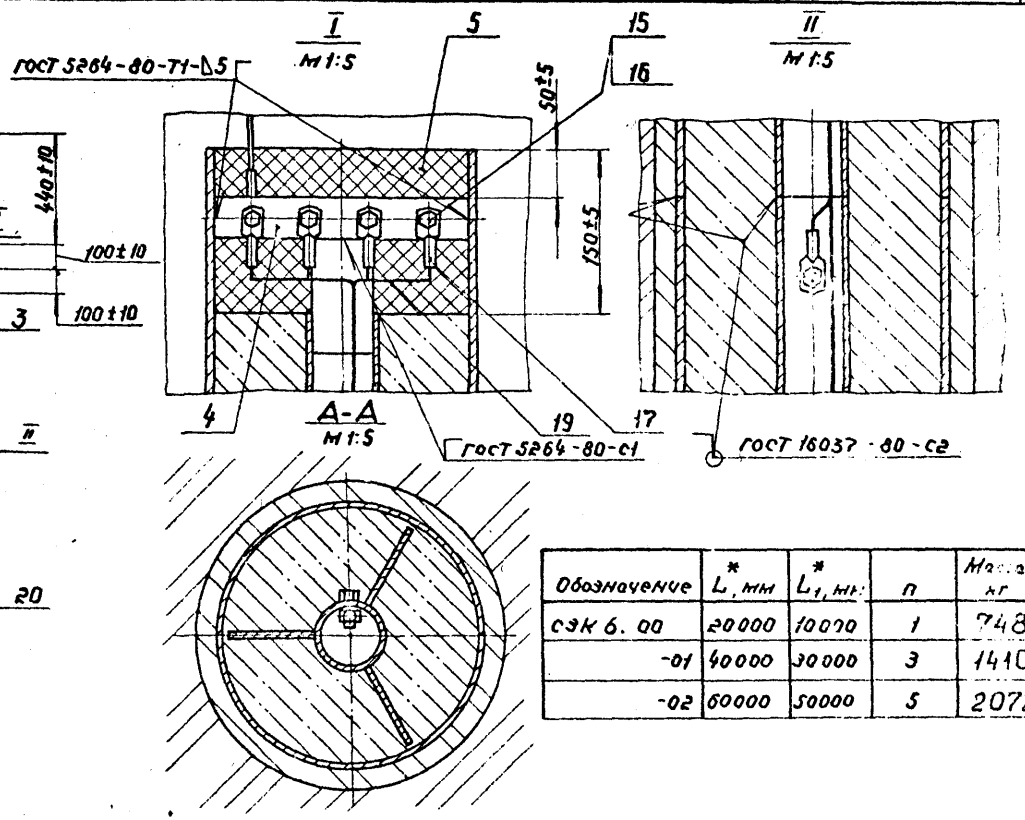

Обозначение	L^*, мм	L_1^*, мм	n	Масса кг
СЭК 6. 00	20000	10000	1	748
-01	40000	30000	3	1410
-02	60000	50000	5	2072

1. Масса дана без учёта строительных материалов.
2. * Размеры для справок.

Изм.	Лист	№ докум.	Подп.	Дата
Разраб.		Гурина		12.82
Пров.		Герасимова		12.82
Т. контр.		[illegible]		12.82
ГИП		Иосипевич		12.82
Н. контр.		Иосипевич		12.82
Утв.		Ибаков		12.82

СЭК 6 . 00 СБ

Заземление анодное глубинное из стальных труб с активатором из коксовой мелочи.

Сборочный чертеж

Лит.	Масса	
	см. табл.	

Лист | Листов 1

Институт Мосгоргиипроект

Инв. № подл. | Подп. и дата | Взам. инв. № | Инв. № дубл. | Подп. и дата

Копировал: | Формат

Формат	Зона	Поз.	Обозначение	Наименование	Кол.	Примечание
				Документация		
А3			сэк 7.00 СБ	Сборочный чертеж		
				Сборочные единицы		
А4		1	сэк 1.00	Клеммник	1	
				Стандартные изделия		
		2		Болт М10×30.58.096		
				ГОСТ 7798-70	3	
		3		Гайка М10.5.096 ГОСТ 5915-70		
		4		Шайба 10.01 019 ГОСТ Н371-78	3	
		5		Наконечник 25-10-8		
				ГОСТ 7386-80	3	
		6		Кирпич КР 100/1650/25/		
				ГОСТ 530-80	85	
		7		Люк ЛВ ГОСТ 3634-79	1	
				Материалы		
		8		Бетон дорожный Э0-200		
				ГОСТ 6424-72	0,09	м³
		9		Песок природный для		
				строительных работ	0,1	м³
			Переменные данные для исполнений			
				сэк 7.00		
				Сборочные единицы		
А4		11	сэк 7.01.00	Анод	3	
А4		12	сэк 5.01.00-01	Футляр	3	
				Детали		
А4		13	сэк 5.03-01	Плита	3	

Изм.	Лист	№ докум.	Подп.	Дата	сэк 7.00			
Разраб.		Галкина		12.82	Заземление анодное из стальных труб с активатором из коксобетона	Лит.	Лист 1	Листов 5
Пров.		Герасимова		12.82		Институт Мосгазниипроект		
ГИП		Иосилевич		12.82				
Н. контр.		Иосилевич		12.82				

Формат	Зона	Поз.	Обозначение	Наименование	Кол.	Примечание
				Стандартные изделия		
		14		Болт М8×25.58.096		
				ГОСТ 7798-70	3	
		15		Гайка М8.5.096 ГОСТ 5915-70	3	
		16		Наконечник 16-8-6		
				ГОСТ 7386-80	3	
				Прочие изделия		
		17		Коробка ответвительная		
				КОР-73 ТУ 16-64	3	
				Материалы		
		18		Бит.м нефтяной		
				изоляционный БНИ-IV		
				ГОСТ 9812-74	17	дм³
		19		Кабель ПБВБШВ-550;		
				2×16 ГОСТ 16422-80	35	м
		20		Раствор единичный	0,2	м³
		21		Коксобетон	0,2	м³
				сэк 7.00-01		
				Сборочные единицы		
А4		11	сэк 7.01.00-01	Анод	3	
А4		12	сэк 5.01.00-02	Футляр	3	
				Детали		
А4		13	сэк 5.03-01	Плита	3	
				Стандартные изделия		
		14		Болт М8×25.58.096		
				ГОСТ 7798-70	3	
		15		Гайка М8.5.096 ГОСТ 5915-70	3	
		16		Наконечник 16-8-6		
				ГОСТ 7386-80	3	
				Прочие изделия		
		17		Коробка ответвительная		
				КОР-73 ТУ 16-64	3	

Изм.	Лист	№ докум.	Подп.	Дата	сэк 7.00	Лист 2

Серия 5.903-2

Формат	Зона	Поз.	Обозначение	Наименование	Кол.	Примечание
				Материалы		
		18		Битум нефтяной		
				изоляционный БНИ-IV		
				ГОСТ 9812-74	17	дм³
		19		Кабель ПБ 6 Ш6-660; 2×16 ГОСТ 16422-80	65	м
		20		Раствор глинистый	0,4	м³
		21		Коксобетон	0,4	м³
				3К 7.00-02		
				Сборочные единицы		
А4		11	3К 7.01.00	Анод	5	
А4		12	3К 5.01.00-01	Футляр	5	
				Детали		
А4		13	3К 5.03-01	Плита	5	
				Стандартные изделия		
		14		Болт М8×25.58.096		
				ГОСТ 7798-70	15	
		15		Гайка М8.5.096 ГОСТ 5915-70	15	
		16		Наконечник 16-8-6		
				ГОСТ 7386-80	15	
				Прочие изделия		
		17		Коробка ответвительная		
				КОР-73 ТУ 16-64	5	
				Материалы		
		18		Битум нефтяной		
				изоляционный БНИ-IV		
				ГОСТ 9812-74	28	дм³
		19		Кабель ПБ 6 Ш6-660; 2×16 ГОСТ 16427-80	60	м
		20		Раствор глинистый	0,34	м³
		21		Коксобетон	0,34	м³
				3К 7.00-03		
				Сборочные единицы		
А4		11	3К 7.01.00-01	Анод	5	

Инв. № подл. | Подп. и дата | Взам. инв. № | Инв. № дубл. | Подп. и дата

Изм.	Лист	№ докум.	Подп.	Дата	3К 7.00	Лист 3

Копировал: Радшка Формат А4

Формат	Зона	Поз.	Обозначение	Наименование	Кол.	Примечание
А4		12	3К 5.01.00-02	Футляр	5	
				Детали		
А4		13	3К 5.03-01	Плита	5	
				Стандартные изделия		
		14		Болт М8×25.58.096		
				ГОСТ 7798-70	15	
		15		Гайка М8.5.096 ГОСТ 5915-70	15	
		16		Наконечник 16-8-6 ГОСТ 7386-80	15	
				Прочие изделия		
		17		Коробка ответвительная		
				КОР-73 ТУ 16-64	5	
				Материалы		
		18		Битум нефтяной		
				изоляционный БНИ-IV		
				ГОСТ 9812-74	28	дм³
		19		Кабель ПБ 6 Ш6-660; 2×16 ГОСТ 16427-80	115	м
		20		Раствор глинистый	0,68	м³
		21		Коксобетон	0,68	м³
				3К 7.00-04		
				Сборочные единицы		
А4		11	3К 7.01.00	Анод	7	
А4		12	3К 5.01.00-01	Футляр	7	
				Детали		
А4		13	3К 5.03-01	Плита	7	
				Стандартные изделия		
		14		Болт М8×25.58.096		
				ГОСТ 7798-70	21	
		15		Гайка М8.5.096 ГОСТ 5915-70	21	
		16		Наконечник 16-8-6 ГОСТ 7386-80	21	
				Прочие изделия		
		17		Коробка ответвительная		
				КОР-73 ТУ 16-64	7	

Инв. № подл. | Подп. и дата | Взам. инв. № | Инв. № дубл. | Подп. и дата

Изм.	Лист	№ докум.	Подп.	Дата	3К 7.00	Лист 4

Копировал: Ра... Формат А4

Формат	Зона	Поз	Обозначение	Наименование	Кол.	Примечание
				Материалы		
		18		Битум нефтяной		
				изоляционный БНИ-IV		
				ГОСТ 9812-74	40	дм³
		19		Кабель ПБВШв-660; 2×16 ГОСТ 16442-80	84	м
		20		Раствор глинистый	0,5	м³
		21		Коксобетон	0,5	м³
				СЗК 7.00-05		
				Сборочные единицы		
А4		11	СЗК 7.01.00-01	Анод	7	
А4		12	СЗК 5.01.00-02	Футляр	7	
				Детали		
А4		13	СЗК 5.03-01	Плата	7	
				Стандартные изделия		
		14		Болт М8×25.58.096		
				ГОСТ 7798-70	21	
		15		Гайка М8.5.096 ГОСТ 5915-70	21	
		16		Наконечник 16А-6 ГОСТ 7386-80	21	
				Прочие изделия		
		17		Коробка оп-Зетвительная		
				КОР-73 ТУ16-64	7	
				Материалы		
		18		Битум нефтяной		
				изоляционный БНИ-IV		
				ГОСТ 9812-74	40	дм³
		19		Кабель ПБВШв-660; 2×16		
				ГОСТ 16442-80	162	м
		20		Раствор глинистый	1,0	м³
		21		Коксобетон	1,0	м³

Инв.№ подл. | Подп. и дата | Взам.инв.№ | Инв.№ дубл. | Подп. и дата

Изм.	Лист	№ докум.	Подп.	Дата

СЗК 7.00

Лит. 5

5

Копировал:

Формат А4

Формат	Зона	Поз	Обозначение	Наименование	Кол.	Примечание
				Документация		
А3			СЗК 7.01.00СБ	Сборочный чертеж		
				Детали		
Б.Ч		1	СЗК 7.01.01	Полоса		
				Лист Б-ПН-4 ГОСТ 19903-74 Ст3 ГОСТ 14637-79		
				(110×60)-1,0	1	0,2 кг
Б.Ч		2	СЗК 7.01.02	Ребро		
				Лист Б-ПН-4 ГОСТ 19903-74 Ст3 ГОСТ 14637-79		
				(100×95)-1,0	6	0,30 кг
				Стандартные изделия		
		3		Болт М8×25.38.096 ГОСТ 7798-70	1	
			Переменные данные	для исполнений		
				СЗК 7.01.00		
				Детали		
А4		4	СЗК 5.02.02-01	Труба	1	
				СЗК 7.01.00-01		
				Детали		
А4		4	СЗК 5.02.02-03	Труба	1	

Инв.№ подл. | Подп. и дата | Взам.инв.№ | Инв.№ дубл. | Подп. и дата

Изм.	Лист	№ докум.	Подп.	Дата
Разраб.	Гулина			12.82
Пров.	Герасимова			12.82
ГИП	Осипович			12.82
Н.контр.	Осипович			12.82
Утв.	Иванов			12.82

СЗК 7.01.00

Анод

Лит.	Лист	Листов
		1

Институт Мосгазниипроект

Копировал: Радина

Формат А4

СКЗ 7.00СБ

Серия 3.905-6

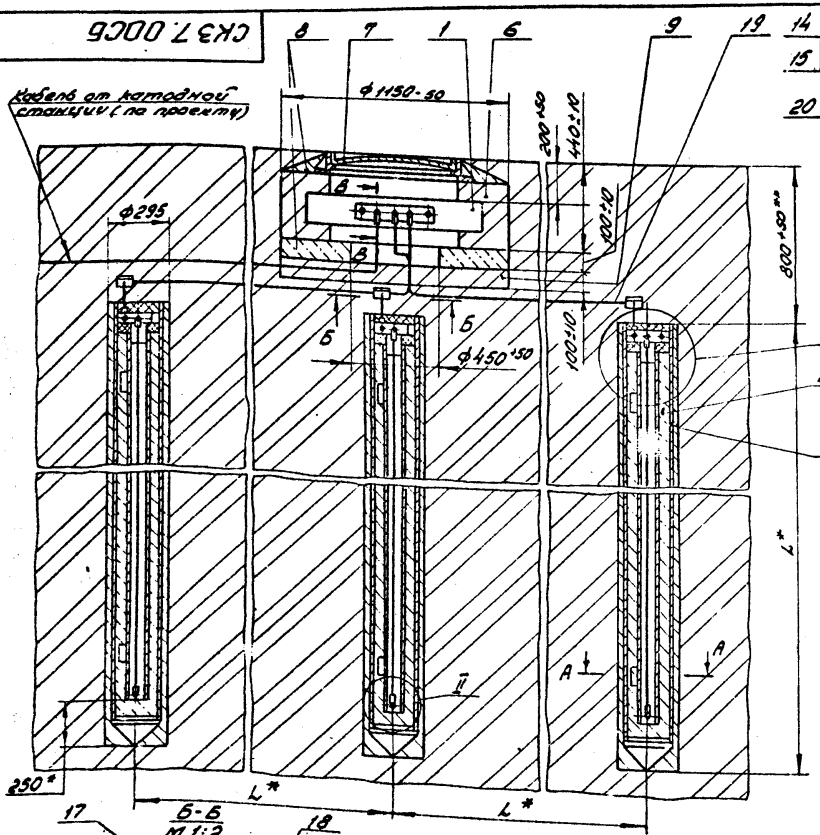

Обозначение	Кол. анодов, мм	L*, мм	Масса, кг
СЗК 7.00	3	6000	555
-01		12000	1007
-02	5	6000	875
-03		12000	1630
-04	7	6000	1195
-05		12000	2250

1. Состав коксобетона (поз. 21): портланд-цемент марки 400 ГОСТ 10178-76 - 5%; коксовая мелочь марки КМ-1 ГОСТ 11255-75 - 84%; нитрит натрия ГОСТ 19906-74 - 1%; вода - 10%
2. ПОС 40 ГОСТ 21930-76
3. Сварные швы по ГОСТ 5264-80-71-Δ5
4. ** Размер уточнить при проектировании
5. * Размеры для справок
6. Масса дана без учёта строительных материалов.

СЗК 7.00СБ

Изм.	Лист	№ докум.	Подп.	Дата
Разраб.		Гулина		12.82
Пров.		Герасимова		12.82
Т.контр.		Войнатейн		12.82
ГИП		Иосилевич		12.82
Н.контр.		Иосилевич		12.82
Утв.		Иванов		12.82

Заземление анодное из стальных труб с активатором из коксобетона

Сборочный чертеж

Лит.	Масса	Масштаб
	см. табл.	1:20
Лист	Листов 1	

Институт Мосгазниипроект

Копировал: Радилка Формат А3

Инв.№ подл. | Подп. и дата | Взам.инв.№ | Инв.№ дубл. | Подп. и дата

СЗК7. 01. 00СБ

Серия 5.405-6

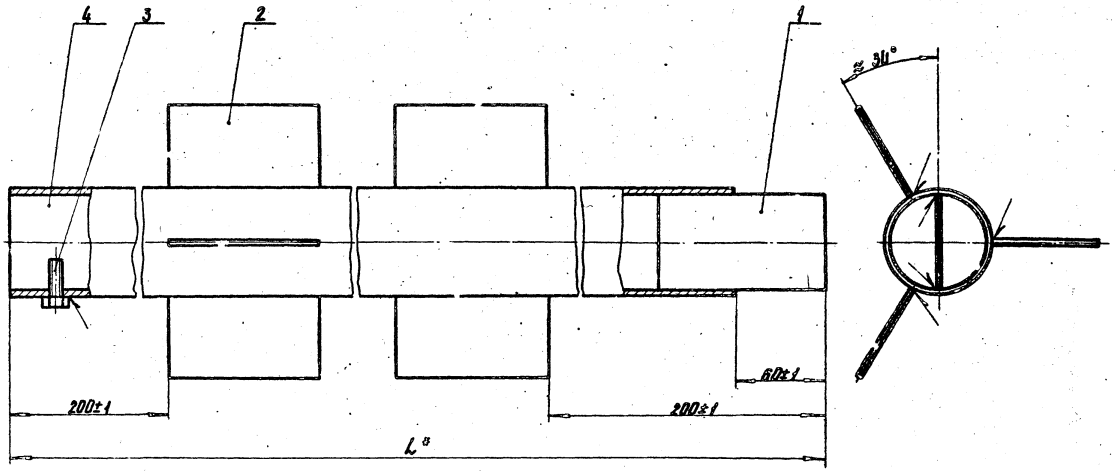

1. Сварные швы по ГОСТ 5264-80-Т1-Δ3
2. * Размер для справки

Обозначение	L*, мм	Масса, кг
СЗК7. 01. 00	5600	38,2
— 01	11600	77,2

					СЗК7. 01. 00СБ		
Изм.	Лист	№ докум.	Подп.	Дата	Анод	Лит.	Масса	Масштаб
Разраб.		Гулина		12.82	Сборочный чертеж		см. табл.	1:2
Провер.		Герасимова		12.82		Лист	Листов 1
Т. контр.						Институт	
ГИП		Иосилевич		12.82		МосгазНИИпроект	
Н. контр.		Иосилевич		12.82			
Утв.							

Инв. № подл. | Подпись и дата | Взам. инв. № | Инв. № дубл. | Подпись и дата

копировал: Zol

формат А3

Серия 5.905-6

Формат	Зона	Поз.	Обозначение	Наименование	Кол.	Примечание
				Документация		
А3			СЗК8.00СБ	Сборочный чертеж		
				Сборочные единицы		
А4		1	СЗК8.01.00	Наконечник	1	
А4		2	СЗК1.01.00	Клеммник	1	
				Стандартные изделия		
		3		Болт М10×30.58.096		
				ГОСТ 7798-70	3	
		4		Гайка М10.5.096		
				ГОСТ 5915-70	3	
		5		Шайба 10.01.019		
				ГОСТ 11371-78	3	
		6		Наконечник 25-10-8		
				ГОСТ 7386-80	3	
		7		Кирпич КР100/1650/25/		
				ГОСТ 530-80	85	
		8		Люк ЛВ ГОСТ 3634-79	1	
				Материалы		
		9		Бетон дорожный 30-200		
				ГОСТ 8424-72	0,09	м³
		10		Песок природный для		
				строительных работ		
				ГОСТ 8736-77	0,1	м³

Подп. и дата | Инв. № дубл. | Взам. инв. № | Подп. и дата | Инв. № подл.

Изм.	Лист	№ докум.	Подп.	Дата
Разраб.		Гулина		12.82
Пров.		Герасимова		12.82
ГИП		Иосилевич		12.82
Н. контр.		Иосилевич		12.82
Утв.		Иванов		12.82

СЗК 8.00

Заземление анодное глубинное из железокремнистых электродов монтируемых на уголке

Лит	Лист	Листов
	1	4

Институт Мосгазниипроект

Копировал: Родина

Формат А4

Формат	Зона	Поз.	Обозначение	Наименование	Кол.	Примечание
			Переменные данные	для исполнений		
				СЗК 8.00		
				Сборочные единицы		
А4		12	СЗК8.02.00	Секция анода	6	
				Стандартные изделия		
		13		Болт М16×40.58.096		
				ГОСТ 7798-70	12	
		14		Гайка М16.5.096		
				ГОСТ 5915-70	12	
				Прочие изделия		
		15		Коробка ответвительная		
				КОР-73ТУ16-64	6	
				Материалы		
		16		Битум нефтяной		
				изоляционный БНИ-IV		
				ГОСТ 9812-74	1,0	дм³
		17		Кабель ПБ6Б3Ш6-660; 2×6		
				ГОСТ 16422-80	60	м
		18		Раствор глинистый	10	м³
				СЗК 8.00-01		
				Сборочные единицы		
А4		12	СЗК8.02.00	Секция анода	12	
				Стандартные изделия		
		13		Болт М16×40.58.096		
				ГОСТ 7798-70	24	

Подп. и дата | Инв. № дубл. | Взам. инв. № | Подп. и дата | Инв. № подл.

Изм.	Лист	№ докум.	Подп.	Дата

СЗК 8.00

Лист 2

Копировал: Родина

Формат А4

Формат	Зона	Поз.	Обозначение	Наименование	кол.	Примечание
		14		Гайка М16.5.096		
				ГОСТ 5915-70	24	
				Прочие изделия		
		15		Коробка ответвительная		
				КОР-73 ТУ16-64	12	
				Материалы		
		16		Битум нефтяной		
				изоляционный БНИ-IV		
				ГОСТ 9812-74	2,0	$м^3$
		17		Кабель ПБбШв-660;2×6		
				ГОСТ 16422-80	180	м
		18		Раствор глинистый	20	$м^3$
				СЭК 8.00-02		
				Сборочные единицы		
А4		12	СЭК 8.02.00	Секция анода	18	
				Стандартные изделия		
		13		Болт М16х40.58.096		
				ГОСТ 7798-70	36	
		14		Гайка М16.5.096		
				ГОСТ 5915-70	36	
				Прочие изделия		
		15		Коробка ответвительная		
				КОР-73 ТУ16-64	18	

Инв.№ подл. | Подп. и дата | Взам. инв.№ | Инв.№ дубл. | Подп. и дата

Изм. Лист № докум. Подп. Дата

СЭК 8.00

Лист 3

Копировал: Формат А4

Формат	Зона	Поз.	Обозначение	Наименование	кол.	Примечание
				Материалы		
		16		Битум нефтяной		
				изоляционный БНИ-IV		
				ГОСТ 9812-74		
		17		Кабель ПБбШв-660;2×6		
				ГОСТ 16422-80	360	м
		18		Раствор глинистый	30	$м^3$

Инв.№ подл. | Подп. и дата | Взам. инв.№ | Инв.№ дубл. | Подп. и дата

Изм. Лист № докум. Подп. Дата

СЭК 8.00

Лист 4

Копировал: Формат А4

СЗК 8.00СБ

Серия 5.905-6

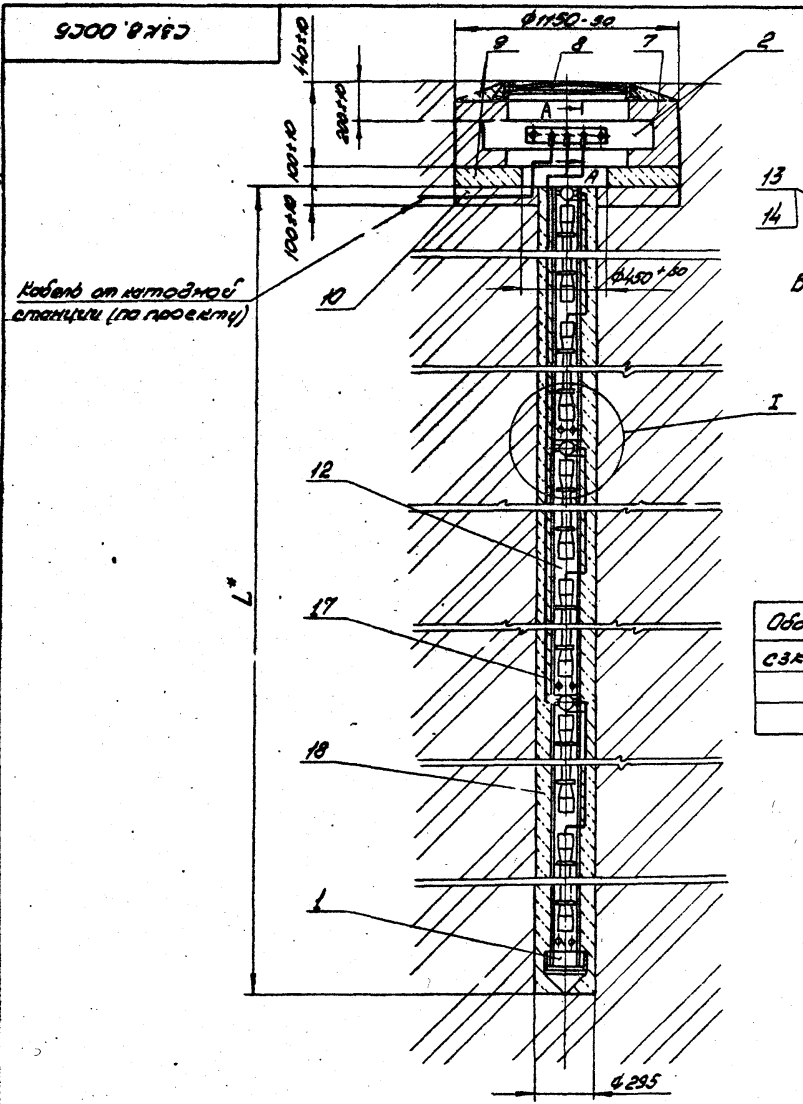

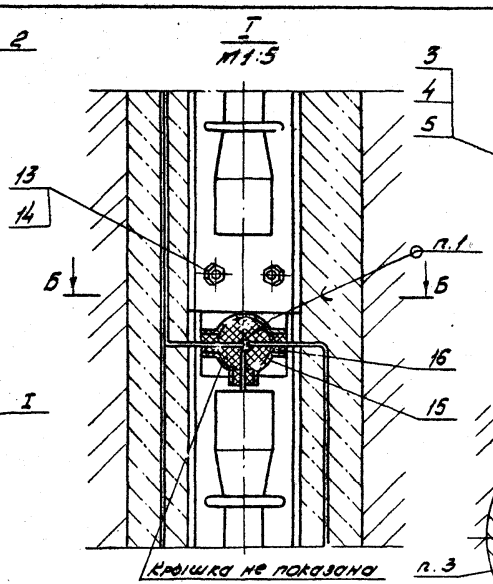

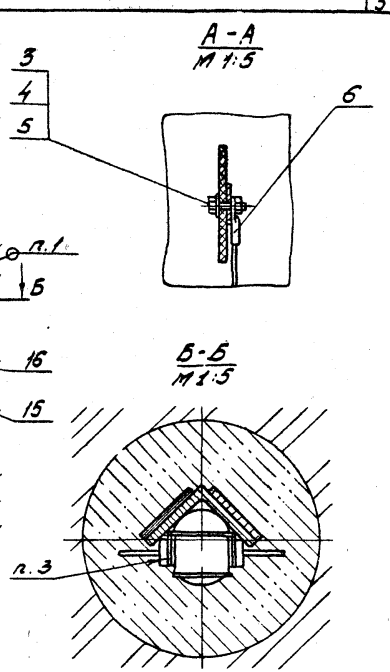

Обозначение	L*, мм	Масса, кг
СЗК 3.00	20600	490
-01	41000	895
-02	61400	1298

1. ПОС 40 ГОСТ 21930-76
2. Сварка по ГОСТ 5264-80-С17
3. Изделие поз.15 закрепить при помощи пластиката ГОСТ 5960-72
4. *Размеры для справок
5. Масса дана без учёта строительных материалов.

Изм	Лист	№ докум.	Подп.	Дата
Разраб.		Гулина	Куди	12.82
Пров.		Герасимова	[illegible]	12.82
Т.контр.		Вайнштейн	[illegible]	12.82
ГИП		Иосилевич	[illegible]	12.82
Н.контр.		Иосилевич	[illegible]	12.82
Утв.		Иванов	[illegible]	12.82

СЗК 8.00СБ

Заземление анодное глубинное из железокремнистых электродов, монтируемых на уголке

Сборочный чертеж

Лит	Масса	Масштаб
	см. табл.	1:20

Лист | Листов 1

Институт Мосгазниипроект

Инв. № подл. | Подп. и дата | Взам. инв. № | Инв. № дубл. | Подп. и дата

Копировал: Редина

Формат А3

Формат	Зона	Поз.	Обозначение	Наименование	Кол.	Примечание
				Документация		
А4			СЭК 8.01.00СБ	Сборочный чертеж		
				Детали		
Б4		1	СЭК 8.01.01	Уголок L = 70-1		
				Уголок Б-100×100×8 ГОСТ 8509-72 / ст.Э-1-1 ГОСТ 535-79	1	0,85кг
Б4		2	СЭК 8.01.02	Труба L = 80-1		
				Труба 219×35 ГОСТ 10704-76 / Д ГОСТ 10705-80	1	1,50кг
А4		3	СЭК 5.01.01-01	Конус	1	
А4		4	СЭК 8.01.03	Сердеч	1	

Инв.№ подл. | Подп. и дата | Взам. инв.№ | Инв.№ дубл. | Подп. и дата

Изм.	Лист	№ докум.	Подп.	Дата
Разраб.	Галкина			12.82
Пров.	Брестникова			12.82
ГИП	Иосилевич			12.82
Н.контр.	Иосилевич			12.82
Утв.	Иванов			12.82

СЭК 8.01.00

Наконечник

Лит.	Масса	Масштаб
Лист	Листов 1	

Институт Мосгазниипроект

Копировал: А4 Формат А4

СЭК 8.01.00СБ

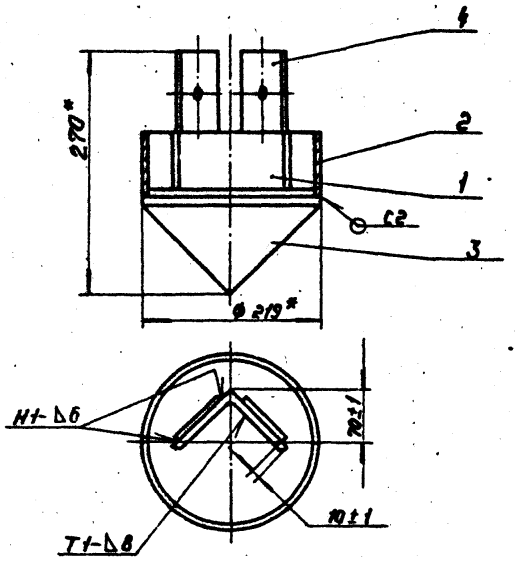

1 Сварные швы по ГОСТ 5264-80.

2 * Размеры для справок.

Инв.№ подл. | Подп. и дата | Взам. инв.№ | Инв.№ дубл. | Подп. и дата

СЭК 8.01.00Сб

Изм.	Лист	№ докум.	Подп.	Дата
Разраб.	Галкина			12.82
Пров.	Брестникова			12.82
Т.контр.				
ГИП	Иосилевич			12.82
Н.контр.	Иосилевич			12.82

Наконечник
Сборочный чертеж

Лит.	Масса	Масштаб
	15	1:5
Лист	Листов 1	

Институт Мосгазниипроект

Копировал: А4 Формат А4

Серия 5.905-6

Формат	Зона	Поз.	Обозначение	Наименование	Кол.	Примечание
				Документация		
А3			СЗК 8.02.00СБ	Сборочный чертеж		
				Сборочные единицы		
А4		1	СЗК 8.02.01.00	Электрод в сборе	2	
				Детали		
А4		2	СЗК 8.02.02	Уголок	1	
А4		3	СЗК 8.01.03	Серьга	2	
А4		4	СЗК 8.02.04	Скоба	4	
А4		5	СЗК 8.С2.05	Лист (110×80)-1.0		
				Лист Б-ПН-4,0 ГОСТ 19903-74 Ст 3 ГОСТ 14637-79	1	0,28кг

Изм.	Лист	№ докум.	Подп.	Дата
Разраб.		Гулина	Куди	12.82
Пров.		Герасимова	[illegible]	12.82
ГИП		Иосилевич	[illegible]	12.82
Н.контр.		Иосилевич	[illegible]	12.82
Утв.		Иванов	[illegible]	12.82

СЗК 8.02.00

Секция анода

Лит	Лист	Листов
		1

институт МосгазНИИпроект

Копировал: Родина

Формат А4

Подп. и дата | Инв. № дубл. | Взам. инв. №

СЗК 8.02.02

А (V)

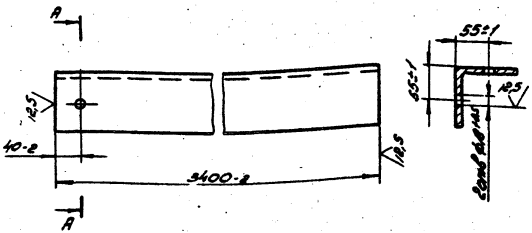

Изм.	Лист	№ докум.	Подп.	Дата
Разраб.		Гулина	Куди	12.82
Пров.		Герасимова	[illegible]	12.82
Т.контр.				
ГИП		Иосилевич	[illegible]	12.82
Н.контр.		Иосилевич	[illegible]	12.82
Утв.				

Уголок

Лит	Масса	Масштаб
	41,5	1:5

Лист | Листов 1

Уголок Б-100×100 ГОСТ 8509-72 Ст3-1-1 ГОСТ 535-79

институт МосгазНИИпроект

Копировал: Родина

Формат А4

Подп. и дата | Инв. № дубл. | Взам. инв. №

С3К8.02.00СБ

Серия 5.905-6

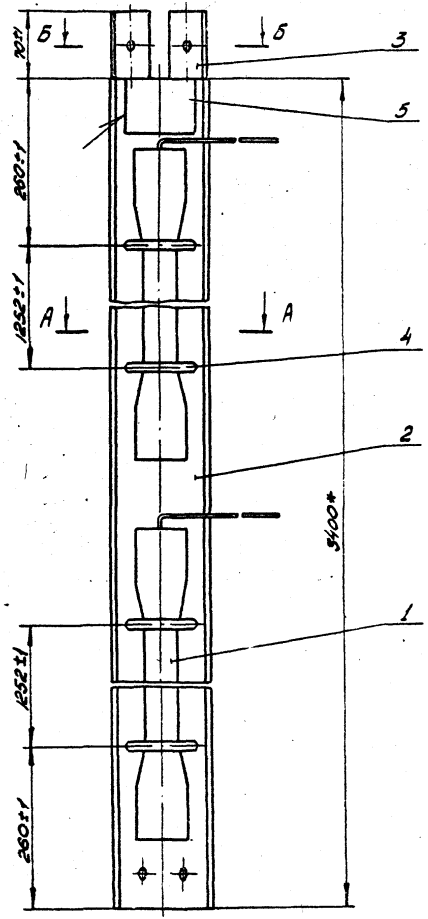

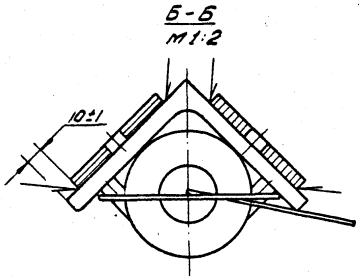

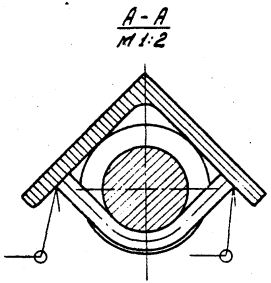

1. Сварные швы по ГОСТ 5264-80-Т1-△8
2 *Размеры для справок

					С3К8.02.00СБ			
Изм.	Лист	№ докум.	Подп.	Дата	Секция анода Сборочный чертеж	Лит	Масса	Масштаб
Разраб.		Гулина		12.82			57	1:5
Пров.		Герасимова		12.82		Лист	Листов 1	
Т.контр.								
ГИП		Иосилевич		12.82		институт Мосгазниипроект		
Н.контр.		Иосилевич		12.82				
Утв.								

Копировал: Родин

Формат А3

Инв. № подл. | Подп. и дата | Взам. инв. № | Инв. № дубл. | Подп. и дата

Серия 5.005-6

Формат	Зн.	Поз.	Обозначение	Наименование	Кол.	Примечание
				Документация		
А3			СЭК8.02.01.00СБ	Сборочный чертеж		
				Детали		
А3		1	СЭК8.02.01.01	Электрод	1	
А4		2	СЭК8.02.01.02	Прокладка	1	
				Материалы		
		3		Провод ПВКФ-660; 1×2,5 ТУ16.505.355-73	2,1	м
		4		Свинец ГОСТ 3778-77	0,24	кг
		5		Смола эпоксидно-диановая неотверженная ЭД-6 ГОСТ 10587-76	50	см³

Подп. и дата | Инв. № дубл. | Взам. инв. № | Подп. и дата | Инв. № подл.

Изм.	Лист	№ докум.	Подп.	Дата
Разраб.		Гулина	Куд	12.82
Пров.		Герасимова	[illegible]	12.82
ГИП		Иосилевич	[illegible]	12.82
Н. контр.		Иосилевич	[illegible]	12.82
Утв.		Иванов	[illegible]	12.82

СЭК8.02.01.00

Электрод в сборе

Лит.	Лист	Листов
		1

Институт МосгазНИИпроект

Копировал: [illegible]

Формат А4

СЭК8.02.01.02

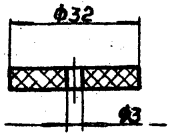

Размеры обеспечить инструментом.

Подп. и дата | Инв. № дубл. | Взам. инв. № | Подп. и дата | Инв. № подл.

Изм.	Лист	№ докум.	Подп.	Дата
Разраб.		Гулина	Куд	12.82
Пров.		Герасимова	[illegible]	12.82
Т. контр.				
ГИП		Иосилевич	[illegible]	12.82
Н. контр.		Иосилевич	[illegible]	12.82
Утв.				

СЭК8.02.01.02

Прокладка

Лит.	Масса	Масштаб
	0,001	1:1

Лист | Листов 1

Ф-4 сорт 1 ГОСТ 10007-80

Институт МосгазНИИпроект

Копировал: [illegible]

Формат А4

СЭК 8.02.01.00 СБ

Серия 5.905-6

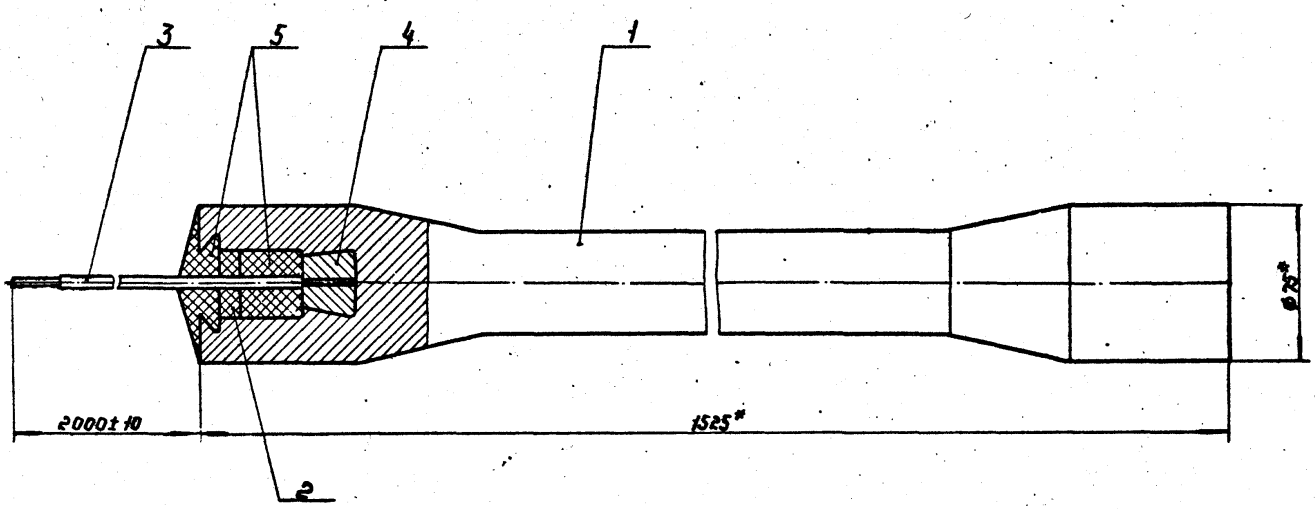

* Размеры для справок.

					СЭК 8.02.01.00СБ		
Изм.	Лист	№ докум.	Подп.	Дата	Электрод в сборе Сборочный чертеж	Лит.	Масса	Масштаб
Разраб.		Гурина		12.82			25	1:2
Пров.		Герасимова		12.82		Лист	Листов 1	
Т. контр.						Институт Мосгазниипроект		
ГИП		Иосипевич		12.82				
Н. контр.		Иосипевич		12.82				
Утв.								

Инв. № подл. | Подп. и дата | Взам. инв. № | Инв. № дубл. | Подп. и дата

Копировал: [illegible]

Формат А3

СЭК 8.02.01.01

Серия 5.905-6

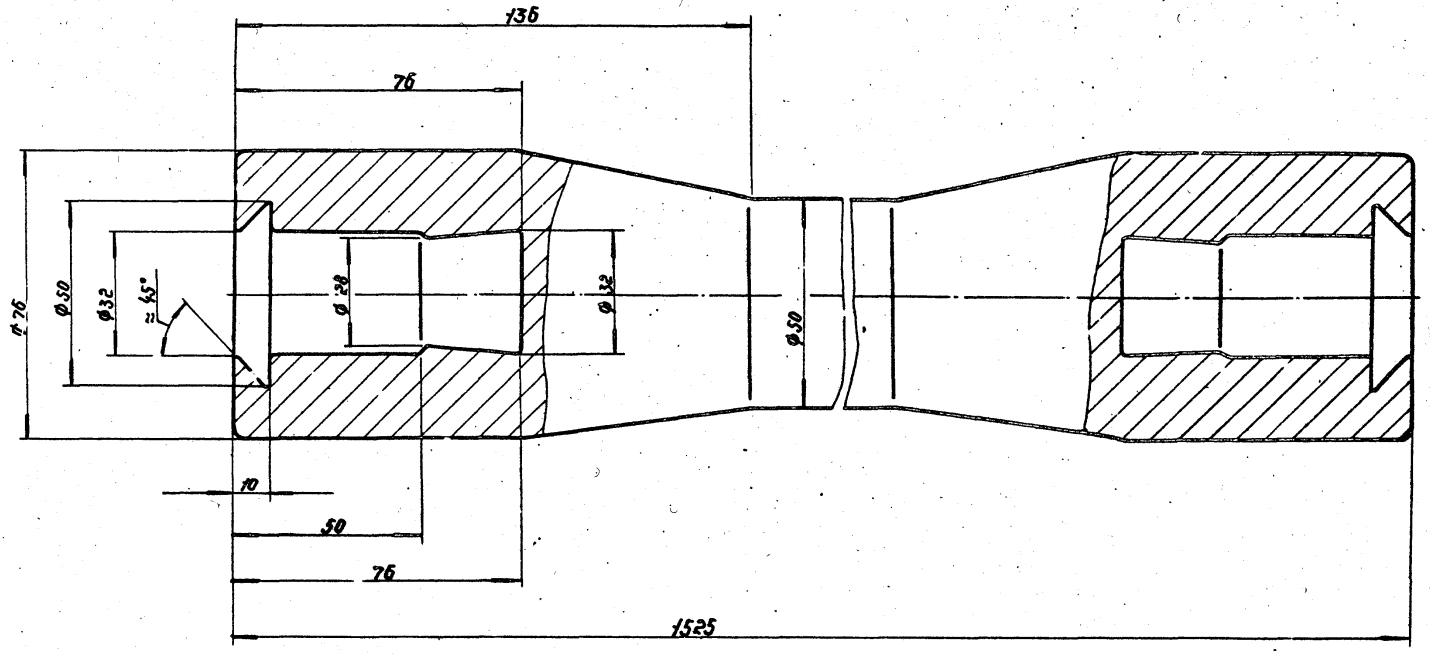

1. Предельные отклонения литейных размеров по III классу точности ГОСТ 1855-55.
2. Литейные радиусы 2÷3 мм.
3. Формовочные уклоны по ГОСТ 3212-80.

				СЭК 8.02.01.01			
Изм.	Лист	№ докум.	Подп.	Дата	Электрод железокремнистый	Лит.	Масса	Масштаб
Разраб.		Гилина		12.82		0	23.5	1:1
Пров.		Герасимова		12.82		Лист	Листов 1
Т.контр.							
ГИП		Иосипевич		12.82	Коррозионностойкий чугун марки ЧС15 ГОСТ 11849-76	Институт Мосгазниипроект	
Н.контр.		Иосипевич		12.82			
Утв.							

Инв. № подл. | Подп. и дата | Взам. инв. № | Инв. № дубл. | Подп. и дата

Копировал: [illegible]

Формат А3

Серия 5.905-6

СЗК8.01.03

12,5 √ (√)

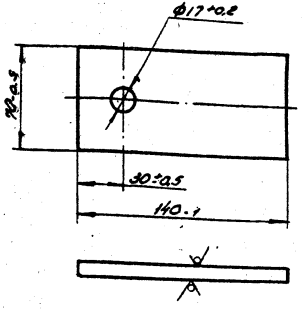

Изм	Лист	№ докум.	Подп.	Дата
Разраб.		Рулина		12.82
Пров.		Герасимова		12.82
Т.контр.				
ГИП		Иосилевич		12.82
Н.контр.		Иосилевич		12.82
Утв.				

Серьга

Лит	Масса	Масштаб
	0,6	1:2

Лист | Листов 1

Лист 8-ПН-8,0 ГОСТ 19903-74
Ст3 ГОСТ 14637-79

Институт Мосгазниипроект

Копировал: Радина Формат А4

Инв.№ подл. | Подп. и дата | Взам.инв.№ | Инв.№ дубл. | Подп. и дата

СЗК8.02.04

12,5 √ (√)

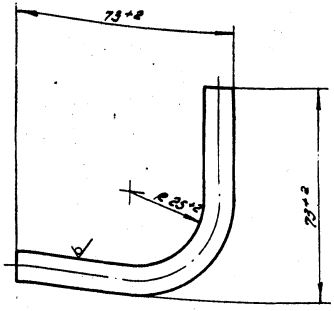

Изм	Лист	№ докум.	Подп.	Дата
Разраб.		Рулина		12.82
Пров.		Герасимова		12.82
Т.контр.				
ГИП		Иосилевич		12.82
Н.контр.		Иосилевич		12.82
Утв.				

Скоба

Лит	Масса	Масштаб
	0,07	1:1

Лист | Листов 1

Круг 8.10 ГОСТ 2590-71
Ст 3-1-3 ГОСТ 535-79

Институт Мосгазниипроект

Копировал: Радина Формат А4

Инв.№ подл. | Подп. и дата | Взам.инв.№ | Инв.№ дубл. | Подп. и дата

Формат	Зона	Поз.	Обозначение	Наименование	Кол.	Примечание
				Документация		
А3			СЭК 9.00СБ	Сборочный чертеж		
				Сборочные единицы		
А4		1	СЭК 1.01.00	Клеммник	1	
				Стандартные изделия		
		3		Болт М10х30.58.096 ГОСТ 7798-70	3	
		4		Гайка М10.5.096 ГОСТ 5915-70	3	
		5		Шайба 10.01.013 ГОСТ 11371-78	3	
		6		Наконечник 25-10-8 ГОСТ 7386-80	3	
		7		Кирпич КР 100/1650/251		
				ГОСТ 530-80	85	
		8		Якорь ЛВ ГОСТ 3634-79	1	
				Материалы		
		9		Бетон дорожный 30-200		
				ГОСТ 8424-72	0.09	м³
		10		Песок природный для		
				строительных работ		
				ГОСТ 8736-77	0.1	м³
			Переменные данные	для исполнений		
				СЭК 9.00		
				Сборочные единицы		
А4		11	СЭК 8.01.00	Наконечник	3	
А4		12	СЭК 8.02.00	Секция анода	6	
				Стандартные изделия		
		13		Болт М16х40.58.096		
				ГОСТ 7798-70	12	
		14		Гайка М16.5.096 ГОСТ 5915-70	12	

Изм.	Лист	№ докум.	Подп.	Дата
Разраб.		Гулина		12.82
Пров.		Герасимова		12.82
ГИП		Иосипевич		12.82
Н.контр.		Иосипевич		12.82
Утв.		Иванов		12.82

СЭК 9.00

Заземление анодное из железокремнистых электродов монтируемых на уголке

Лит.	Лист	Листов
	1	4

Институт Мосгазницпроект

Подп. и дата | Инв. № дубл. | Взам. инв. № | Подп. и дата | Инв. № подл.

Копировал: d) Формат А4

Формат	Зона	Поз.	Обозначение	Наименование	Кол.	Примечание
				Прочие изделия		
		15		Коробка разветвительная		
				КОР-73 ТУ 16-64	9	
				Материалы		
		16		Битум нефтяной		
				изоляционный БНИ-IV		
				ГОСТ 9812-74	1.5	дм³
		17		Кабель ПВБбШв-660, 2х16		
				ГОСТ 16422-80	26	м
		18		Раствор глинистый	10	м³
				СЭК 9.00-01		
				Сборочные единицы		
А4		11	СЭК 8.01.00	Наконечник	3	
А4		12	СЭК 8.02.00	Секция анода	12	
				Стандартные изделия		
		13		Болт М16х40.58.096		
				ГОСТ 7798-70	24	
		14		Гайка М16.5.096 ГОСТ 5915-70	20	
				Прочие изделия		
				Коробка разветвительная		
		15		КОР-73 ТУ 16-64	15	
				Материалы		
		16		Битум нефтяной		
				изоляционный БНИ-IV		
				ГОСТ 9812-74	25	дм³
		17		Кабель ПВБбШв-660, 2х16		
				ГОСТ 16422-80	36	м
		18		Раствор глинистый	21	м³
				СЭК 9.00-02		
				Сборочные единицы		
А4		11	СЭК 8.01.00	Наконечник	5	
А4		12	СЭК 8.02.00	Секция анода	10	

Изм.	Лист	№ докум.	Подп.	Дата

СЭК 9.00

Лист 4

Подп. и дата | Инв. № дубл. | Взам. инв. № | Подп. и дата | Инв. № подл.

Копировал: d) Формат А

Формат	Зона	Поз.	Обозначение	Наименование	Кол.	Примечание
				Стандартные изделия		
		13		Болт М16х40.58.09б ГОСТ 7798-70	20	
		14		Гайка М16.5.09б ГОСТ 5915-70	20	
				Прочие изделия		
		15		Коробка разветвительная		
				КОР-73 ТУ16-64	15	
				Материалы		
		16		Битум нефтяной изоля-		
				ционный БНИ-IV		
				ГОСТ 9812-74	25	$дм^3$
		17		Кабель ПБбШв-660; 2х16		
				ГОСТ 16422-80	52	м
		18		Раствор единичный	17,5	$м^3$
				СЭК 9.00-03		
				Сборочные единицы		
А4		11	СЭК 8.01.00	Наконечник	5	
А4		12	СЭК 8.02.00	Секция анода	20	
				Стандартные изделия		
		13		Болт М6х40.58.09б ГОСТ 7798-70	40	
		14		Гайка М16.5.09б ГОСТ 5915-70	40	
				Прочие изделия		
		15		Коробка разветвительная		
				КОР-73 ТУ16-64	25	
				Материалы		
		16		Битум нефтяной изолиру-		
				ющий БНИ-IV ГОСТ 9812-74	125	$дм^3$
		17		Кабель ПБбШв-660; 2х16		
				ГОСТ 16422-80	105	м
		18		Раствор единичный	35	$м^3$
				СЭК 9.00-04		
				Сборочные единицы		
А4		11	СЭК 8.01.00	Наконечник	7	

Инв.№ подл. | Подп. и дата | Взам.инв.№ | Инв.№ дубл. | Подп. и дата

Изм.	Лист	№ докум.	Подп.	Дата	СЭК 9.00	Лист 3

Копировал: [illegible] Формат А4

Формат	Зона	Поз.	Обозначение	Наименование	Кол.	Примечание
А4		12	СЭК 8.02.00	Секция анода	14	
				Стандартные изделия		
		13		Болт М6х40.58.09б ГОСТ 7798-70	28	
		14		Гайка М16.5.09б ГОСТ 5915-70	25	
				Прочие изделия		
		15		Коробка разветвительная		
				КОР-73 ТУ16-64	21	
				Материалы		
		16		Битум нефтяной изоляци-		
				онный БНИ-IV ГОСТ 9812-74	105	$дм^3$
		17		Кабель ПБбШв-660; 2х16		
				ГОСТ 16422-80	66	м
		18		Раствор единичный	25	$м^3$
				СЭК 9.00-05		
				Сборочные единицы		
А4		11	СЭК 8.01.00	Наконечник	7	
А4		12	СЭК 8.02.00	Секция анода	28	
				Стандартные изделия		
		13		Болт М6х40.58.09б ГОСТ 7798-70	56	
		14		Гайка М16.5.09б ГОСТ 5915-70	56	
				Прочие изделия		
		15		Коробка разветвительная		
				КОР-73 ТУ16-64	35	
				Материалы		
		16		Битум нефтяной изоля-		
				ционный БНИ-IV ГОСТ 9812-74	175	$дм^3$
		17		Кабель ПБбШв-660; 2х16		
				ГОСТ 16422-80	100	м
		18		Раствор единичный	48	$м^3$

Инв.№ подл. | Подп. и дата | Взам.инв.№ | Инв.№ дубл. | Подп. и дата

Изм.	Лист	№ докум.	Подп.	Дата	СЭК 9.00	Лист 4

Копировал: [illegible] Формат А4

Серия 5.905-6

СЭК9 00 СБ

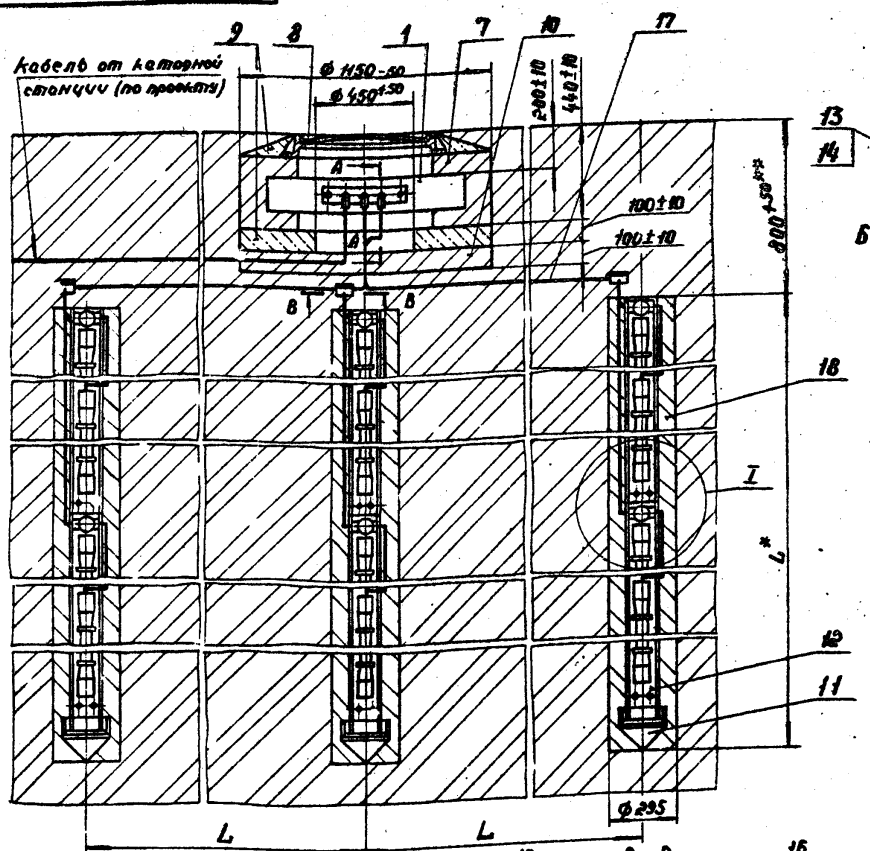

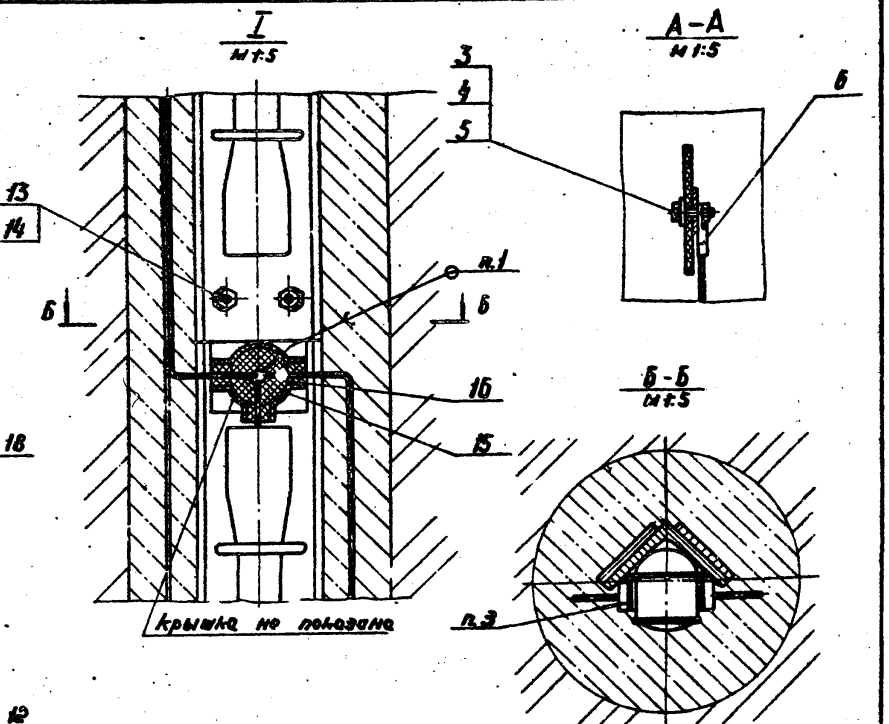

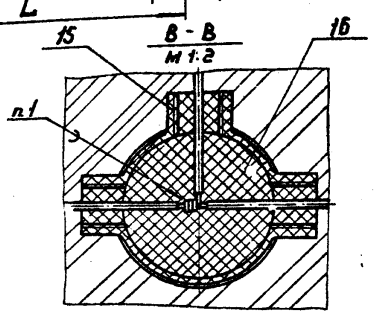

Обозначение	кол. анодов, шт.	L, мм	Масса, кг
СЭК9.00	3	7000	520
-01		13800	925
-02	5	7000	820
-03		13800	1495
-04	7	7000	1120
-05		13800	2060

1 ПОС 40 ГОСТ 21930-76.
2 Сварка по ГОСТ 5264-80 - С17.
3 Изделие поз. 15 закрепить при помощи пластиката ГОСТ 5960-72.
4 * Размеры для справок.
5 ** Размер уточнить при проектировании.
6 Масса дана без учёта строительных материалов.

Изм.	Лист	№ докум.	Подп.	Дата
Разраб.		Гулина	[illegible]	12.82
Пров.		Герасимова	[illegible]	12.82
Т.контр.		Лейнштейн	[illegible]	12.82
ГИП		Иосилевич	[illegible]	12.82
Н.контр.		Иосилевич	[illegible]	12.82
Утв.		Иванов	[illegible]	12.82

СЭК9.00 СБ

Заземление анодное из железокремнистых электродов монтируемых на уголке
Сборочный чертеж

Лит.	Масса	Масштаб
	см. табл.	1:20

Лист | Листов 1

Институт Мосгазниипроект

Копировал: [illegible]

Формат А3

Инв. № подл. | Подп. и дата | Взам. инв. № | Инв. № дубл. | Подп. и дата

Серия 5.905-6

Формат	Зона	Поз.	Обозначение	Наименование	Кол.	Примечание
				Документация		
А3			СЗК 10.00 СБ	Сборочный чертеж		
				Сборочные единицы		
А4		1	СЗК 10.01.00	Наконечник	1	
А4		2	СЗК 1.02.00	Клеммник	1	
				Стандартные изделия		
		3		Болт М10х30.58.096		
				ГОСТ 7798-70	3	
		4		Гайка М 10.5.096		
				ГОСТ 5915-70	3	
		5		Шайба 10.01.019		
				ГОСТ 11371-78	3	
		6		Наконечник 25-10-8		
				ГОСТ 7386-80	3	
		7		Кирпич КР100/1650/125		
				ГОСТ 530-80	85	
		8		Люк ЛВ ГОСТ 3634-79	1	
				Материалы		
		9		Бетон дорожный 30-200		
				ГОСТ 8424-72	0,09	м³
		10		Песок природный для строительных работ		
				ГОСТ 8736-77	0,1	м³

Инв. № подл. | Подп. и дата | Взам. инв. № | Инв. № дубл. | Подп. и дата

Изм.	Лист	№ докум.	Подп.	Дата
Разраб.		Гунина		12.82
Пров.		Герасимова		12.82
ГИП		Моисеева		12.82
Н. контр.		Моисеева		12.82
Утв.		Иванов		12.82

СЗК 10.00

Заземление анодное глубинное из железо-кремнистых электродов, монтируемых на полиэтиленовой трубе.

Лит	Лист	Листов
	1	4

Институт МосгазНИИпроект

Копировал: Моисеева. Формат А4

Формат	Зона	Поз.	Обозначение	Наименование	Кол.	Примечание
				Переменные данные для исполнений		
				СЗК 10.00		
				Сборочные единицы		
А4		12	СЗК 10.02.00	Секция анода	6	
				Детали		
А4		13	СЗК 10.02.02	Скоба	6	
А4		14	СЗК 10.02.03	Стопор	6	
				Прочие изделия		
		15		Коробка ответвительная		
				КОР-73 ТУ16-64	6	
				Материалы		
		16		Битум нефтяной		
				изоляционный БНИ-IV		
				ГОСТ 9812-74	1,0	дм³
		17		Кабель ПБВБШв-660,2х6		
				ГОСТ 16422-80	60	м
		18		Раствор гл. кислый	10	м³
				СЗК 10.00-01		
				Сборочные единицы		
А4		12	СЗК 10.02.00	Секция анода	12	
				Детали		
А4		13	СЗК 10.02.02	Скоба	12	

Инв. № подл. | Подп. и дата | Взам. инв. № | Инв. № дубл. | Подп. и дата

Изм.	Лист	№ докум.	Подп.	Дата

СЗК 10.00

Лист 2

Копировал: Моисеева. Формат А4

Формат	Зона	Поз.	Обозначение	Наименование	Кол.	Примечание
А4		14	СЭК 10.02.03	Стопор	12	
				Прочие изделия		
		15		Коробка ответвительная		
				КОР-73 ТУ16-64	12	
				Материалы		
		16		Битум нефтяной		
				изоляционный БНИ-IV		
				ГОСТ 9812-74	2,0	$дм^3$
		17		Кабель ПБбШв-660;2×6		
				ГОСТ 16422-80	180	м
		18		Раствор глинистый	20	$м^3$
				СЭК 8.00-02		
				Сборочные единицы		
А4		12	СЭК 10.02.00	Секция анода	17	
				Детали		
А4		13	СЭК 10.02.02	Скоба	17	
А4		14	СЭК 10.02.03	Стопор	17	
				Прочие изделия		
		15		Коробка ответвительная		
				КОР-73 ТУ16-64	17	

Инв. № подл. | Подп. и дата | Взам. инв. № | Инв. № дубл. | Подп. и дата

Изм. | Лист | № докум. | Подп. | Дата

СЭК 10.00

Лист 3

Копировал: Формат А4

Формат	Зона	Поз.	Обозначение	Наименование	Кол.	Примечание
				Материалы		
		16		Битум нефтяной		
				изоляционный БНИ-IV		
				ГОСТ 9812-74	2,5	$дм^3$
		17		Кабель ПБбШв-660;2×6		
				ГОСТ 16422-80	360	м
		18		Раствор глинистый	30	$м^3$

Инв. № подл. | Подп. и дата | Взам. инв. № | Инв. № дубл. | Подп. и дата

Изм. | Лист | № докум. | Подп. | Дата

СЭК 10.00

Лист 4

Копировал: Формат

Серия 5.905-6

СЗК 10.00 СБ

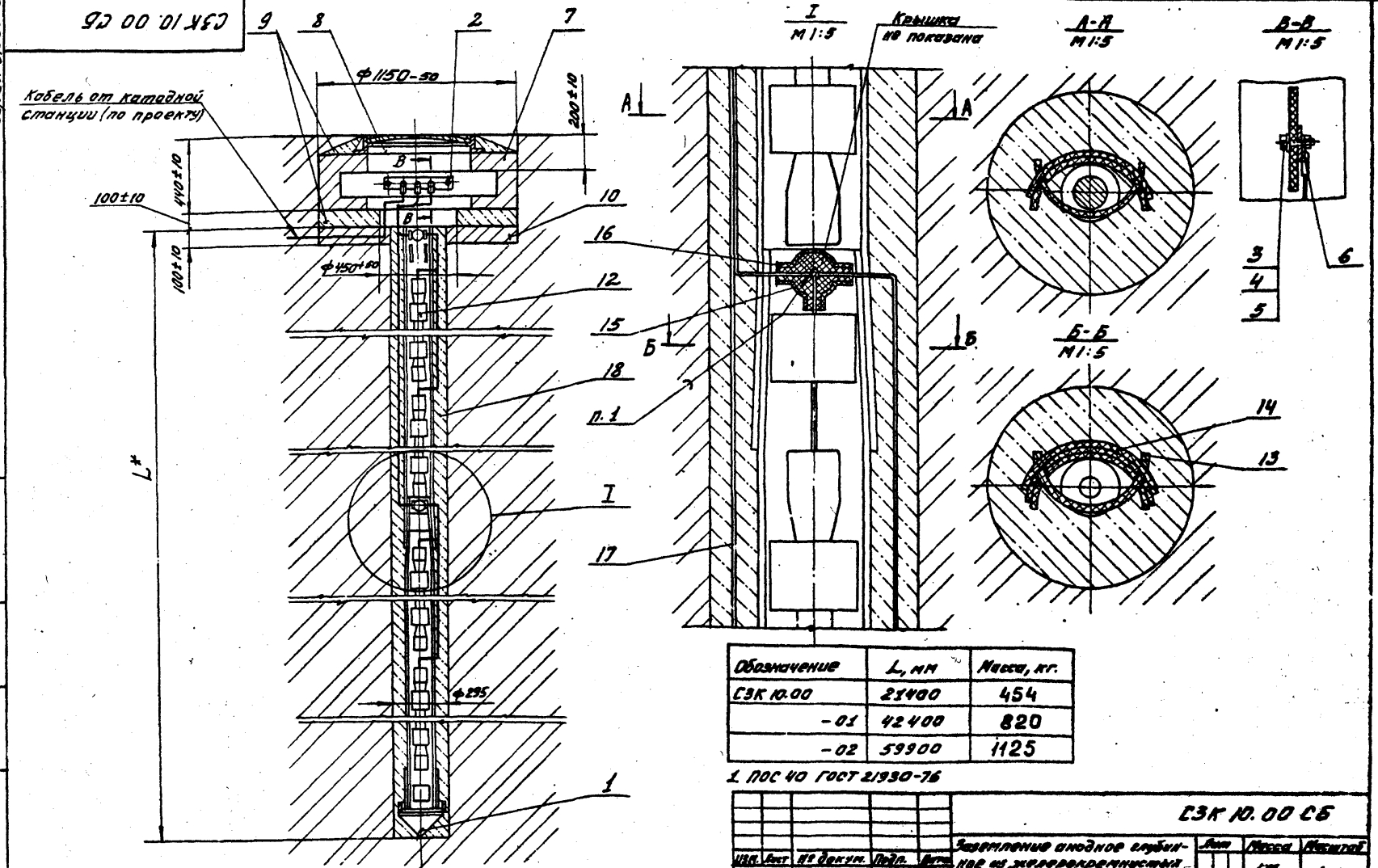

Обозначение	L, мм	Масса, кг.
СЗК 10.00	21400	454
-01	42400	820
-02	59900	1125

1. ПОС 40 ГОСТ 21930-76

2. Изделие поз. 15 закрепить при помощи пластиката ГОСТ 5960-72

3. * Размеры для справок.

4. Масса дана без учёта строительных материалов.

Изм.	Лист	№ докум.	Подп.	Дата
Разраб.		Гулина		12.82
Провер.		Герасимова		12.82
Т. контр.		Вайнштейн		12.82
ГИП		Иосилевич		12.82
Н. контр.		Иосилевич		12.82
Утв.		Иванов		

СЗК 10.00 СБ

Заземление анодное глубинное из железокремнистых электродов, монтируемых на полипропиленовой трубе. Сборочный чертеж.

Лит	Масса	Масштаб
	см. табл.	1:20

Лист | Листов 1

Институт Мосгазниипроект

Копировал: Моисеева

Формат А3

Инв. № подл. | Подп. и дата | Взам. инв. № | Инв. № дубл. | Подп. и дата

Формат	Зона	Поз.	Обозначение	Наименование	Кол.	Примечание
				Документация		
А4			СЗК 10. 01. 00 СБ	Сборочный чертеж		
				Детали		
А4		1	СЗК 10. 01. 01	Скоба	1	
Б4		2	СЗК 10. 01. 02	Труба L = 80.-1		
				Труба 219х3,5 ГОСТ 10704-76 / Д ГОСТ 10705-80	1	1,50кг
А5		3	СЗК 5. 01. 01	Конус	1	

Инв.№ подл. | Подпись и дата | Взам. инв.№ | Инв.№ дубл. | Подпись и дата

Изм.	Лист	№докум.	Подп.	Дата
Разраб.		Гулина		12.82
Провер.		Герасимова		12.82
Т.контр.				
ГИП		Шкилевич		12.82
Н.контр.		Шкилевич		12.82
Утв.		Иванов		12.82

СЗК 10. 01. 00

Наконечник

Лит.	Лист	Листов
		1

Институт Мосгазниипроект

формат А4

СЗК 10. 01. 00 СБ

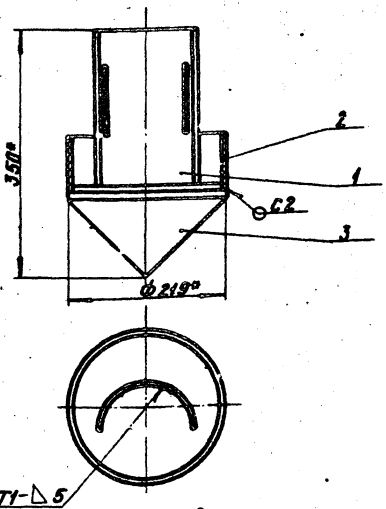

1. Сварные швы по ГОСТ 5264-80
2. * Размеры для справок

СЗК 10.01.00СБ

Изм.	Лист	№докум.	Подп.	Дата
Разраб.		Гулина		12.82
Провер.		Герасимова		12.82
Т.контр.				
ГИП		Шкилевич		12.82
Н.контр.		Шкилевич		12.82
Утв.				

Наконечник
Сборочный чертеж

Лит.	Масса	Масштаб
	16,2	1:5
Лист	Листов 1	

Институт Мосгазниипроект

Копировал: Бер

формат А4

СЭК 01.01.01

125 √(V)

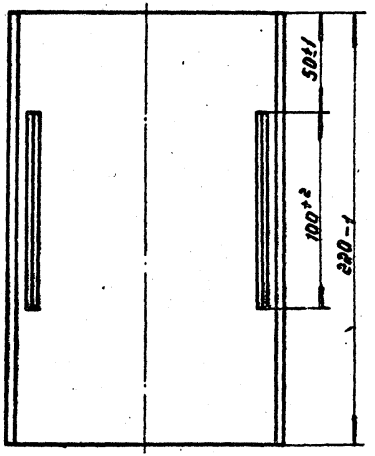

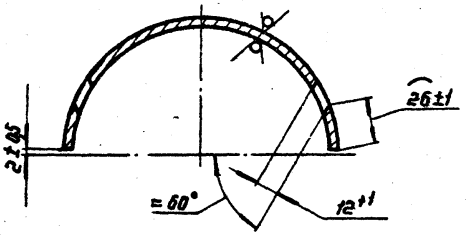

Изм.	Лист	№ докум.	Подп.	Дата
Разраб.	Галина			12.85
Пров.	Герасимова			12.85
Т.контр.				
ГИП	Иосилевич			12.85
Н.контр.	Иосилевич			12.85
Утв.	Иванов			12.85

СЭК 10.01.01

Скоба

Лит.	Масса	Масштаб
	1.83	1:2

Лист	Листов 1

Труба 40х5 ГОСТ 8732-78 / Д ГОСТ 8731-74

Институт Мосгазниипроект

Копировал: Ф4

Формат А4

Инв.№ подл. | Подп. и дата | Взам. инв.№ | Инв.№ дубл. | Подп. и дата

Формат	Зона	Поз.	Обозначение	Наименование	Кол.	Примечание
				Документация		
А3			СЭК 10.02.00 СБ	Сборочный чертеж		
				Сборочные единицы		
А4		1	СЭК 8.02.01.00	Электрод в сборе	1	
				Детали		
А3		2	СЭК 10.02.01	Кассета	1	
А4		3	СЭК 10.02.02	Скоба	4	
А4		4	СЭК 10.02.03	Стопор	4	

Изм.	Лист	№ докум.	Подп.	Дата
Разраб.	Галина			11.85
Пров.	Герасимова			11.85
ГИП	Иосилевич			12.85
Н.контр.	Иосилевич			12.85
Утв.	Иванов			12.85

СЭК 10.02.00

Секция анода

Лит.	Масса	Масштаб

Лист	Листов 1

Институт Мосгазниипроект

Копировал: Ф4

Формат А4

Инв.№ подл. | Подп. и дата | Взам. инв.№ | Инв.№ дубл. | Подп. и дата

Серия 5.905-6

СЗК 10.02.00 СБ

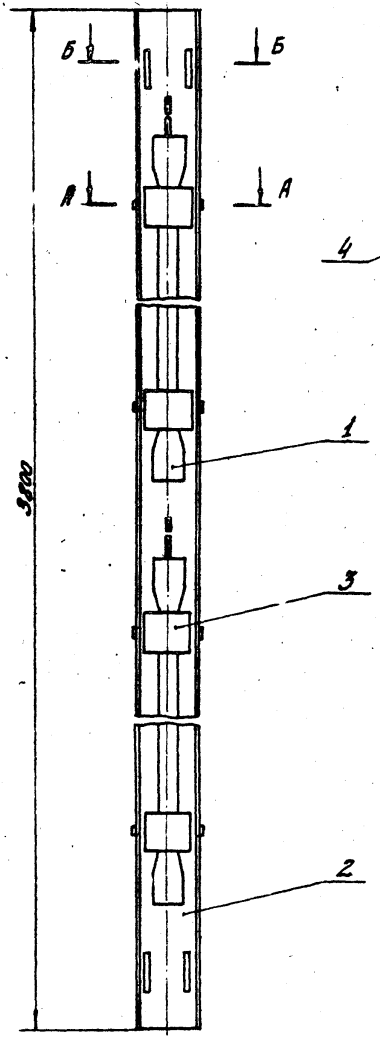

А-А
М1:2

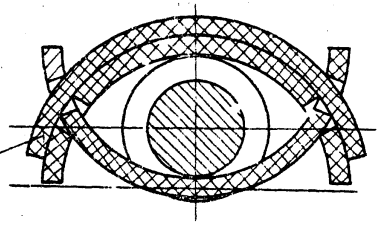

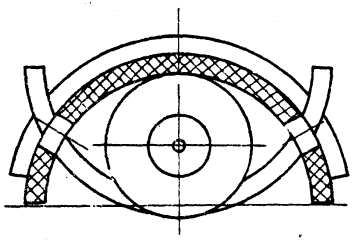

Размеры для справок

					СЗК 10.02.00 СБ		
Изм.	Лист	№ докум.	Подп.	Дата	Секция анода Сборочный чертеж	Лит	Масса	Масштаб
Разраб.		Гилина		12.82			60	1:10
Провер.		Герасименко		12.82		Лист	Листов 1
Т.контр.							
ГИП		Иосилевич		14.8		Институт Мосгазниипроект	
Н.контр.		Иосилевич		12.8			
Утв.							

Копировал: Моисеева

Формат А3

Инв.№ подл. | Подп. и дата | Взам.инв.№ | Инв.№ дубл. | Подп. и дата

СЗК 10.02.01

Серия 5.905-6

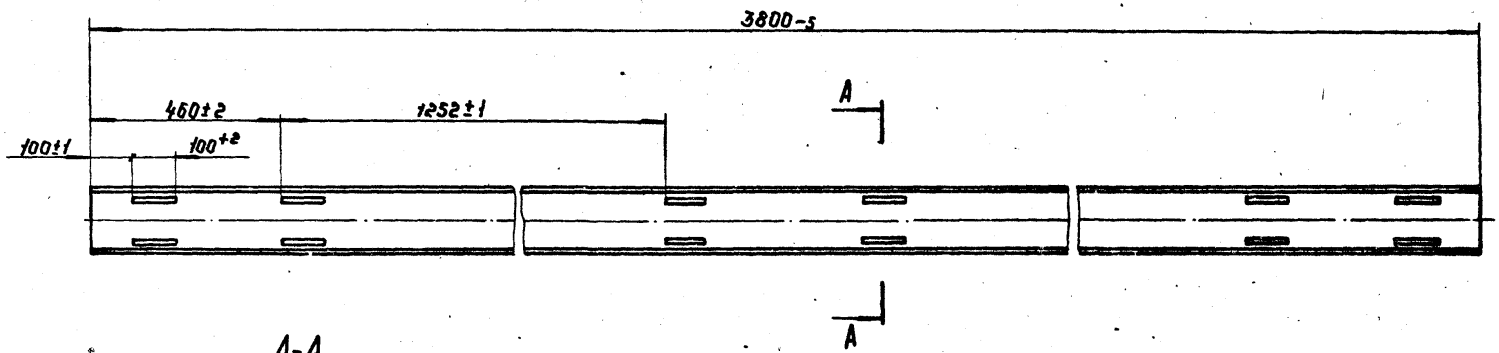

А-А
М 1:2

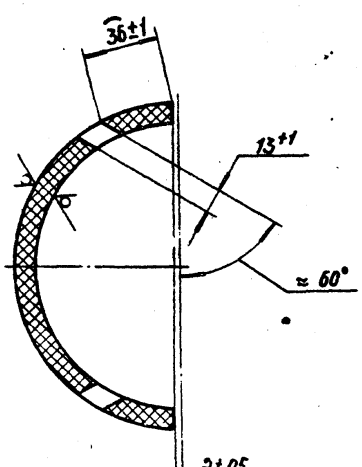

					СЗК 10.02.01		
Изм.	Лист	№ докум.	Подп.	Дата	Кассета	Стадия	Масса	Масштаб
Разраб.		Гулина		12.82			14	1:10
Пров.		Герасимова		12.82		Лист	Листов 1
Т.контр.						Институт	
ГИП		Иосилевич		12.82	Труба 02П-150СТУ38102100-10	Мосгазпиппроект	
Н.контр.		Иосилевич		12.82			
Утв.							

Инв.№ подл. | Подп. и дата | Взам. инв.№ | Инв.№ дубл. | Подп. и дата

Копировал: [illegible]

Формат А3

Серия 5.905-6

СЗК 10.02.03

12,5 (√)

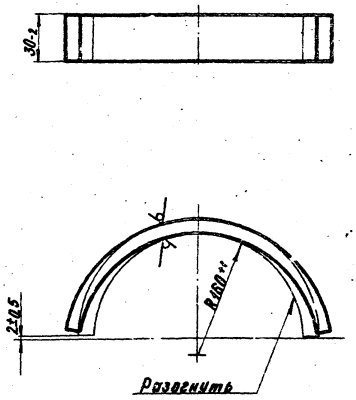

Изм.	Лист	N Докум.	Подп.	Дата
Разраб.		Гулина		12.82
Провер.		Герасимова		12.82
Т.контр.				
ГИП		Иосилевич		12.82
Н.контр.		Иосилевич		12.82
Утв.				

Стопор

Лит.	Масса	Масштаб
	0,06	1:2

Лист | Листов 1

Труба 02П-160СТУ38102100-76

Институт МосгазНИИпроект

Инв. N подл. | Подпись и дата | Взам. инв. N | Инв. N дубл. | Подпись и дата

СЗК 10.02.02

12,5 (√)

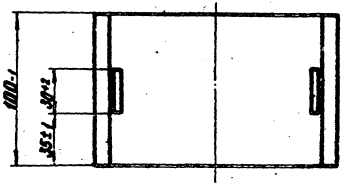

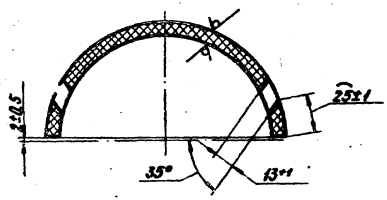

Изм.	Лист	N Докум.	Подп.	Дата
Разраб.		Гулина		12.82
Провер.		Герасимова		12.82
Т.контр.				
ГИП		Иосилевич		12.82
Н.контр.		Иосилевич		12.82
Утв.				

Скоба

Лит.	Масса	Масштаб
	0,2	1:2

Лист | Листов 1

Труба 02П-160СТУ38102100-76

Институт МосгазНИИпроект

Инв. N подл. | Подпись и дата | Взам. инв. N | Инв. N дубл. | Подпись и дата

Формат	Зона	Поз.	Обозначение	Наименование	Кол.	Примечание
				Документация		
			СЗК 11.00СБ	Сборочный чертеж		
				Сборочные единицы		
А4		1	СЗК 1.01.00	Клеммник	1	
				Стандартные изделия		
		3		Болт М10×30.58.096		
				ГОСТ 7798-70	3	
		4		Гайка М10.5.096		
				ГОСТ 5915-70	3	
		5		Шайба 10.01.019		
				ГОСТ 11371-78	3	
		6		Наконечник 25-10-8		
				ГОСТ 7386-80	3	
		7		Кертич КР 100/650(25)		
				ГОСТ 530-80	85	
		8		Люк ЛВ ГОСТ 3634-79	1	
				Материалы		
		9		Бетон дорожный 30-200		
				ГОСТ 8424-72	0,09	м³
		10		Песок природный для		
				строительных работ		
				ГОСТ 8736-77	1	м³

Инв.№ подл. | Подп. и дата | Взам.инв.№ | Инв.№ дубл. | Подп. и дата

Изм.	Лист	№ докум.	Подп.	Дата
Нач.отд.	Гаврина			12.82
Гл.инж.проекта	Прасолова			12.82
Нач.сект.	Обсалевич			12.82
Исполн.	Обсалевич			12.82
Утв.	ГИП №3			12.82

СЗК 11.00

Заземление анодное из железокремнистых электродов

Лит	Лист	Листов
	1	2

Институт Мосэнергопроект

Копировал: Радина Формат А4

Формат	Зона	Поз.	Обозначение	Наименование	Кол.	Примечание
			Переменные данные	для исполнений		
				СЗК 11.00		
				Сборочные единицы		
А4		11	СЗК 8.02.01.00	Электрод в сборе	5	
				Прочие изделия		
		12		Коробка ответвительная		
				КОР-73 ТУ16-64	5	
				Материалы		
		13		Битум нефтяной изоля-		
				ционный БНИ-IV ГОСТ 9812-74	1	дм³
		14		Кабель ПБбШв-660; 2×6 ГОСТ 16422-80	13	м
				СЗК 11.00-01		
				Сборочные единицы		
А4		11	СЗК 8.02.01.00	Электрод в сборе	10	
				Прочие изделия		
		12		Коробка ответвительная		
				КОР-73 ТУ16-64	10	
				Материалы		
		13		Битум нефтяной изоля-		
				ционный БНИ-IV ГОСТ 9812-74	2	дм³
		14		Кабель ПБбШв-660; 2×6 ГОСТ 16422-80	23	м
				СЗК 11.00-02		
				Сборочные единицы		
А4		11	СЗК 8.02.01.00	Электрод в сборе	15	
				Прочие изделия		
		12		Коробка ответвительная		
				КОР-73 ТУ16-64	15	
				Материалы		
		13		Битум нефтяной изоляци-		
				онный БНИ-IV ГОСТ 9812-74	3	дм³
		14		Кабель ПБбШв-660; 2×6		
				ГОСТ 16422-80	33	м

Инв.№ подл. | Подп. и дата | Взам.инв.№ | Инв.№ дубл. | Подп. и дата

Изм.	Лист	№ докум.	Подп.	Дата

СЗК 11.00

Лист 2

Копировал: Радина Формат А4

СЭК 11.00 СБ

Серия 5.905-6

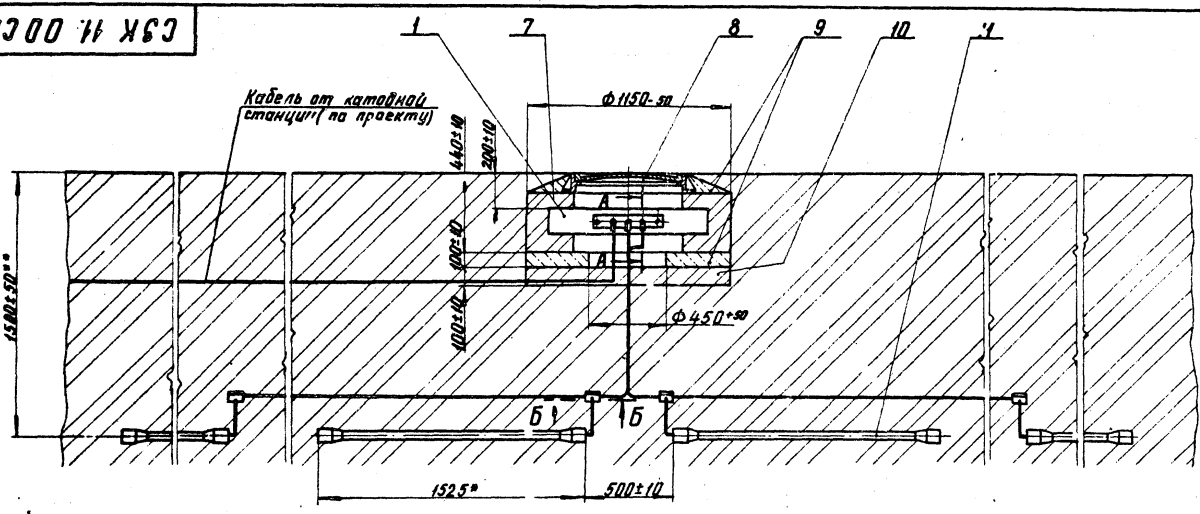

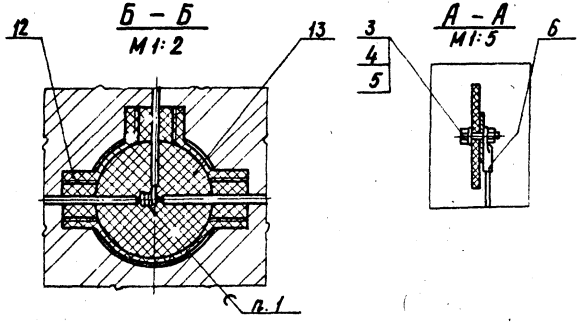

Обозначение	Кол-во электродов, шт.	Масса, кг
СЭК 11.00	5	197
–01	10	322
–02	15	447

1. ПОС 40 ГОСТ 21930-76
2. * Размеры для справок
3. ** Размеры уточнить при проектировании
4. Масса дана без учёта строительных материалов.

Изм.	Лист	N Докум.	Подп.	Дата
Разраб.		Гулуча		12.82
Провер.		Герасимова		12.82
Т.контр.		Вайнштейн		12.82
ГИП		Иосилевич		12.82
Н.контр.		Иосилевич		12.82
Утв.		Иванов		12.82

СЭК 11.00 СБ

Заземление анодное из железокремнистых электродов

Сборочный чертеж

Лит.	Масса	Масштаб
	Сн. табл.	1:20

Лист | Листов 1

Институт Мосгазниипроект

Инв. № подл. | Подпись и дата | Взам. инв. № | Инв. № дубл. | Подпись и дата

копировал: [signature]

формат А3

Формат	Зона	Поз.	Обозначение	Наименование	Кол.	Примечание
				Документация		
А3			СЭК 12.00 СБ	Сборочный чертеж		
				Детали		
Б4		1	СЭК 12.01	Труба		
				Труба 40х3,5 ГОСТ 3262-75		
				L=300-1.3	4	0.95кг
				Комплекты		
А4			СЭК 12.02	Ключ	1	
			Переменные данные	для исполнений		
				СЭК 12.00;-02;-04;		
				-05;-07, -09		
				Сборочные единицы		
[illegible]		3	СЭК 12.03.00-01	Постамент	1	
				Материалы		
		4		Бетон дорожный 30-200		
				ГОСТ 8424-72	0,16	$м^3$
				СЭК 12.00-01;-03;		
				-08;-10;-11;-12;-13		
				Сборочные единицы		
А4		3	СЭК 12.03.00-02	Постамент	1	
				Материалы		
		4		Бетон дорожный 30-200		
				ГОСТ 8424-72	0,26	$м^3$
				СЭК 12.00-06;-14		
				Сборочные единицы		
А4		3	СЭК 12.03.00-03	Постамент	1	

Изм.	Лист	№ докум.	Подп.	Дата
[illegible]		Гурина	[illegible]	12.82
[illegible]		Герасимова	[illegible]	12.82
[illegible]		Носилевич	[illegible]	[illegible]
[illegible]		Носилевич	[illegible]	[illegible]
[illegible]		Иванов	[illegible]	[illegible]

СЭК 12.00

Установка катодной станции, дренажа на постаменте

Лит.	Лист	Листов
	1	2

Институт Мосгазниипроект

Копировал: [illegible] Формат А4

Формат	Зона	Поз.	Обозначение	Наименование	Кол.	Примечание
				Материалы		
		4		Бетон дорожный 30-200		
				ГОСТ 8424-72	0,29	$м^3$
				СЭК 12.00-15		
				Сборочные единицы		
А4		3	СЭК 12.03.00	Постамент	1	
				Материалы		
		4		Бетон дорожный 30-200		
				ГОСТ 8424-72	0,09	$м^3$

Подп. и дата | Инв. № дубл. | Взам. инв. № | Подп. и дата | Инв. № подл.

Изм.	Лист	№ докум.	Подп.	Дата

СЭК 12.00

Лист 2

Копировал: [illegible] Формат А4

СЗК 12.00 СБ

Серия 5.905-6

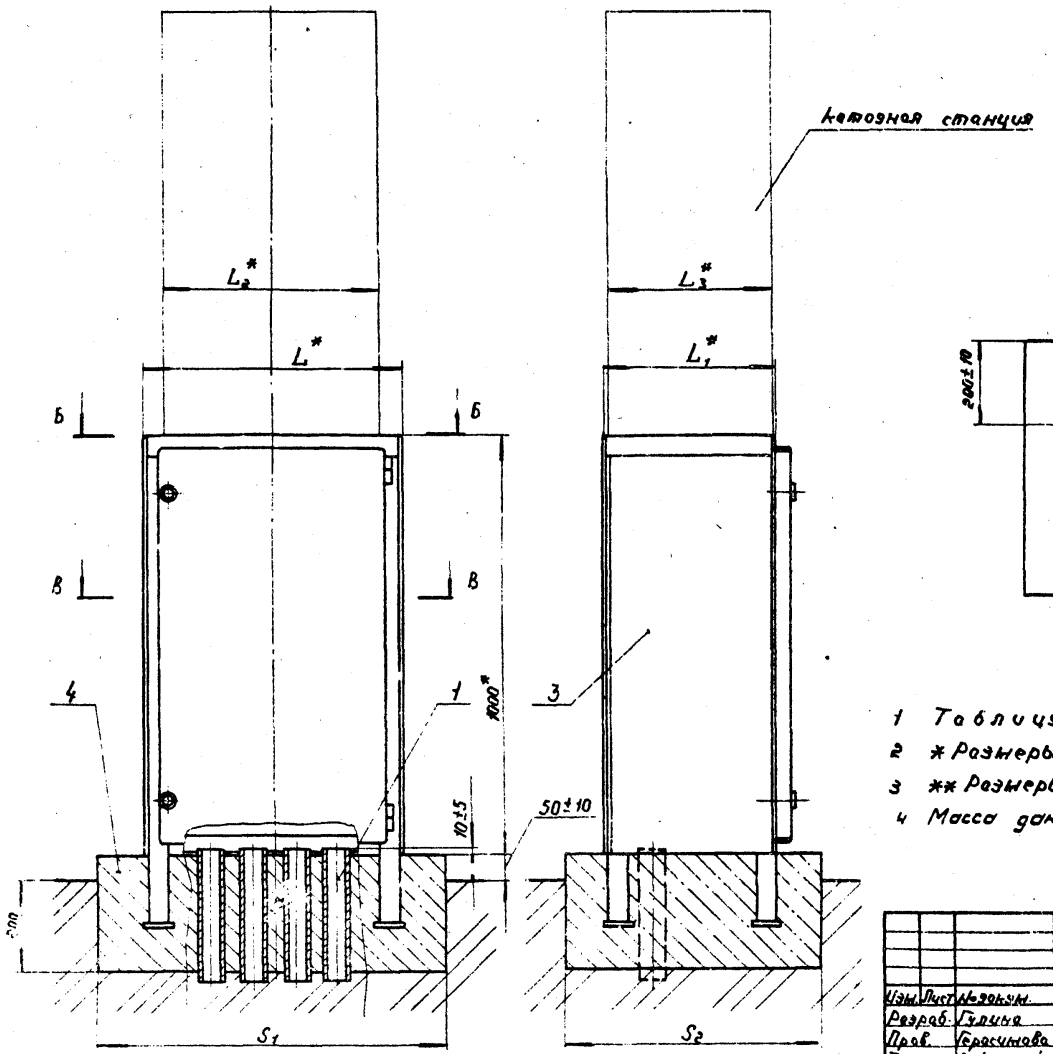

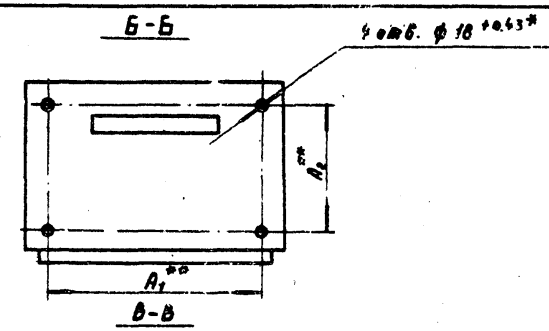

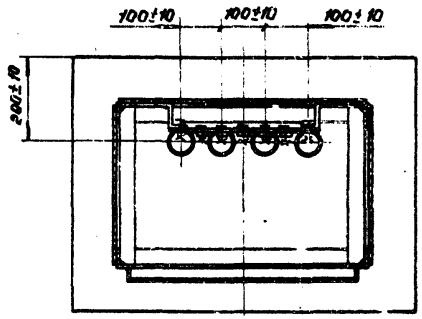

1 Таблицу исполнений см. на листе 2
2 * Размеры для справок.
3 ** Размеры уточнить при монтаже.
4 Масса дана без учёта строительных материалов.

Изм.	Лист	№ докум.	Подп.	Дата
Разраб.		Гулина		12.82
Пров.		Герасимова		
Т.контр.		Вайнштейн		12.82
ГИП		Иосилевич		12.82
Н.контр.		Иосилевич		12.82
Утв.		Иванов		12.82

СЗК 12.00 СБ

Установка катодной станции, дренажа на постаменте сборочный чертеж

Лит.	Масса	Масштаб
	См. табл.	—

Лист 1 Листов 2

Институт Мосгазниипроект

Копировал

Формат А3

Обозначение	Тип станции	Завод-изготовитель	L^*_1, мм	L^*_1, мм	L^*_2, мм	L^*_3, мм	A_1, мм	A_2, мм	S_1, мм	S_2, мм	Масса, кг
СЭК 12.00	ПСК-М-0,5; 0,6; 1,2; 2,0; 3,0	Гайский завод „Преобразователь"	650	400	500	380	400±0,5	210±0,5	350±50	600±50	45
— 01	ПСК-М-5,0		800	650	700	450	610±0,5	310±0,5	1000±50	850±50	72,7
— 02	ПАСК-М-0,6; 1,2; 2,0; 3,0		650	400	500	380	410±0,5	210±0,5	850±50	600±50	45
— 03	ПАСК-М-5,0		800	650	700	450	610±0,5	310±0,5	1000±50	850±50	72,7
— 04	АСС-300	Кировоканский завод „Автоматика"	650	400	515	315	480±0,5	280±0,5	850±50	600±50	45
— 05	АСС-600				550	345	550±0,5	300±0,5			45
— 06	АСС-1200		950	625	934	472	900±0,5	440±0,5	1150±50	825±50	78,2
— 07	АРТЗ-0,6; 1,2; 2,0; 3,0; 5,0		650	400	650	380	558±0,5	308±0,5	850±50	600±50	45
— 08	ТДЕ9-НУ3	Гайский завод „Преобразователь"	800	650	700	410	673±0,5	257±0,5	1000±50	850±50	72,7
— 09	ТДЕ9-НХЛ1		650	400	600	400	573±0,5	257±0,5	850±50	600±50	45
— 10	ТСК3-1,6М; 3,0М	Рязанский опытный электромеханический завод	800	650	650	525	600±0,5	480±0,5	1000±50	850±50	72,7
— 11	ТСК3-5,0М				690	655	650±0,5	650±0,5			
— 12	УДП-500				660	525	610±0,5	480±0,5			
— 13	СКЭМ-2,0; 3,0; 5,0	М.Э.М.З. „Коммунальник"			685	425	600±0,5	340±0,5			
— 14	ПДУ		950	625	860	625	800±0,5	565±0,5	1150±50	825±50	78,2
— 15	БДР		400	250	370	215	340±0,5	180±0,5	600±50	450±50	37,7

Инв.№ подл. | Подп. и дата | Взам. инв.№ | Инв.№ дубл. | Подп. и дата

Серия 5.005-6

СЭК 12.02

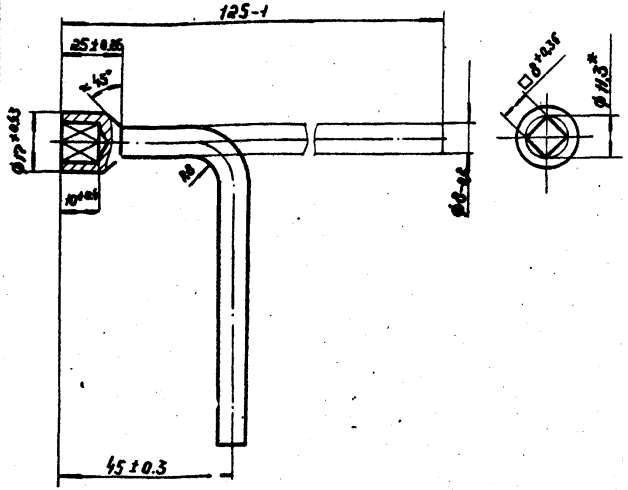

Размер для справок.

Изм.	Лист	№ докум.	Подп.	Дата
Разраб.		Кудинов		12.82
Пров.		Герасимова		
Т. контр.				
ГИП		Иосилевич		
Н. контр.		Иосилевич		
Утв.				

СЭК 12.02

Ключ

ст 3 ГОСТ 380-71

Лит.	Масса	Масштаб
	0.06	1:1

Лист | Листов

Институт Мосгазниипроект

Копировал: [illegible]

Формат А4

Формат	Зона	Поз.	Обозначение	Наименование	Кол.	Примечание
				Документация		
А3			СЭК 12.03.00СБ	Сборочный чертеж		
				Детали		
А4		1	СЭК 12.03.01	Плата	1	
А4		2	СЭК 12.03.02	Пластина	5	
А4		3	СЭК 12.03.03	Втулка	2	
А4		4	СЭК 12.03.04	Болт специальный	2	
				Стандартные изделия		
		5		Болт М10×30.58.096 ГОСТ 7798-70	4	
		6		Болт М10×35.58.096 ГОСТ 7798-70	10	
		7		Гайка М10.5.096 ГОСТ 5915-70	14	
		8		Шайба 10.01.019 ГОСТ 11371-78	24	
			Переменные данные	для исполнений		
				СЭК 12.03.00		
				Сборочные единицы		
А4		9	СЭК 12.03.05.00	Корпус	1	
А4		10	СЭК 12.03.06.00	Дверь	1	
				СЭК 12.03.00-01		
				Сборочные единицы		
А4		9	СЭК 12.03.05.00-01	Корпус	1	
А4		10	СЭК 12.03.06.00-01	Дверь	1	
				СЭК 12.03.00-02		
				Сборочные единицы		
А4		9	СЭК 12.03.05.00-02	Корпус	1	
А4		10	СЭК 12.03.06.00-02	Дверь	1	
				СЭК 12.03.00-03		
				Сборочные единицы		
А4		9	СЭК 12.03.05.00-03	Корпус	1	
А4		10	СЭК 12.03.06.00-03	Дверь	1	

Изм.	Лист	№ докум.	Подп.	Дата
Разраб.		Гулина		12.82
Пров.		Герасимова		
ГИП		Иосилевич		
Н. контр.		Иосилевич		
Утв.		Иванов		12.82

СЭК 12.03.00

Постамент

Лит.	Лист	Листов
		1

Институт Мосгазниипроект

Копировал: [illegible]

Формат А4

С3К 12.03.00СБ

Серия 5.905-6

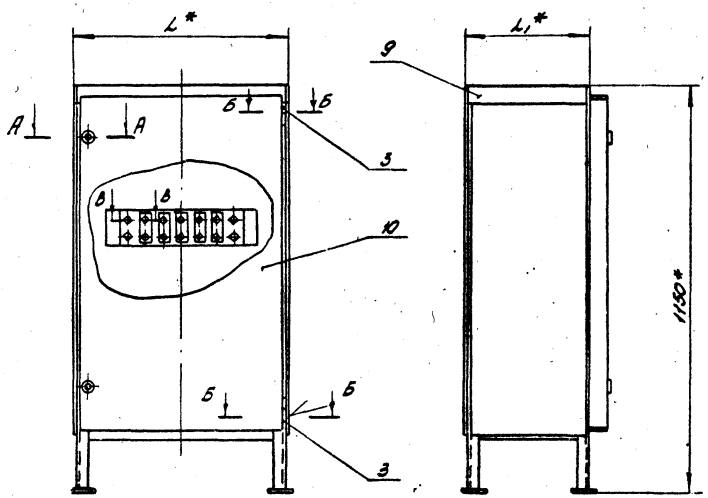

А-А
М1:1

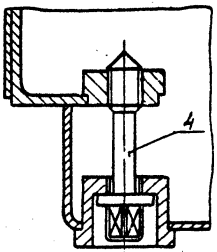

Б-Б
М1:1

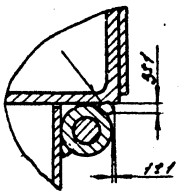

Обозначение	L_1^*, мм	L_1^*, мм	Масса, кг
С3К 12.03.00	400	250	33.7
-01	650	400	41.0
-02	800	650	68.7
-03	950	625	74.2

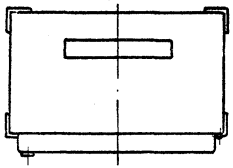

В-В
М1:1

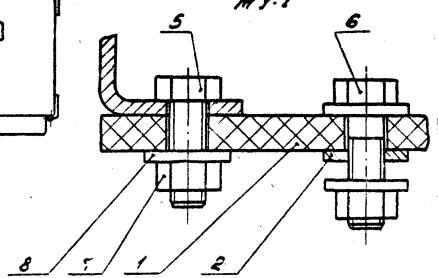

1.* Размеры для справок
2. Сварка ручная электродуговая

Изм.	Лист	№ докум.	Подп.	Дата
Разраб.		Кудинов	Кудин	12.82
Пров.		Герасимова	[illegible]	12.81
Т.контр.				
ГИП		Иосилевич	[illegible]	12.82
Н.контр.		Иосилевич	[illegible]	12.82
Утв.				

С3К 12.03.00СБ

Постамент
Сборочный чертеж

Лит	Масса	Масштаб
	см.табл.	—

Лист | Листов 1

Институт Мосгазниипроект

Копировал: [illegible]

Формат А3

Инв.№ подл. | Подп. и дата | Взам.инв.№ | Инв.№ дубл. | Подп. и дата

СЗК 12.03.01

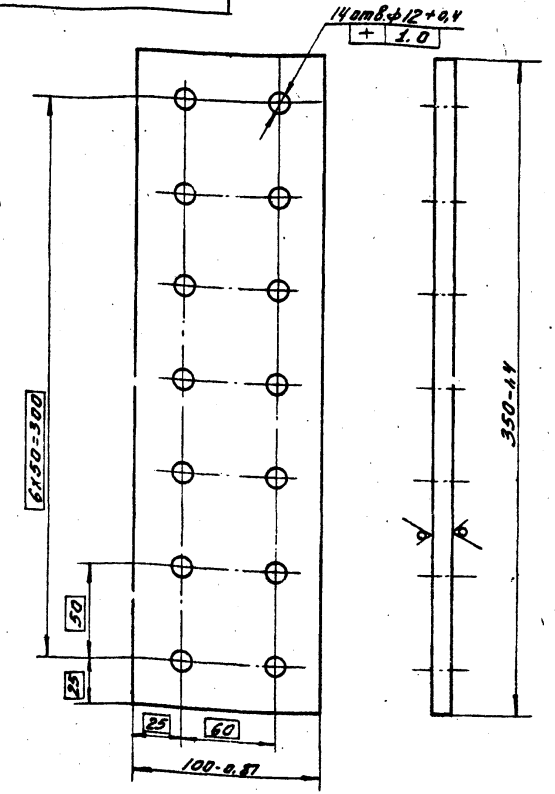

Изм.	Лист	№ докум.	Подп.	Дата
Разраб.		Кудинов		12.82
Провер.		Герасимова		12.82
Т. контр.				
ГИП		Иосилевич		12.82
Н. контр.		Иосилевич		12.82

Плата

Текстолит А-10.0 ГОСТ 2910-74

Лит	Масса	Масштаб
	0,5	1:2
Лист	Листов 1	

Институт Мосгазниипроект

Инв. № подл. | Подп. и дата | Взам. инв. № | Инв. № дубл. | Подп. и дата

СЗК 12.03.02

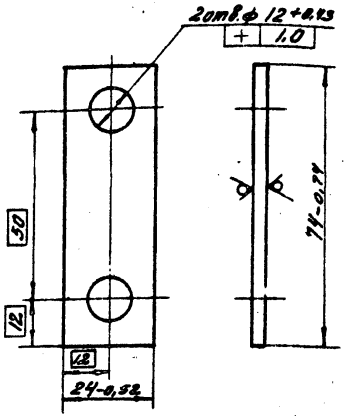

Изм.	Лист	№ докум.	Подп.	Дата
Разраб.		Кудинов		12.82
Провер.		Герасимова		12.82
Т. контр.				
ГИП		Иосилевич		12.82
Н. контр.		Иосилевич		12.82

Пластина

Лист АПРНТ 3.0 М1 ГОСТ 495-77

Лист	Масса	Масштаб
	0,043	1:2
Лист	Листов 1	

Институт Мосгазниипроект

Инв. № подл. | Подп. и дата | Взам. инв. № | Инв. № дубл. | Подп. и дата

Серия 5.905-6

СЭК 12.03.03

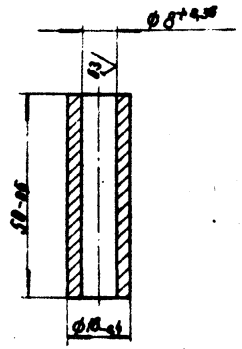

Изм.	Лист	№ докум.	Подп.	Дата	СЭК 12.03.03		
Разраб.		Кузнецов		12.82	Втулка	Лит.	Масса 0,06	Масштаб 1:1
Пров.		Герасимова		12.82		Лист	Листов 1
Т.контр.							
ГИП		Иосилевич		12.82	Ст 3 ГОСТ 380-71	Институт Мосгазниипроект	
Н.контр.		Иосилевич		12.82			
Утв.							

Копировал: А4 Формат А4

СЭК 12.03.04

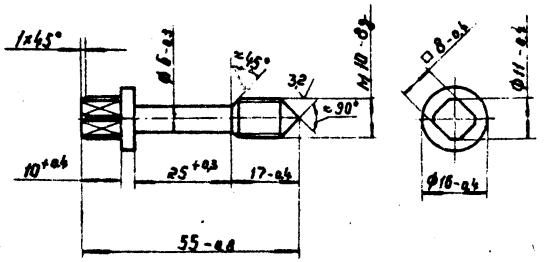

Изм.	Лист	№ докум.	Подп.	Дата	СЭК 12.03.04		
Разраб.		Кузнецов		12.82	Болт специальный	Лит.	Масса 0,042	Масштаб 1:1
Пров.		Герасимова		12.82		Лист	Листов 1
Т.контр.							
ГИП		Иосилевич		12.82	Ст 3 ГОСТ 380-71	Институт Мосгазниипроект	
Н.контр.		Иосилевич		12.82			
Утв.							

Копировал: А4 Формат А4

Серия 5.905-6

Формат	Зона	Поз.	Обозначение	Наименование	Кол.	Примечание
				Документация		
А3			СЭК 12.03.05.00 СБ	Сборочный чертеж		
				Детали		
А4		1	СЭК 12.03.05.01	Вставка	2	
А4		2	СЭК 12.03.05.02	Скоба	2	
А4		3	СЭК 12.03.05.03	Стойка	1	
А4		4	СЭК 12.03.05.04	Стойка	1	
Б4		5	СЭК 12.03.05.05	Стойка		
				Уголок Б-32х32х3 ГОСТ 8509-72 / Ст.3-т-I ГОСТ 535-79		
				L = 1140-а6	2	1.67 кг
Б4		6	СЭК 12.03.05.06	Пата		
				Лист Б-ПН-40 ГОСТ 19903-74 / Ст.3 ГОСТ 14637-79		
				(75х75)-а7	4	0.18 кг
			Переменные данные для исполнений			
				СЭК 12.03.05.70		
				Детали		
А4		7	СЭК 12.03.05.07	Уголок	2	
А3		8	СЭК 12.03.05.08	Лист верхний	1	
Б4		9	СЭК 12.03.05.09	Уголок		
				Уголок Б-32х32х3 ГОСТ 8509-72 / Ст.3-т-I ГОСТ 535-79		
				L=330-х4	2	0.49 кг

Взам. инв. № | Подп. и дата | Инв. № подл.

Изм.	Лист	№ докум.	Подп.	Дата
Разраб.	Уланов			12.82
Пров.	Герасимова			12.82
ГИП	Васильевич			12.82
Н.контр.	Васильевич			12.82
Утв.	Иванов			12.82

СЭК 12.03.05.00

Корпус

Лит.	Лист	Листов
	1	3

Институт Мосгазниипроект

Формат А4

Формат	Зона	Поз.	Обозначение	Наименование	Кол.	Примечание
Б4		10	СЭК 12.03.05.10	Лист		
				Лист Б-ПН-20 ГОСТ 19903-74 / т-IV-Ст.3 ГОСТ 16523-70		
				947-22х390-х4	1	5,73 кг
Б4		11	СЭК 12.03.05.11	Лист		
				Лист Б-ПН-20 ГОСТ 19903-74 / т-IV-Ст.3 ГОСТ 16523-70		
				947-22х242-х4	2	3,52 кг
				СЭК 12.03.05.00-01		
				Детали		
А4		7	СЭК 12.03.05.07-01	Уголок	2	
А3		8	СЭК 12.03.05.08-01	Лист верхний	1	
Б4		9	СЭК 12.03.05.09-01	Уголок		
				Уголок Б-32х32х3 ГОСТ 8509-72 / Ст.3-т-I ГОСТ 535-79		
				L=582-х7,5	2	0,85 кг
Б4		10	СЭК 12.03.05.10-01	Лист		
				Лист Б-ПН-20 ГОСТ 19903-74 / т-IV-Ст.3 ГОСТ 16523-70		
				947-22х649-20	1	9,44 кг
Б4		11	СЭК 12.03.05.11-01	Лист		
				Лист Б-ПН-20 ГОСТ 19903-74 / т-IV-Ст.3 ГОСТ 16523-70		
				947-22х392-х4	2	5,80 кг
				СЭК 12.03.05.00-02		
				Детали		
А4		7	СЭК 12.03.05.07-02	Уголок	2	
А3		8	СЭК 12.03.05.08-02	Лист верхний	1	

Взам. инв. № | Подп. и дата | Инв. № подл.

Изм.	Лист	№ докум.	Подп.	Дата

СЭК 12.03.05.00

Лист 2

Копировал: фл

Формат А4

Серия 5.905-6

Формат	Зона	Поз.	Обозначение	Наименование	Кол.	Примечание
Б4		9	СЗК 12.03.05.09-02	Уголок		
				Уголок Б-32х32х3 ГОСТ 8509-72 / Ст3-1-I ГОСТ 535-79		
				L = 732-2.0	2	1.07 кг
Б4		10	СЗК 12.03.05.10-02	Лист		
				Лист Б-ПН-2.0 ГОСТ 19903-74 / 1-IV-Ст3 ГОСТ 16523-70		
				947-2,2 х 790-2.0	1	11,67 кг.
Б4		11	СЗК 12.03.05.11-02	Лист		
				Лист Б-ПН-2.0 ГОСТ 19903-74 / 1-IV-Ст3 ГОСТ 16523-70		
				947-2,2 х 642-2.0	2	9,47 кг
				СЗК 12.03.05.00-03		
				Детали		
А4		7	СЗК 12.03.05.07-03	Уголок	2	
А3		8	СЗК 12.03.05.08-03	Лист верхний	1	
Б4		9	СЗК 12.03.05.09-03	Уголок		
				Уголок Б-32х32х3 ГОСТ 8509-72 / Ст3-1-I ГОСТ 535-79		
				L = 882-2,3	2	1,29 кг
Б4		10	СЗК 12.03.05.10-03	Лист		
				Лист Б-ПН-2.0 ГОСТ 19903-74 / 1-IV-Ст3 ГОСТ 16523-70		
				947-2,2 х 940-2.2	1	13,90 кг.
Б4		11	СЗК 12.03.05.11-03	Лист		
				Лист Б-ПН-2.0 ГОСТ 19903-74 / ВСт3сп4 ГОСТ 14637-79		
				947-2,2 х 617-1,75	2	9,10 кг

Инв. № подл. | Подп. и дата | Взам. инв. № | Инв. № дубл. | Подп. и дата

Изм.	Лист	№ докум.	Подп.	Дата

СЗК 12.03.05.00 — Лист 3

Копировал: Моисеева — Формат А4

СЗК 12.03.05.01

12,5 (N)

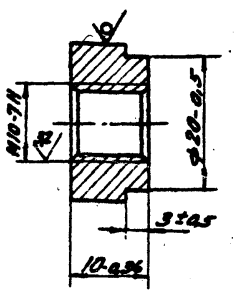

Изм.	Лист	№ докум.	Подп.	Дата
Разраб.		Кудинов	Куди	12.82
Провер.		Герасимова		12.82
Т. контр.				
Гип.		Иосилевич		12.82
Н. контр.		Иосилевич		12.82
Утв.				

Втулка

Круг В-24 ГОСТ 2590-71 / Ст3-1-I ГОСТ 535-79

Лит.	Масса	Масштаб
	0,028	2:1

Лист | Листов 1

Институт Мосгаз НИИпроект

Копировал: Моисеева — Формат А4

Серия 5.905-6

СЗК 12.03.05.00СБ

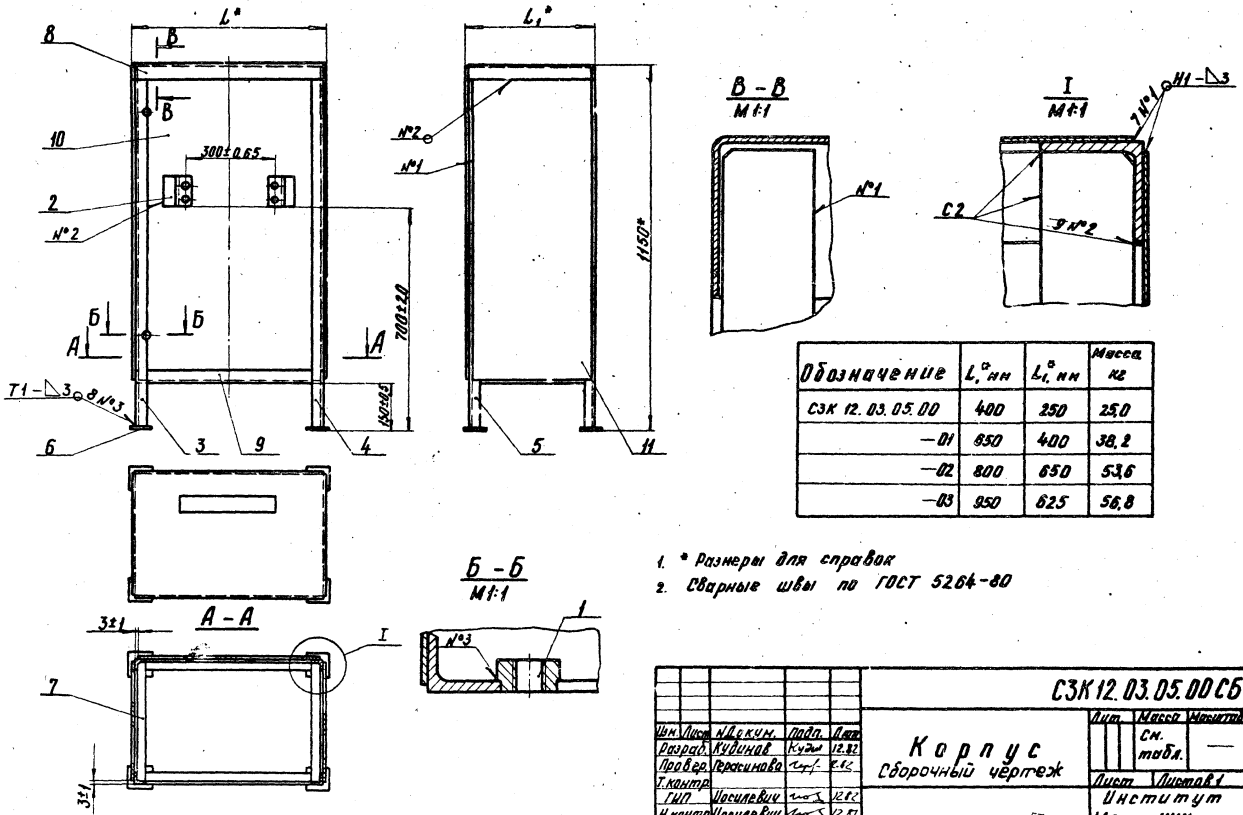

Обозначение	L_1^*, мм	L_1^*, мм	Масса, кг
СЗК 12.03.05.00	400	250	25,0
—01	650	400	38,2
—02	800	650	53,6
—03	950	625	56,8

1. * Размеры для справок
2. Сварные швы по ГОСТ 5264-80

Изм.	Лист	№ докум.	Подп.	Дата
Разраб.		Кудинов	Кудин	12.82
Провер.		Герасимова	[illegible]	12.82
Т.контр.				
ГИП		Иосилевич	[illegible]	12.82
Н.контр.		Иосилевич	[illegible]	12.82
Утв.				

СЗК 12.03.05.00СБ

Корпус
Сборочный чертеж

Лит.	Масса	Масштаб
	См. табл.	—

Лист | Листов 1

Институт Мосгазниипроект

Инв. № подл. | Подпись и дата | Взам. инв. № | Инв. № дубл. | Подпись и дата

копировал: [illegible]

формат А3

Серия 5.905-6

С3К 12.03.05.02

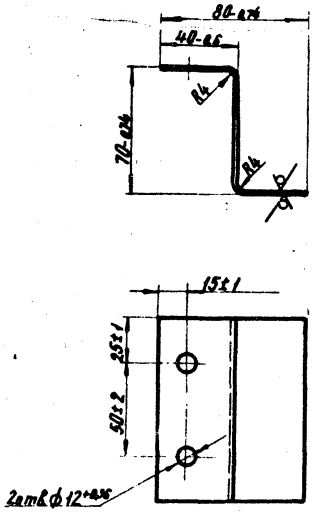

Изм.	Лист	N докум.	Подп.	Дата
Разраб.		Кудинов	Кудин	12.82
Провер.		Герасимова	[illegible]	12.82
Т.контр.				
ГИП		Иосилевич	[illegible]	12.82
Н.контр.		Иосилевич	[illegible]	12.82
Утв.				

Инв. N подл. | Подпись и дата | Взам. инв. N | Инв. N дубл. | Подпись и дата

С3К12.03.05.02

Скоба

Лит.	Масса	Масштаб
	0,47	1:2

Лист | Листов 1

Лист Б-ПН-2,0 ГОСТ 19903-74
1-IV-Ст3 ГОСТ 16523-70

Институт Мосгаз НИИпроект

формат А4

С3К 12.03.05.03

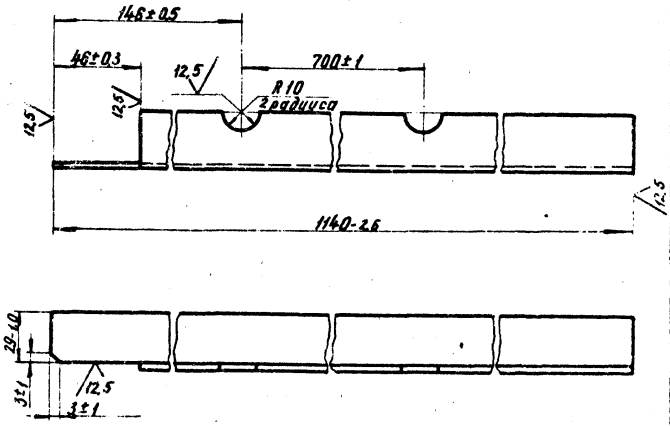

Изм.	Лист	N докум.	Подп.	Дата
Разраб.		Кудинов	Кудин	12.82
Провер.		Герасимова	[illegible]	12.82
Т.контр.				
ГИП		Иосилевич	[illegible]	12.82
Н.контр.		Иосилевич	[illegible]	12.82
Утв.				

Инв. N подл. | Подпись и дата | Взам. инв. N | Инв. N дубл. | Подпись и дата

С3К 12.03.05.03

Стойка

Лит.	Масса	Масштаб
	[illegible]	[illegible]

Лист | Листов 1

Условик С-3-1-1 ГОСТ 3509-72
Ст3-1-I ГОСТ 53[illegible]

Институт Мосгаз НИИпроект

копировал: [illegible]

формат А4

Серия 5.905-6

СЗК 12.03.05.04

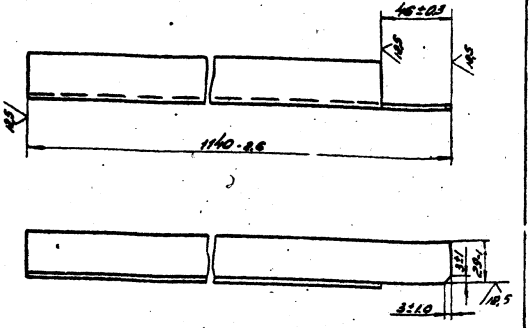

Изм.	Лист	№ докум.	Подп.	Дата
Разраб.		Кудинов	Кудин	12.82
Пров.		Герасимов	[illegible]	12.82
Т.контр.				
ГИП		Иосилевич	[illegible]	12.82
Н.контр.		Иосилевич	[illegible]	12.82
Утв.				

СЗК 12.03.05.04

Стойка

Лит	Масса	Масштаб
	1,67	1:2

Лист | Листов 1

Уголок Б-32×32×3 ГОСТ 8509-72
Ст3-1-I ГОСТ 535-79

институт МосгазНИИпроект

Копировал: Формат А4

Инв. № подл. | Подп. и дата | Взам. инв. № | Инв. № дубл. | Подп. и дата

СЗК 12.03.05.07

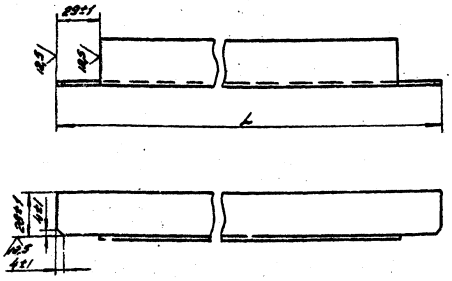

Обозначения	L, мм	Масса, кг
СЗК 12.03.05.07	242-1,2	0,35
-01	392-1,4	0,57
-02	642-2,0	0,94
-03	617-1,8	0,90

Изм.	Лист	№ докум.	Подп.	Дата
Разраб.		Кудинов	Кудин	12.82
Пров.		Герасимов	[illegible]	12.82
Т.контр.				
ГИП		Иосилевич	[illegible]	12.82
Н.контр.		Иосилевич	[illegible]	12.82
Утв.				

СЗК 12.03.05.07

Уголок

Лит	Масса	Масштаб
	см.табл.	—

Лист | Листов 1

Уголок Б-32×32×3 ГОСТ 8509-72
Ст3-1-I ГОСТ 535-79

институт МосгазНИИпроект

Копировал: Родина Формат А4

Инв. № подл. | Подп. и дата | Взам. инв. № | Инв. № дубл. | Подп. и дата

СЗК 12.03.05.08

Серия 5.905-6

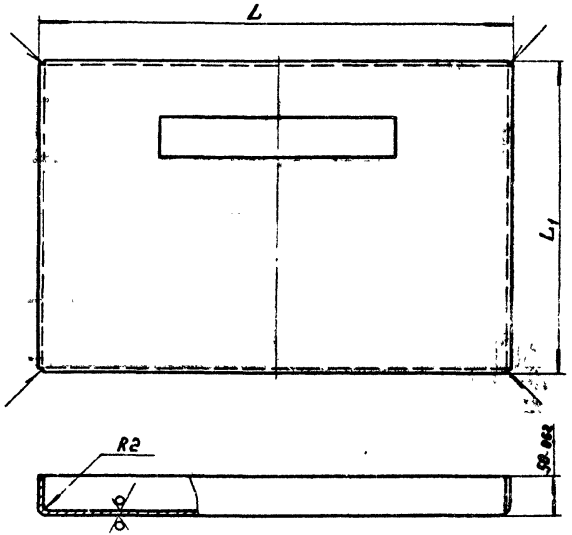

Развертка

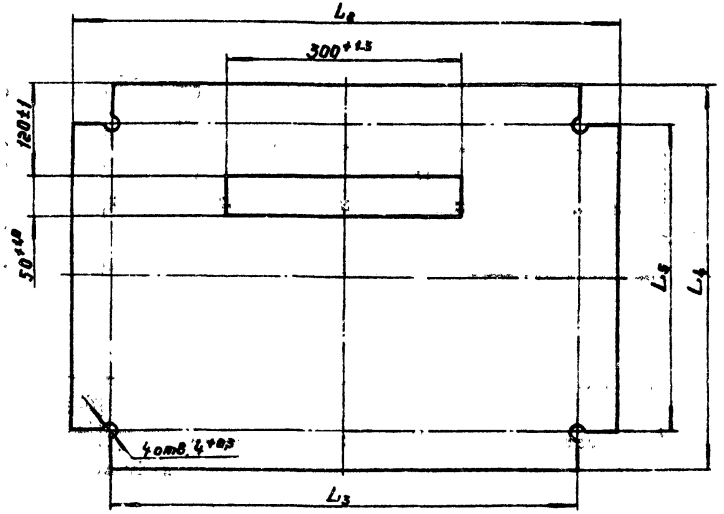

Обозначения	L_1, мм	L_1, мм	L_2, мм	L_3, мм	L_4, мм	L_5, мм	Масса, кг
СЗК 12 03.05.08	400-1.4	250-1.2	494-1.6	396-1.4	344-1.4	246-1.2	2.52
-01	650-2.0	400-1.4	744-2.0	646-2.0	494-1.6	396-1.4	5.77
-02	800-2.0	650-2.0	894-2.3	796-2.0	744-2.0	646-2.0	10.44
-03	950-2.3	625-1.8	1044-2.6	946-2.3	719-2.0	621-1.8	11.79

Сварные швы по ГОСТ 5264-80-У4-△2.

Изм.	Лист	№ докум.	Подп.	Дата
Разраб.		Кузинов	Кузин	12.82
Пров.		Герасимова	[illegible]	12.82
Т.контр.				
ГИП		Иосилевич	[illegible]	12.82
Н.контр.		Иосилевич	[illegible]	12.82

СЗК 12.03.05.08

Лист верхний

Лит.	Масса	Масштаб
	См. табл.	—

Лист | Листов 1

Лист 6-ПН-20 ГОСТ 19903-74
1-IV-ст 3 ГОСТ 16523-70

Институт Мосгазниипроект

Копировал

Формат А3

Инв. № подл. | Подп. и дата | Взам. инв. № | Инв. № дубл. | Подп. и дата

Серия 5.905-6

Формат	Зона	Поз.	Обозначение	Наименование	Кол.	Примечание
				Документация		
А4			СЗК 12.03.06.00СБ	Сборочный чертеж		
				Детали		
А4		1	СЗК 12.03.06.01	Гайка специальная	2	
А4		2	СЗК 12.03.06.02	Ось	2	
			Переменные данные	для исполнений		
				СЗК 12.03.06.00		
				Детали		
А3		3	СЗК 12.03.06.03	Лист	1	
				СЗК 12.03.06.00-01		
				Детали		
А3		3	СЗК 12.03.06.03-01	Лист	1	
				СЗК 12.03.06.00-02		
				Детали		
А3		3	СЗК 12.03.06.03-02	Лист	1	
				СЗК 12.03.06.00-03		
				Детали		
А3		3	СЗК 12.03.06.03-03	Лист	1	

Взам. инв. № | Инв. № дубл. | Подп. и дата

Изм.	Лист	№ докум.	Подп.	Дата
Разраб.		Гулина	[illegible]	12.82
Пров.		Герасимова	[illegible]	12.82
Гип		Иосилевич	[illegible]	12.82
Н.контр.		Иосилевич	[illegible]	12.82
Утв.		Иванов	[illegible]	12.82

СЗК 12.03.06.00

Дверь

Лит	Лист	Листов
		1

институт Мосгазниипроект

Формат А4

СЗК 12.03.06.00СБ

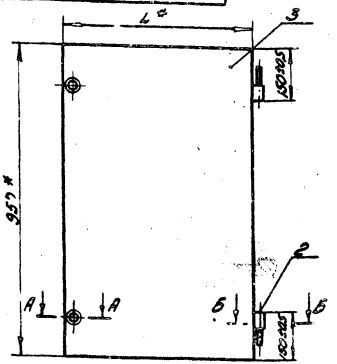

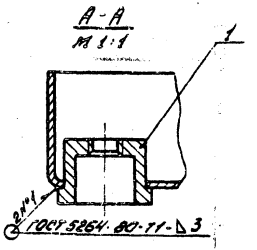

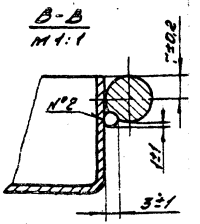

Обозначения	L*, мм	Масса, кг
СЗК12.03.06.00	366	7,12
-01	616	11,21
-02	766	13,49
-03	916	15,88

1* Размеры для справок
2. Сварка шва №2 ручная электродуговая

Инв. № подл. | Подп. и дата | Взам. инв. № | Инв. № дубл. | Подп. и дата

Изм.	Лист	№ докум.	Подп.	Дата
Разраб.		Кудинов	[illegible]	12.82
Пров.		Герасимова	[illegible]	12.82
Т.контр.				
Гип		Иосилевич	[illegible]	12.82
Н.контр.		Иосилевич	[illegible]	12.82
Утв.				

СЗК 12.03.06.00СБ

Дверь

Сборочный чертеж

Лит.	Масса	Масштаб
	см. табл.	

Лист | Листов 1

институт Мосгазниипроект

Копировал: [illegible]

Формат А4

Серия 5.905-6

С3К 12.03.06.01

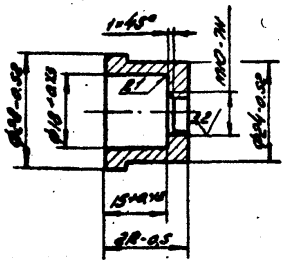

Изм.	Лист	№ докум.	Подп.	Дата
Разраб.	Кудинов	Кудин	12.82	
Пров.	Герасимов	Герас	12.82	
Т.контр.				
ГИП	Иосилевич		12.82	
Н.контр.	Иосилевич		12.82	
Утв.				

Сойка специальная

Лит.	Масса	Масштаб
	0,06	1:1
Лист	Листов 1	

Ст3 ГОСТ 380-71

ИНСТИТУТ МосгазНИИпроект

Копировал: Родина

Формат А4

Инв. № подл. | Подп. и дата | Взам. инв. № | Инв. № дубл. | Подп. и дата

С3К 12.03.06.02

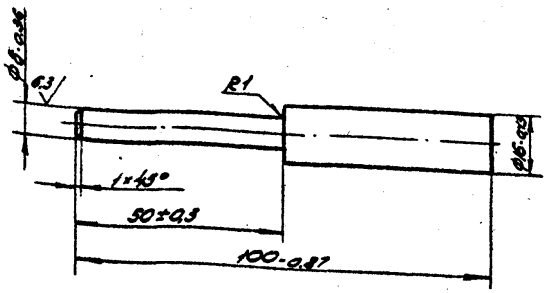

Изм.	Лист	№ докум.	Подп.	Дата
Разраб.	Кудинов	Кудин	12.82	
Пров.	Герасимов	Герас	12.82	
Т.контр.				
ГИП	Иосилевич		12.82	
Н.контр.	Иосилевич		12.82	
Утв.				

С3К 12.03.06.02

Ось

Лит.	Масса	Масштаб
	0.08	1:1
Лист	Листов 1	

Ст3 ГОСТ 38...-71

ИНСТИТУТ МосгазНИИпроект

Копировал: Родина

Формат А4

Инв. № подл. | Подп. и дата | Взам. инв. № | Инв. № дубл. | Подп. и дата

Серия 5.903-6

СЗК 12.03.06.03

12,5/(√)

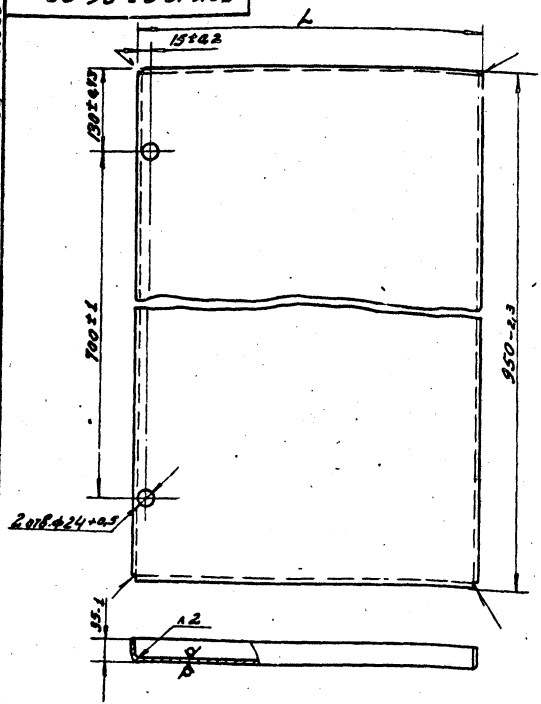

Развертка

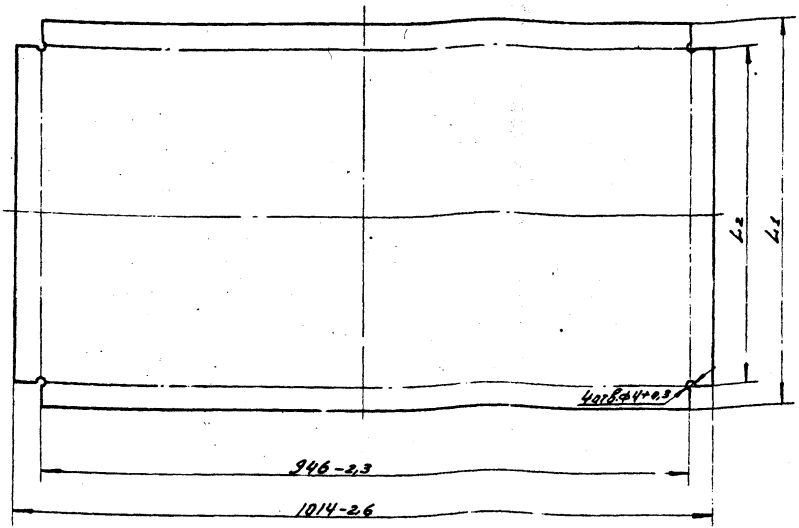

Обозначения	L, мм.	L1, мм.	L2, мм.	Масса, кг.
СЗК 12.03.06.03	366-1,2	430-1,55	362-1,2	6,84
-01	616-1,75	680-2,0	612-1,75	10,93
-02	766-2	830-2,3	762-2	13,21
-03	916-2,3	980-2,3	912-2,3	15,60

Сварные швы по ГОСТ 5264-80-У4-△2

Изм.	Лист	№ докум.	Подп.	Дата
Разраб.		Кудинов		12.82
Провер.		Ерасимов		
Т. контр.				
ГИП		Иосилевич		12.82
Н. контр.		Иосилевич		12.82
Утв.				

СЗК 12.03.06.03

Лист

Лит.	Масса	Масштаб
	см. табл.	—

Лист | Листов 1

Институт Мосгазниипроект

Лист 6-ЛН-20 ГОСТ 19903-74
3-IV-Ст3 ГОСТ 16523-70

Копировал: Маисеева

Формат А3

Инв. № подл. | Подп. и дата | Взам. инв. № | Инв. № дубл. | Подп. и дата

Серия 5.905-6

Формат	Зона	Поз.	Обозначение	Наименование	Кол.	Примечание
				Документация		
А3			СЗК 13.00 СБ	Сборочный чертеж		
			Переменные данные	для исполнений		
				СЗК 13.00-00; -01; -02		
				Детали		
А4		1	СЗК 13.01	Болт анкерный		Чит. допуск. замена на поз. 2
				Стандартные изделия		
		2		Болт М16х120.58.046 ГОСТ 7798-70		Чит. допуск. замена на поз. 7
		3		Гайка М16.5.046 ГОСТ 5915-70	4	
				Материалы		
		4		Бетон дорожный-30-200		
				ГОСТ 8424-72	1.6	дм³
				СЗК 13.00-03		
				Детали		
А4		4	СЗК 13.02	Скоба	2	
А4		5	СЗК 13.03	Лист	2	
				Стандартные изделия		
		6		Болт М16х40.58.096		
				ГОСТ 7798-70	8	
		2		Гайка М16.5.096 ГОСТ 5915-70	8	
		7		Приставка ПТ1,2-3,25		
				ГОСТ 14295-75	1	
				Материалы		
		4		Бетону дорожный 30-200		
				ГОСТ 8424-72	250	дм³

Инв. № подл. | Подп. и дата | Взам. инв. № | Инв. № дубл. | Подп. и дата

Изм.	Лист	№ докум.	Подп.	Дата
Разраб.		Гуляева		12.82
Пров.		Герасимова		12.82
ГИП		Иосилевич		12.82
Н. контр.		Иосилевич		12.82
Утв.		Иванов		12.82

СЗК 13.00

Установка катодных станций типа КСК, дренажа типа ПГД-200

Лит	Лист	Листов
	1	2

Институт Мосгазниипроект

Копировал: Алексеева Формат А4

Формат	Зона	Поз.	Обозначение	Наименование	Кол.	Примечание
				СЗК 13.00-04		
				Детали		
А4		4	СЗК 13.02	Скоба	2	
А4		5	СЗК 13.03-02	Лист	2	
				Стандартные изделия		
		6		Болт М16х40.58.096		
				ГОСТ 7798-70	8	
		2		Гайка М16.5.096 ГОСТ 5915-70	8	
		7		Приставка ПТ1,2-3,25		
				ГОСТ 14295-75	1	
				Материалы		
		4		Бетон дорожный 20-300		
				ГОСТ 8424-72	250	дм³
				СЗК 13.00-05		
				Детали		
А4		4	СЗК 13.02	Скоба	2	
А4		5	СЗК 13.03-01	Лист	2	
				Стандартные изделия		
		6		Бетон М16х40.58.096		
				ГОСТ 7798-70	8	
		2		Гайка М16.5.096 ГОСТ 5915-70	8	
		7		Приставка ПТ1,2-3,25		
				ГОСТ 14295-75	1	
				Материалы		
		4		Бетон дорожный		
				30-200 ГОСТ 8424-72	250	дм³

Инв. № подл. | Подп. и дата | Взам. инв. № | Инв. № дубл. | Подп. и дата

Изм.	Лист	№ докум.	Подп.	Дата

СЗК 13.00

Лист 2

Копировал: Алексеева Формат А4

СЗК13.00СБ

Серия 5.905-6

Рис.1

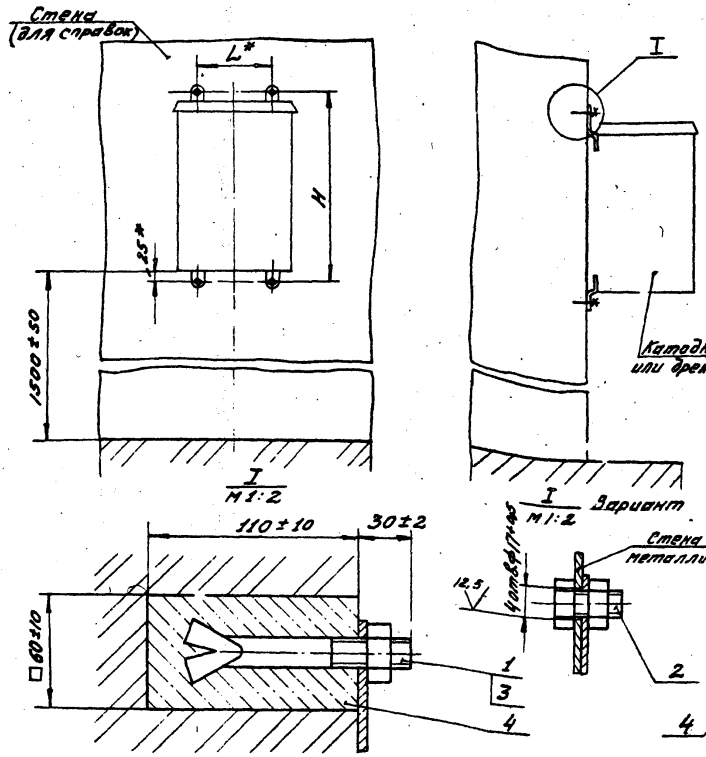

Рис.2

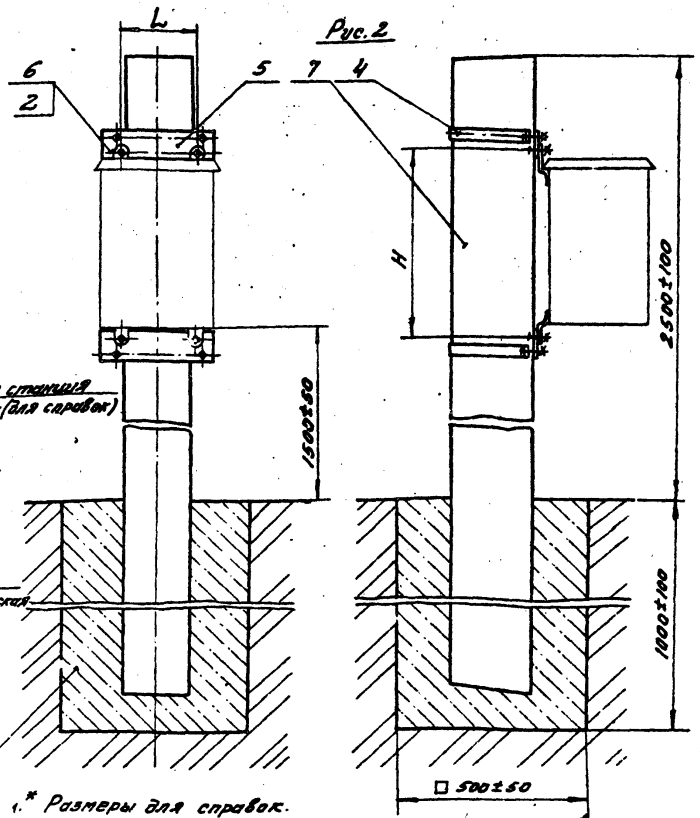

1.* Размеры для справок.
2. Масса дана без учёта строительных материалов.

Обозначение	Место монтажа	Рис.	Тип станции	L, мм.	H, мм.	Масса, кг.
СЗК13.00	Стена	1	КСК-500	195±1	505±1	1,0
-01			КСК-1200	295±1	595±1	
-02			ПГД-200	265±1	565±1	
-03	Столб	2	КСК-500	195*	505*	4,0
-04			КСК-1200	295*	595*	5,0
-05			ПГД-200	265*	565*	4,5

Изм.	Лист	№ докум.	Подпись	Дата
Разраб.		Гулина		12.82
Провер.		Герасимова		12.82
Т.контр.		Вайнштейн		12.82
Гип		Иосилевич		12.82
Н.контр.		Иосилевич		12.82
Утв.		Иванов		12.82

СЗК13.00СБ

Установка катодных станций типа КСК, дренажа типа ПГД-200

Сборочный чертеж

Лит	Масса	Масштаб
	см. табл	—

Лист | Листов 1

Институт МосгазНИИпроект

Копировал: Моисеева

Формат А3

Подп. и дата | Инв. № дубл. | Взам. инв. № | Подп. и дата

СЗК 13.01

12.5 (√)

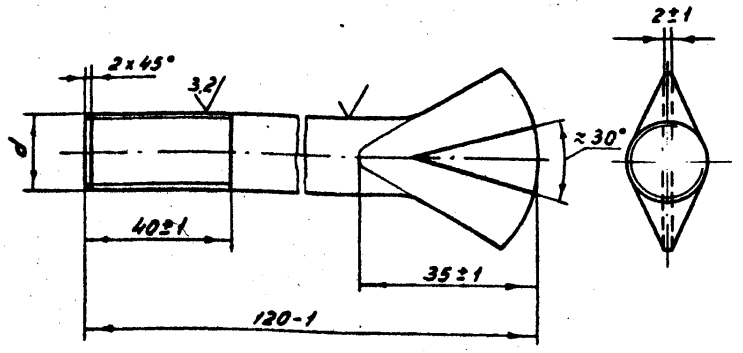

Обозначение	d, мм	Масса кг
СЗК 13.01	М16-8g	0,19
-01	М10-8g	0,08

Изм.	Лист	№ докум.	Подп.	Дата
Разраб.		Гулина		12.82
Провер.		Герасимова		12.82
Т. контр.				
ГИП		Иосилевич		12.82
Н. контр.		Иосилевич		12.82
Утв.				

СЗК 13.01

Болт анкерный

Лит.	Масса	Масштаб
	см. табл.	—
Лист	Листов 1	

Круг В d ГОСТ 2590-71 / Ст 3-1-I ГОСТ 535-79

институт Мосгазниипроект

Копировал: Моисеева Формат А4

Подп. и дата | Инв. № дубл. | Взам. инв. № | Подп. и дата | Инв. № подл.

СЗК 13.02

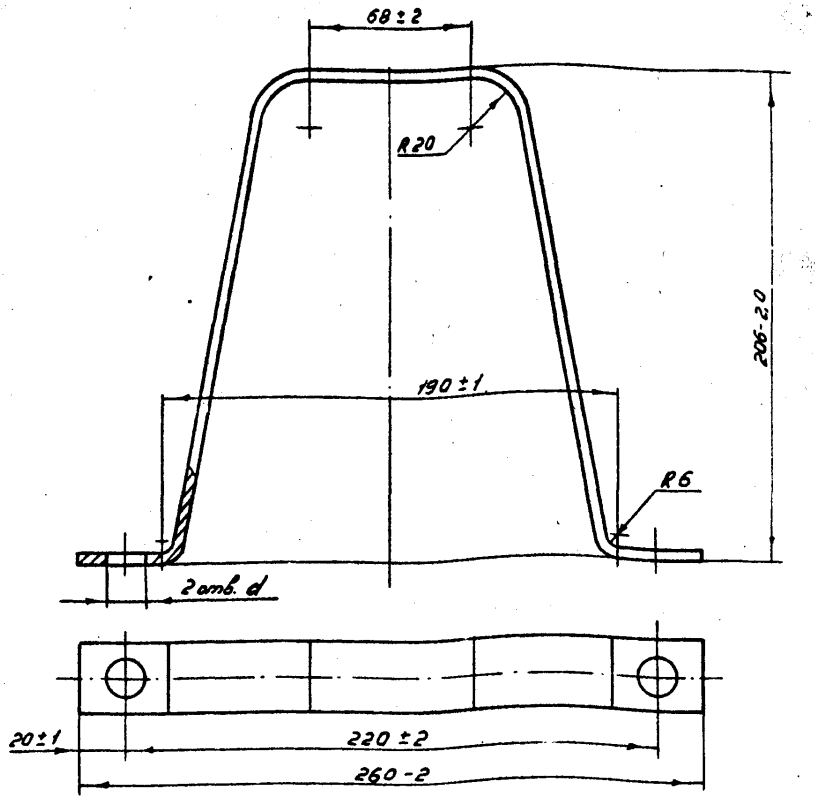

Обозначение	d, мм	Масса кг
СЗК 13.02	18 +0,4	0,74
-01	12 +0,4	0,75

Изм.	Лист	№ докум.	Подп.	Дата
Разраб.		Гулина		12.82
Провер.		Герасимова		12.82
Т. контр.				
ГИП		Иосилевич		12.82
Н. контр.		Иосилевич		12.82
Утв.				

СЗК 13.02

Скоба

Лит.	Масса	Масштаб
	см. табл.	
Лист	Листов 1	

Полоса Б-2 6×30 ГОСТ 1 -76 / Ст 3-1-I ГОСТ - -79

институт Мосгазниипроект

Копировал: Моисеева Формат А4

Подп. и дата | Инв. № дубл. | Взам. инв. № | Подп. и дата | Инв. № подл.

Серия 5.905-6

СЗК 13.03

12,5 √(√)

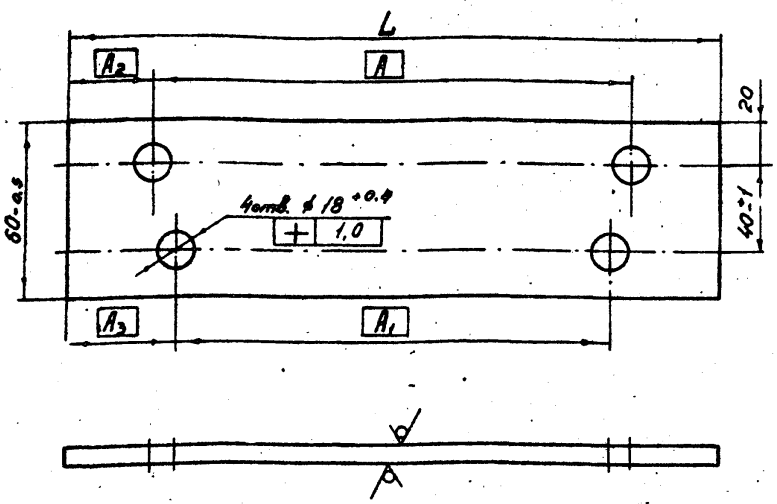

Обозначение	L, мм	A, мм	A1, мм	A2, мм	A3, мм	Масса, кг
СЗК 13.03	295-1,5	220±2	195±2	37,5±1	50±1	0,70
-01	365-1,5		265±2	77,5±1		0,86
-02	390-1,5		295±2	85±1	47,5±1	0,92

Изм.	Лист	№ докум.	Подп.	Дата
Разраб.		Гулина		12.82
Провер.		Герасимова		12.82
Т. контр.				
ГИП		Иосилевич		12.82
Н. контр.		Иосилевич		12.82
Утв.				

СЗК 13.03

Лист

Лит.	Масса	Масштаб
	см. т.табл.	—
Лист	Листов 1	

Лист б-ПН-5 ГОСТ 19903-74 / Ст 3 ГОСТ 14637-79

институт МосгазНИИпроект

Копировал: Гаврилова Формат А4

Инв. № подл. | Подп. и дата | Взам. инв. № | Инв. № дубл. | Подп. и дата

СЗК 14.01

√(√)

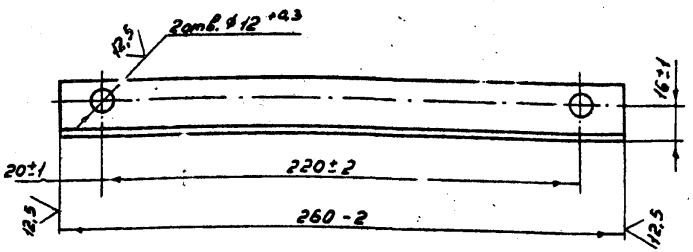

Изм.	Лист	№ докум.	Подп.	Дата
Разраб.		Гулина		12.82
Пров.		Герасимова		12.82
Т. контр.				
ГИП		Иосилевич		12.82
Н. контр.		Иосилевич		12.82
Утв.				

СЗК 14.01

Уголок

Лит.	Масса	Масштаб
	0,28	1:2
Лист	Листов 1	

Уголок б-25×25×3 ГОСТ 8509-72 / Ст 3-1-I ГОСТ 535-79

институт МосгазНИИпроект

Копировал: Гаврилова Формат А4

Инв. № подл. | Подп. и дата | Взам. инв. № | Инв. № дубл. | Подп. и дата

Серия 5.905-6

Формат	Зона	Поз.	Обозначение	Наименование	Кол.	Примечание
				Документация		
А3			СЭК 14.00 СБ	Сборочный чертеж		
			Переменные данные	для испытаний		
				СЭК 14.00-00-01		
				Детали		
А4		1	СЭК 13.01-01	Болт анкерный		4 шт. допуск. замена на поз. 2
				Стандартные изделия		
		2		Болт М10х16.58.096 ГОСТ 7798-70		4 шт. допуск. замена на поз. 1
		3		Гайка М10.5.096 ГОСТ 5915-70	4	
				Материалы		
		4		Бетон дорожный 30-200		
				ГОСТ 8424-72	1.6	дм³
				СЭК 14.00-02		
				Детали		
А4		4	СЭК 14.01	Уголок	2	
А4		5	СЭК 13.02-01	Скоба	2	
				Стандартные изделия		
				Болт М10х30.58.096		
		6		ГОСТ 7798-70	4	
		2		Гайка М10.5.096 ГОСТ 5915-70	4	
		7		Приставка ПТ 1,2-3,25		
				ГОСТ 14295-75	1	
				Материалы		
		4		Бетон дорожный		
				30-200 ГОСТ 8424-72	250	дм³

Изм.	Лист	№ докум.	Подп.	Дата
Разраб.		Гулина		12.82
Пров.		Герасимова		12.82
ГИП		Иосилевич		12.82
Контр.		Иосилевич		12.82
Утв.		Иванов		12.82

СЭК 14.00

Установка блоков защиты типа БЭК; БДЗ

Лит.	Лист	Листов
	1	2

Институт МосгазНИИпроект

Инв. № подл. | Подп. и дата | Взам. инв. № | Инв. № дубл. | Подп. и дата

Копировал: [illegible] Формат А4

Формат	Зона	Поз.	Обозначение	Наименование	Кол.	Примечание
				СЭК 14.00-03		
				Детали		
А4		4	СЭК 14.01	Уголок	2	
А4		5	СЭК 13.02-01	Скоба	2	
				Стандартные изделия		
		6		Болт М10х30.58.096		
				ГОСТ 7798-70	4	
		2		Гайка М10,5.096 ГОСТ 5915-70	4	
		7		Приставка ПТ 1,2-3,25		
				ГОСТ 8424-72	1	
				Материалы		
		4		Бетон дорожный 30-200		
				ГОСТ 8424-72	250	дм³

Изм.	Лист	№ докум.	Подп.	Дата

СЭК 14.00

Лист 2

Инв. № подл. | Подп. и дата | Взам. инв. № | Инв. № дубл. | Подп. и дата

Копир. вол: [illegible] Формат А4

СЗК 14.00СБ

Серия 5.905-6

Рис.1

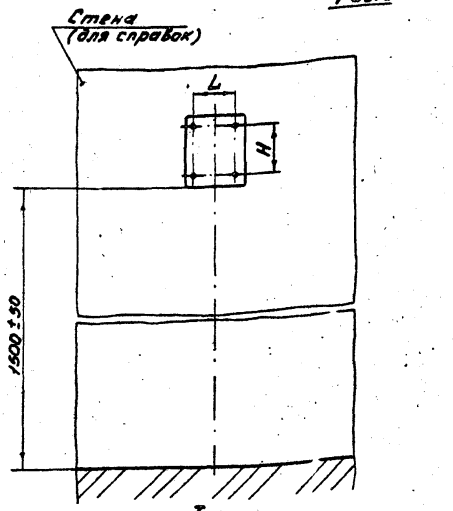

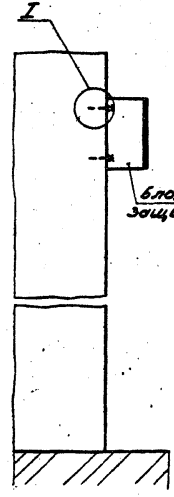

Рис.2

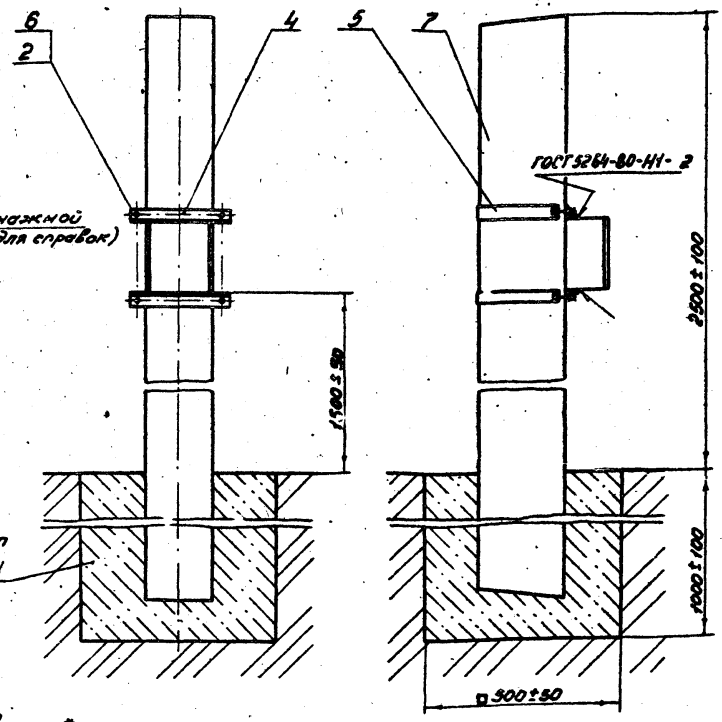

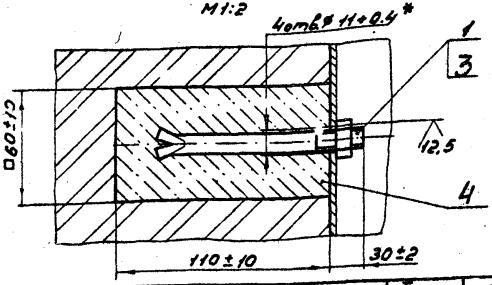

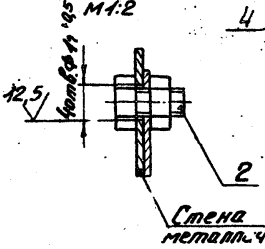

Вариант 4

1. * Отверстие сверлить при монтаже в задней стенке блока
2. Масса дана без учёта строительных материалов.

Обозначение	Место монтажа	Рис.1	Тип блока	L*, мм	H*, мм	Масса, кг
СЗК 14.00	Стена	1	БЗК-10, БДЗ-10	100±0,5	130±0,5	0,3
-01			БЗК-30 БДЗ-30	150±0,5	200±0,5	
-02	Столб	2	БЗК-10 БДЗ-10	–	–	2,5
-03			БЗК-30 БДЗ-30	–	–	

Изм.	Лист	№ докум.	Подп.	Дата
Разраб.		Сулима		12.82
Провер.		Герасимова		12.82
Т.контр.		Вайнштейн		12.82
ГИП		Иосилевич		12.82
Н.контр.		Иосилевич		12.82
Утв.		Иванов		12.82

Установка блоков защиты типа БЗК БДЗ

Сборочный чертеж

Лит.	Масса	Масштаб
	см. табл.	1:10
Лист	Листов 1	

институт Мосгазниипроект

Копировал

Формат А3

Инв.№ подл. | Подп. и дата | Взам. инв.№ | Инв.№ дубл. | Подп. и дата

Формат	Зона	Поз.	Обозначение	Наименование	Кол.	Примечание
				Документация		
А3			СЗК 15.00 СБ	Сборочный чертеж		
				Сборочные единицы		
А4		1	СЗК 15.01.00	Корпус	1	
А4		2	СЗК 15.02.00	Дверь	1	
				Детали		
А3		3	СЗК 15.03	Панель	1	
А4		4	СЗК 12.03.03	Втулка	2	
А4		5	СЗК 12.03.04	Болт специальный	1	
А4		6	СЗК 13.01-01	Болт анкерный	4	
				Стандартные изделия		
				Винты ГОСТ 17473-72		
		8		М4х20.58.096	2	
		9		М5х20.58.096	3	
		10		М8х12.58.096	4	
				Гайки ГОСТ 5927-70		
		11		М4.5.096	2	
		12		М5.5.096	3	
		13		М10.5.096 ГОСТ 5915-70	4	

Инв. № подл. | Подп. и дата | Взам. инв. № | Инв. № дубл. | Подп. и дата

Изм.	Лист	№ докум.	Подп.	Дата
Разраб.		Кудинов	Кудин	12.82
Пров.		Герасимова	Герас	12.82
ГИП		Васильевич	Васил	12.82
Н.контр.		Васильевич	Васил	12.82
Утв.		Иванов	Иван	12.82

СЗК 15.00

Установка счетчика и автоматического выключателя

Лит.	Лист	Листов
	1	2

Институт Мосгазниипроект

Формат А4

Формат	Зона	Поз.	Обозначение	Наименование	Кол.	Примечание
				Прочие изделия		
		14		Выключатель автоматический двухполюсный в пластмассовом корпусе типа АП 50 МРТУ 16-526.011-65	1	
		15		Электрический счетчик типа СО-2М м ГОСТ 6570-75	1	
				Комплекты		
А4		16	СЗК 12.02	Ключ	1	

Инв. № подл. | Подп. и дата | Взам. инв. № | Инв. № дубл. | Подп. и дата

Изм.	Лист	№ докум.	Подп.	Дата

СЗК 15.00

Лист 2

Копировал: Гавалова

Формат А4

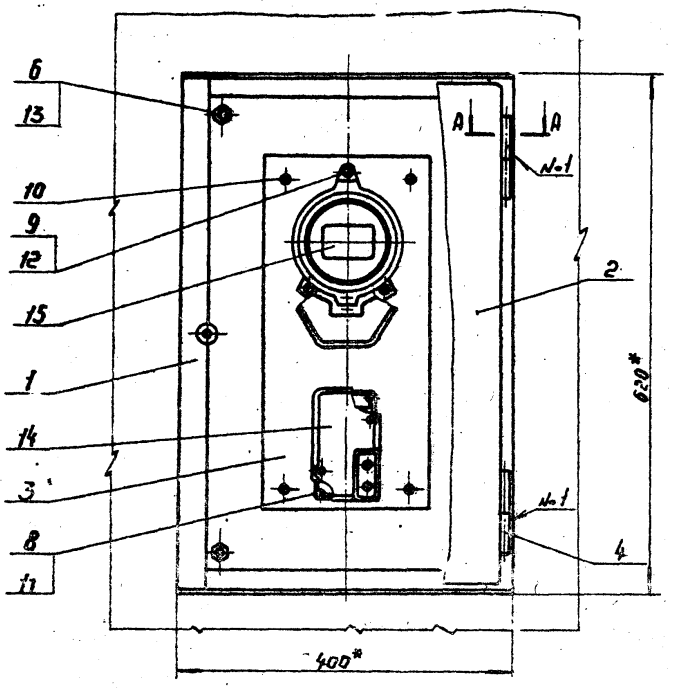

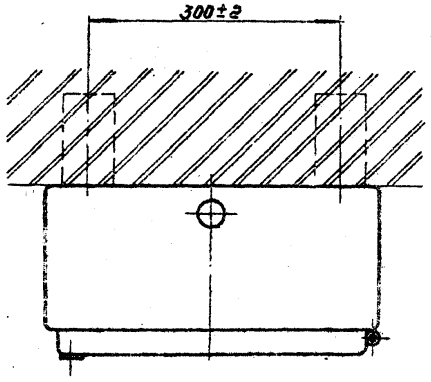

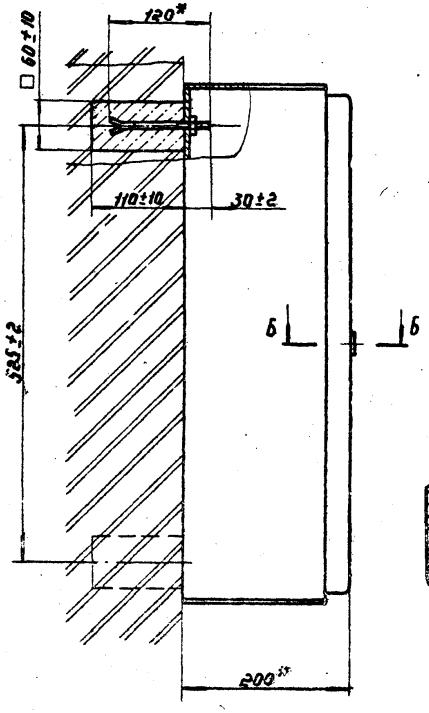

А-А
м1:1

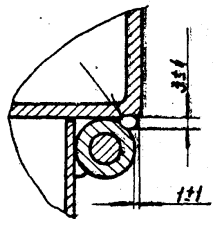

Б-Б
м1:1

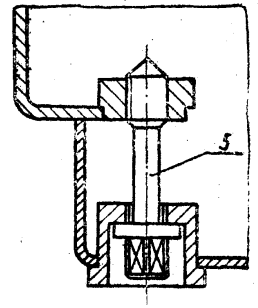

1 * Размеры для справок.

2 Сварка шва №1 ручная электродуговая.

Изм.	Лист	№ докум.	Подп.	Дата	СЗК 15.00 СБ
Разраб.		Кучинов		12.82	Установка счетчика и автоматического выключателя сборочный чертеж
Пров.		Герасимова		12.82	
Т.контр.		Байтингер		12.82	
ГИП		Носилевич		12.82	
Н.контр.		Носилевич		12.82	
Утв.		Иванов		12.82	

Лит.	Масса	Масштаб
	19.0	1:5
Лист	Листов 1	

Институт Мосгазниипроект

Копировал

Формат А4

Серия 5.905-6

Формат	Зона	Поз.	Обозначение	Наименование	Кол.	Примечание
				Документация		
А3			СЗК15.01.00 СБ	Сборочный чертеж		
				Детали		
А4		1	СЗК15.01.01	Лист	2	
А4		2	СЗК15.01.02	Бобышка	4	
А4		3	СЗК15.01.03	Каркас	1	
Б4		4	СЗК15.01.04	Полоса		
				Лист Б-ПН-2.0 ГОСТ 19903-74 / 1-IV-Ст3 ГОСТ 16523-70		
				340-1.4 × 50-0.74	2	0,27кг
А4		5	СЗК12.03.05.01	Втулка	1	

Изм.	Лист	N Докум.	Подп.	Дата
Разраб.		Кудинов		12.82
Пров.		Герасимова		12.82
ГИП		Иосилевич		12.82
Н.контр.		Иосилевич		12.82
Утв.		Иванов		12.82

СЗК15.01.00

Корпус

Лит.	Лист	Листов
		1

Институт МосгазНИИпроект

формат А4

Инв. N подл. | Подпись и дата | Взам. инв. N | Инв. N дубл. | Подпись и дата

СЗК15.01.01

125 (√)

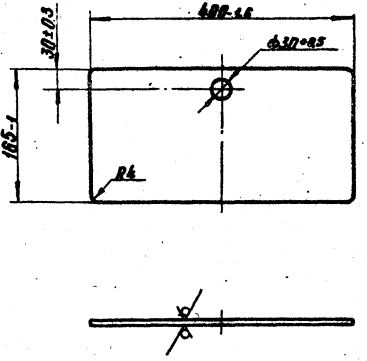

Изм.	Лист	N Докум.	Подп.	Дата
Разраб.		Кудинов		12.82
Провер.		Герасимова		12.82
Т.контр.				
ГИП		Иосилевич		12.82
Н.контр.		Иосилевич		12.82
Утв.				

Лист

Лист Б-ПН-2.0 ГОСТ 19903-74 / 1-IV-Ст3 ГОСТ 16523-70

СЗК15.01.01

Лит.	Масса	Масштаб
	1.0	1:5

Лист | Листов 1

Институт МосгазНИИпроект

копировал: [illegible]

формат А4

Инв. N подл. | Подпись и дата | Взам. инв. N | Инв. N дубл. | Подпись и дата

С3К15.01.00 СБ

Серия 5.905-6

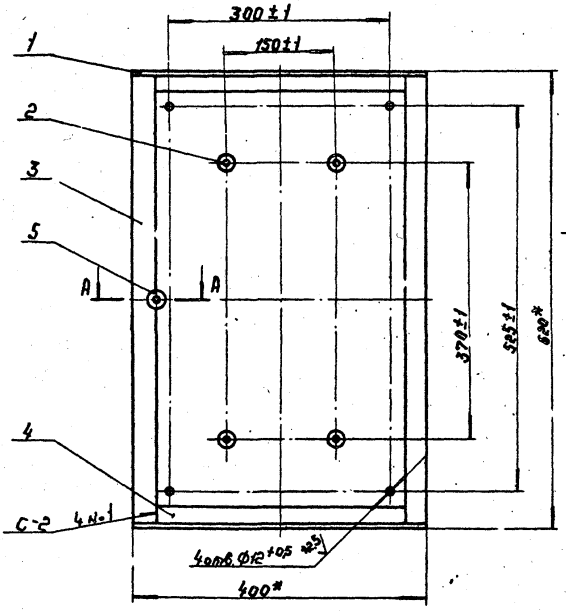

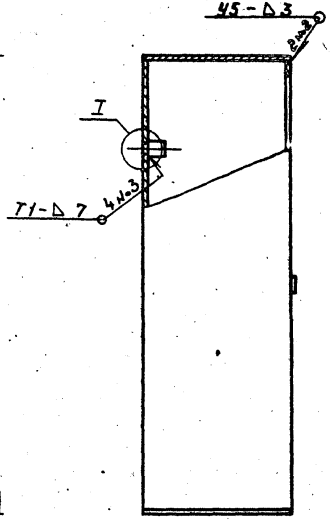

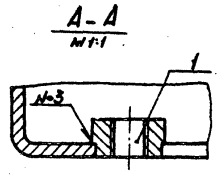

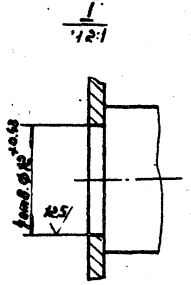

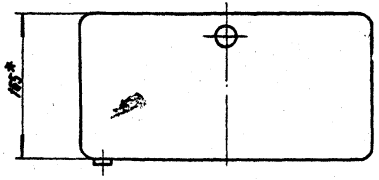

1 * Размеры для справок.

2 Сварные швы по ГОСТ 5264-80.

Изм.	Лист	№ докум.	Подп.	Дата
Разраб.		Кузинов		12.82
Пров.		Герасимова		12.82
Т.контр.				
ГИП		Иосипевич		12.82
Н.контр.		Иосипевич		12.82
Утв.				

С3К15.01.00СБ

Корпус

Сборочный чертеж

Лит.	Масса	Масштаб
	10,33	1:5

Лист | Листов 1

Институт Мосгазниипроект

Формат А3

Копировал

Инв.№ подл. | Подп. и дата | Взам. инв.№ | Инв.№ дубл. | Подп. и дата

Серия 5.905-6

СЗК 15.01.02

12,5 (√)

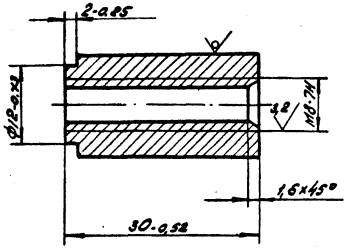

Изм.	Лист	N докум.	Подп.	Дата
Разраб.		Кудинов		12.82
Пров.		Герасимов		12.82
Т.контр.				
ГИП		Иосилевич		12.82
Н.контр.		Иосилевич		12.82
Утв.				

Бобышка

Лит	Масса	Масштаб
	0,04	2:1

Лист | Листов 1

Круг В16 ГОСТ 2590-71
Ст3-1-I ГОСТ 535-79

Институт Мосгазниипроект

Формат А4

Инв. N подл. | Подпись и дата | Взам. инв. N | Инв. N дубл. | Подп. и дата

СЗК 15.01.03

12,5 (√)

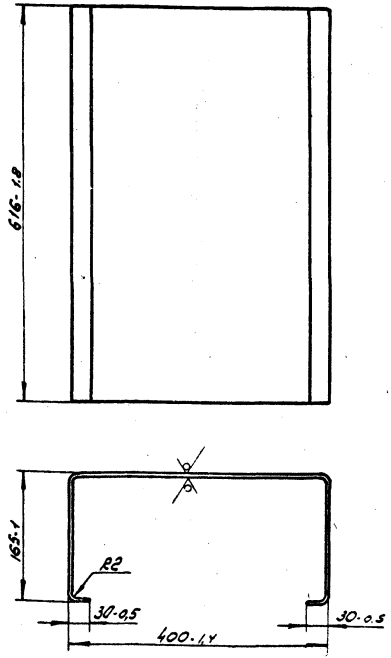

Изм.	Лист	N докум.	Подп.	Дата
Разраб.		Кудинов		12.82
Пров.		Герасимов		12.82
Н.контр.				
ГИП		Иосилевич		12.82
Н.контр.		Иосилевич		12.82
Утв.				

Каркас

Лит.	Масса	Масштаб
	7,6	1:5

Лист | Листов 1

Лист Б-ПН-20 ГОСТ 1990-74
1-IV-Ст3 ГОСТ 165-70

Институт Мосгазниипроект

Копировал: Родина

Формат А4

Серия 5.903-6

Формат	Зона	Поз.	Обозначение	Наименование	Кол.	Примечание
				Документация		
А4			СЗК 15.02.00 СБ	Сборочный чертеж		
				Детали		
А3		1	СЗК 15.02.01	Лист	1	
А4		2	СЗК 12.03.06.01	Гайка специальная	1	
А4		3	СЗК 12.03.06.02	Ось	2	

Инв.№ подл. | Подпись и дата | Взам.инв.№ | Инв.№ дубл. | Подп. и дата

Изм.	Лист	№ докум.	Подп.	Дата
Разраб.		Кудинов		11.82
Пров.		Герасимова		11.82
ГИП		Усилевич		11.82
Н.контр.		Усилевич		11.82
Утв.				

СЗК 15.02.00

Дверь

Лит.	Лист	Листов
		1

Институт Мосгазниипроект

Копировал: Моисеева

СЗК 15.02.00 СБ

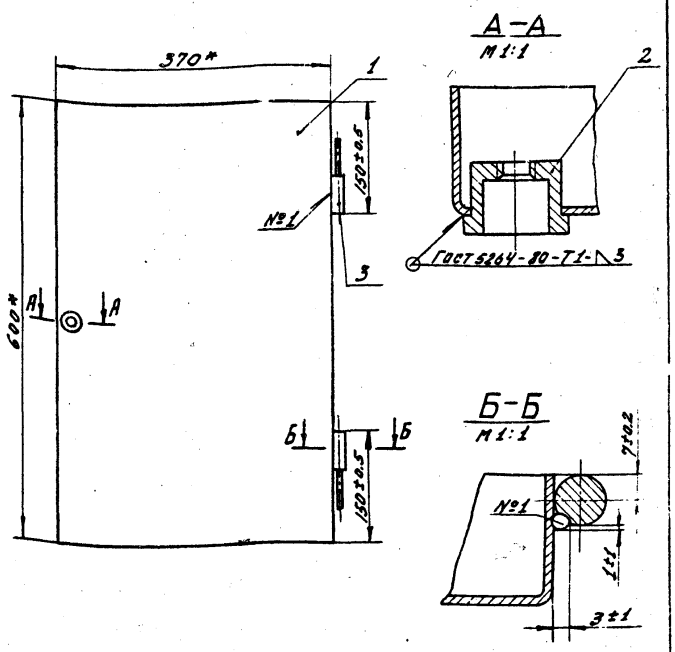

1.* Размеры для справок.
2. Сварка шва №1 ручная электродуговая.

Инв.№ подл. | Подпись и дата | Взам.инв.№ | Инв.№ дубл. | Подп. и дата

Изм.	Лист	№ докум.	Подп.	Дата
Разраб.		Кудинов		11.82
Провер.		Герасимова		11.82
Т.контр.				
ГИП		Усилевич		11.82
Н.контр.		Усилевич		11.82
Утв.				

СЗК 15.02.00 СБ

Дверь
Сборочный чертеж

Лит.	Масса	Масштаб
	4,72	1:5
Лист	Листов 1	

Институт Мосгазниипроект

Копировал: Моисеева

Формат А4

СЗК 15.02.01

Серия 5.905-6

12,5 √(√)

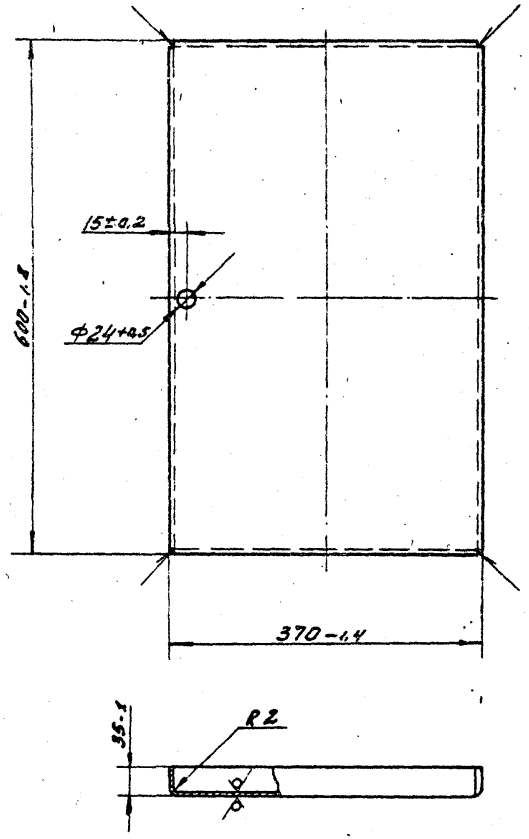

Развертка

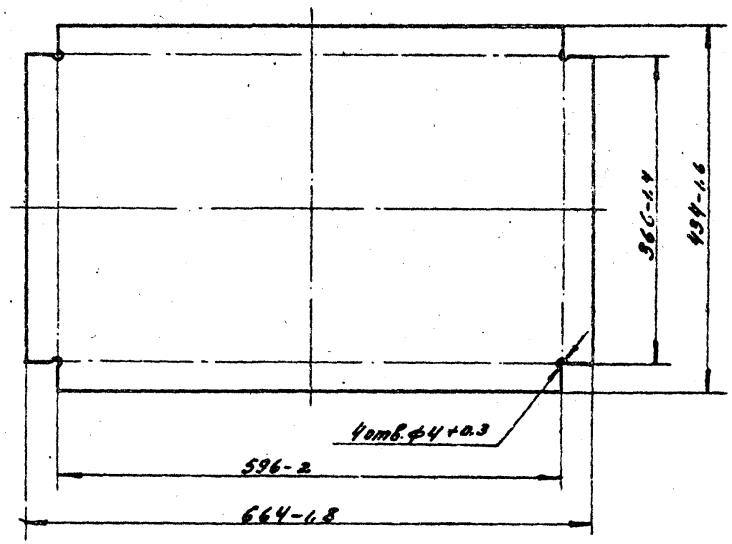

Сварные швы по ГОСТ 5264-80-У4-△2

					СЗК 15.02.01			
Изм.	Лист	№ докум.	Подп.	Дата	Лист	Лит	Масса	Масштаб
Разраб.		Кудинов		12.82			4,5	1:5
Провер.		Герасимова		12.82		Лист	Листов 1	
		Косилевич		12.82	Лист Е-ЛК-2.0 ГОСТ 19903-74	Институт Мосгазниипроект		
		Косилевич		12.82	1-IV-Ст.3 ГОСТ 16523-70			

Копировал: Моисеева

Формат А3

Инв. № подл. | Подпись и дата | Взам. инв. № | Инв. № дубл. | Подпись и дата

Серия 5.905-6

СЗК 15.03

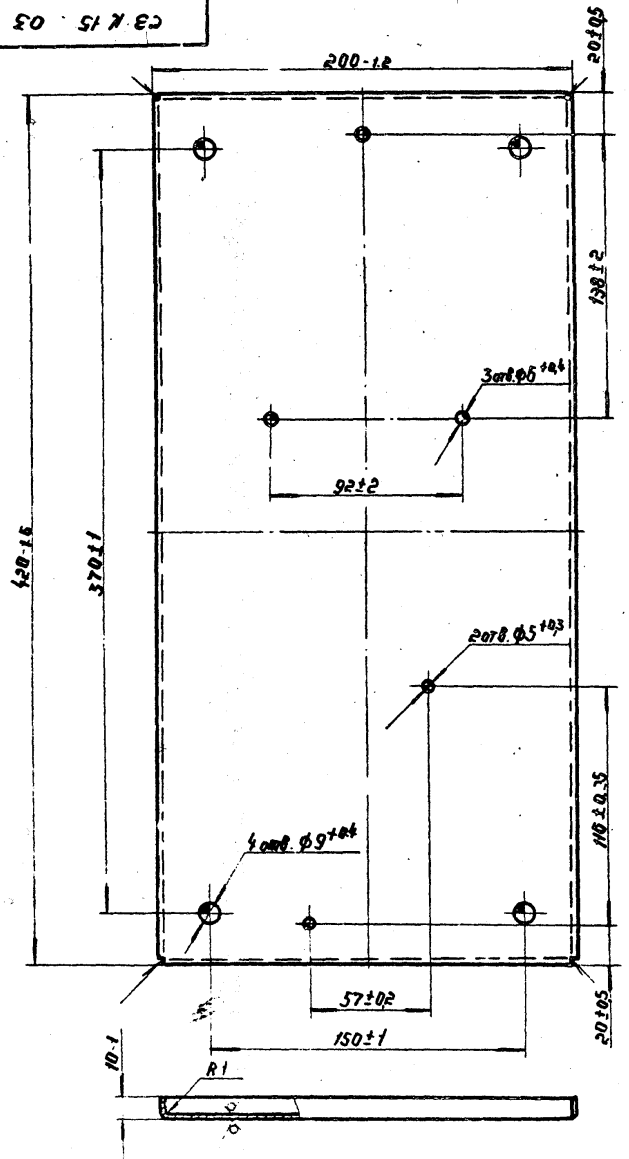

125 V(V)

Развертка

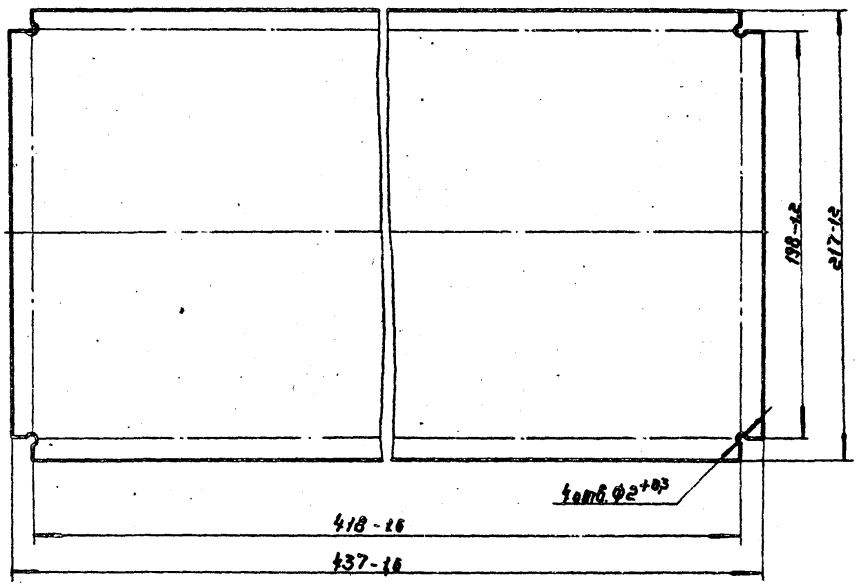

Сварные швы по ГОСТ 5264-80-У4-А2

					СЗК 15.03			
Изм.	Лист	№ докум.	Подп.	Дата	Панель	Лит.	Масса	Масштаб
Разраб.		Кучинов		12.82			0,74	1:2
Пров.		Герасимова		12.82		Лист	Листов 1	
Т.контр.								
ГИП		Иосифович		12.82	Лист Б-ПН-1.0 ГОСТ 19903-74 1-IV-ст3 ГОСТ 16523-70	Институт Мосгазниипроект		
Н.контр.		Иосифович		12.82				
Утв.								

Копировал: Ч

Формат А3

Серия 3.903-6

Формат	Зона	Поз.	Обозначение	Наименование	Кол.	Примечание
				Документация		
А3			ЭЗК 16.00 СБ	Сборочный чертеж		

Инв. № подл. | Подп. и дата | Взам. инв. № | Инв. № дубл. | Подп. и дата

Изм.	Лист	№ докум.	Подп.	Дата	ЭЗК 16.00		
Разраб.		Галино		12.82	Соединение изолирующее фланцевое	Лит.	Лист 1	Листов 9
Пров.		Герасимова		12.82		Институт Мосгазниипроект		
ГИП		Иосилевич		12.82				
Н.контр.		Иосилевич		12.82				
Утв.		Ивенов		12.82				

Копировал: [illegible] Формат А4

Формат	Зона	Для исполнения с порядковым номером	Обозначение	Кол.	Примечание
			Переменные данные		
			сборочные единицы		
		Поз. 1	Патрубок		
А4			ЭЗК 16.01.00-00	1	
		-01	-01	1	
		-02	-02	1	
		-03	-03	1	
		-04	-04	1	
		-05	-05	1	
		-06	-06	1	
		-07	-07	1	
		-08	-08	1	
		-09	-09	1	
		-10	-10	1	
		-11	-11	1	
		-12	-12	1	
		-13	-13	1	
		-14	-14	1	
		-15	-15	1	
		-16	-16	1	
		-17	-17	1	
		-18	-18	1	
		-19	-19	1	
		-20	-20	1	
		-21	-21	1	
		-22	-22	1	
		-23	-23	1	
		-24	-24	1	
		-25	-25	1	
		-26	-26	1	
		-27	-27	1	
		-28	-28	1	

Инв. № подл. | Подп. и дата | Взам. инв. № | Инв. № дубл. | Подп. и дата

Изм.	Лист	№ докум.	Подп.	Дата	ЭЗК 16.00	Лист 2

Копировал: [illegible] Формат А4

Формат	Зона	Для исполнения с порядковым номером	Обозначение	Кол.	Примечание
А4		-29	СЭК 16.01.00 -29	1	
		-30	-30	1	
		-31	-31	1	
		-32	-32	1	
		-33	-33	1	
		-34	-34	1	
		Детали			
		Поз. 2	Фланец		
А3		-00; -01	СЭК 16.02 -00	1	
		-02	-01	1	
		-03; -04	-02	1	
		-05	-03	1	
		-06; -07	-04	1	
		-08	-05	1	
		-09; -10	-06	1	
		-11	-07	1	
		-12; -13	-08	1	
		-14	-09	1	
		-15; -16	-10	1	
		-17	-11	1	
		-18; -19	-12	1	
		-20	-13	1	
		-21; -22	-14	1	
		-23	-15	1	
		-24; -25	-16	1	
		-26	-17	1	
		-27; -28	-18	1	
		-29	-19	1	
		-30	-20	1	
		-31	-21	1	
		-32	-22	1	

Инв. № подл. | Подп. и дата | Взам. инв. № | Инв. № дубл. | Подп. и дата

Формат	Зона	Для исполнения с порядковым номером	Обозначение	Кол.	Примечание
А3		-33	СЭК 16.02 -23	1	
		-34	-24	1	
		-35	-25	1	
		-36	-26	1	
		-37	-27	1	
		Поз. 3 Прокладка			
А3		-00; -01; -03; -04	СЭК 16.03 -00	8	
		-02; -05; -06; -07; -08; -09; -10	-01	8	
		-11; -12; -13; -16	-01	16	
		-18; -19	-01	24	
		-14	-02	16	
		-17; -21; -22; -24; -25	-02	24	
		-27; -28; -30	-02	32	
		-20; -23	-03	24	
		-26	-03	32	
		-32	-03	40	
		-29	-04	32	
		-34	-04	48	
		-31	-05	40	
		-33	-05	40	
		-35	-06	48	
		-36	-07	56	
		-37	-08	64	
		Поз. 4 Прокладка			
А3		-00; -01	СЭК 16.03 -09	2	
		-02	-10	2	
		-03; -04	-11	2	
		-05	-12	2	
		-06; -07	-13	2	
		-08	-14	2	
		-09; -10	-15	2	

Инв. № подл. | Подп. и дата | Взам. инв. № | Инв. № дубл. | Подп. и дата

Формат	Зона	Для исполнения порядковым номером	Обозначение	Кол.	Примечание
А3		-11	СЗК 16.03 -16	2	
		-12; -13	-17	2	
		-14	-18	2	
		-15; -16	-19	2	
		-17	-20	2	
		-18; -19	-21	2	
		-20	-22	2	
		-21; -22	-23	2	
		-23	-24	2	
		-24; -25	-25	2	
		-26	-26	2	
		-27; -28	-27	2	
		-29	-28	2	
		-30	-29	2	
		-31	-30	2	
		-32	-31	2	
		-33	-32	2	
		-34	-33	2	
		-35	-34	2	
		-36	-35	2	
		-37	-36	2	
		Поз. 5	Втулка		
Б3		-00; -03	СЗК 16.04 -00	8	
		-01; -04	-01	8	
		-06; -09	-02	8	
		-12	-03	16	
		-07; -10	-04	8	
		-15	-04	16	
		-13	-05	16	
		-18	-06	24	

Инв. № подл. | Подпись и дата | Взам. инв. № | Инв. № дубл. | Подпись и дата

Изм. Лист № докум. Подп. Дата

СЗК 16.00

Лист 5

Формат А4

Формат	Зона	Для исполнения порядковым номером	Обозначение	Кол.	Примечание
А3		-02	СЗК 16.04 -07	8	
		-16	-07	16	
		-19	-08	24	
		-05; -08	-09	8	
		-11	-10	16	
		-21; -24	-11	24	
		-27	-11	32	
		-22	-12	24	
		-25	-13	24	
		-14	-14	16	
		-28	-14	32	
		-30	-15	32	
		-17	-16	24	
		-32	-17	40	
		-20	-18		
		-23	-19	24	
		-26	-20	32	
		-34	-21	48	
		-29	-22	32	
		-31	-23	40	
		-33	-24	40	
		-35	-24	48	
		-36	-25	50	
		-37	-26	64	
		Поз. 6	Шайба		
А3		-00; -01; -03; -04	СЗК 16.05 -00	8	
		-02; -05; -06; -07; -08-09; -10	-01	8	
		-11; -12; -13; -16	-01	16	
		-18; -19	-01	24	
		-14	-02	16	

Инв. № подл. | Подпись и дата | Взам. инв. № | Инв. № дубл. | Подпись и дата

Изм. Лист № докум. Подп. Дата

СЗК 16.00

Лист 6

Копировал: Zol

Формат А4

Формат	Зона	Для исполнения порядковым номером	Обозначение	Кол.	Примечание
		-17; -21; -22; -24; -25	СЗК 16.05 -02	24	
		-27; -28; -30	-02	32	
		-20; -23	-03	24	
		-26	-03	32	
		-32	-03	40	
		-29	-04	32	
		-34	-04	48	
		-31	-05	40	
		-33	-06	40	
		-35	-06	40	
		-36	-07	56	
		-37	-08	64	
		Поз. 7	Фланец		
А3		-35	СЗК 16.01.01 -35	2	
		-36	-36	2	
		-37	-37	2	
		Стандартные изделия			
		Поз. 8 Винт М16х16.58.096 ГОСТ 1482-75			
		-00; -01; -02; -03; -04; -05; -06;			
		-07; -08; -09; -10		4	
		-11; -12; -13; -14; -15; -16		8	
		-17; -18; -19; -20; -21; 22; -23; -24; -25		12	
		-26; -27; -28; -29; -30		16	
		-31; -32; -33		20	
		-34; -35		24	
		-36		28	
		-37		32	

Инв. № подл. | Подпись и дата | Взам. инв. № | Инв. № дубл. | Подпись и дата

Изм. Лист № докум. Подп. Дата

СЗК 16.00 Лист 7

Формат А4

Формат	Зона	Для исполнения порядковым номером	Обозначение	Кол.	Примечание
		Поз. 9	Шпильки ГОСТ 22042-75		
		-00; -01; -03; -04	М12х95.58.096	4	
		-06; -09	М16х90.58.096	4	
		-12	М16х90.58.096	8	
		-07; -10	М16х100.58.096	4	
		-02; -05; -08	М16х110.58.096	4	
		-13	М16х110.58.096	8	
		-16	М16х110.58.096	8	
		-18	М16х110.58.096	12	
		-11	М16х120.58.096	8	
		-19	М16х120.58.096	12	
		-14	М20х120.58.096	8	
		-21; -22; -24	М20х120.58.096	12	
		-27	М20х120.58.096	16	
		-17; -25	М20х130.58.096	12	
		-28; -30	М20х130.58.096	16	
		-20; -23	М24х140.58.096	12	
		-26	М24х150.58.096	16	
		-32	М24х150.58.096	20	
		-34	М27х150.58.096	24	
		-29	М27х160.58.096	16	
		-31	М30х190.58.096	20	
		-33	М36х220.58.096	20	
		-35	М36х220.58.096	24	
		-36	М42х240.58.096	28	
		-37	М48х240.58.096	32	
		Поз. 10	Гайки ГОСТ 5915-70		
		-00; -01; -03; -04	М12.5.58.096	8	
		-02; -05; -06; -07; -08; -09; -10	М16.5.58.096	8	
		-11; -12; -13; -15; -16	М16.5.58.096	16	

Инв. № подл. | Подпись и дата | Взам. инв. № | Инв. № дубл. | Подпись и дата

Изм. Лист № докум. Подп. Дата

СЗК 16.00 Лист 8

Копировал:

Формат А4

Формат	Зона	Для исполнения порядковым номером	Обозначение	Кол	Примечание
		-18; -19	М16.5.58.096	24	
		-14	М20.5.58.096	16	
		-17; -21; -22; -24; -25	М20.5.58.096	24	
		-27; -28; -30	М20.5.58.096	32	
		-20; -23	М24.5.58.096	24	
		-26	М24.5.58.096	32	
		-32	М24.5.58.096	40	
		-29	М27.5.58.096	32	
		-34	М27.5.58.096	48	
		-31	М30.5.58.096	40	
		-33	М36.5.58.096	40	
		-35	М36.5.58.096	48	
		-36	М42.5.58.096	56	
		-37	М48.5.58.096	64	

Инв. № подл. | Подп. и дата | Взам. инв. № | Инв. № дубл. | Подп. и дата

Изм.	Лист	№ докум.	Подп.	Дата

СЗК 16.00

Лист 9

Копировал: Родина Формат А4

40

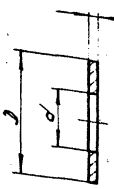

Обозначение	Размеры, мм d	D	S	Масса, кг
СЗК 16.05	13 +0,4	30-0,3	2,5±0,1	0,007
-01	17 +0,4	36-0,5	3,0±0,1	0,012
-02	21 +0,5	44-0,5		0,016
-03	25 +0,5	50-0,6	4,0±0,15	0,043
-04	28 +0,5	56-0,7		0,054
-05	31 +0,6	62-0,7		0,062
-06	37 +0,6	72-0,7	5±0,2	0,093
-07	43 +0,6	84-0,9	7±0,2	0,190
-08	49 +0,6	98-0,9	8±0,2	0,312

Инв. № подл. | Подп. и дата | Взам. инв. № | Инв. № дубл. | Подп. и дата

Изм.	Лист	№ докум.	Подп.	Дата	СЗК 16.05			
Разраб.		Глушина		13.82	Шайба	Лит.	Масса	Масштаб
Пров.		Герасимова					см. табл.	—
Т.контр.						Лист	Листов 1	
Н.контр.		Осипович			Ст3 ГОСТ 380-71	ИНСТИТУТ Мосэлектропроект		
Утв.		Осипович						

Копировал: Родина Формат А4

Серия 3.905-6

СЗК 16.00ГБ

Обозначение	Проход условный Dy, мм	Рис.	L, мм	Давление рабочее Pp, МПа (кгс/см²)	Масса, кг
СЗК 16.00	50	1	470	0,005 (0,05)	6,0
-01				0,6 (6)	6,1
-02				1,2 (12)	9,4
-03	65		480	0,005 (0,05)	5,7
-04				0,6 (6)	7,6
-05				1,2 (12)	12,1
-06	80			0,005 (0,05)	11,3
-07				0,6 (6)	10,8
-08				1,2 (12)	13,4
-09	100			0,005 (0,05)	12,8
-10				0,6 (6)	13,2
-11				1,2 (12)	17,8
-12	150		490	0,005 (0,05)	19,3
-13				0,6 (6)	20,8
-14				1,2 (12)	30,1
-15	200			0,005 (0,05)	24,4
-16				0,6 (6)	28,8
-17				1,2 (12)	41,6
-18	250		500	0,005 (0,05)	39,3
-19				0,6 (6)	38,1
-20				1,2 (12)	58,9
-21	300			0,005 (0,05)	54,0
-22				0,6 (6)	49,7
-23				1,2 (12)	71,5

Продолжение

Обозначение	Проход условный Dy, мм	Рис.	L, мм	Давление рабочее Pp, МПа (кгс/см²)	Масса, кг
-24	350	1	510	0,005 (0,05)	63,2
-25				0,6 (6)	64,3
-26				1,2 (12)	93,8
-27	400		520	0,005 (0,05)	73,0
-28				0,6 (6)	77,1
-29				1,2 (12)	119,9
-30	500		540	0,6 (6)	104,5
-31				1,2 (12)	203,8
-32	600			0,6 (6)	135,5
-33				1,2 (12)	285,9
-34	800		510	0,6 (6)	213,6
-35	1000	2	224	1,2 (12)	320,0
-36			254		559,0
-37	1200		284		783,0

1. Изготовление, сборка и испытание изолирующего фланцевого соединения должны соответствовать требованиям методических указаний по использованию изолирующих фланцевых соединений при электрохимической защите городских подземных сооружений РДМУ 204 РСФСР 3.1-81.

2. Размеры для справок

					СЗК 16.00ГБ
Изм.	Лист	№ докум.	Подп.	Дата	Соединение изолирующее фланцевое. Сборочный чертеж
Разраб.		Гулина		12.82	
Пров.		Герасимова		12.82	
Т. контр.					
ГИП		Васильевич		12.82	
Н. контр.		Васильевич		12.82	
Утв.		Иванов		12.82	

Лит. | Масса | Масштаб
— | см. табл. | —

Лист 1 | Листов 2

Институт Мосгазниипроект

Копировал | Формат А3

Инв. № подл. | Подп. и дата | Взам. инв. № | Инв. № дубл. | Подп. и дата

Рис. 1

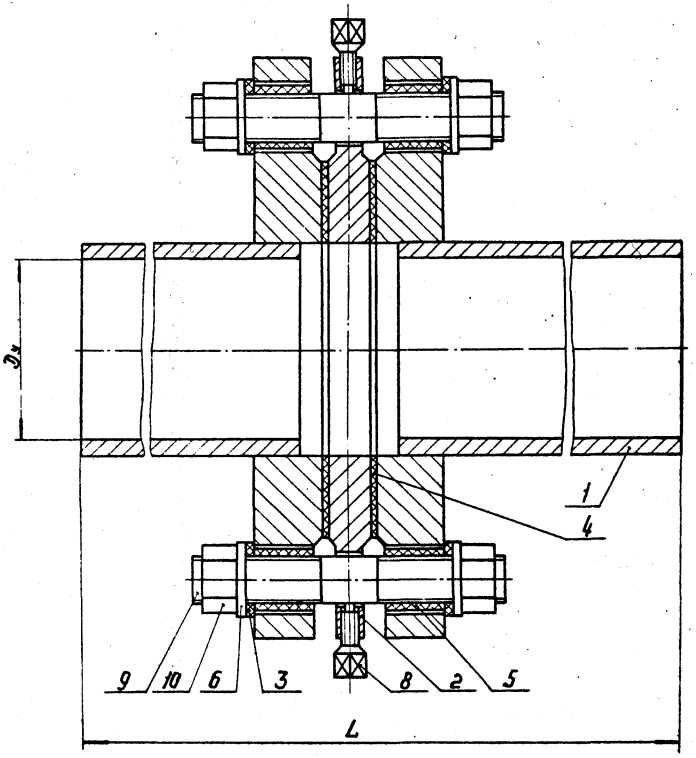

Рис. 2

остальное см. рис. 1

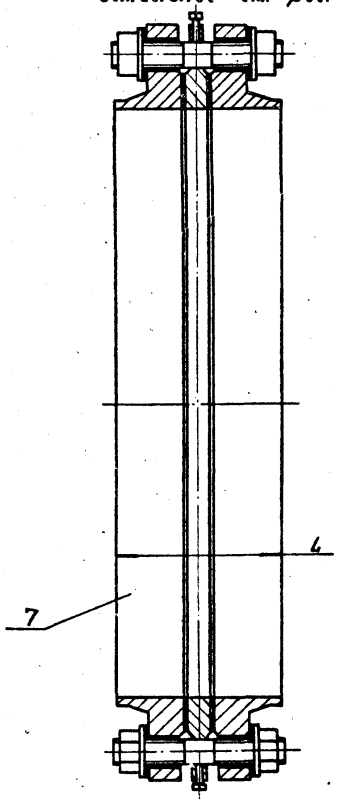

Серия 5.905-6

Формат	Зона	Поз.	Обозначение	Наименование	Кол.	Примечание
				Документация		
А3			СЗК. 16. 01. 00СБ	Сборочный чертеж		

Изм.	Лист	№ докум.	Подп.	Дата
Разраб.		Гуркина		12.82
Пров.		Герасимова		12.82
Н. контр.		Васильева		12.82
Утв.		Васильева		12.82
Гл. спец.		Иванов		12.82

СЗК 16.01.00

Патрубок

Лит.	Лист	Листов
	1	3

Институт Мосгазниипроект

Копировал: Радина Формат А4

Подп. и дата | Взам. инв. № | Инв. № подл. | Подп. и дата

Формат	Зона	Для исполнения с порядковым номером	Обозначение	Кол.	Примечание
			Переменные данные		
			Детали		
			Поз. 1 Фланец		
А3		-00	СЗК 16. 01. 01 - 00	1	
		-01	-01	1	
		-02	-02	1	
		-03	-03	1	
		-04	-04	1	
		-05	-05	1	
		-06	-06	1	
		-07	-07	1	
		-08	-08	1	
		-09	-09	1	
		-10	-10	1	
		-11	-11	1	
		-12	-12	1	
		-13	-13	1	
		-14	-14	1	
		-15	-15	1	
		-16	-16	1	
		-17	-17	1	
		-18	-18	1	
		-19	-19	1	
		-20	-20	1	
		-21	-21	1	
		-22	-22	1	
		-23	-23	1	
		-24	-24	1	
		-25	-25	1	
		-26	-26	1	
		-27	-27	1	
		-28	-28	1	

Изм. | Лист | № докум. | Подп. | Дата

СЗК 16.01.00

Лист 2

Копировал: Радина Формат А4

Подп. и дата | Взам. инв. № | Инв. № подл. | Подп. и дата

Серия 5.905-6

Формат	Зона	Для исполнения с порядковым номером	Обозначение	Кол.	Примечание
А3		-29	СЗК 16.01.01-29	1	
		-30	-30	1	
		-31	-31	1	
		-32	-32	1	
		-33	-33	1	
		-34	-34	1	
		Поз. 2 Труба			
А4		-00; 01; -02	СЗК 16.01.02-00	1	
		-03; -04; -05	-01	1	
		-06; -07; -08	-02	1	
		-09; -10; -11	-03	1	
		-12; -13; 14	-0,4	1	
		-15; -16; -17	-05	1	
		-18; -19; -20	-06	1	
		-21; -22; -23	-07	1	
		-24; -25; -26	-08	1	
		-27; -28; -29	-09	1	
		-30; -31	-10	1	
		-32; -33	-11	1	
		-34	-12	1	

Инв. № подл. | Подп. и дата | Взам. инв. № | Инв. № дубл. | Подп. и дата

Изм	Лист	№ докум.	Подп.	Дата	СЗК 16.01.00	Лист 3

Копировал: Родник Формат А4

СЗК 16.01.02

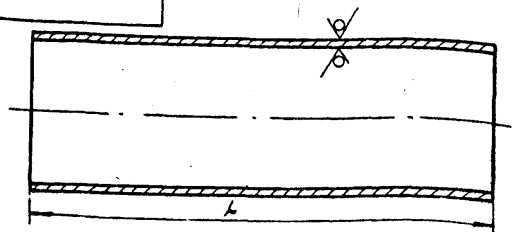

Обозначение	Материал	L, мм	Масса, кг
СЗК 16.01.02	Труба $\frac{57\times3{,}0\ ГОСТ\ 10704-76}{В-В\ Ст3сп3\ ГОСТ\ 10705-80}$	222-1.15	0,9
-01	Труба $\frac{76\times3{,}0\ ГОСТ\ 10704-76}{В-В\ Ст3сп3\ ГОСТ\ 10705-80}$	227-1.15	1,1
-02	Труба $\frac{89\times3{,}0\ ГОСТ\ 10704-76}{В-В\ Ст3сп3\ ГОСТ\ 10705-80}$		1,4
-03	Труба $\frac{108\times3\ ГОСТ\ 10704-76}{В-В\ Ст3сп3\ ГОСТ\ 10705-80}$		1,7
-04	Труба $\frac{159\times3{,}0\ ГОСТ\ 10704-76}{В-В\ Ст3сп3\ ГОСТ\ 10705-80}$	232-1.15	2,7
-05	Труба $\frac{219\times3{,}5\ ГОСТ\ 10704-76}{В-В\ Ст3сп3\ ГОСТ\ 10705-80}$	232-1.15	4,3
-06	Труба $\frac{273\times4{,}0\ ГОСТ\ 10704-76}{В-В\ Ст3сп3\ ГОСТ\ 10705-80}$	236-1.15	6,1
-07	Труба $\frac{325\times5{,}0\ ГОСТ\ 10704-76}{В-В\ Ст3сп3\ ГОСТ\ 10705-80}$	237-1,15	9,1
-08	Труба $\frac{377\times6{,}0\ ГОСТ\ 10704-76}{В-В\ Ст3сп3\ ГОСТ\ 10705-80}$	241-1,15	12,6
-09	Труба $\frac{426\times6{,}0\ ГОСТ\ 10704-76}{В-В\ Ст3сп3\ ГОСТ\ 10705-80}$	246-1,15	14,9
-10	Труба $\frac{530\times7{,}0\ ГОСТ\ 10704-76}{В-В\ Ст3сп3\ ГОСТ\ 10706-76}$	256-1.15	22,6
-11	Труба $\frac{630\times7{,}0\ ГОСТ\ 10704-76}{В-В\ Ст3сп3\ ГОСТ\ 10706-76}$	255-1.15	26,6
-12	Труба $\frac{820\times8{,}0\ ГОСТ\ 10704-76}{В-В\ Ст3сп3\ ГОСТ\ 10706-76}$	240-1.15	37,2

Инв. № подл. | Подп. и дата | Взам. инв. № | Инв. № дубл. | Подп. и дата

Изм	Лист	№ докум.	Подп.	Дата
Разраб.		Гулина	[illegible]	12.82
Пров.		Герасимова	[illegible]	12.82
Т.контр.				
ГИП		Иосилевич	[illegible]	12.82
Н.контр.		Иосилевич	[illegible]	12.82
Утв.				

СЗК 16.01.02

Труба

см. табл

Лит	Масса	Масштаб
	см. табл.	—

Лист | Листов 1

Инс. [illegible]итут Мосгазп[illegible]Упроект

Копировал: Родник Формат А4

СЗК 16.01.00СБ

Серия 5.905-6

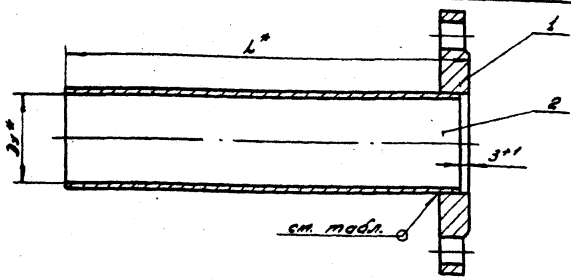

Обозначение	Проход условный Dy*, мм	L*, мм	Тип и размер сварного шва	Масса кг
СЗК 16.01.00				
-01	50	225	У5-△3	1,9
-02			У7-△4	2,23
-03	65	230	У5-△3	3,5
-04				2,4
-05			У7-△5	2,73
-06	80		У5-△3	4,52
-07				3,2
-08			У7-△5	3,84
-09	100		У5-△3	5,11
-10				3,8
-11			У7-△5	4,55
-12	150	235	У5-△3	6,25
-13				6,1
-14			У7-△5	7,1
-15	200		У5-△4	10,51
-16				9,0
-17			У7-△7	10,2
-18	250	239	У5-△4	14,4
-19				13,0
-20			У7-△9	13,77
				20,6

Продолжение

Обозначение	Проход условный Dy*, мм	L*, мм	Тип и размер сварного шва	Масса, кг
-21	300	240	У5-△5	18,4
-22				19,4
-23			У7-△9	26,9
-24	350	244	У5-△6	23,0
-25				25,2
-26			У7-△10	35,5
-27	400	249	У5-△6	26,5
-28				30,1
-29			У7-△10	45,9
-30	500	259	У5-△7	42,3
-31			У7-△10	79,6
-32	600	258	У5-△7	52,84
-33			У7-△10	106,9
-34	800	243	У5 △10	83,34

1. Сварные швы по ГОСТ 16037-80
2. * Размеры для справок

Изм.	Лист	№ докум.	Подп.	Дата
Разраб.		Гупина		12.82
Пров.		Герасимова		12.82
Т.контр.				
ГИП		Иосилевич		12.82
Н.контр.		Иосилевич		12.82
Утв.				

СЗК 16.01.00СБ

Патрубок

Сборочный чертеж

Лит.	Масса	Масштаб
	см. табл.	—

Лист | Листов 1

Институт Мосгазнипроект

Копировал: Родина

Формат А2

Инв. № подл. | Подп. и дата | Взам. инв. № | Инв. № дубл. | Подп. и дата

СЗК 16.01.01

Рис. 1

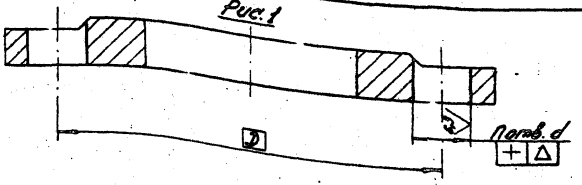

Рис. 2
остальное см. рис. 1

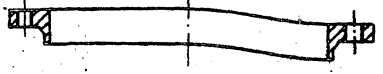

Обозначение	Рис	Заготовка	D, мм	d, мм	l7	Δ, мм	Масса, кг
СЗК 16.01.01	1	Фланец I-50-1 Ст25 ГОСТ 12820-80	110	18+0,4	4	1,0	1,0
-01		Фланец I-50-6 Ст25 ГОСТ 12820-80					1,33
-02		Фланец I-50-16 Ст25 ГОСТ 12820-80	125	22+0,5			2,58
-03		Фланец I-65-1 Ст25 ГОСТ 12820-80	130	18+0,4			1,3
-04		Фланец I-65-6 Ст25 ГОСТ 12820-80					1,63
05		Фланец I-65-16 Ст25 ГОСТ 12820-80	145	22+0,5			3,42
-06		Фланец I-80-1 Ст25 ГОСТ 12820-80	150				1,8
-07		Фл. ец I-80-6 Ст25 ГОСТ 12820-80					2,44
-08		Фланец I-80-16 Ст25 ГОСТ 12820-80	160				3,71
-09		Фланец I-100-1 Ст25 ГОСТ 12820-80	170				2,1
-10		Фланец I-100-6 Ст25 ГОСТ 12820-80					2,85
-11		Фланец I-100-16 Ст25 ГОСТ 12820-80	180				4,55
-12		Фланец I-150-1 Ст25 ГОСТ 12820-80	225		8		3,4
-13		Фланец I-150-6 Ст25 ГОСТ 12820-80					4,4
-14		Фланец I-150-16 Ст25 ГОСТ 12820-80	240	27+0,5		1,5	7,81
-15		Фланец I-200-1 Ст25 ГОСТ 12820-80	280	22+0,5		1,0	4,7
-16		Фланец I-200-6 Ст25 ГОСТ 12820-80					5,9
-17		Фланец I-200-16 Ст25 ГОСТ 12820-80	295	27+0,5	12	1,5	10,1
-18		Фланец I-250-1 Ст25 ГОСТ 12820-80	335	22+0,5		1,0	6,9
-19		Фланец I-250-6 Ст25 ГОСТ 12820-80					7,67
-20		Фланец I-250-16 Ст25 ГОСТ 12820-80	355	31+0,6		1,5	14,5
-21		Фланец I-300-1 Ст25 ГОСТ 12820-80	395	27+0,5			23

Обозначение	Рис.	Заготовка	D, мм	d, см	l7	Δ, мм	Масса, кг
-22	1	Фланец I-300-6 Ст25 ГОСТ 12820-80	395	27+0,5	12	1,5	10,3
-23		Фланец I-300-16 Ст25 ГОСТ 12820-80	410	31+0,6			17,8
-24		Фланец I-350-1 Ст25 ГОСТ 12820-80	445	27+0,5			10,4
-25		Фланец I-350-6 Ст25 ГОСТ 12820-80					12,6
-26		Фланец I-350-16 Ст25 ГОСТ 12820-80	470	34+0,6	16		22,88
-27		Фланец I-400-1 Ст25 ГОСТ 12820-80	495	27+0,5			11,6
-28		Фланец I-400-6 Ст25 ГОСТ 12820-80					15,2
-29		Фланец I-400-16 Ст25 ГОСТ 12820-80	525	34+0,6			31,0
-30		Фланец I-500-6 Ст25 ГОСТ 12820-80	600	27+0,5			19,7
-31		Фланец I-500-16 Ст25 ГОСТ 12820-80	650	37+0,6			57,0
-32		Фланец I-600-6 Ст25 ГОСТ 12820-80	705	34+0,6	20		26,24
-33		Фланец I-600-16 Ст25 ГОСТ 12820-80	770	44+0,6		2,0	80,3
-34		Фланец I-800-6 Ст25 ГОСТ 12820-80	920	34+0,6	24	1,5	46,14
-35	2	Фланец I-800-16 Ст25 ГОСТ 12821-80	950	44+0,6			130,5
-36		Фланец I-1000-16 Ст25 ГОСТ 12821-80	1170	50+0,7	28	2,0	203,0
-37		Фланец I-1200-16 Ст25 ГОСТ 12823-80	1390	56+0,7	32		285,0

Изм.	Лист	№ докум.	Подп.	Дата	СЗК 16.01.01
Разраб.		Зуйкина		12.82	Фланец
Пров.		Герасимова		12.82	
Т.контр.					
ГИП		Осипович		10.82	см. табл.
Н.контр.		Осипович		10.82	
Утв.					

Лит.	Масса	Масштаб
	см. табл.	—
Лист	Листов 1	

ГПИ Сантехпроект Госстроя СССР Москва

Инв. № подл. | Подп. и дата | Взам. инв. № | Инв. № дубл. | Подп. и дата

Серия 5.905-6

СЗК 16. 02

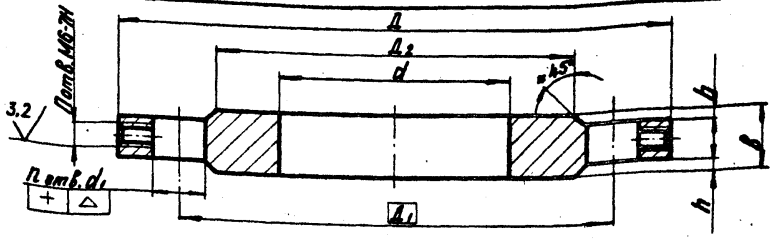

6,3 (✓)

Обозначение	Размеры, мм: Д	Д1	Д2	d	d1	в	h	n	△	Масса, кг
СЗК 16. 02	140-1,0	110±0,4	90-0,9	59+0,7	14+0,4	16±0,2	3±1,0	4	1	1,1
-01	160-1,0	125±0,5	102-0,5		18+0,4					1,4
-02		130±0,5	110-1,0	78+0,7	14+0,4					1,4
-03	180-1,0	145±0,5	122-1,0							1,8
-04	185-1,2	150±0,5	128-1,0	91+0,9	18+0,4					1,8
-05	195-1,2	160±0,5	138-1,0							2,1
-06	205-1,2	170±0,5	148-1,0	110+0,9						2,3
-07	215-1,2	180±0,6	158-1,0					8		2,3
-08	260-1,3	225±0,6	202-1,2	161+1,0						2,9
-09	280-1,3	240±0,6	212-1,2		23+0,5				1,5	3,5
-10	315-1,3	280±0,7	258-1,3	222+1,2	18+0,4				1	3,5
-11	335-1,3	295±0,7	268-1,3		23+0,5			12	1,5	4,1
-12	370-1,4	335±0,7	312-1,3	273+1,3	18+0,4				1	4,4
-13	405-1,4	355±0,7	320-1,3		27+0,5				1,5	5,7
-14	435-1,6	395±0,7	365-1,4	325+1,4	23+0,5	18±0,2	4±1,0			5,1
-15	460-1,6	410±0,8	378-1,4		27+0,5					7,3

Продолжение

Обозначение	Размеры, мм: Д	Д1	Д2	d	d1	в	h	n	△	Масса, кг
-16	485-1,6	445±0,8	415-1,6	377+1,4	23+0,5	18±0,2	4±1,0	12	1,5	5,2
-17	520-1,6	470±0,8	438-1,6		27+0,5					9,0
-18	535-1,8	485±0,8	465-1,6	426+1,6	23+0,5			16		7,6
-19	580-1,8	525±0,9	490-1,6		30+0,5					10,0
-20	630-2,0	600±0,9	570-0,9	530+1,6	23+0,5					9,7
-21	710-2,0	650±1,0	610-0,9		33+0,6			20		16,0
-22	755-2,0	705±1,0	670-2,0	630+2,0	27+0,5	20±0,3	5±1,0			11,3
-23	840-2,0	770±1,0	720-2,0		40+0,6				2,0	24,0
-24	975-2,3	920±1,2	880-2,3	820+1,2	30+0,5			24	1,5	22,8
-25	1020-2,3	950±1,2	900-2,3	800+1,2	40+0,6				2,0	30,5
-26	1255-2,3	1170±1,3	1110-2,3	1000+2,3	46+0,6			28		41,6
-27	1485-2,3	1390±1,6	1325-2,3	1200+2,3	52+0,6			32		54,2

Изм.	Лист	№ докум.	Подп.	Дата
Разраб.		Гулина		12.82
Провер.		Герасимова		12.82
Т. контр.				
ГИП		Иосилевич		12.82
Н. контр.		Иосилевич		12.82
Утв.				

СЗК 16. 02

Фланец

В Ст3 сп 4 ГОСТ 380-71

Лит.	Масса	Масштаб
	см. табл.	—

Лист | Листов 1

Институт МосгазНИИпроект

Копировал: [illegible]

Формат А3

Инв. № подл. | Подписи и дата | Взам. инв. № | Инв. № дубл. | Подпись и дата

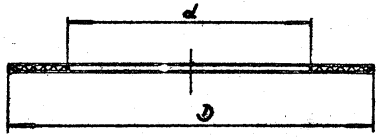

Обозначение	d, мм	Д, мм	Масса, кг
СЭК 16.03	13	30	0.002
-01	17	36	0.003
-02	21	46	0.005
-03	25	50	0.006
-04	28	56	
-05	31	62	
-06	37	72	0.01
-07	43	84	0.013
-08	49	58	0.016
-09	59	90	0.015
-10		102	0.017
-11	78	110	0.019
-12		122	
-13	91	128	0.026
-14		138	
-15	110	148	0.032
-16		158	
-17	161	202	0.048
-18		212	
-19	222	258	0.065
-20		268	
-21	273	312	0.076
-22		320	

Продолжение

Обозначение	d, мм	Д, мм	Масса, кг
-23	325	365	0.09
-24		378	
-25	377	415	0.096
-26		438	
-27	446	465	0.11
-28		498	
-29	538	578	0.14
-30		618	
-31	638	678	0.17
-32		728	
-33	820	880	0.38
-34	880	900	0.4
-35	1000	1100	0.5
-36	1200	1325	0.75

1. Прокладку пропитать бакелитовым лаком марки ЛБС-1 ГОСТ 901-78
2. Размеры обеспечить инструментом.

Изм.	Кол.уч.	№ докум.	Подп.	Дата
Разраб.	Галина		Кудин	12.87
Пров.	Герасимова			11.87
Т.контр.				
ГИП	Иосилевич			11.87
Н.контр.	Иосилевич			11.87
Утв.				

СЭК 16.03

Прокладка

Паронит ПМБ-40 ГОСТ 481-80

Лит.	Масса	Масштаб
	См. табл.	—
Лист	Листов 1	

Институт Мосгазмиипроект

Копировал: А4 Формат А3

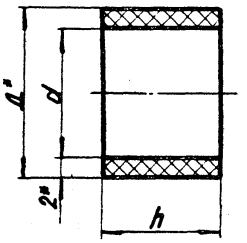

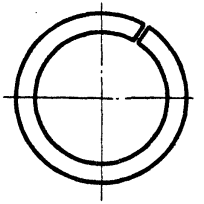

Обозначение	Размеры, мм d	Д*	h	Длина развертки	Масса, кг
СЗК 16. 04	12+0,4	16	14-0,4	42-0,8	0,002
-01			16-0,4		
-02	16+0,4	20	14-0,4	55-0,7	0,0024
-03			16-0,4		0,0028
-04			18-0,4		0,0032
-05			20-0,5		0,0034
-06			21-0,5		0,0038
-07			22-0,5		0,004
-08			23-0,5		0,0042
-09			24-0,5		0,004
-10			26-0,5		0,005
-11	20+0,5	24	22-0,5	67-0,7	0,0048
-12			24-0,5		
-13			26-0,5		0,0056

Продолжение

Обозначение	Размеры, мм d	Д*	h	Длина развертки	Масса, кг
-14	20+0,5	24	28-0,5	67-0,7	0,006
-15			29-0,5		0,0064
-16			30-0,5		0,007
-17	24+0,5	28		80-0,7	0,0078
-18			31-0,6		0,008
-19			32-0,6		0,009
-20			34-0,6		
-21	27+0,5	31	32-0,6	89-0,9	
-22			38-0,6		0,011
-23	30+0,6	34	48-0,6	98-0,9	0,014
-24	36+0,6	40	50-0,6	117-0,9	0,019
-25	42+0,6	46	54-0,7	136-1,0	0,022
-26	48+0,6	52	56-0,7	155-1,0	0,028

* Размеры для справок

Изм. Лист	№ докум.	Подп.	Дата	
Разраб.	Гулина		12.82	
Провер.	Герасимова		12.82	
Т. контр.				
ГИП	Иосилевич		12.82	
Н. контр.	Иосилевич		12.82	
Утв.				

СЗК 16. 04

Втулка

Лит.	Масса	
	См. табл.	—

Лист | Листов 1

Институт Мосгипроинжпроект

Ф-4 сорт 1 ГОСТ 17-72

Копировал: | Формат А4

Серия 5.905-6

Формат	Зона	Поз.	Обозначение	Наименование	Кол.	Примечание
				Документация		
А3			СЗК 17.00СБ	Сборочный чертеж		
				Детали		
А3		1	СЗК 16.03	Прокладка	16	
А4		2	СЗК 16.05	Шайба	16	
				Стандартные изделия		
		3		Шпилька М12×75.58 ГОСТ 22042-76	8	
		4		Гайка М12.5.58 ГОСТ 5915-70	16	
			Переменные данные	для исполнений: СК3 17.00		
				Детали		
А3		5	СЗК 16.03-10	Прокладка	2	
А3		6	СЗК 16.04	Втулка	16	
				СК3 17.00-01		
				Детали		
А3		5	СЗК 16.03-12	Прокладка	2	
А3		6	СЗК 16.04-01	Втулка	16	

Подп. и дата | Инв. № подл. | Взам. инв. № | Инв. № дубл. | Подп. и дата

Изм.	Лист	№ докум.	Подп.	Дата
Разраб.		Гулина		12.82
Пров.		Герасимова		12.82
ГИП		Иосилевич		12.82
Н. контр.		Иосилевич		12.82
Утв.		Иванов		12.82

СЗК17.00

Соединение изолирующее на кране 11ч 8бк на Рр 0,6 МПа (6 кгс/см²)

Лит.	Лист	Листов
		1

институт МосгазНИИпроект

Копировал: Формат А4

СЗК17.00СБ

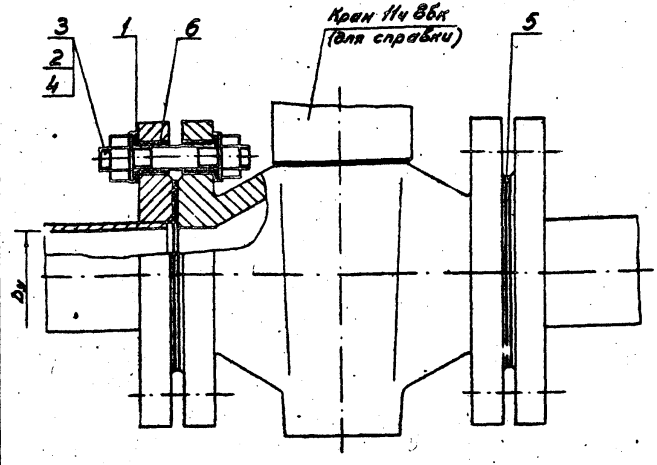

Обозначение	Dy, мм	Масса, кг
СЗК 17.00	50	1,20
-01	65	1,22

Размеры для справок

Изм.	Лист	№ докум.	Подп.	Дата
Разраб.		Гулина		12.82
Пров.		Герасимова		12.82
Т. контр.				
ГИП		Иосилевич		12.82
Н. контр.		Иосилевич		12.82
Утв.				

СЗК 17.00СБ

Соединение изолирующее на кране 11ч 8бк на Рр 0,6 МПа (6 кгс/см²) Сборочный чертеж

Лит.	Масса	Масштаб
	см. табл.	—

Лист	Листов 1

институт МосгазНИИпроект

Копировал: Формат А4

Серия 5.905-8

Формат	Зона	Поз.	Обозначение	Наименование	Кол.	Примечание
				Документация		
А3			СЗК 18.00СБ	Сварочный чертеж		
			Переменные данные	для исполнений		
				СЗК 18.00		
				Детали		
А3		1	СЗК 16.03-01	Прокладка	48	
		2	-20	Прокладка	2	
А3		3	СЗК 16.04-10	Втулка	48	
А4		4	СЗК 16.05-01	Шайба	48	
				Стандартные изделия		
		5		Шпилька М16х110.58.096		
				ГОСТ 22042-76	24	
		6		Гайка М16.5.096		
				ГОСТ 5915-70	48	
				СЗК 18.00-01		
				Детали		
А3		1	СЗК 16.03-02	Прокладка	48	
		2	-22	Прокладка	2	
А3		3	СЗК 16.04-16	Втулка	48	
А4		4	СЗК 16.05-02	Шайба	48	
				Стандартные изделия		
		5		Шпилька М20х120.58.096		
				ГОСТ 22042-76	24	
		6		Гайка М20.5.096		
				ГОСТ 5915-70	48	

Подп. и дата | Взам. инв. № | Инв. № подл. | Подп. и дата

Изм.	Кол. уч.	№ докум.	Подп.	Дата
Разраб.	Гулина			12.82
Пров.	Герасимов			12.82
ГИП	Иосилевич			12.82
Н. контр.	Иосилевич			12.82
Утв.	Иванов			12.82

СЗК 18.00

Соединение изолирующее на задвижке ЗКЛ2-16 на P_p 0,6 МПа (6 кгс/см²)

Лит.	Лист	Листов
	1	2

Институт Мосгазниипроект

Копировал: Гайр формат А4

Формат	Зона	Поз.	Обозначение	Наименование	Кол.	Примечание
				СЗК 18.00-02		
				Детали		
А3		1	СЗК 16.03-02	Прокладка	48	
		2	-24	Прокладка	2	
А3		3	СЗК 16.04-16	Втулка	48	
А4		4	СЗК 16.05-02	Шайба	48	
				Стандартные изделия		
		5		Шпилька М20х120.58.096		
				ГОСТ 22042-76	24	
		6		Гайка М20.5.096		
				ГОСТ 5915-70	48	
				СЗК 18.00-03		
				Детали		
А3		1	СЗК 16.03-02	Прокладка	64	
		2	-26	Прокладка	2	
А3		3	СЗК 16.04-16	Втулка	64	
А4		4	СЗК 16.05-02	Шайба	64	
				Стандартные изделия		
		5		Шпилька М20х120.58.096		
				ГОСТ 22042-76	32	
		6		Гайка М20.5.096		
				ГОСТ 5915-76	64	

Подп. и дата | Инв. № дубл. | Взам. инв. № | Подп. и дата | Инв. № подл.

Изм.	Лист	№ докум.	Подп.	Дата

СЗК 18.00

Лист 2

Копировал: Гайр формат А4

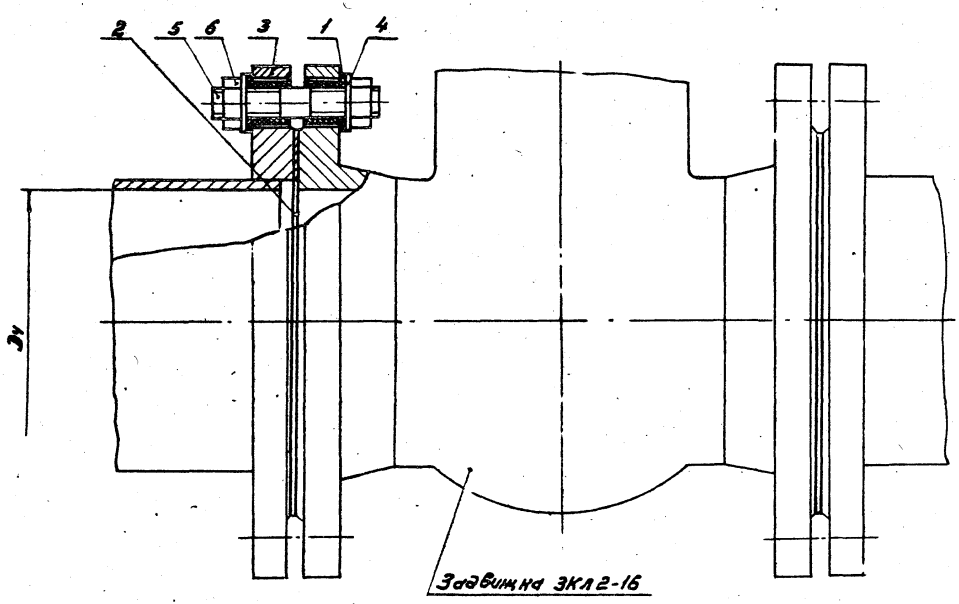

Обозначение	Проход условный Ду, мм	Масса, кг
СЗК 18.00	200	4,0
-01	250	7,0
-02	300	7,0
-03	350	9,0

Размеры для справок

Изм.	Лист	№ докум.	Подпись	Дата
Разраб.		Гуляев		12.82
Провер.		Герасимов		12.82
Т. контр.		Войнштейн		12.82
ГИП		Осипович		12.82
Н. контр.		Осипович		12.82
Утв.		Иванов		12.82

СЗК. 18.00 СБ

Соединение изолирующее на задвижке ЗКЛ2-16 на Ру 0,6 МПа (6 кгс/см²) Сборочный чертеж

Лит.	Масса	Масштаб
И	см. табл.	—
Лист	Листов 9	

институт Мосгазниипроект

Копировал:

Формат А3

Формат	Зона	Поз.	Обозначение	Наименование	Кол.	Примечание
				Документация		
А3			СЗК 19.00 СБ	Сборочный чертеж		
				Переменные данные для исполнений		
				СЗК 19.00		
				Детали		
А3		1	СЗК 16.03	Прокладка	16	
		2	-10	Прокладка	2	
А3		3	СЗК 16.04-01	Втулка	16	
А4		4	СЗК 16.05	Шайба	16	
				Стандартные изделия		
		5		Шпилька М12х75.58.096		
				ГОСТ 22042-76	2	
		6		Гайка М12.5.096		
				ГОСТ 5915-70	16	
				СЗК 19.00-01		
				Детали		
А3		1	СЗК 16.03-01	Прокладка	32	
		2	-18	Прокладка	2	
А3		3	СЗК 16.04-09	Втулка	32	
А4		4	СЗК 16.05-01	Шайба	32	
				Стандартные изделия		
		5		Шпилька М16х100.58.096		
				ГОСТ 22042-76	16	
		6		Гайка М16.5.096		
				ГОСТ 5915-70	32	

Подп. и дата | Инв. № подл. | Взам. инв. № | Инв. № дубл. | Подп. и дата

Изм.	Лист	№ докум.	Подп.	Дата
Н. зав. отд.	Сулина			11.82
Пров.	Герасимов			11.82
ГИП	Ив. идейку			11.82
Н. контр.	Досичеву			11.82
Утв.	Обатов			11.82

СЗК 19.00

Соединение изолирующее на заводинке 30 уСБК на P_p 0,6 МПа (6кгс/см²)

Лит.	Масса	Масштаб
Лит.	Лист	Листов
	1	3

ИНСТИТУТ Мосгазниипроект

Копировал: Гайф Формат А4

Формат	Зона	Поз.	Обозначение	Наименование	Кол.	Примечание
				СЗК 19.00-02		
				Детали		
А3		1	СЗК 16.03-01	Прокладка	32	
		2	-20	Прокладка	2	
А3		3	СЗК 16.04-09	Втулка	32	
А4		4	СЗК 16.05-01	Шайба	32	
				Стандартные изделия		
		5		Шпилька М16х100.58.096		
				ГОСТ 22042-76	16	
		6		Гайка М16.5.096		
				ГОСТ 5915-70	32	
				СЗК 19.00-03		
				Детали		
А3		1	СЗК 16.03-01	Прокладка	48	
		2	-22	Прокладка	2	
А3		3	СЗК 16.04-10	Втулка	48	
А4		4	СЗК 16.05-01	Шайба	48	
				Стандартные изделия		
		5		Шпилька М16х100.58.096		
				ГОСТ 22042-76	24	
		6		Гайка М16.5.096		
				ГОСТ 5915-70	48	

Подп. и дата | Инв. № подл. | Взам. инв. № | Инв. № дубл. | Подп. и дата

Изм.	Лист	№ докум.	Подп.	Дата

СЗК 19.00

Лист 2

Копировал: Гайф Формат А4

СЗК 19.00 СБ

Серия 5.905-6

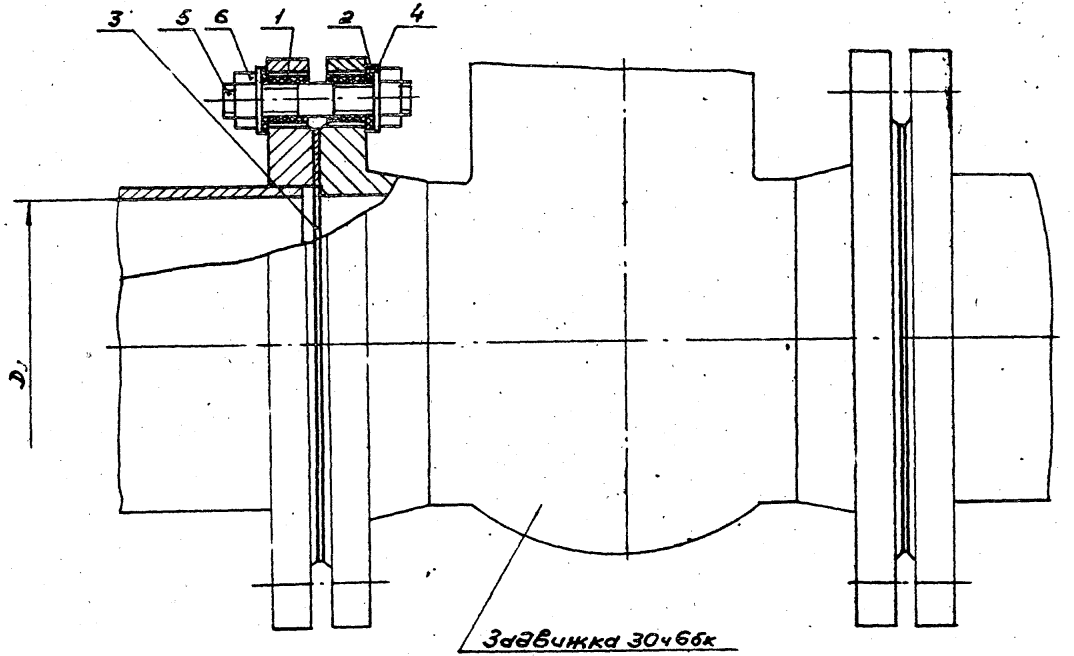

Обозначение	Проход условный $D_{у1}$ мм	Масса кг
СЗК 19.00	50	1,0
-01	150	3,8
-02	200	3,8
-03	250	5,2

Размеры для справок

Изм	Лист	№ докум.	Подп.	Дата
Разраб.		Гулина	Кудш	12.82
Пров.		Иосилевич	[illegible]	12.82
Т.контр.		Вайнштейн	[illegible]	12.82
ГИП		Иосилевич	[illegible]	12.82
Н.контр.		Иосилевич	[illegible]	12.82
Утв.		Иванов	[illegible]	12.82

СЗК 19.00СБ

Соединение изолирующее на задвижке 30ч 6бк на Рр 0,6 мпа (6 кгс/см²)

Сборочный чертеж

Лит.	Масса	Масштаб
И	см. табл.	—

Лист | Листов 1

Институт Мосгаз НИИпроект

Инв. № подл. | Подп. и дата | Взам. инв. № | Инв. № дубл. | Подп. и дата

Копировал: [illegible]

Формат А3

Серия 5.905-6

Формат	Зона	Поз.	Обозначение	Наименование	Кол.	Примечание
				Документация		
А3			СЗК 20.00 СБ	Сборочный чертеж		
				Сборочные единицы		
А4		1	СЗК 20.01.00	Подушка	1	
А4		2	СЗК 20.02.00	Электрод	1	
				Материалы		
		3		Полоса Б-2 5×30 ГОСТ 103-76 / Ст3-1-I ГОСТ 535-79	1,2	м
		4		Бетон дорожный 30-200 ГОСТ 8424-72	0,001	м³
		5		Песок природный для строительных работ ГОСТ 8736-77	0,02	м³
				Прочие изделия		
		6		Электрод сравнения медно-сульфатный МЭСД 00.00.000 ТУ 204 РСФСР.498-78	1	
		7		Ковер ТУ 400-28-91-75	1	

Изм.	Лист	N Докум.	Подп.	Дата
Разраб.		Гулина	Кудин	12.82
Провер.		Герасимова	[illegible]	12.82
Т.контр.		Иосилевич	[illegible]	12.82
Н.контр.		Иосилевич	[illegible]	12.82
Утв.		Иванов	[illegible]	12.82

СЗК 20.00

Контрольно-измерительный пункт на трубопроводе

Лит.	Лист	Листов
		1

Институт МосгазНИИпроект

Подпись и дата | Инв. N дубл. | Взам. инв. N | Подпись и дата | Инв. N подл.

формат А4

СЗК 20.02.00

12,5 (✓)

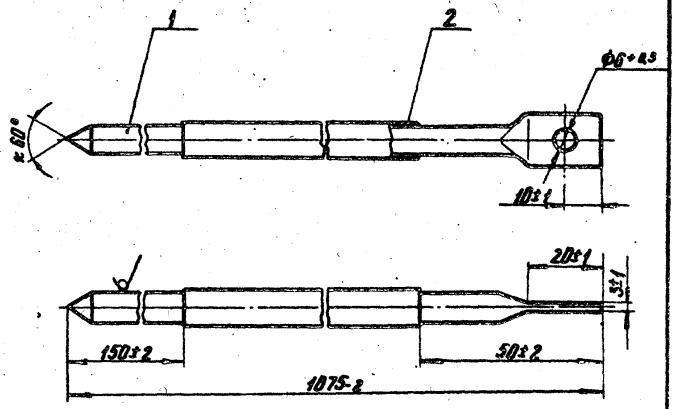

Покрытие Ц 36 Ц 1 ГОСТ 3640-79

Формат	Зона	Поз.	Обозначение	Наименование	Кол.	Примечание
				Материалы		
		1		Круг В8 ГОСТ 2590-71 / Ст3-1-II ГОСТ 535-79	1,075	кг
		2		Пластикат Н40-13; черный ГОСТ 5980-72	0,05	кг

СЗК 20.02.00

Изм.	Лист	N Докум.	Подп.	Дата
Разраб.		Гулина	Кудин	12.82
Провер.		Герасимова	[illegible]	12.82
Т.контр.				
ГИП		Иосилевич	[illegible]	12.82
Н.контр.		Иосилевич	[illegible]	12.82
Утв.				

Электрод

Лит.	Масса	Масштаб
	0,5	1:1

Лист	Листов 1

Институт МосгазНИИпроект

Подпись и дата | Инв. N дубл. | Взам. инв. N | Подпись и дата | Инв. N подл.

копировал: [illegible]

формат А4

Серия 5.905-6

СЗК 20.00СБ

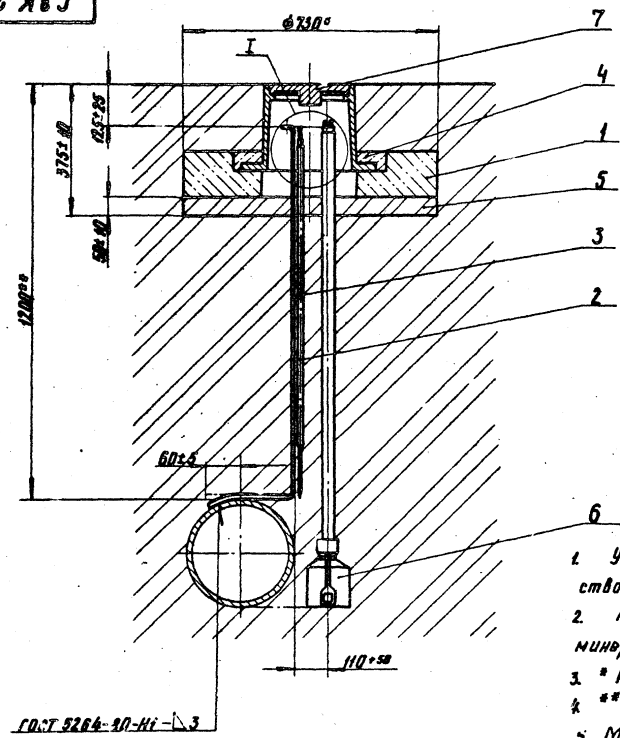

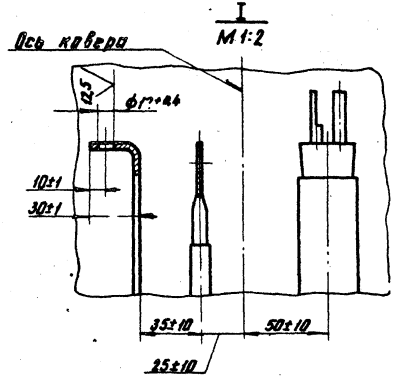

1. Установка неполяризующегося электрода должна соответствовать требованиям паспорта МЭСД 00.000.000 ПС
2. Покрытие дет. поз. 3 битумно-полимерное или битумно-минеральное весьма усиленного типа по ГОСТ 9.015-74
3. * Размеры для справок
4. ** Размер уточнить при проектировании.
5. Масса дана без учёта строительных материалов.

					СЗК 20.00СБ		
Изм.	Лист	№ докум.	Подп.	Дата	Контрольный измерительный пункт на трубопроводе. Сборочный чертеж	Лит.	Масса	Масштаб
Разраб.		Гулина		12.82		И	136	1:10
Провер.		Герасимова		12.82		Лист	Листов 1	
Т. контр.		Валентеев		12.82		Институт Мосгазниипроект		
ГИП		Усилевич		12.82				
Н. контр.		Усилевич		12.82				

Формат А3

Инв. № подл. | Подп. и дата | Взам. инв. № | Инв. № дубл. | Подп. и дата

Формат	Зона	Поз.	Обозначение	Наименование	Кол.	Примечание
				Документация		
А4			СЗК 20.01.00СБ	Сборочный чертеж		
				Сборочные единицы		
А4		1	СЗК 20.01.01.00	Каркас	1	
				Материалы		
		3		Бетон ворожный 30-200 ГОСТ 8424-72	0,04 м³	

Изм.	Лист	№ докум.	Подп.	Дата
Разраб.		Гулина		12.82
Пров.		Герасимова		12.82
ГИП		Васильевич		12.82
Н. контр.		Васильевич		12.82
Утв.				

СЗК 20.01.00

Подушка

Лит. | Лист | Листов 1

институт МостазНИИпроект

Копировал | Формат А4

СЗК 20.01.00СБ

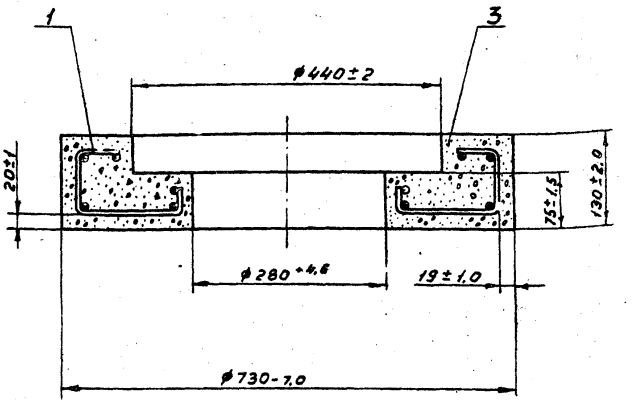

Изм.	Лист	№ докум.	Подп.	Дата
Разраб.		Гулина		12.82
Пров.		Герасимова		12.82
Т. контр.				
ГИП		Васильевич		12.82
Н. контр.		Васильевич		12.82
Утв.				

Подушка
Сборочный чертеж

Лит.	Масса	Масштаб
	90	1:5
Лист	Листов 1	

институт МостазНИИпроект

Копировал | Формат А4

Серия 5.905-6

Формат	Зона	Поз.	Обозначение	Наименование	Кол.	Примечание
				Документация		
А4			СЗК 20.01.01.00 СБ	Сборочный чертеж		
				Детали		
А4		1	СЗК 20.01.01.01	Кольцо	2	
		2	-01	Кольцо	1	
		3	-02	Кольцо	2	
А4		4	СЗК 20.01.01.02	Связка	4	

Инв.№ подл. | Подп. и дата | Взам. инв.№ | Инв.№ дубл. | Подп. и дата

Изм.	Лист	№ докум.	Подп.	Дата
Разраб.		Гулина		12.82
Провер.		Герасимова		12.82
Т.контр.				
ГИП		Иосилевич		12.82
Н.контр.		Иосилевич		12.82
Утв.				

СЗК 20.01.01.00

Каркас

Лит.	Масса	Масштаб
		1:5
Лист 1	Листов 1	

Институт Мосгазниипроект

Копировал: Моисеева Формат А4

СЗК 20.01.01.00 СБ

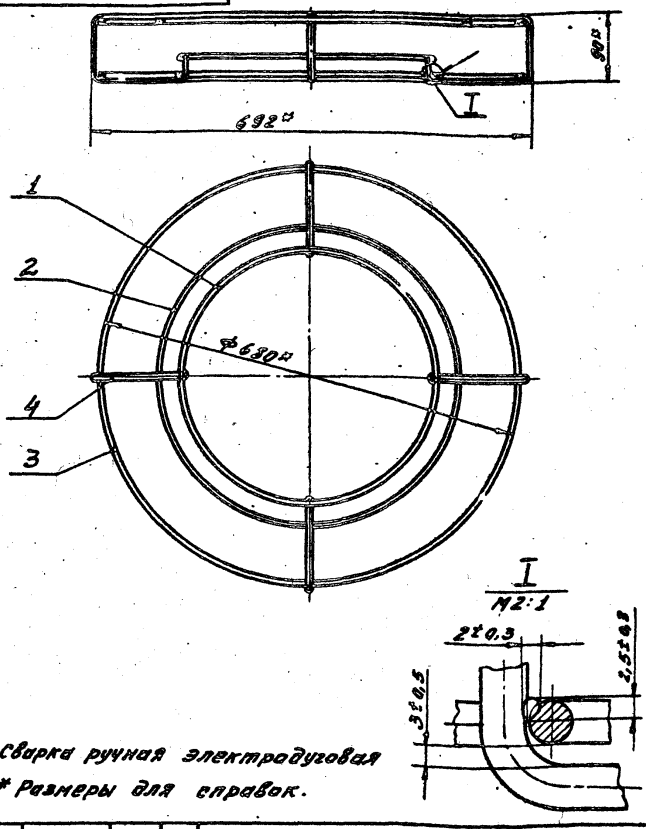

1. Сварка ручная электродуговая
2.* Размеры для справок.

Изм.	Лист	№ докум.	Подп.	Дата
Разраб.		Гулина		12.82
Провер.		Герасимова		12.82
Т.контр.				
ГИП		Иосилевич		12.82
Н.контр.		Иосилевич		12.82
Утв.				

Каркас

Сборочный чертеж

Лит	Масса	Масштаб
Н	2.1	1:5
Лист	Листов 1	

Институт Мосгазниипроект

Копировал: Моисеева Формат А4

Серия 5.905-6

СЗК 20.01.01.01

Rz 320 ▽(√)

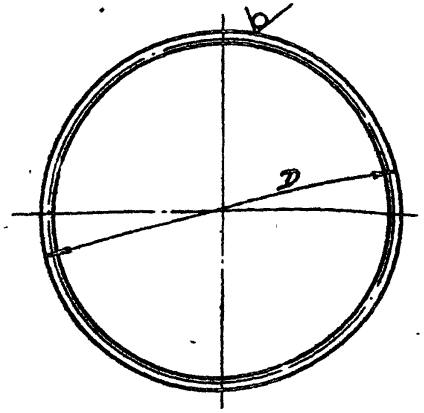

Обозначение	D, мм.	Масса кг.
СЗК 20.01.01.01	346-5,4	0,2
-01	490-6,3	0,3
-02	680-7,0	0,5

Инв.№ подл. | Подп. и дата | Взам. инв.№ | Инв.№ дубл. | Подп. и дата

Изм.	Лист	№ докум.	Подп.	Дата
Разраб.		Гулина		12.82
Пров.		Герасимова		12.82
Т. контр.				
Н. контр.		Иосилевич		12.82
Утв.		Иосилевич		12.82

СЗК 20.01.01.01

Кольцо

Лит	Масса	М-б
Н	см. табл.	—
Лист	Листов	

Институт Мосгазниипроект

ф6А-II ГОСТ 5781-75

Копировал: Моисеева Формат А4

СЗК 20.01.01.02

Rz 50 ▽(√)

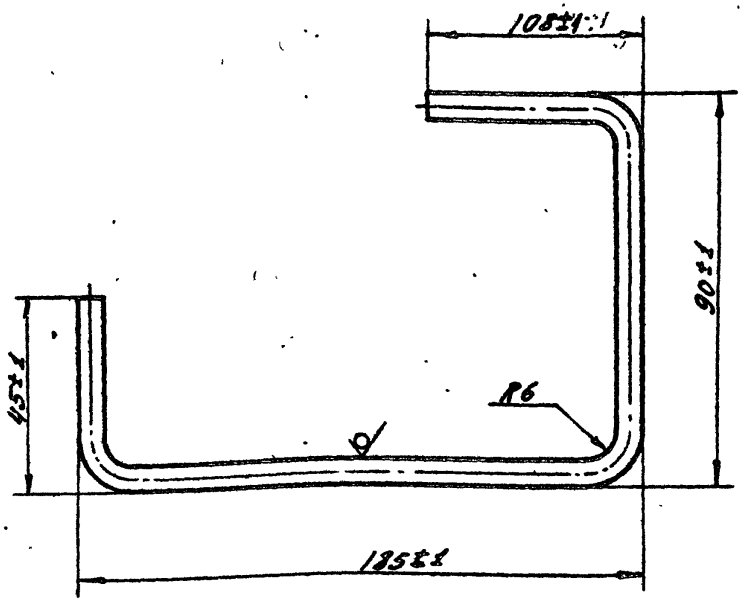

Инв.№ подл. | Подп. и дата | Взам. инв.№ | Инв.№ дубл. | Подп. и дата

Изм.	Лист	№ докум.	Подп.	Дата
Разраб.		Гулина		12.82
Пров.		Герасимова		12.82
Т. контр.				
Гип		Иосилевич		12.82
Н. контр.		Иосилевич		12.82
Утв.				

СЗК 20.01.01.02

Связка

Лит	Масса	М-б
Н	0,1	1:1
Лист	Листов 1	

Институт Мосгазниипроект

ф6А-II ГОСТ 5781-75

Копировал: Моисеева Формат А4

Серия 5.905-6

Формат	Зона	Поз.	Обозначение	Наименование	Кол.	Примечание
				Документация		
А3			СЗК 21.00 СБ	Сборочный чертеж		
				Сборочные единицы		
А4		1	СЗК 21.01.00	Колонка	1	
А4		2	СЗК 20.01.00	Подушка	1	
А4		3	СЗК. 20.02.00	Электрод	1	
				Стандартные изделия		
		4		Болт М5×20.58.096 ГОСТ 7805-70	2	
		5		Гайка М5.5.096 ГОСТ 5927-70	2	
				Материалы		
		6		Полоса Б-2 5×3.0 ГОСТ 103-76; Ст3-1-I ГОСТ 535-79	1.2	м
		7		Бетон дорожный 30-200 ГОСТ 8424-72	0,001	м³
		8		Песок природный для строительных работ ГОСТ 8736-77	0,02	м³
				Прочие изделия		
		9		Электрод сравнения медно-сульфатный МЭСД 00.00.000 ТУ204 РСФСР-498-78	1	

Подпись и дата | Инв. № дубл. | Взам. инв. №

Изм.	Лист	№ докум.	Подп.	Дата
Разраб.		Гулина	[illegible]	12.82
Пров.		Герасимова	[illegible]	12.82
ГИП		Иосилевич	[illegible]	12.82
Н. контр.		Иосилевич	[illegible]	12.82
Утв.		Иванов	[illegible]	12.82

СЗК 21.00

Контрольно-измерительный пункт на трубопроводе с колонкой

Лит.	Сист.	Листов
		1

Институт Мосгазниипроект

Формат А4

Инв. № подл. | Подп. и дата

Формат	Зона	Поз.	Обозначение	Наименование	Кол.	Примечание
				Документация		
А3			СЗК 21.01.00 СБ	Сборочный чертеж		
				Сборочные единицы		
А4		1	СЗК 21.01.01.00	Корпус	1	
А4		2	СЗК 21.01.02.00	Крышка	1	
				Детали		
А4		3	СЗК 21.01.03	Плата	1	
				Стандартные изделия		
				Болты ГОСТ 7805-70		
		5		М5×20.58.096	5	
		6		М8×20.58.096	4	
		7		Винт М6×20.58.096 ГОСТ 1481-75	4	
				Гайки ГОСТ 5927-76		
		8		М5.5.096	5	
		9		М8.5.096	4	
		10		Наконечник 2,5-5-2,6 ГОСТ 7386-80	7	
				Материалы		
		11		Кабель ПВГ-660; 1×2,5 ГОСТ 16422-80	5	м

Подп. и дата | Инв. № дубл. | Взам. инв. №

Изм.	Лист	№ докум.	Подп.	Дата
Разраб.		Гулина	[illegible]	12.82
Пров.		Герасимова	[illegible]	12.82
ГИП		Иосилевич	[illegible]	12.82
Н. контр.		Иосилевич	[illegible]	12.82
Утв.		Иванов	[illegible]	12.82

СЗК 21.01.00

Колонка

Лит.	Лист	Листов
		1

Институт Мосгазниипроект

копировал: [illegible]

Формат

СЗК 21.00СБ

Серия 5.905-6

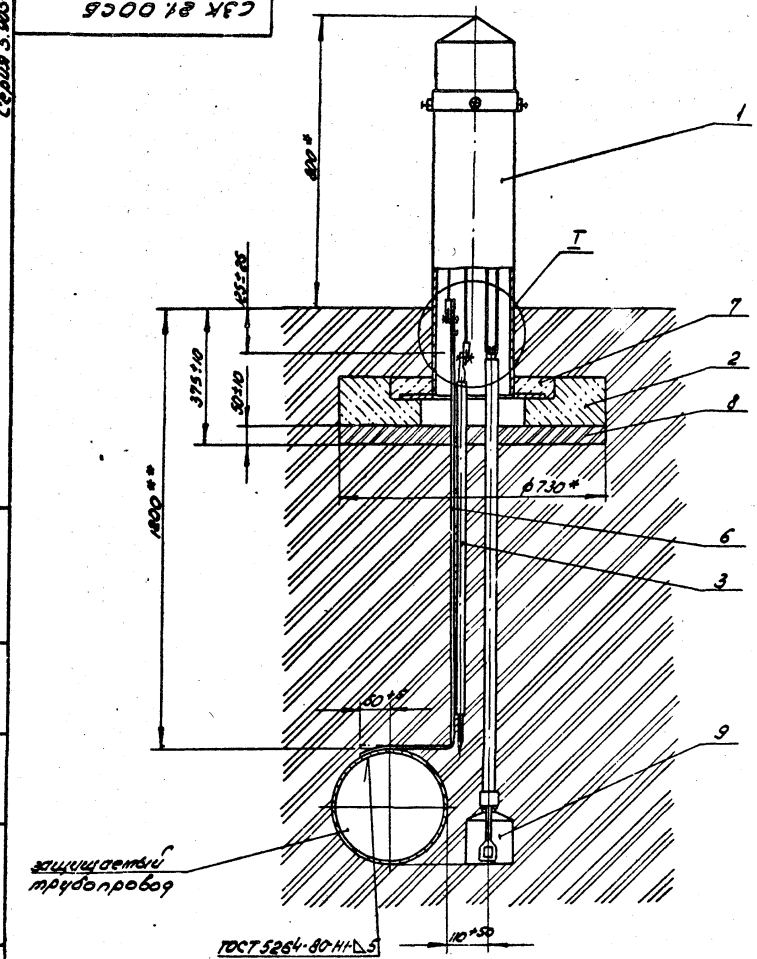

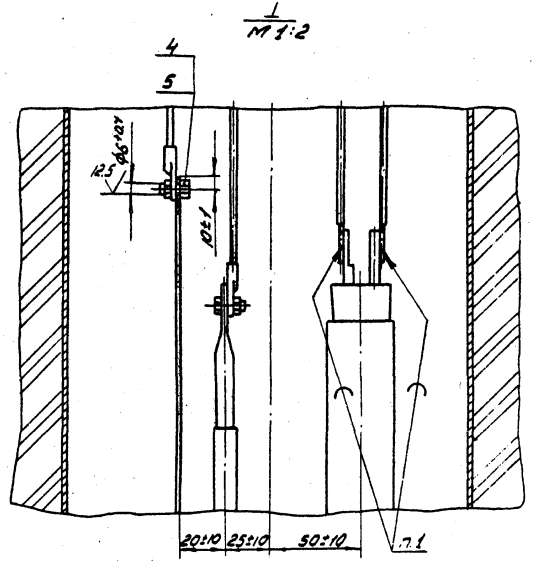

1. ПОС 40 ГОСТ 21930-76
2. Установка неполяризующего электрода должна соответствовать требованиям паспорта МЭСД 00.000.000 ПС
3. Покрытие детали поз. 6 и мест кабельных соединений битумно-полимерное или битумно-минеральное весьма усиленного типа по ГОСТ 9.05-74
4. * Размеры для справок
5. ** Размер уточнить при проектировании

6. Масса дана без учёта строительных материалов.

Изм	Лист	№ докум	Подп.	Дата
Разраб.		Гулина		12.82
Пров.		Герасимова		12.82
Т.контр.		Вайнштейн		12.82
ГИП		Иосилевич		12.82
Н.контр.		Иосилевич		12.82
Утв.		Иванов		12.82

СЗК 21.00СБ

Контрольно-измерительный пункт на трубопроводе с колонкой

Сборочный чертеж

Лит.	Масса	Масштаб
	120	1:10

Лист | Листов 1

Институт Мосгипроект

Копировал: Родина

Инв. № подл. | Подп. и дата | Взам. инв. № | Инв. № дубл. | Подп. и дата

СЗК 21.01.00СБ

Серия 5.905-6

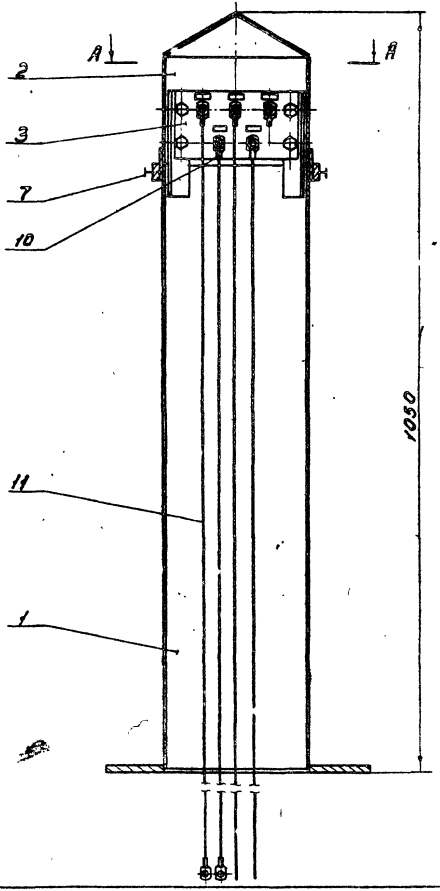

А-А
М 1:2

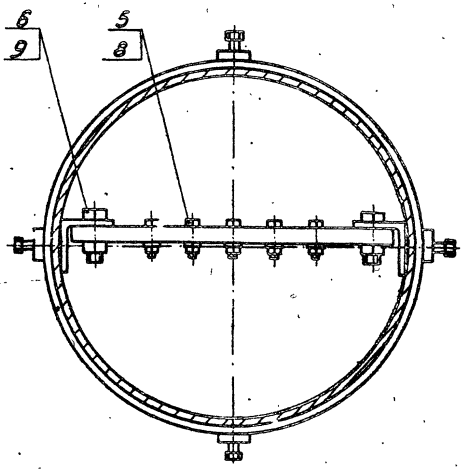

Размеры для справок

					СЗК 21.01.00СБ			
Изм.	Лист	№ докум.	Подп.	Дата	Колонка	Лит.	Масса	Масштаб
Разраб.		Гулина		12.87			25,5	1:5
Провер.		Герасимова		12.87	Сборочный чертеж	Лист	Листов 1	
Т. контр.		Вайнштейн		12.87		институт		
ГИП		Носилевич		12.87		Мосгаз НИИпроект		
Н. контр.		Носилевич		12.87				
Утв.								

Копировал: Гаврил

Формат А3

Серия 5.905-6

Формат	Зона	Поз.	Обозначение	Наименование	Кол.	Примечание
				Документация		
А4			СЗК 21.01.01.00 СБ	Сборочный чертеж		
				Детали		
А4		1	СЗК 21.01.01.01	Уголок	2	
А4		2	СЗК 21.01.01.02	Фланец	1	
Б4		4	СЗК 21.01.01.03	Труба		
				Труба 219х3,5 ГОСТ 10704-76 / Д ГОСТ 10705-80		
				L=708-20	1	13,2 кг.

Инв.№ подл. | Подп. и дата | Взам. инв.№ | Инв.№ дубл. | Подп. и дата

Изм.	Лист	№ докум.	Подп.	Дата
Разраб.		Гулина		12.82
Провер.		Герасимова		12.82
ГИП		Чернявский		12.82
Н.контр.		Чернявский		12.82
Утв.		Иванов		12.82

СЗК 21.01.01.00

Корпус

Лит.	Лист	Листов
		1

Институт Мосгазниипроект

Копировал: Макеева Формат А4

СЗК 21.01.01.00 СБ

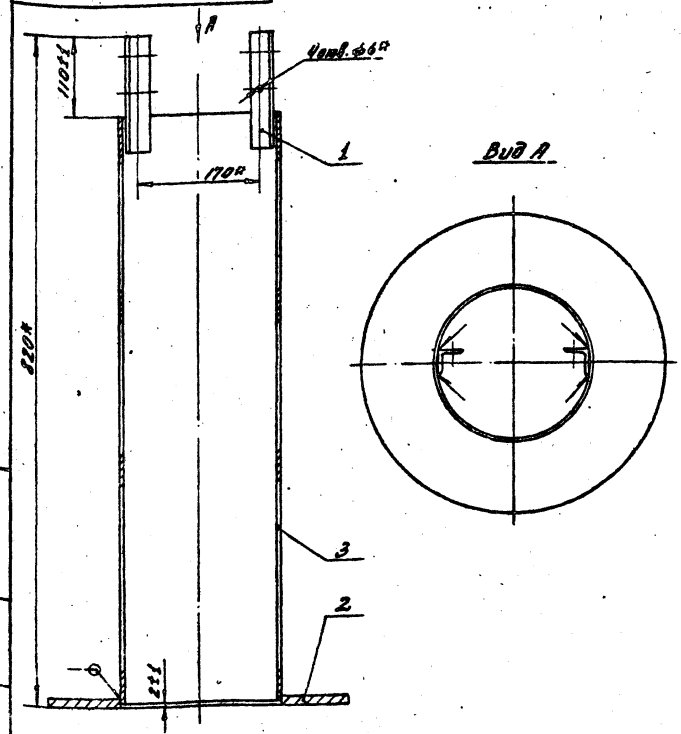

1. Сварные швы по ГОСТ 5264-80-71-△3.
2.* Размеры для справок

Инв.№ подл. | Подп. и дата | Взам. инв.№ | Инв.№ дубл. | Подп. и дата

Изм.	Лист	№ докум.	Подп.	Дата
Разраб.		Гулина		12.82
Провер.		Герасимова		12.82
Т.контр.				
ГИП		Чернявский		12.82
Н.контр.		Чернявский		12.82
Утв.				

СЗК 21.01.01.00 СБ

Корпус
Сборочный чертеж

Лит.	Масса	Масштаб
	20,4	1:5
Лист	Листов 1	

Институт Мосгазниипроект

Копировал: Макеева Формат А4

Серия 5.903-6

СЗК 21.01.01.01

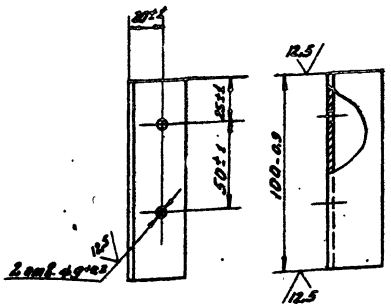

Изм.	Лист	№ докум.	Подп.	Дата	СЗК 21.01.01.01		
Разраб.		Гуляина		12.82	Уголок	Лит	Масса	Масштаб
Провер.		Герасимова		12.82			0,2	1:2
Т.контр.						Лист	Листов 1
ГИП		Иосилевич		12.82		Институт Моссантехпроект	
Н.контр.		Иосилевич		12.82			
Утв.							

Инв. № подл. | Подп. и дата | Взам. инв. № | Инв. № дубл. | Подп. и дата

Уголок Б-32х32х3 Гост 8509-72 / Ст 3-1-1 Гост 535-79

Копировал: Моисеева

Формат А4

СЗК 21.01.01.02

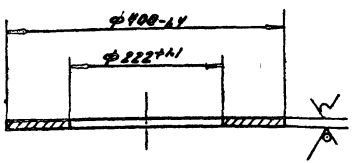

Изм.	Лист	№ докум.	Подп.	Дата	СЗК 21.01.01.02		
Разраб.		Гуляина		12.82	Фланец	Лит	Масса	Масштаб
Провер.		Герасимова		12.82			6,8	1:5
Т.контр.						Лист	Листов 1
ГИП		Иосилевич		12.82		Институт Моссантехпроект	
Н.контр.		Иосилевич		12.82			
Утв.							

Инв. № подл. | Подп. и дата | Взам. инв. № | Инв. № дубл. | Подп. и дата

Фланец Б-ПН-10 Гост 12903-74 / Ст 3 Гост 11637-79

Копировал: Моисеева

Формат А4

Серия 5.905-6

Формат	Зона	Поз.	Обозначение	Наименование	Кол.	Примечание
				Документация		
А4			СЗК 21. 01. 02. 00СБ	Сборочный чертеж		
				Детали		
А4		1	СЗК 21. 01. 02. 01	Конус	1	
Б4		2		Труба		
				Труба 219×3,5 ГОСТ 10704-76 / Д ГОСТ 10705-80		
				L = 160-0,74	1	3,1 кг
Б4		3	СЗК 21.01.02.02	Полоса		
				Полоса Б-2 5×50 ГОСТ 103-76 / Ст3-1-I ГОСТ 535-79		
				L = 703-2,0	1	1,37 кг
Б4		4	СЗК 21.01.02.03	Бабышка		
				Круг В25 ГОСТ 2590-71 / Ст3-1-I ГОСТ 535-79		
				L = 10-0,36	4	0,04 кг

Подпись и дата | Взам. инв. № | Инв. № дубл. | Подпись и дата | Инв. № подл.

Изм.	Лист	№ докум.	Подп.	Дата
Разраб.		Гулина		12.82
Пров.		Герасимова		12.82
ГИП		Иосилевич		12.82
Н. контр.		Иосилевич		12.82
Утв.		Иванов		12.82

СЗК 21.01.02.00

Крышка

Лит.	Лист	Листов
		1

Институт Мосгаз НИИпроект

формат А4

СЗК 21.01.02.00СБ

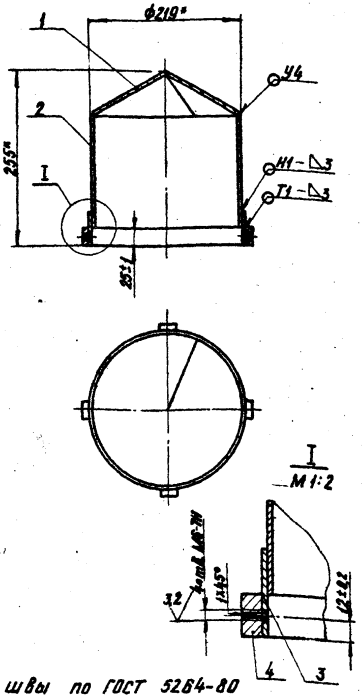

1. Сварные швы по ГОСТ 5264-80
2. * Размеры для справок

Подпись и дата | Взам. инв. № | Инв. № дубл. | Подпись и дата | Инв. № подл.

Изм.	Лист	№ докум.	Подп.	Дата
Разраб.		Гулина		12.82
Провер.		Герасимова		12.82
Т. контр.				
ГИП		Иосилевич		12.82
Н. контр.		Иосилевич		12.82
Утв.				

СЗК 21.01.02.00СБ

Крышка

Сборочный чертеж

Лит.	Масса	Масштаб
	6,9	1:5

Лист | Листов 1

Институт Мосгаз НИИпроект

копировал: Вер

формат А4

СЗК 21.01.02.01

12,5 √(V)

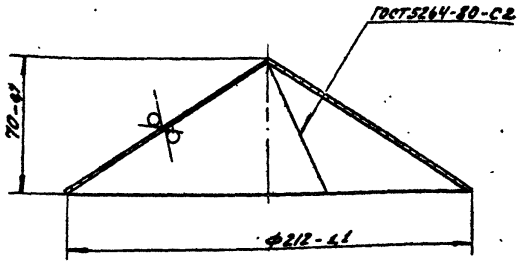

Изм.	Лист	№ докум.	Подп.	Дата
Разраб.		Гуляина		12.82
Провер.		Герасимова		12.82
Т. контр.				
ГИП		Иосилевич		12.82
Н. контр.		Иосилевич		12.82
Утв.				

Конус

Лит	Масса	Масштаб
	1,32	1:2
Лист	Листов 1	

Б-АН-2.0 ГОСТ 19903-74
Лист 1-IV-Ст.3 ГОСТ 16523-70

Институт Москоммунпроект

Копировал: Моисеева Формат А4

СЗК 21.01.03

12,5 √(V)

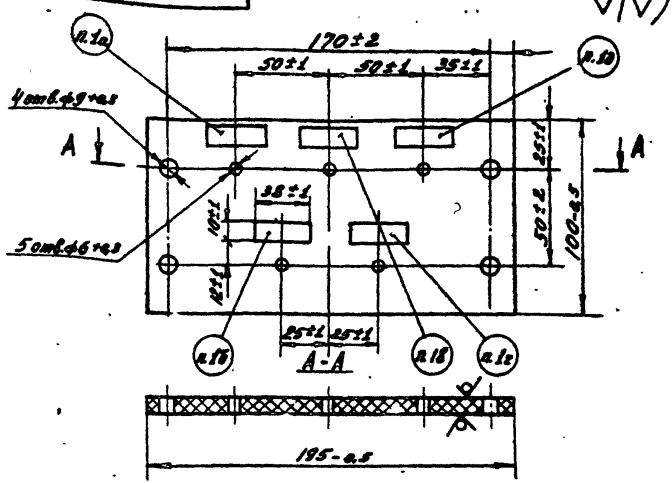

1. Надписи в рамках:
   а) трубопровод:
   б) электрод металлический;
   в) датчик;
   г) электрод неполяризующийся;
   и) резерв
2. Надписи гравировать
3. Шрифт ПО-3 ГОСТ 2930-62

Изм.	Лист	№ докум.	Подп.	Дата
Разраб.		Гуляина		12.82
Провер.		Герасимова		12.82
Т. контр.				
ГИП		Иосилевич		12.82
Н. контр.		Иосилевич		12.82
Утв.				

Плата

Лит	Масса	Масштаб
	0,2	1:2
Лист	Листов 1	

Текстолит А-2,0 ГОСТ 2718-74

Институт Москоммунпроект

Копировал: Моисеева Формат А4

Формат	Зона	Поз.	Обозначение	Наименование	Кол.	Примечание
				Документация		
А3			СЗК 22.00СБ	Сборочный чертеж		
				Сборочные единицы		
А4		1	СЗК 20 01.00	Подушка	1	
А4		2	СЗК 20.02.00	Электрод	1	
				Материалы		
		3		Полоса Б-2 5×30 ГОСТ 103-76 Ст 3-1-1 ГОСТ 535-79	2	м
		4		Бетон дорожный 30-200 ГОСТ 8424-72	0,001	м³
		5		Песок природный для строительных работ ГОСТ 8736-77	0,02	м³
				Прочие изделия		
		6		Электрод сравнения медно-сульфатный МЭСД 00.00.000 ТУ 204 РСФСР-498-78	1	
		7		Ковер ТУ 400-28-91-75	1	

Подп. и дата | Инв. № подл. | Взам. инв. № | Подп. и дата | Инв. № дубл.

Изм.	Лист	№ докум.	Подп.	Дата
Разраб.		Гулина		12.82
Пров.		Герасимова		12.82
ГИП		Васильевич		12.82
Н. контр.		Васильевич		12.82
Утв.		Иванов		12.82

СЗК 22.00

Контрольно-измерительный пункт в непроходном канале

Лит.	Лист	Листов
		1

институт МосгазНИИпроект

Копировал | Формат А4

Формат	Зона	Поз.	Обозначение	Наименование	Кол.	Примечание
				Документация		
А3			СЗК 23.00СБ	Сборочный чертеж		
				Сборочные единицы		
А4		1	СЗК 20.02.00	Электрод	1	
				Стандартные изделия		
		2		Болт М10×30.58.096 ГОСТ 7798-70	1	
		3		Гайка М10.5.096 ГОСТ 5915-70	1	
		4		Наконечник 35-10-8 ГОСТ 9581-80	1	
		5		Кирпич КР 100/1650/25/ ГОСТ 530-80	85	
		6		Люк ЛВ ГОСТ 3634-79	1	
				Материалы		
		7		Полоса Б-2 10×50 ГОСТ 103-76 Ст 3-1-1 ГОСТ 535-79	44	м
		8		Бетон дорожный 30-200 ГОСТ 8424-72	0,09	м³
		9		Песок природный для строительных работ ГОСТ 8736-77	0,1	м³
				Прочие изделия		
		10		Электрод сравнения медно-сульфатный МЭСД 00.00.000 ТУ 204 РСФСР-498-78	1	

Подп. и дата | Инв. № подл. | Взам. инв. № | Подп. и дата | Инв. № дубл.

Изм.	Лист	№ докум.	Подп.	Дата
Разраб.		Гулина		12.82
Пров.		Герасимова		12.82
ГИП		Васильевич		12.82
Н. контр.		Васильевич		12.82
Утв.		Иванов		12.82

СЗК 23.00

Контактное устройство на трубопроводе

Лит.	Лист	Листов
		1

институт МосгазНИИпроект

Копировал | Формат А4

Серия 5.905-6

СЗК 22.00СБ

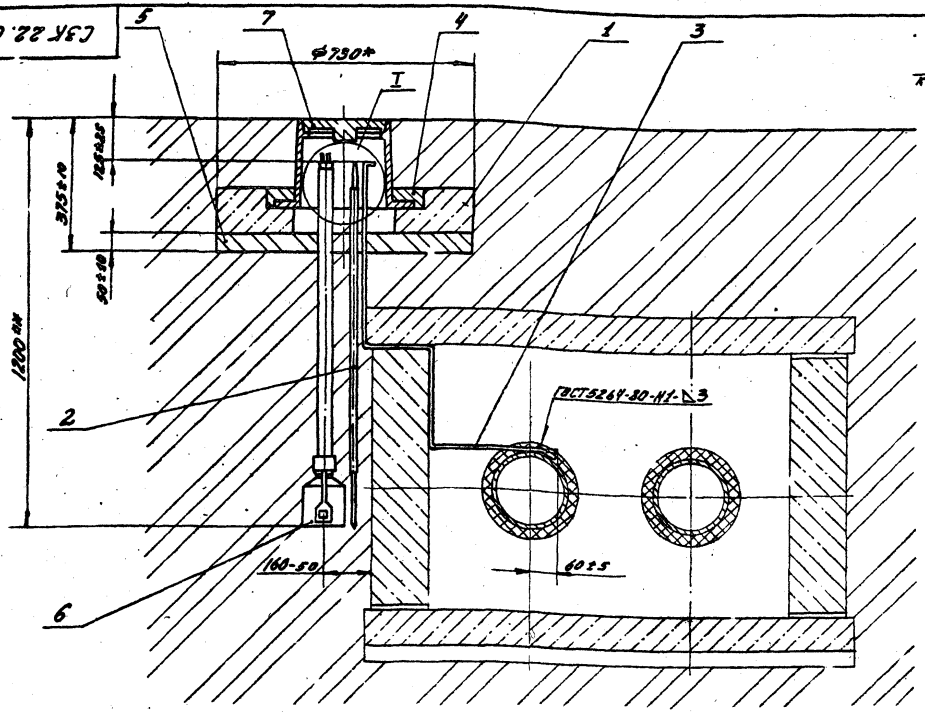

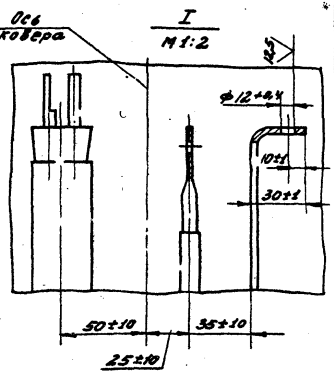

1. Установка неполяризующегося электрода должна соответствовать требованиям паспорта МЭСД 00.000.000ПС.

2. Покрытие детали поз.3 битумно-полимерное или битумно-минеральное весьма усиленного типа по ГОСТ 9.015-74

3. * Размеры для справок.

4. ** Размер уточнить при проектировании.

5. Масса дана без учёта строительных материалов.

Изм.	Лист	№ докум.	Подп.	Дата	СЗК 22.00СБ
Разраб.		Гилина		12.82	Контрольно-измерительный пункт в непроходном канале. Сборочный чертеж
Провер.		Герасимова		12.82	
Т.контр.		Вайнштейн		12.82	
ГИП		Иосилевич		12.82	
Н.контр.		Иосилевич		12.82	
Утв.		Иванов		12.82	

Лит	Масса	Масштаб
Н	137	1:10
Лист	Листов 1	

Институт Мосгазниипроект

Копировал: Моисеева

Формат А3

Инв. № подл. | Подп. и дата | Взам. инв. № | Инв. № дубл. | Подп. и дата

Серия 5.905-6

ТЗК 22.00 СБ

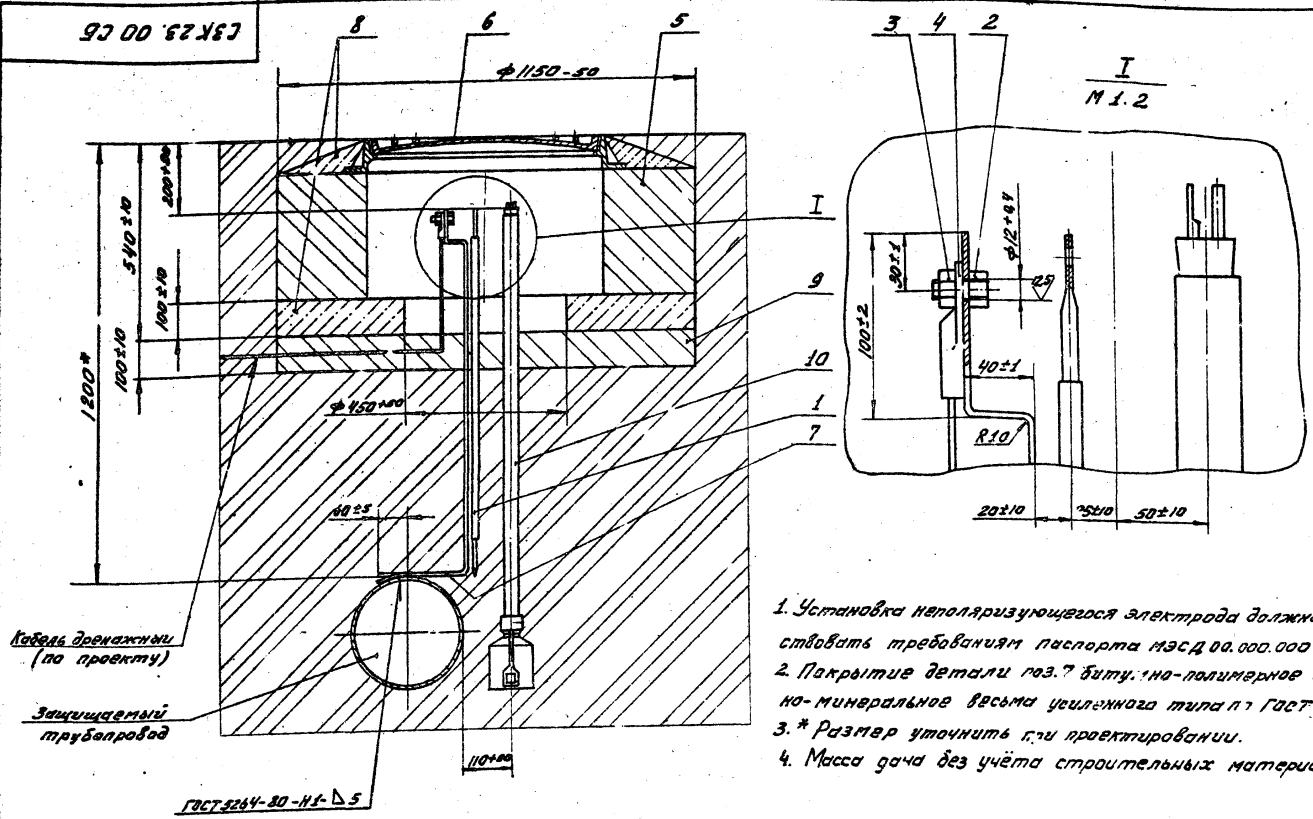

1. Установка неполяризующегося электрода должна соответствовать требованиям паспорта МЭСД 00.000.000 ПС.
2. Покрытие детали поз. 7 битумно-полимерное или битумно-минеральное весьма усиленного типа по ГОСТ 9.015-74.
3. * Размер уточнить при проектировании.
4. Масса дана без учёта строительных материалов.

Изм.	Лист	№ докум.	Подп.	Дата	СЗК 22.00 СБ		
Разраб.		Гулина		12.82	Контактное устройство на трубопроводе. Сборочный чертеж	Лит	Масса 73 / Масштаб 1:10
Провер.		Герасимова		12.82		Лист	Листов 1
Т. контр.		Вайнштейн		12.82		Институт Мосгазниипроект	
ГИП		Иосилевич		12.82			
Н. контр.		Иосилевич		12.82			
Утв.		Иванов		12.82			

Копировал: Моисеева

Формат А3

Инв. № подл. | Подп. и дата | Взам. инв. № | Инв. № дубл. | Подп. и дата

Серия 5.905-6

Формат	Зона	Поз.	Обозначение	Наименование	Кол.	Примечание
				Документация		
А3			СЗК 24.00 СБ	Сборочный чертеж		
				Сборочные единицы		
А4		1	СЗК 20.01.00	Подушка	1	
А4		2	СЗК 20.02.00	Электрод	1	
А4		3	СЗК 21.01.00	Колонка	1	
				Стандартные изделия		
				Болты ГОСТ 7805-70		
		4		М5х20.58.096	2	
		5		М10х30.58.096	1	
		6		Гайка М5.5.096 ГОСТ 5927-70	2	
		7		Гайка М10.5.096 ГОСТ 5927-70	1	
		8		Наконечник 35-10-8		
				Материалы		
		9		Полоса Б-2 10х50 ГОСТ 103-76 / Ст 3-1-I ГОСТ 535-79	1,2	м
		10		Бетон дорожный 30-200 ГОСТ 8424-72	0,001	$м^3$
		11		Песок природный для строительных работ ГОСТ 8736-77	8,02	$м^3$
				Прочие изделия		
		12		Электрод сравнения медно-сульфатный МЭСД 00.00.000 ТУ 204 РСФСР-498-78	1	

Подп. и дата | Инв. № дубл. | Взам. инв. № | Подп. и дата | Инв. № подл.

СЗК 24.00

Изм.	Лист	№ докум.	Подп.	Дата
Разраб.		Гулина	[подпись]	12.82
Пров.		Герасимова	[подпись]	12.82
ГИП		Иосилевич	[подпись]	12.82
Н. контр.		Иосилевич	[подпись]	12.82
Утв.		Иванов	[подпись]	12.82

Контактное устройство на трубопроводе с колонкой

Лит	Лист	Листов
		1

Институт Мосгазниипроект

Копировал: Моисеева формат А4

Формат	Зона	Поз.	Обозначение	Наименование	Кол.	Примечание
				Документация		
А3			СЗК 25.00 СБ	Сборочный чертеж		
				Сборочные единицы		
А4		1	СЗК 20.02.00	Электрод	1	
				Стандартные изделия		
		2		Болт М10х30.58.096 ГОСТ 7798-70	1	
		3		Гайка М10.5.096 ГОСТ 5915-70	1	
		4		Наконечник 35-10-8 ГОСТ 9581-80	1	
		5		Кирпич КР100/1650/25/ ГОСТ 530-80	85	
		6		Люк ЛВ ГОСТ 3634-79	1	
				Материалы		
		7		Полоса Б2 10х50 ГОСТ 103-76 / Ст 3-1-I ГОСТ 535-79	2	м
		8		Бетон дорожный 30-200 ГОСТ 8424-72	0,09	$м^3$
		9		Песок природный для строительных работ ГОСТ 8736-77	8,1	$м^3$
				Прочие изделия		
		10		Электрод сравнения медно-сульфатный МЭСД 00.00.000 ТУ 204 РСФСР-498-78	1	

Подп. и дата | Инв. № дубл. | Взам. инв. № | Подп. и дата | Инв. № подл.

СЗК 25.00

Изм.	Лист	№ докум.	Подп.	Дата
Разраб.		Гулина	[подпись]	12.82
Пров.		Герасимова	[подпись]	12.82
ГИП		Иосилевич	[подпись]	12.82
Н. контр.		Иосилевич	[подпись]	12.82
Утв.		Иванов	[подпись]	12.82

Контактное устройство в непроходном канале

Лит	Лист	Листов
		1

Институт Мосгазниипроект

Копировал: Моисеева формат А4

Серия 5.905-6

СЗК 24.00СБ

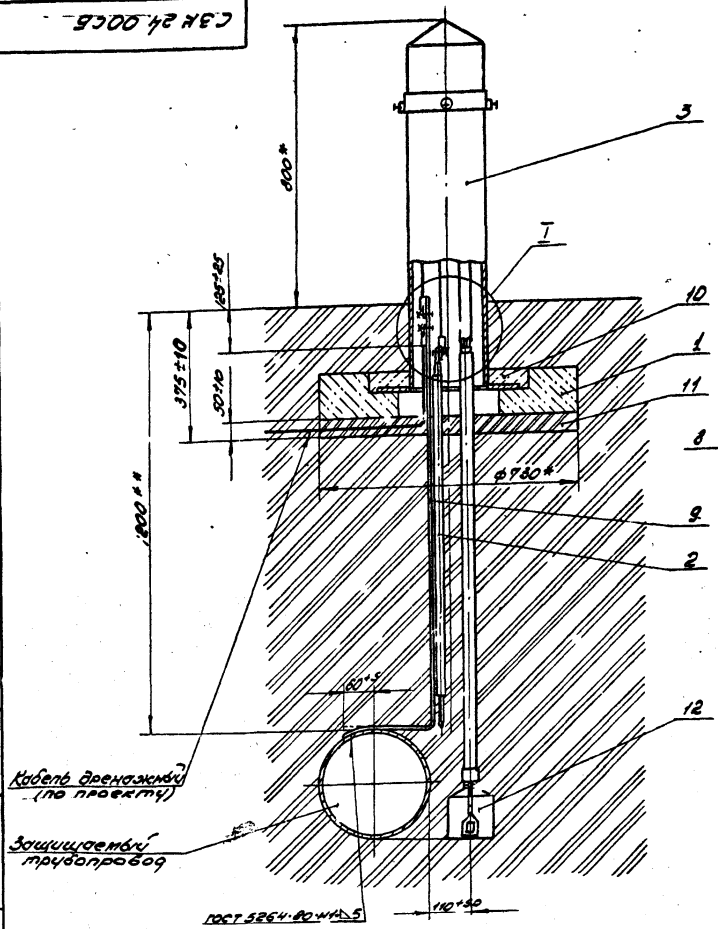

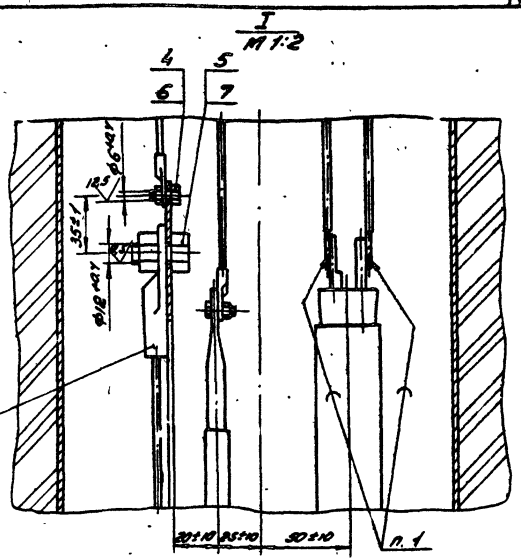

1. ПОС 40 ГОСТ 21930-76
2. Установка неполяризующегося электрода должна соответствовать требованиям паспорта МЭСД.00.000.000ПС
3. Покрытие детали поз. 9 и мест кабельных соединений битумно-полимерное или битумно-минеральное весьма усиленного типа по ГОСТ 9.015-74
4. * Размеры для справок.
5. ** Размер уточнить при проектировании

Изм.	Лист	№ докум.	Подп.	Дата
Разраб.		Гулина		12.82
Пров.		Герасимова		12.82
Т. контр.		Вайнштейн		12.82
ГИП		Иосилевич		12.82
Н. контр.		Иосилевич		12.82
Утв.		Иванов		12.82

СЗК 24.00СБ

Контактное устройство на трубопроводе с колонкой

Сборочный чертеж

Лит	Масса	Масштаб
	124	1:10

Лист | Листов 1

Институт Мосгазниипроект

Копировал: [illegible]

Формат А3

Инв. № подл. | Подп. и дата | Взам. инв. № | Инв. № дубл. | Подп. и дата

6. Масса дана без учёта строительных материалов.

Серия 5.905-6

С3К 25.00 СБ

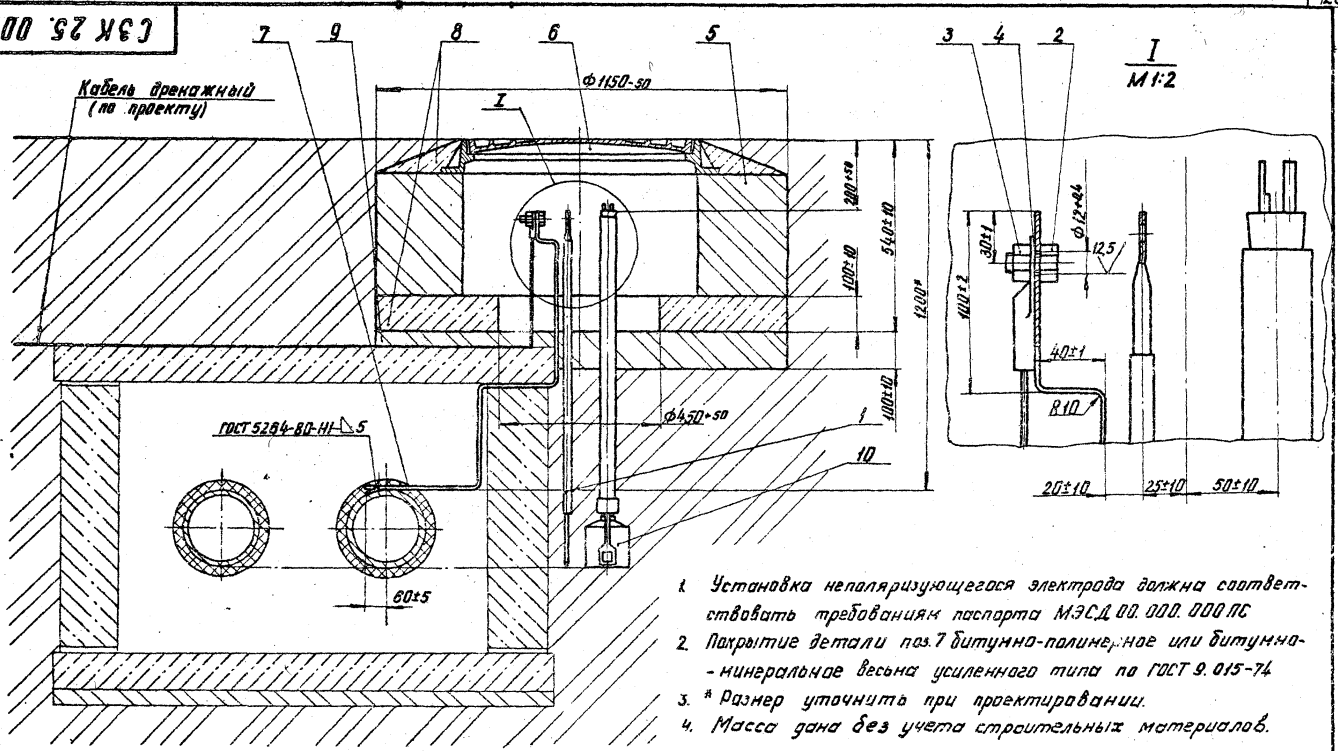

1. Установка неполяризующегося электрода должна соответствовать требованиям паспорта МЭСД 00.000.000 ПС
2. Покрытие детали поз.7 битумно-полимерное или битумно-минеральное весьма усиленного типа по ГОСТ 9.015-74
3. * Размер уточнить при проектировании.
4. Масса дана без учета строительных материалов.

					С3К 25.00 СБ			
Изм	Лист	№ докум.	Подп.	Дата	Контактное устройство в непроходном канале	Лит.	Масса	Масштаб
Разраб.		Гулина		12.82			75	1:10
Провер.		Герасимов		12.82				
Т. контр.		Вайнштейн		12.82	Сборочный чертеж	Лист	Листов 1	
ГИП		Иосилевич		12.82		Институт		
Н. контр.		Иосилевич		12.82		Мосгазн. ЛПроект		
Утв.		Иванов		12.82				

Инв. № подл. | Подпись и дата | Взам. инв. № | Инв. № дубл. | Подпись и дата

копировал: [illegible]

Формат А3

Серия 5.905-6

СЗК 26.00

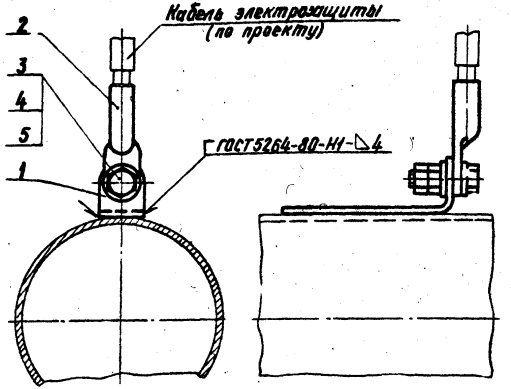

Покрытие места соединения битумно-полимерное или битумно-минеральное весьма усиленного типа по ГОСТ 9.015-74

Формат	Зона	Поз.	Обозначение	Наименование	Кол.	Примечание
				Детали		
АУ		1	СЗК 26.01	Уголок	1	
				Стандартные изделия		
		2		Наконечник 35-10-8 ГОСТ 9581-80	1	
		3		Болт М10×30.58.096 ГОСТ 7798-70	1	
		4		Гайка М10.5.096 ГОСТ 5915-70	2	
		5		Шайба 10.01.09 ГОСТ 11371-78	2	

Изм.	Лист	№ докум.	Подп.	Дата
Разраб.		Кудинов		12.82
Провер.		Герасимова		12.82
Т. контр.		Вайнштейн		12.82
ГИП		Иосилевич		12.82
Н. контр.		Иосилевич		12.82
Утв.		Иванов		12.82

СЗК 26.00

Соединение кабеля электрозащиты с трубопроводом

Лит.	Масса	Масштаб
	0,181	1:2

Лист | Листов 1

Институт МосгазНИИпроект

Инв. № подл. | Подпись и дата | Взам. инв. № | Инв. № дубл. | Подпись и дата

Формат А4

СЗК 26.01

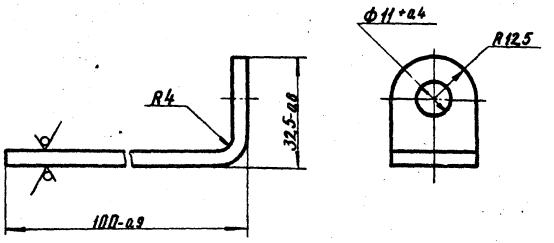

Покрытие Ц36 Ц1 ГОСТ 3640-79.

Изм.	Лист	№ докум.	Подп.	Дата
Разраб.		Кудинов		12.82
Провер.		Герасимова		12.82
Т. контр.				
ГИП		Иосилевич		12.82
Н. контр.		Иосилевич		12.82
Утв.				

СЗК 26.01

Уголок

Лит.	Масса	Масштаб
	0,102	1:1

Лист | Листов 1

Полоса $\frac{6\text{-}2\ 4\times25\ ГОСТ\ 103\text{-}76}{Ст3\text{-}1\text{-}I\ ГОСТ\ 535\text{-}79}$

Институт МосгазНИИпроект

Инв. № подл. | Подпись и дата | Взам. инв. № | Инв. № дубл. | Подпись и дата

Копировал

Формат А4

Серия 5.903-6

Формат	Зона	Поз.	Обозначение	Наименование	Кол.	Примечание
				Документация		
А3			СЗК 27.00 СБ	Сборочный чертеж		
				Переменные данные	для исполнений	
					СЗК 27.00	
				Детали		
А4		1	СЗК 27.01-01	Перемычка	1	
				СЗК 27.00-01		
				Детали		
А4		1	СЗК 27.01-02	Перемычка	1	
				СЗК 27.00-02		
				Детали		
А4		1	СЗК 27.01-03	Перемычка	1	
				СЗК 27.00-03		
				Детали		
А4		1	СЗК 27.01-04	Перемычка	1	

Инв. № подл. | Подп. и дата | Взам. инв. № | Инв. № дубл. | Подп. и дата

Изм.	Лист	№ докум.	Подп.	Дата
Разраб.		Кудинов		12.82
Пров.		Герасимова		12.82
ГИП		Иосилевич		12.82
Н. контр.		Иосилевич		12.82
Утв.		Иванов		12.82

СЗК 27.00

Установка постоянной электроперемычки на задвижке

Лит.	Лист	Листов
		1

Институт Мосгазниипроект

Копировал: Моисеева Формат А4

Формат	Зона	Поз.	Обозначение	Наименование	Кол.	Примечание
				Документация		
А4			СЗК 28.00 СБ	Сборочный чертеж		
				Переменные данные	для исполнений	
					СЗК 28.00	
				Детали		
А4		4	СЗК 27.01	Перемычка	1	
				СЗК 28.00-01		
				Детали		
А4		4	СЗК 27.01-05	Перемычка	1	
				СЗК 28.00-02		
				Детали		
А4		4	СЗК 27.01-01	Перемычка	1	
				СЗК 28.00-03		
				Детали		
А4		4	СЗК 27.01-02	Перемычка	1	
				СЗК 28.00-04		
				Детали		
А4		4	СЗК 27.01-03	Перемычка	1	
				СЗК 28.00-05		
				Детали		
А4		4	СЗК 27.01-04	Перемычка	1	

Инв. № подл. | Подп. и дата | Взам. инв. № | Инв. № дубл. | Подп. и дата

Изм.	Лист	№ докум.	Подп.	Дата
Разраб.		Кудинов		12.82
Пров.		Герасимова		12.82
ГИП		Иосилевич		12.82
Н. контр.		Иосилевич		12.82
Утв.		Иванов		12.82

СЗК 28.00

Установка электроперемычки на теплопроводе

Лит.	Лист	Листов
		1

Институт Мосгазниипроект

Копировал: Моисеева Формат А4

СЗК 27.00СБ

Серия 5.905-6

Вид А

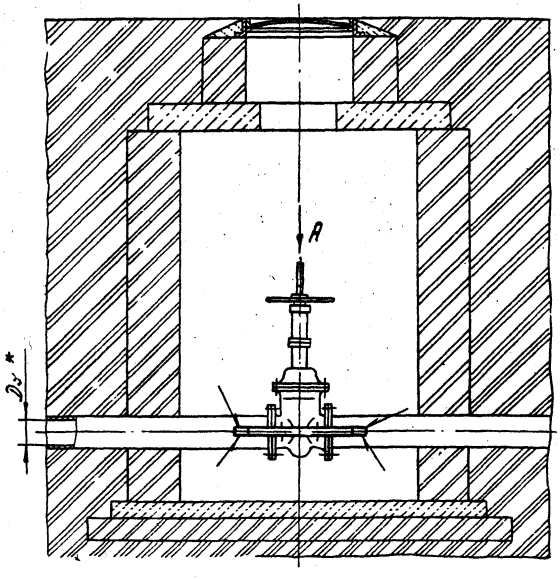

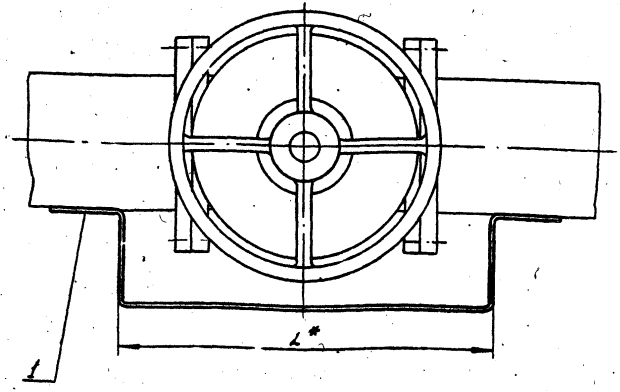

1. Покрытие дет. поз. 1 битумно-полимерное или битумно-минеральное весьма усиленного типа по ГОСТ 9.015-74
2. Сварные швы по ГОСТ 5264-80-Н1-△4

Обозначение	Условный проход D_y*, мм	L*, мм	Масса, кг
СЗК 27.00	100; 125	960	1,20
-01	150; 175; 200	1000	1,23
-02	250; 300; 350	1100	1,29
-03	400; 500; 600; 700; 800; 900; 1000	1225	1,44

Изм.	Лист	№ докум.	Подп.	Дата
Разраб.		Кудинов		12.82
Пров.		Герасимова		12.82
Т.контр.		Вайнштейн		
ГИП		Иосилевич		12.82
Н.контр.		Иосилевич		12.82
Утв.		Иванов		12.82

СЗК 27.00СБ

Перемычка постоянная на задвижке
Сборочный чертеж

Лит.	Масса	Масштаб
	ск.табл.	—

Лист | Листов 1

Институт Мосгазниипроект

Копировал: Родина

Формат А3

Инв. № подл. | Подп. и дата | Взам. инв. № | Инв. № дубл. | Подп. и дата

СЗК 28.00 СБ

Серия 5.905-6

Рис. 1

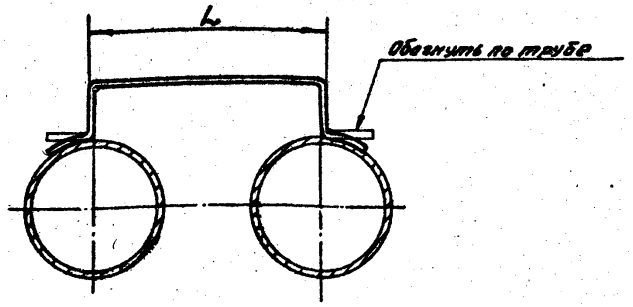

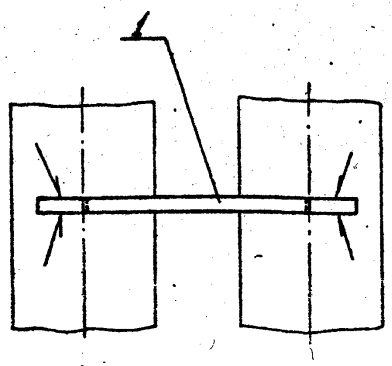

Рис. 2

Остальное - см. рис. 1.

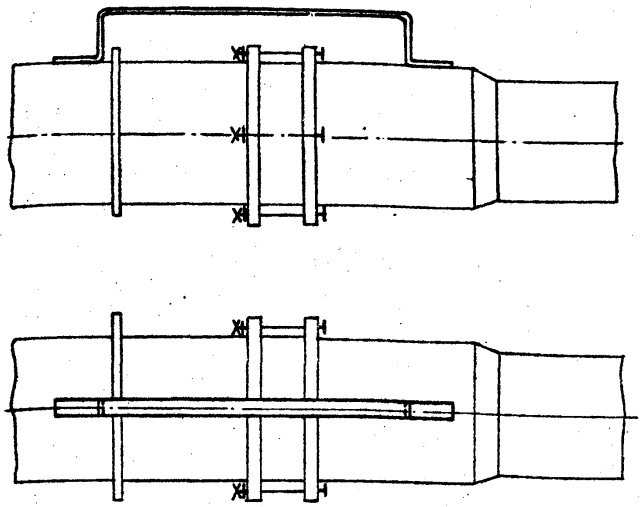

1. Покрытие дет. поз.1 битумно полимерное или битумно-минеральное весьма усиленного типа по ГОСТ 9.015-74.
2. Сварные швы по ГОСТ 5264-80-Н1-Δ4

Обозначение	Рис.	Условный проход Ду, мм	Место установки	L*, мм.	Масса, кг.
СЗК 28.00	1	50 250	между трубопроводами	800	0,99
-01		300 ... 900		1700	1,75
-02	2	100; 125	на компенсаторе	960	1,12
-03		150 200		1000	1,15
-04		250 ... 350		1100	1,26
-05		400 ... 1000		1225	1,36

Изм.	Лист	№ докум.	Подп.	Дата
Разраб.		Кудинов		12.82
Провер		Герасимова		12.82
Т.контр.		Вайнштейн		
ГИП		Иосилевич		12.82
Н.контр.		Иосилевич		12.82
Утв.		Иванов		12.82

СЗК 28.00 СБ

Установка электропеременки на теплопроводе
Сборочный чертеж

Лит	Масса	Масштаб
	см. табл	—

Лист | Листов 1

Институт Мосгазпроект

Копировал: Моисеева

Формат А2

Инв. № подл. | Подп. и дата | Взам. инв. № | Инв. № дубл. | Подп. и дата

Серия 5.905-6

СЭК 27.01

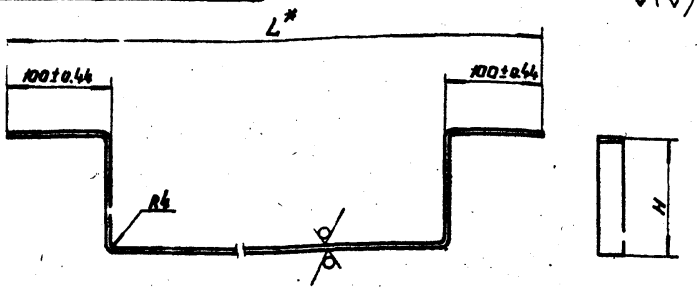

Обозначение	L*, мм	H, мм	Масса, кг
СЭК 27.01	1000-2.3	120-1.0	0.99
-01	1160-2.6		1.12
-02	1200-2.6		1.15
-03	1300-3.1	140-1.0	1.26
-04	1425-3.1		1.36
-05	1900-3.7		1.75

* Размер L уточнить при проектировании.

Изм.	Лист	№ докум.	Подп.	Дата
Разраб.		Кузинов		12.82
Пров.		Герасимова		12.82
Т.контр.		Гайнштейн		
ГИП		Иосилевич		12.82
Н.контр.		Иосилевич		12.82
Утв.				

СЭК 27.01

Перемычка

Лит.	Масса	Масштаб
	см. л.абл.	—

Лист | Листов 1

Полоса Б-2 4х25 ГОСТ 103-76
ст.3-1-I ГОСТ 535-79

Институт Мосгазниипроект

Копировал: [illegible] Формат А4

СЭК 29.00

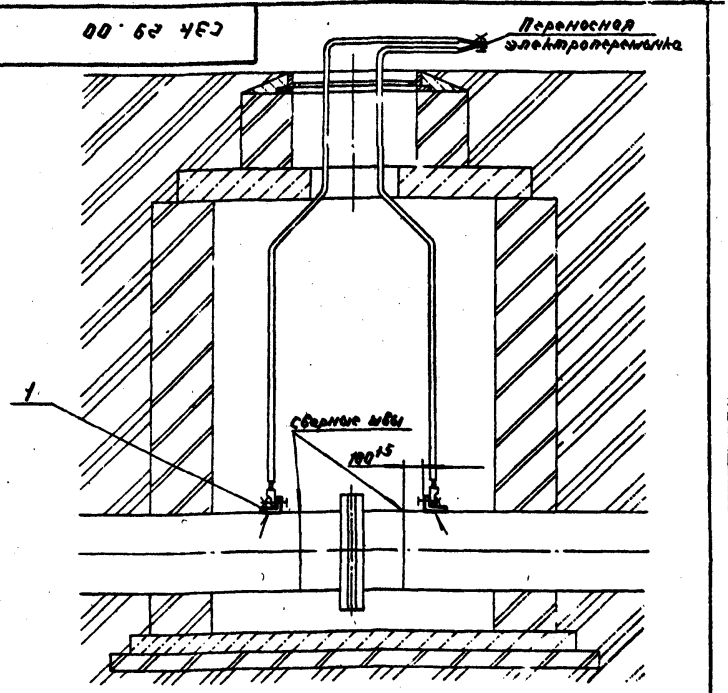

Сварные швы по ГОСТ 5264-80-Н1-Δ4

Формат	Зона	Поз.	Обозначение	Наименование	Кол.	Примечание
				Детали		
А4		1	СЭК 26.01	Уголок	2	

Изм.	Лист	№ докум.	Подп.	Дата
Разраб.		Кузинов		12.82
Пров.		Герасимова		12.82
Т.контр.		Гайнштейн		
ГИП		Иосилевич		12.82
Н.контр.		Иосилевич		12.82
Утв.		Иванов		12.82

СЭК 29.00

Установка переносной электроперемычки на изолирующем фланцевом соединении

Лит.	Масса	Масштаб
	0.204	1:20

Лист | Листов 1

Институт Мосгазниипроект

Копировал: [illegible] Формат А4

Серия 5.905-6

Формат	Зона	Поз.	Обозначение	Наименование	Кол.	Примечание
				Документация		
А3			СЗК 30.00 СБ	Сборочный чертеж		
				Сборочные единицы		
А4		1	СЗК 20.02.00	Электрод	1	
				Стандартные изделия		
		2		Болт М10Х30.58.096		
				ГОСТ 7798-70	1	
		3		Гайка М10.5.096 ГОСТ 5915-70	1	
		5		Кирпич КР 100/1650/25/		
				ГОСТ 530-80	85	
		6		Люк ЛВ ГОСТ 3634-79	1	
				Материалы		
		7		Полоса Б-2 10х50 ГОСТ 103-76 Ст3-1-2 ГОСТ 535-79	2,8	м
		8		Бетон дорожный 30-200 ГОСТ 3424-72	0,09	м³
		9		Песок природный для строительных работ ГОСТ 8736-77	0,1	м³

Инв. № подл. | Подп. и дата | Взам. инв. № | Инв. № дубл. | Подп. и дата

Изм.	Лист	№ докум.	Подп.	Дата
Разраб.		Гущина		12.82
Пров.		Герасимова		12.82
ГИП		Усилевич		12.82
Н. контр.		Усилевич		12.82
Утв.		Иванов		12.82

СЗК 30.00

Установка электроперемычки с выводом в колодец.

Лит.	Лист	Листов
	1	7

Институт Мосгазниипроект

Копировал: Мочегова Формат А4

Формат	Зона	Поз.	Обозначение	Наименование	Кол.	Примечание
				Прочие изделия		
		10		Электрод сравнения медно-сульфатный МЭСД 00.00.000 ТУ 204 РСФСР-498-78	1	

Инв. № подл. | Подп. и дата | Взам. инв. № | Инв. № дубл. | Подп. и дата

Изм.	Лист	№ докум.	Подп.	Дата

СЗК 30.00

Лист 2

Копировал: Мочегова Формат А4

Серия 5.905-6

СЗК 30.00СБ

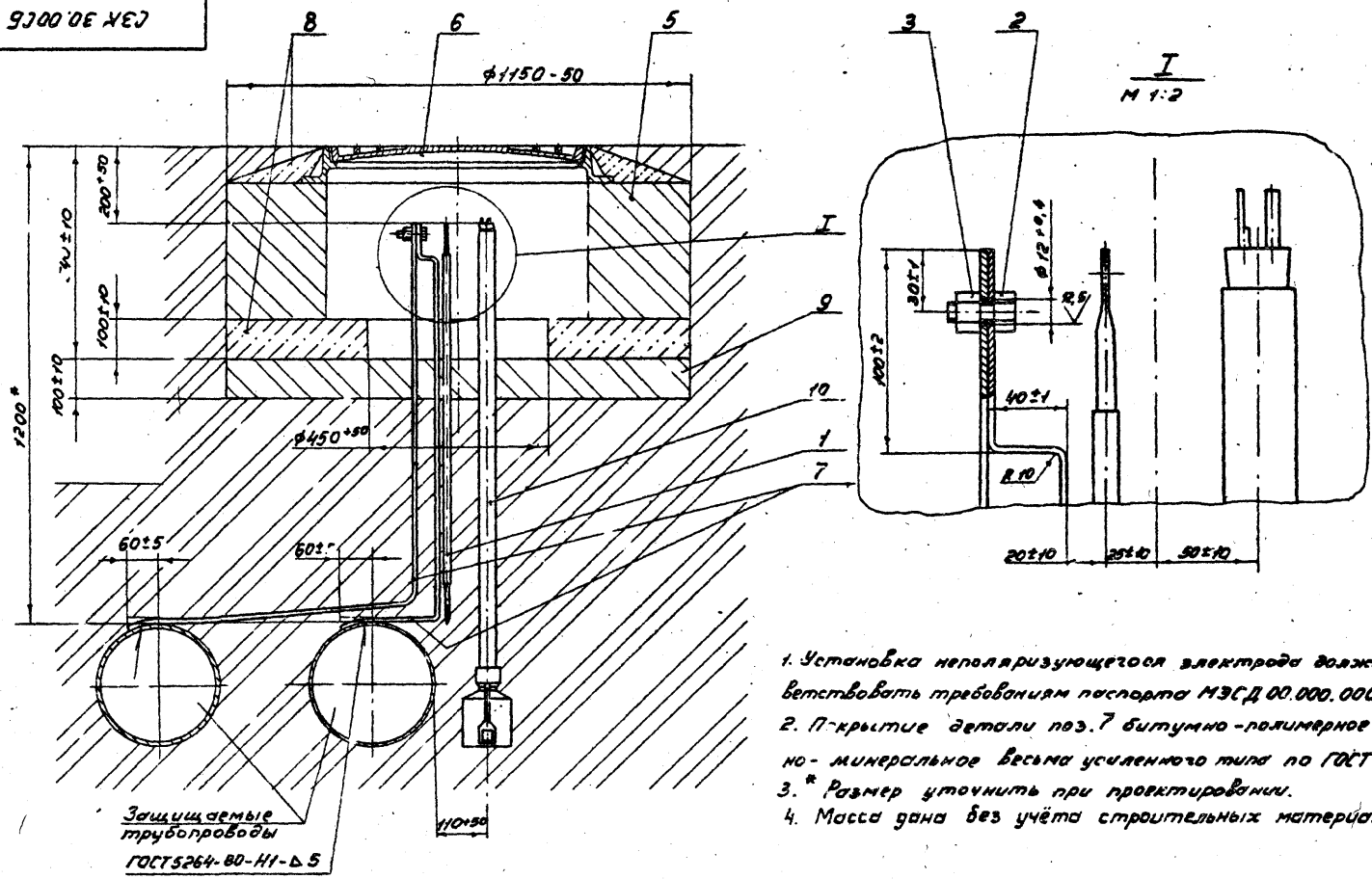

1. Установка неполяризующегося электрода должна соответствовать требованиям паспорта МЭСД 00.000.000 ПС.
2. Покрытие детали поз. 7 битумно-полимерное или битумно-минеральное весьма усиленного типа по ГОСТ 9.015-74
3. * Размер уточнить при проектировании.
4. Масса дана без учёта строительных материалов.

Изм.	Лист	№ докум.	Подп.	Дата	СЗК 30.00СБ
Разраб.		Гулино		12.82	Установка электроперемычки с выводом в колодец. Сборочный чертеж
Пров.		Герасимова		12.82	
Т. контр.		Остапчук		12.82	
ГИП		Васильевич		12.82	
Н. контр.		Васильевич		12.82	
Утв.		Иванов		12.82	

Лит.	Масса	Масштаб
	78	1:10
Лист	Листов 1	

институт Мосгазниипроект

Копировал

Формат А3

Инв. № подл. | Подп. и дата | Взам. инв. № | Инв. № дубл. | Подп. и дата

Серия 5.905-6

Формат	Зона	Поз.	Обозначение	Наименование	Кол.	Примечание
				Документация		
А3			СЗК 31. 00 СБ	Сборочный чертеж		
				Детали		
А4		1	СЗК 31. 01	Наконечник	7	
				Стандартные изделия		
		2		Муфта М4-25 ГОСТ 7764-75	1	
				Материалы		
		3		Провод М-70 ГОСТ 839-74	6,0	м
		4		Кабель ПвБбШв-660; 2×25 ГОСТ 16422-80	5,0	м

Изм.	Лист	№ докум.	Подп.	Дата
Разраб.		Кудинов	[signature]	12.82
Пров.		Герасимова	[signature]	12.82
ГИП		Иосилевич	[signature]	12.82
Н. контр.		Иосилевич	[signature]	12.82
Утв.		Иванов	[signature]	12.82

СЗК 31. 00

Подключения кабеля электрозащиты к рельсам трамвая

Лит.	Лист	Листов
		1

Институт Мосгаз НИИпроект

Инв. № подл. | Подпись и дата | Взам. инв. № | Инв. № дубл. | Подпись и дата

формат А4

СЗК 31. 01

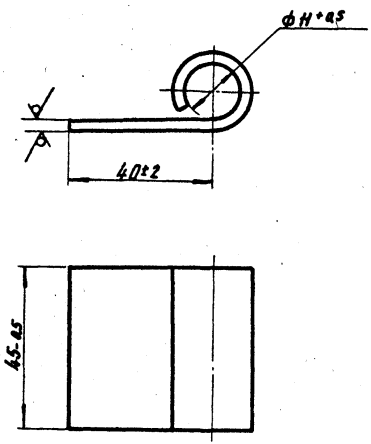

Изм.	Лист	№ докум.	Подп.	Дата
Разраб.		Кудинов	[signature]	12.82
Провер.		Герасимова	[signature]	12.82
Т. контр.		Вайнштейн	[signature]	12.82
ГИП		Иосилевич	[signature]	12.82
Н. контр.		Иосилевич	[signature]	12.82
Утв.				

СЗК 31. 01

Наконечник

Лит.	Масса	Масштаб
	0,7	1:1

Лист | Листов 1

Лист 5-ПН-3,0 ГОСТ 19 -74 / 1-IV-Ст3 ГОСТ 1 3-70

Институт Мосгаз НИИпроект

копировал: [signature]

Инв. № подл. | Подп. и дата | Взам. инв. № | Инв. № дубл. | Подпись и дата

формат А4

СЗК 31.00СБ

Серия 5.905-6

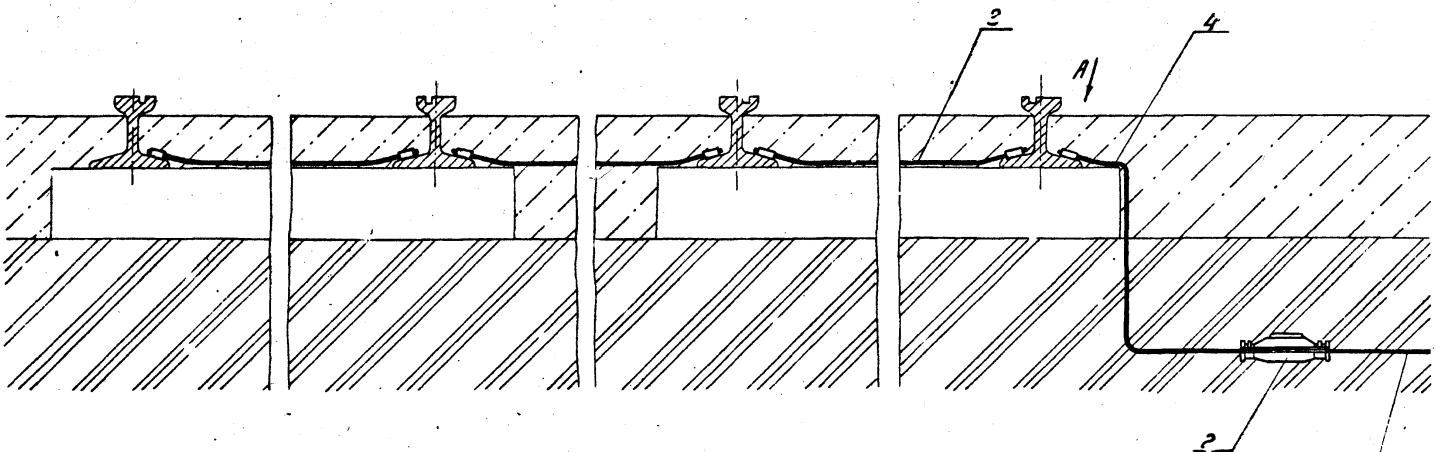

Вид А повернуто
М 1:2

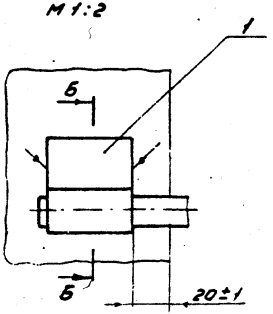

Б-5
М 1:2

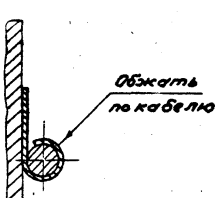

Сварные швы по ГОСТ 5264-80-Н1-Δ4

Изм.	Лист	№ докум.	Подп.	Дата
Разраб.		Кудинов	[signature]	12.82
Пров.		Герасимова	[signature]	12.82
Т. контр.		Вадинштейн	[signature]	12.82
ГИП		Иосилевич	[signature]	12.82
Н. контр.		Иосилевич	[signature]	12.82
Утв.		Иванов	[signature]	12.82

СЗК 31.00СБ

Подключение кабеля электрозащиты к рельсам трамвая
Сборочный чертеж

Лит.	Масса	Масштаб
	8,0	1:10

Лист | Листов 2

институт
Мосгазниипроект

Копировал [signature]

Формат А3

Инв. № подл. | Подп. и дата | Взам. инв. № | Инв. № дубл. | Подп. и дата

Формат	Зона	Поз.	Обозначение	Наименование	Кол.	Примечание
				Документация		
А3			СЭК 32. 00 СБ	Сборочный чертеж		
				Сборочные единицы		
А4		1	СЭК 1. 01. 00	Клеммник	1	
				Детали		
А4		2	СЭК 31. 01	Наконечник	7	
				Стандартные изделия		
		3		Болт М10х30.58.096		
				ГОСТ 7798-70	2	
		4		Гайка М10.5.096		
				ГОСТ 5915-70	2	
		5		Шайба 10.01.019		
				ГОСТ 11371-78	2	
		6		Наконечник 35-10-8		
				ГОСТ 9581-80	2	
		7		Кирпич КР100/1650/25		
				ГОСТ 530-80	85	
		8		Люк ЛЗ ГОСТ 3634-79	1	

Изм.	Лист	№ докум.	Подп.	Дата
Разраб.	Кузнецов			12.82
Пров.	Герасимова			12.82
ГИП	Иосилевич			12.82
Н.контр.	Иосилевич			12.82
Утв.	Иванов			12.82

СЭК 32.00

Подключение кабеля электрозащиты к рельсам железной дороги

Лит.	Масса	Масштаб

Лист	Листов
1	2

Институт Мосгазниипроект

Копировал: Формат А4

Формат	Зона	Поз.	Обозначение	Наименование	Кол.	Примечание
				Материалы		
		9		Бетон дорожный В0-200		
				ГОСТ 8424-72	0.03	м³
		10		Песок природный для		
				строительных работ		
				ГОСТ 8736-77	0.1	м³
		11		Провод М-70		
				ГОСТ 839-74	7.0	м
		12		Кабель ПБ6Б ИБ-660; 2х25		
				ГОСТ 16442-80	5.0	м

Изм.	Лист	№ докум.	Подп.	Дата

СЭК 32.00

Лист 2

Копировал: Формат А4

С3К 32.00 СБ

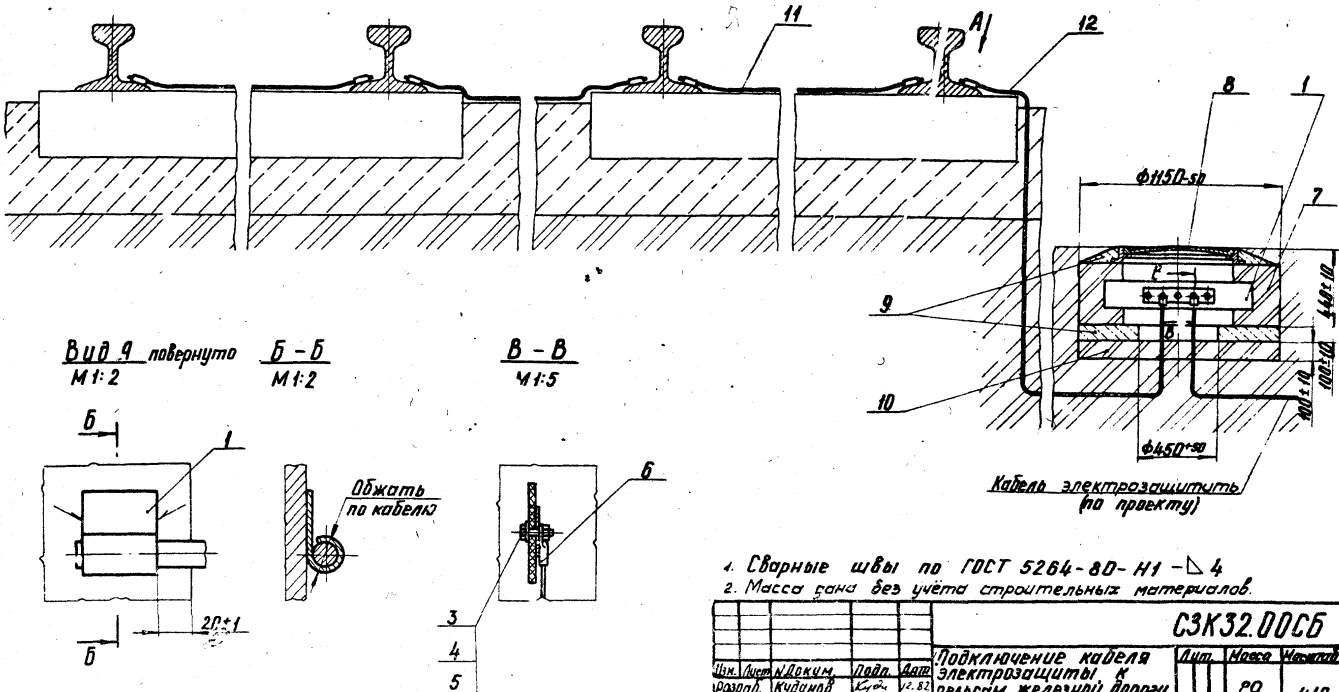

1. Сварные швы по ГОСТ 5264-80-Н1 — ◺ 4
2. Масса дана без учёта строительных материалов.

						С3К32.00СБ		
Изм.	Лист	N Докум.	Подп.	Дата	Подключение кабеля электрозащиты к рельсам железной дороги	Лит.	Масса	Масштаб
Разраб.		Кудинов		12.82			80	1:10
Провер.		Герасимова		12.82	Сборочный чертеж	Лист	Листов 1	
Т.контр.		Вайнштейн		12.82		Институт МосгазНИИпроект		
ГИП		Иосилевич		12.82				
Н.контр.		Иосилевич		12.82				
Утв.		Иванов		12.82				

копировал: [illegible]

Формат А 3

Инв. N подл. | Подпись и дата | Взам. инв. N | Инв. N дубл. | Подпись и дата

Серия 5.905-6

Формат	Зона	Поз.	Обозначение	Наименование	Кол.	Примечание
				Документация		
А3			СЗК 33. 00СБ	Сборочный чертеж		
				Детали		
А4		1	СЗК 33. 01	Шина	1	
				Стандартные изделия		
		2		Наконечник 30-10-8 ГОСТ 9581-80	1	
		3		Болт М10×30.58.096 ГОСТ 7798-70	1	
		4		Гайка М10.5.096 ГОСТ 5915-70	1	

Подп. и дата | Инв. № дубл. | Взам. инв. № | Подп. и дата | Инв. № подл.

Изм.	Лист	№ докум.	Подп.	Дата
Разраб.		Кудинов		12.82
Провер.		Герасимова		12.82
ГИП		Иосилевич		12.82
Н. контр.		Иосилевич		12.82
Утв.		Иванов		12.82

СЗК 33.00

Подключение кабеля электрозащиты к средней точке путевых дросселей железной дороги

Лит.	Лист	Листов
		1

Институт МосгазНИИпроект

формат А4

СЗК 33. 01

12.5

А – А повернуто

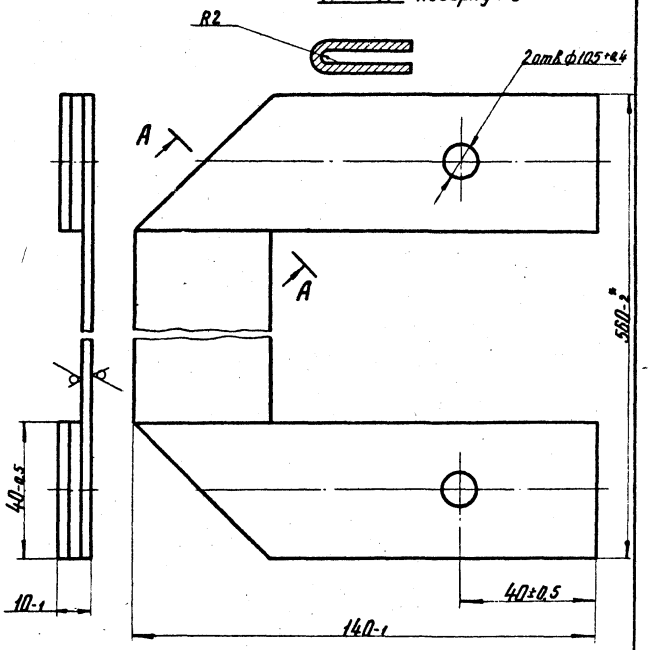

* Размер уточнить при монтаже

Изм.	Лист	№ докум.	Подп.	Дата
Разраб.		Кудинов		12.82
Провер.		Герасимова		12.82
Т. контр.				
ГИП		Иосилевич		12.82
Н. контр.		Иосилевич		12.82
Утв.				

СЗК 33. 01

Шина

Лит.	Масса	Масштаб
	0,7	1:1

Лист | Листов 1

Лист 6-ПН-3.0 ГОСТ 19 1-74 1-IV-Ст3 ГОСТ 523-70

Институт Мосгаз. НИИпроект

копировал: [illegible]

формат А4

Серия 5.905-6

СЗК 33. 00 СБ

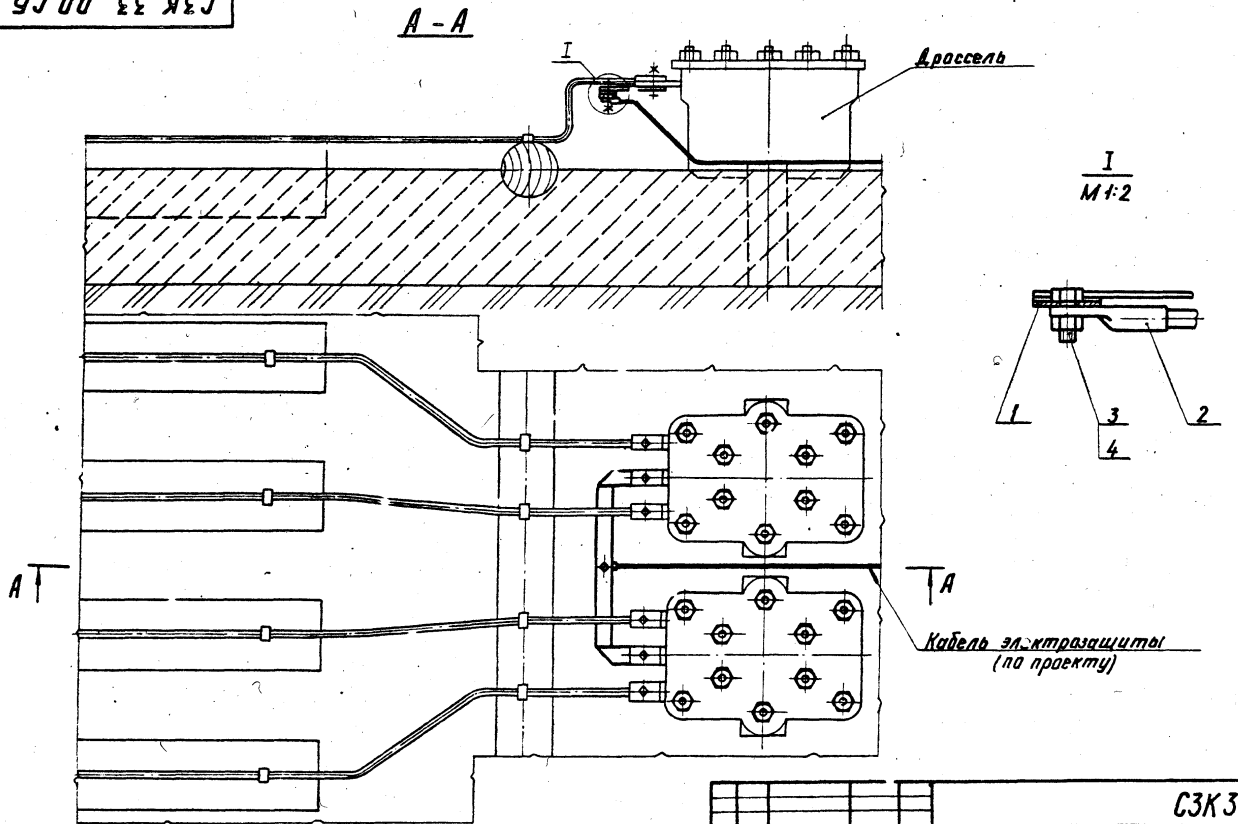

Изм.	Лист	N Докум.	Подп.	Дата	Подключение кабеля электрозащиты к средней точке путевых дросселей железной дороги Сборочный чертеж	Лит.	Масса	Масштаб
Разраб.		Кудинов		12.82			1.0	1:10
Провер.		Герасимова		12.82		Лист	Листов 1
Т. контр.		Вайнштейн		12.82		Институт Мосгазпроект	
ГИП		Иосилевич		12.82			
Н. контр.		Иосилевич		12.82			
Утв.		Иванов		12.82			

Инв. № подл. | Подпись и дата | Взам. инв. № | Инв. № дубл. | Подпись и дата

Копировал: [illegible]

Формат А3

Формат	Зона	Поз.	Обозначение	Наименование	Кол.	Примечание
				Документация		
А3			СЭК 34.00 СБ	Сборочный чертеж		
				Детали		
А4		1	СЭК 26.01	Уголок	1	
				Стандартные изделия		
		2		Болт М10х25.58.096		
				ГОСТ 7798-70	1	
		3		Гайка М10.5.096 ГОСТ 5915-70	2	
		4		Шайба 10.01.019 ГОСТ 11371-78	1	
		5		Наконечник 25-10-8		
				ГОСТ 7386-80	1	
			Переменные данные для исполнений:			
				СЭК 34.00		
				Прочие изделия		
		6		Протектор с активатором		
				ПМ-5у ТУ 48-10-28-74	1	
				СЭК 34.00-01		
				Прочие изделия		
		6		Протектор с активатором		
				ПМ-10у ТУ 48-10-28-74	1	
				СЭК 34.00-02		
				Прочие изделия		
		6		Протектор с активатором		
				ПМ-20у ТУ 48-10-28-74	1	

Инв. № подл. | Подп. и дата | Взам. инв. №

Изм.	Лист	№ докум.	Подп.	Дата
Разраб.		Кучинов		12.82
Пров.		Герасимова		12.82
ГИП		Иосилевич		12.82
Н. контр.		Иосилевич		12.82
Утв.		Иванов		12.82

СЭК 34.00

Установка протектора с активатором на трубопроводе

Лит.	Масса	Масштаб
		1

Институт Мосгазниипроект

Копировал: СЭР Формат А4

Формат	Зона	Поз.	Обозначение	Наименование	Кол.	Примечание
				Документация		
А3			СЭК 35.00 СБ	Сборочный чертеж		
				Детали		
А4		1	СЭК 26.01	Уголок	1	
				Стандартные изделия		
		2		Болт М10х25.58.096		
				ГОСТ 7798-70	1	
		3		Гайка М10.5.096 ГОСТ 5915-70	2	
		4		Шайба 10.01.019 ГОСТ 11371-78	1	
		5		Наконечник 25-10-8		
				ГОСТ 7386-80	1	
				Материалы		
		6		Активатор:		
				а) магний бентонитовый		
				ГОСТ 7032-75;	30	кг
				б) кальций сернокислый		
				ГОСТ 3210-77;	15	кг
				в) магний сернокислый		
				ГОСТ 4523-77	20	кг
				Кабель ПБСВШв-660; 2х6 ГОСТ 16442-80	5	м
				Прочие изделия		
				Протектор из магниевого		
				сплава типа МЛ5		
				ТУ 1150	1	

Инв. № подл. | Подп. и дата | Взам. инв. №

Изм.	Лист	№ докум.	Подп.	Дата
Разраб.		Кучинов		12.82
Пров.		Герасимова		12.82
ГИП		Иосилевич		12.82
Н. контр.		Иосилевич		12.82
Утв.		Иванов		12.82

СЭК 35.00

Установка протектора из магниевого сплава типа МЛ5

Лит.	Масса	Масштаб
		1

Институт Мосгазниипроект

Копировал: СЭР Формат А4

СЗК 34.00 СБ

Серия 5.905-6

Вариант

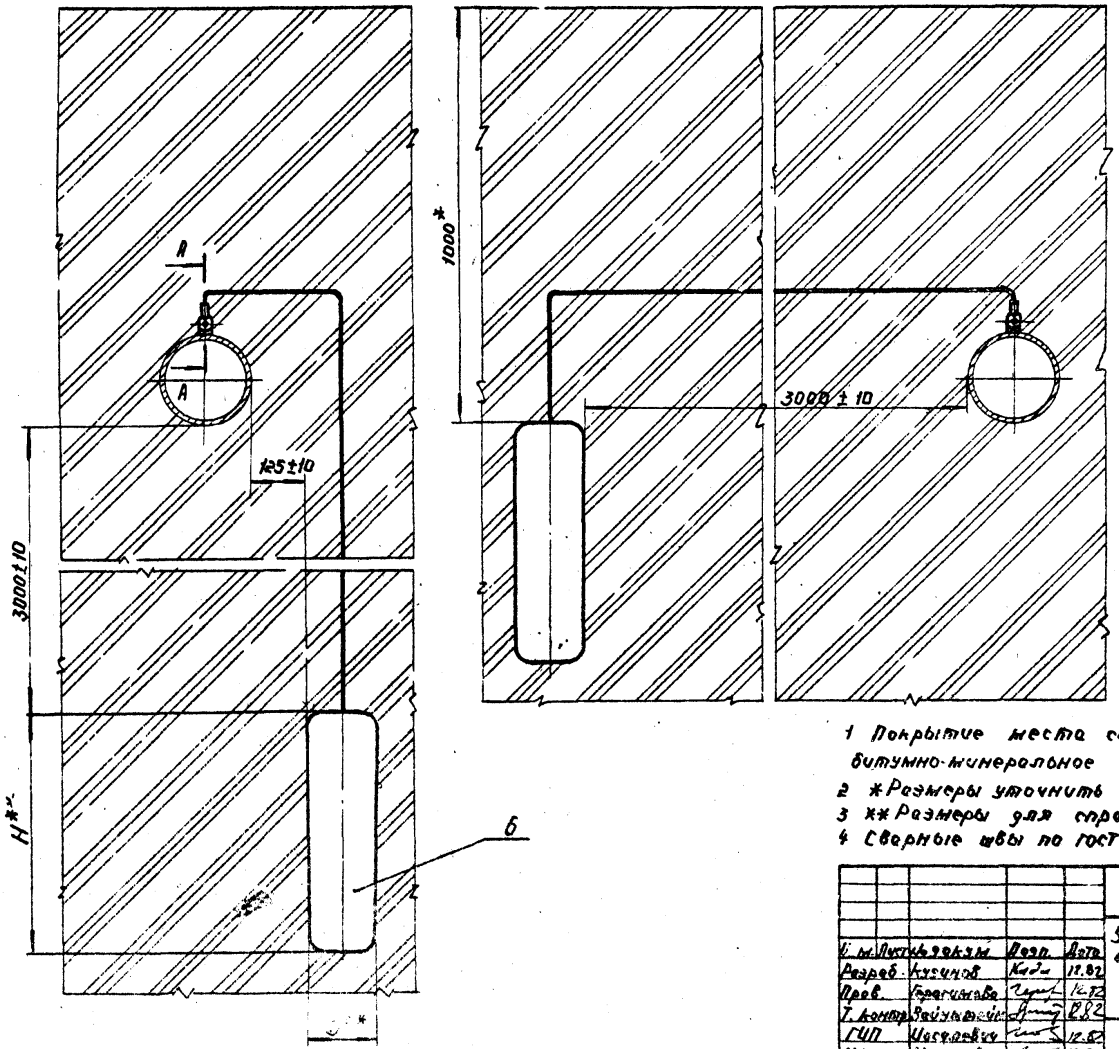

А-А
м 1:2

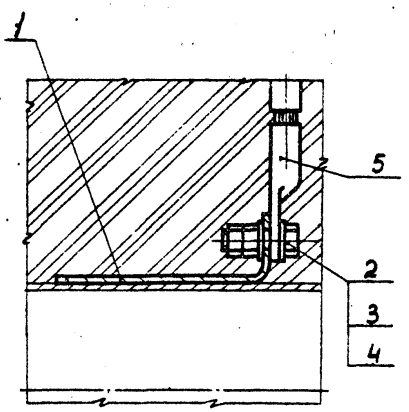

Обозначение	Тип протектора	Д**, мм	Н**, мм	Масса, кг
СЗК 34.00	ПМ5У	165	580	16,5
-01	ПМ10У	200	700	30,5
-02	ПМ20У	240	900	60,5

1 Покрытие места соединения битумно-полимерное или битумно-минеральное весьма усиленного типа по ГОСТ 9.015-74.
2 *Размеры уточнить при проектировании.
3 **Размеры для справок.
4 Сварные швы по ГОСТ 5264-80 - Н1 - Δ4.

Изм.	Лист	№ докум.	Подп.	Дата
Разраб.		Кузинов		12.82
Пров.		Герасимова		12.82
Т. контр.		Вайнштейн		12.82
ГИП		Иосилевич		12.82
Н. контр.		Иосилевич		12.82
Утв.		Иванов		12.82

СЗК 34.00 СБ

Установка протектора с активатором на трубопроводе сборочный чертеж

Лит.	Масса	Масштаб
	см. табл.	—

Лист 1 Листов 1

Институт Мосгазниипроект

Копировал: [illegible]

Формат А3

Инв. № подл. | Подп. и дата | Взам. инв. № | Инв. № дубл. | Подп.

Серия 3.503-9

СЗК 35.00СБ

Вариант

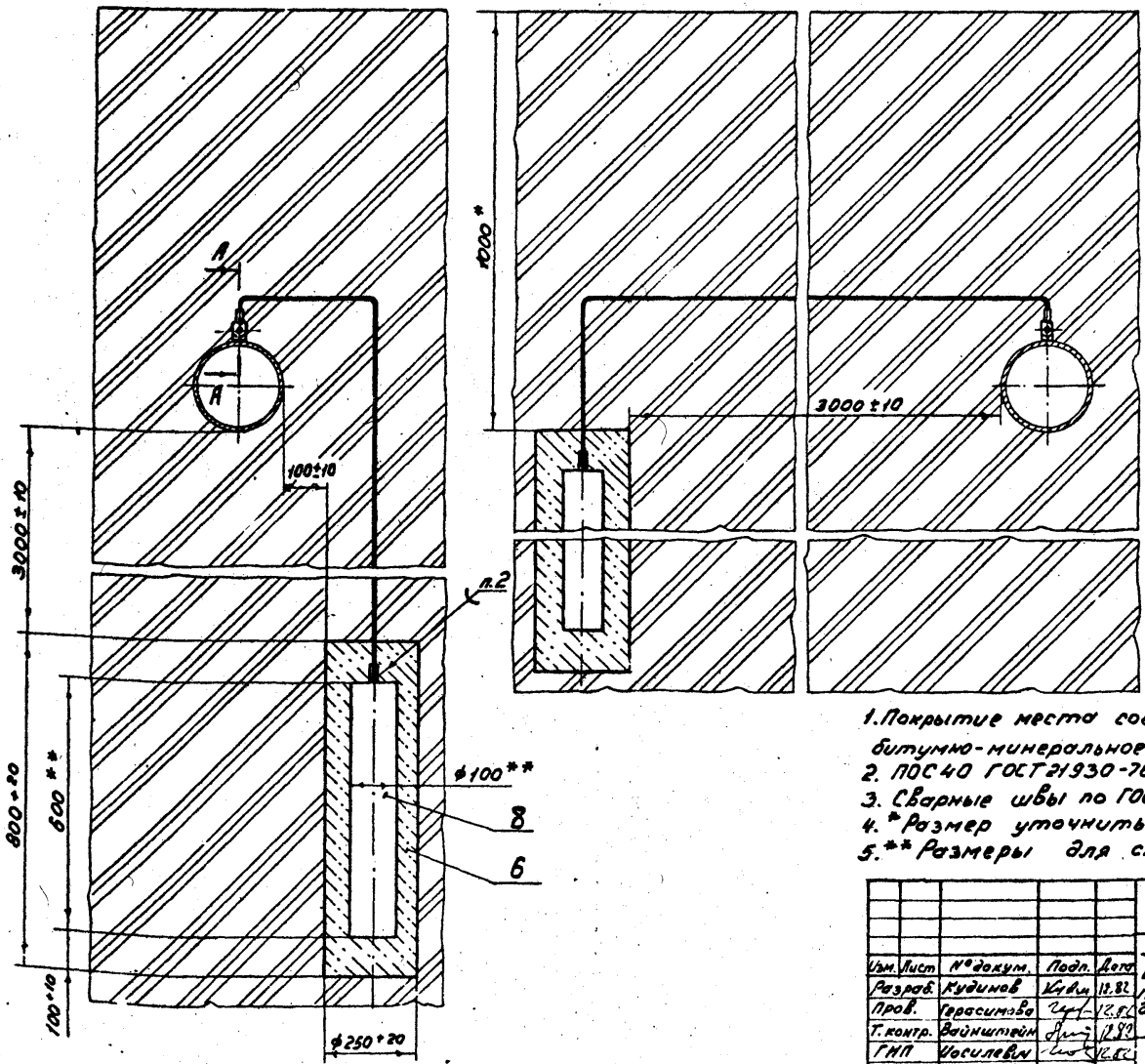

А-А
М1:2

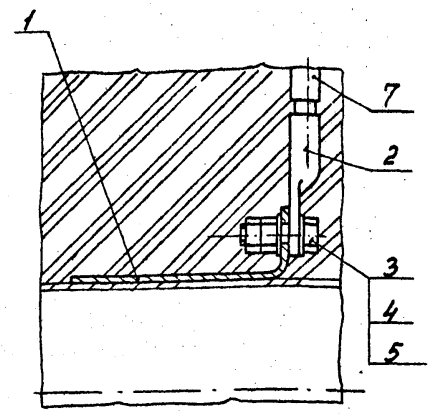

1. Покрытие места соединения битумно-полимерное или битумно-минеральное весьма усиленного типа по ГОСТ 9.015-74
2. ПОС 40 ГОСТ 21930-76
3. Сварные швы по ГОСТ 5264-80-Н1-Б4.
4. * Размер уточнить при проектировании
5. ** Размеры для справок
6. Масса дана без учёта строительных материалов.

Изм.	Лист	№ докум.	Подп.	Дата
Разраб.		Кудинов		12.82
Пров.		Герасимова		12.82
Т. контр.		Вайнштейн		12.82
ГИП		Усилевич		12.82
Н. контр.		Усилевич		12.82
Утв.		Иванов		12.82

СЗК 35.00СБ

Установка протектора из магниевого сплава типа МАЗ на трубопроводе

Сборочный чертеж

Лит.	Масса	Масштаб
	10,5	—
Лист	Листов 1	

Институт Мосгипроинжпроект

Копировал Габриэлян

Формат А3

Инв. № подл. | Подп. и дата | Взам. инв. № | Инв. № дубл. | Подп. и дата

Серия 5.905-6

Формат	Зона	Поз.	Обозначение	Наименование	Кол.	Примечание
				Документация		
А3			СЗК 36.00 СБ	Сборочный чертеж		
				Сборочные единицы		
А4		1	СЗК 20.01.00	Подушка	1	
				Стандартные изделия		
		2		Болт М10х25.58.096		
				ГОСТ 7798-70	1	
		3		Гайка М10.5.096 ГОСТ 5915-70	1	
		4		Наконечник 25-10-8		
				ГОСТ 7386-80	1	
				Материалы		
		5		Полоса Б-2 5х30 ГОСТ 103-76		
				Ст 3-1-I ГОСТ 535-79	1,2	м
		6		Бетон дорожный 30-200		
				ГОСТ 8424-72	0,001	$м^3$
		7		Песок природный для		
				строительных работ		
				ГОСТ 8736-77	0,02	$м^3$
				Прочие изделия		
		8		Ковер ТУ 400-28-91-75	1	

Изм.	Лист	№ докум.	Подп.	Дата
Разраб.		Гулина	[illegible]	12.82
Пров.		Герасимова	[illegible]	12.82
ГИП		Сосилевич	[illegible]	12.82
Н. контр.		Носилевич	[illegible]	12.82
Утв.		Иванов	[illegible]	12.82

СЗК 36.00

Установка протекторов с активатором на трубопроводе с выводом под ковер.

Лит	Лист	Листов
-	1	2

Институт Мосгазниипроэкт

Инв. № подл. | Подп. и дата | Взам. инв. № | Инв. № дубл. | Подп. и дата

Копировал: Моисеева

Формат А4

Формат	Зона	Поз.	Обозначение	Наименование	Кол.	Примечание
			Переменные данные для исполнений.			
				СЗК 36.00		
				Прочие изделия		
		9		Протектор с активатором ПМ-5у ТУ 48-10-28-74	5	
				СЗК 36.00-01		
				Прочие изделия		
		9		Протектор с активатором ПМ-10у ТУ 48-10-28-74	5	
				СЗК 36.00-02		
				Прочие изделия		
		9		Протектор с активатором ПМ-20у ТУ 48-10-28-74	5	

Изм.	Лист	№ докум.	Подп.	Дата

СЗК 36.00

Лист 2

Инв. № подл. | Подп. и дата | Взам. инв. № | Инв. № дубл. | Подп. и дата

Копировал: Моисеева

Формат А4

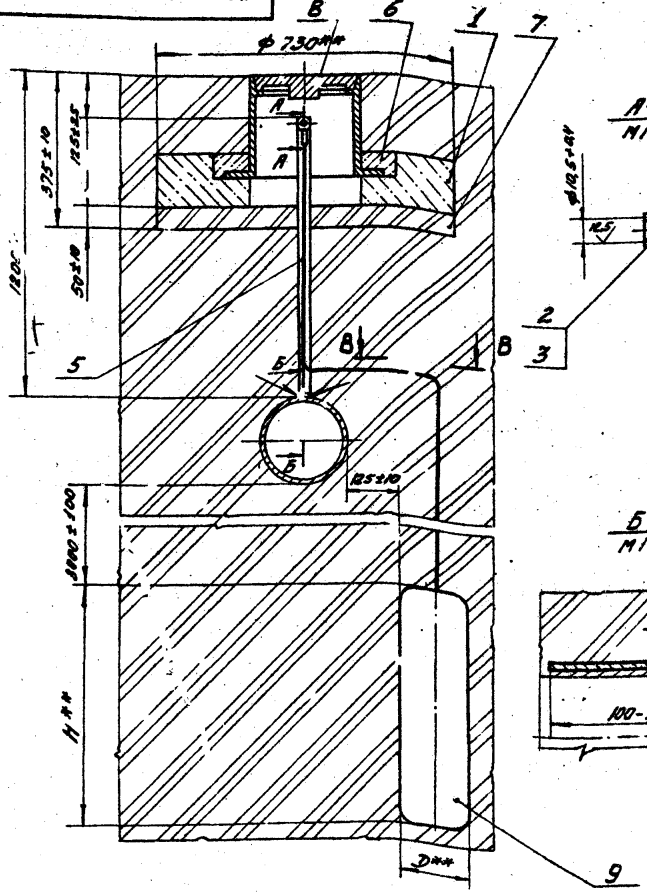

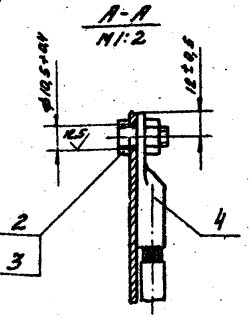

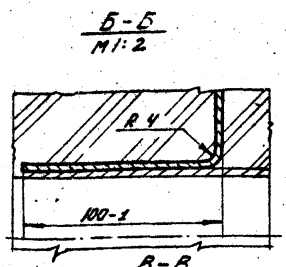

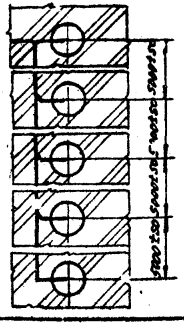

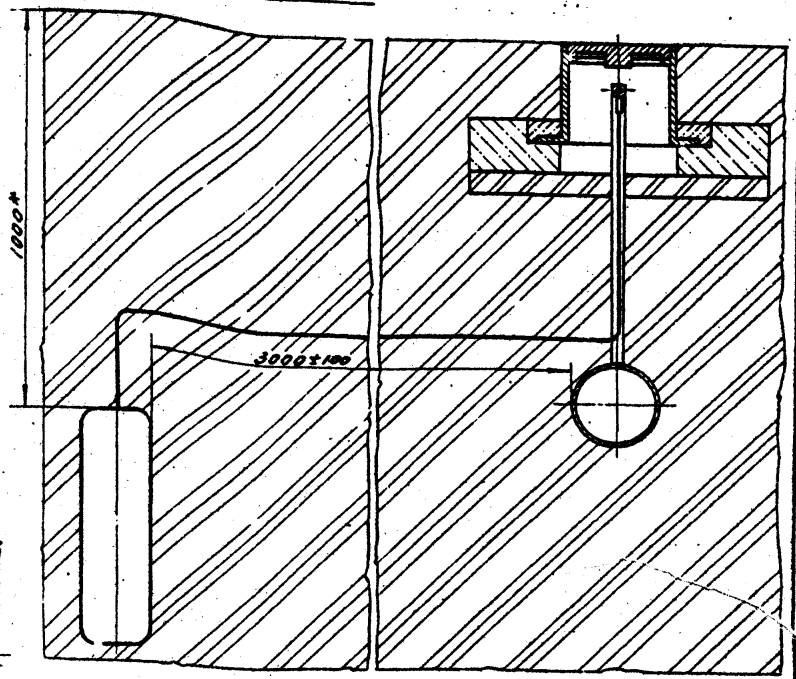

1. Покрытие места соединения с трубопроводом битумно-полимерное или битумно-минеральное весьма усиленного типа по ГОСТ 9.015-74.
2. * Размеры уточнить при проектировании.
3. ** Размеры для справок.
4. Сварные швы по ГОСТ 5264-80-Н1-Δ4
5. Масса дана без учёта строительных материалов.

Обозначение	Тип протектора	D**, мм	H**, мм.	Масса, кг
СЗК 36.00	ПМ5У	165	580	216
-01	ПМ10У	200	700	286
-02	ПМ20У	240	900	436

Изм.	Лист	№ докум.	Подп.	Дата
Разраб		Кудинов	Куди	12.82
Провер		Герасимова	[illegible]	12.82
Т. контр.		Вайнштейн	[illegible]	12.82
ГИП		Иосилевич	[illegible]	12.82
Н. контр.		Иосилевич	[illegible]	12.82
Утв.		Иванов	[illegible]	12.82

СЗК 36.00 СБ

Установка протекторов с активатором на трубопроводе с выводом под ковер

Сборочный чертеж

Лит	Масса	Масштаб
	см. табл.	—

Лист | Листов 1

Институт Мосгаз НИИпроект

Копировал: Моисеева

Формат А1

Серия 5.905-6

Инв. № подл. | Подпись и дата | Взам. инв. № | Инв. № дубл. | Подп. и дата

Серия 5.905-6

Формат	Зона	Поз.	Обозначение	Наименование	Кол.	Примечание
				Документация		
А3			СЗК 37.00 СБ	Сборочный чертеж		
				Сборочные единицы		
А4		1	СЗК 20.01.00	Подушка	1	
				Стандартные изделия		
		2		Болт М10х25.58.096 ГОСТ 7798-70	1	
		3		Гайка М10.5.096.ГОСТ 5915-70	1	
		4		Наконечник 25-10-8 ГОСТ 7386-80	1	
				Материалы		
		5		Полоса Б-2 5х30 ГОСТ 103-76 Ст3-1-1 ГОСТ 535-79	1,2	м
		6		Бетон дорожный 30-200 ГОСТ 8424-72		
		7		Песок природный для строительных работ ГОСТ 8736-77	0,02	м³
		8		Активатор:		
				а) глина бентонитовая ГОСТ 7032-75	150	кг
				б) кальций сернокислый ГОСТ 3210-77;	75	кг
				в) магний сернокислый ГОСТ 4523-77	100	кг

Инв.№ подл. | Подп. и дата | Взам. инв.№ | Инв.№ дубл. | Подп. и дата

Изм.	Лист	№ докум.	Подп.	Дата
Разраб	Гулина			12.82
Пров.	Герасимова			12.82
Гип	Васильевич			12.82
Н. контр.	Васильевич			12.82
Утв.	Иванов			12.82

СЗК 37.00

Установка протекторов из магниевого сплава с выводом под ковер.

Лит	Лист	Листов
	1	2

Институт Мосгазниипроект

Копировал: Моисеева Формат А4

Формат	Зона	Поз.	Обозначение	Наименование	Кол.	Примечание
		9		Кабель ПВБбШв-660; 2×6 ГОСТ 16442-80	1,55	м
				Прочие изделия		
		10		Протектор из магниевого сплава типа МЛ5 ТУ 1150	5	
		11		Ковер ТУ 400-28-91-75	1	

Инв.№ подл. | Подп. и дата | Взам. инв.№ | Инв.№ дубл. | Подп. и дата

Изм.	Лист	№ докум.	Подп.	Дата

СЗК 37.00

Лист 2.

Копировал: Моисеева Формат А4

СЗК 37.00СБ

Серия 5.905-6

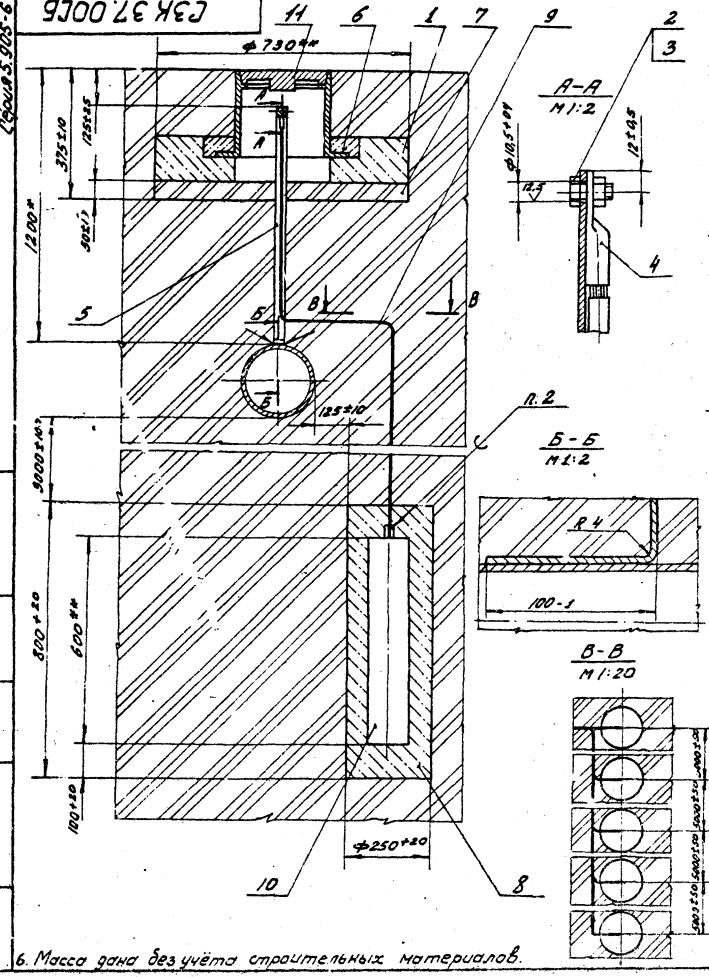

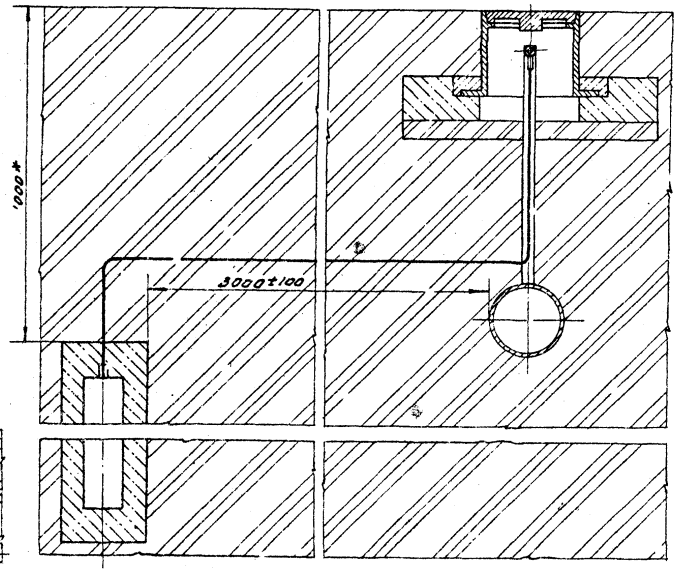

1. Покрытие места соединения струбопроводом и детали поз. 5 битумно-полимерное или битумно-минеральное весьма усиленного типа по Гост 9.015-74.
2. ПОС 40 Гост 2130-76.
3. Сварные швы по Гост 5264-80-Н1-Δ4
4. * Размер уточнить при проектировании.
5. ** Размеры для справок.

6. Масса дана без учёта строительных материалов.

Изм.	Лист	№ докум.	Подп.	Дата
Разраб.		Кудинов		12.82
Провер.		Герасимова		12.82
Т.контр.		Вайнштейн		12.82
ГИП.		Иосилевич		12.82
Н.контр.		Иосилевич		12.82
Утв.		Иванов		12.82

СЗК 37.00СБ

Установка протекторов из магниевого сплава типа МЛ5 с выводом под ковер

Сборочный чертеж

Лит.	Масса	Масштаб
	190	—

Лист | Листов 1

Институт МосгазНИИпроект

Инв.№ подл. | Подп. и дата | Взам. инв.№ | Инв.№ дубл. | Подп. и дата

Копировал: Моисеева

формат А3

Серия 5.905-6

Формат	Зона	Поз.	Обозначение	Наименование	Кол.	Примечание
				Документация		
А3			СЗК38.00СБ	Сборочный чертеж		
				Детали		
А4		1	СЗК38.01	Заземлитель	4	
Б4		2	СЗК38.02	Пруток		
				Круг В20 ГОСТ 2590-71 / Ст3-1-I ГОСТ 535-79		
				L=15120-10	1	37,3кг
Б4		3	СЗК38.03	Полоса		
				Полоса Б-2 4×40 ГОСТ 103-76 / Ст3-1-I ГОСТ 535-79		
				L=1300-5	1	1,64

Подпись и дата | Инв. № дубл. | Взам. инв. № | Подпись и дата | Инв. № подл.

Изм.	Лист	№ Докум.	Подп.	Дата
Разраб.		Кудинов	[signature]	12.82
Провер.		Герасимова	[signature]	12.82
ГИП		Иосилевич	[signature]	12.82
Н.контр.		Иосилевич	[signature]	12.82
Утв.		Иванов	[signature]	12.82

СЗК 38.00

Заземление защитное

Лит.	Лист	Листов
		1

Институт Мосгаз НИИпроект

формат А4

СЗК 38.01

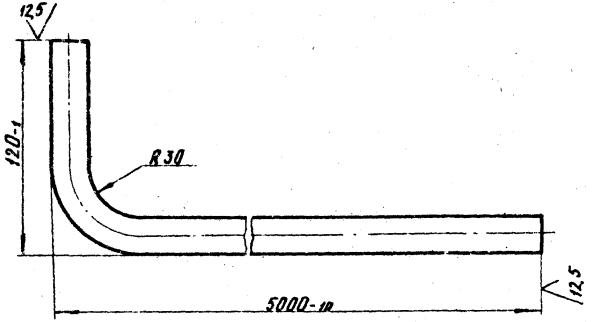

Подпись и дата | Инв. № дубл. | Взам. инв. № | Подпись и дата | Инв. № подл.

Изм.	Лист	№ Докум.	Подп.	Дата
Разраб.		Кудинов	[signature]	12.82
Провер.		Герасимова	[signature]	12.82
Г.контр.				
ГИП		Иосилевич	[signature]	12.82
Н.контр.		Иосилевич	[signature]	12.82
Утв.				

СЗК 38.01

Заземлитель

Круг В20 ГОСТ 2590-7 / Ст3-1-I ГОСТ 53[illegible]-79

Лит.	Масса	Масштаб
	12,25	1:2

Лист | Листов 1

Институт Мосгаз НИИпроект

копировал: [signature] фо.

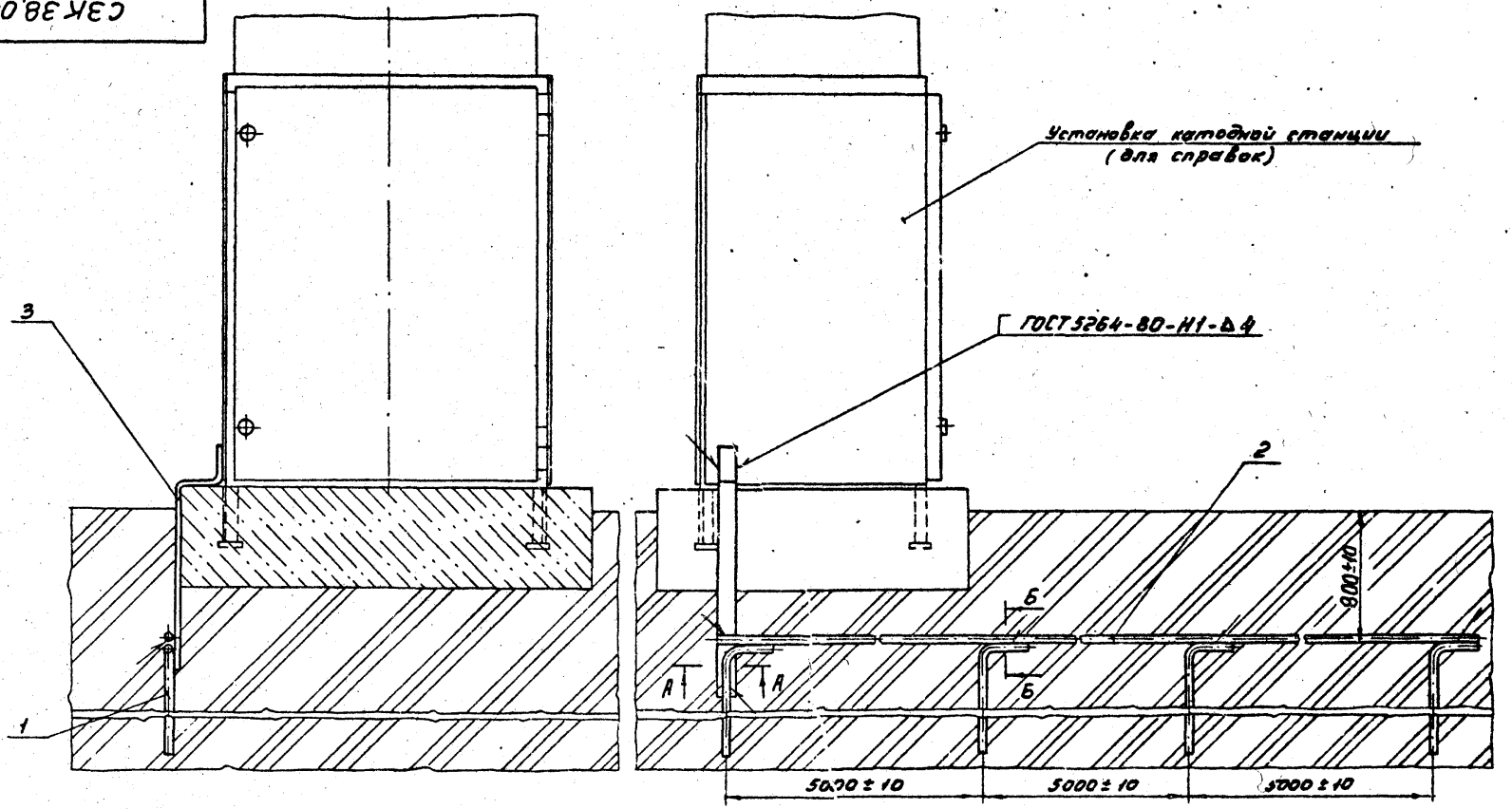

А-А
М1:2

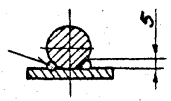

Б-Б
М1:2

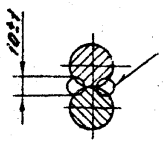

1. После окончания монтажных работ необходимо провести испытание заземляющего устройства согласно „Правилам устройства электроустановок."
2. Сварка ручная электродуговая.

					СЭК 38.00СБ		
Изм.	Лист	№ докум.	Подп.	Дата	Защитное заземление	Лит.	Масса	Масштаб
Разраб.		Кудинов		11.82			88,0	1:10
Пров.		Герасимова		12.82				
Т. контр.		Войнштейн		12.82	Сборочный чертеж	Лист	Листов 1
ГИП		Васильевич		12.82			
Н. контр.		Васильевич		12.82		институт Мосгазмонтажпроект	
Утв.		Иванов		12.82			

Копировал Формат А3

gost.e-ecolog.ru