ГОСУДАРСТВЕННЫЙ КОМИТЕТ СОВЕТА МИНИСТРОВ СССР ПО ДЕЛАМ СТРОИТЕЛЬСТВА

(Госстрой СССР)

ТИПОВЫЕ КОНСТРУКЦИИ И ДЕТАЛИ ЗДАНИЙ И СООРУЖЕНИЙ

Серия 1.424-3

СТАЛЬНЫЕ КОЛОННЫ В ВИДЕ ЗАКОНЧЕННЫХ ЗАВОДСКИХ МАРОК

ВЫПУСК I

ДЛЯ ОДНОЭТАЖНЫХ ПРОИЗВОДСТВЕННЫХ ЗДАНИЙ С ЛЕГКОЙ КРОВЛЕЙ, ОБОРУДОВАННЫХ МОСТОВЫМИ ЭЛЕКТРИЧЕСКИМИ КРАНАМИ СПЕЦИАЛЬНОГО НАЗНАЧЕНИЯ, ДЛЯ ОБЪЕКТОВ ЧЁРНОЙ МЕТАЛЛУРГИИ:

— ПРОКАТНЫЕ И ТРУБОПРОКАТНЫЕ ЦЕХИ.

ЧЕРТЕЖИ КМ

РАЗРАБОТАНЫ ИНСТИТУТАМИ ГИПРОМЕЗ УКРПРОЕКТСТАЛЬКОНСТРУКЦИЯ СОВМЕСТНО С ИНСТИТУТОМ ЦНИИПРОЕКТСТАЛЬКОНСТРУКЦИЯ

ОДОБРЕНЫ ГОССТРОЕМ СССР ПО СОГЛАСОВАНИЮ С МИНЧЕРМЕТОМ СССР ПРОТОКОЛОМ ОТ 10 МАЯ 1973г. ДЛЯ ПРИМЕНЕНИЯ В ОБЪЕКТАХ ЧЕРНОЙ МЕТАЛЛУРГИИ

gost.e-ecolog.ru

Содержание

Лист		Стр
	Титульный лист.	1
	Содержание.	2-3
	Пояснительная записка.	4-8
1.	Таблица унифицированных габаритных размеров колонн.	9
2	Схемы габаритных размеров колонн.	10
3	Схемы габаритных размеров колонн.	11
4.	Ключ для подбора сечений надкрановых частей колонн высотой 4200; 5400; 6000; 6600.	12
5	Ключ для подбора сечений надкрановых частей колонн высотой 7200; 7800; 8400.	13
6	Надкрановые части колонн высотой $h_н$ = 4200 при шаге колонн 12м	14
7	Надкрановые части колонн высотой $h_н$ = 5400 при шаге колонн 12м	15
8	Надкрановые части колонн высотой $h_н$ = 6000 при шаге колонн 12м	16
9	Надкрановые части колонн высотой $h_н$ = 6600 при шаге колонн 12м	17
10	Надкрановые части колонн высотой $h_н$ = 7200 при шаге колонн 12м.	18
11	Надкрановые части колонн высотой $h_н$ = 5400 при шаге колонн 24м	19
12	Надкрановые части колонн высотой $h_н$ = 6600 при шаге колонн 24м	20
13	Надкрановые части колонн высотой $h_н$ = 7200 при шаге колонн 24м.	21
14	Надкрановые части колонн высотой $h_н$ = 7800 при шаге колонн 24м	22
15	Надкрановые части колонн высотой $h_н$ = 8400 при шаге колонн 24м	23
16	Подкрановые части колонн крайнего ряда высотой $h_п$ = 5400 при несущей способности ветви до 200т.	24
17	Подкрановые части колонн крайнего ряда высотой $h_п$ = 5400 при несущей способности ветви от 250 до 750т.	25
18	Подкрановые части колонн крайнего ряда высотой $h_п$ = 6600 при несущей способности ветви до 200т /для шага колонн 12м и высоты цеха 10800/.	26
19.	Подкрановые части колонн крайнего ряда высотой $h_п$ = 6600 при несущей способности ветви от 250 до 750т /для шага колонн 12м и высоты цеха 10800/.	27
20.	Подкрановые части колонн крайнего ряда высотой $h_п$ = 6600	28
21	Подкрановые части колонн крайнего ряда высотой $h_п$ = 7200	29
22	Подкрановые части колонн крайнего ряда высотой $h_п$ = 7800	30
23	Подкрановые части колонн крайнего ряда высотой $h_п$ = 8400	31
24	Подкрановые части колонн крайнего ряда высотой $h_п$ = 9000	32
25	Подкрановые части колонн крайнего ряда высотой $h_п$ = 10200	33

Лист		Стр.
26	Подкрановые части колонн крайнего ряда высотой $h_п$ = 10800	34
27	Подкрановые части колонн крайнего ряда высотой $h_п$ = 12000	35
28	Подкрановые части колонн крайнего ряда высотой $h_п$ = 12600	36
29	Подкрановые части колонн крайнего ряда высотой $h_п$ = 13200	37
30	Подкрановые части колонн крайнего ряда высотой $h_п$ = 13800	38
31	Подкрановые части колонн крайнего ряда высотой $h_п$ = 14400	39
32	Подкрановые части колонн среднего ряда высотой $h_п$ = 5400	40
33	Подкрановые части колонн среднего ряда высотой $h_п$ = 6600 /для шага колонн 12м и высоты цеха 10800/.	41
34	Подкрановые части колонн среднего ряда высотой $h_п$ = 6600	42
35	Подкрановые части колонн среднего ряда высотой $h_п$ = 7200	43
36	Подкрановые части колонн среднего ряда высотой $h_п$ = 7800	44
37	Подкрановые части колонн среднего ряда высотой $h_п$ = 8400	45
38	Подкрановые части колонн среднего ряда высотой $h_п$ = 9000	46
39	Подкрановые части колонн среднего ряда высотой $h_п$ = 10200	47
40	Подкрановые части колонн среднего ряда высотой $h_п$ = 10800	48
41	Подкрановые части колонн среднего ряда высотой $h_п$ = 12000.	49
42	Подкрановые части колонн среднего ряда высотой $h_п$ = 12600	50
43	Подкрановые части колонн среднего ряда высотой $h_п$ = 13200	51
44	Подкрановые части колонн среднего ряда высотой $h_п$ = 13800	52
45	Подкрановые части колонн среднего ряда высотой $h_п$ = 14400	53
46	Приставные подкрановые стойки высотой 5400; 6600; 7200; 7800; 8400; 9000.	54
47	Приставные подкрановые стойки высотой 10200; 10800; 12000; 12600; 13200; 13800.	55
48	Анкерные болты и планки.	56
49	Пример решения схем связей по колоннам.	57
50	Связи по колоннам. Шаг колонн 12м. Сечения и усилия.	58
51	Связи по колоннам. Шаг колонн 24м. Сечения и усилия.	59
52	Узлы 1; 2.	60
53	Узлы 3; 4; 5.	61

Госстрой СССР
Авиапромстройпроект
ГСПИ
Ул. Аэродинамическая
г. Киев

Директор	Гл. инж. ин-та	
Нач. отдела	Гл. конструктор	
Нач. сектора	Гл. инж. пр-та	
Проверил	Исполнил	
Гапоненко	Сапогов	
Лисицкий	Дмитриев	
Кошкин	Федько	

ТК 1973г.

Содержание

Серия 1.424-3
Выпуск 1 Лист

Лист		стр.
54	Узлы 6; 7. Узлы баз колонн у температурного шва.	62
55	Узлы 8, 9, 10, 11.	63
56	Узлы 12 ÷ 18	64
57	Узлы 19 ÷ 27	65
58	Узлы 28 ÷ 33	66
59	Узлы 34 ÷ 38 крепления стеновых панелей.	67
60	Узел 39	68
61	Спецификация стали надкрановых частей колонн высотой $h_н = 4200$ при шаге колонн 12 м.	69
62	Спецификация стали надкрановых частей колонн высотой $h_н = 5400$ при шаге колонн 12 м.	70
63	Спецификация стали надкрановых частей колонн высотой $h_н = 6000$ при шаге колонн 12 м.	71
64	Спецификация стали надкрановых частей колонн высотой $h_н = 6600$ при шаге колонн 12 м.	72
65	Спецификация стали надкрановых частей колонн высотой $h_н = 7200$ при шаге колонн 12 м.	73
66	Спецификация стали надкрановых частей колонн высотой $h_н = 5400$ при шаге колонн 24 м.	74
67	Спецификация стали надкрановых частей колонн высотой $h_н = 6600$ при шаге колонн 24 м.	75
68	Спецификация стали надкрановых частей колонн высотой $h_н = 7200$ при шаге колонн 24 м.	76
69	Спецификация стали надкрановых частей колонн высотой $h_н = 7800$ при шаге колонн 24 м.	77
70	Спецификация стали надкрановых частей колонн высотой $h_н = 8400$ при шаге колонн 24 м.	78
71	Спецификация стали подкрановых частей колонн крайнего ряда: а) высотой $h_п = 5400$; б) высотой $h_п = 6600$ при шаге колонн 12 м.	79
72	Спецификация стали подкрановых частей колонн крайнего ряда высотой $h_п = 6600$ и $h_п = 7200$.	80
73	Спецификация стали подкрановых частей колонн крайнего ряда высотой $h_п = 7800$ и $h_п = 8400$	81
74	Спецификация стали подкрановых частей колонн крайнего ряда высотой $h_п = 9000$ и $h_п = 10200$	82
75	Спецификация стали подкрановых частей колонн крайнего ряда высотой $h_п = 10800$ и $h_п = 12000$	83
76	Спецификация стали подкрановых частей колонн крайнего ряда высотой $h_п = 12600$ и $h_п = 13200$	84
77	Спецификация стали подкрановых частей колонн крайнего ряда высотой $h_п = 13800$ и $h_п = 14400$	85
78	Спецификация стали подкрановых частей колонн среднего ряда высотой $h_п = 5400$ и $h_п = 6600$	86
79	Спецификация стали подкрановых частей колонн среднего ряда высотой $h_п = 6600$ и $h_п = 7200$.	87
80	Спецификация стали подкрановых частей колонн среднего ряда высотой $h_п = 7800$ и $h_п = 8400$	88
81	Спецификация стали подкрановых частей колонн среднего ряда высотой $h_п = 9000$ и $h_п = 10200$	89
82	Спецификация стали подкрановых частей колонн среднего ряда высотой $h_п = 10800$ и $h_п = 12000$	90
83	Спецификация стали подкрановых частей колонн среднего ряда высотой $h_п = 12600$ и $h_п = 13200$	91
84	Спецификация стали подкрановых частей колонн среднего ряда высотой $h_п = 13800$ и $h_п = 14400$	92
85	Спецификация стали приставных подкрановых стоек высотой $h_{пп} = 5400; 6600; 7200; 7800$	93
86	Спецификация стали приставных подкрановых стоек высотой $h_{пп} = 8400; 9000; 10200; 10800$.	94
87	Спецификация стали приставных подкрановых стоек высотой $h_{пп} = 12000; 12600; 13200; 13800$.	95

Госстрой СССР
Главпромстройпроект
ГПИ
Укрспецстальконструкция
г. Киев

Директор
Гл. инж. ин-та
Нач. отдела
Гл. констр.
Гл. инж. пр-та

Пасечко
Тысенко
Гейфман
Кошкин
Духовный

ТК 1973 г.

Содержание

Серия 1.424-3

Вып. Лист

Пояснительная записка

I. Общая часть

1. В настоящем выпуске приведены рабочие чертежи „КМ" стальных конструкций колонн в виде заводских марок, разработанных на основании технологического задания, выданного Гипронезом (г. Москва).

2. Колонны разработаны применительно к зданиям:

- прокатного и трубного производства объектов черной металлургии, тяжелого режима работы;
- одноэтажным, одно- и многопролетным с фонарными и бесфонарными пролетами;
- с легкой кровлей;
- с высотой от 10,8м до 21.0м;
- с шагом колонн по крайним и средним рядам 12.0м и 24,0м и шагом стропильных ферм 12,0м;
- оборудованных мостовыми электрическими кранами специального назначения грузоподъемностью от 5т до 100/20т;
- с пролетами от 18,0м до 42,0м;
- с шарнирным опиранием ферм покрытия и жестким защемлением колонн в фундаменты;
- с проходами вдоль подкрановых путей по средним и крайним рядам;
- располагаемым в I-V снеговых районах и I-V ветровых районах по СНиП II-А. 11-62.
- эксплуатируемых и монтируемых при расчетной температуре выше минус 40°С;
- располагаемых в несейсмических районах.

3. Заводские марки колонн, приведенные в выпуске, могут быть применены для цехов других отраслей промышленности, если они отвечают требованиям пункта 2 пояснительной записки.

4. В выпуске приведены примеры компоновки колонн в зависимости от высоты цеха и шага колонн. Колонны компонуются из подкранового и надкранового участков, являющихся отдельными заводскими марками. Предусмотрено любое сочетание марок подкрановой и надкрановой частей, кроме надкранового участка высотой $h_н = 4200$мм при шаге колонн 12м, который компонуется только с подкрановыми частями высотой $h_п = 6800$ мм и $h_п = 8400$мм.

5. Колонны разработаны применительно к типовым стальным разрезным и неразрезным подкрановым балкам и типовым стальным конструкциям покрытий.

При этом опирание разрезных подкрановых балок предусмотрено через торцевое опорное ребро.

Для высоких одноэтажных зданий требуется проверка деформативности колонн в соответствии с п. 9.3 СНиП II-В. 3-72.

В случае необходимости устройства жесткого (рамного) соединения колонн с ригелем, для одноэтажных зданий, по условиям деформативности, надкрановую часть колонн следует проектировать индивидуально.

II. Состав выпуска

6. В выпуске приведены:

- габаритные схемы колонн;
- пример решения схемы связей по колоннам;
- таблицы для подбора марок надкрановых частей колонн;
- таблицы для подбора элементов связей по колоннам;
- таблицы для подбора анкерных планок и диаметров анкерных болтов баз колонн;
- заводские марки надкрановых частей колонн;
- заводские марки подкрановых частей колонн;
- заводские марки подкрановых приставных стоек;
- узлы связей по колоннам;
- узлы крепления стеновых панелей;
- пример пользования выпуском.
- спецификации подкрановых и надкрановых частей колонн, а также приставных подкрановых стоек.

Конструктивные решения

7. В альбоме приняты ступенчатые колонны с решетчатой подкрановой частью и надкрановой частью двутаврового сечения.

8. В надкрановых частях колонн предусмотрены проходы шириной 400мм и высотой 1930мм (кроме $h_н = 4200$мм, где предусмотрен обход колонны).

9. В связи с большим числом возможных сочетаний параметров зданий и действующих нагрузок, выбор марок колонн должен производиться на основании усилий, определяемых статическим расчетом.

10. Для подкрановых ветвей колонн приняты сварные двутавры с высотой стенки 500 и 630мм. Для наружных ветвей колонн крайнего ряда приняты гнутые швеллеры и сварные двутавры.

11. Для надкрановых частей колонн приняты сварные двутавры с высотой стенки 430мм для высоты надкрановой части $h_н = 4200$ и 800мм - для остальных высот. Заводские марки надкрановой части при шаге колонн 24м отличаются от марок надкрановой части при шаге 12м утолщением стенки оголовка (элемент „2") для восприятия опорных реакций от подстропильных ферм.

12. Решетка подкрановой части колонн двухплоскостная, из уголков, с бесфасоночным креплением элементов.

13. Базы колонн с фрезерованными торцами опираются на заранее установленные и выверенные опорные плиты со строганой поверхностью. В местах установки связей по колоннам опорные плиты привариваются к специальным элементам, заделанным в фундамент, а ветви колонн привариваются к опорной плите.

14. При перепаде высот смежных пролетов цеха и различных отметках подкрановых балок устанавливается колонна крайнего ряда, подобранная для более высокого пролета, а подкрановая балка низкого пролета опирается на приставную подкрановую стойку (см. лист 3). При расчете основной колонны необходимо учитывать поперечную силу от приставной стойки.

15. Вертикальные связи по колоннам выше подкрановых путей (надкрановые связи) располагаются в крайних шагах колонн температурного отсека, а также в промежуточных шагах колонн в месте установки подкрановых связей.

Вертикальные связи по колоннам ниже подкрановых путей [illegible] располагать ближе к середине температурного отсека. Число этих связей и их размещение по длине отсека принимается в соответствии с указаниями таблицы 42 СНиП II-В. 3-72.

16. Для надкрановых связей принята У-образная схема.

17. Для подкрановых связей приняты портальные схемы.

Подкрановые связи располагаются в плоскости каждой ветви колонны среднего и крайнего ряда.

В крайних рядах колонн в месте расположения подкрановых связей необходима установка вертикальной вспомогательной фермы по наружной грани колонны (см. лист 49 „Пример решения схем связей по колоннам").

Для колонн крайних рядов в альбоме приведены схемы связей при шаге 12 м. При необходимости установки связей для колонн крайнего ряда при шаге 24м, указанные связи решаются индивидуально.

В случае установки пристовных подкрановых стоек вторая плоскость связей крепится к этим стойкам.

18. При опирании на средние колонны подкрановых балок разной высоты (при одинаковой отметке подкранового рельса) траверса и размеры колонн определяются по подкрановой балке большей высоты. Опирание балок меньшей высоты производится либо на бобышку, если балки устанавливаются на одному пути, либо на подставку, проектируемую индивидуально, если они устанавливаются по разным путям (см. лист 3).

19. Передача горизонтальных сил от поперечного торможения кранов на колонны в альбоме принята через горизонтальный лист. В случае, если передача горизонтальных сил поперечного торможения от разрезных балок будет выполняться по узлам альбома „Стальные подкрановые балки под краны специального назначения для объектов черной металлургии", серия 1.462-8, выпуск 1, то в надкрановой части колонн необходимо предусмотреть дополнительные элементы в соответствии с указанным альбомом и, если нужно, продлить вертикальное ребро.

20. При наличии в одном пролете цеха шага колонн 12м и 24м подкрановые балки пролетом 24,0м должны иметь высоту не 1200мм больше балок пролетом 12м.

21. Стык надкрановой и подкрановой частей колонн осуществляется встык равнопрочным швом. (см. листы 52; 53).

IV. Материал конструкций

22. Ветви подкрановых частей колонн, подкрановые траверсы, балки, а также надкрановые части колонн выполнены либо из низколегированной стали, либо из углеродистой стали типа „Сталь 3".

Выбор марки стали заложен в ключе для надкрановой части и в марке для подкрановой части.

Решетка подкрановых частей колонн, анкерные болты и фасонки, связи по колоннам выполнены из стали типа „Сталь 3".

23. Применяемые марки низколегированной стали для колонн:

– при толщинах до 32мм - 14Г2,

– при толщине проката свыше 32мм - 10Г2С1.

Условия поставки: – сталь 14Г2 и 10Г2С1 нормализованная для сварных конструкций по ГОСТ 5058-65 с дополнительной гарантией ударной вязкости при температуре - 40°С

Условия поставки стали типа Сталь 3:

а) для колонн, эксплуатируемых при расчетной температуре 30°С и выше - ВСт3кп2 по ГОСТ 380-71;

б) для колонн, эксплуатируемых при расчетной температуре ниже -30°С до -40°С - ВСт3пс6 по ГОСТ 380-71;

в) для связей по колоннам - ВСт3кп2 по ГОСТ 380-71.

24. Допускаемое напряжение смятия бетона под опорными плитами баз колонн принято равным 90 кг/см² (по формуле $R_{см} = \gamma R_{пр}$, приведенной в СНиП II-В.1-62, п.6.11).

V. Расчетные положения, принятые при разработке альбома

25. Расчет стальных конструкций выполнен в соответствии с указаниями СНиП II-В. 3-72.

26. При определении несущей способности наружных ветвей колонн крайнего ряда учтен возможный местный изгиб ветви от ветровой нагрузки.

27. При определении ширины подкрановых частей колонн, установлении шага решетки и назначении унифицированного сортамента ветвей колонн были использованы результаты, полученные в рамках темы 72-158 „Метод оптимального проектирования металлических конструкций одноэтажных производственных зданий", разработанной в ОМНП ЦНИИПСК.

28. Расчет подкрановых траверс выполнен по поперечной силе, указанной в каждой заводской марке подкрановой части колонн. В случае, если поперечная сила окажется больше, чем приведенная в таблице, траверсу и ее крепление к ветви необходимо пересчитать. Поперечная сила определяется по формуле:

$$Q_{max} = \frac{N}{2} \pm \frac{M}{c_т} \pm 0.6\, Д_{кр} \text{ – для средних колонн}$$

и $$Q_{max} = \frac{N \cdot a}{c_т} \pm \frac{M}{c_т} + 0.6\, Д_{кр} \text{ – для крайних колонн}$$

где:

N; M – соответствующие усилия в надкрановой части колонн на уровне траверсы;

a – расстояние от центра тяжести сечения надкрановой части колонн до центра тяжести сечения шатровой ветви подкрановой части колонн;

$c_т$ – расстояние между центрами тяжести сечения ветвей подкрановой части колонн, принимаемое для средних колонн – 2,0м, для крайних колонн: при шатровой ветви двутаврового сечения – 1,43м и при сварном двутавре – 1,34м;

$Д_{кр}$ – максимальное давление от крановой нагрузки на одну ветвь.

29. Усилия в решетке подкрановой части колонн найдены на основании условной поперечной силы. В усл в соответствии с пунктом 4,7 СНиП II-В. 3-72 и указаны в заводской марке колонны.

30. Указанная в заводских марках допускаемая поперечная сила в месте прохода надкрановой части колонны, определена из условия наиневыгоднейшего сочетания M и N.

ГПИ и НИИ Госстроя СССР. ГПИ Конструкция г. Москва. Инв. № подл. | Подпись и дата | Взам. инв. №. Гл. инженер проекта. Нач. отд. Гл. конструктор. Руководитель группы. Исполнитель. Разработал. Изм. Кол. уч. Лист № док. Подпись. Дата. ГПИ Конструкция г. Москва. ЗАВОД ПРОМКОНСТРУКЦИЙ г. КИЕВ

VI. Указания по изготовлению и монтажу конструкций.

31. Изготовление и монтаж стальных конструкций производятся в соответствии с указаниями СНиП III-В, 5-62 „ Металлические конструкции. Правила изготовления, монтажа и приемки", „ Указаниями по изготовлению стальных конструкций с повышенной точностью и методу их монтажа" (ГМСН 170-68 / МПСС СССР), а также „ Инструкцией по изготовлению стальных конструкций из углеродистой и низколегированной сталей" МСН 97-65 / МСС СССР.

32. Сварные двутавры подкрановых частей колонн следует, как правило, изготовливать на поточных линиях. Сварку остальных элементов колонн рекомендуется выполнять полуавтоматами.

33. При ручной сварке конструкций следует применять следующие типы электродов:

- для сварки элементов из стали 3 - тип 342;
- для сварки элементов из стали 3 с элементами из низколегированной стали - тип 342 А;
- для сварки элементов из низколегированной стали - тип 350 А;
- сварку стыка надкрановой части колонны с подкрановой - электродами 342 А (при элементах из стали 3) или 350 А (при элементах из низколегированных сталей). Все электроды по ГОСТ 9467-60.
- при автоматической сварке - проволока СВ08А и СВ08ГА по ГОСТ 2246-70 и флюс АН-22, АН-348 или ОСЦ-45 по ГОСТ 9466-60.

34. Гнутые швеллеры для наружных ветвей колонн крайних рядов изготавливаются на гибочных прессах заводов металлоконструкций.

35. Колонны при полной их высоте до 18м отгружаются с завода-изготовителя целиком. При полной высоте колонн более 18м укрупнительная сборка подкрановых и надкрановых частей производится на монтаже.

В процессе укрупнительной сборки особое внимание должно быть обращено на обеспечение соосности стенок и поясов надкранового участка со стенкой и ребрами подкрановой траверсы.

36. Для обеспечения расстроповки колонн при монтаже в конструкции башмаков предусмотрены специальные отверстия для закрепления монтажных приспособлений.

37. Окраску стальных конструкций производить в соответствии с „ Указаниями по проектированию антикоррозийной защиты строительных конструкций" СН 262-67.

38. Базы колонн должны быть обетонированы.

VII. Порядок пользования выпуском.

39. При помощи данных, имеющихся в настоящем альбоме, могут быть выбраны рабочие чертежи в стадии „ КМ" колонн, связей по колоннам, анкерных плонок и диаметры анкерных болтов.

Выбор марок колонн должен производиться на основании расчетных усилий, определяемых статическим расчетом, при этом отдельно подбираются марки надкрановых и подкрановых частей.

40. По заданной высоте цеха, отметке головки рельса, габаритах и грузоподъемности кранов, высоте подкрановой балки и шагу колонн по таблице на листе 1 определяем геометрические размеры колонн, а также высоты надкрановых и подкрановых частей. Возможны и другие сочетания высот, отличные от приведенных в таблице.

41. Подбор надкрановых частей колонн

а) Зная высоту надкрановой части колонны и значения различных комбинаций M и N из статического расчета, по ключу на листах 4, 5 находим наибольший номер сечения с указанием марки стали („н" и „у").

б) По указаниям пункта 47 пояснительной записки определяем марку и подбираем чертеж.

42. Подбор подкрановых частей колонн.

а) По данным статического расчета определяем максимальное нормальное усилие в ветви колонны;

б) По указаниям пункта 47 пояснительной записки и по чертежам подкрановых частей колонн определяем марку по ближайшей большей величине несущей способности ветви.

43. После определения марок частей колонны проверяем сечения подкрановой траверсы, решетки и прохода в надкрановой части по допускаемым усилиям, приведенным в рабочей марке.

44. Подбор подкрановых приставных стоек

а) по данным статического расчета определяем максимальное нормальное усилие в стойке.

б) по указаниям пункта 47 пояснительной записки на листах 46, 47 определяем марку по ближайшей большей величине несущей способности стойки.

45. Марки частей колонн и подкрановых приставных стоек, принятые по выпуску, проставляются на схемах рабочих чертежей КМ конкретного проекта с ссылкой на выпуск.

46. Указанная в рабочих чертежах марка стали является наиболее экономичной для данного конкретного случая.

VIII. Маркировка колонн и стоек

47. В выпуске принят следующий принцип маркировки.

Части колонн	Первая буква марки	Вторая буква марки	Первое число	Второе число (через тире)	Буква после второго числа	Третье число через тире
Подкрановая часть колонн	П - подкрановая часть	К - крайний ряд С - средний ряд	Длина участка в см (от уровня пола)	Несущая способность ветви в тс	Марка стали: У - сталь 3 Н - низколегир. сталь	—
Надкрановая часть колонн	Н - надкрановая часть	К - крайний ряд С - средний ряд	Длина участка в см.	Номер сечения, подбираемый по ключу	— " —	Шаг колонн 12м или 24м
Подкрановая приставная стойка	П - подкрановая стойка	П - приставная	Длина участка в см (от уровня пола)	Несущая способность стойки в тс	— " —	—

Примечание: Для подкранового участка колонн высотой 660 см при шаге колонн 12м добавляется третье число -12 (см. листы 18; 19).

Пример маркировки подкрановой части.

ПС-1020-500Н. Подкрановая часть колонны
среднего ряда длиной – 1020см.
несущей способностью ветви - 500тс
из стали НЛ.

Пример маркировки надкрановой части.

НК 540-2у-12. Надкрановая часть колонны
крайнего ряда длина – 540см.
сечение – 2
из стали 3 (углеродистой)
для шага колонн – 12м.

Пример маркировки подкрановой приставной стойки.

ПП660-250Н Подкрановая приставная стойка длиной – 660см.
несущей способностью - 250тс
из стали НЛ.

IX. Пример пользования выпуском:

а) Определение габаритов колонн.

Необходимо подобрать колонну среднего ряда для одноэтажного цеха прокатного производства со следующими параметрами:

- высота здания (номинальная отметка низа стропильных конструкций) - 16,8м
- отметка головки рельса – 12,0м
- шаг колонн – 24м
- краны: в левом пролете 2 крана грузоподъемностью Q = 50/10т
  в правом пролете 2 крана грузоподъемностью Q = 80/20т
- высота кранового рельса – 170 мм
- габаритная высота крана Q = 50/10т – 3360мм, вылет хвостовика – 300мм,
- габаритная высота крана Q = 80/20т – 4000мм, вылет хвостовика – 400мм,
- высота подкрановой балки в левом пролете по типовым альбомам равна 2860мм, в правом пролете 3300мм.

Габариты колонны подбираем по правому пролету.

По таблице унифицированных габаритных размеров колонн (лист 1) ближайшая высота цеха к заданной 16,8. Высота подкрановой части колонн в этом случае для шага колонн 24м - 9000мм.

Уточняем фактическую отметку подкранового рельса $у.г.р = h_п + h_б + h_р + h_т$, где

$h_п$ – высота подкрановой части
$h_б$ – высота подкрановой балки на опоре
$h_р$ – высота подкранового рельса
$h_т$ – суммарная толщина плиты (б-30) и подкладки под подкрановую балку

$у.г.р = 9000 + 3300 + 170 + 50 = 12520$.

- Высота надкрановой части по этой же таблице равна 7800мм.

Проверяем принятую высоту по формуле:

$$h_н = h_б + h_р + h_{кр} + h_т$$

где $h_{кр}$ – высота крана; $h_б$; $h_р$; $h_т$ – см. выше

$h_н = 3300 + 170 + 4000 + 50 = 7520$ мм.

Высота надкранового габарита равна

$7800 - 7520 = 280$ мм.

Таким образом, найденные унифицированные высоты частей колонн подходят к нашему случаю.

Принятые габариты колонны соответствуют схеме №2 на листе 2.

Определение марки надкрановой части колонны.

В результате статического расчета получены следующие комбинации расчетных усилий надкрановой части.

1 комбинация	2 комбинация	3 комбинация
M = 157 тсм	M = 237 тсм	M = 128 тсм
N = 307 тс	N = 171 тс	N = 231 тс

По ключу для подбора сечений надкрановых частей колонн на листе 5 при высоте надкрановой части 7800 мм получаем следующие номера сечений.

1 комбинация	2 комбинация	3 комбинация
11Н	12Н	10Н

Принимается сечение 12Н.

По листу 14 и пункту 47 пояснительной записки определяем марку надкрановой части колонны:

НС 780 - 12Н - 24

Определение марки подкрановой части колонны.

В результате статического расчета получены следующие комбинации расчетных усилий подкрановой части.

1 комбинация	2 комбинация
M = 328 тсм	M = 800 тсм
N = 1222 тс	N = 1052 тс

ГОССТРОЙ СССР
ГЛАВНЫЙ СПЕЦИАЛЬНЫЙ ПРОЕКТ
ГСПИ
ЭКСПРОЕКТСТАЛЬКОНСТРУКЦИЯ г. КИЕВ

Определяем усилия в ветви.

1 комбинация

$$\frac{N}{2} \pm \frac{M}{a} = \frac{1222}{2} \pm \frac{328}{2} = 775\ тс$$

где $a = 2$ (расстояние между осями ветвей

2 комбинация

$$P = \frac{1052}{2} \pm \frac{800}{2} = 926\ тс\ (max)$$

По таблице на листе 38 и пункту 47 пояснительной записки для подкрановых частей колонн при высоте 9000мм определяем марку колонны:
ПС 900-950Н

Проверка подкрановой траверсы

Максимальная поперечная сила действующая в подкрановой траверсе определяется по формуле, приведенной в пункте 27 пояснительной записки.
Расчетные комбинации усилий на уровне подкрановой траверсы:

1 комбинация	2 комбинация
$M = 157,0$ тсм	$M = 237,0$ тсм
$N = 312,0$ тс	$N = 171,0$ тс

$Д_{кр} = 320т$ (давление кранов на колонну). Максимальная поперечная сила при 1 комбинации усилий:

$$Q_{max} = \frac{312}{2} + \frac{157}{2} + 0,6 \times 320 = 426,0\ тс$$

Максимальная поперечная сила при 2-й комбинации усилий

$$Q_{max} = \frac{171}{2} + \frac{237}{2} + 0,6 \times 320 = 396,0\ тс$$

Поперечная сила в траверсе, воспринимаемая маркой ПС 900-950Н, равна 690тс. Траверса не требует пересчета.

Проверка элементов сечений прохода в надкрановой части

Из статического расчета максимальная поперечная сила в надкрановой части колонны равна $Q = 8,0$тс.
Надкрановая часть колонны марки НС 780-12Н-24 в месте прохода может воспринять поперечную силу $Q = 33,0$тс(см. рабочую марку колонны).

Проверка решетки подкрановой части колонны.

Максимальная поперечная сила, действующая в подкрановой части колонны, из статического расчета равна $Q = 27,4$тс.
Поперечная сила, принятая для расчета решетки равна $Q = 32,8$тс (см. рабочую марку ПС 900-950Н, лист 3ф).
Пересчет решетки не требуется.

Расчет анкерных болтов и планок

Число анкерных болтов, их диаметр и размеры анкерных планок определяем на основе данных статического расчета и листа 48.
Расчетная комбинация усилий в колонне для подбора анкерных болтов.

$N = 256$тс
$M = 460$тсм

$$N_{отр.} = \frac{256}{2} - \frac{460}{2} = -102\ тс$$

В марке ПС 900-900Н расстояние между траверсами базы 900мм. Для этого случая применяются только планки 1 типа и четыре анкерных болта:
а/ Усилие на один болт $N = \frac{102}{4} = 25,5$тс.

б/ в графе „N" таблицы находим ближайшее большее усилие 26,6тс на строке с диаметром анкерных болтов 56мм.

в/ на этой же строке таблицы находим сечение анкерной планки -250×60, а также расстояние между болтами и привязку к траверсе базы колонны.

ГПИ Главпромстройпроект Госстроя СССР Проектстальконструкция г. Киев
Гл. инж. пр-та Мельник
Нач. отдела Рейзман
Гл. конструк. Шелест
Гл. инж. пр. Кантышев

Высота цеха H м.	Максимальная грузоподъемность кранов Q т.	Номинальная отметка головки рельса мм.	Высота подкрановой части колонны h_n мм.		Высота надкрановой части колонны $h_н$ мм.		Высоты подкрановых балок в мм.		Максимальная высота рельса $h_{р.}$ мм.	Допустимые габариты кранов по высоте $h_{кр.мм.}$
			При шаге 12м.	При шаге 24м	При шаге 12м.	При шаге 24м	Пролет 12 м.	Пролет 24м.		
1	2	3	4	5	6	7	8	9	10	11
10,8	20	8,000	6600	5400	4200	5400	1050 ÷ 1450	2250 ÷ 2650	170	2530 ÷ 2830
12,6	20	10,000	8400	7200	4200	5400	1050 ÷ 1450	2250 ÷ 2650	170	2530 ÷ 2830
13,8	50	10,000	8400	7200	5400	6600	1300 ÷ 1650	2500 ÷ 2850	170	3430 ÷ 3780
14,4	50	10,000	8400	7200	6000	7200	1450 ÷ 1650	2650 ÷ 2850	170	4030 ÷ 4230
15,0	100	10,000	7800	6600	7200	8400	1650 ÷ 2100	2850 ÷ 3300	170	4780 ÷ 5230
15,6	50	12,000	10200	9000	5400	6600	1450 ÷ 1650	2650 ÷ 2850	170	3430 ÷ 3630
16,2	100	12,000	10200	9000	6000	7200	1650 ÷ 2100	2850 ÷ 3300	170	3580 ÷ 4030
16,8	100	12,000	10200	9000	6600	7800	1650 ÷ 2100	2850 ÷ 3300	170	4180 ÷ 4630
17,4	100	12,000	10200	9000	7200	8400	1650 ÷ 2100	2850 ÷ 3300	170	4780 ÷ 5230
19,2	100	14.000	12000	10800	7200	8400	1650 ÷ 2100	2850 ÷ 3300	170	4780 ÷ 5230
21.0	100	16.000	13800	12600	7200	8400	1650 ÷ 2100	2850 ÷ 3300	170	4780 ÷ 5230
21.0	100	16.000	14400	13200	6600	7800	1450 ÷ 1850	2650 ÷ 3050	170	4430 ÷ 4830

Примечания:

1. Схемы габаритных размеров колонн смотреть листы 2 и 3.
2. Максимальные габариты кранов по высоте соответствуют минимальным высотам подкрановых балок и наоборот. При этом фактическая отметка головки рельса может иметь отклонения от номинальной ± 500 мм.
3. Кроме указанных сочетаний высот подкрановых и надкрановых частей колонн возможны любые другие сочетания высот, приведенные в таблице.

ГСПИ ГлавНИИПроект Госстроя СССР
ЖАПРОСКГСТАЛЬКОНСТРУКЦИЯ г. Киев

Согласовано: Гл. инж. пр-та Шульгин; Нач. отдела Ефимов; Гл. конструктор Ефимов; Гл. инж. пр-та Шульгин

Исполнители: Ефимов, Кошкин, Шульгин

Проверил: Ефимов

Н. контр. Шульгин

Зам. гл. инж. Шульгин

Гл. инженер проекта Шульгин

Гл. архитектор проекта Шульгин

ТК 1973 г.

Таблица унифицированных габаритных размеров колонн.

СЕРИЯ 1.424-3

Выпуск 1 | Лист 1

Схема №1

Габаритные размеры колонн при обходе надкрановой части.

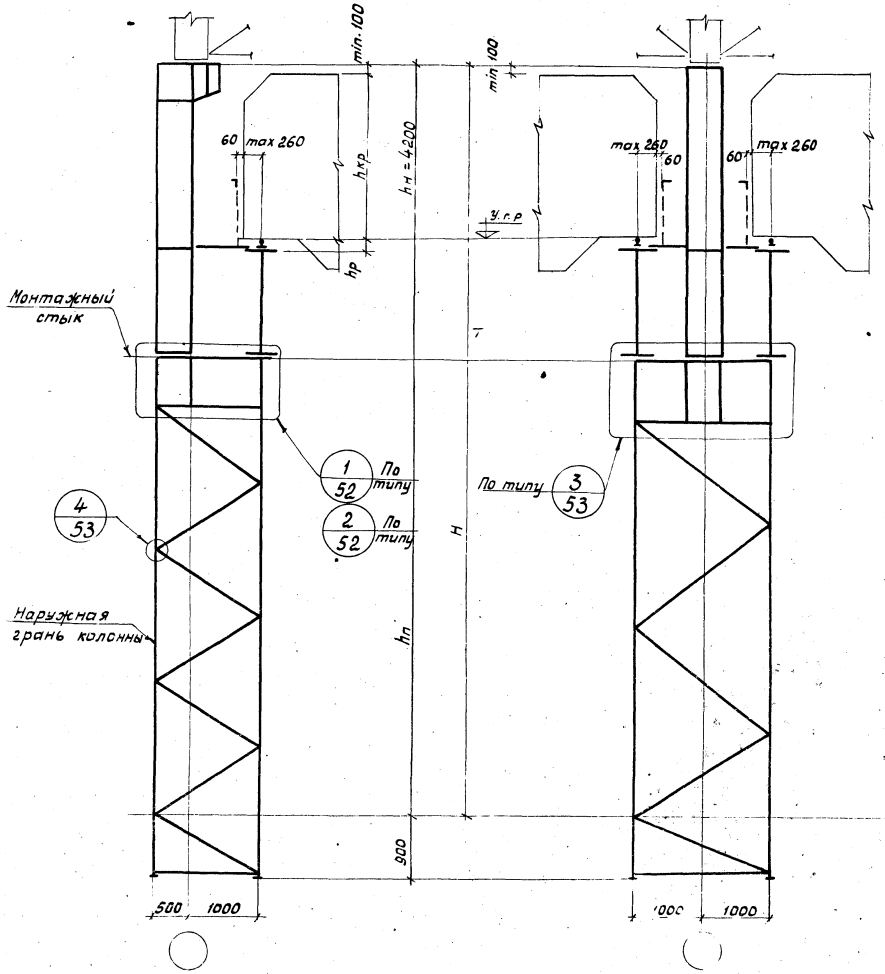

Схема №2.

Габаритные размеры колонн при наличии прохода в надкрановой части

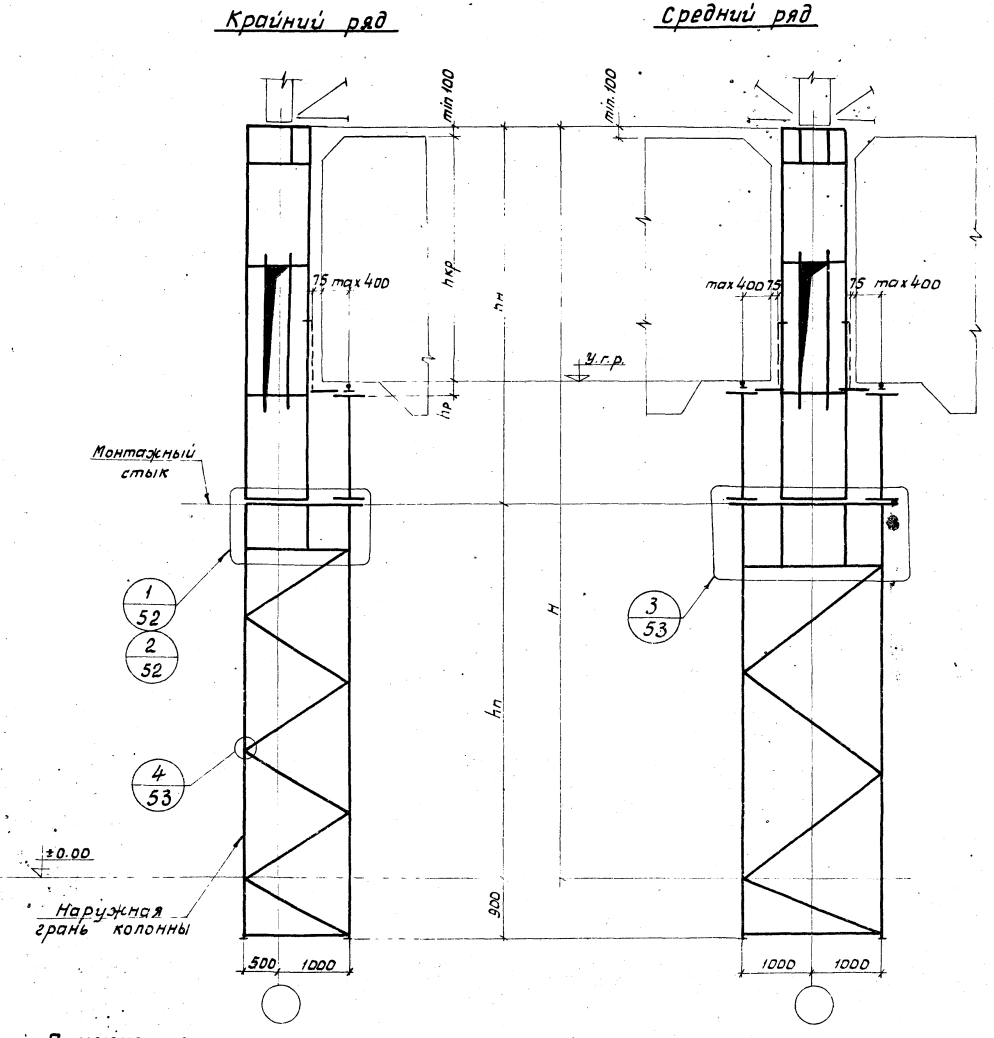

Примечания:

1. Таблицу унифицированных габаритных размеров колонн см. лист 1.

ТК	Схемы	СЕРИЯ 1.424-3

Госстрой СССР
Впромстройпроект
ГПИ
Ектстальконструкция
г. Киев
Директор
Гл. инж. ин-та
Нач. отдела
Гл. констр.
Гл. инж. пр-та
Гейфман
Кошкин
Дусавицкий
Проверил
Исполнил
Затучный
Саитов
Заславский

Схема N 3

Габаритные размеры колонн при разных отметках крановых рельсов.

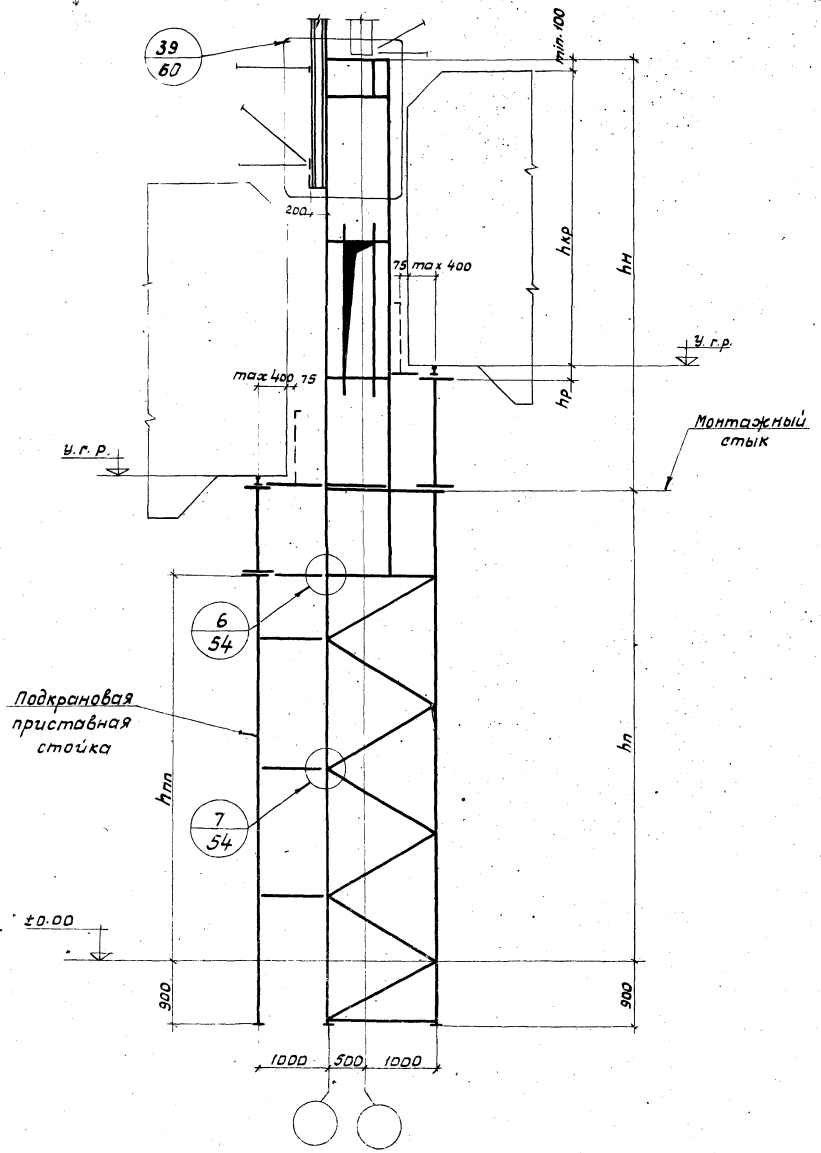

Схема N 4

Габаритные размеры колонн при разной высоте подкрановых балок

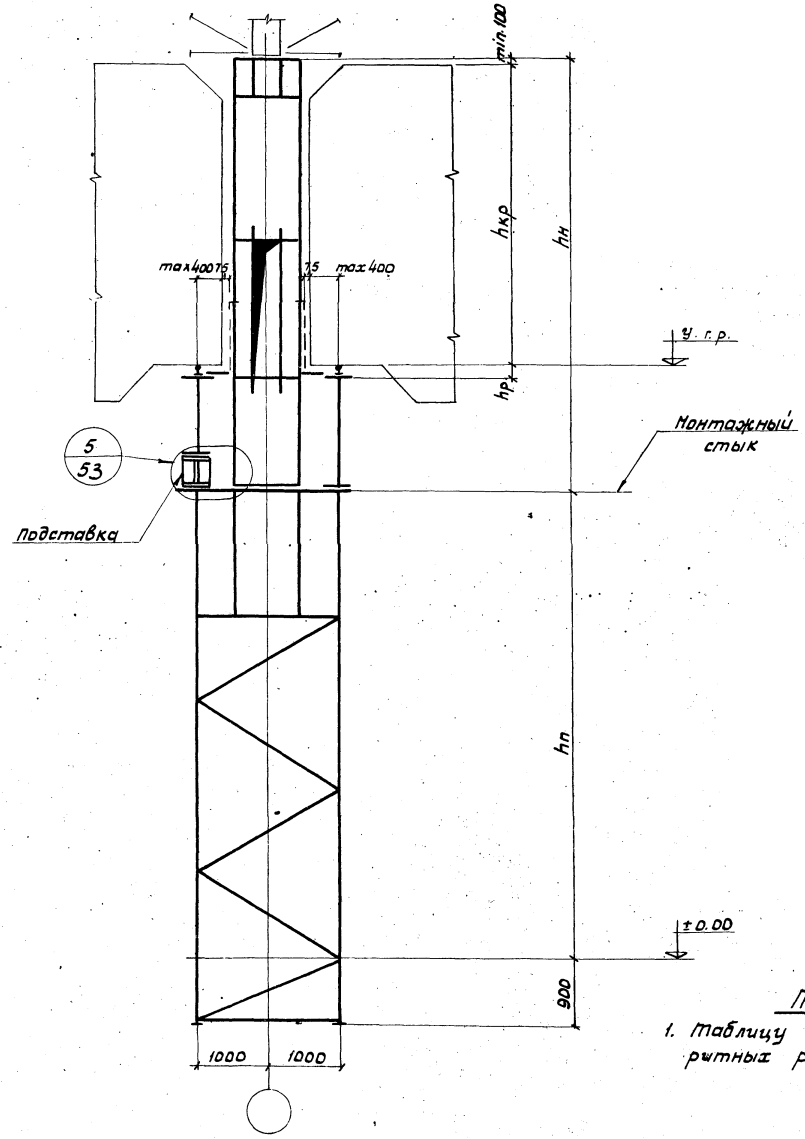

Примечания:

1. Таблицу унифицированных габаритных размеров колонн см. лист 1.

ТК 1073	Схемы габаритных размеров колонн.	Серия 1.424-3 Выпуск Лист

Директор		Нечаев	Бригадир		Затунный
Гл. инж. ин-та		Лысенко	Проверил		Сайтов
Нач. отдела		Гейфман	Исполнил		Заславский
Гл. констр.		Кошкин			
Гл. инж. пр-та		Дусавицкий			

ОСТРОЙ СССР ЛАВПРОМСТРОЙПРОЕКТ ГПИ ПРОЕКТСТАЛЬКОНСТРУКЦИЯ г.Киев

№№ сечений при $h_н = 5400$ мм

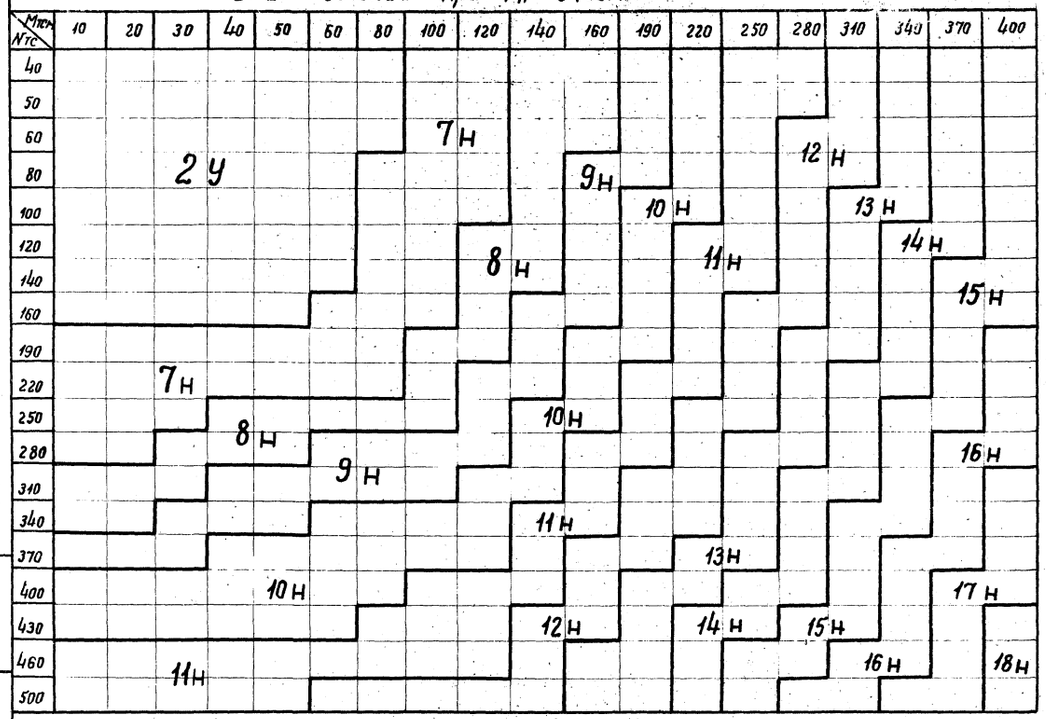

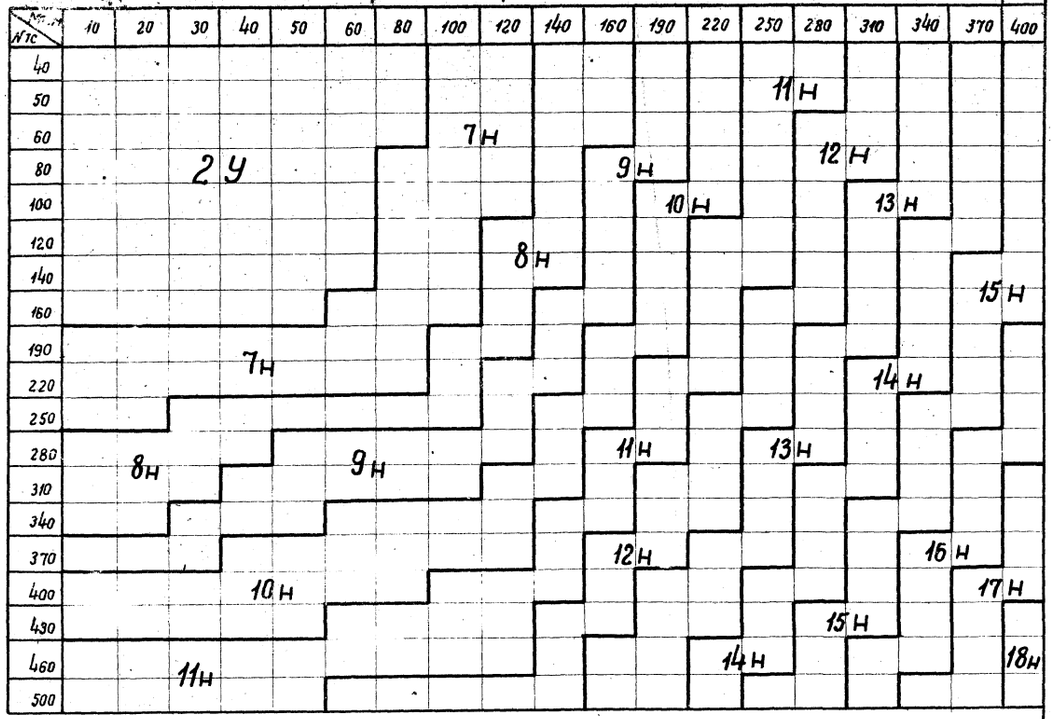

Мтсм / Nтс	10	20	30	40	50	60	80	100	120	140	160	190	220	250	280	310	340	370	400
40																			
50																			
60								7н											
80			2У								9н				12н				
100												10н				13н			
120									8н				11н				14н		
140																		15н	
160																			
190																			
220			7н																
250										10н									
280				8н														16н	
310						9н													
340										11н									
370													13н						
400					10н													17н	
430										12н			14н		15н				
460			11н													16н			18н
500																			

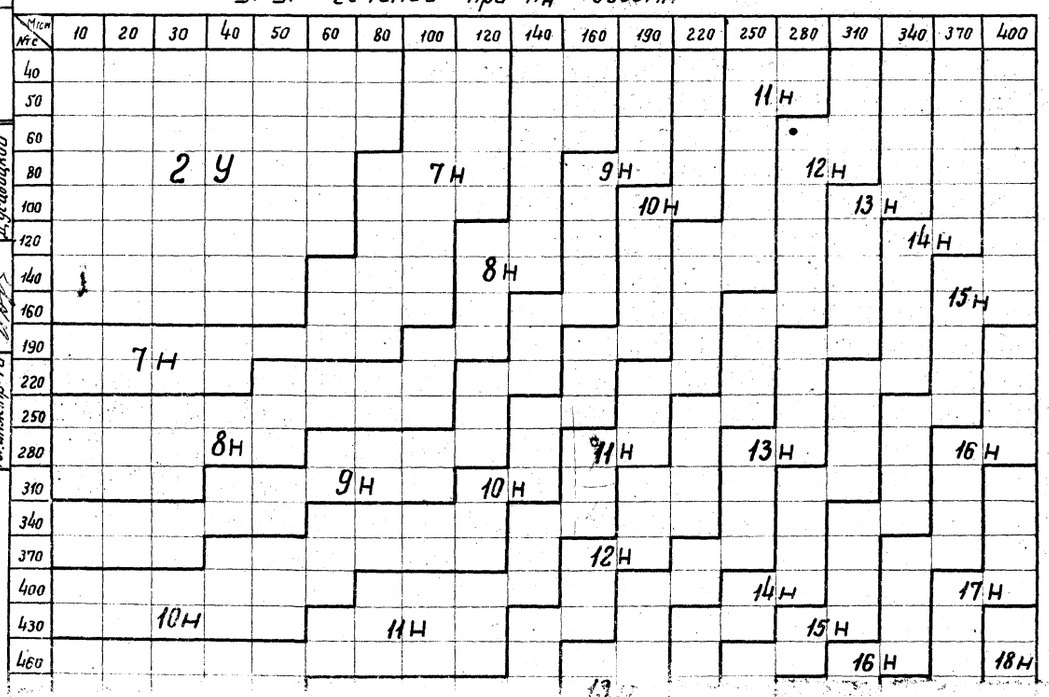

№№ сечений при $h_н = 6000$ мм

Мтсм / Nтс	10	20	30	40	50	60	80	100	120	140	160	190	220	250	280	310	340	370	400
40																			
50															11н				
60								7н											
80			2У								9н				12н				
100												10н				13н			
120									8н										
140																		15н	
160																			
190																			
220				7н													14н		
250																			
280												11н			13н				
310		8н				9н													
340																			
370												12н					16н		
400					10н													17н	
430																15н			
460			11н											14н					18н
500																			

№№ сечений при $h_н = 6600$ мм

Мтсм / Nтс	10	20	30	40	50	60	80	100	120	140	160	190	220	250	280	310	340	370	400
40																			
50														11н					
60																			
80			2У					7н			9н				12н				
100												10н				13н			
120																	14н		
140									8н										
160																		15н	
190		7н																	
220																			
250																			
280				8н							11н			13н				16н	
310						9н			10н										
340																			
370											12н								
400														14н				17н	
430			10н				11н								15н				
460																16н			18н
500																			

№№ сечений при $h_н = 4200$ мм

Мтсм / Nтс	10	20	30	40	50	60	70	80	90	100
40										
50	1У									
60		1н							6н	
70			2н				5н			
80				3н						
100					4н					
120										
140	2н									
160		3н								
190					5н		6н			
220		4н								
250										

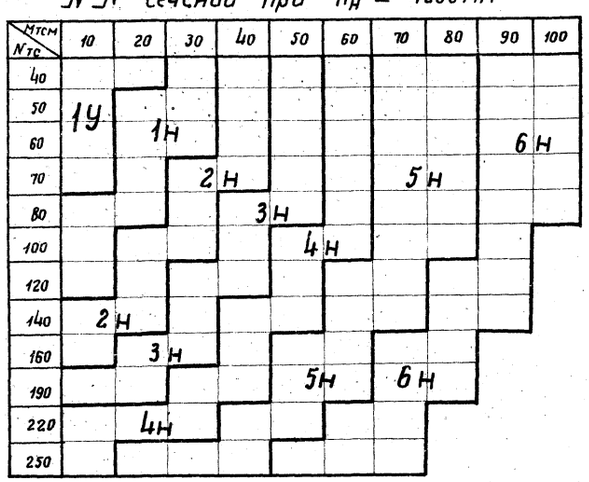

Примечания:

1. Индексы „У" и „Н" обозначают соответственно углеродистую и низколегированную сталь.
2. При определении номера сечения усилия М и N в таблице принимаются ближайшими бо́льшими к расчетным.

ТК	Ключ для подбора сечений надкрановых частей колонн высотой 4200 мм, 5400 мм, 6000 мм, 6600 мм.	СЕРИЯ 1.424-3

Госстрой СССР
Главпромстройпроект
ГПИ
Крупроектстальконструкция
г. Киев

Директор
Гл. инж. ин-та
Нач. отдела
Гл. конструкт.
Гл. инж. пр-та

Нечаев
Лысенко
Гейфман
Кошкин
Д. усавицкий

Бригадир
Проверил
Исполнил

Затучный
Затучный
Заславский

№№ сечений при $h_н = 7200$ мм

Nтс \ Мтсм	10	20	30	40	50	60	80	100	120	140	160	190	220	250	280	310	340	370	400
40																			
50																			
60															12 н				
80			2У					7н			9 н								
100												10 н							
120									8 н				11 н				14 н		
140																		15 н	
160		7н																	
190															13 н				
220				8н															
250								9н		10 н			12 н						
280																			
310																			
340		9 н																	
370					10 н				11 н					14 н			16 н		
400												13 н						17 н	
430										12 н					15 н				
460			11н																18н
500																			

№№ сечений при $h_н = 7800$ мм

Nтс \ Мтсм	10	20	30	40	50	60	80	100	120	140	160	190	220	250	280	310	340	370	400
40																			
50										8н				11н					
60																			
80				7н							9н				12 н				
100												10н				13 н			
120																	14 н		
140																			
160																		15 н	
190																			
220			8 н									11 н							
250																			
280						9 н			10 н			12 н		13 н					
310																			
340																			
370				10н											15 н		16 н		
400													14 н						
430							11 н										17 н		
460										13 н								18 н	
500							12 н												

№№ сечений при $h_н = 8400$

Nтс \ Мтсм	10	20	30	40	50	60	80	100	120	140	160	190	220	250	280	310	340	370	400
40																			
50																			
60															12 н				
80											9н								
100				8 н								10 н				13 н			
120													11 н				14 н		
140																			
160																		15 н	
190																			
220													12 н						
250									10 н										
280				9 н									13 н		14 н			16 н	
310									11 н										
340															15 н				
370		10 н																	
400									12 н								17 н		
430			11 н															18 н	
460									13 н		14 н		15 н		16 н				

Примечания:

1. Индексы „У" и „Н" обозначают соответственно углеродистую и низколегированную сталь.
2. При определении номера сечения усилия M и N в таблице принимаются ближайшими бо́льшими к расчетным.

ТК	Ключ для подбора сечений надкрановых частей колонн высотой 7200 мм, 7800 мм, 8400	СЕРИЯ 1.424-3	

Гл. инж. ин-та — Лысенко; Нач. отдела — Гейфман; Гл. конструк. — Кошкин; Гл. инж. пр-та — Дусовицкий; Проверил — Исполнил; Затучный; Засловский

ГЛАВПРОМСТРОЙПРОЕКТ ГПИ КРОРОЕКТСТАЛЬКОНСТРУКЦИЯ г. КИЕВ

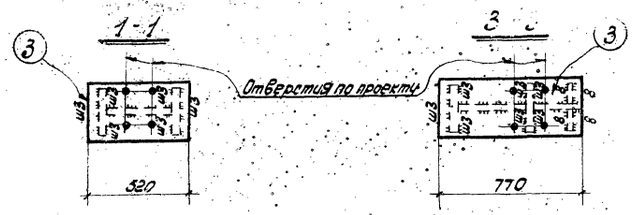

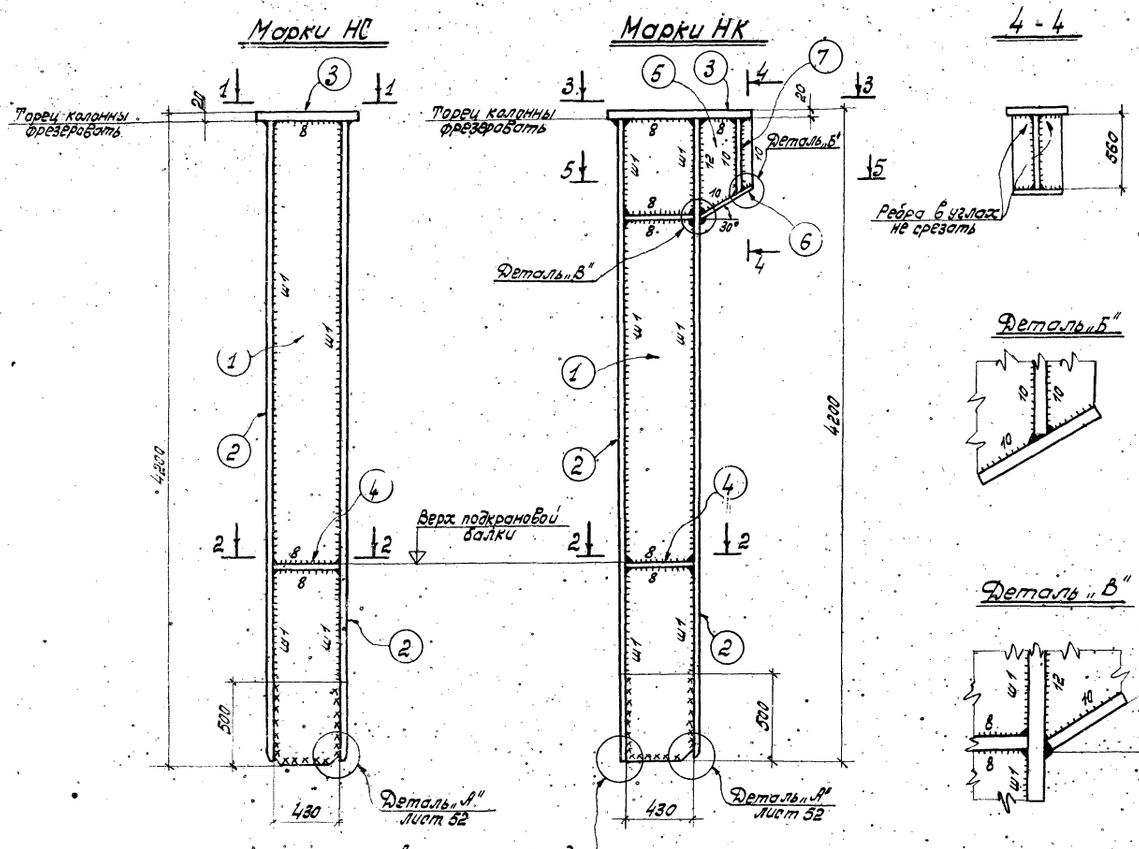

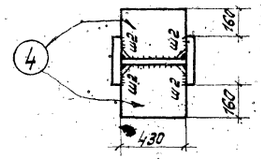

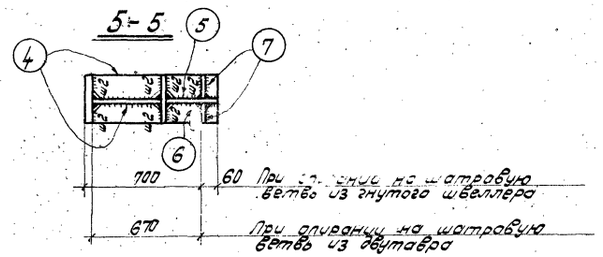

	№ элемента	Марки колонн							
		НК420-1У НС420-1У	НК420-1Н НС420-1Н	НК420-2Н НС420-2Н	НК420-3Н НС420-3Н	НК420-4Н НС420-4Н	НК420-5Н НС420-5Н	НК420-6Н НС420-6Н	
Сечения элементов колонн	1	-430×8	-430×8	-430×10	-430×10	-430×12	-430×14	-430×14	
	2	-220×10	-250×12	-280×14	-330×14	-360×16	-360×20	-360×25	
	3	-240×20	-270×20	-300×20	-340×20	-340×20	-380×20	-380×20	
	4	б=8	б=8	б=8	б=8	б=8	б=8	б=8	
	5	б=14	б=18	б=18	б=18	б=18	б=18	б=18	
	6	б=10	б=16	б=16	б=16	б=16	б=16	б=16	
	7	б=12	б=14	б=14	б=14	б=14	б=14	б=14	
Сварные швы	ш1	6	8	8	8	8	8	10	
	ш2	6	8	8	8	8	8	10	
Масса кг	для марок НК	353	423	523	573	698	820	938	
	для марок НС	297	350	443	485	603	725	843	

Примечания:

1. Материал элементов колонн и типы электродов см. пояснительную записку, разделы IV и VI.
2. Стык надкрановых и подкрановых частей колонн выполнен на листах 52,53.
3. При опирании на подкрановую часть колонны с шатровой ветвью из двутавра выполнять по детали „А".

ТК 1978г.	Надкрановые части колонн высотой $H_н$=4200 при шаге колонн 12м.	Серия 1.424-3	
		Выпуск 1	Лист 6

Госстрой СССР ГПИ Промстройпроект Укрпроектстальконструкция г. Киев

Директор Гл. инж. проекта Нач. отдела Гл. конструктор Гл. инж. пр-та

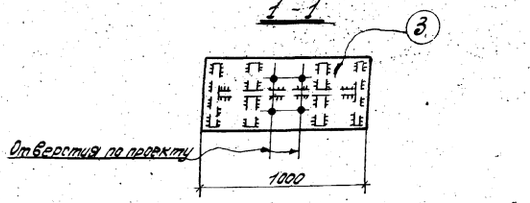

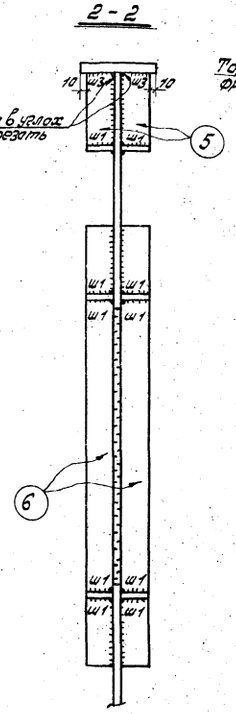

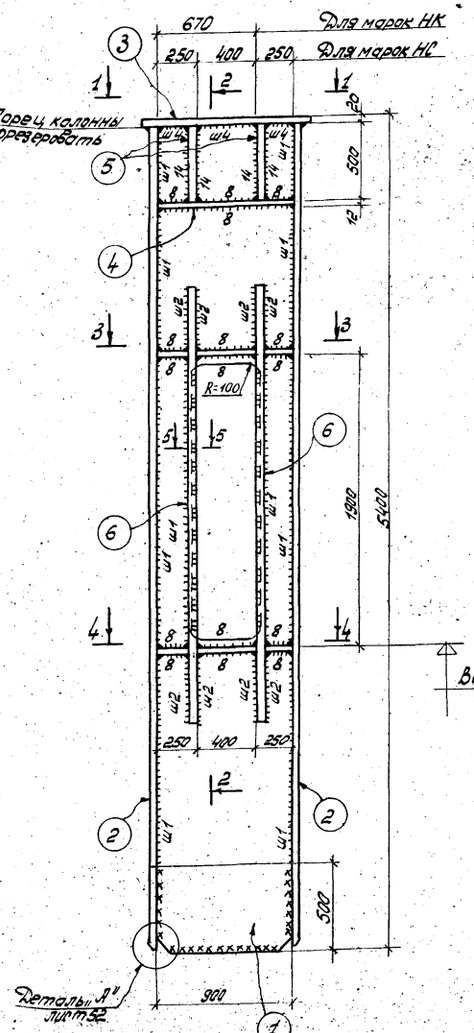

Верх подкрановой балки

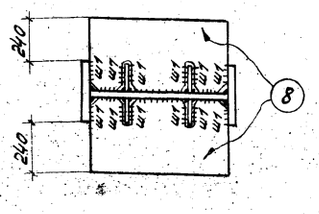

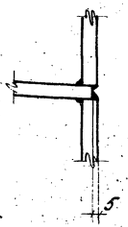

	№ элементов	Марки колонн												
		НК 540-2У-12, НС 540-2У-12	НК 540-7Н-12, НС 540-7Н-12	НК 540-8Н-12, НС 540-8Н-12	НК 540-9Н-12, НС 540-9Н-12	НК 540-10Н-12, НС 540-10Н-12	НК 540-11Н-12, НС 540-11Н-12	НК 540-12Н-12, НС 540-12Н-12	НК 540-13Н-12, НС 540-13Н-12	НК 540-14Н-12, НС 540-14Н-12	НК 540-15Н-12, НС 540-15Н-12	НК 540-16Н-12, НС 540-16Н-12	НК 540-17Н-12, НС 540-17Н-12	НК 540-18Н-12, НС 540-
Сечения элементов колонн	1	-900×10	-900×10	-900×10	-900×10	-900×12	-900×12	-900×14	-900×14	-900×14	-900×14	-900×14	-900×16	-900×18
	2	-320×12	-320×14	-360×16	-400×18	-400×20	-450×22	-500×20	-500×25	-550×25	-560×28	-630×28	-630×30	-630×30
	3	-340×20	-340×20	-380×20	-420×20	-420×20	-470×20	-520×20	-520×20	-580×20	-580×20	-650×20	-650×20	-650×20
	4	б=12	б=12	б=12	б=12	б=12	б=12	б=12	б=12	б=12	б=12	б=12	б=12	б=12
	5	б=25	б=25	б=25	б=25	б=25	б=25	б=25	б=25	б=25	б=25	б=25	б=25	б=25
	6	б=12	б=14	б=16	б=18	б=20	б=22	б=22	б=25	б=25	б=28	б=28	б=30	б=30
	7	б=12	б=12	б=12	б=14	б=14	б=14	б=14	б=14	б=16	б=16	б=16	б=16	б=16
	8	б=12	б=12	б=12	б=14	б=14	б=14	б=14	б=14	б=16	б=16	б=16	б=16	б=16
Сварные швы	ш1	h=6	h=8	h=8	h=8	h=8	h=10	h=10	h=10	h=10	h=10	h=10	h=10	h=10
	ш2	8-250	8-290	8-350	8-400	10-400	10-440	10-490	10-540	12-500	12-660	14-510	14-550	14-580
	ш3	h=8	h=10	h=10	h=10	h=10	h=10	h=10	h=10	h=10	h=10	h=10	h=10	h=10
	ш4	h=6	h=8	h=8	h=8	h=8	h=8	h=8	h=8	h=8	h=8	h=8	h=8	h=8
Масса кг	для марок НК	1007	1091	1288	1500	1667	1982	2207	2429	2689	2915	3213	3469	3531
	для марок НС	1036	1122	1323	1539	1705	2026	2256	2476	2723	2970	3275	3530	3603
Допускаемая поперечная сила в месте прохода тел		7,0	14,0	18,0	21,0	24,0	30,0	33,0	36,0	40,0	44,0	46,0	50,0	50,0

Примечания:

1. Материал элементов колонн и типы электродов смотрите пояснительную записку, разделы IV и V.
2. Стык надкрановых и подкрановых частей колонн выполнен на листах 52, 53.

ГПИ Промстройпроект	Гл. инж. ин-та		Гладуш				
Госстрой СССР ГПИ Промстройпроект г. Киев	Нач. отдела		Ясс				
	Гл. инж. проекта		Кашкин				
	Нач. сектора		Коцюбинский				
	Гл. инж. пр-та		Ягодзинский				

ТК 1973г.

Надкрановые части колонн высотой $h_н = 5400$ при шаге колонн 12 м.

Серия 1.424-3

Выпуск 1 | Лист 7

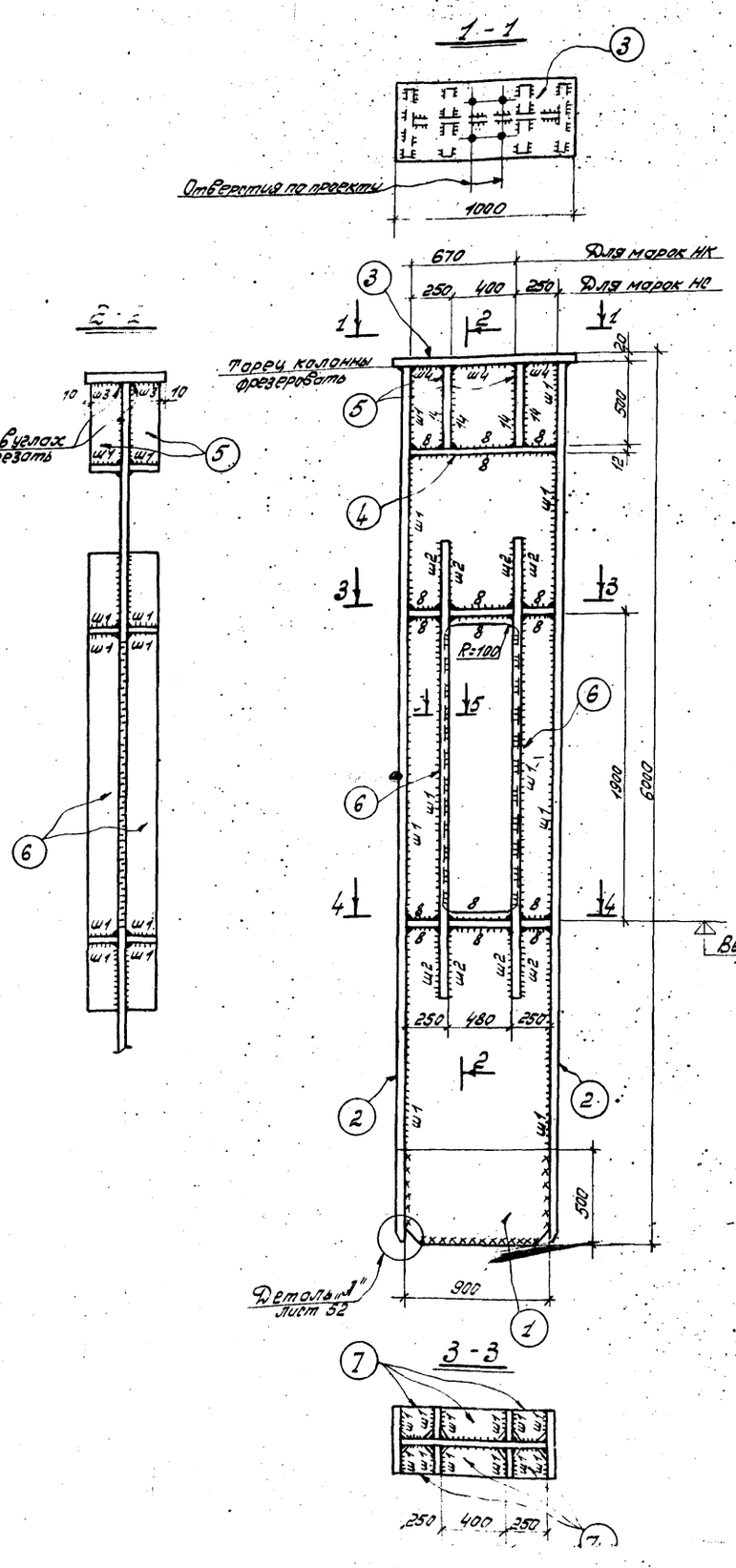

	№ элемента	Марки колонн												
		НК600-2У-12 НС600-2У-12	НК600-7Н-12 НС600-7Н-12	НК600-8Н-12 НС600-8Н-12	НК600-9Н-12 НС600-9Н-12	НК600-10Н-12 НС600-10Н-12	НК600-11Н-12 НС600-11Н-12	НК600-12Н-12 НС600-12Н-12	НК600-13Н-12 НС600-13Н-12	НК600-14Н-12 НС600-14Н-12	НК600-15Н-12 НС600-15Н-12	НК600-16Н-12 НС600-16Н-12	НК600-17Н-12 НС600-17Н-12	НК600-18Н-12 НС600-18Н-12
Сечения элементов колонн	1	-900×10	-900×10	-900×10	-900×10	-900×12	-900×12	-900×14	-900×14	-900×14	-900×14	-900×14	-900×16	-900×18
	2	-320×12	-320×14	-360×16	-400×18	-400×20	-450×22	-500×22	-500×25	-560×25	-560×28	-630×28	-630×30	-630×30
	3	-340×20	-340×20	-380×20	-420×20	-420×20	-470×20	-520×20	-520×20	-580×20	-580×20	-650×20	-650×20	-650×20
	4	б=12	б=12	б=12	б=12	б=12	б=12	б=12	б=12	б=12	б=12	б=12	б=12	б=12
	5	б=25	б=25	б=25	б=25	б=25	б=25	б=25	б=25	б=25	б=25	б=25	б=25	б=25
	6	б=12	б=14	б=16	б=18	б=20	б=22	б=22	б=25	б=25	б=28	б=28	б=30	б=30
	7	б=12	б=12	б=12	б=14	б=14	б=14	б=14	б=14	б=16	б=16	б=16	б=16	б=16
	8	б=12	б=12	б=12	б=14	б=14	б=14	б=14	б=14	б=16	б=16	б=16	б=16	б=16
Сварные швы	ш1	h=6	h=8	h=8	h=8	h=8	h=10	h=10	h=10	h=10	h=10	h=10	h=10	h=10
	ш2	8-250	8-290	8-350	8-400	10-400	10-440	10-490	10-540	12-500	12-660	14-510	14-550	14-580
	ш3	h=8	h=10	h=10	h=10	h=10	h=10	h=10	h=10	h=10	h=10	h=10	h=10	h=10
	ш4	h=6	h=8	h=8	h=8	h=8	h=8	h=8	h=8	h=8	h=8	h=8	h=8	h=8
Масса кг	для марок НК	1092	1178	1386	1604	1799	2135	2375	2612	2860	3122	3436	3714	3788
	для марок НС	1122	1210	1421	1652	1838	2178	2424	2661	2914	3177	3498	3776	3850
Допускаемая поперечная сила в месте прохода в тс.		7,0	14,0	18,0	21,0	24,0	30,0	33,0	36,0	40,0	44,0	46,0	50,0	50,0

Примечания:

1. Материал элементов колонн и типы электродов смотрите пояснительную записку, разделы IV, VI.
2. Стык надкрановых и подкрановых частей колонн выполнен на листах 52, 53.

ГПИ Промстройпроект Госстроя СССР
Дирректор
Гл. инж. ин-та Шевелев
Нач. отдела Кашлаков
Гл. конструктор Юдин
Гл. инж. пр-та Жук
Гл. инж. Кашлаков
Утв. 1988 г.

IK	Надкрановые части колонн высотой $H_н$=6000 при шаге колонн	СЕРИЯ 1.424-3

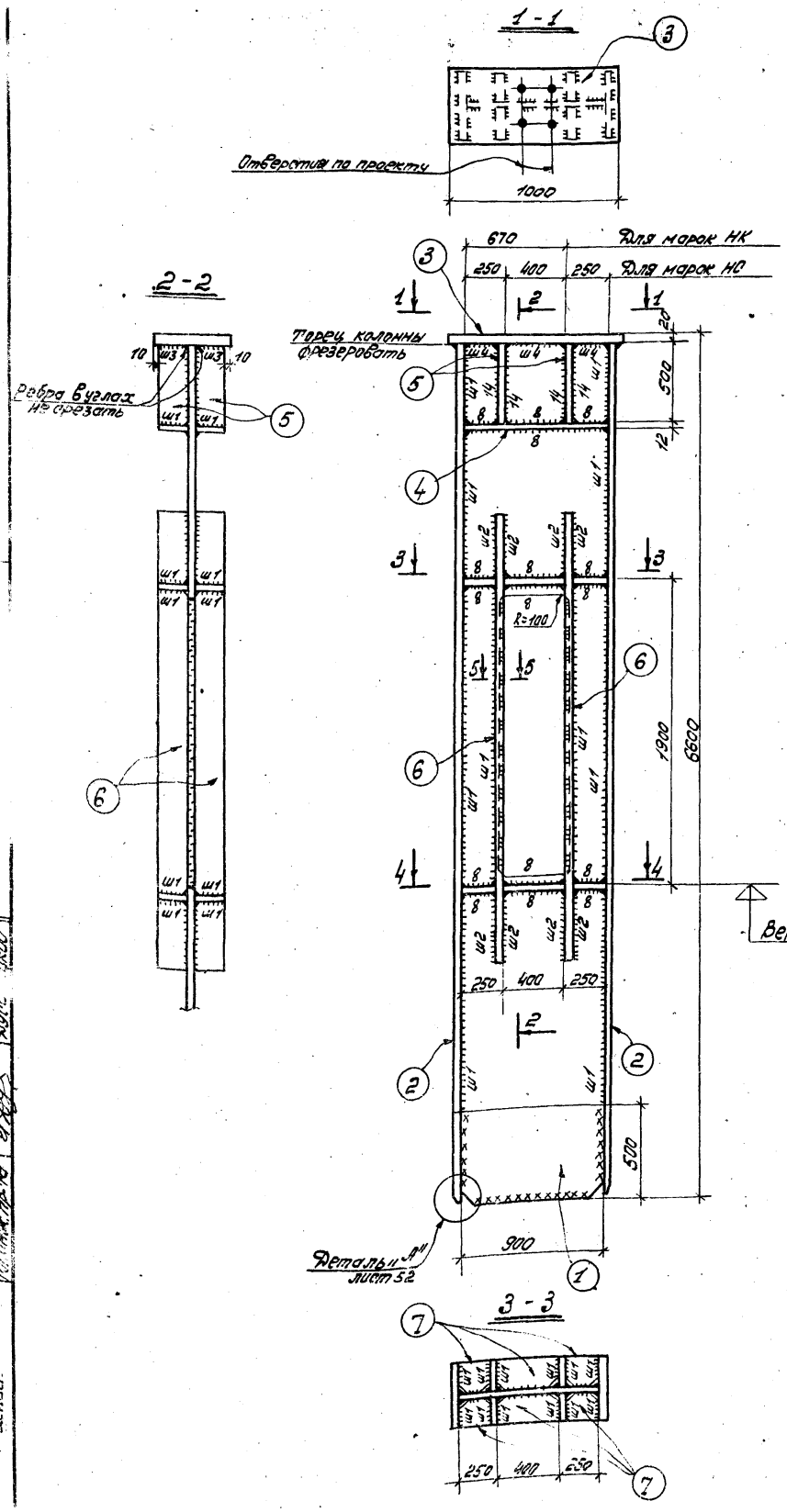

	NN элементов	Марки колонн												
		НК 660-2У-12 НС 660-2У-12	НК 660-7Н-12 НС 660-7Н-12	НК 660-8Н-12 НС 660-8Н-12	НК 660-9Н-12 НС 660-9Н-12	НК 660-10Н-12 НС 660-10Н-12	НК 660-11Н-12 НС 660-11Н-12	НК 660-12Н-12 НС 660-12Н-12	НК 660-13Н-12 НС 660-13Н-12	НК 660-14Н-12 НС 660-14Н-12	НК 660-15Н-12 НС 660-15Н-12	НК 660-16Н-12 НС 660-16Н-12	НК 660-17Н-12 НС 660-17Н-12	НК 660-18Н-12 НС 660-18Н-12
Сечения элементов колонн	1	-900×10	-900×10	-900×10	-900×10	-900×12	-900×12	-900×14	-900×14	-900×14	-900×14	-900×14	-900×16	-900×18
	2	-320×12	-320×14	-360×16	-400×18	-400×20	-450×22	-500×22	-500×25	-560×25	-560×28	-630×28	-630×30	-630×30
	3	-340×20	-340×20	-380×20	-420×20	-420×20	-470×20	-520×20	-520×20	-580×20	-580×20	-650×20	-650×20	-650×20
	4	б=12	б=12	б=12	б=12	б=12	б=12	б=12	б=12	б=12	б=12	б=12	б=12	б=12
	5	б=25	б=25	б=25	б=25	б=25	б=25	б=25	б=25	б=25	б=25	б=25	б=25	б=25
	6	б=12	б=14	б=16	б=18	б=20	б=22	б=22	б=25	б=25	б=28	б=28	б=30	б=30
	7	б=12	б=12	б=12	б=14	б=14	б=14	б=14	б=14	б=16	б=16	б=16	б=16	б=16
	8	б=12	б=12	б=12	б=14	б=14	б=14	б=14	б=14	б=16	б=16	б=16	б=16	б=16
Сварные швы	ш1	h=6	h=8	h=8	h=8	h=8	h=10	h=10	h=10	h=10	h=10	h=10	h=10	h=10
	ш2	8-250	8-290	8-350	8-400	10-400	10-440	10-490	10-540	12-500	12-660	14-510	14-550	14-580
	ш3	h=8	h=10	h=10	h=10	h=10	h=10	h=10	h=10	h=10	h=10	h=10	h=10	h=10
	ш4	h=6	h=8	h=8	h=8	h=8	h=8	h=8	h=8	h=8	h=8	h=8	h=8	h=8
Масса кг	для марок НК	1161	1262	1481	1721	1927	2277	2547	2788	3053	3333	3667	3962	4045
	для марок НС	1192	1293	1516	1759	1965	2321	2595	2837	3107	3388	3728	4023	4106
Допускаемая поперечная сила в месте прохода в т		7,0	14,0	18,0	21,0	24,0	30,0	33,0	36,0	40,0	44,0	46,0	50,0	50,0

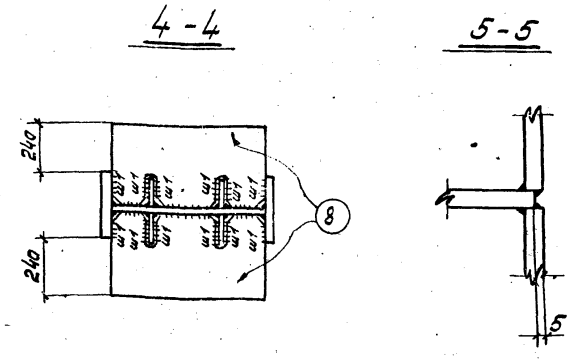

Примечания:

1. Материал элементов колонн и типы электродов смотрите пояснительную записку, разделы IV, VI.
2. Стык надкрановых и подкрановых частей колонн выполнен на листах 52, 53.

ТК 1973 г.	Надкрановые части колонн высотой hн= 6600 при шаге колонн 12 м.	СЕРИЯ 1.424-3 Выпуск 1	Лист 9

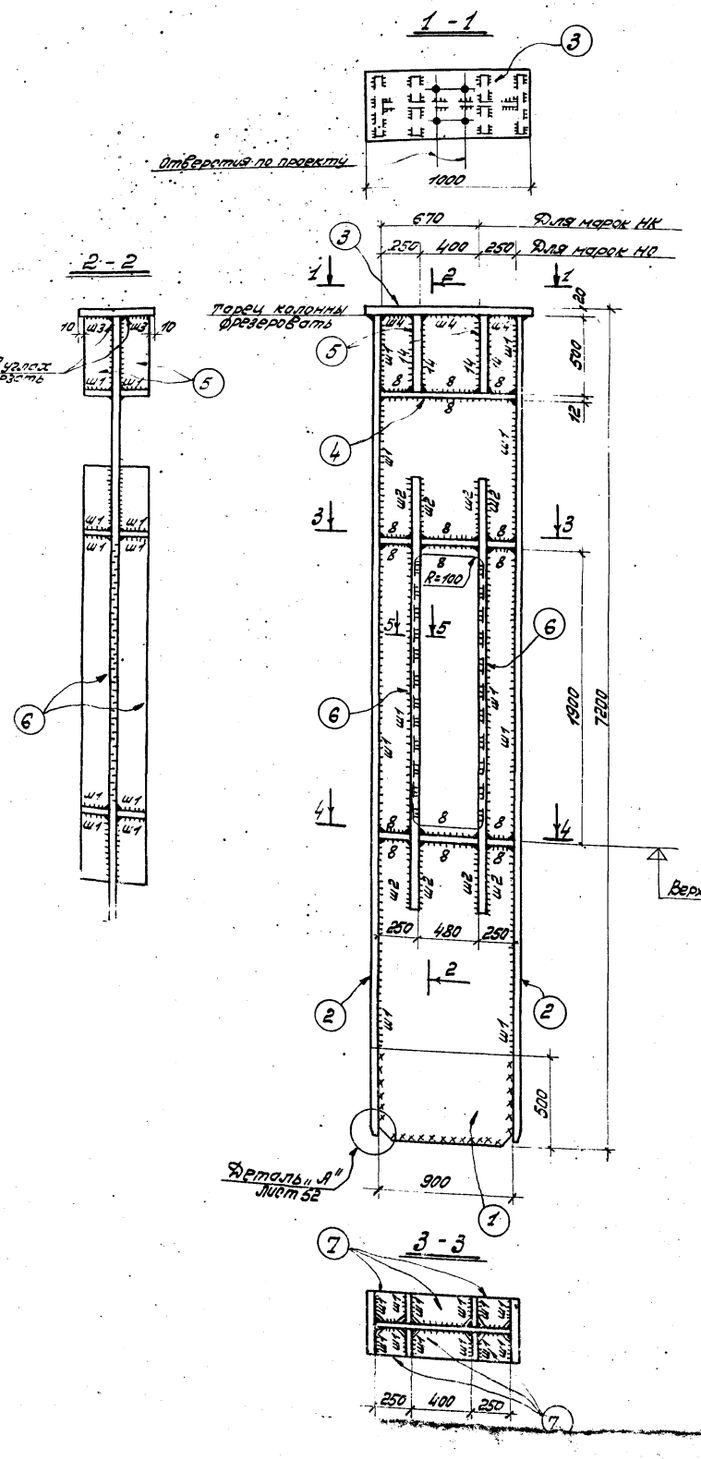

Марки колонн

	№ элемента	НК 720-2У-12 НС 720-2У-12	НК 720-7Н-12 НС 720-7Н-12	НК 720-8Н-12 НС 720-8Н-12	НК 720-9Н-12 НС 720-9Н-12	НК 720-10Н-12 НС 720-10Н-12	НК 720-11Н-12 НС 720-11Н-12	НК 720-12Н-12 НС 720-12Н-12	НК 720-13Н-12 НС 720-13Н-12	НК 720-14Н-12 НС 720-14Н-12	НК 720-15Н-12 НС 720-15Н-12	НК 720-16Н-12 НС 720-16Н-12	НК 720-17Н-12 НС 720-17Н-12	НК 720-18Н-12 НС 720-18Н-12
Сечения элементов колонн	1	-900×10	-900×10	-900×10	-900×10	-900×12	-900×12	-900×14	-900×14	-900×14	-900×14	-900×16	-900×16	-900×18
	2	-320×12	-320×14	-360×16	-400×18	-400×20	-450×22	-500×22	-500×25	-560×25	-560×28	-630×28	-630×30	-630×30
	3	-340×20	-340×20	-380×20	-420×20	-420×20	-470×20	-520×20	-520×20	-580×20	-580×20	-650×20	-650×20	-650×20
	4	б=12	б=12	б=12	б=12	б=12	б=12	б=12	б=12	б=12	б=12	б=12	б=12	б=12
	5	б=25	б=25	б=25	б=25	б=25	б=25	б=25	б=25	б=25	б=25	б=25	б=25	б=25
	6	б=12	б=14	б=16	б=18	б=20	б=22	б=22	б=25	б=25	б=28	б=28	б=30	б=30
	7	б=12	б=12	б=12	б=14	б=14	б=14	б=14	б=14	б=16	б=16	б=16	б=16	б=16
	8	б=12	б=12	б=12	б=14	б=14	б=14	б=14	б=14	б=16	б=16	б=16	б=16	б=16
Сварные швы	ш1	h=6	h=8	h=8	h=8	h=8	h=10	h=10	h=10	h=10	h=10	h=10	h=10	h=10
	ш2	8-250	8-290	8-350	8-400	10-400	10-440	10-490	10-540	12-500	12-660	14-510	14-550	14-580
	ш3	h=8	h=10	h=10	h=10	h=10	h=10	h=10	h=10	h=10	h=10	h=10	h=10	h=10
	ш4	h=6	h=8	h=8	h=8	h=8	h=8	h=8	h=8	h=8	h=8	h=8	h=8	h=8
Масса кг	для марок НК	1245	1349	1581	1834	2054	2424	2703	2971	3244	3537	3897	4209	4300
	для марок НС	1276	1380	1616	1873	2092	2467	2752	3019	3298	3592	3959	4271	4362
Допустимая продольная сила в месте прохода Втс		7,0	14,0	18,0	21,0	24,0	30,0	33,0	36,0	40,0	44,0	46,0	50,0	50,0

Примечания:

1. Материал элементов колонн и типы электродов смотрите пояснительную записку, раздел IV.
2. Стык надкрановых и подкрановых частей колонн выполнен на листах 52,53.

ТК	Надкрановые части колонн высотой $H_н$ = 7200	Серия 1.424-3

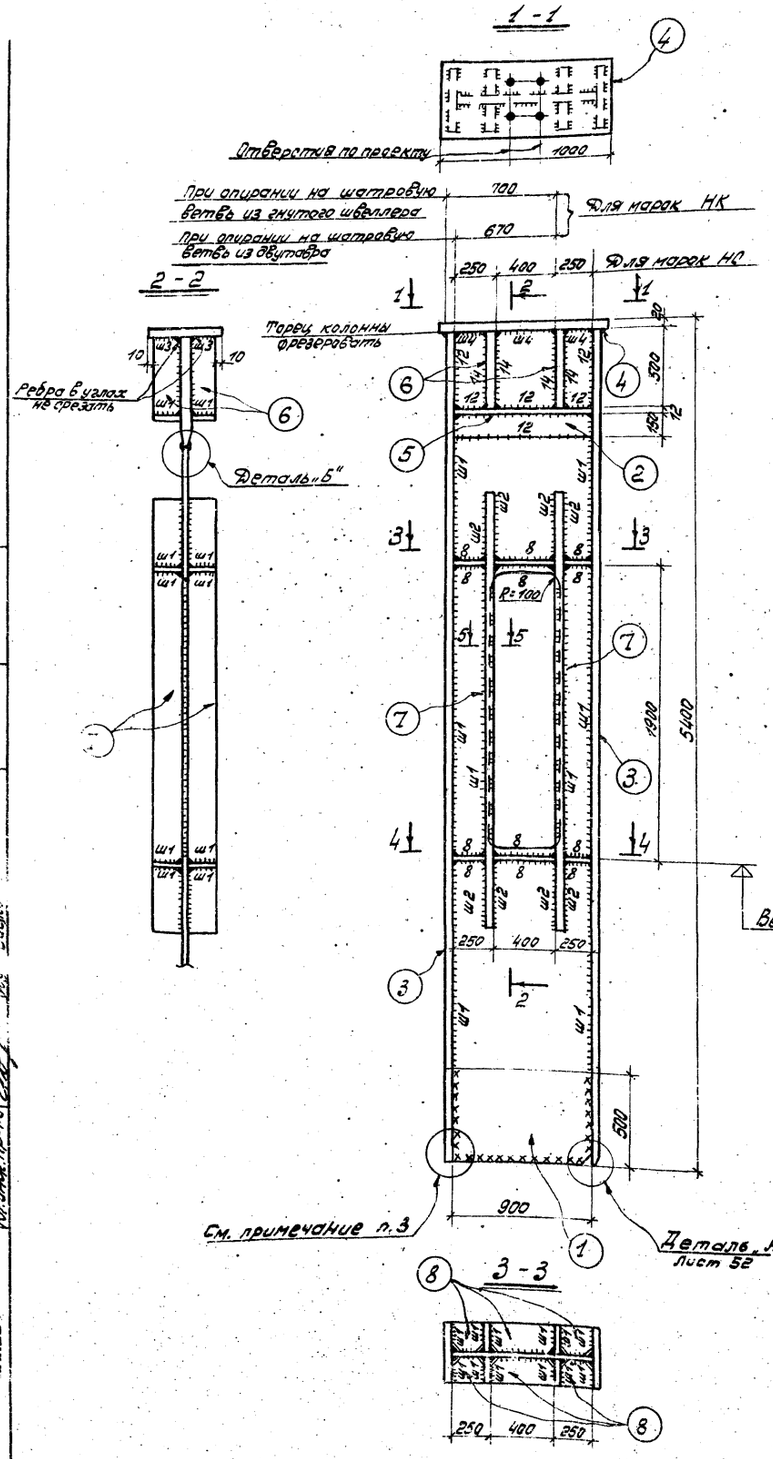

	NN элементов	Марки колонн												
		НК540-2У-24 НС540-2У-24	НК540-7Н-24 НС540-7Н-24	НК540-8Н-24 НС540-8Н-24	НК540-9Н-24 НС540-9Н-24	НК540-10Н-24 НС540-10Н-24	НК540-11Н-24 НС540-11Н-24	НК540-12Н-24 НС540-12Н-24	НК540-13Н-24 НС540-13Н-24	НК540-14Н-24 НС540-14Н-24	НК540-15Н-24 НС540-15Н-24	НК540-16Н-24 НС540-16Н-24	НК540-17Н-24 НС540-17Н-24	НК540-18Н-24 НС540-18Н-24
Сечения элементов колонн	1	-900×10	-900×10	-900×10	-900×10	-900×12	-900×12	-900×14	-900×14	-900×14	-900×14	-900×14	-900×16	-900×18
	2	-900×32	-900×32	-900×32	-900×32	-900×32	-900×32	-900×32	-900×32	-900×32	-900×32	-900×32	-900×32	-900×32
	3	-320×12	-320×14	-360×16	-400×18	-400×20	-450×22	-500×22	-500×25	-560×25	-560×28	-630×28	-630×30	-630×30
	4	-340×20	-340×20	-380×20	-420×20	-420×20	-470×20	-520×20	-520×20	-580×20	-580×20	-650×20	-650×20	-650×20
	5	б=12	б=12	б=12	б=12	б=12	б=12	б=12	б=12	б=12	б=12	б=12	б=12	б=12
	6	б=25	б=25	б=25	б=25	б=25	б=25	б=25	б=25	б=25	б=25	б=25	б=25	б=25
	7	б=12	б=14	б=16	б=18	б=20	б=22	б=22	б=25	б=25	б=28	б=28	б=30	б=30
	8	б=12	б=12	б=12	б=14	б=14	б=14	б=14	б=14	б=16	б=16	б=16	б=16	б=16
	9	б=12	б=12	б=12	б=14	б=14	б=14	б=14	б=14	б=16	б=16	б=16	б=16	б=16
Сварные швы	ш1	h=6	h=8	h=8	h=8	h=8	h=10	h=10	h=10	h=10	h=10	h=10	h=10	h=10
	ш2	8-250	8-290	8-350	8-400	10-400	10-440	10-490	10-540	12-500	12-660	14-510	14-550	14-580
	ш3	h=8	h=10	h=10	h=10	h=10	h=10	h=10	h=10	h=10	h=10	h=10	h=10	h=10
	ш4	h=10	h=12	h=12	h=12	h=12	h=12	h=12	h=12	h=12	h=12	h=12	h=12	h=12
Масса в кг	для марок НК	1120	1195	1391	1603	1764	2081	2291	2511	2753	2999	3296	3540	3594
	для марок НС	1148	1224	1424	1640	1797	2024	2338	2558	2804	3051	3356	3599	3654
Допускаемая поперечная сила в месте прохода в т.		7,0	14,0	18,0	21,0	24,0	30,0	33,0	36,0	40,0	44,0	46,0	50,0	50,0

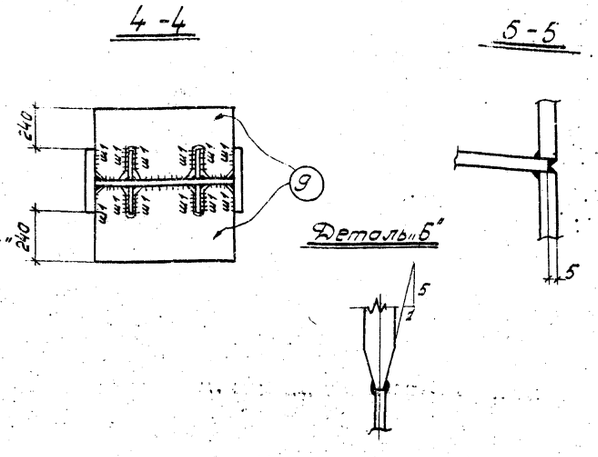

Примечания:

1. Материал элементов колонн и типы электродов смотрите пояснительную записку, разделы IV, VI.
2. Стык надкрановых и подкрановых частей колонн выполнен на листах 52, 53.
3. При опирании на подкрановую часть колонны с шатровой ветвью из двутавра выполнять по детали „А".

ТК 1973г.	Надкрановые части колонн высотой hн=5400 при шаге колонн 24м.	СЕРИЯ 1.424-3	
		Выпуск 1	Лист 11

ГИАБЛРОНСТРОЙПРОЕКТ ГПИ ЦНИИПРОЕКТ СТАЛЬКОНСТРУКЦИЯ Киев

Гл. инж. инт-та Лысенко; Нач. отдела Гейфман; Гл. конструкт. Кошкин; Гл. инж. пр-та Бушкин

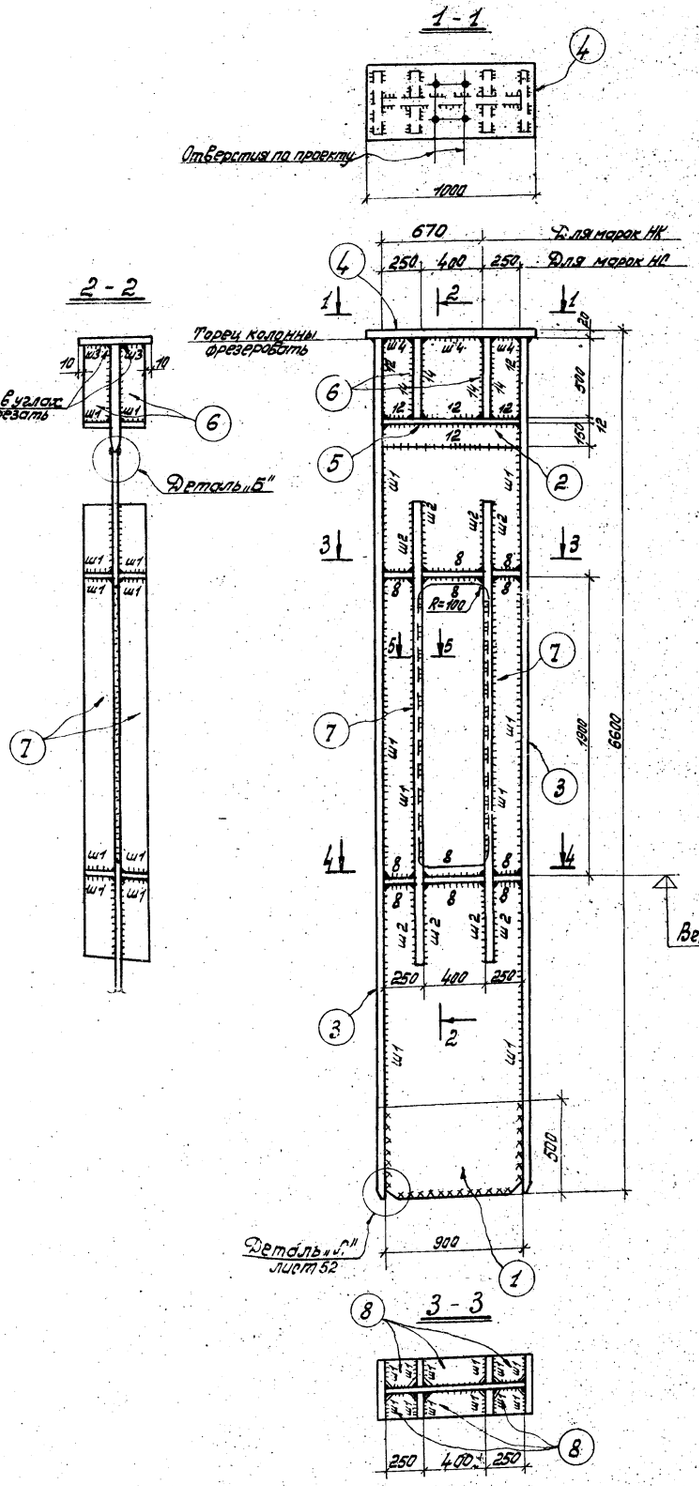

Марки колонн

	№ элементов	НК660-2У-24 НС660-2У-24	НК660-7Н-24 НС660-7Н-24	НК660-8Н-24 НС660-8Н-24	НК660-9Н-24 НС660-9Н-24	НК660-10Н-24 НС660-10Н-24	НК660-11Н-24 НС660-11Н-24	НК660-12Н-24 НС660-12Н-24	НК660-13Н-24 НС660-13Н-24	НК660-14Н-24 НС660-14Н-24	НК660-15Н-24 НС660-15Н-24	НК660-16Н-24 НС660-16Н-24	НК660-17Н-24 НС660-17Н-24	НК660-18Н-24 НС660-18Н-24
Сечения элементов колонн	1	-900×10	-900×10	-900×10	-900×10	-900×12	-900×12	-900×14	-900×14	-900×14	-900×14	-900×14	-900×16	-900×18
	2	-900×32	-900×32	-900×32	-900×32	-900×32	-900×32	-900×32	-900×32	-900×32	-900×32	-900×32	-900×32	-900×32
	3	-320×12	-330×14	-360×16	-400×18	-400×20	-450×22	-500×22	-500×25	-560×25	-560×28	-630×28	-630×30	-630×30
	4	-320×20	-340×20	-380×20	-420×20	-420×20	-470×20	-520×20	-520×20	-580×20	-580×20	-650×20	-650×20	-650×20
	5	б=12	б=12	б=12	б=12	б=12	б=12	б=12	б=12	б=12	б=12	б=12	б=12	б=12
	6	б=25	б=25	б=25	б=25	б=25	б=25	б=25	б=25	б=25	б=25	б=25	б=25	б=25
	7	б=12	б=14	б=16	б=18	б=20	б=22	б=22	б=25	б=25	б=28	б=28	б=30	б=30
	8	б=12	б=12	б=12	б=14	б=14	б=14	б=14	б=14	б=16	б=16	б=16	б=16	б=16
	9	б=12	б=12	б=12	б=14	б=14	б=14	б=14	б=14	б=16	б=16	б=16	б=16	б=16
Сварные швы	ш1	h=6	h=8	h=8	h=8	h=8	h=10	h=10	h=10	h=10	h=10	h=10	h=10	h=10
	ш2	8-250	8-290	8-350	8-400	10-400	10-440	10-490	10-540	12-500	12-660	14-510	14-550	14-580
	ш3	h=8	h=10	h=10	h=10	h=10	h=10	h=10	h=10	h=10	h=10	h=10	h=10	h=10
	ш4	h=10	h=12	h=12	h=12	h=12	h=12	h=12	h=12	h=12	h=12	h=12	h=12	h=12
Масса в кг	для марок НК	1267	1367	1586	1826	2018	2370	2640	2881	3141	3427	3760	4036	4108
	для марок НС	1295	1395	1619	1862	2054	2412	2686	2927	3198	3479	3819	4095	4167
Допускаемая поперечная сила в месте привода в т.		7,0	14,0	18,0	21,0	24,0	30,0	33,0	36,0	40,0	44,0	46,0	50,0	50,0

Примечания:

1. Материал элементов колонн и типы электродов смотрите пояснительную записку, раздел IV; VI.
2. Стык надкрановых и подкрановых частей колонн выполнен на листах 52,53.

ТК 1973г.	Надкрановые части колонн высотой $h_в$=6600 при шаге колонн 24м.	Серия 1.424-3	
		Выпуск 1	Лист 12

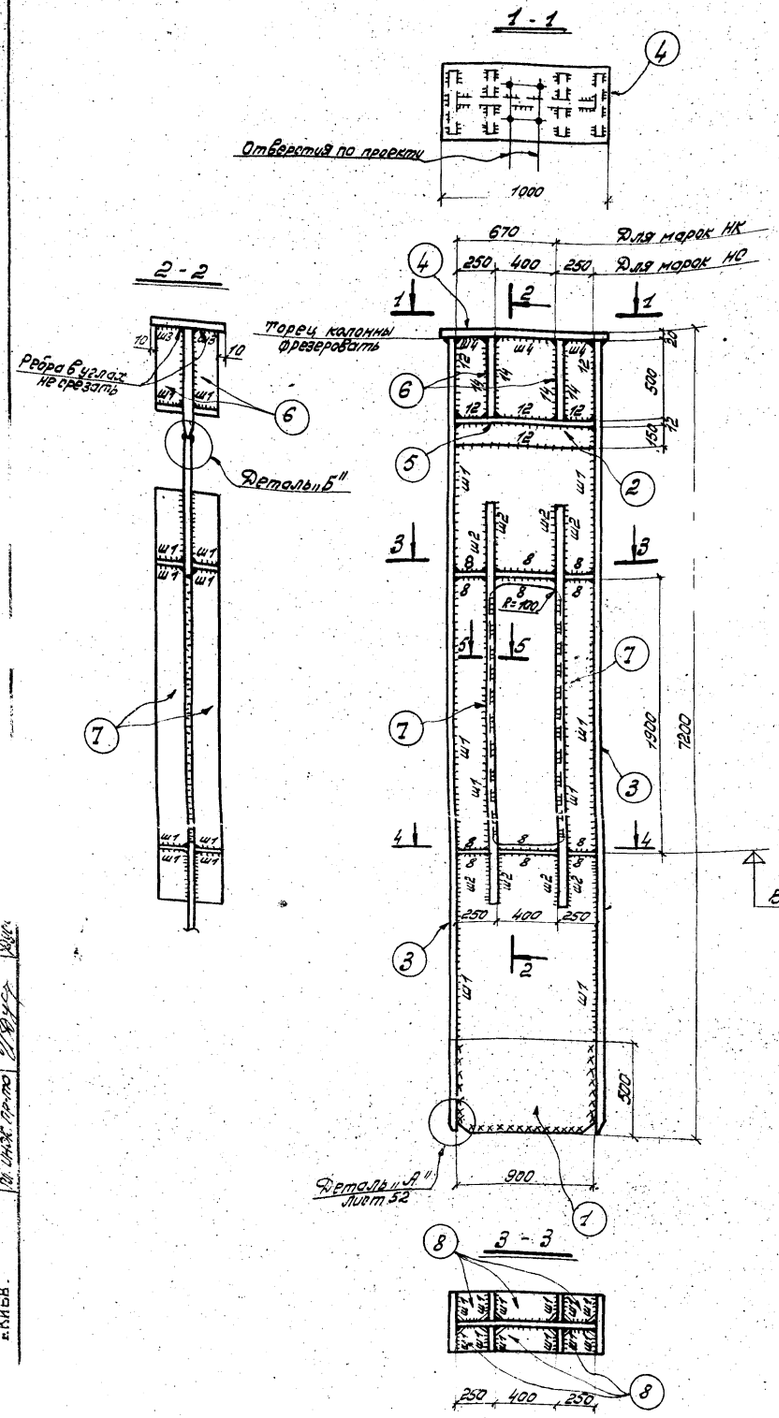

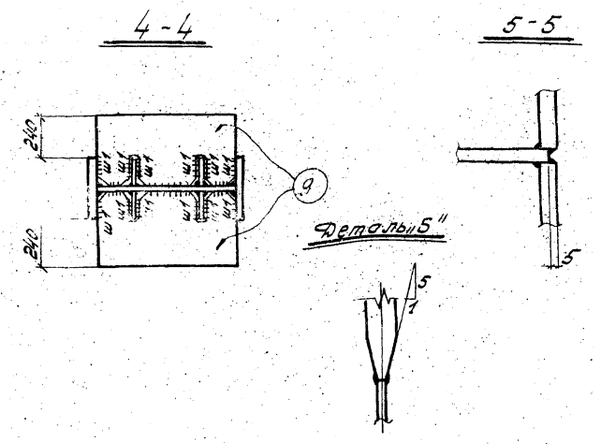

	NN элементов	Марки колонн												
		НК 720-2У-24 НС 720-2У-24	НК 720-7Н-24 НС 720-7Н-24	НК 720-8Н-24 НС 720-8Н-24	НК 720-9Н-24 НС 720-9Н-24	НК 720-10Н-24 НС 720-10Н-24	НК 720-11Н-24 НС 720-11Н-24	НК 720-12Н-24 НС 720-12Н-24	НК 720-13Н-24 НС 720-13Н-24	НК 720-14Н-24 НС 720-14Н-24	НК 720-15Н-24 НС 720-15Н-24	НК 720-16Н-24 НС 720-16Н-24	НК 720-17Н-24 НС 720-17Н-24	НК 720-18Н-24 НС 720-18Н-24
Сечения элементов колонн	1	-900×10	-900×10	-900×10	-900×10	-900×12	-900×12	-900×14	-900×14	-900×14	-900×14	-900×14	-900×16	-900×18
	2	-900×32	-900×32	-900×32	-900×32	-900×32	-900×32	-900×32	-900×32	-900×32	-900×32	-900×32	-900×32	-900×32
	3	-320×12	-320×14	-360×16	-400×18	-400×20	-450×22	-500×22	-500×25	-560×25	-560×28	-630×28	-630×30	-630×30
	4	-340×20	-340×20	-380×20	-420×20	-420×20	-470×20	-520×20	-520×20	-580×20	-580×20	-650×20	-650×20	-650×20
	5	б=12	б=12	б=12	б=12	б=12	б=12	б=12	б=12	б=12	б=12	б=12	б=12	б=12
	6	б=25	б=25	б=25	б=25	б=25	б=25	б=25	б=25	б=25	б=25	б=25	б=25	б=25
	7	б=12	б=14	б=16	б=18	б=20	б=22	б=22	б=25	б=25	б=28	б=28	б=30	б=30
	8	б=12	б=12	б=12	б=14	б=14	б=14	б=14	б=14	б=16	б=16	б=16	б=16	б=16
	9	б=12	б=12	б=12	б=14	б=14	б=14	б=14	б=14	б=16	б=16	б=16	б=16	б=16
Сварные швы	ш1	h=6	h=8	h=8	h=8	h=8	h=10	h=10	h=10	h=10	h=10	h=10	h=10	h=10
	ш2	8-250	8-290	8-350	8-400	10-400	10-440	10-490	10-540	12-500	12-660	14-510	14-550	14-580
	ш3	h=8	h=10	h=10	h=10	h=10	h=10	h=10	h=10	h=10	h=10	h=10	h=10	h=10
	ш4	h=10	h=12	h=12	h=12	h=12	h=12	h=12	h=12	h=12	h=12	h=12	h=12	h=12
Масса в кг	для марок НК	1346	1449	1681	1935	2147	2518	2785	3053	3326	3621	3980	4282	4364
	для марок НС	1374	1478	1714	1971	2183	2561	2832	3099	3378	3673	4038	4341	4422
Допускаемая поперечная сила в месте прохода в т.		7,0	14,0	16,0	21,0	24,0	30,0	33,0	36,0	40,0	44,0	46,0	50,0	50,0

Примечания:

1. Материал элементов колонн и типы электродов смотрите пояснительную записку, разделы IV, VI.
2. Стык надкрановых и подкрановых частей колонн выполнен на листах 52, 53.

ТК 1973г.	Надкрановые части колонн высотой hн=7200 при шаге колонн 24м.	СЕРИЯ 1.424-3	
		Выпуск 1	Лист 13

Стройпроект ПИ Сталь конструкция г. Киев

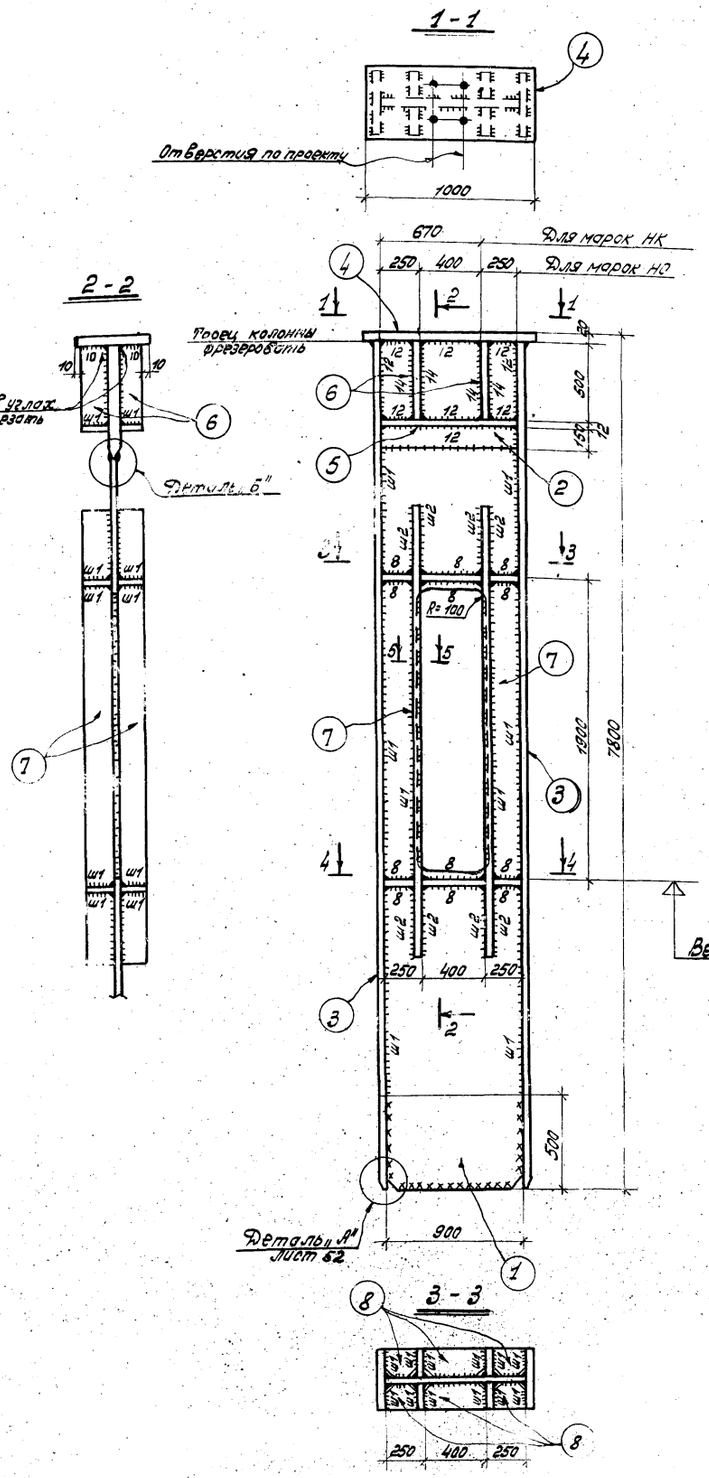

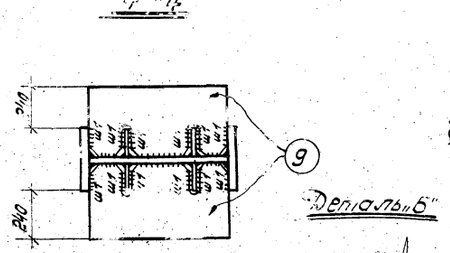

	№ элементов	Марки колонн											
		НК780-7Н-24 НС780-7Н-24	НК780-8Н-24 НС780-8Н-24	НК780-9Н-24 НС780-9Н-24	НК780-10Н-24 НС780-10Н-24	НК780-11Н-24 НС780-11Н-24	НК780-12Н-24 НС780-12Н-24	НК780-13Н-24 НС780-13Н-24	НК780-14Н-24 НС780-14Н-24	НК780-15Н-24 НС780-15Н-24	НК780-16Н-24 НС780-16Н-24	НК780-17Н-24 НС780-17Н-24	НК780-18Н-24 НС780-18Н-24
Сечения элементов колонн	1	-900×10	-900×10	-900×10	-900×12	-900×12	-900×14	-900×14	-900×14	-900×14	-900×14	-900×16	-900×18
	2	-900×32	-900×32	-900×32	-900×32	-900×32	-900×32	-900×32	-900×32	-900×32	-900×32	-900×32	-900×32
	3	-320×14	-360×16	-400×18	-400×20	-450×22	-500×22	-500×25	-560×25	-560×28	-630×28	-630×30	-630×30
	4	-340×20	-380×20	-420×20	-420×20	-470×20	-520×20	-520×20	-580×20	-580×20	-650×20	-650×20	-650×20
	5	б=12	б=12	б=12	б=12	б=12	б=12	б=12	б=12	б=12	б=12	б=12	б=12
	6	б=25	б=25	б=25	б=25	б=25	б=25	б=25	б=25	б=25	б=25	б=25	б=25
	7	б=14	б=16	б=18	б=20	б=22	б=22	б=25	б=25	б=28	б=30	б=30	б=30
	8	б=12	б=12	б=14	б=14	б=14	б=14	б=14	б=16	б=16	б=16	б=16	б=16
	9	б=12	б=12	б=14	б=14	б=14	б=14	б=14	б=16	б=16	б=16	б=16	б=16
Сборные швы	ш1	h=8	h=8	h=8	h=8	h=10	h=10	h=10	h=10	h=10	h=10	h=10	h=10
	ш2	8-290	8-350	8-400	10-400	10-440	10-490	10-540	12-500	12-660	14-510	14-550	14-580
Масса в кг	для марок НК	1534	1780	2048	2273	2664	2949	3232	3512	3830	4203	4526	4615
	для марок НС	1562	1813	2084	2309	2706	2995	3278	3564	3883	4262	4585	4674
Подкрановая поперечная плита в месте прохода в.т.		14,0	18,0	21,0	24,0	30,0	33,0	36,0	40,0	44,0	46,0	50,0	50,0

Примечания:

1. Материал элементов колонн и типы электродов смотрите пояснительную записку, раздел III, VI.
2. Стык надкрановых и подкрановых частей колонн выполнен на листах 52, 53.

Госстрой СССР Главпромстройпроект ЦНИИпроектстальконструкция г. Киев	Директор	Г. Гинзбург	Заслуженный строитель РСФСР А. Касилова
	Гл. инженер	Г. Шапиро	
	Нач. отдела	Г. Тальменко	
	Гл. конструктор	Г. Трояновский	
	Гл. инж. пр-та	Г. Дубовик	
	Нач. сектора	Г. Тальменко	Гл. инженер проекта Г. Трояновский
	Инженер	Г. Гельфман	
	Инженер	Г. Кошкин	
	Инженер	Г. Дударевский	

ТК 1973г.

Надкрановые части колонн. Высота hн = 7800 при шаге колонн 24м.

Серия 1.424-3 Выпуск 1 Лист 1

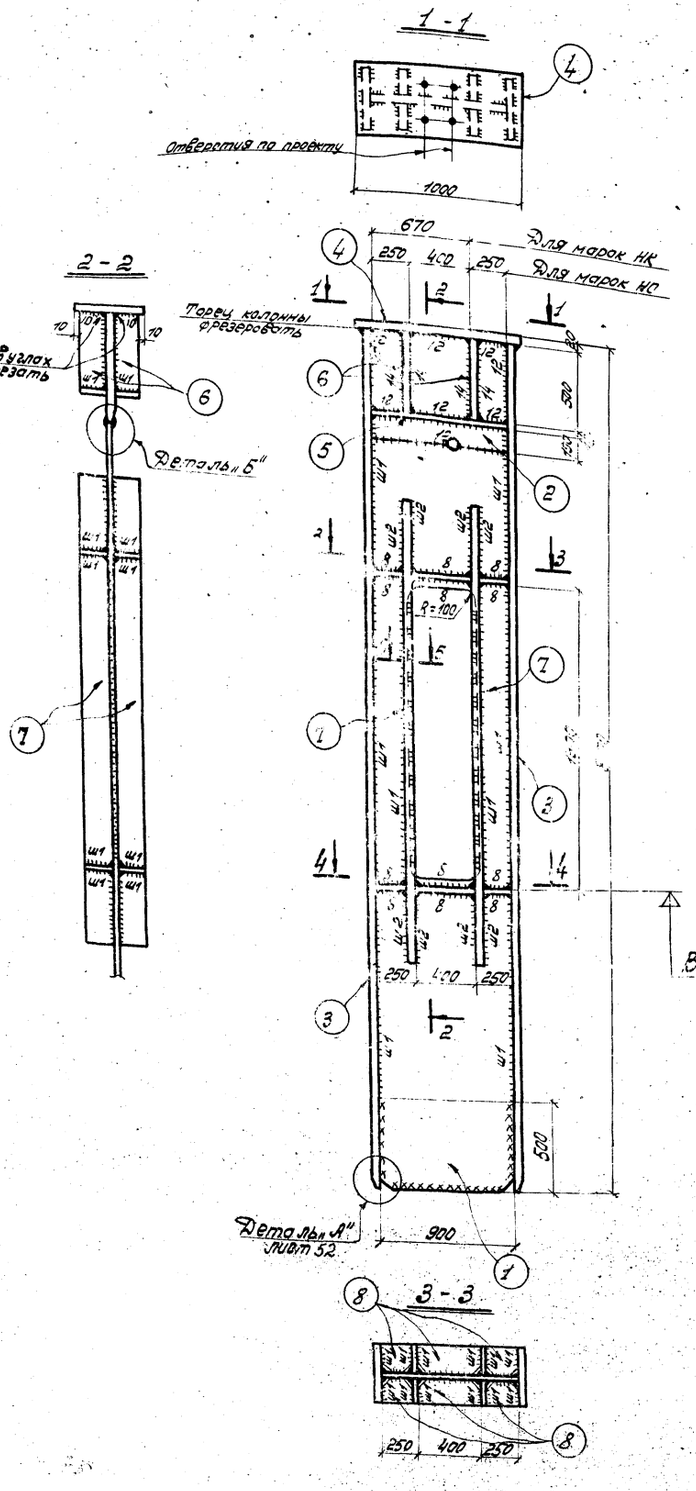

	№ элементов	Марки колонн											
		НК 840-8Н-24 НО 840-8Н-24	НК 840-9Н-24 НО 840-9Н-24	НК 840-10Н-24 НО 840-10Н-24	НК 840-11Н-24 НО 840-11Н-24	НК 840-12Н-24 НО 840-12Н-24	НК 840-13Н-24 НО 840-13Н-24	НК 840-14Н-24 НО 840-14Н-24	НК 840-15Н-24 НО 840-15Н-24	НК 840-16Н-24 НО 840-16Н-24	НК 840-17Н-24 НО 840-17Н-24	НК 840-18Н-24 НО 840-18Н-24	
Сечения элементов колонн	1	-900×10	-900×10	-900×12	-900×12	-900×14	-900×14	-900×14	-900×14	-900×14	-900×16	-900×18	
	2	-900×32	-900×32	-900×32	-900×32	-900×32	-900×32	-900×32	-900×32	-900×32	-900×32	-900×32	
	3	-360×16	-400×18	-400×20	-450×22	-500×22	-500×25	-560×25	-560×28	-630×28	-630×30	-630×30	
	4	-380×20	-420×20	-420×20	-470×20	-520×20	-520×20	-580×20	-580×20	-650×20	-650×20	-650×20	
	5	б=12	б=12	б=12	б=12	б=12	б=12	б=12	б=12	б=12	б=12	б=12	
	6	б=25	б=25	б=25	б=25	б=25	б=25	б=25	б=25	б=25	б=25	б=25	
	7	б=16	б=18	б=20	б=22	б=22	б=25	б=25	б=28	б=28	б=30	б=30	
	8	б=12	б=14	б=14	б=14	б=14	б=14	б=16	б=16	б=16	б=16	б=16	
	9	б=12	б=14	б=14	б=14	б=14	б=14	б=16	б=16	б=16	б=16	б=16	
Сварные швы	ш1	h=8	h=8	h=8	h=10	h=10	h=10	h=10	h=10	h=10	h=10	h=10	
	ш2	8-350	8-400	10-400	10-440	10-490	10-540	12-500	12-660	14-510	14-550	14-580	
Масса в кг	Для марок НК	1876	2158	2399	2809	3114	3409	3718	4040	4434	4779	4874	
	Для марок НО	1908	2194	2436	2852	3161	3456	3770	4093	4493	4837	4932	
Ширина полки перекрытия (или ее часть) для прохода в т		18,0	21,0	24,0	30,0	33,0	36,0	40,0	44,0	46,0	50,0	50,0	

Примечания

1. Материал элементов колонн и типы электродов смотрите пояснительную записку, разделы IV, VI.
2. Стык надкрановых и подкрановых частей колонн выполнен на листах 52, 53.

ГПИ и КТИ МСПМ СССР г. Киев

Гл. инженер проекта	Дубинский	
Нач. отдела	Зверкович	
Гл. конструктор	Кошкин	
Гл. инженер-то	Филоненко	

ТК 1973 г.

Надкрановые части колонн высотой Нн=8400 при шаге колонн 24м.

СЕРИЯ 1.424-3 выпуск VI лист 15

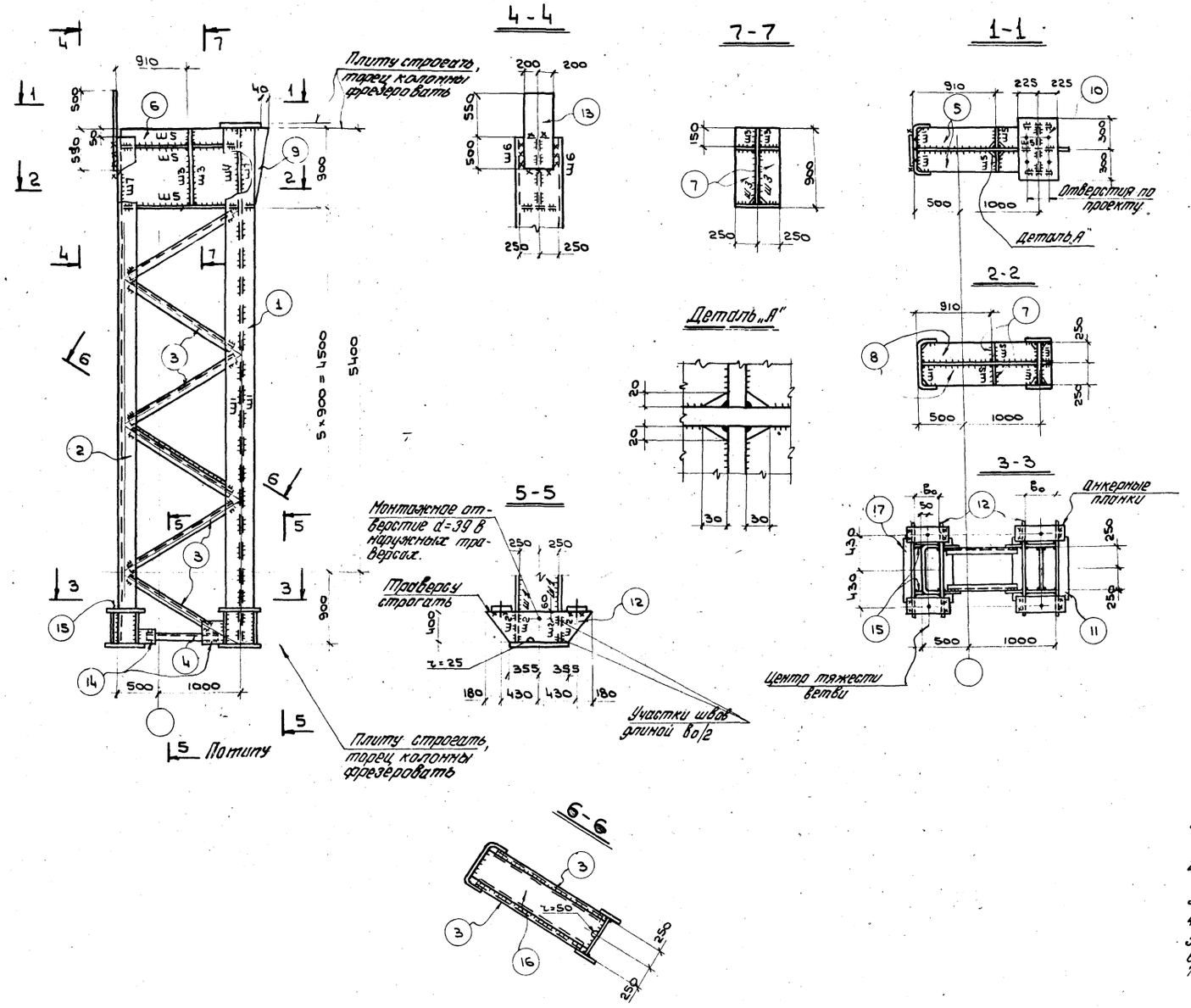

	№ элементов	Марки колонн		
		ПК540-100у	ПК540-150у	ПК540-200Н
Сечения элементов колонн	1	-500×8 2-280×8	-500×10 2-280×10	-500×10 2-280×10
	2	2Н.С 500×177×10	2Н.С 500×177×12	2Н.С 500×177×12
	3	∟75×5	∟75×5	∟75×5
	4	∟70×4,5	∟70×4,5	∟70×4,5
	5	δ=16	δ=16	δ=16
	6	δ=25	δ=25	δ=25
	7	δ=25	δ=25	δ=25
	8	δ=16	δ=16	δ=16
	9	δ=25	δ=25	δ=25
	10	δ=30	δ=30	δ=30
	11	-400×20	-400×25	-400×20
	12	δ=12	δ=16	δ=12
	13	δ=16	δ=16	δ=16
	14	δ=8	δ=8	δ=8
	15	-89×10	-89×12	-89×12
	16	-420×8	-420×8	-420×8
	17	-360×22	-360×27	-400×24
Сварные швы	Ш1	6	6	6
	Ш2	8	10	10
	Ш3	8	10	10
	Ш4	10	12	12
	Ш5	8	8	10
	Ш6	10	12	12
	Ш7	10	10	10
Масса в кг		2075	2815	2275
Q для расчета решетки ТС		± 9,8	± 9,8	± 9,8
Усилие для крепления раскоса		± 7,6	± 7,6	± 7,6
Допускаемая поперечная сила в стержне, тс		100,0	150,0	200,0

Примечания:

1. Сечения анкерных планок, количество и диаметры анкерных болтов принимать по таблице на листе 48.
2. Материал элементов колонн и типы электродов смотреть пояснительную записку, разделы IV, VI.
3. Толщина опорной плиты базы указана после строжки.
4. Стык подкрановой и надкрановой частей колонн выполнять по узлу на листе 52.
5. В элементах 11,12 накернить риски по узлам на листе 54.
6. Элемент 4 крепить на усилие 0,7 Q.
7. Элементы 3,4,14,16 для марки колонны ПК540-200Н выполнять из стали марки Ст3.

ТК 1972г.	Подкрановые части колонн крайнего ряда высотой $h_n = 5400$ при несущей способности ветви до 200т.	СЕРИЯ 1.424-3	
		Выпуск 1	Лист 16

ГОССТРОЙ СССР ГЛАВПРОМСТРОЙПРОЕКТ ГПИ-1 УКРПРОЕКТСТАЛЬКОНСТРУКЦИЯ г.Киев

Директор, Гл. инж. отд., Нач. отдела, Гл. конструк., Гл. инж. проекта

Разраб., Проверил, Сдал, Утвердил

Изм., Кол. уч., Лист, № док., Подпись, Дата

Инв. №

Взамен инв. №, Подлежит сдаче

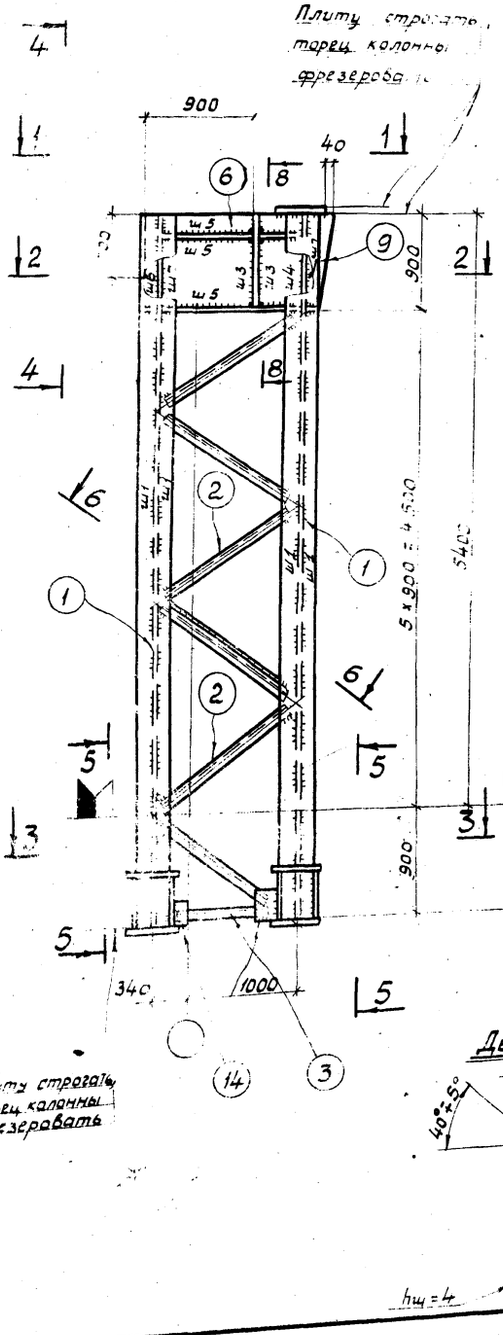

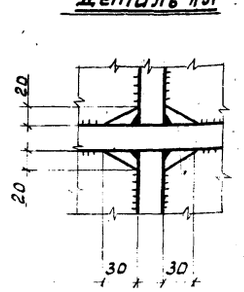

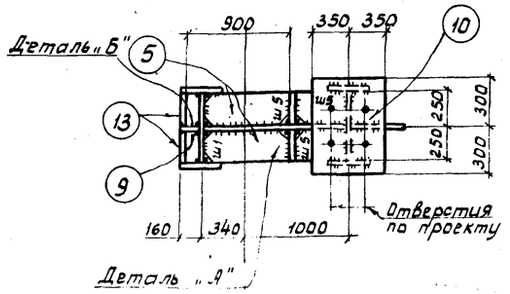

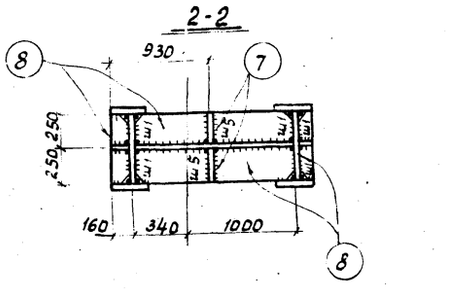

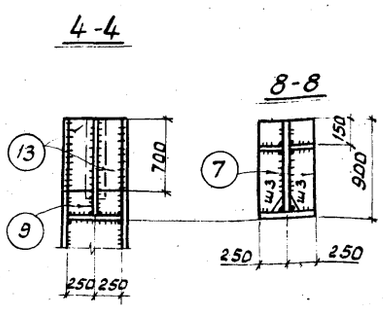

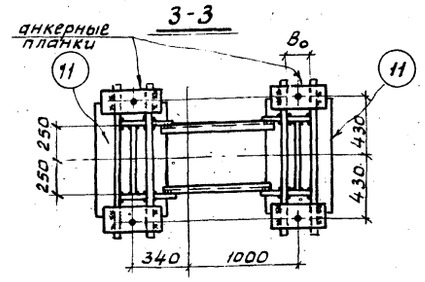

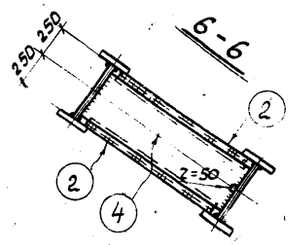

Базы колонн для марок ПК 540-400 н ÷ ПК 540-750Н

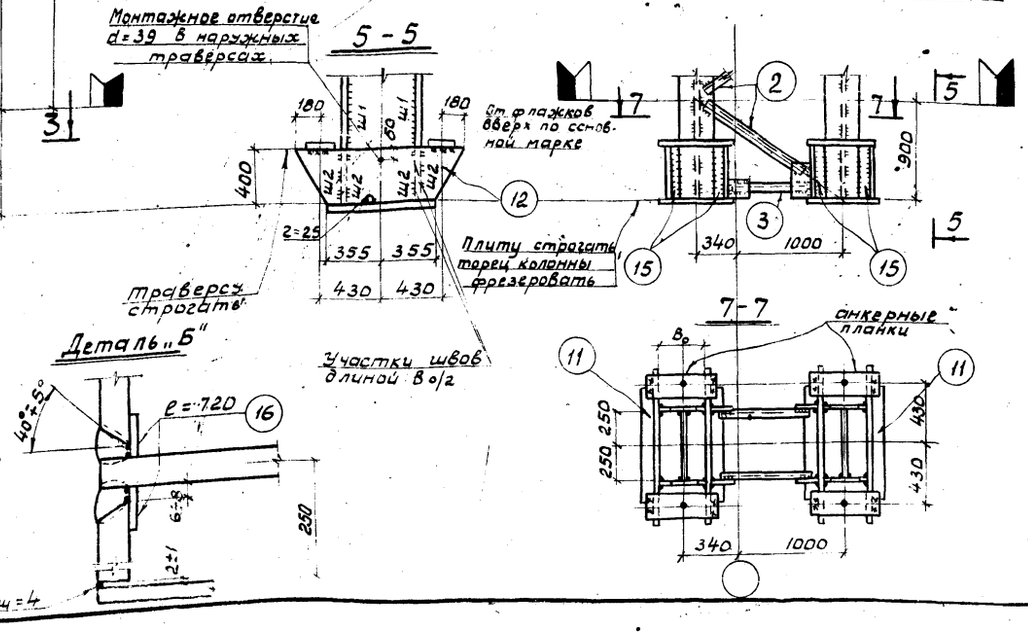

	№ элементов	Марки колонн ПК 540--250Н	ПК 540--300Н	ПК 540--350Н	ПК 540--400Н	ПК 540--500Н	ПК 540--600Н	ПК 540--750Н
Сечения элементов колонн	1	-500х10 2-320х12	-500х12 2-320х12	-500х12 2-320х14	-500х14 2-320х16	-500х16 2-320х20	-500х20 2-320х22	-500х20 2-320х30
	2	L 80х5,5	L 80х5,5	L 80х5,5	L 90х6	L 90х6	L 100х6,5	L 100х6,5
	3	L 75х5	L 75х5	L 75х5	L 80х5,5	80х5,5	L 90х6	L 90х6
	4	-420х8	-420х8	-420х8	-420х8	-420х8	-420х8	-420х8
	5	б=16	б=16	б=16	б=16	б=16	б=16	б=16
	6	б=30	б=32	б=36	б=40	б=40	б=40	б=40
	7	б=22	б=25	б=28	б=28	б=30	б=30	б=30
	8	б=16	б=16	б=16	б=16	б=16	б=16	б=16
	9	б=30	б=32	б=36	б=40	б=40	б=40	б=40
	10	-б=30	б=30	б=30	б=30	б=30	б=30	б=30
	11	-550х30	-550х32	-650х46	-750х34	-900х40	-1000х48	-1200х61
	12	б=16	б=16	б=16	б=16	б=16	б=18	б=22
	13	б=30	б=30	б=30	б=30	б=30	б=30	б=30
	14	б=8	б=8	б=8	б=8	б=8	б=8	б=8
	15	—	—	—	-90х16	-155х20	-195х22	-240х30
	16	-30х6	-30х6	-30х6	-30х6	-30х6	-30х6	30х6
Сварные швы	Ш1	8	8	8	8	8	10	10
	Ш2	8	8	8	10	10	10	12
	Ш3	10	10	10	12	12	12	12
	Ш4	12	12	14	16	16	18	18
	Ш5	10	12	12	12	12	12	12
	Ш6	12	12	14	14	16	16	18
	Ш7	12	12	12	12	14	14	14
Масса в кг		2795	2920	3250	3575	4095	4700	5595
Q для расчета решетки т с		-12,4	±12,4	±12,4	-18,0	±18,0	±24,5	±24,5
Усилие для крепления раскоса		±9,8	±9,8	±9,8	±14,2	±14,2	±19,1	±19,1
Допускаемая поперечная сила в траверсе Q ср.		250,0	300,0	350,0	390,0	450,0	510,0	600,0

Примечания:

1. Сечение анкерных планок и диаметры анкерных болтов принимать по таблице на листе 48.
2. Материал элементов колонн и типы электродов смотреть пояснительную записку, разделы IV, VI.
3. Толщина опорной плиты базы указана после строжки.
4. Стык подкрановой и надкрановой частей колонн выполнять по узлу на листе 52.
5. В элементах 11, 12 накернить риски по узлам на листе 54.
6. Элемент 3 крепить на усилие 0,7 Q.
7. Элементы 2, 3, 4, 14, 16 выполнять из стали марки Ст.3.

ТК 1973г.	Подкрановые части колонн крайнего ряда высотой h_n = 5400 при несущей способности ветви - от 250 до 750 т.	СЕРИЯ 1.424-3	Выпуск 1	Лист 17

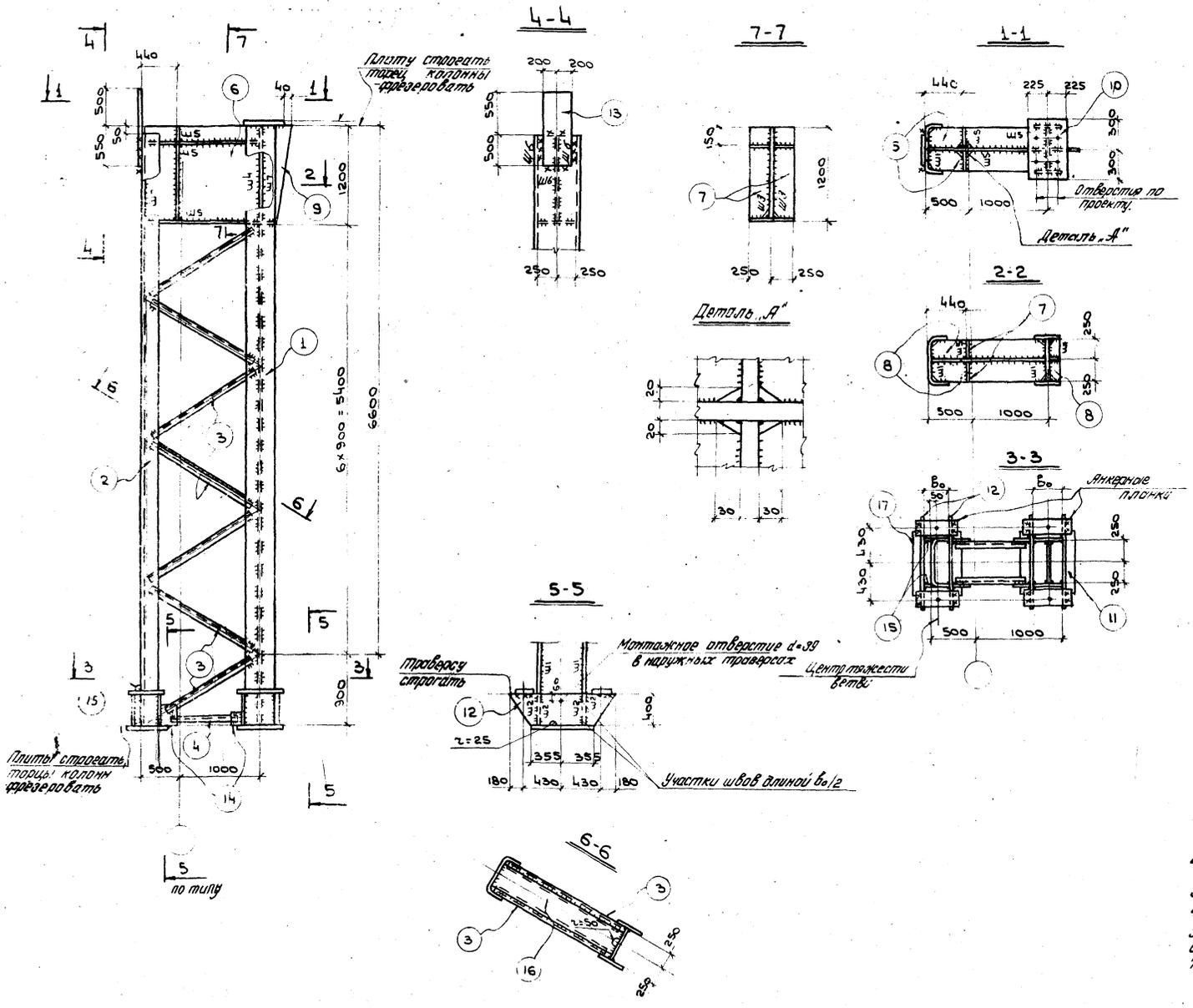

	N№ элементов	Марки колонн		
		ПК660-100У-12	ПК660-150У-12	ПК660-200Н-12
Сечения элементов колонн	1	-500×8 2-280×8	-500×10 2-280×10	-500×10 2-280×10
	2	2н.С -500×177×10	2н.С -500×177×12	2н.С -500×177×12
	3	L75×5	L75×5	L75×5
	4	L70×4,5	L70×4,5	L70×4,5
	5	δ=16	δ=16	δ=16
	6	δ=20	δ=20	δ=20
	7	δ=25	δ=25	δ=25
	8	δ=16	δ=16	δ=16
	9	δ=20	δ=20	δ=20
	10	δ=30	δ=30	δ=30
	11	-400×20	-400×25	-400×20
	12	δ=12	δ=16	δ=12
	13	δ=16	δ=16	δ=16
	14	δ=8	δ=8	δ=8
	15	-89×10	-89×12	-89×12
	16	-420×8	-420×8	-420×8
	17	-360×22	-360×27	-400×24
Сварные швы	Ш1	6	6	6
	Ш2	8	10	10
	Ш3	8	10	10
	Ш4	10	12	12
	Ш5	8	8	10
	Ш6	10	12	12
	Ш7	10	10	10
Масса в кг		2290	2595	2535
Q для расчета решетки тс		± 9,8	± 9,8	± 9,8
Усилие для крепления раскоса		± 7,6	± 7,6	± 7,6
Допускаемая поперечная сила в траверсе Вс		100,0	150,0	200,0

Примечания:

1. Сечения анкерных планок, количество и диаметры анкерных болтов принимать по таблице на листе 48.
2. Материал элементов колонн и типы электродов смотреть пояснительную записку, разделы IV, VI.
3. Толщина опорной плиты базы указана после строжки.
4. Стык подкрановой и надкрановой частей колонн выполнять по узлу на листе 52.
5. В элементах 11, 12 накернить риски по узлам на листе 54.
6. Элемент 4 крепить на усилие 0,7 Q.
7. Элементы 3, 4, 14, 16 для марки колонны ПК660-200Н выполнять из стали марки Ст.3.

ТК 1973 г.	Подкрановые части колонн крайнего ряда высотой $h_н$ = 6600 (для шага колонн 12 м и высоты цеха 10800) при несущей способности ветви до 200 т.	Серия 1.424-3 Выпуск Лист

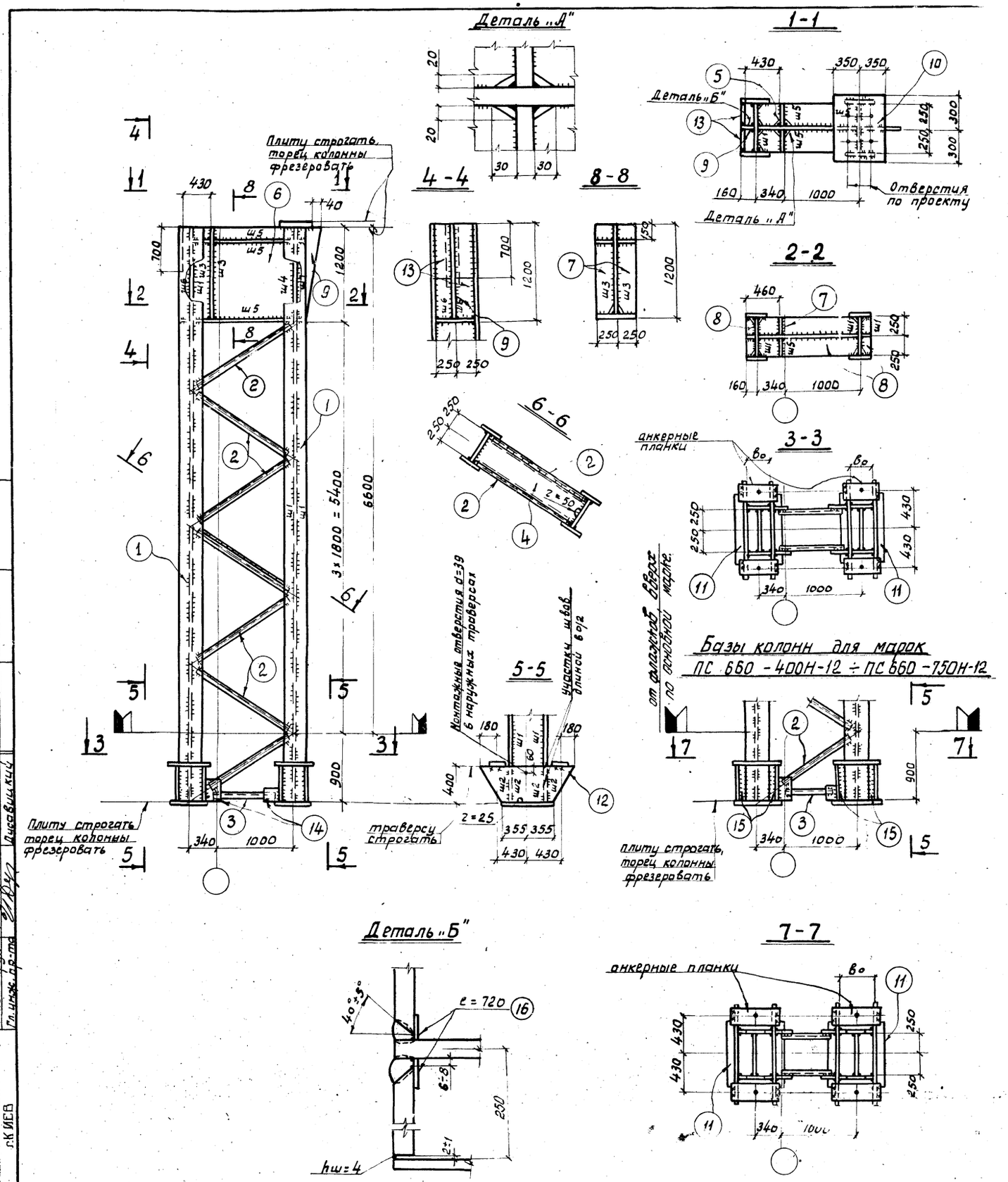

	N N элементов	Марки колонн						
		ПК 660-250Н-12	ПК 660-300Н-12	ПК 660-350Н-12	ПК 660-400Н-12	ПК 660-500Н-12	ПК 660-600Н-12	ПК 660-750Н-12
Сечения элементов колонн	1	-500×10 2-320×12	-500×12 2-320×12	-500×12 2-320×14	-500×14 2-320×16	-500×16 2-320×20	-500×20 2-320×22	-500×20 2-320×30
	2	∟80×5,5	∟80×5,5	∟80×5,5	∟90×6	∟90×6	∟100×6,5	∟100×6,5
	3	∟75×5	∟75×5	∟75×5	∟80×5,5	∟80×5,5	∟90×6	∟90×6
	4	-420×8	-420×8	-420×8	-420×8	-420×8	-420×8	-420×8
	5	δ=16	δ=16	δ=16	δ=16	δ=16	δ=16	δ=16
	6	δ=20	δ=20	δ=22	δ=25	δ=30	δ=36	δ=40
	7	δ=22	δ=22	δ=22	δ=25	δ=28	δ=30	δ=30
	8	δ=16	δ=16	δ=16	δ=16	δ=16	δ=16	δ=16
	9	δ=20	δ=20	δ=22	δ=25	δ=30	δ=36	δ=40
	10	δ=30	δ=30	δ=30	δ=30	δ=30	δ=30	δ=30
	11	-550×30	-550×32	-650×46	-750×34	-900×40	-1000×48	-1200×61
	12	δ=16	δ=16	δ=16	δ=16	δ=16	δ=18	δ=22
	13	δ=30	δ=30	δ=30	δ=30	δ=30	δ=30	δ=30
	14	δ=8	δ=8	δ=8	δ=8	δ=8	δ=8	δ=8
	15	—	—	—	-90×16	-155×20	-195×22	-240×30
	16	-30×6	-30×6	-30×6	-30×6	-30×6	-30×6	-30×6
Сварные швы	ш1	8	8	8	8	8	10	10
	ш2	8	8	8	10	10	10	12
	ш3	10	10	10	12	12	12	12
	ш4	12	12	14	14	16	16	18
	ш5	10	10	10	10	10	12	12
	ш6	12	12	14	14	16	16	18
	ш7	12	12	12	12	14	14	14
Масса в кг		3090	3175	3514	3900	4570	5380	6440
Q для расчета решетки т с		±12,4	±12,4	±12,4	±18,0	±18,0	±24,5	±24,5
Усилие для крепления раск.		±9,8	±9,8	±9,8	±14,1	±14,1	±19,1	±19,1
Допускаемая поперечная сила в траверсе Qср		250,0	250,0	280,0	310,0	370,0	430,0	520,0

Примечания

1. Сечение анкерных планок и диаметры анкерных болтов принимать по таблице на листе 48.
2. Материал элементов колонн и типы электродов смотреть пояснительную записку, разделы IV, VI.
3. Толщина опорной плиты базы указана после строжки.
4. Стык подкрановой и надкрановой частей колонн выполнять по узлу на листе 52.
5. В элементах 11, 12 накернить риски по узлам на листе 54.
6. Элемент 3 крепить на усилие 0,7 Q.
7. Элементы 2, 3; 4, 14, 16 выполнять из стали марки Ст. 3.

ТК 1973 г.	Подкрановые части колонн крайнего ряда высотой $h_п$ = 6600 (для шага колонн 12м и высоты цеха 10800) при несущей способности ветви от 250 до 750 т.	Серия 1.424-3 Выпуск 1 Лист 19

Госстрой СССР
Главпромстройпроект ГПИ
Укрпроектстальконструкция г. Киев
Директор Гл. инж. ин-та Нечаев Лысенко
Нач. отдела Гл. конструкт. Гейфман Кошкин
Гл. инж. пр-та Дисавицкий
Бригадир Проверил Исполнил
Затунный Городецкая Стотланд

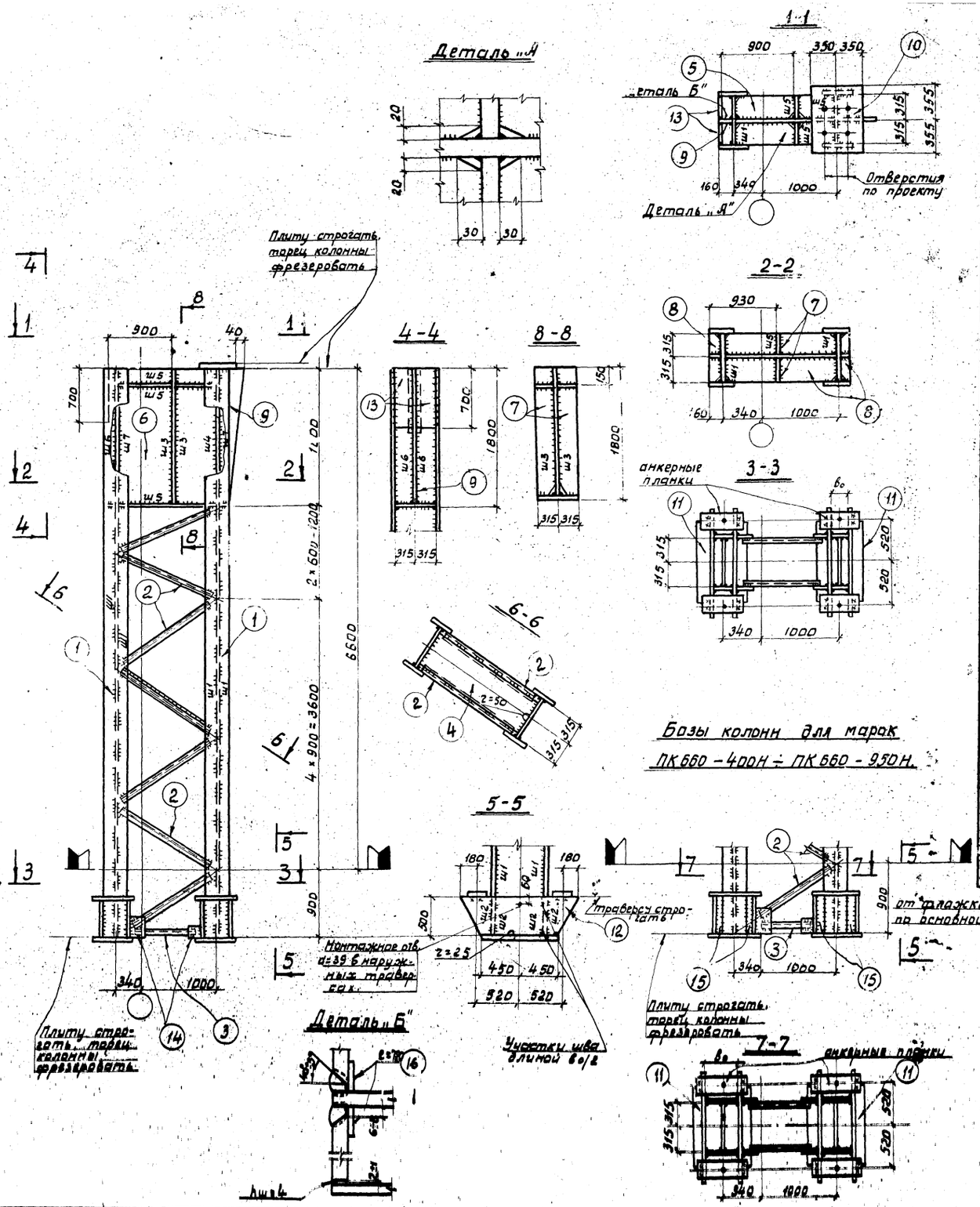

	№ элементов	Марка колонн								
		ПК 660-200 У	ПК 660-250 Н	ПК 660-300 Н	ПК 660-350 Н	ПК 660-400 Н	ПК 660-500 Н	ПК 660-600 Н	ПК 660-750 Н	ПК 660-950 Н
Сечение элементов колонн	1	-630×10 2-320×12	-630×10 2-320×12	-630×12 2-320×12	-630×14 2-320×12	-630×14 2-320×14	-630×16 2-320×16	-630×20 2-320×20	-630×22 2-320×25	-630×28 2-320×30
	2	L 80×5,5	L 80×5,5	L 80×5,5	L 90×6	L 90×6	L 90×6	L 100×6,5	L 100×6,5	L 110×7
	3	L 75×5	L 75×5	L 75×5	L 80×5,5	L 80×5,5	L 80×5,5	L 90×6	L 90×6	L 100×6,5
	4	-550×8	-550×8	-550×8	-550×8	-550×8	-550×8	-550×8	-550×8	-550×8
	5	б=16	б=16	б=16	б=16	б=16	б=16	б=16	б=16	б=16
	6	б=25	б=25	б=25	б=25	б=25	б=25	б=28	б=32	б=40
	7	б=20	б=22	б=25	б=25	б=30	б=30	б=30	б=30	б=30
	8	б=16	б=16	б=16	б=16	б=16	б=16	б=16	б=16	б=16
	9	б=25	б=25	б=25	б=25	б=25	б=25	б=28	б=32	б=40
	10	б=30	б=30	б=30	б=30	б=30	б=30	б=30	б=30	б=30
	11	-500×23	-500×25	-500×30	-500×30	-630×36	-710×34	-800×38	-1000×48	-1200×55
	12	б=16	б=14	б=14	б=14	б=16	б=16	б=16	б=16	б=22
	13	б=30	б=30	б=30	б=30	б=30	б=30	б=30	б=30	б=30
	14	б=8	б=8	б=8	б=8	б=8	б=8	б=8	б=8	б=8
	15	—	—	—	—	-90×14	-90×16	-120×20	-195×25	-290×30
	16	-30×6	-30×6	-30×6	-30×6	-30×6	-30×6	-30×6	-30×6	-30×6
Сварные швы	ш1	6	8	8	8	8	8	8	10	10
	ш2	8	8	8	10	10	10	10	12	14
	ш3	10	10	10	10	12	12	14	14	14
	ш4	14	12	14	14	16	16	16	18	18
	ш5	8	10	10	10	10	10	12	12	12
	ш6	14	12	14	14	16	16	18	18	18
	ш7	10	12	12	12	14	14	14	14	14
Масса в кг		3825	3720	4030	4160	4595	4955	5820	6820	8400
Q для расчета решетки Т С		± 12,4	± 12,4	± 12,4	± 18,0	± 18,0	± 18,0	± 24,9	± 24,5	± 32,0
Усилие для проверки раскоса		± 9,8	± 9,8	± 9,8	± 14,1	± 14,1	± 14,1	± 19,1	± 19,1	± 25,0
Допускаемая поперечная сила в траверсе Qср		200,0	250,0	300,0	350,0	390,0	450,0	510,0	600,0	690,0

Примечания

1. Сечение анкерных планок и диаметры анкерных болтов принимать по таблице на листе 48.
2. Материал элементов колонн и типы электродов смотреть пояснительную записку, разделы IV, V.
3. Толщина опорной плиты базы указана после строжки.
4. Стык подкрановой и надкрановой частей колонн выполнять на узлу на листе 52.
5. В элементах 11, 12 накернить риски по узлам на листе 54.
6. Элемент 3 крепить на усилие 0,7Q.
7. Элементы 2, 3, 4, 14, 16 выполнять из стали марки Ст.3.

Базы колонн для марок ПК 660-400Н ÷ ПК 660-950Н.

ТК 1973г.	Подкрановые части колонн крайнего ряда высотой Hп = 6600.	Серия 1.424.3 Выпуск 1 Лист 20

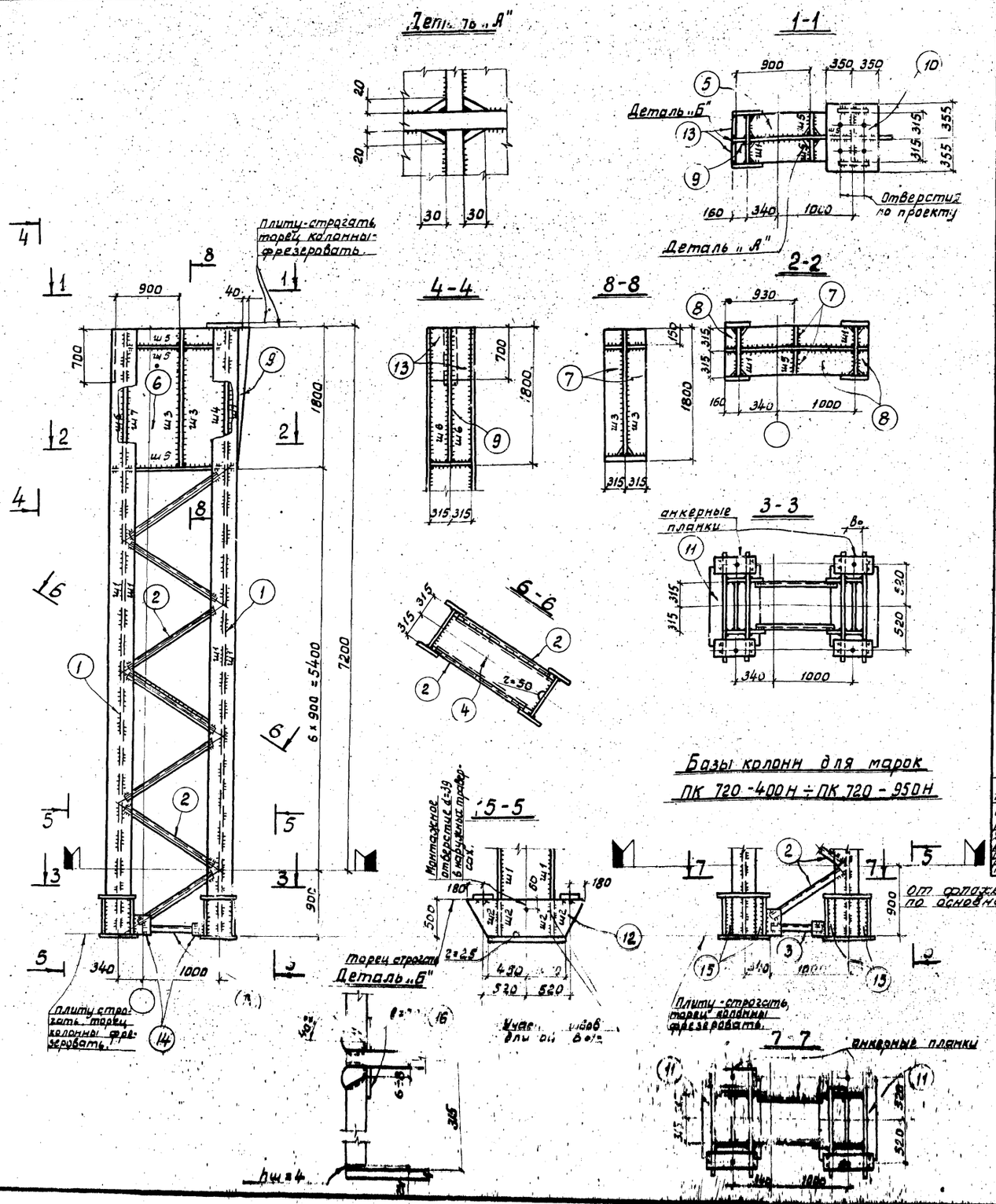

	№ элементов	Марки колонн								
		ПК 720-200У	ПК 720-250Ч	ПК 720-300Н	ПК 720-350Н	ПК 720-400Н	ПК 720-500Н	ПК 720-600Н	ПК 720-750Н	ПК 720-950Н
Сечения элементов колонн	1	-630×10 2-320×12	-630×10 2-320×12	630×12 2-320×12	-630×14 2-320×12	-630×14 2-320×14	-630×16 2-320×16	-630×20 2-320×20	-630×22 2-320×25	-630×28 2-320×30
	2	L 80 5 5	L 80 5.5	L 80×5,5	L 90×6	L 90×6	L 90×6	L 100×6,5	L 100×6,5	L 110×7
	3	L 75×5	L 75×5	L 75×5	L 80×5,5	L 80 5,5	L 80 5,5	L 90×6	L 90×6	L 100×6,5
	4	-550×8	-550×8	-550×8	-550×8	-550×8	-550×8	-550×8	-550×8	-550×8
	5	б=16	б=16	б=16	б=16	б=16	б=16	б=16	б=16	б=16
	6	б=25	б=25	б=25	б=25	б=25	б=32	б=28	б=32	б=40
	7	б=20	б=22	б=25	б=25	б=30	б=30	б=30	б=30	б=30
	8	б=16	б=16	б=16	б=16	б=16	б=16	б=16	б=16	б=16
	9	б=25	б=25	б=25	б=25	б=25	б=25	б=28	б=32	б=40
	10	б=30	б=30	б=30	б=30	б=30	б=30	б=30	б=30	б=30
	11	-500×23	-500×25	-500×30	-500×30	-630×36	-710×34	-800×38	-1000×48	-1200×55
	12	б=16	б=14	б=14	б=14	б=16	б=16	б=16	б=16	б=22
	13	б=30	б=30	б=30	б=30	б=30	б=30	б=30	б=30	б=30
	14	б=8	б=8	б=8	б=8	б=8	б=8	б=8	б=8	б=8
	15	—	—	—	—	-90×14	-90×16	-120×20	-195×25	-290×30
	16	-30×6	-30×6	-30×6	-30×6	-30×6	30×6	-30×6	-30×6	-30×6
Сварные швы	ш1	6	8	8	8	8	8	8	10	10
	ш2	8	8	8	10	10	10	10	12	14
	ш3	10	10	10	10	12	12	14	14	14
	ш4	14	12	14	14	16	16	16	18	18
	ш5	8	10	10	10	10	10	12	12	12
	ш6	14	12	14	14	16	16	18	18	18
	ш7	10	12	12	12	14	14	14	14	14
Масса в кг		3930	3905	4180	4370	4770	5140	6050	7105	8766
Q для расчета решетки т с		± 12,4	± 12,4	± 12,4	± 12,4	± 18,0	± 18,0	± 24,5	± 24,5	± 32,0
Усилие для крепления раскосов, допускаемая продольная сила в траверсе Qгр		± 9,8	± 9,8	± 9,8	± 9,8	± 14,1	± 14,1	± 19,1	± 19,1	± 25,0
		200,0	250,0	300,0	350,0	390,0	450,0	510,0	600,0	610,0

Примечания:

1. Сечение анкерных планок и диаметры анкерных болтов принимать по таблице на листе 48.
2. Материал элементов колонн и типы электродов смотреть пояснительную записку, разделы II, V.
3. Толщина опорной плиты базы указана после строжки.
4. Стык подкрановой и надкрановой частей колонн выполнять по узлу на листе 52.
5. В элементах 11, 12 накернить риски по углам на листе 36.
6. Элемент 3 крепить на усилие 0,7 Q.
7. Элементы 2, 3, 4, 14, 16 выполнять из стали марки Ст. 3.

ТК 1973г.

Подкрановые части колонн крайнего ряда высотой h_n = 7200.

Серия 1.424-3 Выпуск 7 Лист 2

ГПИ Промстальконструкция г. Киев
Гл. инж. проекта
Гл. инж. пр-та
Нач. отдела
Разработал
Колкин
Проверил
Кудрявцев
Стоимость
Расход стали

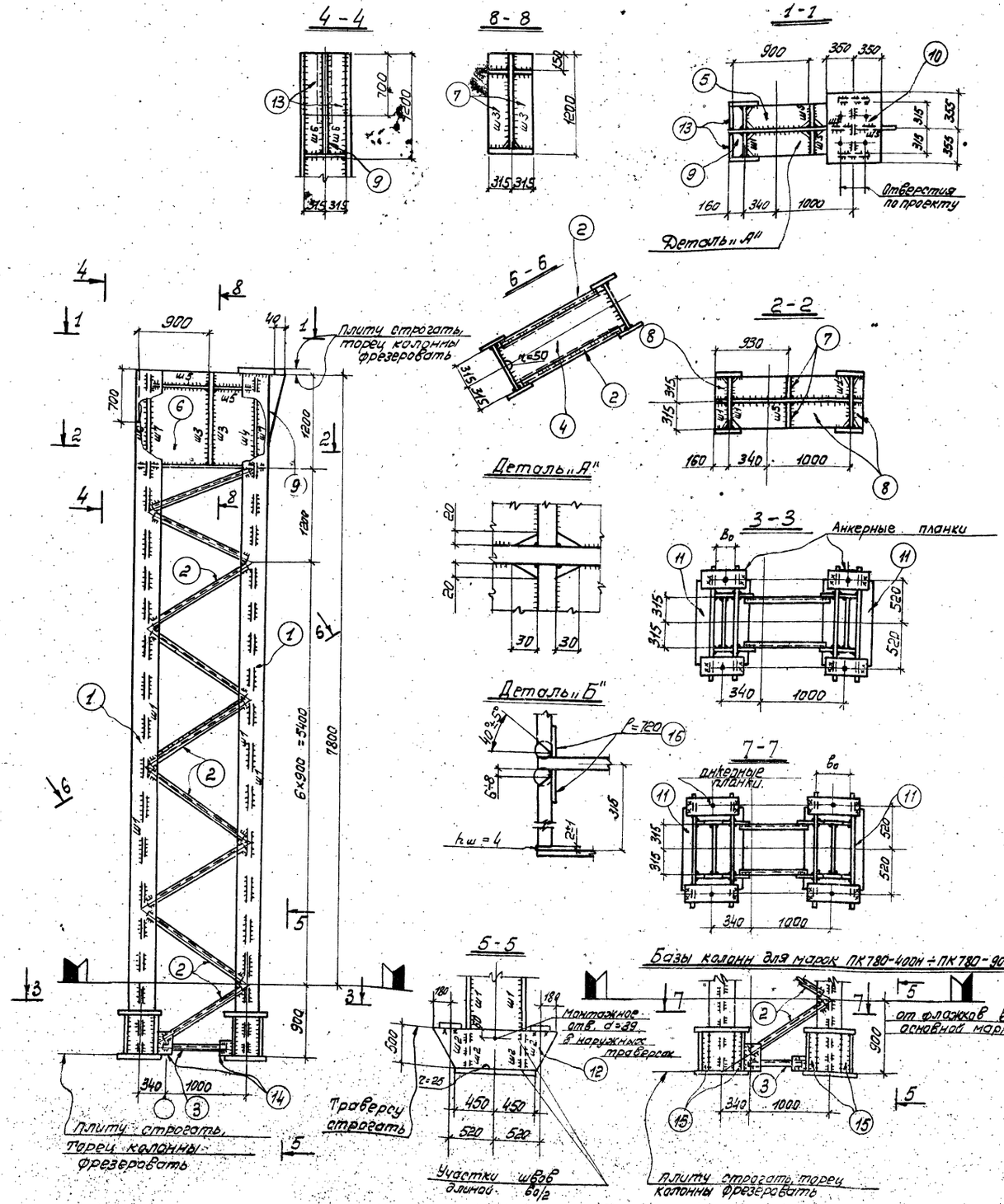

№ элементов	Марки колонн ПК780-150У	ПК780-200У	ПК780-250Н	ПК780-300Н	ПК780-350Н	ПК780-400Н	ПК780-500Н	ПК780-600Н	ПК780-750Н	ПК780-900Н
Сечения элементов колонн 1	-630×10 2-320×10	-630×10 2-320×12	-630×10 2-320×12	-630×12 2-320×12	-630×14 2-320×12	-630×14 2-320×14	-630×16 2-320×16	-630×20 2-320×20	-630×22 2-320×25	-630×28 2-320×28
2	L80×5,5	L80×5,5	L80×5,5	L80×5,5	L90×6	L90×6	L90×6	L100×6,5	L100×6,5	L110×7
3	L75×5	L75×5	L75×5	L75×5	L80×5,5	L80×5,5	L80×5,5	L90×6	L90×6	L100×6,5
4	-550×8	-550×8	-550×8	-550×8	-550×8	-550×8	-550×8	-650×8	-550×8	-550×8
5	б=16	б=16	б=16	б=16	б=16	б=16	б=16	б=16	б=16	б=16
6	б=20	б=25	б=25	б=25	б=25	б=25	б=30	б=36	б=40	б=40
7	б=20	б=22	б=22	б=22	б=25	б=25	б=30	б=30	б=30	б=30
8	б=16	б=16	б=16	б=16	б=16	б=16	б=16	б=16	б=16	б=16
9	б=20	б=25	б=25	б=25	б=25	б=25	б=30	б=36	б=40	б=40
10	б=30	б=30	б=30	б=30	б=30	б=30	б=30	б=30	б=30	б=30
11	-500×19	-500×23	-500×25	-500×30	-500×30	-630×36	-710×34	-800×38	-1000×48	-1200×55
12	б=16	б=16	б=14	б=14	14	б=16	б=16	б=16	б=16	б=22
13	б=30	б=30	б=30	б=30	б=30	б=30	б=30	б=30	б=30	б=30
14	б=8	б=8	б=8	б=8	б=8	б=8	б=8	б=8	б=8	б=8
15	—	—	—	—	—	90×14	90×16	120×20	195×25	290×28
16	-30×6	-30×6	-30×6	-30×6	-30×6	-30×6	-30×6	-30×6	-30×6	-30×6
Сварные швы ш1	6	6	8	8	8	8	8	8	10	10
ш2	8	8	8	8	10	10	10	10	12	14
ш3	10	10	10	10	10	10	10	10	12	12
ш4	12	14	12	12	14	14	16	16	16	16
ш5	8	8	10	10	10	10	10	12	12	12
ш6	12	14	12	12	14	14	16	16	18	18
ш7	10	10	12	12	12	12	14	14	14	14
Масса в кг	3505	3845	3780	4065	4250	4610	5135	6125	7185	8175
Q для расчета решетки Нс	± 12,4	± 12,4	± 12,4	± 12,4	± 18,0	± 18,0	± 18,0	± 24,5	± 24,5	± 32,0
усилие для пред. расноса	± 9,8	± 9,8	± 9,8	± 9,8	± 14,1	± 14,1	± 14,1	± 19,1	± 19,1	± 25,0
допускаемая поперечная сила в траверсе Q кг	150,0	200,0	250,0	250,0	280,0	310,0	370,0	430,0	520,0	520,0

Примечания:

1. Сечения анкерных планок, количество и диаметры анкерных болтов принимать по листу 48.
2. Материал элементов колонн и типы электродов смотреть пояснительную записку, разделы IV, V.
3. Толщина опорной плиты базы дана после строжки.
4. Стык подкрановой и надкрановой частей колонн выполнять по узлу на листе 52.
5. В элементах 11, 12 нанести риски по узлам на листе 54.
6. Элемент 3 крепить на усилие 0,7 Q.
7. Элементы 2, 3, 4, 14, 16 выполнять из стали марки Ст. 3.

ТК 1973г.	Подкрановые части колонн крайнего ряда высотой hп = 7800.	Серия 1.424-3 Выпуск 1 Лист 22

ГПИ Укрпроектстальконструкция г. Киев

Гл. инженер проекта Кошкин
Гл. конструктор проекта Гольцман
Руковод. группы Гусенков
Инженер Гусенков
Проверил Исаенко

Инв. № подл. | Подпись и дата | Взам. инв. №

12518 31

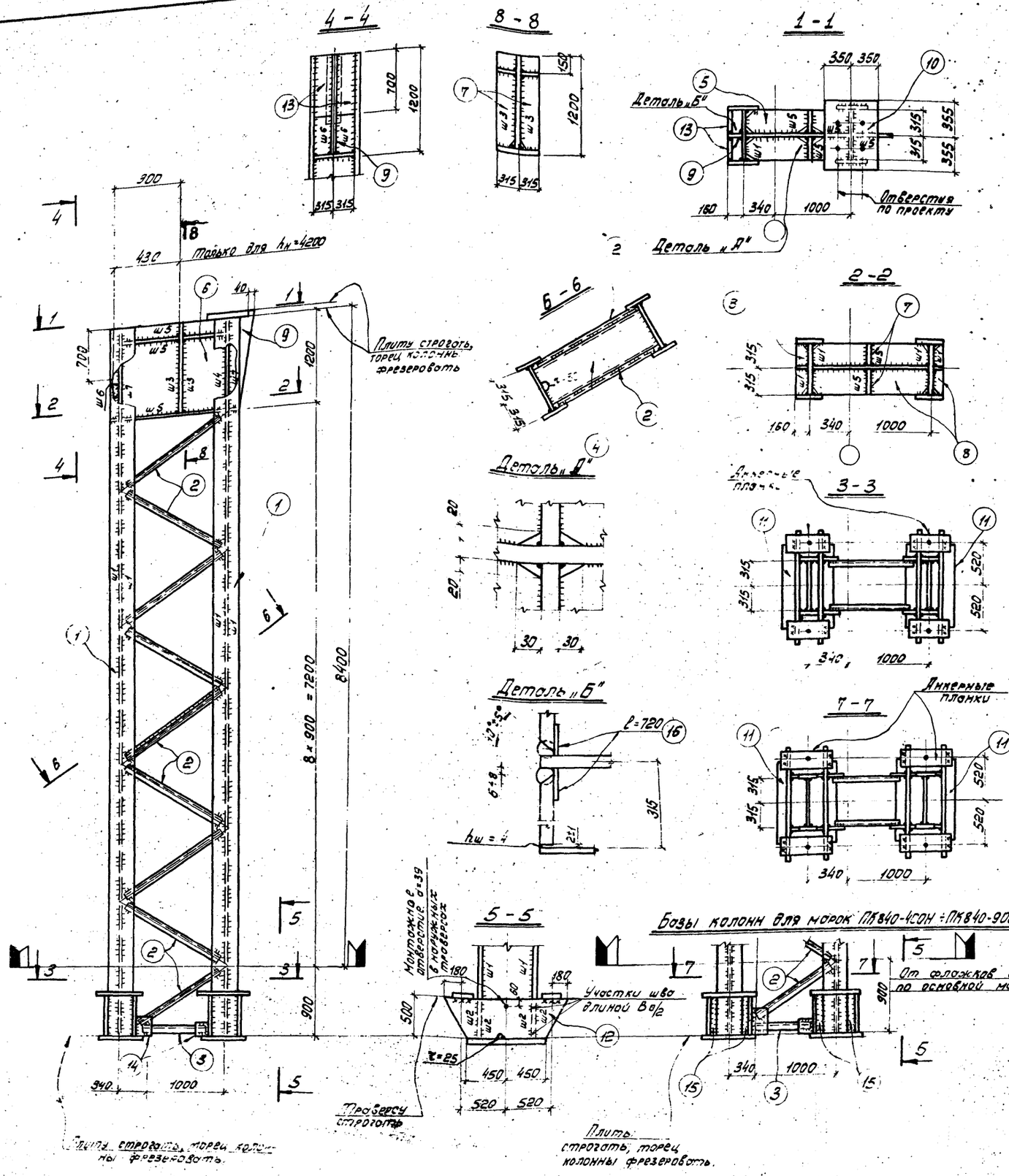

	N элементов	Марки колонн									
		ПК 840-150У	ПК 840-200У	ПК 840-250Н	ПК 840-300Н	ПК 840-350Н	ПК 840-400Н	ПК 840-500Н	ПК 840-600Н	ПК 840-750Н	ПК 840-900Н
Сечения элементов колонн	1	-630×10 2-320×10	-630×10 2-320×12	-630×10 2-320×12	-630×12 2-320×12	-630×14 2-320×12	-630×14 2-320×14	-630×16 2-320×16	-630×20 2-320×20	-630×22 -320×25	-630×28 2-320×28
	2	L80×5,5	L80×5,5	L80×6,5	L80×5,5	L90×6	L90×6	L90×6	L100×6,5	L100×6,5	L110×7
	3	L75×5	L75×5	L75×5	L75×5	L80×5,5	L80×5,5	L80×5,5	L90×6	L90×6	L100×6,5
	4	-550×8	-550×8	-550×8	-550×8	-550×8	-550×8	-550×8	-550×8	-550×8	-550×8
	5	δ=16	δ=16	δ=16	δ=16	δ=16	δ=16	δ=16	δ=16	δ=16	δ=16
	6	δ=20	δ=25	δ=25	δ=25	δ=25	δ=25	δ=30	δ=36	δ=40	δ=40
	7	δ=20	δ=22	δ=22	δ=22	δ=25	δ=25	δ=30	δ=30	δ=30	δ=30
	8	δ=16	δ=16	δ=16	δ=16	δ=16	δ=16	δ=16	δ=16	δ=16	δ=16
	9	δ=20	δ=25	δ=25	δ=25	δ=25	δ=25	δ=30	δ=36	δ=40	δ=40
	10	δ=30	δ=30	δ=30	δ=30	δ=30	δ=30	δ=30	δ=30	δ=30	δ=30
	11	-500×19	-500×23	-500×25	-500×30	-500×3[illegible]	-630×36	[illegible]0×34	-800×38	-1000×48	-1200×55
	12	δ=16	δ=16	δ=14	δ=14	δ=14	δ=16	δ=16	δ=16	δ=16	δ=22
	13	δ=30	δ=30	δ=30	δ=30	δ=3[illegible]	δ=30	δ=30	δ=30	δ=30	δ=30
	14	δ=8	δ=8	δ=8	δ=8	δ=[illegible]	δ=8	δ=8	δ=8	δ=8	δ=8
	15	—	—	—	—	—	-90×14	-90×16	-120×20	-195×25	-290×28
	16	-30×6	-30×6	-30×6	-30×6	-30×6	-30×6	-30×6	-30×6	-30×6	-30×6
Сварные швы	Ш1	6	6	8	8	8	8	8	8	10	10
	Ш2	8	8	8	8	10	10	10	10	12	14
	Ш3	10	10	10	10	10	10	10	10	12	12
	Ш4	12	14	12	12	14	14	16	16	16	16
	Ш5	8	8	10	10	10	10	10	12	12	12
	Ш6	12	14	12	12	14	14	16	16	18	18
	Ш7	10	10	12	12	12	12	14	14	14	14
Масса в кг		3590	3915	3910	4155	4405	4780	5325	6370	7465	8430
Q для расчета решетки тс		±12,4	±12,4	±12,4	±12,4	±18,0	±18,0	±18,0	±24,5	±24,5	±32,0
Усилия для крепления раскоса		±9,8	±9,8	±9,8	±9,8	±14,1	±14,1	±14,1	±19,1	±19,1	±25,0
Допускаемая поперечная сила в траверсе Q ср.		150,0	200,0	250,0	250,0	280,0	310,0	370,0	430,0	520,0	520,0

Примечания:

1. Сечения анкерных планок, количество и диаметры анкерных болтов принимать по таблице на листе 48.
2. Материал элементов колонн и типы электродов смотреть пояснительную записку, разделы IV, VI.
3. Толщина опорной плиты базы указана после строжки.
4. Стык подкрановой и надкрановой частей колонн выполнять по узлу на листе 52.
5. В элементах 11, 12 накернить риски по узлам на листе 54.
6. Элемент 3 крепить на усилие 0,7 Q.
7. Элементы 2, 3, 4, 14, 16 выполнять из стали марки Ст.3.

ТК 1973г.	Подкрановые части колонн крайнего ряда высотой $h_п$ = 8400	Серия 1.424-3	
		Выпуск 1	Лист 23

ГОССТРОЙ СССР
ГЛАВГРОМСТРОЙПРОЕКТ
ГПИ
УКРПРОЕКТСТАЛЬКОНСТРУКЦИЯ
г. Киев
Директор
Гл. инж. ин-та
Нач. отдела
Гл. конструк.
Гл. инж. пр-та
Нечаев
Лысенко
Рейфман
Бригадир
Проверил
Исполнил
Заступный
Городецкий
Отоплано

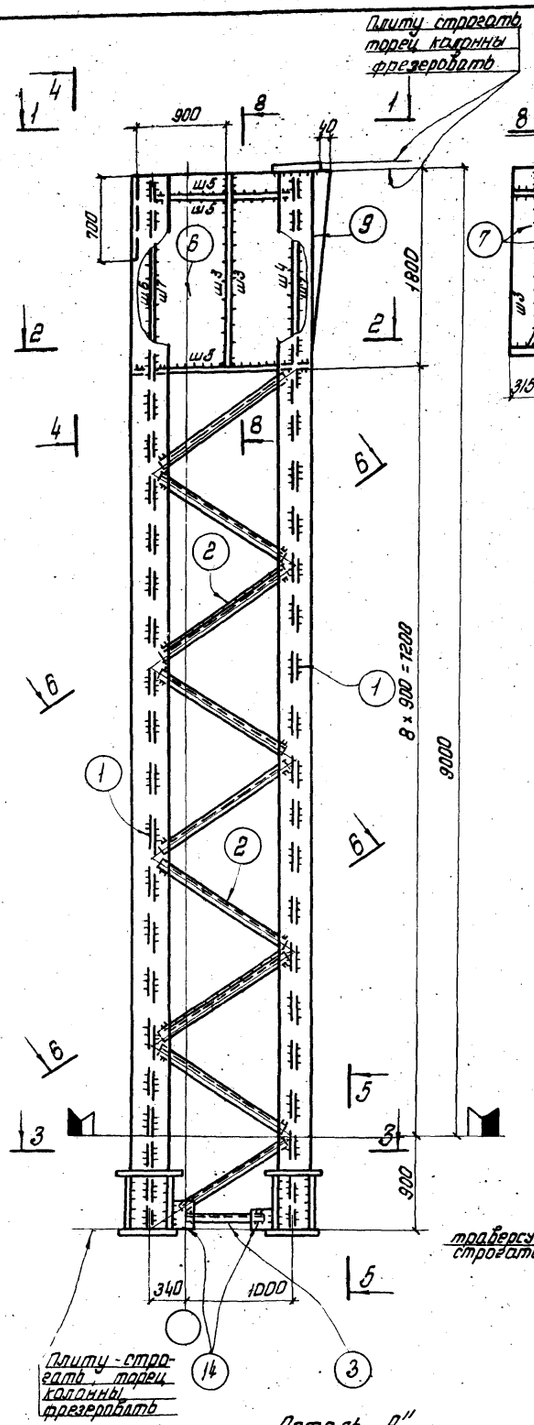

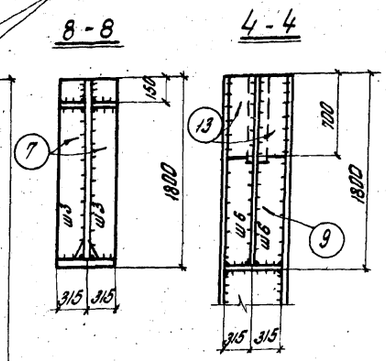

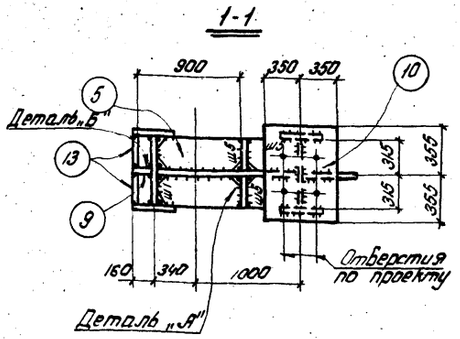

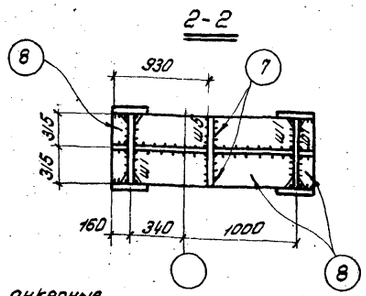

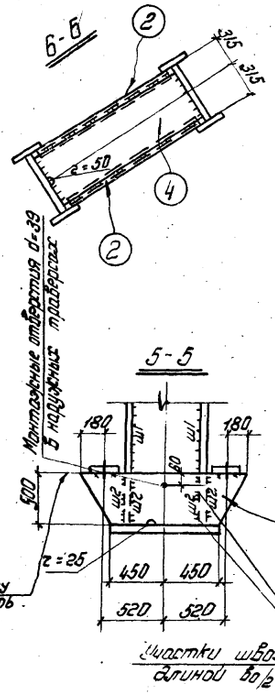

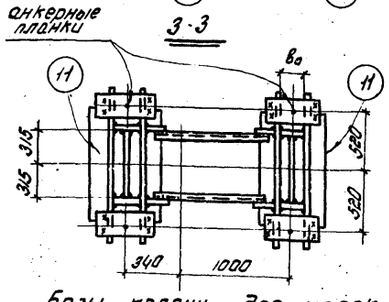

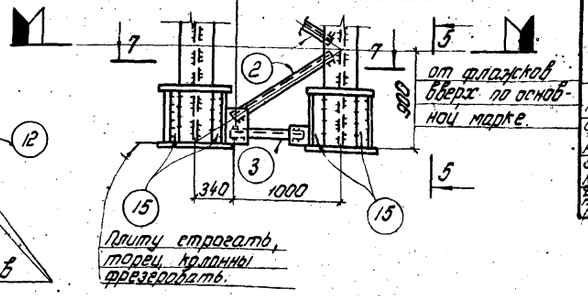

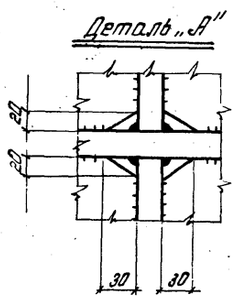

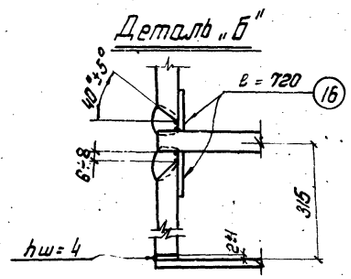

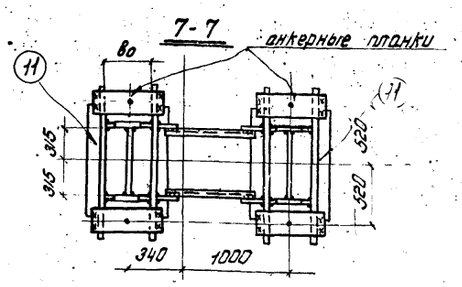

	№ элементов	Марки колонн. ПК 900-200Н	ПК 900-250Н	ПК 900-300Н	ПК 900-350Н	ПК 900-400Н	ПК 900-500Н	ПК 900-600Н	ПК 900-750Н	ПК 900-950Н
Сечения элементов колонн	1	Б30×10 2-320×12	Б30×10 2-320×12	-630×12 2-320×12	-630×14 2-320×12	-630×14 2-320×14	-630×16 2-320×16	-630×20 2-320×20	-630×22 2-320×25	-630×32 2-320×30
	2	L80×5,5	L80×5,5	L80×5,5	L90×6	L90×6	L90×6	L100×6,5	L100×6,5	L110×7
	3	L75×5	L75×5	L75×5	L80×5,5	L80×5,5	L80×6,5	L90×6	L90×6	L100×6,5
	4	-550×8	-550×8	-550×8	-550×8	-550×8	-550×8	-550×8	-550×8	-550×8
	5	δ=16	δ=16	δ=16	δ=16	δ=16	δ=16	δ=16	δ=16	δ=16
	6	δ=25	δ=25	δ=25	δ=25	δ=25	δ=25	δ=28	δ=32	δ=40
	7	δ=20	δ=22	δ=25	δ=25	δ=30	δ=30	δ=30	δ=30	δ=30
	8	δ=16	δ=16	δ=16	δ=16	δ=16	δ=16	δ=16	δ=16	δ=16
	9	δ=25	δ=25	δ=25	δ=25	δ=25	δ=25	δ=28	δ=32	δ=40
	10	δ=30	δ=30	δ=30	δ=30	δ=30	δ=30	δ=30	δ=30	δ=30
	11	-500×23	-500×25	-500×30	-500×30	-630×36	-710×34	-800×38	-1000×48	-1200×55
	12	δ=16	δ=14	δ=14	δ=14	δ=16	δ=16	δ=16	δ=16	δ=22
	13	δ=30	δ=30	δ=30	δ=30	δ=30	δ=30	δ=30	δ=30	δ=30
	14	δ=8	δ=8	δ=8	δ=8	δ=8	δ=8	δ=8	δ=8	δ=8
	15	–	–	–	–	-90×14	-90×16	-120×20	-195×26	-290×30
	16	-30×6	-30×6	-30×6	-30×6	-30×6	-30×6	-30×6	-30×6	-30×6
Сварные швы	Ш1	6	8	8	8	8	8	8	10	10
	Ш2	8	8	8	10	10	10	10	12	14
	Ш3	10	10	10	10	12	12	14	14	14
	Ш4	14	12	14	14	16	16	16	18	18
	Ш5	8	10	10	10	10	10	12	12	12
	Ш6	14	12	14	14	16	16	18	18	18
	Ш7	10	12	12	12	14	14	14	14	14
Масса Б кг.		4370	4340	4670	4775	4220	5850	6720	8100	10400
Б для расчета решетки т.с		±12,4	±12,4	±12,4	±18,0	±18,0	±18,0	±24,5	±24,5	±32,0
усилие для крепления раск.		±9,8	±9,8	±9,8	±14,1	±14,1	±14,1	±19,1	±19,1	±25,0
Расчетная сила в траверсе Q ср		200,0	250,0	300,0	350,0	390,0	450,0	510,0	600,0	690,0

Примечания:

1. Сечение анкерных планок и диаметры анкерных болтов принимать по таблице на листе 48
2. Материал элементов колонн и типы электродов смотреть пояснительную записку, разделы IV, VI.
3. Толщина опорной плиты базы указана после строжки.
4. Стык подкрановой и надкрановой частей колонн выполнять по узлу на листе 52.
5. В элементах 11, 12 накернить риски по узлам на листе 54.
6. Элемент 3 крепить на усилие 0,7 Q.
7. Элементы 2, 3, 4, 14, 16 выполнять из стали марки Ст 3.

Госстрой СССР Главпромстройпроект ГСПИ Ленинградское отделение Спецпроектстальконструкция г. Киев	Гл. инженер	Логвенко			
	Гл. инж. отдела	Логинов			
	Гл. конструктор	Пашкин			
	Гл. инж. пр-та	Дударьков			
	Нач. отдела	Шнее			
	Гл. инж. пр-та	Дудин			

ТК 1973г.

Подкрановые части колонн крайнего ряда высотой h_n = 9000

Серия 1.424-3

Выпуск 1 | Лист 311

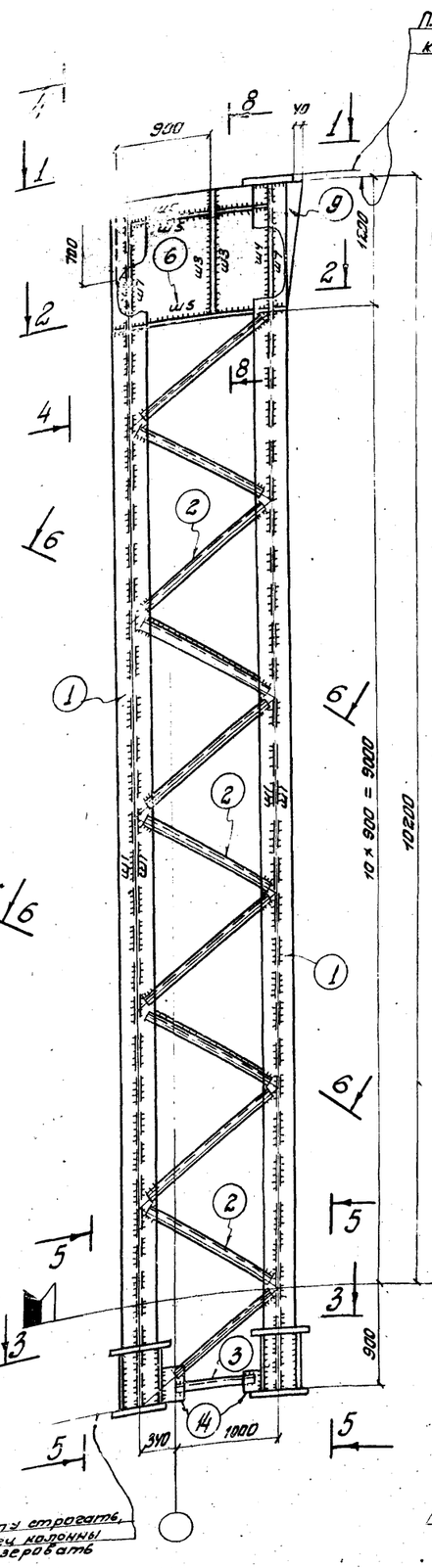

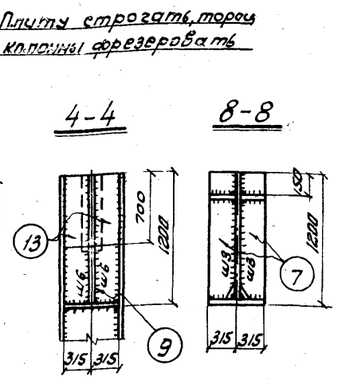

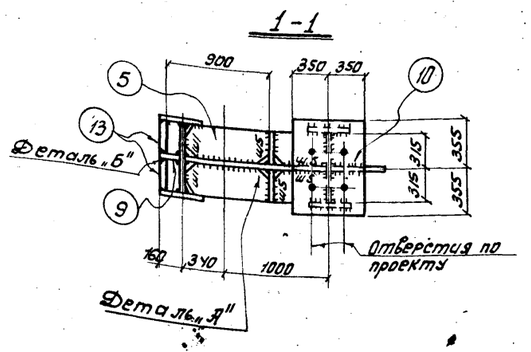

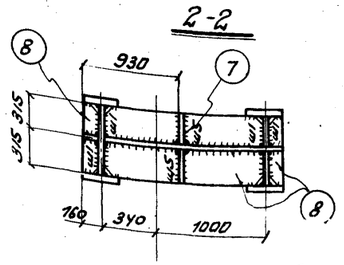

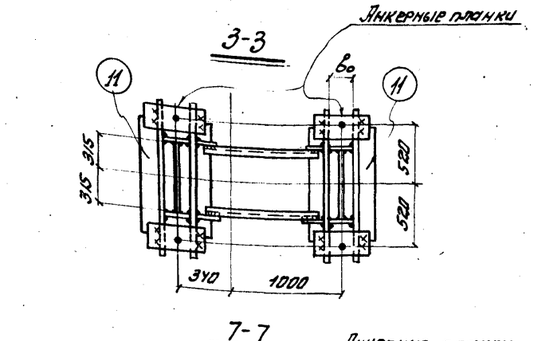

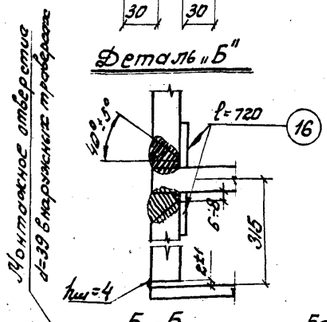

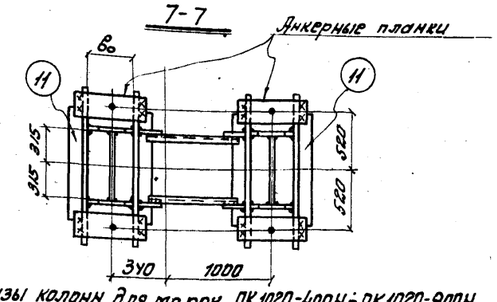

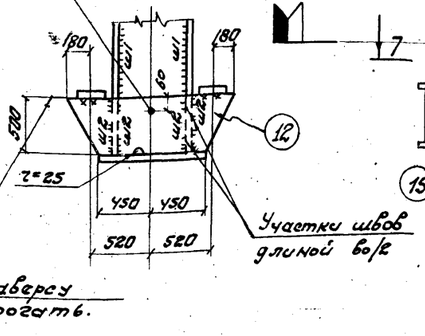

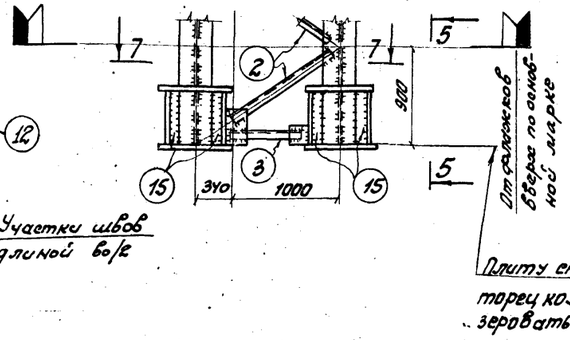

Сечения элементов колонн	№ эл.	Марки колонн									
		ПК 1020-150У	ПК 1020-200У	ПК 1020-250Н	ПК 1020-300Н	ПК 1020-350Н	ПК 1020-400Н	ПК 1020-500Н	ПК 1020-600Н	ПК 1020-750Н	ПК 1020-900Н
	1	-630×10 2-320×10	-630×10 2-320×12	-630×10 2-320×12	-630×12 2-320×12	-630×14 2-320×12	-630×14 2-320×14	-630×18 2-320×16	-630×20 2-320×20	-630×25 2-320×25	-630×30 2-320×30
	2	∠80×5,5	∠80×5,5	∠80×5,5	∠80×5,5	∠90×6	∠90×6	∠90×6	∠100×6,5	∠110×7	∠110×7
	3	∠75×5	∠75×5	∠75×6	∠75×6	∠80×5,5	∠80×5,5	∠80×5,5	∠90×6	∠100×6,5	∠100×6,5
	4	-550×8	-550×8	-550×8	-550×8	-550×8	-550×8	-550×8	-550×8	-550×8	-550×8
	5	δ=16	δ=16	δ=16	δ=16	δ=16	δ=16	δ=16	δ=16	δ=16	δ=16
	6	δ=20	δ=25	δ=25	δ=25	δ=25	δ=25	δ=30	δ=36	δ=40	δ=40
	7	δ=20	δ=22	δ=22	δ=22	δ=25	δ=25	δ=30	δ=30	δ=30	δ=30
	8	δ=16	δ=16	δ=16	δ=16	δ=16	δ=16	δ=16	δ=16	δ=16	δ=16
	9	δ=20	δ=25	δ=25	δ=25	δ=25	δ=25	δ=30	δ=36	δ=40	δ=40
	10	δ=30	δ=30	δ=30	δ=30	δ=30	δ=30	δ=30	δ=30	δ=30	δ=30
	11	-500×19	-500×23	-500×25	-500×30	-500×30	-630×36	-710×34	-800×38	-1000×48	-1200×55
	12	δ=16	δ=16	δ=14	δ=14	δ=14	δ=16	δ=16	δ=16	δ=16	δ=22
	13	δ=30	δ=30	δ=30	δ=30	δ=30	δ=30	δ=30	δ=30	δ=30	δ=30
	14	δ=8	δ=8	δ=8	δ=8	δ=8	δ=8	δ=8	δ=8	δ=8	δ=8
	15	—	—	—	—	—	-90×14	-90×16	-120×20	-195×25	-290×30
	16	-30×6	-30×6	-30×6	-30×6	-30×6	-30×6	-30×6	-30×6	-30×6	-30×6
Сварные швы	ш1	6	6	8	8	8	8	8	8	10	12
	ш2	8	8	8	8	10	10	10	10	12	14
	ш3	10	10	10	10	10	10	10	10	12	12
	ш4	12	14	12	12	14	14	16	16	16	16
	ш5	8	8	10	10	10	10	10	12	12	12
	ш6	12	14	12	12	14	14	16	16	18	18
	ш7	10	10	12	12	12	12	14	14	14	14
Масса в кг		4084	4450	4907	4684	4981	5392	6225	7208	8827	9803
Q для расчета решетки т.с		± 12,4	± 12,4	± 12,4	± 12,4	± 18,0	± 18,0	± 18,0	± 24,5	± 32,0	± 32,0
Усилие для крепления раскоса		± 9,8	± 9,8	± 9,8	± 9,8	± 14,1	± 14,1	± 14,1	± 19,1	± 25,0	± 25,0
Допускаемая по расчету сила в траверсе Q_доп		150,0	200,0	250,0	250,0	280,0	310,0	370,0	430,0	520,0	560,0

Примечания:

1. Сечения анкерных планок, количество и диаметры анкерных болтов принимать по таблице на листе 46.
2. Материал элементов колонн и типы электродов смотреть пояснительную записку, разделы IV, VI.
3. Толщина опорной плиты базы указана после строжки.
4. Стык подкрановой и надкрановой частей колонны выполнять по узлу на листе 52.
5. В элементах 11, 12 накернить риски по узлам на листе 54.
6. Элемент 3 крепить на усилие 0,7 × Q.
7. Элементы 2, 3, 4, 14, 16 выполнять из стали марки Ст.3.

ТК 1973 г.	Подкрановые части колонн крайнего ряда высотой $h_п$ = 10200	СЕРИЯ 1.424-3	
		Выпуск 1	Лист 25

Госстрой СССР. Главпромстройпроект. Инв. № 8. Взам. инв. № . Подпись и дата. Инв. № подл. Гл. инженер-пр. Нач. отдела. Гл. конструктор. Руководитель. Гл. специалист. Проверил. Разработал. Нечаев. Лисенко. Гриффан. Кошкин. Богавцкий.

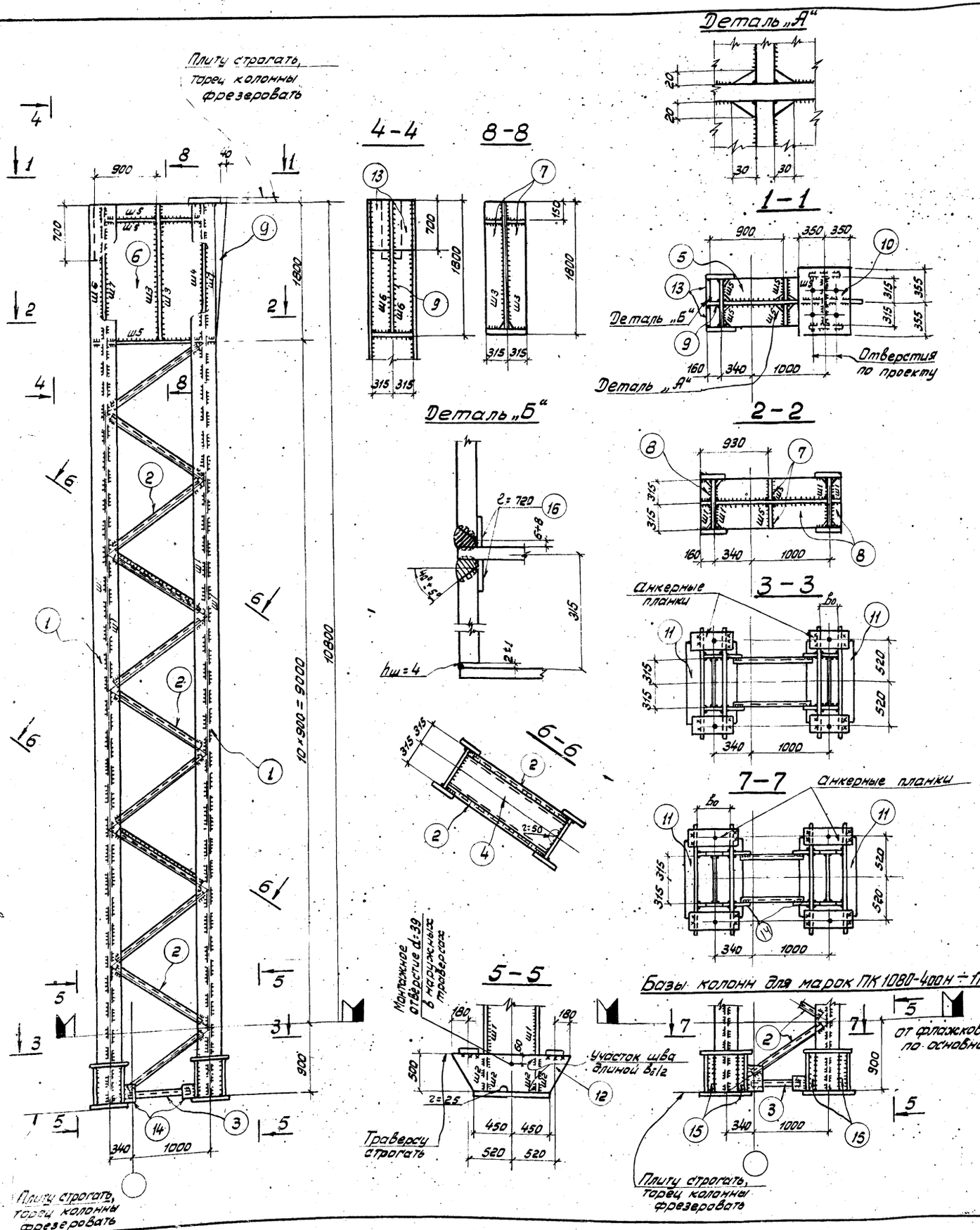

	NN элементов	Марки колонн								
		ПК1080-200У	ПК1080-250Н	ПК1080-300Н	ПК1080-350Н	ПК-1080-400Н	ПК-1080-500Н	ПК1080-600Н	ПК1080-750Н	ПК1080-900Н
Сечения элементов колонн	1	-630×10 2-320×12	-630×10 2-320×12	-630×12 2-320×12	-630×14 2-320×12	-630×14 2-320×14	-630×18 2-320×16	-630×20 2-320×20	-630×25 2-320×25	-630×28 2-320×30
	2	L 80×5,5	L 80×5,5	L 80×5,5	L 90×6	L 90×6	L 90×6	L 100×6,5	L 110×7	L 110×7
	3	L 75×5	L 75×5	L 75×5	L 80×5,5	L 80×5,5	L 80×5,5	L 90×6	L 100×6,5	L 100×6,5
	4	-550×8	-550×8	-550×8	-550×8	-550×8	-550×8	-550×8	-550×8	-550×8
	5	δ=16	δ=16	δ=16	δ=16	δ=16	δ=16	δ=16	δ=16	δ=16
	6	δ=25	δ=25	δ=25	δ=25	δ=25	δ=25	δ=28	δ=32	δ=40
	7	δ=20	δ=22	δ=25	δ=25	δ=30	δ=30	δ=30	δ=30	δ=30
	8	δ=16	δ=16	δ=16	δ=16	δ=16	δ=16	δ=16	δ=16	δ=16
	9	δ=25	δ=25	δ=25	δ=25	δ=25	δ=25	δ=28	δ=32	δ=40
	10	δ=30	δ=30	δ=30	δ=30	δ=30	δ=30	δ=30	δ=30	δ=30
	11	-500×23	-500×25	-500×30	-500×30	-630×36	-710×34	-800×38	-1000×48	-1200×55
	12	δ=16	δ=14	δ=14	δ=14	δ=16	δ=16	δ=16	δ=16	δ=22
	13	δ=30	δ=30	δ=30	δ=30	δ=30	δ=30	δ=30	δ=30	δ=30
	14	δ=8	δ=8	δ=8	δ=8	δ=8	δ=8	δ=8	δ=8	δ=8
	15					-90×14	-90×16	-120×20	-195×25	-290×30
	16	-30×6	-30×6	-30×6	-30×6	-30×6	-30×6	-30×6	-30×6	-30×6
Сварные швы	Ш1	6	8	8	8	8	8	8	10	10
	Ш2	8	8	8	10	10	10	10	12	14
	Ш3	10	10	10	10	12	12	14	14	14
	Ш4	14	12	14	14	16	16	16	18	18
	Ш5	8	10	10	10	10	10	12	12	12
	Ш6	14	12	14	14	16	16	18	18	18
	Ш7	10	12	12	12	14	14	14	14	14
Масса в кг		4885	4855	5175	5455	5930	6670	7670	9360	10935
Q для расчета решетки тс		±12,4	±12,4	±12,4	±18,0	±18,0	±18,0	±24,5	±32,0	±32,0
Усилие для крепления раскоса		±9,8	±9,8	±9,8	±14,1	±14,1	±14,1	±19,1	±25,0	±25,0
Допускаемая поперечная сила в траверсе Q ср		200,0	250,0	300,0	350,0	390,0	450,0	510,0	600,0	690,0

Примечания:

1. Сечения анкерных планок, количество и диаметры анкерных болтов принимать по таблице на листе 48.
2. Материал элементов колонн и типы электродов смотреть пояснительную записку, разделы IV, VI.
3. Толщина опорной плиты базы указана после строжки.
4. Стык подкрановой и надкрановой частей колонн выполнять по узлу на листе 52.
5. В элементах 11, 12 накернить риски по узлам на листе 54.
6. Элемент 3 крепить на усилие 0,7·Q
7. Элементы 2, 3, 4, 14, 16 выполнять из стали марки Ст. 3.

ТК 1973г.	Подкрановые части колонн крайнего ряда высотой $h_п$ = 10800	Серия 1.424-3	
		Выпуск 1	Лист 26

Затучный, Городецкая, Стотланд

Директор, Гл. инж. ин-та, Нач. отдела, Гл. конструкт., Гл. инж. пр-та — Нечае, Лысенко, Гейфман, Кошкин, Дусавицкий

СССР, ГЛАВПРОМСТРОЙПРОЕКТ, ГПИ, УКРПРОЕКТСТАЛЬКОНСТРУКЦИЯ, г. Киев

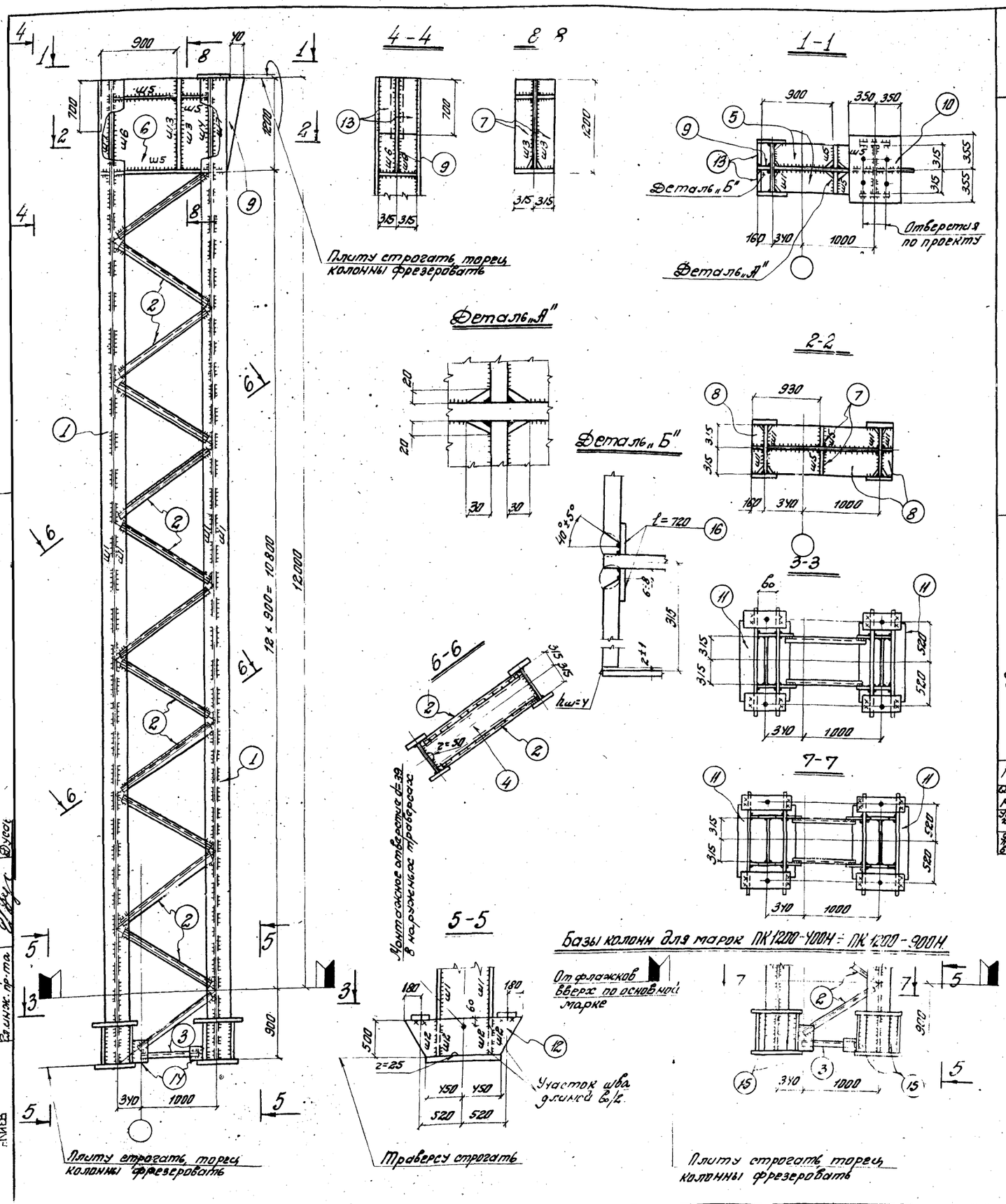

	№№ элементов	Марки колонн									
		ПК 1200-150У	ПК 1200-200У	ПК 1200-250Н	ПК 1200-300Н	ПК 1200-350Н	ПК 1200-400Н	ПК 1200-500Н	ПК 1200-600Н	ПК 1200-750Н	ПК 1200-900Н
Сечения элементов колонн	1	-630×10 2-320×10	-630×10 2-320×12	-630×10 2-320×12	-630×12 2-320×12	-630×14 2-320×12	-630×14 2-320×14	-630×18 2-320×16	-630×20 2-320×20	-630×25 2-320×25	-630×30 2-320×30
	2	∠80×5,5	∠80×5,5	∠80×5,5	∠80×5,5	∠90×6	∠90×6	∠90×6	∠100×6,5	∠110×7	∠110×7
	3	∠75×5	∠75×5	∠75×5	∠75×5	∠80×5,5	∠80×5,5	∠80×5,5	∠90×6	∠100×6,5	∠100×6,5
	4	-550×8	-550×8	-550×8	-550×8	-550×8	-550×8	-550×8	-550×8	-550×8	-550×8
	5	δ=16	δ=16	δ=16	δ=16	δ=16	δ=16	δ=16	δ=16	δ=16	δ=16
	6	δ=20	δ=25	δ=25	δ=25	δ=25	δ=25	δ=30	δ=36	δ=40	δ=40
	7	δ=20	δ=22	δ=22	δ=22	δ=25	δ=25	δ=30	δ=30	δ=30	δ=30
	8	δ=16	δ=[illegible]	δ=16	δ=16	δ=16	δ=16	δ=16	δ=16	δ=16	δ=16
	9	δ=20	δ=25	δ=25	δ=25	δ=25	δ=25	δ=30	δ=36	δ=40	δ=40
	10	δ=30	δ=30	δ=30	δ=30	δ=30	δ=30	δ=30	δ=30	δ=30	δ=30
	11	-500×19	-500×23	-500×25	-500×30	-500×30	-630×36	-710×34	-800×38	-1000×48	-1200×55
	12	δ=16	δ=16	δ=14	δ=14	δ=14	δ=16	δ=16	δ=16	δ=16	δ=22
	13	δ=30	δ=30	δ=30	δ=30	δ=30	δ=30	δ=30	δ=30	δ=30	δ=30
	14	δ=8	δ=8	δ=8	δ=8	δ=8	δ=8	δ=8	δ=8	δ=8	δ=8
	15	—	—	—	—	—	-90×14	-90×16	-120×20	-195×25	-290×30
	16	-30×6	-30×6	-30×6	-30×6	-30×6	-30×6	30×6	-30×6	-30×6	-30×6
Сварные швы	Ш1	6	6	8	8	8	8	8	8	10	10
	Ш2	8	8	8	8	10	10	10	10	12	14
	Ш3	10	10	10	10	10	10	10	10	12	12
	Ш4	12	14	12	12	14	14	16	16	16	16
	Ш5	8	8	10	10	10	10	10	12	12	12
	Ш6	12	14	12	12	14	14	16	16	18	18
	Ш7	10	10	12	12	12	12	14	14	14	14
Масса в кг		4487	4890	4848	5161	5506	5949	6898	7998	9802	11190
Q для расчета решетки т.с.		± 12,4	± 12,4	± 12,4	± 12,4	± 18,0	± 18,0	± 18,0	± 24,5	± 32,0	± 32,0
Усилие для крепления раскоса		± 9,8	± 9,8	± 9,8	± 9,8	± 14,1	± 14,1	± 14,1	± 19,1	± 25,0	± 25,0
Допускаемая поперечная сила в траверсе Qп.		150,0	200,0	250,0	250,0	280,0	310,0	370,0	430,0	520,0	520,0

Примечания:

1. Сечения анкерных планок, количество и диаметры анкерных болтов принимать по таблице на листе 48.
2. Материал элементов колонн и типы электродов смотреть пояснительную записку, разделы IV, VI.
3. Толщина опорной плиты базы указана после строжки.
4. Стык подкрановой и надкрановой частей колонн выполнять по узлу на листе 52.
5. В элементах 11, 12 накернить риски по узлам на листе 54.
6. Элемент 3 крепить на усилие 0,7×Q.
7. Элементы 2, 3, 4, 14, 16 выполнять из стали марки ст.3.

ТК 1973 г.	Подкрановые части колонн крайнего ряда высотой $h_п$ = 12000.	Серия 1.424-3	Выпуск 1	Лист 27

Строй СССР
Гипрострой проект
ГПИ
Гипроектсталь конструкция
Киев
Директор
Гл. инж. ин-та
Нач. отдела
Гл. конструкт.
Гл. инж. пр-та
Дусов

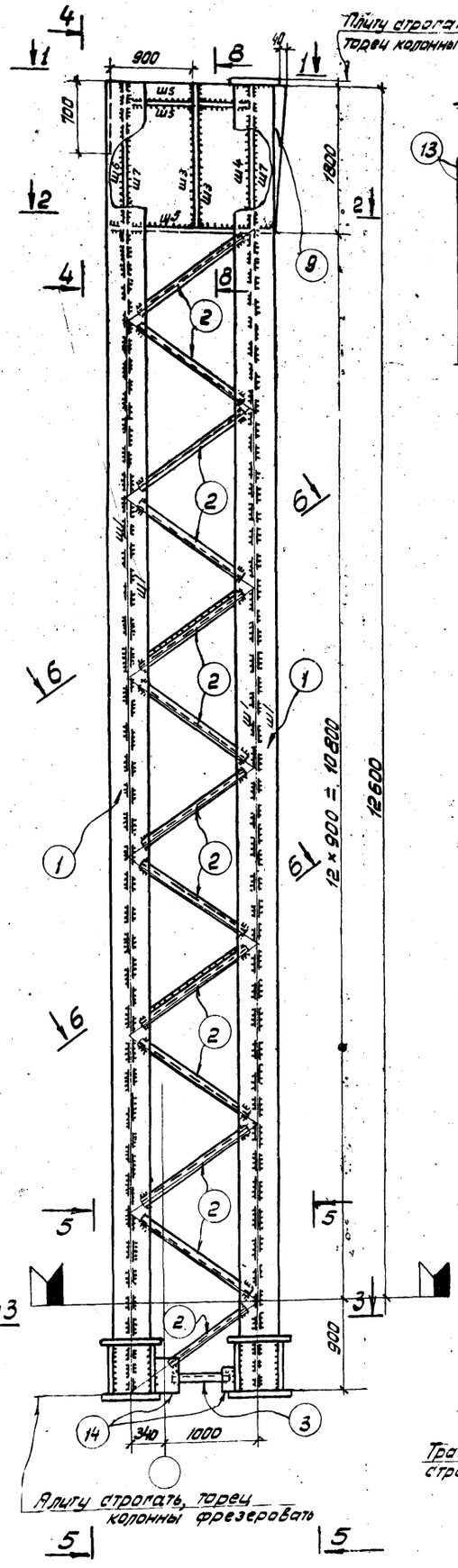

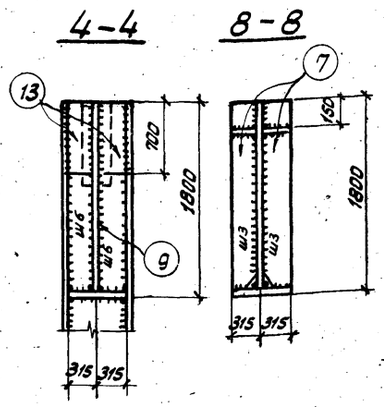

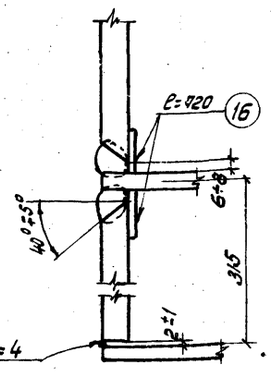

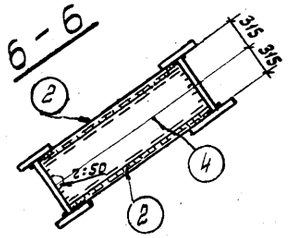

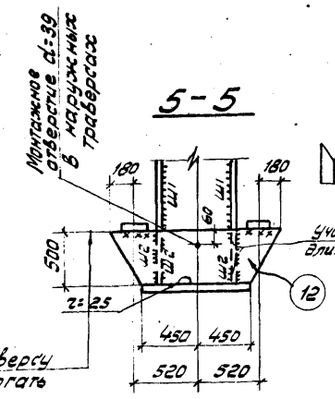

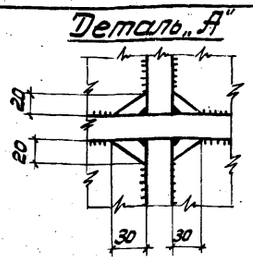

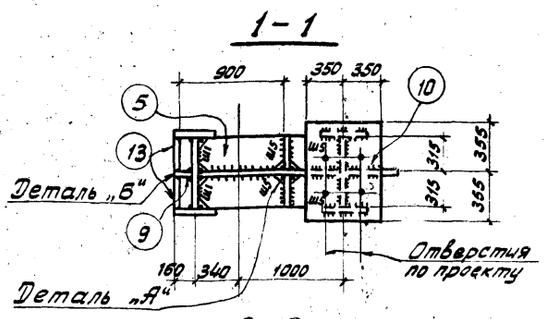

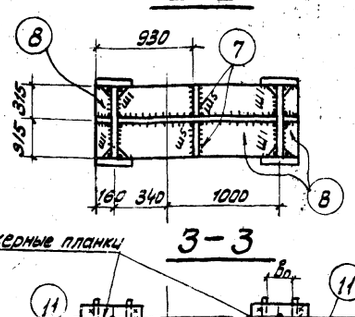

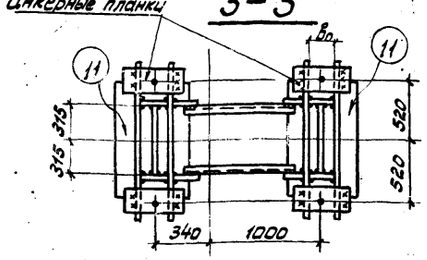

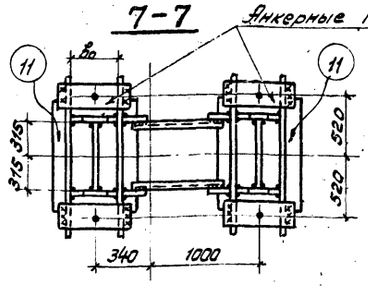

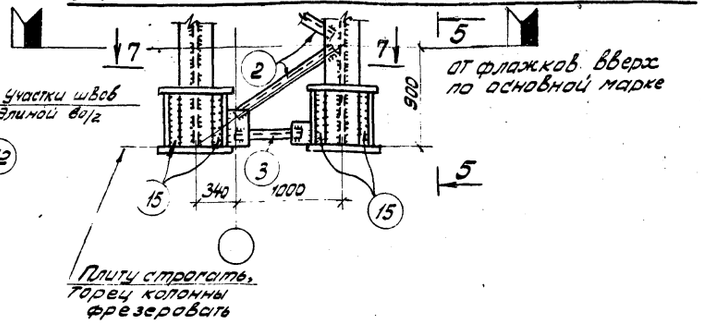

	N/N элементов	Марки колонн								
		ПК 1260-200 У	ПК 1260-250 Н	ПК 1260-300 Н	ПК 1260-350 Н	ПК 1260-400 Н	ПК 1260-500 Н	ПК 1260-600 Н	ПК 1260-750 Н	ПК 1260-950 Н
Сечения элементов колонн	1	-630×10 2-320×12	-630×10 2-320×12	-630×12 2-320×12	-630×14 2-320×12	-630×14 2-320×14	-630×20 2-320×16	-630×20 2-320×20	-630×25 2-320×25	-630×32 2-320×36
	2	L 80×5,5	L 80×5,5	L 80×5,5	L 90×6	L 90×6	L 90×6	L 100×6,5	L 110×7	L 110×8
	3	L 75×5	L 75×5	L 75×5	L 80×5,5	L 80×5,5	L 80×5,5	L 90×6	L 100×6,5	L 110×7
	4	-550×8	-550×8	-550×8	-550×8	-550×8	-550×8	-550×8	-550×8	-550×8
	5	δ=16	δ=16	δ=16	δ=16	δ=16	δ=16	δ=16	δ=16	δ=16
	6	δ=25	δ=25	δ=25	δ=25	δ=25	δ=25	δ=28	δ=32	δ=40
	7	δ=20	δ=22	δ=25	δ=25	δ=30	δ=30	δ=30	δ=30	δ=30
	8	δ=16	δ=16	δ=16	δ=16	δ=16	δ=16	δ=16	δ=16	δ=16
	9	δ=25	δ=25	δ=25	δ=25	δ=25	δ=25	δ=28	δ=32	δ=40
	10	δ=30	δ=30	δ=30	δ=30	δ=30	δ=30	δ=30	δ=30	δ=30
	11	-500×23	-500×25	-500×30	-500×30	-630×36	-710×34	-800×38	1000×48	1200×55
	12	δ=16	δ=14	δ=14	δ=14	δ=16	δ=16	δ=16	δ=16	δ=22
	13	δ=30	δ=30	δ=30	δ=30	δ=30	δ=30	δ=30	δ=30	δ=30
	14	δ=8	δ=8	δ=8	δ=8	δ=8	δ=8	δ=8	δ=8	δ=8
	15					-90×14	-90×16	-120×20	195×25	290×36
	16	-30×6	-30×6	-30×6	-30×6	-30×6	-30×6	-30×6	-30×6	-30×6
Сварные швы	Ш1	6	8	8	8	8	8	10	10	12
	Ш2	8	8	8	10	10	10	10	12	14
	Ш3	10	10	10	10	12	12	14	14	14
	Ш4	14	12	14	14	16	16	16	18	18
	Ш5	8	10	10	10	10	10	12	12	12
	Ш6	14	12	14	14	16	16	16	18	18
	Ш7	10	12	12	12	14	14	14	14	14
Масса в кг		5095	5050	5885	6020	6530	7665	8520	10420	13680
Ц для расчета решетки тс		± 12,4	± 12,4	± 12,4	± 18,0	± 18,0	± 18,0	± 24,5	± 32,0	± 35,0
Усилие для крепления раскоса		± 9,8	± 9,8	± 9,8	± 14,1	± 14,1	± 14,1	± 19,1	± 25,0	± 27,4
Допускаемая погонная сварка швов в одну траверсу в см		200,0	250,0	300,0	350,0	390,0	450,0	510,0	600,0	690,0

Примечания:

1. Сечения анкерных планок, количество и диаметры анкерных болтов принимать по таблице на листе 48.
2. Материал элементов колонн и типы электродов смотреть пояснительную записку, разделы IV, VI.
3. Толщина опорной плиты базы указана после строжки.
4. Стык подкрановой и надкрановой частей колонн выполнять по узлу на листе 52.
5. В элементах 11, 12 накернить риски по узлам на листах 54.
6. Элемент 3 крепить на усилие 0,7·Q
7. Элементы 2, 3, 4, 14, 16 выполнять из стали марки Ст.3.

ГПИ ГЛАВПРОМСТРОЙПРОЕКТ УКРПРОЕКТСТАЛЬКОНСТРУКЦИЯ г. Киев

Гл. инж. ин-та Ладо — Гл. инж. пр-та Дубовицкий
Нач. отдела Гейфман — Гл. конструкт. Кошкин
Руководитель группы Пасевич — Исполнил Пасевич
Проверил Пасевич
Стропальная

ТК 1973г	Подкрановые части колонн крайнего ряда Высотой H_n = 12600	Серия 1.424-3	Выпуск 1	Лист 28

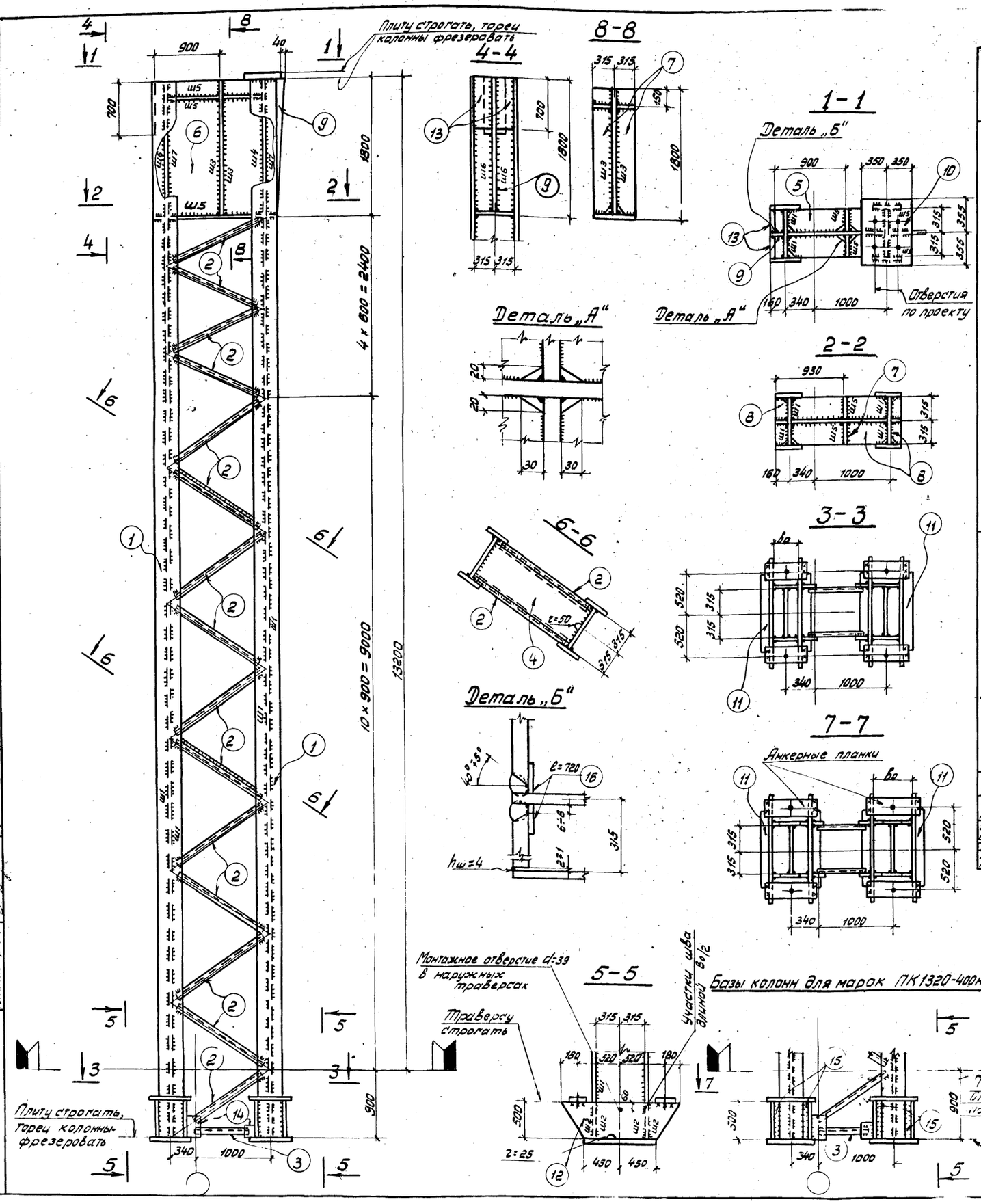

	NN элементов	Марки колонн								
		ПК1320-200У	ПК1320-250Н	ПК1320-300Н	ПК1320-350Н	ПК1320-400Н	ПК1320-500Н	ПК1320-600Н	ПК1320-750Н	ПК1320-950Н
Сечения элементов колонн	1	-630×10 2-320×12	-630×10 2-320×12	-630×12 2-320×12	-630×14 2-320×12	-630×14 2-320×14	-630×20 2-320×16	-630×20 2-320×22	-630×28 2-320×28	-630×32 2-320×36
	2	L 80×5,5	L 80×5,5	L 80×5,5	L 90×6	L 90×6	L 100×6,5	L 100×6,5	L 110×7	L 110×8
	3	L 75×5	L 75×5	L 75×5	L 80×5,5	L 80×5,5	L 90×6	L 90×6	L 100×6,5	L 110×7
	4	-550×8	-550×8	-550×8	-550×8	-550×8	-550×8	-550×8	-550×8	-550×8
	5	δ=16	δ=16	δ=16	δ=16	δ=16	δ=16	δ=16	δ=16	δ=16
	6	δ=25	δ=25	δ=25	δ=25	δ=25	δ=25	δ=28	δ=32	δ=40
	7	δ=20	δ=22	δ=25	δ=25	δ=30	δ=30	δ=30	δ=30	δ=30
	8	δ=16	δ=16	δ=16	δ=16	δ=16	δ=16	δ=16	δ=16	δ=16
	9	δ=25	δ=25	δ=25	δ=25	δ=25	δ=25	δ=28	δ=32	δ=40
	10	δ=30	δ=30	δ=30	δ=30	δ=30	δ=30	δ=30	δ=30	δ=30
	11	-500×23	-500×25	-500×30	-500×30	-630×36	-710×34	-800×38	-1000×48	-1200×55
	12	δ=16	δ=14	δ=14	δ=14	δ=16	δ=16	δ=16	δ=16	δ=22
	13	δ=30	δ=30	δ=30	δ=30	δ=30	δ=30	δ=30	δ=30	δ=30
	14	δ=8	δ=8	δ=8	δ=8	δ=8	δ=8	δ=8	δ=8	δ=8
	15	—	—	—	—	-90×14	-90×16	-120×22	-195×28	-290×36
	16	-30×6	-30×6	-30×6	-30×6	-30×6	-30×6	-30×6	-30×6	-30×6
Сварные швы	Ш1	6	8	8	8	8	8	10	10	12
	Ш2	10	8	8	10	10	10	10	12	14
	Ш3	10	10	10	10	12	12	14	14	14
	Ш4	14	12	14	14	16	16	16	18	18
	Ш5	8	10	10	10	10	10	12	12	12
	Ш6	14	12	14	14	16	16	18	18	18
	Ш7	10	12	12	12	14	14	14	14	14
Масса в кг		5860	5485	5810	6220	6735	8005	9090	11640	14190
Q для расчета решетки тс		± 12,4	± 12,4	± 12,4	± 18,0	± 18,0	± 24,5	± 24,5	± 32,0	± 35,0
Усилие для крепления раскоса		± 9,8	± 9,8	± 9,8	± 14,1	± 14,1	± 19,1	± 19,1	± 25,0	± 27,4
Допускаемая поперечная сила в траверсе Q ср.		200,0	250,0	300,0	350,0	390,0	450,0	510,0	600,0	690,0

Примечания:

1. Сечения анкерных планок, количество и диаметры анкерных болтов принимать по таблице на листе 48.
2. Материал элементов колонн и типы электродов смотреть пояснительную записку, разделы IV, VI.
3. Толщина опорной плиты базы указана после строжки.
4. Стык подкрановой и надкрановой частей колонн выполнять по узлу на листе 52.
5. В элементах 11, 12 накернить риски по узлам на листе 54.
6. Элемент 3 крепить на усилие 0,7·Q
7. Элементы 2, 3, 4, 14, 16 выполнять из стали марки Ст.3.

ТК 1973г.	Подкрановые части колонн крайнего ряда высотой $h_п$ = 13200	Серия 1.424-3	
		Выпуск 1	Лист 29

ГПИ УКРПРОЕКТСТАЛЬКОНСТРУКЦИЯ г.Киев

Нач. отдела | Гл. конструк. | Гл. инж. пр-та | Гейфман | Кашкин | Дусавицкий | Исполнил | Стотланд

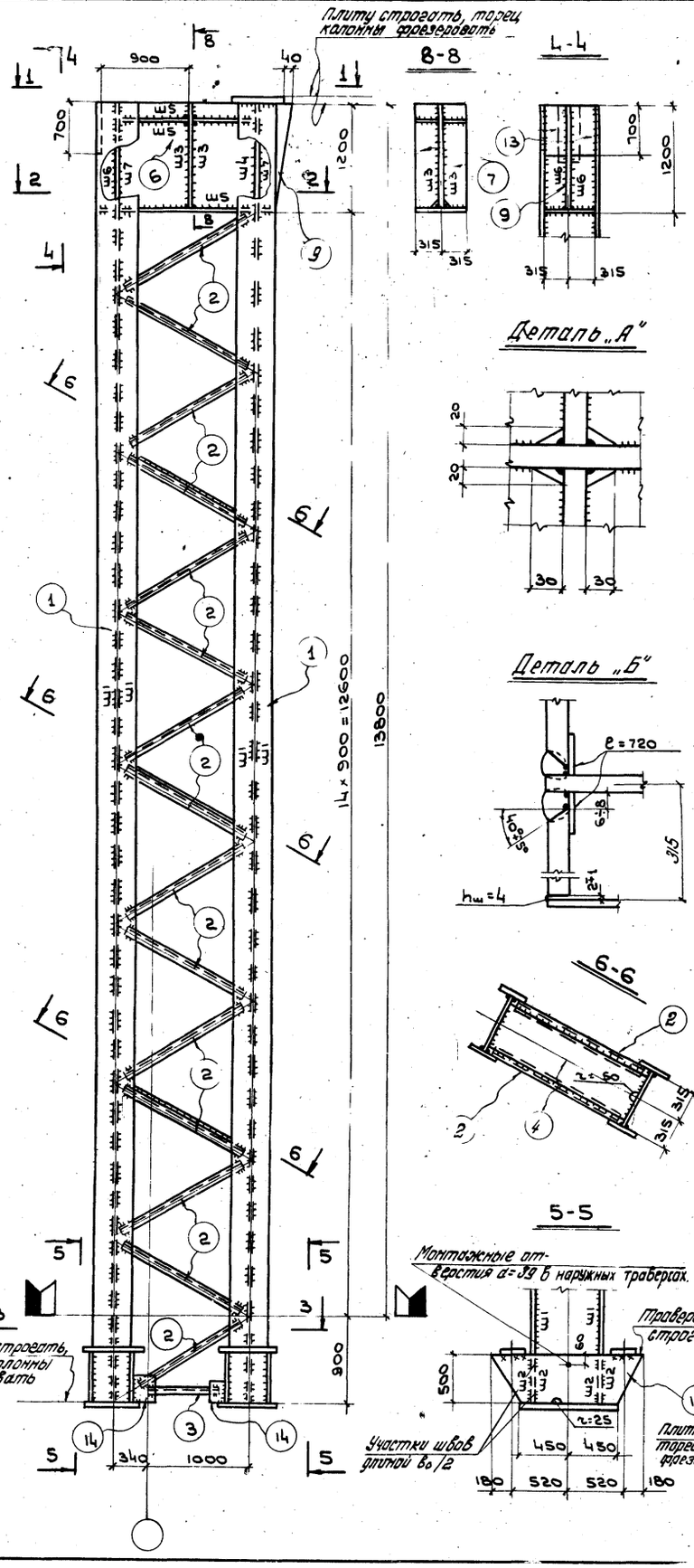

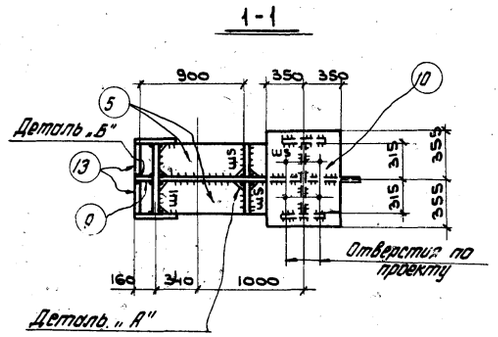

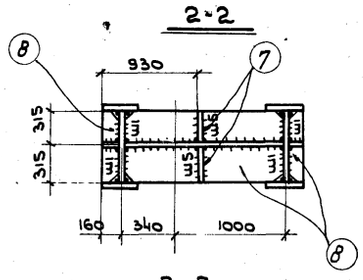

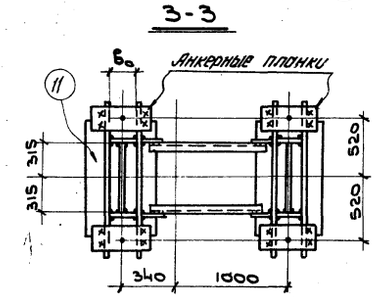

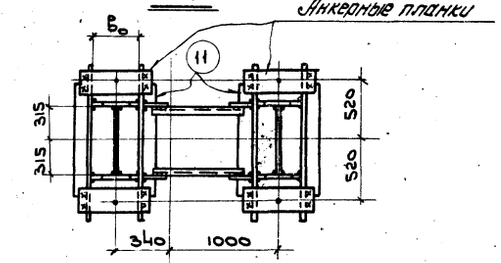

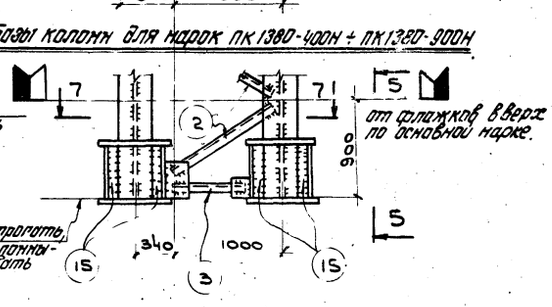

	№ элементов	Марки колонн									
		ПК 1380-150У	ПК 1380-200У	ПК 1380-250Н	ПК 1380-300Н	ПК 1380-350Н	ПК 1380-400Н	ПК 1380-500Н	ПК 1380-600Н	ПК 1380-750Н	ПК 1380-900Н
Сечения элементов колонн	1	-630×10 2-320×10	-630×10 2-320×12	-630×10 2-320×12	-630×12 2-320×12	-630×14 2-320×12	-630×14 2-320×16	-630×20 2-320×20	-630×20 2-320×25	-630×28 2-320×28	-630×32 2-320×36
	2	L80×5,5	L80×5,5	L80×5,5	L80×5,5	L90×6	L90×6	L100×6,5	L100×6,5	L110×7	L110×8
	3	L75×5	L75×5	L75×5	L75×5	L80×5,5	L80×5,5	L90×6	L80×6	L100×6,5	L110×7
	4	-550×8	-550×8	-550×8	-550×8	-550×8	-550×8	-550×8	-550×8	-550×8	-550×8
	5	d=16	d=16	d=16	d=16	d=16	d=16	d=16	d=16	d=16	d=16
	6	d=20	d=25	d=25	d=25	d=25	d=25	d=30	d=36	d=40	d=40
	7	d=20	d=22	d=22	d=22	d=25	d=25	d=30	d=30	d=30	d=30
	8	d=16	d=16	d=16	d=16	d=16	d=16	d=16	d=16	d=16	d=16
	9	d=20	d=25	d=25	d=25	d=25	d=25	d=30	d=36	d=40	d=40
	10	d=30	d=30	d=30	d=30	d=30	d=30	d=30	d=30	d=30	d=30
	11	-500×19	-500×23	-500×25	-500×30	-500×30	-630×36	-710×34	-800×38	-1000×48	-1200×55
	12	d=16	d=16	d=14	d=14	d=14	d=16	d=16	d=16	d=16	d=22
	13	d=30	d=30	d=30	d=30	d=30	d=30	d=30	d=30	d=30	d=30
	14	d=8	d=8	d=8	d=8	d=8	d=8	d=8	d=8	d=8	d=8
	15	—	—	—	—	—	-90×16	-90×20	-120×25	-195×28	-290×36
	16	-30×6	-30×6	-30×6	-30×6	-30×6	-30×6	-30×6	-30×6	-30×6	-30×6
Сварные швы	Ш1	6	6	8	8	8	8	8	10	10	12
	Ш2	8	8	8	8	10	10	10	10	12	14
	Ш3	10	10	10	10	10	10	10	10	12	12
	Ш4	12	14	12	12	14	14	16	16	16	16
	Ш5	8	8	10	10	10	10	10	12	12	12
	Ш6	12	14	12	12	14	14	16	16	18	18
	Ш7	10	10	12	12	12	12	14	14	14	14
Масса в кг		4950	5380	5350	5700	6080	6880	8630	9620	11770	13750
d для расчета решетки ТС		±12,4	±12,4	±12,4	±12,4	±18,0	±18,0	±24,5	±24,5	±32,0	±35,0
Усилие для крепления раскоса		±9,8	±9,8	±9,8	±9,8	±14,1	±14,1	±18,1	±19,1	±25,0	±25,0
Допускаемая погрешность сборки в траверсе Δco.		150,0	200,0	250,0	250,0	280,0	310,0	370,0	430,0	520,0	520,0

Примечания

1. Сечения анкерных планок и диаметры анкерных болтов принимать по таблице на листе 48.
2. Материал элементов колонн и типы электродов смотреть пояснительную записку, разделы IV, VI.
3. Толщина опорной плиты базы указана после строжки.
4. Стык подкрановой и надкрановой частей колонн выполнять по узлу на листе 52.
5. В элементах 11, 12 наколоть риски по узлам на листе 54.
6. Элемент 3 крепить на усилие 0,7Q.
7. Элементы 2, 3, 4, 14, 16 выполнять из стали марки Ст3.

ТК 1973г.	Подкрановые части колонн крайнего ряда высотой H_n=13800.	СЕРИЯ 1.424-3 Выпуск 1 Лист 30

Главный инженер института Гипроспецстальконструкция г. Киев
Гл. инж. пр-та Гл. конструктор отд. Нач. отд. Исполнил
Дубовецкий Кошкин Рыбалкин Мусенко
Проверил Подрезкина Стогний

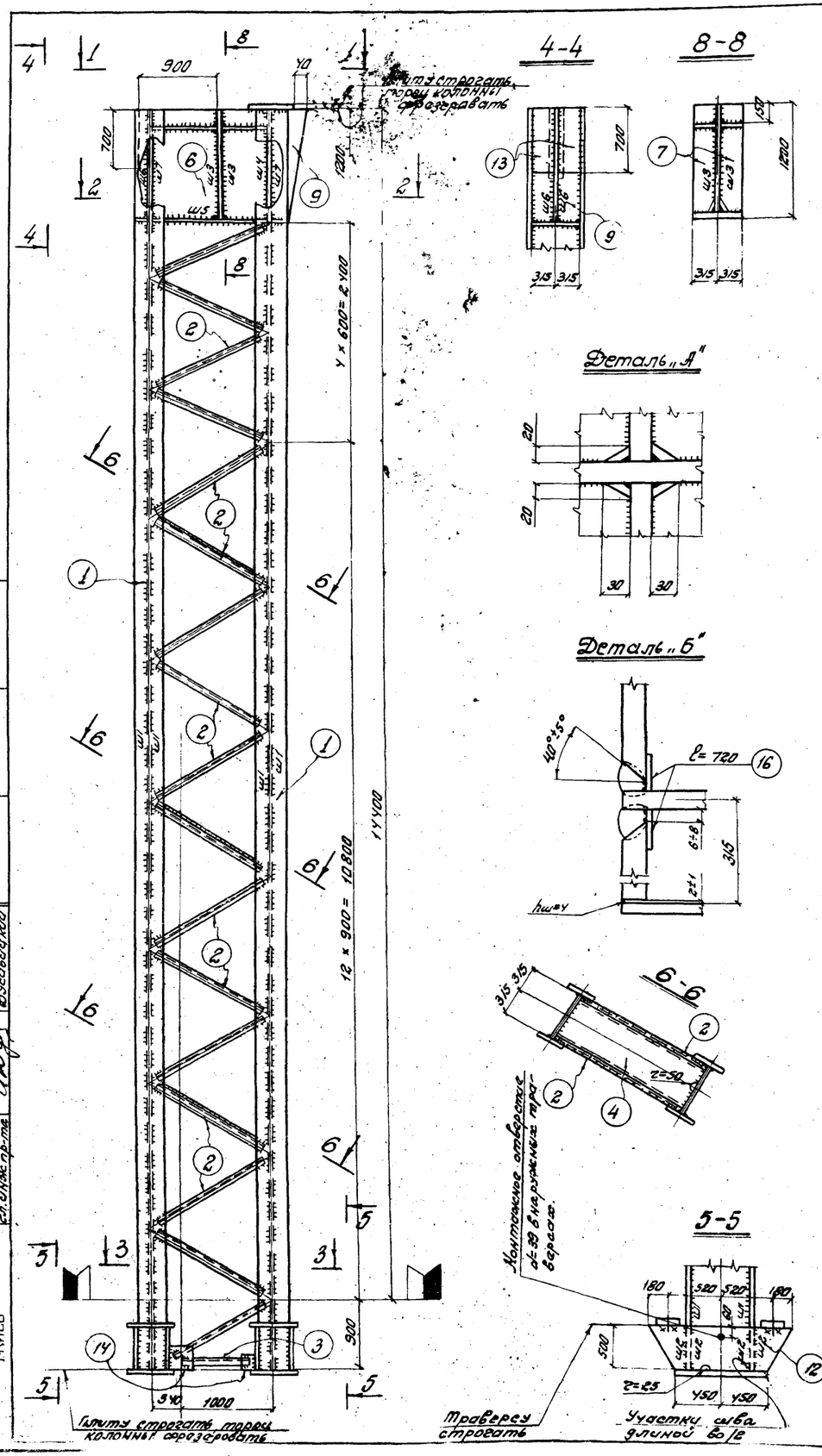

		Марки колонн									
	№ элементов	ПК 1УУО-150У	ПК 1440-200У	ПК 1УУО-250Н	ПК 1УУО-300Н	ПК 1УУО-350Н	ПК 1УУО-400Н	ПК 1440-500Н	ПК 1УУО-600Н	ПК 1УУО-750Н	ПК 1УУО-900Н
Сечения элементов колонн	1	-630×10 2-320×10	-630×10 2-320×12	-630×10 2-320×12	-630×12 2-320×12	-630×14 2-320×12	-630×14 2-320×16	-630×20 2-320×20	-630×20 2-320×25	-630×28 2-320×28	-630×32 2-320×36
	2	∠80×5,5	∠80×5,5	∠80×5,5	∠80×5,5	∠90×6,5	∠90×6	∠100×6,5	∠100×6,5	∠110×7	∠110×8
	3	∠75×5	∠75×5	∠75×5	∠75×5	∠80×5,5	∠80×5,5	∠90×6	∠90×6	∠100×6,5	∠110×7
	4	-550×8	-550×8	-550×8	-550×8	-550×8	-550×8	-550×8	-550×8	-550×8	-550×8
	5	δ=16	δ=16	δ=16	δ=16	δ=16	δ=16	δ=16	δ=16	δ=16	δ=16
	6	δ=20	δ=25	δ=25	δ=25	δ=25	δ=25	δ=30	δ=36	δ=40	δ=40
	7	δ=20	δ=22	δ=22	δ=22	δ=25	δ=25	δ=30	δ=30	δ=30	δ=30
	8	δ=16	δ=16	δ=16	δ=16	δ=16	δ=16	δ=16	δ=16	δ=16	δ=16
	9	δ=20	δ=25	δ=25	δ=25	δ=25	δ=25	δ=30	δ=36	δ=40	δ=40
	10	δ=30	δ=30	δ=30	δ=30	δ=30	δ=30	δ=30	δ=30	δ=30	δ=30
	11	-500×19	-500×23	-500×25	-500×30	-500×30	-630×36	-710×34	-800×38	-1000×48	-1200×55
	12	δ=16	δ=16	δ=14	δ=14	δ=14	δ=16	δ=16	δ=16	δ=16	δ=22
	13	δ=30	δ=30	δ=30	δ=30	δ=30	δ=30	δ=30	δ=30	δ=30	δ=30
	14	δ=8	δ=8	δ=8	δ=8	δ=8	δ=8	δ=8	δ=8	δ=8	δ=8
	15	—	—	—	—	—	-90×16	-90×20	-120×25	-195×28	-290×36
	16	-30×6	-30×6	-30×6	-30×6	-30×6	-30×6	-30×6	-30×6	-30×6	-30×6
Сварные швы	ш1	6	6	8	8	8	8	8	10	10	12
	ш2	8	8	8	8	10	10	10	10	12	14
	ш3	10	10	10	10	10	10	10	10	12	12
	ш4	12	14	12	12	14	14	16	16	16	16
	ш5	8	8	10	10	10	10	10	12	12	12
	ш6	12	14	12	12	14	14	16	16	18	18
	ш7	10	10	12	12	12	12	14	14	14	14
Масса в кг		5120	5570	5525	5890	6320	7135	8930	9930	12190	14165
Q для расчета решетки т с		± 12,4	± 12,4	± 12,4	± 12,4	± 18,0	± 18,0	± 24,5	± 24,5	± 32,0	± 35,0
Усилие для крепления раскоса		± 9,8	± 9,8	± 9,8	± 9,8	± 14,1	± 14,1	± 19,1	± 19,1	± 25,0	± 27,4
Допускаемая поперечная сила в стержне Qп		150,0	200,0	250,0	250,0	280,0	310,0	370,0	430,0	520,0	520,0

Примечания:

1. Сечения анкерных планок, количество и диаметры анкерных болтов принимать по таблице на листе 48.
2. Материал элементов колонн и типы электродов смотреть пояснительную записку, разделы IV, VI.
3. Толщина опорной плиты базы указана после строжки.
4. Стык подкрановой и надкрановой частей колонн выполнять по узлу на листе 52.
5. В элементах 11, 12 накернить риски по узлам на листе 54.
6. Элемент 3 крепить на усилие 0,7×Q.
7. Элементы 2, 3, 4, 14, 16 выполнять из стали марки Ст.3.

Госстрой СССР Главпромстройпроект ГПИ Укрпроектстальконструкция г. Киев	Начальник	Затучный					
	Гл. инж. проекта	Городецкая					
	Нач. отдела	Степанов					
	Гл. конструктор	Неудев	Гл. инж. пр-та	Ковалевский			
	Ст. инженер	Ивченко					
	Инженер	Сергеенко					
	Техник	Косичкин					
	Техник	Доброрез					
	Техник	Белоглаз					

ТК 1973г.

Подкрановые части колонн крайнего ряда Высотой H_n = 14400

Серия 1.424-3 Выпуск 1 Лист 31

Деталь „А"

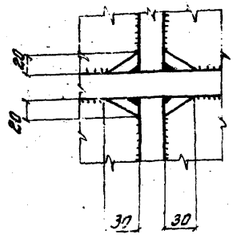

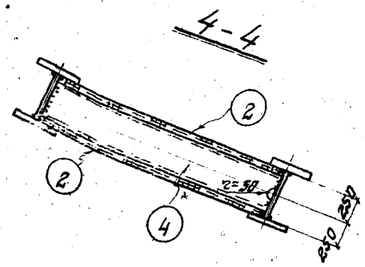

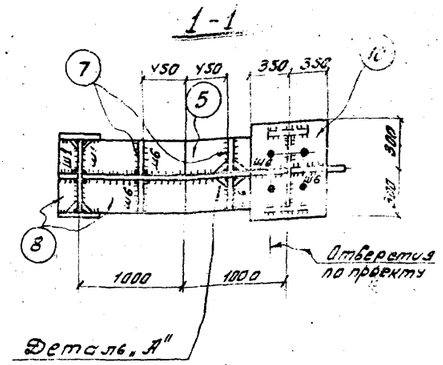

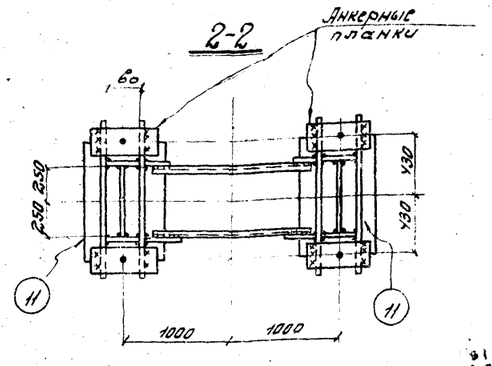

Плиту строгать, торец колонны фрезеровать

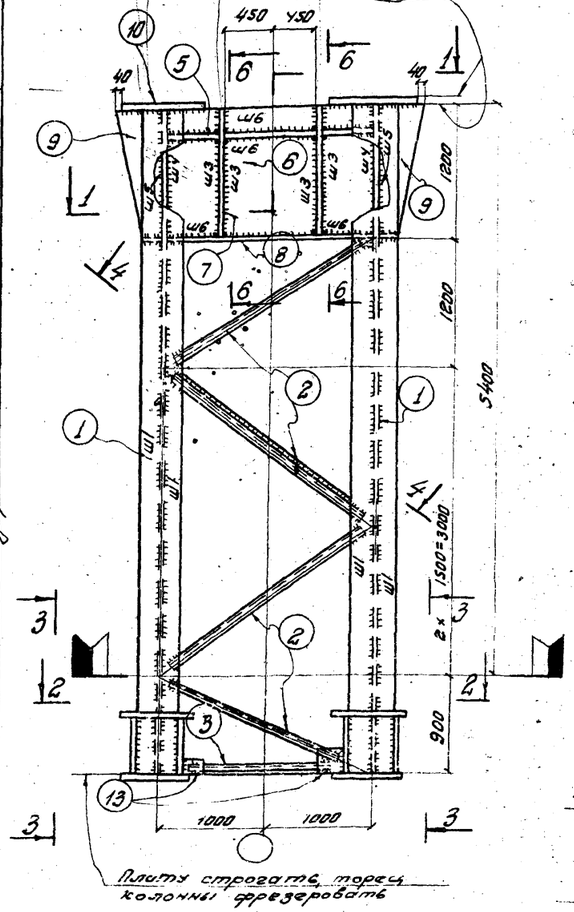

Плиту строгать, торец колонны фрезеровать

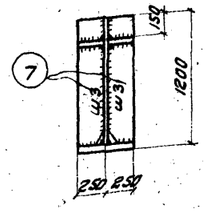

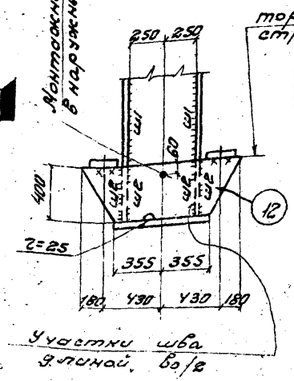

Участки шва длиной Во/2

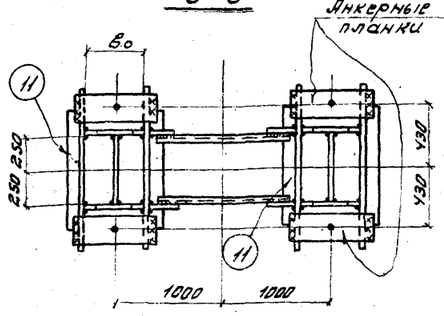

Базы колонн для марок
2С540-400Н ÷ 2С540-750Н

торец строгать

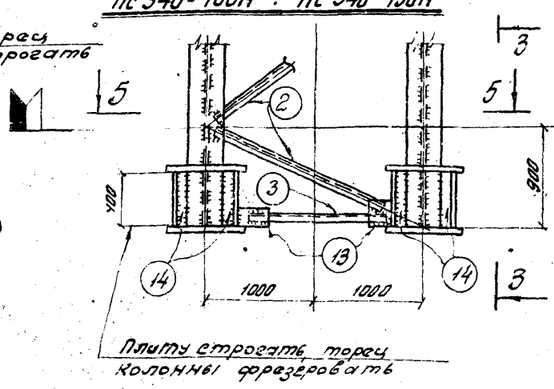

Плиту строгать, торец колонны фрезеровать

Элементы	Марки колонн							
	2С540-200Н	2С540-250Н	2С540-300Н	2С540-350Н	2С540-400Н	2С540-500Н	2С540-600Н	2С540-750Н
1	-500×10 2-320×12	-500×10 2-320×12	-500×12 2-320×12	-500×14 2-320×12	-500×14 2-320×14	-500×16 2-360×16	-500×16 2-400×20	-500×18 2-400×25
2	∠ 90×6	∠ 100×6,5	∠ 100×6,5	∠ 100×6,5	∠ 100×6,5	∠ 110×7	∠ 110×8	∠ 125×8
3	∠ 75×6	∠ 90×6	∠ 90×6	∠ 90×6	∠ 90×6	∠ 100×6,5	∠ 110×7	∠ 110×8
4	-420×8	-420×8	-420×8	-420×8	-420×8	-420×8	-420×8	-420×8
5	δ=16	δ=16	δ=16	δ=16	δ=16	δ=16	δ=16	δ=16
6	δ=25	δ=25	δ=25	δ=25	δ=25	δ=30	δ=36	δ=40
7	δ=22	δ=22	δ=22	δ=25	δ=25	δ=30	δ=30	δ=30
8	δ=16	δ=16	δ=16	δ=16	δ=16	δ=16	δ=16	δ=16
9	δ=25	δ=25		δ=25	δ=25	δ=30	δ=36	δ=40
10	δ=30	δ=30	δ=30	δ=30	δ=30	δ=30	δ=30	δ=30
11	-400×28	-550×30	-550×32	-650×46	-750×34	-900×40	-1000×48	-1200×61
12	δ=16	δ=14	δ=14	δ=14	δ=16	δ=16	δ=18	δ=22
13	δ=8	δ=8	δ=8	δ=8	δ=8	δ=8	δ=8	δ=8
14	—	—	—	—	-80×14	-136×16	-156×20	-200×25
Ш1	6	8	8	8	8	8	8	10
Ш2	10	10	8	8	10	10	10	12
Ш3	10	10	10	10	12	12	12	12
Ш4	14	12	12	12	14	16	16	18
Ш5	12	12	10	10	10	12	12	14
Ш6	8	8	10	10	10	10	12	12
Масса в кг	3061	3183	3272	3550	3707	4408	5256	6229
Усилие для расчета решетки	± 9,5	± 13,6	± 13,6	± 13,6	± 13,6	± 18,8	± 21,0	± 29,8
Усилие для крепления веса	± 8,0	± 11,3	± 11,3	± 11,3	± 11,3	± 15,6	± 17,4	± 24,8
Допускаемая продольная сила в траверсе Qп	200,0	250,0	300,0	350,0	390,0	450,0	510,0	600,0

Сечения элементов колонн

Сварные швы

Примечания:

1. Сечения анкерных планок, количество и диаметры анкерных болтов принимать по таблице на листе 48.
2. Материал элементов колонн, типы электродов смотреть пояснительную записку, разделы IV, VI.
3. Толщина опорной плиты базы указана после строжки.
4. Стык подкрановой и надкрановой частей колонн выполнять по узлу на листе 53.
5. В элементах 11,12 накернить риски по узлам на листе 54.
6. Элемент 3 крепить на усилие 0,7 Q..
7. Элементы 2,3,4,13 выполнять из стали марки Ст3.

От фланцев сверх по основной марке

Главный инженер проекта	Гришин				
Гл. инженер	Гришин				
Нач. отдела	Гришин				
Гл. конструктор	Гришин				
Гл. инж. пр-та	Гришин				
Директор	Гришин				
Гл. инженер	Гришин				
Нач. отдела	Гришин				
Руководитель	Гришин				
Гл. конструктор	Гришин				
Гл. инж. пр-та	Гришин				

ГОССТРОЙ СССР
ГЛАВПРОМСТРОЙПРОЕКТ
ГПИ
ЖЕЛЕЗОБЕТОНКОНСТРУКЦИЯ
г. Киев

ТК 1977 г.	Подкрановые части колонн среднего ряда высотой $h_n = 5400$	СЕРИЯ 1.424-3	
		Выпуск 1	Лист 32

Деталь „А"

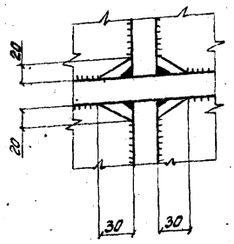

4-4

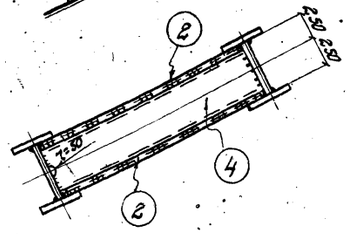

1-1

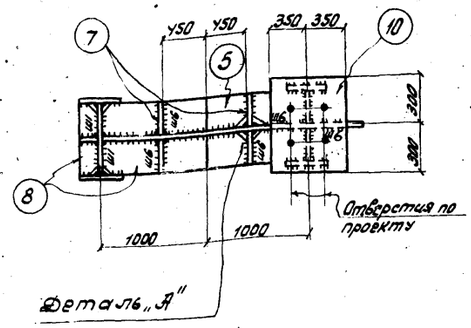

Деталь „А"

2-2

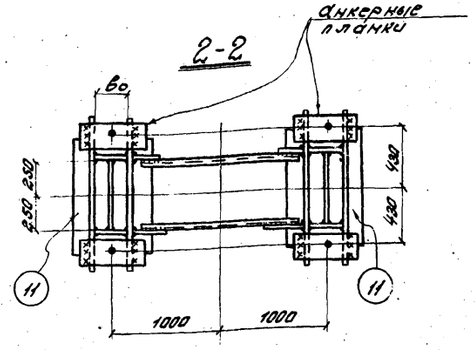

Плиту строгать, торец колонны фрезеровать

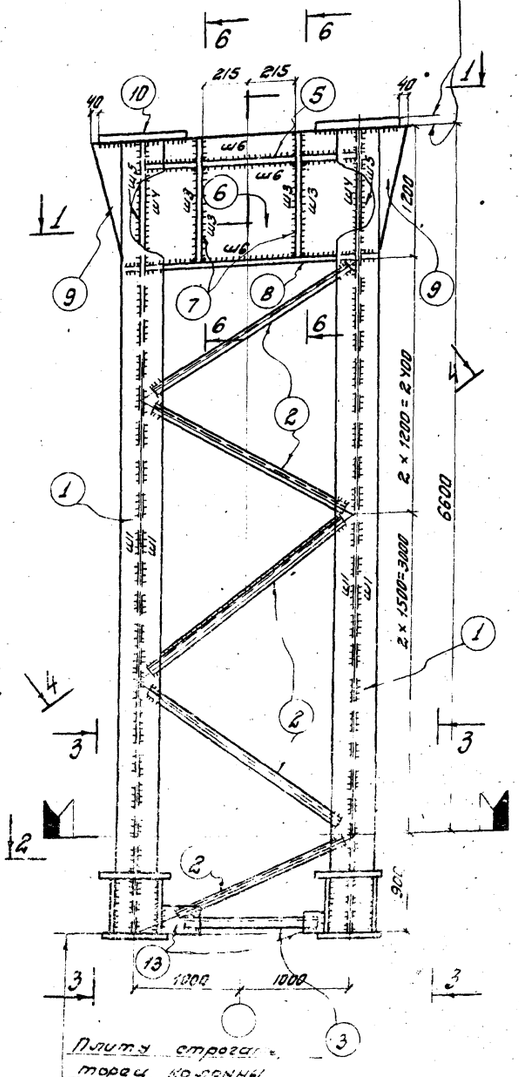

6-6

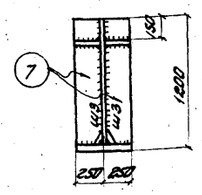

5-5

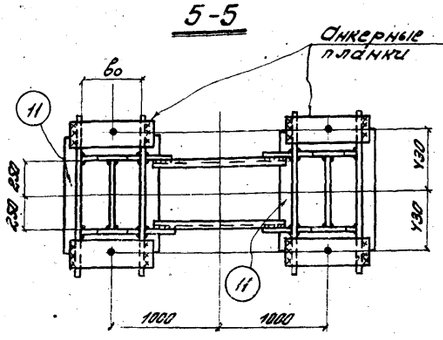

3-3

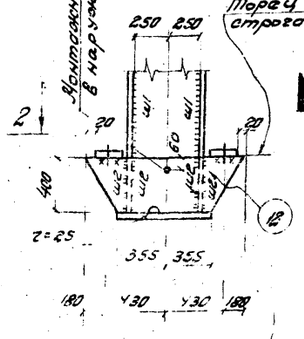

Базы колонн для марок 1ПС660-400Н-12 ÷ 1ПС660-750Н-12.

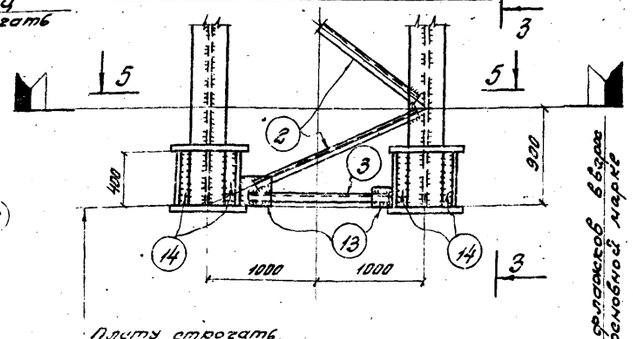

Плиту строгать, торец колонны фрезеровать

Усатки швов длиной 6о/2

От сечений в базах по основной марке

	№ №	Элементов	Марки колонн								
			1ПС 660-150У-12	1ПС 660-200У-12	1ПС 660-250Н-12	1ПС 660-300Н-12	1ПС 660-350Н-12	1ПС 660-400Н-12	1ПС 660-500Н-12	1ПС 660-600Н-12	1ПС 660-750Н-12
Сечения элементов колонн	1		-500×10 2-320×10	-500×10 2-320×12	-500×10 2-320×12	-500×12 2-320×12	-500×14 2-320×12	-500×14 2-320×14	-500×16 2-360×16	-500×16 2-400×20	-500×18 2-400×25
	2		∠ 90×6	∠ 90×6	∠ 100×6,5	∠ 100×6,5	∠ 100×6,5	∠ 100×6,5	∠ 110×7	∠ 110×8	∠ 125×8
	3		∠ 75×6	∠ 75×6	∠ 90×6	∠ 90×6	∠ 90×6	∠ 90×6	∠ 100×6,5	∠ 100×6,5	∠ 110×7
	4		- 420×8	- 420×8	- 420×8	- 420×8	- 420×8	- 420×8	- 420×8	- 420×8	- 420×8
	5		δ=16	δ=16	δ=16	δ=16	δ=16	δ=16	δ=16	δ=16	δ=16
	6		δ=22	δ=25	δ=25	δ=25	δ=25	δ=25	δ=30	δ=36	δ=40
	7		δ=20	δ=22	δ=22	δ=22	δ=25	δ=25	δ=30	δ=30	δ=30
	8		δ=16	δ=16	δ=16	δ=16	δ=16	δ=16	δ=16	δ=16	δ=16
	9		δ=22	δ=25	δ=25	δ=25	δ=25	δ=25	δ=30	δ=36	δ=40
	10		δ=30	δ=30	δ=30	δ=30	δ=30	δ=30	δ=30	δ=30	δ=30
	11		- 400×19	- 400×28	-550×30	-550×32	- 650×36	-750×38	-900×40	-1000×48	-1200×61
	12		δ=16	δ=16	δ=14	δ=14	δ=14	δ=16	δ=16	δ=18	δ=22
	13		δ=8	δ=8	δ=8	δ=8	δ=8	δ=8	δ=8	δ=8	δ=8
	14		—	—	—	—	—	- 90×14	-135×16	-155×20	-200×25
Сварные швы	ш1		6	6	8	8	8	8	8	8	10
	ш2		10	10	8	8	10	10	10	10	12
	ш3		10	10	10	10	10	12	12	12	12
	ш4		12	14	12	12	14	14	16	16	18
	ш5		12	12	10	10	10	10	12	12	14
	ш6		8	8	10	10	10	10	10	12	12
Масса в кг.			3045	3327	3462	3582	3870	4050	4825	5755	6836
Q для расчета решетки ТС			± 9,5	± 9,5	± 13,6	± 13,6	± 13,6	± 13,6	± 18,8	± 21,0	± 29,8
Усилие для проверки стержня в сечении			± 8,0	± 8,0	± 11,3	± 11,3	± 11,3	± 11,3	± 15,6	± 17,4	± 24,8
Диаметр анкерных болтов			150,0	200,0	250,0	250,0	280,0	310,0	370,0	430,0	520,0

Примечания:

1. Сечения анкерных планок, количество и диаметры анкерных болтов принимать по таблице на листе 48.
2. Материал элементов колонн и типы электродов смотреть пояснительную записку, разделы III, VI.
3. Толщина опорной плиты базы указана после строжки.
4. Стык подкрановой и надкрановой частей колонн выполнять по узлам на листах 53.
5. В элементах 11,12 наварить ребра по узлам на листах 53, 54.
6. Элемент 3 крепить на усилие 0,7 Q.
7. Элементы 2,3,4,13 выполнять из стали марки Ст3.

ТК 1072	Подкрановые части колонн среднего ряда высотой Hп = 6600 для шага колонн 12 м и высотой	Серия 1.424-3 Выпуск Альт

Госстрой СССР Главпромпроект Гипростальконструкция г. Киев

Директор			
Гл. инж. проекта	Чебуев		
Нач. отдела	Левенко		
Ст. конструктор	Федотов		
Гл. спец. пр-та	Ушкин		
Гл. спец. пр-та	Вахрушев		
Руководитель			
Проверил			
Исполнил			

Деталь „А"

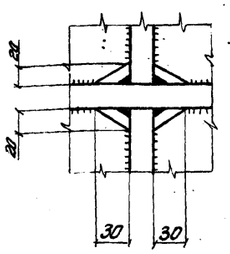

4-4

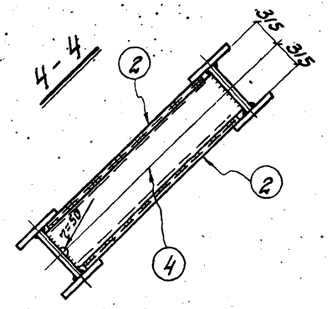

1-1

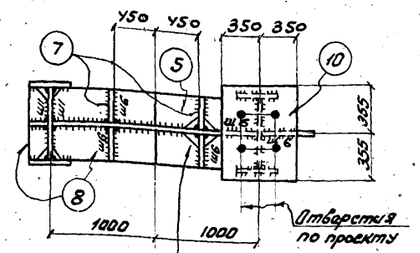

Деталь „А"

Плиту строгать, торец колонны фрезеровать.

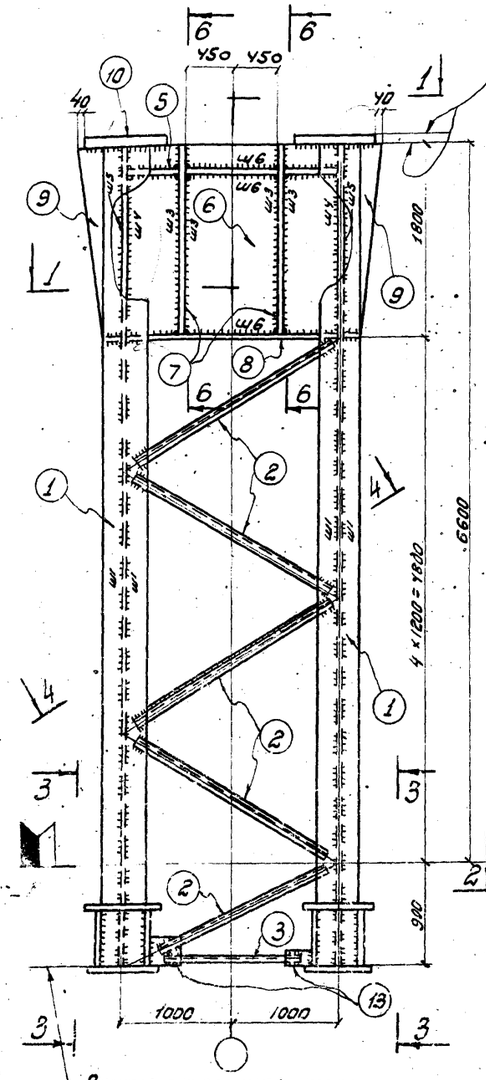

Плиту строгать, торец колонны фрезеровать.

6-6

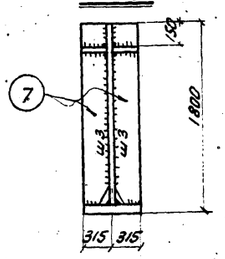

2-2

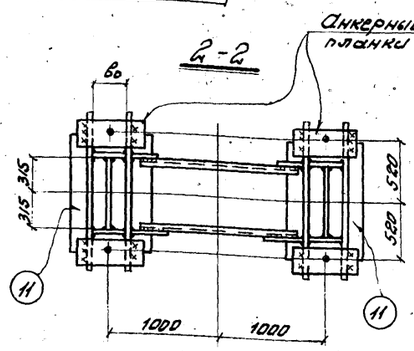

5-5

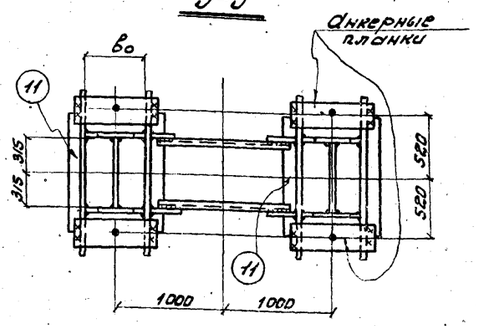

Монтажное отверстие ⌀39 в нарожные траверсы

3-3

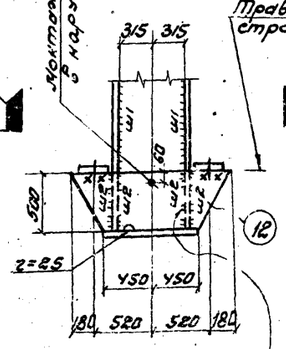

Участки швов длиной 60/2

Траверсы строгать

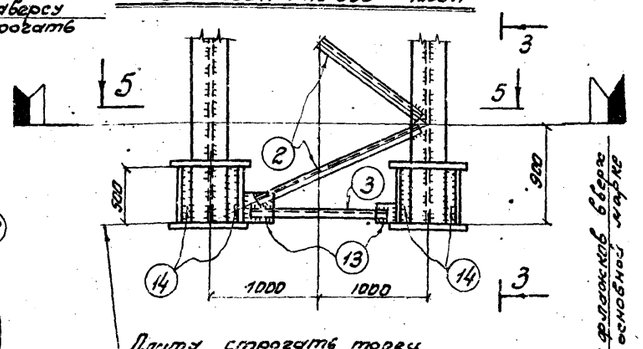

Плиту строгать торец колонны фрезеровать

Базы колонн для марок ПС 660-400Н ÷ ПС 660-1200Н

Отверстия 60мм по основной марке

Сечения элементов колонн	№ элемента	Марки колонн ПС 660-200У	ПС 660-250Н	ПС 660-300Н	ПС 660-350Н	ПС 660-400Н	ПС 660-600Н	ПС 660-750Н	ПС 660-950Н	ПС 660-1200Н
	1	-630×12 2-320×10	-630×10 -320×12	-630×12 2-320×12	-630×14 2-320×12	-630×14 2-320×18	-630×14 2-350×16	-630×16 2-400×18	-630×18 2-450×20	-630×20 2-500×25
	2	∠100×6,5	∠100×6,5	∠100×6,5	∠100×6,5	∠100×6,5	∠110×7	∠110×8	∠125×8	∠125×9
	3	∠90×6	∠90×6	∠90×6	∠90×6	∠90×6	∠100×6,5	∠100×6,5	∠110×7	∠110×8
	4	-550×8	-550×8	-550×8	-550×8	-550×8	-550×8	-550×8	-550×8	-550×8
	5	δ=16	δ=16	δ=16	δ=16	δ=16	δ=16	δ=16	δ=16	δ=16
	6	δ=25	δ=25	δ=25	δ=30	δ=25	δ=25	δ=28	δ=32	δ=40
	7	δ=20	δ=25	δ=25	δ=25	δ=28	δ=30	δ=32	δ=32	δ=38
	8	δ=16	δ=16	δ=16	δ=16	δ=16	δ=16	δ=16	δ=16	δ=16
	9	δ=25	δ=25	δ=25	δ=30	δ=25	δ=25	δ=28	δ=32	δ=36	δ=40
	10	δ=30	δ=30	δ=30	δ=30	δ=30	δ=30	δ=30	δ=30	δ=30
	11	-500×23	-500×25	-500×30	-500×30	-630×36	-710×34	-800×38	-1000×48	-1200×55	-1500×64
	12	δ=16	δ=14	δ=14	δ=14	δ=16	δ=16	δ=16	δ=16	δ=22	δ=28
	13	δ=8	δ=8	δ=8	δ=8	δ=8	δ=8	δ=8	δ=8	δ=8	δ=8
	14	—	—	—	—	-90×12	-70×16	-80×18	-190×20	-200×25	-300×20
Сварные швы	w1	6	8	8	8	8	8	8	8	10	10
	w2	8	8	8	8	10	10	10	12	14	14
	w3	10	10	10	10	12	12	14	14	16	16
	w4	14	12	14	14	16	16	16	18	18	18
	w5	12	10	12	12	12	14	14	14	14	14
	w6	8	10	10	10	10	10	10	12	12	12
Масса в кг		4316	4442	4632	4823	5013	5554	6380	7477	9085	10971
Q для расчета решетки т.		± 13,6	± 13,6	± 13,6	± 13,6	± 13,6	± 18,8	± 21,0	± 29,8	± 32,8	± 43,0
Усилие для крепления ребер жесткости		± 11,3	± 11,3	± 11,3	± 11,3	± 11,3	± 15,6	± 17,4	± 24,8	± 27,4	± 35,8
Растягивающая продольная сила в траверсе Q_n		200,0	250,0	300,0	350,0	390,0	450,0	510,0	600,0	690,0	770,0

Примечания:

1. Сечения анкерных планок, количество и диаметры анкерных болтов принимать по таблице на листе 48.
2. Материал элементов колонн и типы электродов смотреть пояснительную записку, разделы IX, VII.
3. Толщина опорной плиты базы указана после строжки.
4. Стык подкрановой и надкрановой частей колонны выполнять по узлу на листе 53.
5. В элементах 5, 11, 12 накернить риски по узлам на листе 54.
6. Элемент 3 крепить на усилие 0,7 Q
7. Элементы 2, 3, 4, 13 выполнять из стали марки Ст 3.

ТК

Подкрановые части колонн среднего ряда высотой $H_в$ = 6600

СЕРИЯ 1.424-3

Госстрой СССР Гипростальконструкция Киев

Главный архитектор Гл. инж. отд. Нач. отд. Гл. конструктор Ст. инж.-т.

Руководитель группы Проверил Выполнил

Гридчин Кошкин Кущевский

Деталь „А"

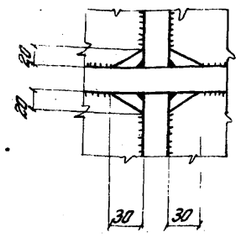

4-4

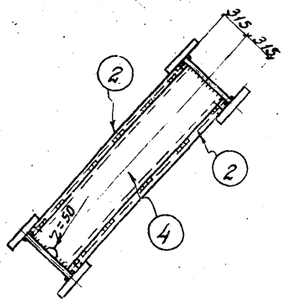

1-1

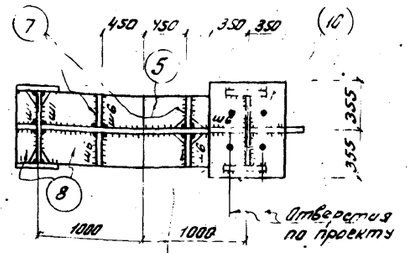

Деталь „А"

Плиту строгать, торцы колонны фрезеровать

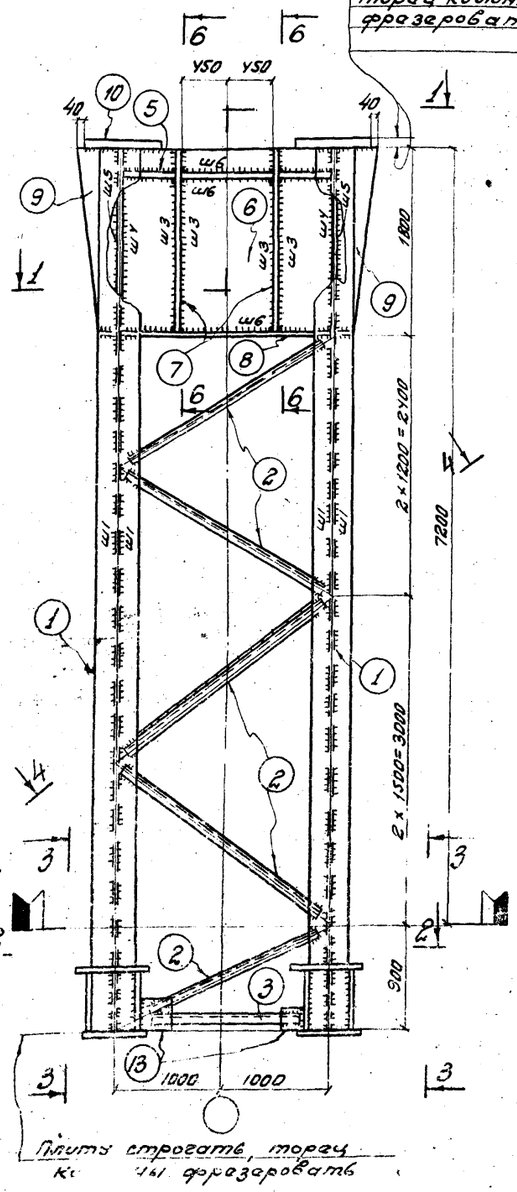

6-6

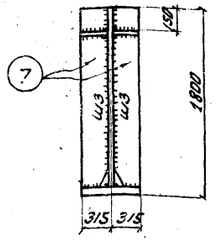

2-2

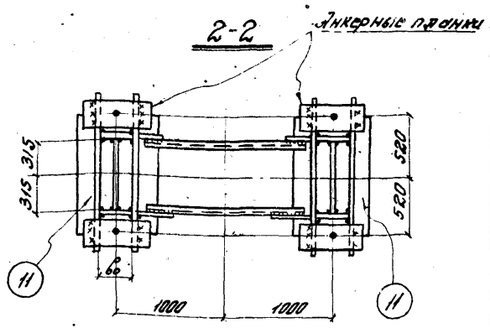

5-5

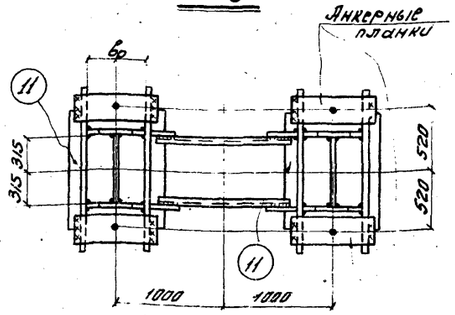

Монтажная отверстия d=39 с наружных сторон

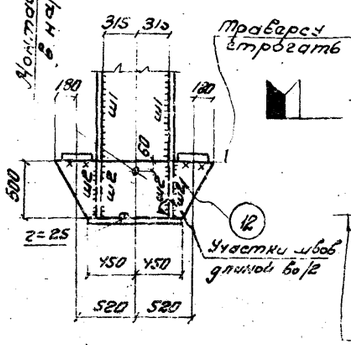

Базы колонн для марок ПС 720-400Н ÷ ПС 720-1200Н

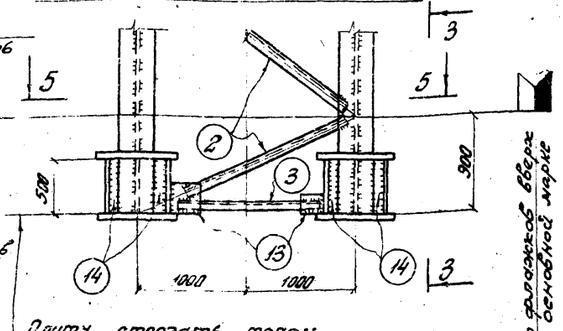

От фрезерованной вверх по осевой марке

Сечения элементов колонн.	Поз. элементов	Марки колонн									
		ПС 720-200У	ПС 720-250Н	ПС 720-300Н	ПС 720-350Н	ПС 720-400Н	ПС 720-500Н	ПС 720-600Н	ПС 720-750Н	ПС 720-950Н	ПС 720-1200Н
	1	-630×12 2-320×10	-630×10 2-320×12	-630×12 2-320×12	-630×14 2-320×12	-630×14 2-320×12	-630×16 2-360×16	-630×16 2-400×18	-630×18 2-450×20	-630×20 2-500×25	-630×25 2-500×30
	2	∠100×6,5	∠90×6,5	∠100×6,5	∠100×6,5	∠100×6,5	∠110×7	∠110×8	∠125×8	∠125×9	∠140×9
	3	∠90×6	∠90×6	∠90×6	∠90×6	∠90×6	∠100×6,5	∠100×6,5	∠110×7	∠110×8	∠125×8
	4	-550×8	-550×8	-550×8	-550×8	-550×8	-550×8	-550×8	-550×8	-550×8	-550×8
	5	δ=16	δ=16	δ=16	δ=16	δ=16	δ=16	δ=16	δ=16	δ=16	δ=16
	6	δ=25	δ=25	δ=25	δ=30	δ=25	δ=25	δ=28	δ=32	δ=36	δ=40
	7	δ=20	δ=25	δ=25	δ=25	δ=28	δ=30	δ=32	δ=32	δ=32	δ=32
	8	δ=16	δ=16	δ=16	δ=16	δ=16	δ=16	δ=16	δ=16	δ=16	δ=16
	9	δ=25	δ=25	δ=25	δ=30	δ=25	δ=25	δ=28	δ=32	δ=36	δ=40
	10	δ=30	δ=30	δ=30	δ=30	δ=30	δ=30	δ=30	δ=30	δ=30	δ=30
	11	-500×23	-500×25	-500×30	-500×30	-630×36	-710×34	-800×38	-1000×48	-1200×55	-1500×64
	12	δ=16	δ=14	δ=14	δ=14	δ=16	δ=16	δ=16	δ=16	δ=22	δ=28
	13	δ=8	δ=8	δ=8	δ=8	δ=8	δ=8	δ=8	δ=8	δ=8	δ=8
	14	—	—	—	—	-90×12	-70×16	-80×18	-130×20	-200×25	-300×30
Сварные швы	Ш1	6	8	8	8	8	8	8	8	10	10
	Ш2	8	8	8	8	10	10	10	12	14	14
	Ш3	10	10	10	10	12	12	14	14	16	16
	Ш4	14	12	14	14	16	16	16	18	18	18
	Ш5	12	10	12	12	12	14	14	14	14	14
	Ш6	8	10	10	10	10	10	10	12	12	12
Масса, кг		4517	4581	4785	4978	5115	5760	6617	7767	9446	11409
Q для расчета решетки, т		± 13,6	± 13,6	± 13,6	± 13,6	± 13,6	± 18,8	± 21,0	± 29,8	± 32,8	± 43,0
Усилие от крепления каркаса		± 11,3	± 11,3	± 11,3	± 11,3	± 11,5	± 15,6	± 17,4	± 24,8	± 27,4	± 35,8
Допускаемая поперечная сила в траверсе, кг		200,0	250,0	300,0	350,0	390,0	450,0	510,0	600,0	690,0	770,0

Примечания

1. Сечения анкерных планок, количество и диаметры анкерных болтов принимать по таблице на листе 48.
2. Материал элементов колонн и типы электродов смотреть пояснительную записку, разделы IV, VI.
3. Толщина опорной плиты базы указана после строжки.
4. Стык подкрановой и надкрановой частей колонн выполнять по узлу на листе 53.
5. В элементах 11,12 накернить риски по узлам на листе 54.
6. Элемент 3 крепить на усилие 0,7·Q.
7. Элементы 2, 3, 4, 13 выполнять из стали марки Ст.3.

ГПИ Промстройпроект
Главный инженер проекта
Зам. главного инженера проекта
Начальник отдела
Зам. начальника отдела
Главный инженер проекта
Главный конструктор проекта
Руководитель группы
Инженер
Проверил
Разработал
Гендерман
Кошкин
Яковлевский

ТК 1973 г.

Подкрановые части колонн среднего ряда высотой H_n = 7200.

СЕРИЯ 1.424-3

Выпуск | Лист

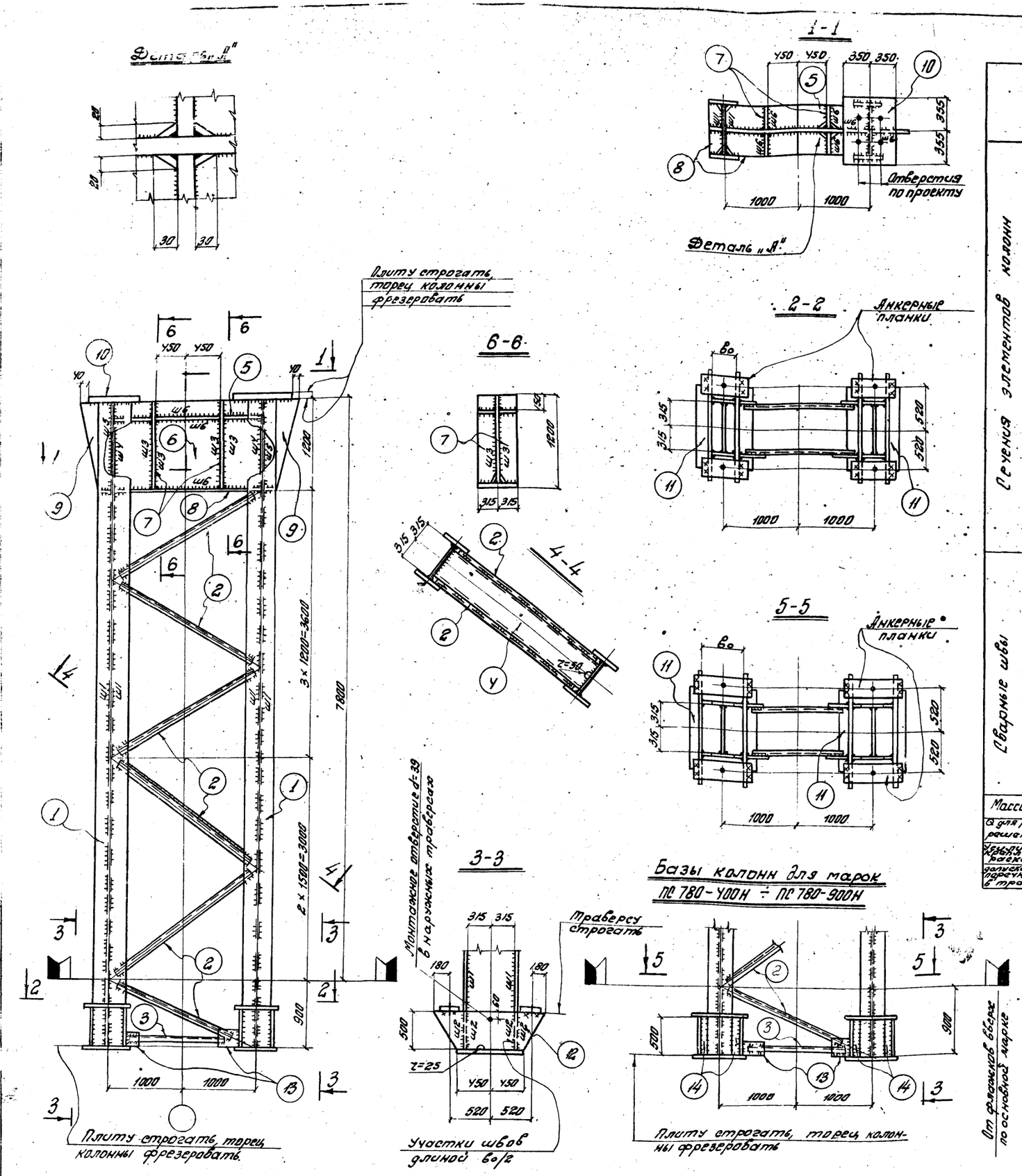

	NN элементов	Марки колонн									
		ПС 780-150У	ПС 780-200У	ПС-780-250Н	ПС 780-300Н	ПС 780-350Н	ПС 780-400Н	ПС 780-500Н	ПС 780-600Н	ПС 780-750Н	ПС 780-900Н
Сечения элементов колонн	1	-630×10 2-320×10	-630×12 2-320×10	-630×10 2-320×12	-630×12 2-320×12	-630×12 2-320×12	-630×14 2-320×12	-630×14 2-360×16	-630×16 2-400×18	-630×18 2-450×20	-630×20 2-500×22
	2	∠90×6	∠100×6,5	∠100×6,5	∠100×6,5	∠100×6,5	∠100×6,5	∠110×7	∠110×8	∠125×8	∠125×8
	3	∠75×6	∠90×6	∠90×6	∠90×6	∠90×6	∠90×6	∠100×6,5	∠100×6,5	∠110×7	∠110×7
	4	-550×8	-550×8	-550×8	-550×8	-550×8	-550×8	-550×8	-550×8	-550×8	-550×8
	5	δ=16	δ=16	δ=16	δ=16	δ=16	δ=16	δ=16	δ=16	δ=16	δ=16
	6	δ=20	δ=25	δ=25	δ=25	δ=30	δ=25	δ=30	δ=36	δ=40	δ=40
	7	δ=20	δ=20	δ=25	δ=25	δ=25	δ=28	δ=28	δ=30	δ=30	δ=30
	8	δ=16	δ=16	δ=16	δ=16	δ=16	δ=16	δ=16	δ=16	δ=16	δ=16
	9	δ=20	δ=25	δ=25	δ=25	δ=30	δ=25	δ=30	δ=36	δ=40	δ=40
	10	δ=30	δ=30	δ=30	δ=30	δ=30	δ=30	δ=30	δ=30	δ=30	δ=30
	11	-500×19	-500×23	-500×25	-500×30	-500×30	-630×36	-710×34	-800×38	-1000×48	-1200×55
	12	δ=16	δ=16	δ=14	δ=14	δ=14	δ=16	δ=16	δ=16	δ=16	δ=22
	13	δ=8	δ=8	δ=8	δ=8	δ=8	δ=8	δ=8	δ=8	δ=8	δ=8
	14	—	—	—	—	—	-90×12	-70×16	-80×18	-130×20	-200×22
Сварные швы	Ш1	6	6	8	8	8	8	8	8	8	10
	Ш2	8	8	8	8	8	10	10	10	12	14
	Ш3	10	10	10	10	10	10	10	12	12	12
	Ш4	12	14	12	12	14	14	16	16	18	18
	Ш5	8	10	10	10	10	10	12	12	14	14
	Ш6	8	8	10	10	10	10	10	12	12	12
Масса в кг.		3868	4264	4299	4514	4640	4896	5616	6547	7805	8918
Q для расчета решетки т.е.		± 9,5	± 13,6	± 13,6	± 13,6	± 13,6	± 13,6	± 18,8	± 21,0	± 29,8	± 29,8
Усилия для крепления раскоса		± 8,0	± 11,3	± 11,3	± 11,3	± 11,3	± 11,3	± 15,6	± 17,4	± 24,8	± 24,8
допускаемая поперечная сила в траверсе Qп.		150,0	200,0	250,0	250,0	280,0	310,0	370,0	430,0	520,0	520,0

Примечания:

1. Сечения анкерных планок, количество и диаметры анкерных болтов принимать по таблице на листе 48.
2. Материал элементов колонн и типы электродов смотреть пояснительную записку, разделы IV, VI.
3. Толщина опорной плиты базы указана после строжки.
4. Стык подкрановой и надкрановой частей колонн выполнять по узлу на листе 53.
5. В элементах 11, 12 накернить риски по узлам на листе 54.
6. Элемент 3 крепить на усилие 0,7 Q.
7. Элементы 2, 3, 4, 13 выполнять из стали марки Ст.3

ТК 1973 г.	Подкрановые части колонн среднего ряда высотой h_n = 7800	СЕРИЯ 1.424-3	
		Выпуск 1	Лист 36

Директор
Гл. инж. ин-та
Нач. отдела
Гл. констр.
Гл. инж. пр-та
ГЛАВПРОМСТРОЙПРОЕКТ
ГПИ
УКРПРОЕКТСТАЛЬКОНСТРУКЦИЯ
Киев

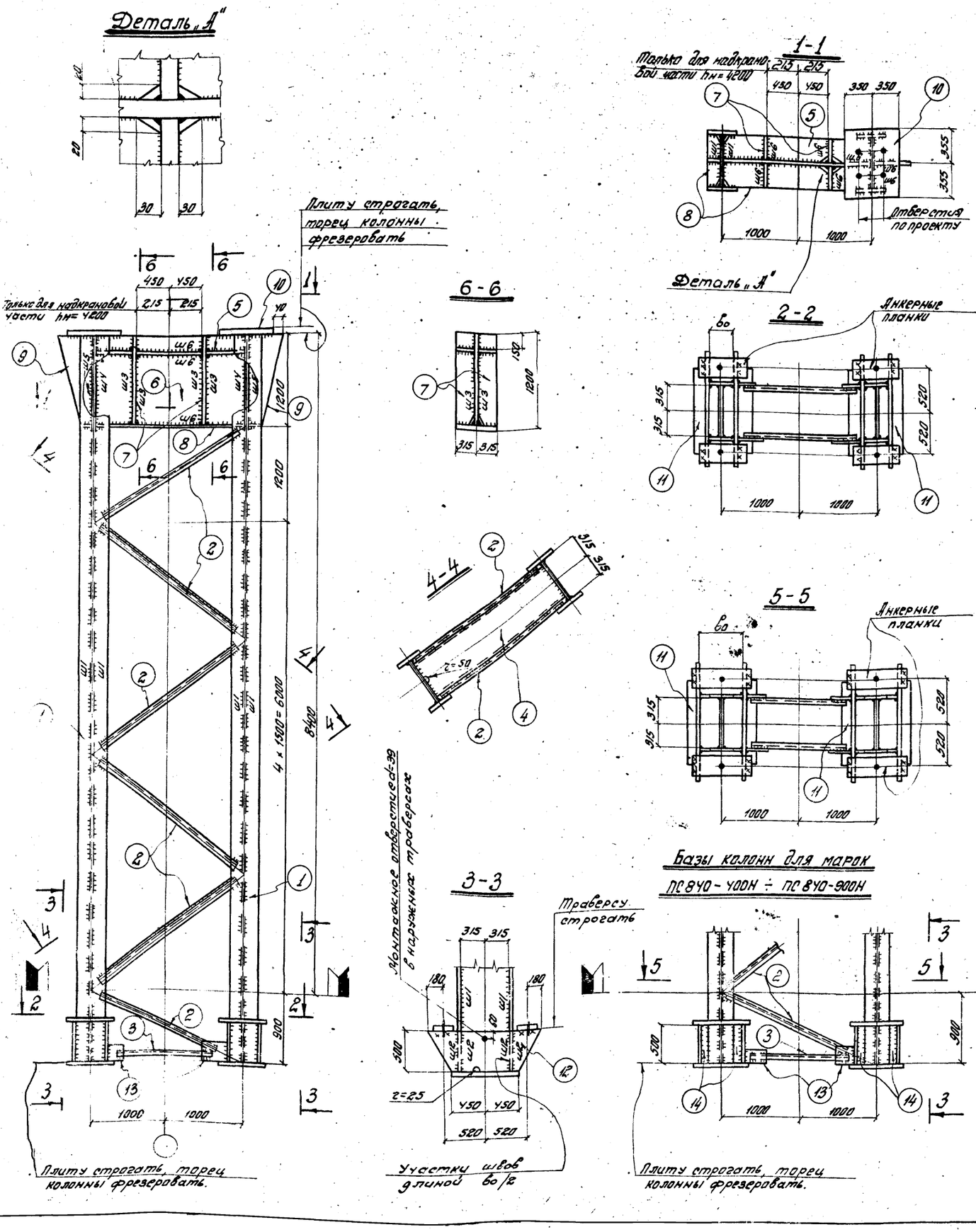

	№ элементов	Марки колонн									
		ПС 840-150У	ПС 840-200У	ПС 840-250Н	ПС 840-300Н	ПС 840-350Н	ПС 840-400Н	ПС 840-500Н	ПС 840-600Н	ПС 840-750Н	ПС 840-900Н
Сечения элементов колонн	1	-630×10 2-320×10	-630×12 2-320×10	-630×10 2-320×12	-630×12 2-320×12	-630×12 2-320×12	-630×14 2-320×12	-630×14 2-360×16	-630×16 2-400×18	-630×18 2-450×20	-630×20 2-500×22
	2	∠ 90×6	∠ 100×6,5	∠ 100×6,5	∠ 100×6,5	∠ 100×6,5	∠ 100×6,5	∠ 110×7	∠ 110×8	∠ 125×8	∠ 125×8
	3	∠ 75×6	∠ 90×6	∠ 90×6	∠ 90×6	∠ 90×6	∠ 90×6	∠ 100×6,5	∠ 100×6,5	∠ 110×7	∠ 110×7
	4	-550×8	-550×8	-550×8	-550×8	-550×8	-550×8	-550×8	-550×8	-550×8	-550×8
	5	δ=16	δ=16	δ=16	δ=16	δ=16	δ=16	δ=16	δ=16	δ=16	δ=16
	6	δ=20	δ=25	δ=25	δ=25	δ=30	δ=25	δ=30	δ=36	δ=40	δ=40
	7	δ=20	δ=20	δ=25	δ=25	δ=25	δ=28	δ=30	δ=30	δ=30	δ=30
	8	δ=16	δ=16	δ=16	δ=16	δ=16	δ=16	δ=16	δ=16	δ=16	δ=16
	9	δ=20	δ=25	δ=25	δ=25	δ=30	δ=25	δ=30	δ=36	δ=40	δ=40
	10	δ=30	δ=30	δ=30	δ=30	δ=30	δ=30	δ=30	δ=30	δ=30	δ=30
	11	-500×19	-500×23	-500×25	-500×30	-500×30	-630×36	-710×34	-800×38	-1000×48	-1200×55
	12	δ=16	δ=16	δ=14	δ=14	δ=14	δ=16	δ=16	δ=16	δ=16	δ=22
	13	δ=8	δ=8	δ=8	δ=8	δ=8	δ=8	δ=8	δ=8	δ=8	δ=8
	14	—	—	—	—	—	-90×12	-70×16	-80×18	-130×20	-200×25
Сварные швы	ш1	6	6	8	8	8	8	8	8	8	10
	ш2	8	8	8	8	8	10	10	10	12	14
	ш3	10	10	10	10	10	12	12	12	12	12
	ш4	12	14	12	12	14	14	16	16	18	18
	ш5	8	10	10	10	10	10	12	12	14	14
	ш6	8	8	10	10	10	10	10	12	12	12
Масса В кг.		4080	4487	4523	4731	4875	5142	5924	6892	8066	9274
Q для расчета решетки т.с.		± 9,5	± 13,6	± 13,6	± 13,6	± 13,6	± 13,6	± 18,8	± 21,0	± 29,8	± 29,8
Усилия для крановой ветви Nкр.ов.		± 8,0	± 11,3	± 11,3	± 11,3	± 11,3	± 11,3	± 15,6	± 17,4	± 24,8	± 24,8
допускаемая продольная сила в траверсе Qтр.		150,0	200,0	250,0	250,0	280,0	310,0	370,0	430,0	520,0	520,0

Примечания:

1. Сечения анкерных планок, количество и диаметры анкерных болтов принимать по таблице на листе 48.
2. Материал элементов колонн и типы электродов смотреть пояснительную записку разделы IV, VI.
3. Толщина опорной плиты базы указана после строжки.
4. Стык подкрановой и надкрановой частей колонн выполнять по узлу на листе 53.
5. В элементах 11, 12 накернить риски по узлам на листе 54.
6. Элемент 3 крепить на усилие 0,7·Q.
7. Элементы 2, 3, 4, 13 выполнять из стали марки Ст.3.

ТК 1973г.	Подкрановые части колонн среднего ряда высотой h_n=8400	СЕРИЯ 1.424-3	Выпуск 1 / Лист 37

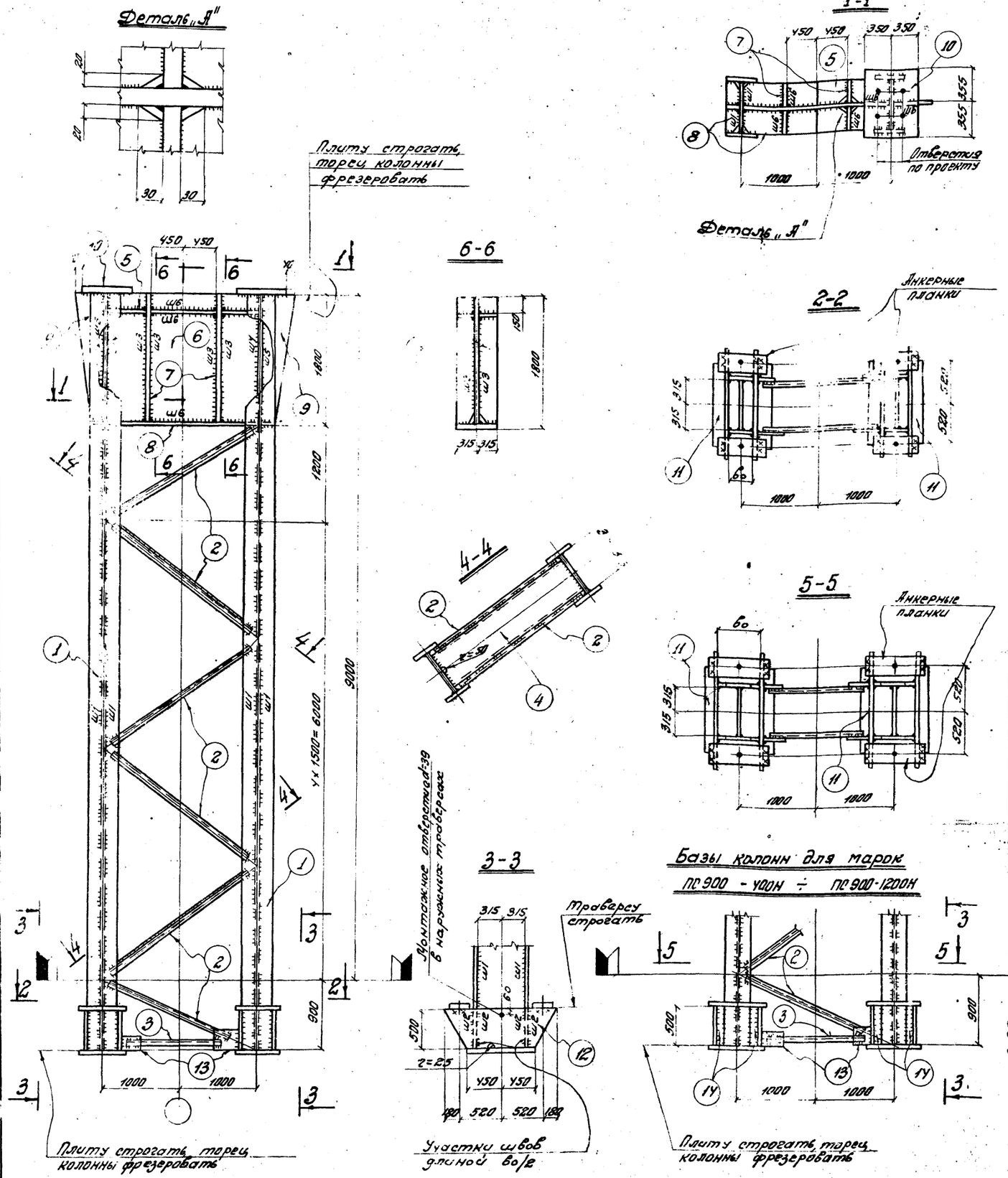

	NN элементов	Марки колонн									
		ПС 900-200У	ПС 900-250Н	ПС 900-300Н	ПС 900-350Н	ПС 900-400Н	ПС 900-500Н	ПС 900-600Н	ПС 900-750Н	ПС 900-950Н	ПС 900-1200Н
Сечения элементов колонн	1	-630×12 2-320×10	-630×10 2-320×12	-630×12 2-320×12	-630×12 2-320×12	-630×14 2-320×12	-630×14 2-360×16	-630×16 2-400×18	-630×18 2-450×20	-630×20 2-500×25	-630×25 2-500×30
	2	∠100×6,5	∠100×6,5	∠100×6,5	∠100×6,5	∠100×6,5	∠110×7	∠110×8	∠125×8	∠125×9	∠140×9
	3	∠90×6	∠90×6	∠90×6	∠90×6	∠90×6	∠100×6,5	∠100×6,5	∠110×7	∠110×8	∠125×8
	4	-550×8	-550×8	-550×8	-550×8	-550×8	-550×8	-550×8	-550×8	-550×8	-550×8
	5	δ=16	δ=16	δ=16	δ=16	δ=16	δ=16	δ=16	δ=16	δ=16	δ=16
	6	δ=25	δ=25	δ=25	δ=30	δ=25	δ=25	δ=28	δ=32	δ=36	δ=40
	7	δ=20	δ=25	δ=25	δ=25	δ=28	δ=30	δ=32	δ=32	δ=32	δ=32
	8	δ=16	δ=16	δ=16	δ=16	δ=16	δ=16	δ=16	δ=16	δ=16	δ=16
	9	δ=25	δ=25	δ=25	δ=30	δ=25	δ=25	δ=28	δ=32	δ=36	δ=40
	10	δ=30	δ=30	δ=30	δ=30	δ=30	δ=30	δ=30	δ=30	δ=30	δ=30
	11	-500×23	-500×25	-500×30	-500×30	-630×36	-710×34	-800×38	-1000×48	-1200×55	-1500×64
	12	δ=16	δ=14	δ=14	δ=14	δ=16	δ=16	δ=16	δ=16	δ=22	δ=28
	13	δ=8	δ=8	δ=8	δ=8	δ=8	δ=8	δ=8	δ=8	δ=8	δ=8
	14	—	—	—	—	-90×12	-70×16	-80×18	-130×20	-200×25	-300×30
Сварные швы	Ш1	6	8	8	8	8	8	8	8	10	10
	Ш2	8	8	8	8	10	10	10	12	14	14
	Ш3	10	10	10	10	12	12	14	14	16	16
	Ш4	14	12	14	14	16	16	16	18	18	18
	Ш5	12	10	12	12	12	14	14	14	14	14
	Ш6	8	10	10	10	10	10	10	12	12	12
Масса в кг		5055	5121	5361	5552	5788	6492	7474	8777	10701	12897
Q для расчета решетки т.с.		± 13,6	± 13,6	± 13,6	± 13,6	± 13,6	± 18,8	± 21,0	± 29,8	± 32,8	± 43,0
Усилия для крепления раскоса		± 11,3	± 11,3	± 11,3	± 11,3	± 11,3	± 15,6	± 17,4	± 24,8	± 27,4	± 35,8
Допускаемая поперечная сила в траверсе Qп.		200,0	250,0	300,0	350,0	390,0	450,0	510,0	600,0	690,0	770,0

Примечания:

1. Сечения анкерных планок, количество и диаметры анкерных болтов принимать по таблице на листе 48.
2. Материал элементов колонн и типы электродов смотреть пояснительную записку, разделы IV, VI.
3. Толщина опорной плиты базы указана после строжки.
4. Стык подкрановой и надкрановой частей колонн выполнять по узлу на листе 50.
5. В элементах 11, 12 накернить риски по узлам на листе 54.
6. Элемент 3 крепить на усилие 0,7×Q.
7. Элементы 2, 3, 4, 13 выполнять из стали марки ст.3.

ТК 1973г.	Подкрановые части колонн среднего ряда высотой h_n = 9000	СЕРИЯ 1.424-3	
		Выпуск 1	Лист 38

ГОССТРОЙ СССР
ГЛАВПРОМСТРОЙПРОЕКТ
ГПИ
УКРПРОЕКТСТАЛЬКОНСТРУКЦИЯ
г. Киев

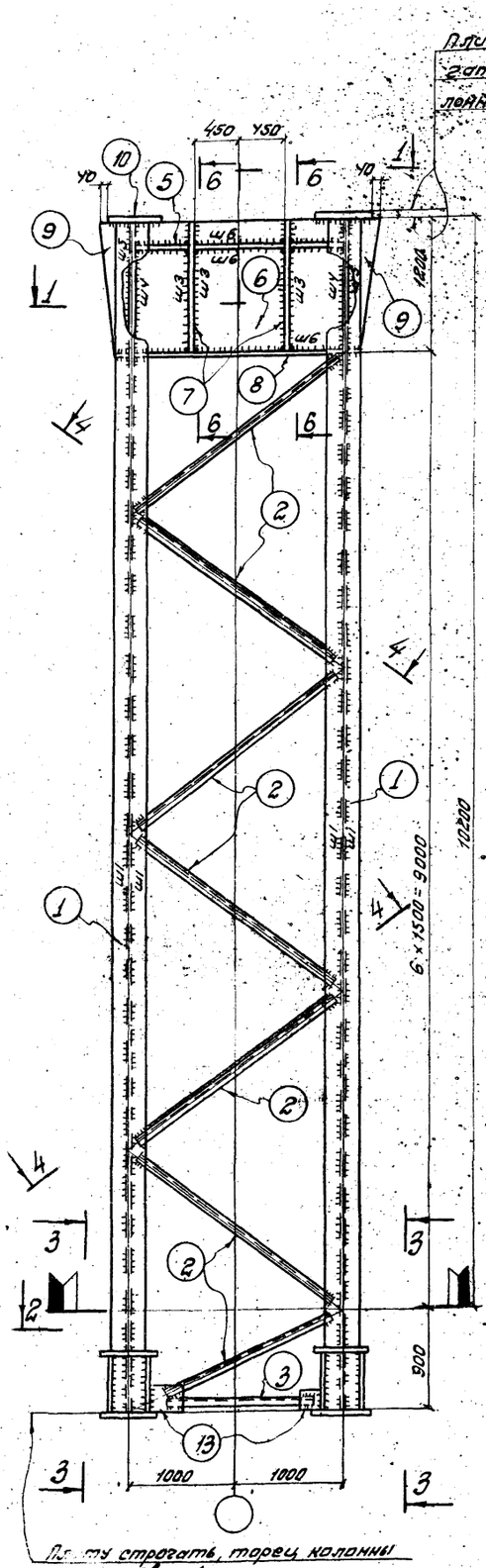

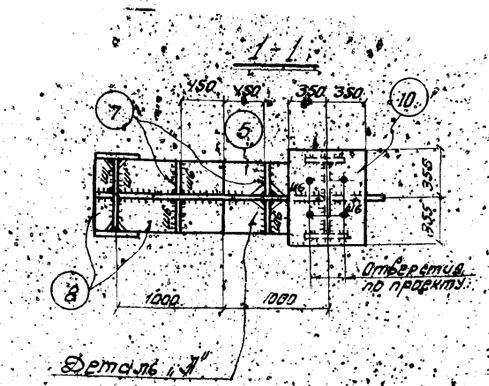

Базы колонн для марок 1Ф 1020-400Н ÷ 1Ф 1020-900Н

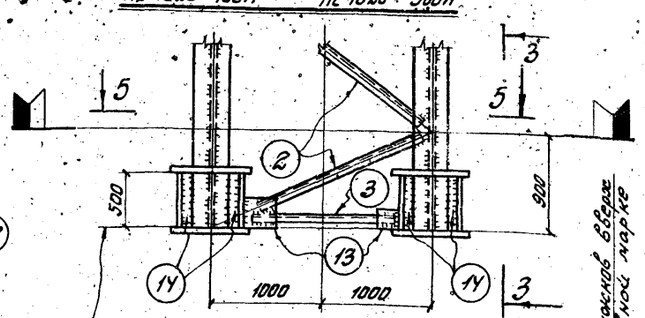

Элементы колонн	Марки колонн									
	1Ф 1020-150У	1Ф 1020-200У	1Ф 1020-250Н	1Ф 1020-300Н	1Ф 1020-350Н	1Ф 1020-400Н	1Ф 1020-500Н	1Ф 1020-600Н	1Ф 1020-750Н	1Ф 1020-900Н
1	-630×10 2-320×10	-630×12 2-320×10	-630×10 2-320×12	-630×12 2-320×12	-630×12 2-320×12	-630×14 2-320×12	-690×14 2-360×16	-830×16 2-400×18	-830×18 2-450×20	-830×20 2-500×25
2	∠90×6	∠100×6,5	∠100×6,5	∠100×6,5	∠100×6,5	∠100×6,5	∠110×7	∠110×8	∠125×8	∠125×9
3	∠75×6	∠90×6	∠90×6	∠90×6	∠90×6	∠90×6	∠100×6,5	∠100×6,5	∠110×7	∠110×8
4	-550×8	-550×8	-550×8	-550×8	-550×8	-550×8	-550×8	-550×8	-550×8	-550×8
5	δ=16	δ=16	δ=16	δ=16	δ=16	δ=16	δ=16	δ=16	δ=16	δ=16
6	δ=20	δ=25	δ=25	δ=25	δ=30	δ=25	δ=30	δ=36	δ=40	δ=40
7	δ=20	δ=20	δ=25	δ=25	δ=25	δ=28	δ=28	δ=30	δ=30	δ=30
8	δ=16	δ=16	δ=16	δ=16	δ=16	δ=16	δ=16	δ=16	δ=16	δ=16
9	δ=20	δ=25	δ=25	δ=25	δ=30	δ=25	δ=30	δ=36	δ=40	δ=40
10	δ=30	δ=30	δ=30	δ=30	δ=30	δ=30	δ=30	δ=30	δ=30	δ=30
11	-500×12	-500×23	-500×25	-500×30	-500×30	-630×36	-710×34	-800×38	-1000×48	-1200×55
12	δ=16	δ=16	δ=14	δ=14	δ=14	δ=16	δ=16	δ=16	δ=16	δ=22
13	δ=8	δ=8	δ=8	δ=8	δ=8	δ=8	δ=8	δ=8	δ=8	δ=8
14	—	—	—	—	—	-90×12	-70×16	-80×18	-130×20	-200×25
Сварные швы Ш1	6	6	8	8	8	8	8	8	8	10
Ш2	8	8	8	8	8	10	10	10	12	14
Ш3	10	10	10	10	10	10	10	12	12	12
Ш4	12	14	12	12	14	14	16	16	18	18
Ш5	8	10	10	10	10	10	12	12	14	14
Ш6	8	8	10	10	10	10	10	12	12	12
Масса в кг	4483	4938	4976	5240	5364	5664	6531	7632	8965	10921
Q для расчета рецептки т.с.	± 9,0	± 13,6	± 13,6	± 13,6	± 13,6	± 13,6	± 18,8	± 21,0	± 29,8	± 32,8
Усилие для перетяжки	± 8,0	± 11,3	± 11,3	± 11,3	± 11,3	± 11,3	± 15,6	± 17,4	± 24,8	± 27,4
Допускаемый продольный сдвиг в стыке Qп	150,0	200,0	250,0	250,0	280,0	310,0	370,0	430,0	520,0	520,0

Примечания:

1. Сечения анкерных планок, количество и диаметры анкерных болтов принимать по таблице на листе 48.
2. Материал элементов колонн и типы электродов смотреть пояснительную записку, разделы IV, VI.
3. Толщина опорной плиты базы указана после строжки.
4. Стык подкрановой и надкрановой частей колонн выполнять по узлу на листе 53.
5. В элементах 11, 12 накернить риски по узлам на листе 54.
6. Элемент 3 крепить на усилие 0,7×Q.
7. Элементы 2, 3, 4, 13 выполнять из стали марки Ст.3.

ТК 1973 г.	Подкрановые части колонн среднего ряда Высотой h_n = 10200	Серия 1.424-3	Выпуск 1 / Лист 33

Главпромстройпроект Госстроя СССР
Укрпроектстальконструкция г. Киев
Гл. инж. пр-та Гуляницкий
Гл. инж. отдела Кошкин
Нач. отдела Недосекин
Разраб. Егоров
Стропальное

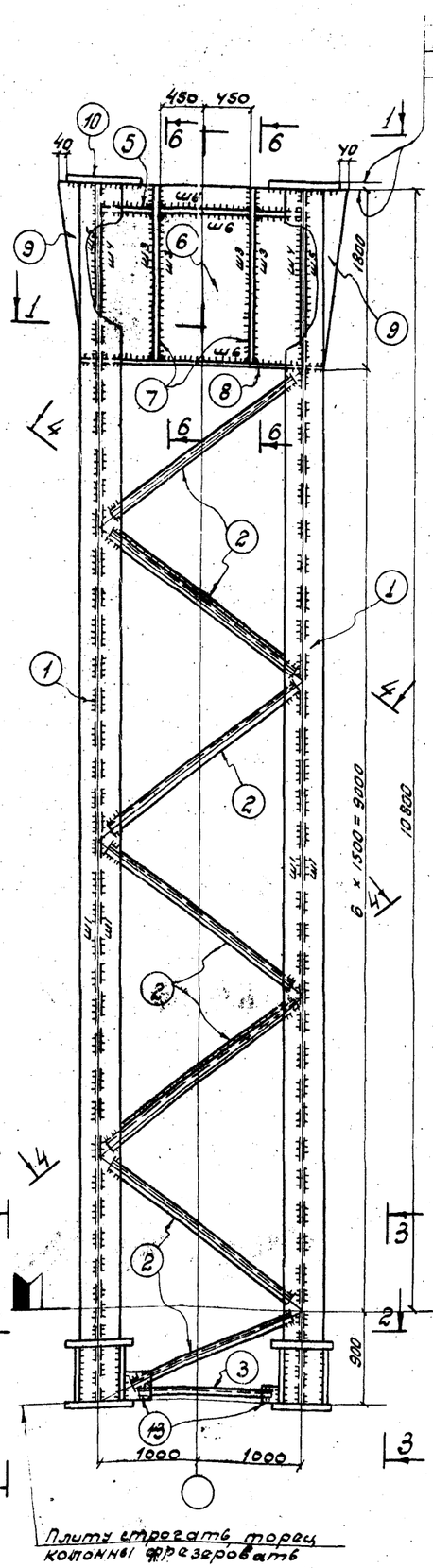

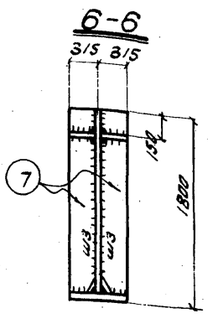

Деталь „А"

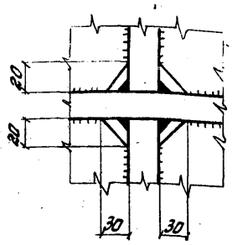

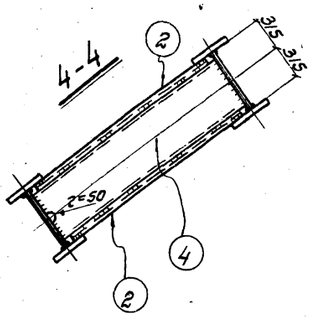

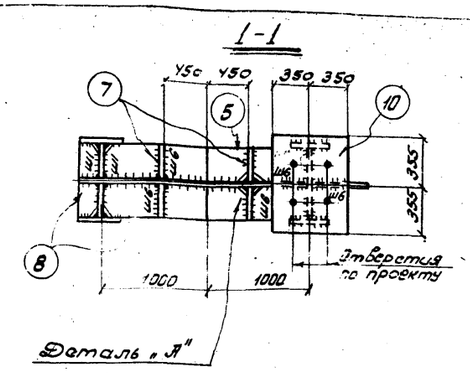

Деталь „А"

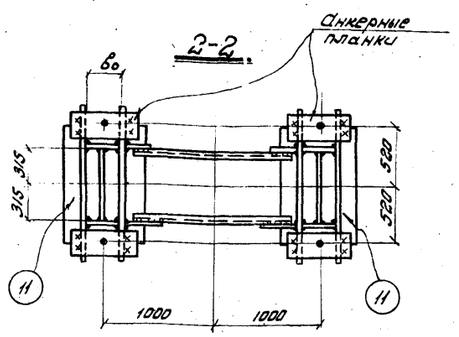

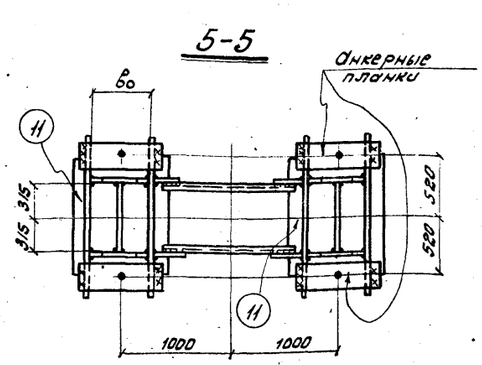

3-3

Монтажное отверстие ø30 в наружном траверсе

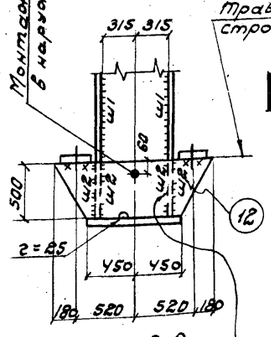

Участки швов длиной 60/2

Базы колонн для марок ПС1080-400Н ÷ ПС1080-1200Н

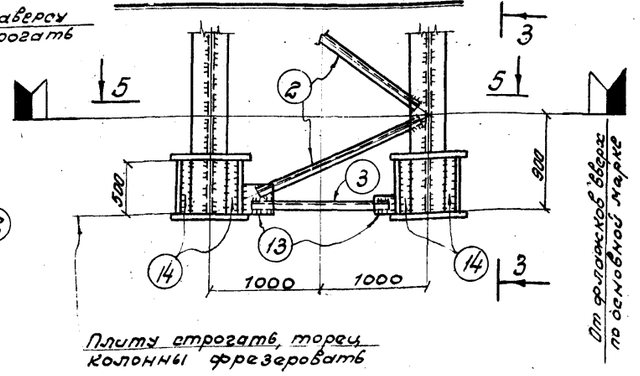

Элементы	Марки колонн									
	ПС 1080-200У	ПС 1080-250Н	ПС 1080-300Н	ПС 1080-350Н	ПС 1080-400Н	ПС 1080-500Н	ПС 1080-600Н	ПС 1080-750Н	ПС 1080-950Н	ПС 1080-1200Н
1	-630×12 2-320×10	-630×10 2-320×12	-630×12 2-320×12	-630×12 2-320×12	-630×14 2-320×12	-630×14 2-360×16	-630×16 2-400×18	-630×20 2-450×20	-630×22 2-500×25	-630×25 2-560×30
2	∠100×6,5	∠100×6,5	∠100×6,5	∠100×6,5	∠100×6,5	∠110×7	∠110×8	∠125×8	∠125×9	∠140×9
3	∠90×6	∠90×6	∠90×6	∠90×6	∠90×6	∠100×6,5	∠100×6,5	∠110×7	∠110×8	∠125×8
4	-550×8	-550×8	-550×8	-550×8	-550×8	-550×8	-550×8	-550×8	-550×8	-550×8
5	δ=16	δ=16	δ=16	δ=16	δ=16	δ=16	δ=16	δ=16	δ=16	δ=16
6	δ=25	δ=25	δ=25	δ=30	δ=25	δ=25	δ=28	δ=32	δ=36	δ=40
7	δ=20	δ=25	δ=25	δ=25	δ=28	δ=30	δ=32	δ=32	δ=32	δ=32
8	δ=16	δ=16	δ=16	δ=16	δ=16	δ=16	δ=16	δ=16	δ=16	δ=16
9	δ=25	δ=25	δ=25	δ=30	δ=25	δ=25	δ=28	δ=32	δ=36	δ=40
10	δ=30	δ=30	δ=30	δ=30	δ=30	δ=30	δ=30	δ=30	δ=30	δ=30
11	-500×23	-500×25	-500×30	-500×30	-630×36	-710×34	-800×38	-1000×48	-1200×55	-1500×64
12	δ=16	δ=14	δ=14	δ=14	δ=16	δ=16	δ=16	δ=16	δ=22	δ=28
13	δ=8	δ=8	δ=8	δ=8	δ=8	δ=8	δ=8	δ=8	δ=8	δ=8
14	—	—	—	—	-90×12	-70×16	-80×18	-130×20	-200×25	-270×30
Ш1	6	8	8	8	8	8	8	8	10	10
Ш2	8	8	8	8	10	10	10	12	14	14
Ш3	10	10	10	10	12	12	14	14	16	16
Ш4	14	12	14	14	16	16	16	18	18	18
Ш5	12	10	12	12	12	14	14	14	14	14
Ш6	8	10	10	10	10	10	10	12	12	12
Масса в кг	5507	5575	5850	6041	6314	7125	8250	9930	12099	14969
Усилие для расчета расчетки т.с	± 13,6	± 13,6	± 13,6	± 13,6	± 13,6	± 18,8	± 21,0	± 29,8	± 32,8	± 43,0
Усилие для расчета анкерных болтов т.с	± 11,3	± 11,3	± 11,3	± 11,3	± 11,3	± 15,6	± 17,4	± 24,8	± 27,4	± 35,8
Допускаемая поперечная сила в траверсе т.с	200,0	250,0	300,0	350,0	390,0	450,0	510,0	600,0	690,0	770,0

Сварные швы

Примечания:

1. Сечение анкерных планок, количество и диаметры анкерных болтов принимать по таблице на листе 48.
2. Материал элементов колонн и типы электродов смотреть пояснительную записку, разделы IV, VI.
3. Толщина опорной плиты базы указана после строжки.
4. Стык подкрановой и надкрановой частей колонн выполнять по узлу на листе 53.
5. В элементах 11, 12 накернить риски по узлам на листе 54.
6. Элемент 3 крепить на усилие 0,7·Q.
7. Элементы 2, 3, 4, 13 выполнять из стали марки Ст.3.

ГОССТРОЙ СССР ГЛАВ.ПРОМСТРОЙПРОЕКТ УКРПРОЕКТСТАЛЬКОНСТРУКЦИЯ г.Киев	ТК 1973 г.	Подкрановые части колонн среднего ряда высотой h_n = 10800	СЕРИЯ 1.424-3 Выпуск 1 Лист 40

Главный инженер Гейдман
Гл.инж.-ст-та Гейдман
Нач.отдела Гейдман
Гл.констр.пр-та Гейдман
Гл.инж.пр-та Гейдман

Начальник Гейдман
Зав.сектором Гейдман
Ст.инженер Гейдман

Инв.№ подл. | Подпись и дата | Взам.инв.№

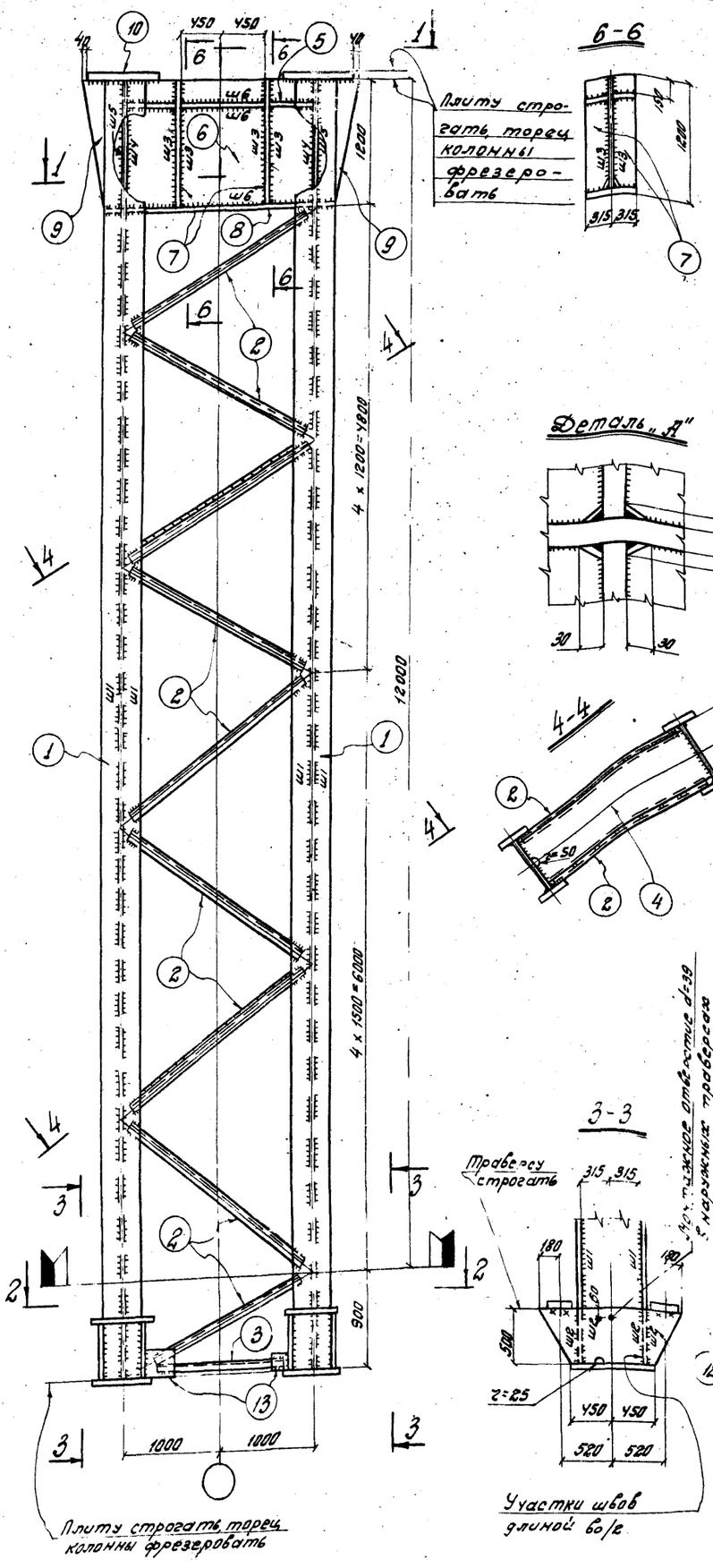

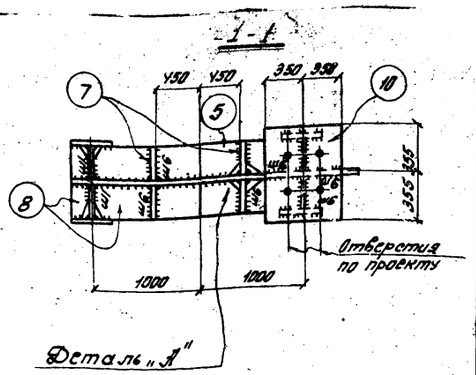

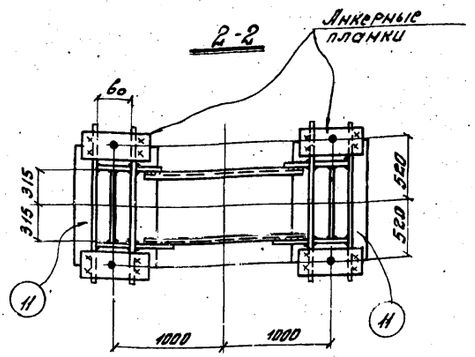

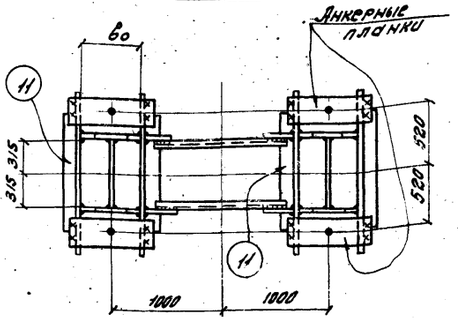

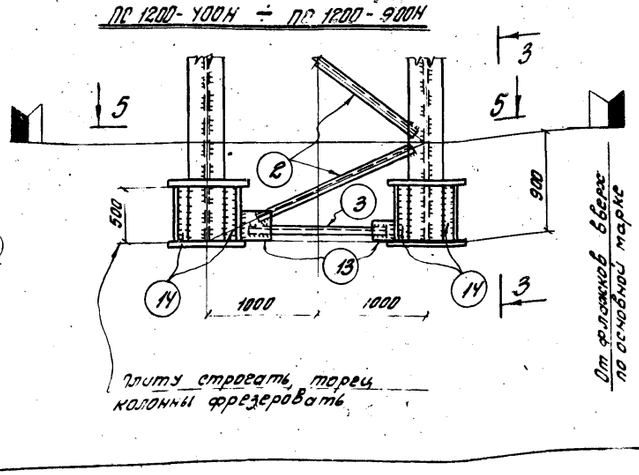

	№ элементов	Марки колонн									
		1ПК 1200-150У	1ПК 1200-200У	1ПК 1200-250Н	1ПК 1200-300Н	1ПК 1200-350Н	1ПК 1200-400Н	1ПК 1200-500Н	1ПК 1200-600Н	1ПК 1200-750Н	1ПК 1200-900Н
Сечения элементов колонн	1	-630×10 2-320×10	-630×12 2-320×10	-630×10 2-320×12	-630×12 2-320×12	-630×12 2-320×12	-630×14 2-320×12	-630×14 2-360×16	-630×16 2-400×16	-630×16 2-450×20	-630×20 2-500×25
	2	∠90×6	∠100×6,5	∠100×6,5	∠100×6,5	∠100×6,5	∠100×6,5	∠110×7	∠110×8	∠125×8	∠125×9
	3	∠75×6	∠90×6	∠90×6	∠90×6	∠90×6	∠90×6	∠100×6,3	∠100×6,5	∠110×7	∠110×8
	4	-550×8	-550×8	-550×8	-550×8	-550×8	-550×8	-550×8	-550×8	-550×8	-550×8
	5	δ=16	δ=16	δ=16	δ=16	δ=16	δ=16	δ=16	δ=16	δ=16	δ=16
	6	δ=20	δ=25	δ=25	δ=25	δ=30	δ=25	δ=30	δ=36	δ=40	δ=40
	7	δ=20	δ=20	δ=25	δ=25	δ=25	δ=28	δ=28	δ=30	δ=30	δ=30
	8	δ=16	δ=16	δ=16	δ=16	δ=16	δ=16	δ=16	δ=16	δ=16	δ=16
	9	δ=20	δ=25	δ=25	δ=25	δ=30	δ=25	δ=30	δ=36	δ=40	δ=40
	10	δ=30	δ=30	δ=30	δ=30	δ=30	δ=30	δ=30	δ=30	δ=30	δ=30
	11	-500×19	-500×23	-500×25	-500×30	-500×30	-630×36	-710×34	-800×38	-1000×48	-1200×55
	12	δ=16	δ=16	δ=14	δ=14	δ=14	δ=16	δ=16	δ=16	δ=16	δ=22
	13	δ=8	δ=8	δ=8	δ=8	δ=8	δ=8	δ=8	δ=8	δ=8	δ=8
	14	—	—	—	—	—	-90×12	-70×16	-80×18	-130×20	-200×25
Сварные швы	Ш1	6	6	8	8	8	8	8	8	8	10
	Ш2	8	8	8	8	8	10	10	10	12	14
	Ш3	10	10	10	10	10	10	10	12	12	12
	Ш4	12	14	12	12	14	14	16	16	18	18
	Ш5	8	10	10	10	10	10	12	12	14	14
	Ш6	8	8	10	10	10	10	10	12	12	12
Масса в кг		4917	5426	5511	5817	5944	6286	7298	8528	10309	12261
Q для расчета решетки т.с		± 9,5	± 13,6	± 13,6	± 13,6	± 13,6	± 13,6	± 18,8	± 21,0	± 29,8	± 32,8
Усилия для крепления раскоса		± 8,0	± 11,3	± 11,3	± 11,3	± 11,3	± 11,3	± 15,6	± 17,4	± 24,8	± 27,4
Допускаемая по прочности сила в стыковом ст		150,0	200,0	250,0	250,0	280,0	310,0	370,0	430,0	520,0	520,0

Примечания:

1. Сечения анкерных планок, количество и диаметры анкерных болтов принимать по таблице на листе 48.
2. Материал элементов колонн и типы электродов смотреть пояснительную записку, разделы IV, VI.
3. Толщина опорной плиты базы указана после строжки.
4. Стык подкрановой и надкрановой частей колонн выполнять по узлу на листе 53.
5. В элементах 11,12 накернить риски по узлам на листе 54.
6. Элемент 3 крепить на усилие 0,7×Q.
7. Элементы 2,3,4,13 выполнять из стали марки ст.3.

ТК 1973г.	Подкрановые части колонн среднего ряда высотой H_n = 12000	СЕРИЯ 1.424-3	
		Выпуск 1	Лист 41

Главный инженер проекта — Ужапроектстальконструкция г. Киев
Гл. инж. отд. — Шварц
Нач. отдела — Литвенко
Гл. конструктор — Рейфман
Гл. инж. пр-та — Ожовский
Проверил — Кошкин
Составил — Ожовский

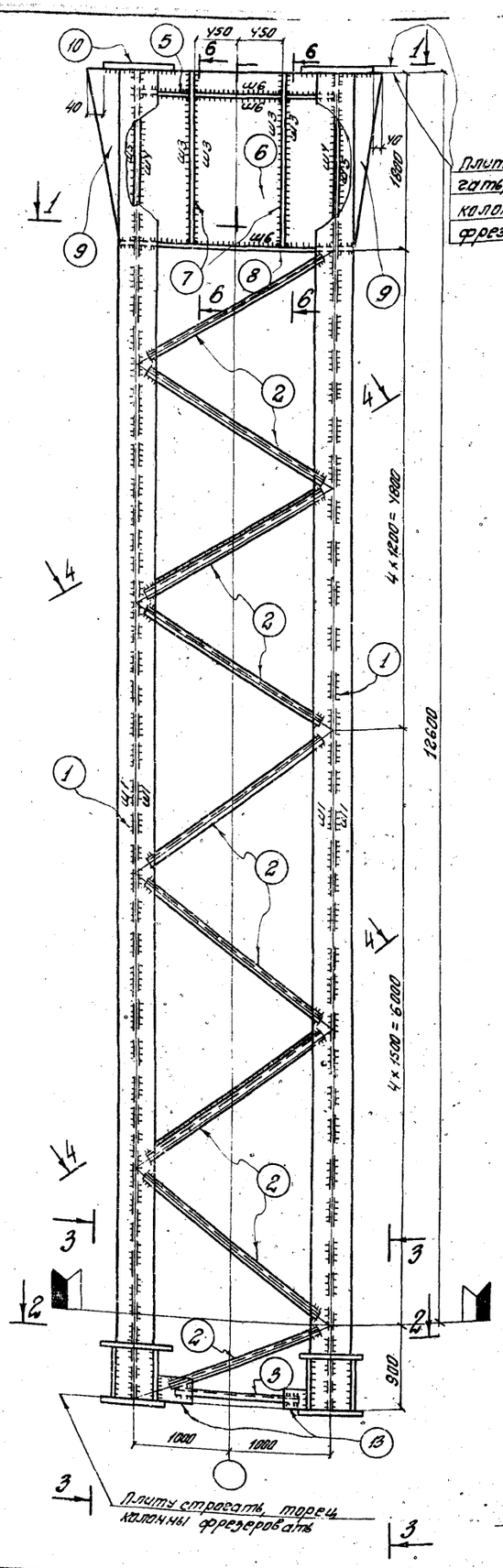

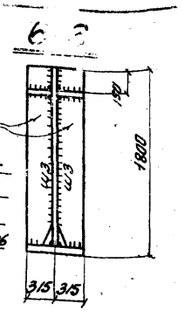

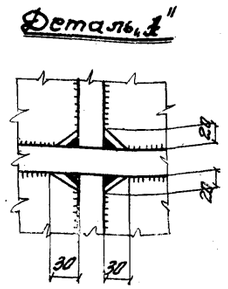

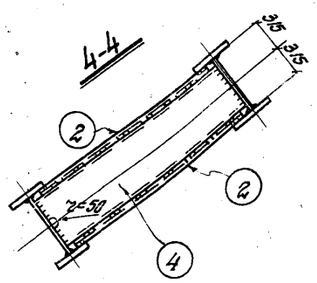

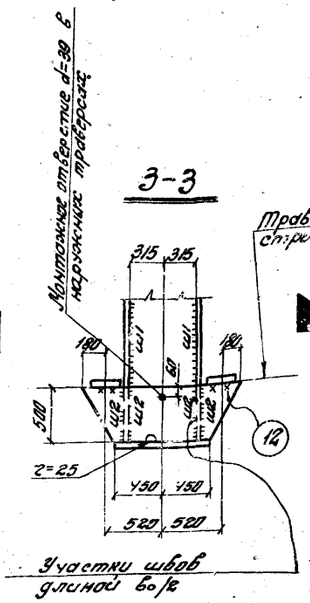

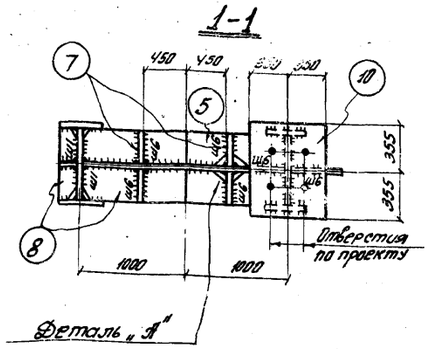

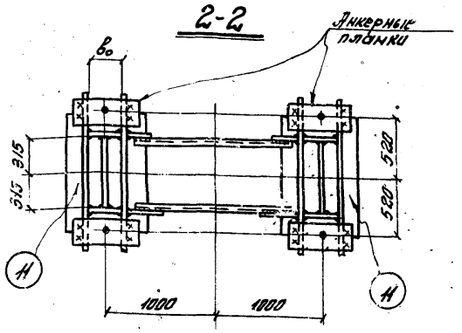

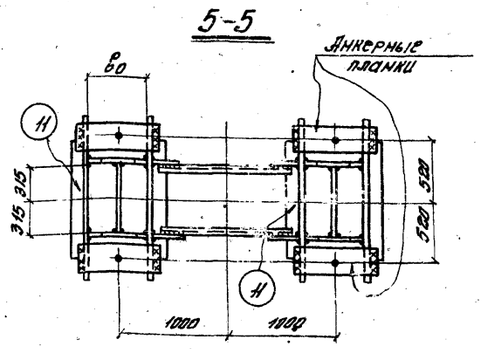

Базы колонн для марок ПС 1260-400Н÷ ПС 1260-1200Н

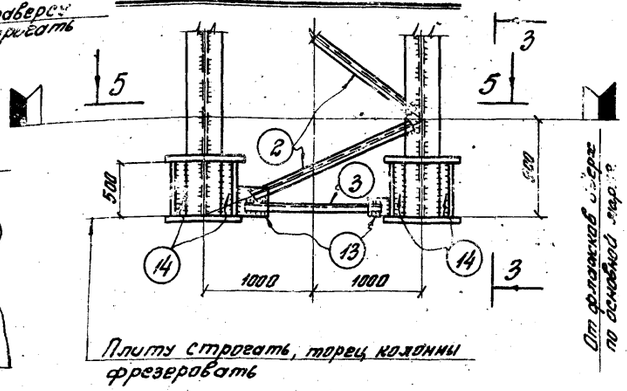

	N элементов	Марки колонн									
		ПС 1260-200У	ПС 1260-250Н	ПС 1260-300Н	ПС 1260-350Н	ПС 1260-400Н	ПС 1260-500Н	ПС 1260-600Н	ПС 1260-750Н	ПС 1260-900Н	ПС 1260-1200Н
Сечения элементов колонн	1	-630×12 2-320×10	-630×10 2-320×12	-630×12 2-320×12	-630×12 2-320×12	-630×14 2-360×16	-630×14 2-400×16	-630×16			
	2	∠100×6,5	∠100×6,5	∠100×6,5	∠100×6,5	∠110×7	∠110×7	∠125×8			
	3	∠90×6	∠90×6	∠90×6	∠90×6	∠100×6,5	∠100×6,5	∠110×7	∠110×8	∠125×8	∠125×8
	4	-550×8	-550×8	-550×8	-550×8	-550×8	-550×8	-550×8	-550×8	-550×8	-550×8
	5	δ=16	δ=16	δ=16	δ=16	δ=16	δ=16	δ=16	δ=16	δ=16	δ=16
	6	δ=25	δ=25	δ=25	δ=30	δ=25	δ=25	δ=28	δ=32	δ=40	δ=40
	7	δ=20	δ=25	δ=25	δ=25	δ=28	δ=30	δ=32	δ=32	δ=32	δ=32
	8	δ=16	δ=16	δ=16	δ=16	δ=16	δ=16	δ=16	δ=16	δ=16	δ=16
	9	δ=25	δ=25	δ=25	δ=30	δ=25	δ=25	δ=28	δ=32	δ=36	δ=40
	10	δ=30	δ=30	δ=30	δ=30	δ=30	δ=30	δ=30	δ=30	δ=30	δ=30
	11	-500×23	-500×25	-500×30	-500×30	-630×36	-710×40	-800×38	-1000×48	-1200×55	-1500×64
	12	δ=16	δ=14	δ=14	δ=14	δ=16	δ=16	δ=16	δ=16	δ=22	δ=28
	13	δ=8	δ=8	δ=8	δ=8	δ=8	δ=8	δ=8	δ=8	δ=8	δ=8
	14	—	—	—	—	-70×16	-80×16	-80×20	-130×20	-200×30	-270×30
Сварные швы	Ш1	8	8	8	8	8	8	8	8	10	10
	Ш2	8	8	8	8	10	10	10	12	14	14
	Ш3	10	10	10	10	12	12	14	14	16	16
	Ш4	14	12	14	14	16	16	16	18	18	18
	Ш5	12	10	12	12	12	14	14	14	14	14
	Ш6	8	10	10	10	10	10	10	12	12	12
Масса в кг		5993	6056	6369	6560	7844	8073	9521	10948	14540	16020
Q для расчета решетки т.с		± 13,6	± 13,6	± 13,6	± 13,6	± 18,8	± 18,8	± 29,8	± 29,8	± 43,0	± 43,0
Усилие для крепления раскоса		± 11,3	± 11,3	± 11,3	± 11,3	± 15,6	± 15,6	± 24,8	± 24,8	± 35,8	± 35,8
Доп. ускорная поперечная сила в траверсе Qп.		200,0	250,0	300,0	350,0	390,0	450,0	510,0	600,0	690,0	770,0

Примечания:

1. Сечений анкерных планок, количество и диаметры анкерных болтов принимать по таблице на листе 48.
2. Материал элементов колонн и типы электродов смотреть пояснительную записку, разделы IV, VI.
3. Толщина опорной плиты базы указана после строжки.
4. Стык подкрановой и надкрановой частей колонн выполнять по узлу на листе 53.
5. В элементах 11, 12 накернить риски по узлам на листе 54.
6. Элемент 3 крепить на усилие 0,7×Q.
7. Элементы 2, 3, 4, 13 выполнять из стали марки Ст.3.

ТК	Подкрановые части колонн среднего ряда высотой h_n = 12600.	СЕРИЯ 1.424-3	
1973 г.		Выпуск 1	Лист 42

УКРПРОЕКТСТАЛЬКОНСТРУКЦИЯ Киев
Директор
Гл. инж. ин-та
Нач. отдела
Гл. конструкт.
Гл. инж. пр-та
Кош.
Дуга

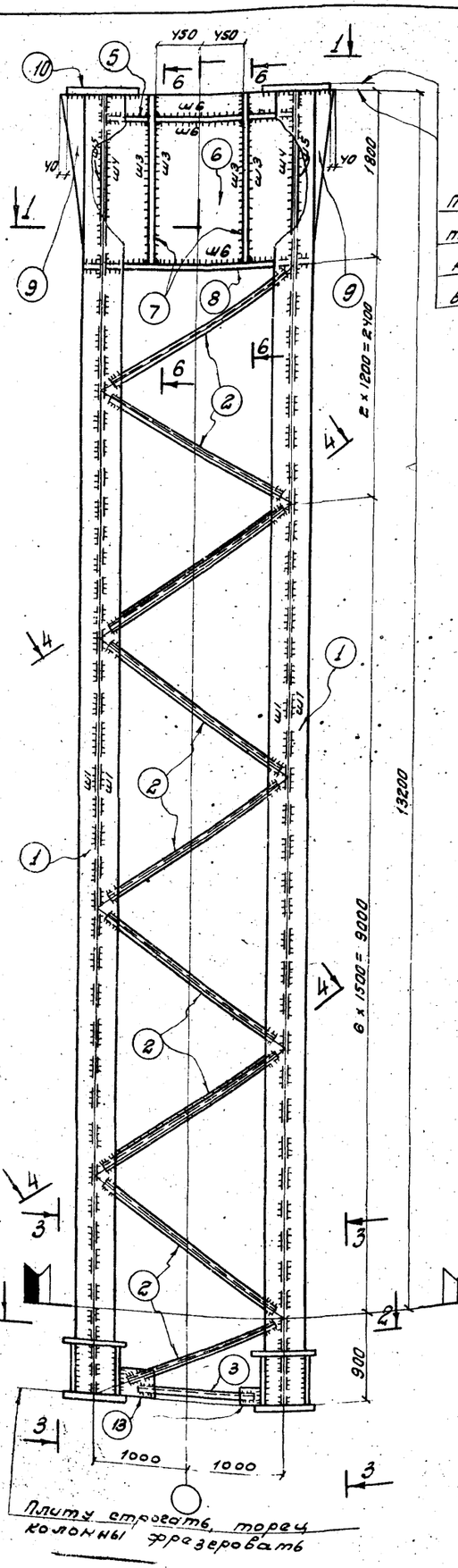

Элементы	Марки колонн									
	ПС 1320-200У	ПС 1320-250Н	ПС 1320-300Н	ПС 1320-350Н	ПС 1320-400Н	ПС 1320-500Н	ПС 1320-600Н	ПС 1320-750Н	ПС 1320-950Н	ПС 1320-1200Н
1	-630×12 2-320×10	-630×10 2-320×12	-630×12 2-320×12	-630×14 2-320×12	-630×14 2-360×16	-630×14 2-400×16	-630×16 2-400×20	-630×20 2-500×20	-630×22 2-500×30	-630×25 2-560×30
2	∠100×6,5	∠100×6,5	∠100×6,5	∠100×6,5	∠110×7	∠110×7	∠125×8	∠125×8	∠140×9	∠140×9
3	∠90×6	∠90×6	∠90×6	∠90×6	∠100×6,5	∠100×6,5	∠110×7	∠110×7	∠125×8	∠125×8
4	-550×8	-550×8	-550×8	-550×8	-550×8	-550×8	-550×8	-550×8	-550×8	-550×8
5	δ=16	δ=16	δ=16	δ=16	δ=16	δ=16	δ=16	δ=16	δ=16	δ=16
6	δ=25	δ=25	δ=25	δ=25	δ=25	δ=25	δ=28	δ=32	δ=36	δ=40
7	δ=20	δ=25	δ=25	δ=25	δ=28	δ=30	δ=32	δ=32	δ=32	δ=32
8	δ=16	δ=16	δ=16	δ=16	δ=16	δ=16	δ=16	δ=16	δ=16	δ=16
9	δ=25	δ=25	δ=25	δ=25	δ=25	δ=25	δ=28	δ=32	δ=36	δ=40
10	δ=30	δ=30	δ=30	δ=30	δ=30	δ=30	δ=30	δ=30	δ=30	δ=30
11	-500×23	-500×25	-500×30	-500×30	-630×36	-710×40	-800×38	-1000×48	-1200×55	-1500×64
12	δ=16	δ=14	δ=14	δ=14	δ=16	δ=16	δ=16	δ=16	δ=22	δ=28
13	δ=8	δ=8	δ=8	δ=8	δ=8	δ=8	δ=8	δ=8	δ=8	δ=8
14	—	—	—	—	-70×16	-80×16	-80×20	-105×20	-200×30	-270×30
Ш1	6	8	8	8	8	8	8	8	10	10
Ш2	8	8	8	8	10	10	10	12	14	14
Ш3	10	10	10	10	12	12	14	14	16	16
Ш4	14	12	14	14	16	16	16	18	18	18
Ш5	12	10	12	12	12	14	14	14	14	14
Ш6	8	10	10	10	10	10	10	12	12	12
Масса в кг	6136	6206	6531	6814	7976	8303	9758	11659	14968	16503
Усилия для расчета расчалки т с	± 13,6	± 13,6	± 13,6	± 13,6	± 18,8	± 18,8	± 29,8	± 29,8	± 43,0	± 43,0
Усилия для крепления расчалки т с	± 11,3	± 11,3	± 11,3	± 11,3	± 15,6	± 15,6	± 24,8	± 24,8	± 35,8	± 35,8
Допускаемая поперечная сила в траверсе кг	200,0	250,0	300,0	350,0	390,0	450,0	510,0	600,0	690,0	770,0

Сечения элементов колонн

Сварные швы

Примечания.

1. Сечения анкерных планок, количество и диаметры анкерных болтов принимать по таблице на листе 48.
2. Материал элементов колонн и типы электродов смотреть пояснительную записку раздел VI.
3. Толщина опорной плиты базы указана после строжки.
4. Стык подкрановой и надкрановой частей колонн выполнять по узлу на листе 53.
5. В элементах 11, 12 накернить риски по узлам на листе 54.
6. Элемент 3 крепить на усилие 0,7 Q
7. Элементы 2, 3, 4, 13 выполнять из стали марки Ст.3.

ГПИ Промстройпроект
Укрпроектстальконструкция г. Киев
Гл. инж. проекта Антенко
Нач. отдела Сегорцин
Гл. конструктор Хошкин
Гл. инж. пр-та Высоцкий
Разраб. Стол
Проверил Шевцов

ТК 1973 г.	Подкрановые части колонн среднего ряда высотой h_n = 13200	Серия 1.424-3 Выпуск 1 Лист 43

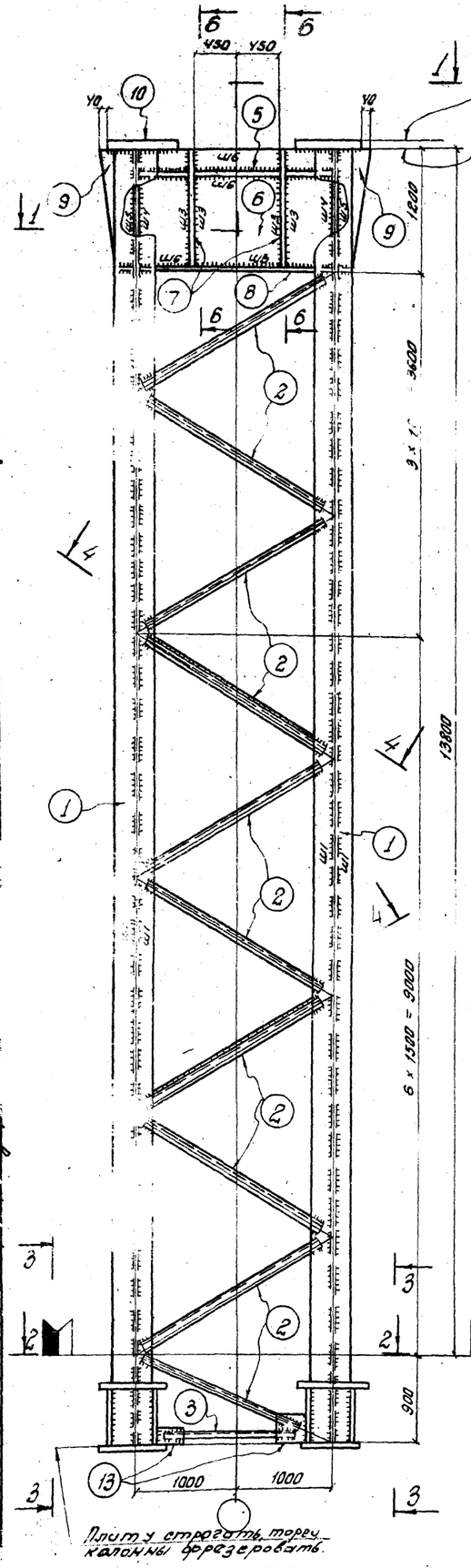

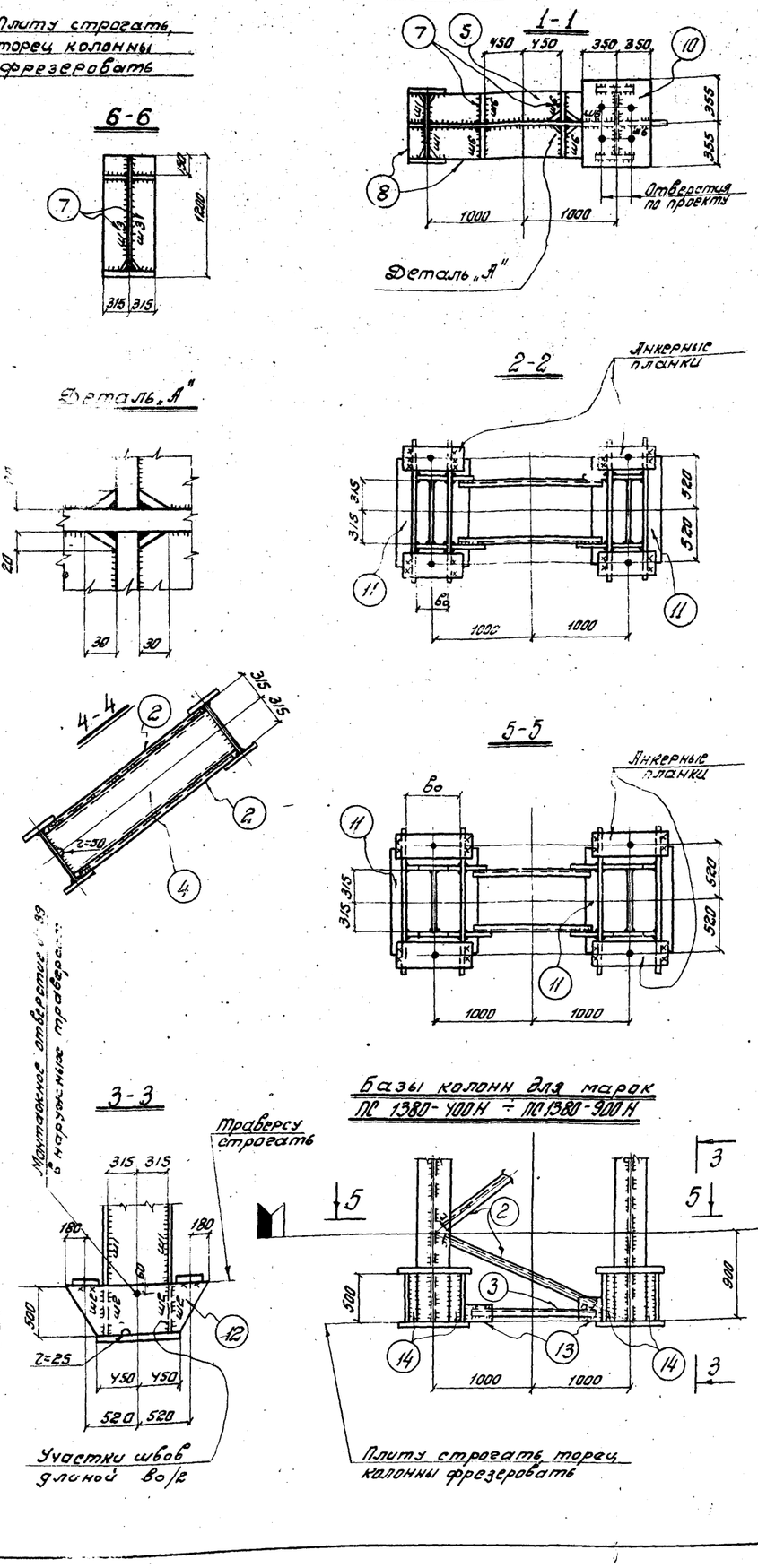

	N N элементов	Марки колонн									
		ПС 1380-150У	ПС 1380-200У	ПС 1380-250Н	ПС 1380-300Н	ПС 1380-350Н	ПС 1380-400Н	ПС 1380-500Н	ПС 1380-600Н	ПС 1380-750Н	ПС 1380-900Н
Сечения элементов колонн	1	-630×10 2-320×10	-630×12 2-320×10	-630×10 2-320×12	-630×12 2-320×12	-630×14 2-320×12	-630×14 2-360×14	-630×16 2-400×18	-630×16 2-400×20	-630×20 2-500×20	-630×22 2-600×25
	2	∠90×6	∠100×6,5	∠100×6,5	∠100×6,5	∠100×6,5	∠110×7	∠110×8	∠125×8	∠125×8	∠125×9
	3	∠75×6	∠90×6	∠90×6	∠90×6	∠90×6	∠100×6,5	∠100×6,5	∠110×7	∠110×7	∠110×8
	4	-550×8	-550×8	-550×8	-550×8	-550×8	-550×8	-550×8	-550×8	-550×8	-550×8
	5	δ=16	δ=16	δ=16	δ=16	δ=16	δ=16	δ=16	δ=16	δ=16	δ=16
	6	δ=20	δ=25	δ=25	δ=25	δ=25	δ=25	δ=30	δ=36	δ=40	δ=40
	7	δ=20	δ=20	δ=25	δ=25	δ=25	δ=28	δ=28	δ=30	δ=30	δ=30
	8	δ=16	δ=16	δ=16	δ=16	δ=16	δ=16	δ=16	δ=16	δ=16	δ=16
	9	δ=20	δ=25	δ=25	δ=25	δ=25	δ=25	δ=30	δ=36	δ=40	δ=40
	10	δ=30	δ=30	δ=30	δ=30	δ=30	δ=30	δ=30	δ=30	δ=30	δ=30
	11	-500×19	-500×23	-500×25	-500×30	-500×30	-630×36	-710×40	-800×38	-1000×48	-1200
	12	δ=16	δ=16	δ=14	δ=14	δ=14	δ=16	δ=16	δ=16	δ=16	δ=22
	13	δ=8	δ=8	δ=8	δ=8	δ=8	δ=8	δ=8	δ=8	δ=8	δ=8
	14	—	—	—	—	—	-70×14	-80×18	-80×20	-105×20	-200×25
Сварные швы	Ш1	6	6	8	8	8	8	8	8	8	10
	Ш2	8	8	8	8	8	10	10	10	12	14
	Ш3	10	10	10	10	10	10	10	12	12	12
	Ш4	12	14	12	12	14	14	16	16	18	18
	Ш5	8	10	10	10	10	10	12	12	14	14
	Ш6	8	8	10	10	10	10	10	12	12	12
Масса в кг		5328	5875	5907	6238	6530	7512	8887	9682	11601	13558
Q для расчета решетки т.с.		± 9,5	± 13,6	± 13,6	± 13,6	± 13,6	± 18,8	± 21,0	± 29,8	± 29,8	± 32,8
Усилие для крепления раскоса		± 8,0	± 11,3	± 11,3	± 11,3	± 11,3	± 15,6	± 17,4	± 24,8	± 24,8	± 27,4
Допускаемая поперечная сила в траверсе Qп.		150,0	200,0	250,0	250,0	280,0	310,0	370,0	430,0	520,0	520,0

Примечания:

1. Сечения анкерных планок, количество и диаметры анкерных болтов принимать по таблице на листе 48.
2. Материал элементов колонн и типы электродов смотреть пояснительную записку, разделы IV, VI.
3. Толщина опорной плиты базы указана после строжки.
4. Стык подкрановой и надкрановой частей колонн выполнять по узлу на листе 53
5. В элементах 11, 12 накернить риски по узлам на листе 54.
6. Элемент 3 крепить на усилие 0,7·Q
7. Элементы 2, 3, 4, 13 выполнять из стали марки Ст 3

ТК 1973г.	Подкрановые части колонн среднего ряда высотой $h_п$ = 13800	СЕРИЯ 1.424-3	
		Выпуск 1	Лист 44

ГОССТРОЙ СССР ГЛАВПРОМСТРОЙПРОЕКТ ГПИ ПРОЕКТСТАЛЬКОНСТРУКЦИЯ Киев
Директор
Гл. инж. ин-та
Нач. отдела
Гл. конструктор
Гл. инж. пр-та

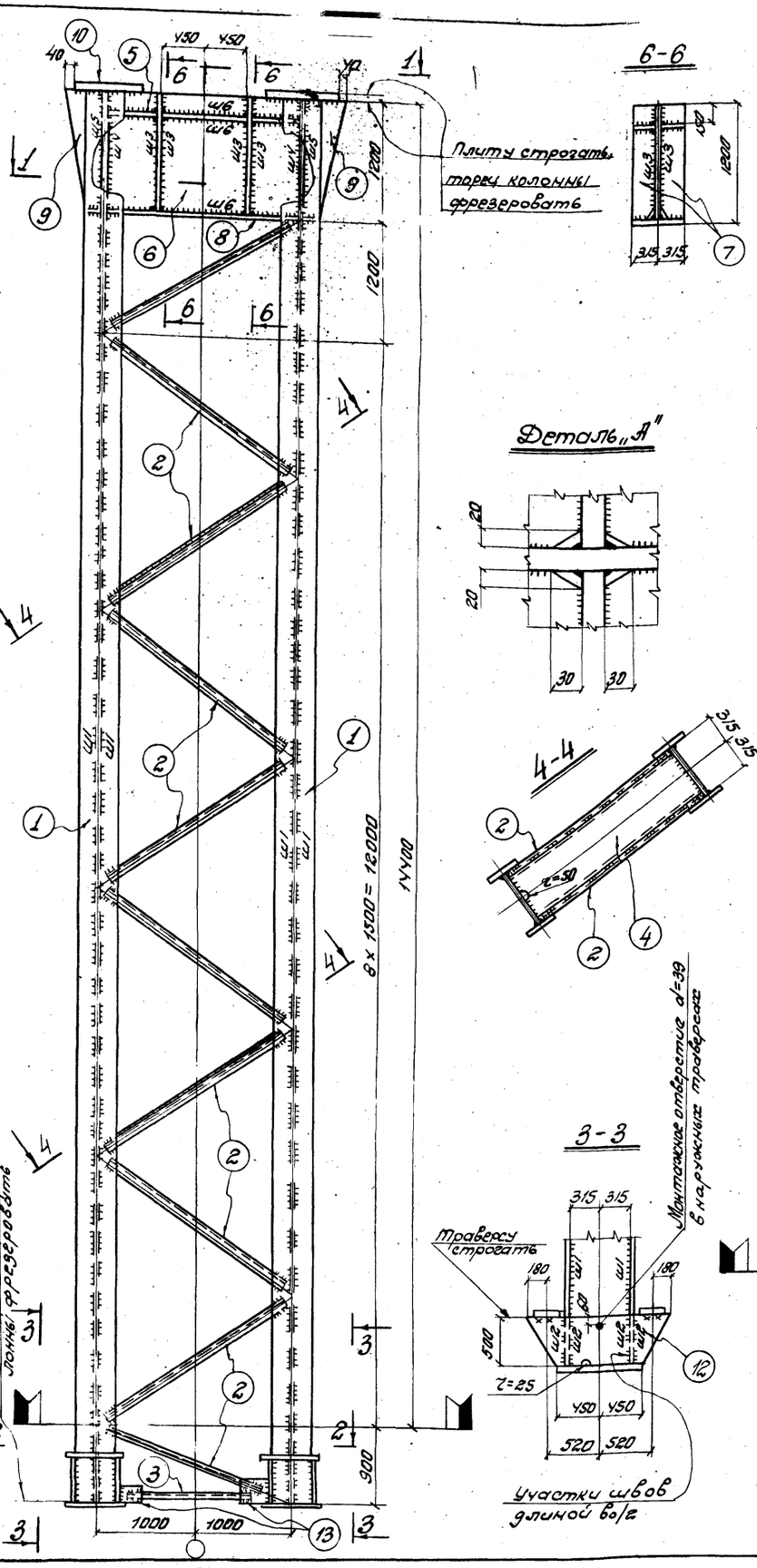

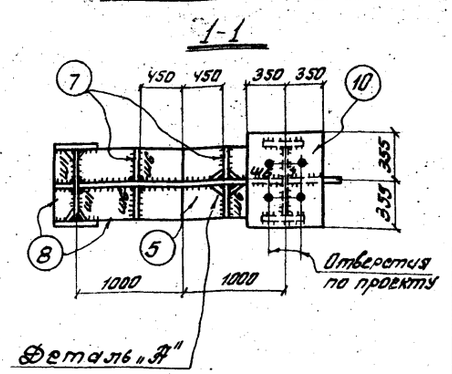

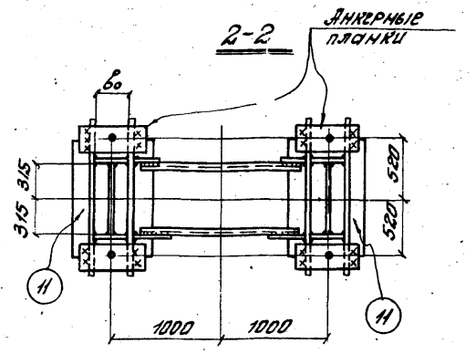

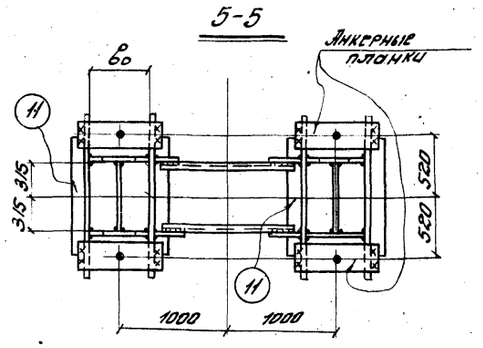

Базы колонн для марок 1ПС1470-400Н ÷ 1ПС1470-900Н

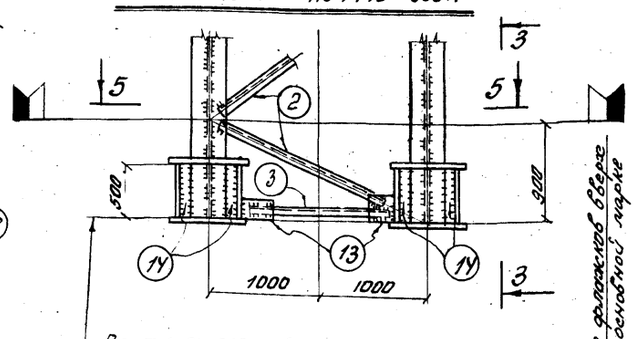

	№ элементов	Марки колонн									
		1ПС1470-150У	1ПС1470-200У	1ПС1470-250Н	1ПС1470-300Н	1ПС1470-350Н	1ПС1470-400Н	1ПС1470-500Н	1ПС1470-600Н	1ПС1470-750Н	1ПС1470-900Н
Сечения элементов колонн	1	-630×10 2-320×10	-630×12 2-320×10	-630×10 2-320×12	-630×12 2-320×12	-630×14 2-320×12	-630×14 2-360×16	-630×14 2-400×16	-630×16 2-400×20	-630×20 2-500×20	-630×22 2-500×25
	2	∠90×6	∠100×6,5	∠100×6,5	∠100×6,5	∠100×6,5	∠140×7	∠110×7	∠125×8	∠125×8	∠125×9
	3	∠75×6	∠90×6	∠90×6	∠90×6	∠90×6	∠100×6,5	∠100×6,5	∠110×7	∠110×7	∠110×8
	4	-550×8	-550×8	-550×8	-550×8	-550×8	-550×8	-550×8	-550×8	-550×8	-550×8
	5	δ=16	δ=16	δ=16	δ=16	δ=16	δ=16	δ=16	δ=16	δ=16	δ=16
	6	δ=20	δ=25	δ=25	δ=25	δ=25	δ=25	δ=30	δ=36	δ=40	δ=40
	7	δ=20	δ=20	δ=25	δ=25	δ=25	δ=28	δ=28	δ=30	δ=30	δ=30
	8	δ=16	δ=16	δ=16	δ=16	δ=16	δ=16	δ=16	δ=16	δ=16	δ=16
	9	δ=20	δ=25	δ=25	δ=25	δ=25	δ=25	δ=30	δ=36	δ=40	δ=40
	10	δ=30	δ=30	δ=30	δ=30	δ=30	δ=30	δ=38	δ=30	δ=30	δ=30
	11	-500×19	-500×23	-500×25	-500×30	-500×30	-630×36	-710×40	-800×38	-1000×48	-1200×55
	12	δ=16	δ=16	δ=14	δ=14	δ=14	δ=16	δ=16	δ=16	δ=18	δ=22
	13	δ=8	δ=8	δ=8	δ=8	δ=8	δ=8	δ=8	δ=8	δ=8	δ=8
	14	—	—	—	—	—	-70×16	-80×16	-80×20	-105×20	-200×25
Сварные швы	Ш1	6	6	8	8	8	8	8	8	8	10
	Ш2	8	8	8	8	8	10	10	10	12	4
	Ш3	10	10	10	10	10	10	10	12	12	12
	Ш4	12	14	12	12	14	14	16	16	18	18
	Ш5	8	10	10	10	10	10	12	12	14	14
	Ш6	8	8	10	10	10	10	10	12	12	12
Масса в кг.		5451	6014	6048	6394	6697	7924	8358	9850	11905	13594
Q для расчета решетки т		± 9,5	± 13,6	± 13,6	± 13,6	± 13,6	± 18,8	± 18,8	± 29,8	± 29,8	± 32,8
Усилие для крепления раскоса		± 8,0	± 11,3	± 11,3	± 11,3	± 11,3	± 15,6	± 15,6	± 24,8	± 24,8	± 27,4
Допускаемая продольная сила в траверсе Qд т		150,0	200,0	250,0	250,0	280,0	310,0	370,0	430,0	520,0	520,0

Примечания:

1. Сечения анкерных планок, количество и диаметры анкерных болтов принимать по таблице на листе 48.
2. Материал элементов колонн и типы электродов смотреть пояснительную записку, разделы IV, VI.
3. Толщина опорной плиты базы указана после строжки.
4. Стык подкрановой и надкрановой частей колонн выполнять по узлу на листе 53.
5. В элементах 11, 12 накернить риски по узлам на листе 54.
6. Элемент 3 крепить на усилие 0,7×Q.
7. Элементы 2, 3, 4, 13 выполнять из стали марки Ст.3.

Госстрой СССР, Главпромстройпроект, ГПИ Укрпроектстальконструкция, г. Киев			
Гл. инженер	Зуев		
Гл. инж. проекта	Лившиц	Зрозлер	
Нач. отдела	Гейфман	Проскуров	
Гл. конструктор	Крылкин	Ефремкин	
Гл. инж. пр-та	Буховский		

ТК 1973г.	Подкрановые части колонн среднего ряда Высотой h_n = 14400	Серия 1.424-3	Выпуск 1	Лист 45

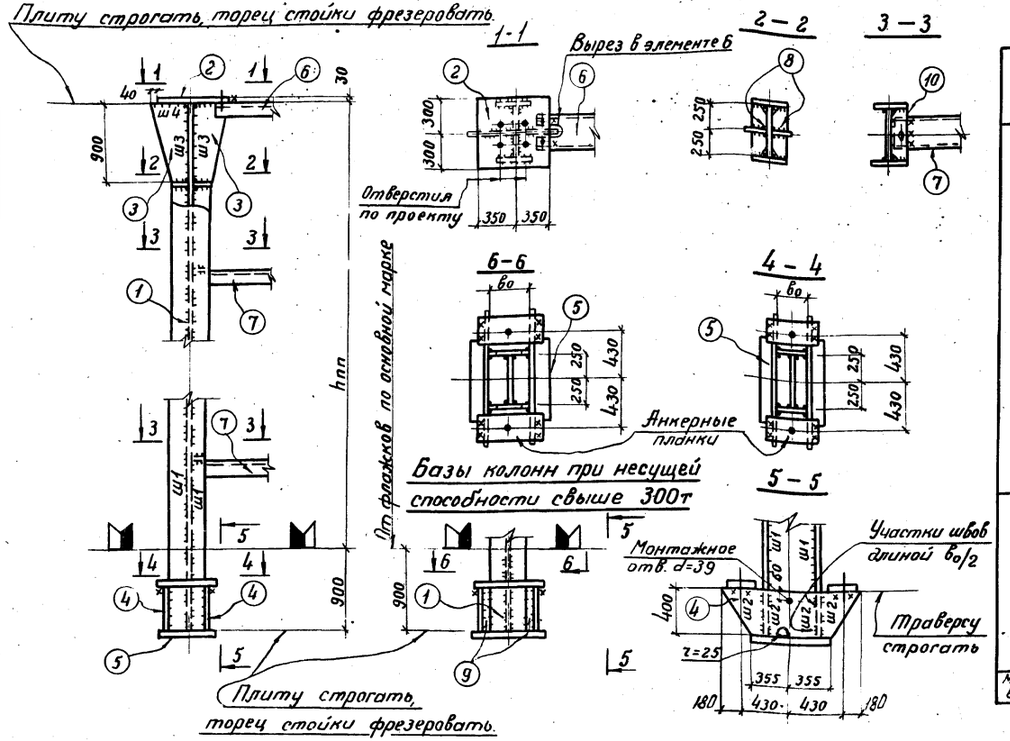

	NN элементов	$h_{пп}$ = 5400					$h_{пп}$ = 6600				
		ПП 540-150У	ПП 540-250Н	ПП 540-350Н	ПП 540-450Н	ПП 540-600Н	ПП 660-150У	ПП 660-250Н	ПП 660-350Н	ПП 660-450Н	ПП 660-600Н
Сечения элементов	1	-500×10 2-200×10	-500×10 2-250×10	-500×12 2-320×14	-500×14 2-320×16	-500×16 2-400×20	-500×10 2-200×10	-500×10 2-250×10	-500×12 2-320×14	-500×14 2-320×16	-500×16 2-400×20
	2	δ=30	δ=30	δ=30	δ=30	δ=30	δ=30	δ=30	δ=30	δ=30	δ=30
	3	δ=28	δ=20	δ=25	δ=32	δ=40	δ=28	δ=20	δ=25	δ=32	δ=40
	4	δ=16	δ=14	δ=14	δ=16	δ=18	δ=16	δ=14	δ=14	δ=16	δ=18
	5	-320×20	-500×41	-550×41	-900×40	-1000×48	-320×20	-500×41	-550×41	-900×40	-1000×48
	6	[30	[30	[30	[30	[30	[30	[30	[30	[30	[30
	7	[20	[20	[20	[20	[20	[20	[20	[20	[20	[20
	8	δ=16	δ=16	δ=16	δ=16	δ=16	δ=16	δ=16	δ=16	δ=16	δ=16
	9	—	—	—	-155×16	-155×20	—	—	—	-155×16	-155×20
	10	δ=10	δ=12	δ=14	δ=14	δ=14	δ=10	δ=12	δ=14	δ=14	δ=14
Сварные швы	Ш1	6	6	8	8	8	6	6	8	8	8
	Ш2	10	8	8	10	10	10	8	8	10	10
	Ш3	10	10	12	14	16	10	10	12	14	16
	Ш4	8	10	10	12	12	8	10	10	12	12
Масса в кг		873	974	1267	1537	2035	960	1071	1408	1701	2270

	NN элементов	$h_{пп}$ = 7200					$h_{пп}$ = 7800				
		ПП 720-150У	ПП 720-250Н	ПП 720-350Н	ПП 720-450Н	ПП 720-600Н	ПП 780-150У	ПП 780-250Н	ПП 780-350Н	ПП 780-450Н	ПП 780-600Н
Сечения элементов	1	-500×10 2-200×10	-500×10 2-250×10	-500×12 2-320×14	-500×16 2-360×16	-500×16 2-400×20	-500×10 2-200×10	-500×10 2-250×10	-500×12 2-320×14	-500×16 2-360×16	-500×16 2-400×20
	2	δ=30	δ=30	δ=30	δ=30	δ=30	δ=30	δ=30	δ=30	δ=30	δ=30
	3	δ=28	δ=20	δ=25	δ=32	δ=40	δ=28	δ=20	δ=25	δ=32	δ=40
	4	δ=16	δ=14	δ=14	δ=16	δ=18	δ=16	δ=14	δ=14	δ=16	δ=18
	5	-320×20	-500×41	-550×41	-900×40	-1000×48	-320×20	-500×41	-550×41	-900×40	-1000×48
	6	[30	[30	[30	[30	[30	[30	[30	[30	[30	[30
	7	[20	[20	[20	[20	[20	[20	[20	[20	[20	[20
	8	δ=16	δ=16	δ=16	δ=16	δ=16	δ=16	δ=16	δ=16	δ=16	δ=16
	9	—	—	—	-135×16	-155×20	—	—	—	-135×16	-155×20
	10	δ=10	δ=12	δ=14	δ=14	δ=14	δ=10	δ=12	δ=14	δ=14	δ=14
Сварные швы	Ш1	6	6	8	8	8	6	6	8	8	8
	Ш2	10	8	8	10	10	10	8	8	10	10
	Ш3	10	10	12	14	16	10	10	12	14	16
	Ш4	8	10	10	12	12	8	10	10	12	12
Масса в кг		1000	1113	1477	1932	2384	1039	1160	1542	2019	2478

	NN элементов	$h_{пп}$ = 8400					$h_{пп}$ = 9000				
		ПП 840-150У	ПП 840-250Н	ПП 840-350Н	ПП 840-450Н	ПП 840-600Н	ПП 900-150У	ПП 900-250Н	ПП 900-350Н	ПП 900-450Н	ПП 900-600Н
Сечения элементов	1	-500×10 2-200×10	-500×10 2-250×10	-500×12 2-320×14	-500×16 2-360×16	-500×16 2-400×20	-500×10 2-200×10	-500×10 2-250×12	-500×12 2-320×14	-500×16 2-360×16	-500×16 2-400×20
	2	δ=30	δ=30	δ=30	δ=30	δ=30	δ=30	δ=30	δ=30	δ=30	δ=30
	3	δ=28	δ=20	δ=25	δ=32	δ=40	δ=28	δ=20	δ=25	δ=32	δ=40
	4	δ=16	δ=14	δ=14	δ=16	δ=18	δ=16	δ=14	δ=14	δ=16	δ=18
	5	-320×20	-500×41	-550×41	-900×40	-1000×48	-320×20	-500×41	-550×41	-900×40	-1000×48
	6	[30	[30	[30	[30	[30	[30	[30	[30	[30	[30
	7	[20	[20	[20	[20	[20	[20	[20	[20	[20	[20
	8	δ=16	δ=16	δ=16	δ=16	δ=16	δ=16	δ=16	δ=16	δ=16	δ=16
	9	—	—	—	-135×16	-155×20	—	—	—	-135×16	-155×20
	10	δ=10	δ=12	δ=14	δ=14	δ=14	δ=10	δ=12	δ=14	δ=14	δ=14
Сварные швы	Ш1	6	6	8	8	8	6	8	8	8	8
	Ш2	10	8	8	10	10	10	8	8	10	10
	Ш3	10	10	12	14	16	10	10	12	14	16
	Ш4	8	10	10	12	12	8	10	10	12	12
Масса в кг		1084	1208	1614	2112	2594	1125	1332	1685	2204	2707

Примечания:

1. Сечения анкерных планок и диаметр анкерных болтов принять по листу 48.
2. Материал элементов стоек и типы электродов см. пояснительную записку, разделы IV, VI.
3. Толщина опорной плиты (элемент 5) указана после строжки.
4. В элементах 4; 5 накернить риски по узлам на листе 54.
5. Элементы 6, 7, 10 выполнять из стали марки Ст 3.

ТК 1973г.

Приставные подкрановые стойки высотой 5400; 6600; 7200; 7800; 8400; 9000.

Серия 1.424-3 Выпуск 1 Лист 46

Главпроектстальконструкция г. Киев

Гипрокоммунэнергомонтаж

Главный инженер проекта Гоитов
Проверил Фесак
Основной Мысенко
Гейфман
Кошкин
Дудницкий

Гл. инженер Дубенец
Нач. отдела Мысенко
Гл. констр. Гейфман
Гл. инж. цеха Кошкин
Гл. инж. цеха Дудницкий

Архитектор
Гл. инж. цеха
Нач. отдела
Гл. констр.
Гл. инж. цеха

12518 55

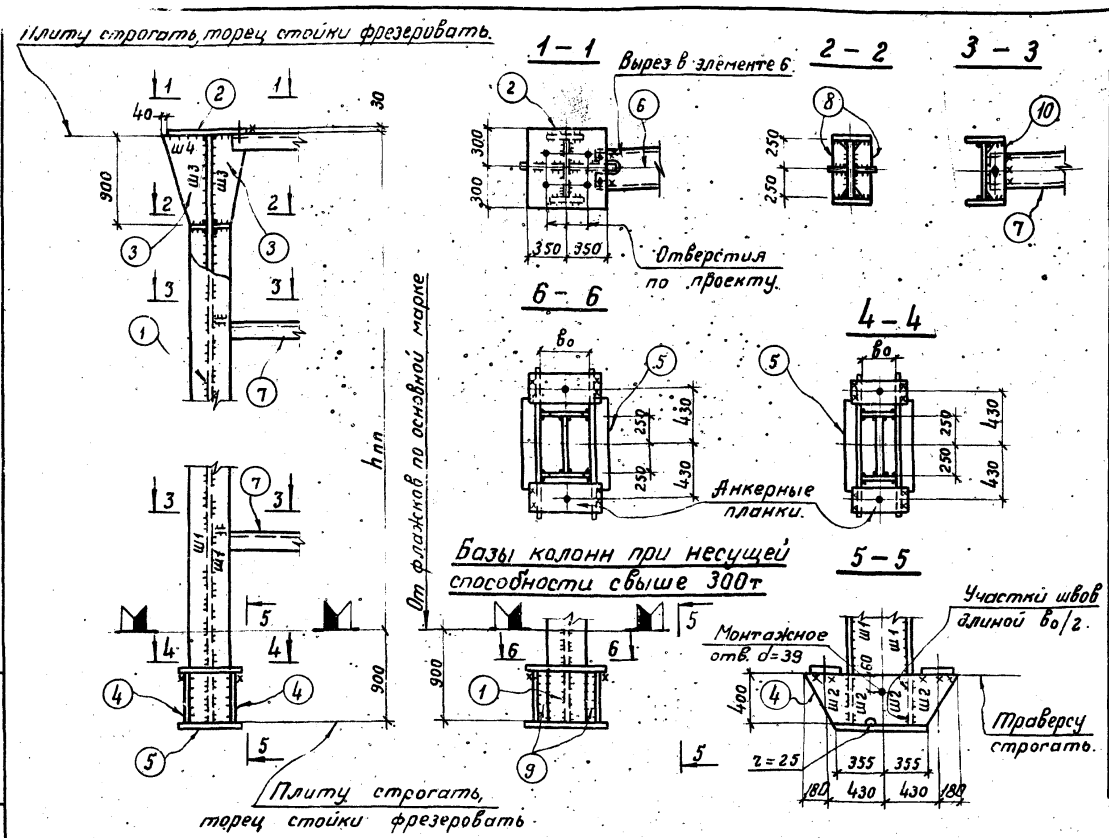

	NN элементов	$h_{пп} = 10200$					$h_{пп} = 10800$				
		ПП 1020–150У	ПП 1020–250Н	ПП 1020–350Н	ПП 1020–450Н	ПП 1020–600Н	ПП 1080–150У	ПП 1080–250Н	ПП 1080–350Н	ПП 1080–450Н	ПП 1080–600Н
Сечения элементов	1	−500×10 2−200×10	−500×10 2−250×12	−500×12 2−320×14	−500×16 2−360×16	−500×18 2−400×25	−500×10 2−200×10	−500×10 2−250×12	−500×14 2−320×16	−500×16 2−360×16	−500×18 2−400×25
	2	δ=30	δ=30	δ=30	δ=30	δ=30	δ=30	δ=30	δ=30	δ=30	δ=30
	3	δ=28	δ=20	δ=25	δ=32	δ=40	δ=28	δ=20	δ=25	δ=32	δ=40
	4	δ=16	δ=14	δ=14	δ=16	δ=18	δ=16	δ=14	δ=14	δ=16	δ=18
	5	−320×20	−500×41	−550×41	−900×40	−1000×48	−320×20	−500×41	−550×41	−900×40	−1000×48
	6	⊏ 30	⊏ 30	⊏ 30	⊏ 30	⊏ 30	⊏ 30	⊏ 30	⊏ 30	⊏ 30	⊏ 30
	7	⊏ 20	⊏ 20	⊏ 20	⊏ 20	⊏ 20	⊏ 20	⊏ 20	⊏ 20	⊏ 20	⊏ 20
	8	δ=16	δ=16	δ=16	δ=16	δ=16	δ=16	δ=16	δ=16	δ=16	δ=16
	9	—	—	—	135×16	−155×25	—	—	—	−135×16	−155×25
	10	δ=10	δ=12	δ=14	δ=14	δ=14	δ=10	δ=12	δ=14	δ=14	δ=14
Сварные швы	Ш1	6	8	8	8	10	6	8	8	8	10
	Ш2	10	8	8	10	10	10	8	8	10	10
	Ш3	10	10	12	14	16	10	10	12	14	16
	Ш4	8	10	10	12	12	8	10	10	12	12
Масса в кг		1215	1441	1832	2397	3399	1258	1495	2120	2493	3533

	NN элементов	$h_{пп} = 12000$					$h_{пп} = 12600$				
		ПП 1200–150У	ПП 1200–250Н	ПП 1200–350Н	ПП 1200–450Н	ПП 1200–600Н	ПП 1260–150У	ПП 1260–250Н	ПП 1260–350Н	ПП 1260–450Н	ПП 1260–600Н
Сечения элементов	1	−500×10 2−200×10	−500×10 2−320×12	−500×14 2−320×16	−500×16 2−400×20	−500×18 2−400×25	−500×10 2−200×10	−500×10 2−320×12	−500×14 2−320×16	−500×16 2−400×20	−500×18 2−400×25
	2	δ=30	δ=30	δ=30	δ=30	δ=30	δ=30	δ=30	δ=30	δ=30	δ=30
	3	δ=28	δ=20	δ=25	δ=32	δ=40	δ=28	δ=20	δ=25	δ=32	δ=40
	4	δ=16	δ=14	δ=14	δ=16	δ=18	δ=16	δ=14	δ=14	δ=16	δ=18
	5	−320×20	−500×41	−550×41	−900×40	−1000×48	−320×20	−500×41	−550×41	−900×40	−1000×48
	6	⊏ 30	⊏ 30	⊏ 30	⊏ 30	⊏ 30	⊏ 30	⊏ 30	⊏ 30	⊏ 30	⊏ 30
	7	⊏ 20	⊏ 20	⊏ 20	⊏ 20	⊏ 20	⊏ 20	⊏ 20	⊏ 20	⊏ 20	⊏ 20
	8	δ=16	δ=16	δ=16	δ=16	δ=16	δ=16	δ=16	δ=16	δ=16	δ=16
	9	—	—	—	−115×20	−155×25	—	—	—	−115×20	−155×25
	10	δ=10	δ=12	δ=14	δ=14	δ=14	δ=10	δ=12	δ=14	δ=14	δ=14
Сварные швы	Ш1	6	8	8	8	10	6	8	8	8	10
	Ш2	10	8	8	10	10	10	8	8	10	10
	Ш3	10	10	12	14	16	10	10	12	14	16
	Ш4	8	10	10	12	12	8	10	10	12	12
Масса в кг		1343	1781	2286	3141	3815	1397	1839	2365	3257	3944

	NN элементов	$h_{пп} = 13200$					$h_{пп} = 13800$				
		ПП 1320–150У	ПП 1320–250Н	ПП 1320–350Н	ПП 1320–450Н	ПП 1320–600Н	ПП 1380–150У	ПП 1380–250Н	ПП 1380–350Н	ПП 1380–450Н	ПП 1380–600Н
Сечения элементов	1	−500×10 2−200×10	−500×10 2−320×12	−500×14 2−320×16	−500×16 2−400×20	−500×18 2−400×25	−500×8 2−320×10	−500×10 2−320×12	−500×14 2−320×16	−500×16 2−400×20	−500×18 2−400×25
	2	δ=30	δ=30	δ=30	δ=30	δ=30	δ=30	δ=30	δ=30	δ=30	δ=30
	3	δ=28	δ=20	δ=25	δ=32	δ=40	δ=28	δ=20	δ=25	δ=32	δ=40
	4	δ=16	δ=14	δ=14	δ=16	δ=18	δ=16	δ=14	δ=14	δ=16	δ=18
	5	−320×20	−500×41	−550×41	−900×40	−1000×48	−320×20	−500×41	−550×41	−900×40	−1000×48
	6	⊏ 30	⊏ 30	⊏ 30	⊏ 30	⊏ 30	⊏ 30	⊏ 30	⊏ 30	⊏ 30	⊏ 30
	7	⊏ 20	⊏ 20	⊏ 20	⊏ 20	⊏ 20	⊏ 20	⊏ 20	⊏ 20	⊏ 20	⊏ 20
	8	δ=16	δ=16	δ=16	δ=16	δ=16	δ=16	δ=16	δ=16	δ=16	δ=16
	9	—	—	—	−115×20	−155×25	—	—	—	−115×20	−155×25
	10	δ=10	δ=14	δ=14	δ=14	δ=14	δ=10	δ=14	δ=14	δ=14	δ=14
Сварные швы	Ш1	6	8	8	8	10	6	8	8	8	10
	Ш2	10	8	8	10	10	10	8	8	10	10
	Ш3	10	10	12	14	16	10	10	12	14	16
	Ш4	8	10	10	12	12	8	10	10	12	12
Масса в кг		1452	1898	2445	3369	4089	1551	1962	2528	3485	4263

Примечания:

1. Сечения анкерных планок и диаметр анкерных болтов принять по листу 48.
2. Материал элементов стоек и типы электродов см. пояснительную записку, разделы IV, VI.
3. Толщина опорной плиты (элемент 5) указана после строжки.
4. В элементах 4, 5 накернить риски по узлам на листе 54.
5. Элементы 6, 7, 10 выполнять из стали марки ст 3.

ГПИ УКРПРОЕКТСТАЛЬКОНСТРУКЦИЯ г. Киев

Гл. инж. ин-та Дубинг
Нач. отдела Гейфман
Гл. констр. Кошкин
Ст. инж. пр-та Дусевицкий

Зав. сект. Заславский
Сас

Инв. № подл. | Подпись и дата | Взам. инв. №

ТК 1973г.

Приставные подкрановые стойки. Высотой 10200, 10800, 12000, 12600, 13200, 13800.

Серия 1.424-3 Выпуск 1 Лист 47

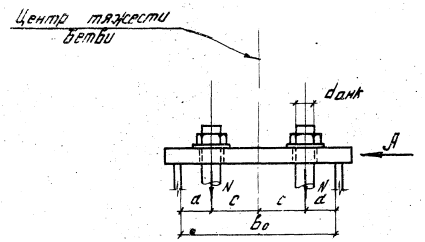

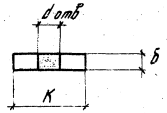

Анкерные планки типа I

d анк	N	Сечение (K×б)	F бр	W нт	R	[M]	d отв	Расстояние между траверсами „b_0" (мм)																			
								200		220		250		280		320		360		500		560		≥ 630			
								a	c	a	c	a	c	a	c	a	c	a	c	a	c	a	c	a	c		
мм	тс	мм	см²	см³	т/см²	тсм	мм	мм																			
20	3,15	120×25	30,0	9,8	2,1	20,6	26	50	50	50	60	45	80	50	90	50	110	50	130	50	200	50	230	45	270		
22	3,94	120×30	36,0	13,8	"	29,0	28	50	50	50	60	45	80	50	90	50	110	50	130	50	200	50	230	45	270		
24	4,53	120×30	36,0	13,5	"	28,3	30	50	50	50	60	45	80	50	90	50	110	50	130	50	200	50	230	45	270		
27	5,97	160×30	48,0	19,0	"	40,0	33	50	50	50	60	55	70	50	90	50	110	50	130	50	200	50	230	55	260		
30	7,25	160×36	57,6	26,8	"	56,3	36	50	50	50	60	55	70	50	90	50	110	50	130	50	200	50	230	55	260		
36	10,6	200×36	72,0	34,1	"	71,6	42	50	50	50	60	55	70	50	90	50	110	50	130	50	200	50	230	55	260		
42	14,6	200×50	100,0	63,4	1,8	114,0	48					65	60	60	80	60	100	60	120	60	190	60	220	65	250		
48	19,2	250×50	125,0	81,6	"	147,0	54					65	60	60	80	60	100	60	120	60	190	60	220	65	250		
56	26,6	250×60	150,0	113,0	"	203,0	62							60	80	60	100	60	120	60	190	60	220	65	250		
64	35,2	300×60	192,0	150,0	"	270,0	70									60	100	60	120	60	190	60	220	65	250		
72	45,9	320×70	224,0	169,0	"	306,0	78											60	120	60	190	60	220	65	250		

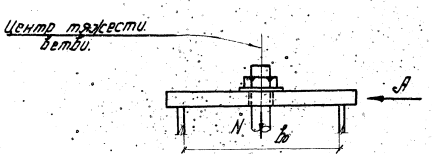

Анкерные планки типа II

d анк	N	K	Расстояние между траверсами „b_0" (мм)						
			200	220	250	280	320	360	
мм	тс	мм	Толщина анкерной планки „б" (мм)						
20	3,15	120	25	25	30	30	30	30	
22	3,94	120	30	30	30	30	36	36	
24	4,53	120	30	30	36	36	36	50	
27	5,97	160	30	30	36	36	36	50	
30	7,25	160	30	36	36	36	50	50	
36	10,6	200	36	36	36	50	50	50	
42	14,6	200	50	50	50	50	60	60	
48	19,2	250	50	50	50	50	60	60	
56	26,6	250	50	60	60	60	70	70	
64	35,2	300	50	60	60	60	70	70	
72	45,9	300	60	70	70	70			

Примечания:

1. Материал анкерных болтов и планок принимать по указаниям пояснительной записки, раздел IV.
2. При $b_0 > 630$ размер „а" сохраняется.
3. Диаметры анкерных болтов и типы анкерных планок окончательно определяются при унификации их для всех колонн проекта. При определении диаметра анкерных болтов необходимо учесть дополнительное усилие эксцентриситета крепления связей.
4. В связевых колоннах применять анкерные планки только типа I, кроме шатровой ветви из гнутого швеллера, где применяются анкерные планки типа II.

ТК 1973г.	Анкерные болты и планки.	СЕРИЯ 1.424-3	
		Выпуск 1	Лист 48

ГОССТРОЙ СССР
ГЛАВПРОМСТРОЙПРОЕКТ
ГПИ
КРПРОЕКТСТАЛЬКОНСТРУКЦИЯ
г. КИЕВ
Дубинский
Гл. инж. ин-та
Нач. отдела
Гл. конструк.
Гл. инж. пр-та
Лысенко
Гейфман
Кошкин
Дзгавицкий
Проверил
Исполнил
Заставский
Ашмилова

Шаг колонн 12 м

Средний ряд

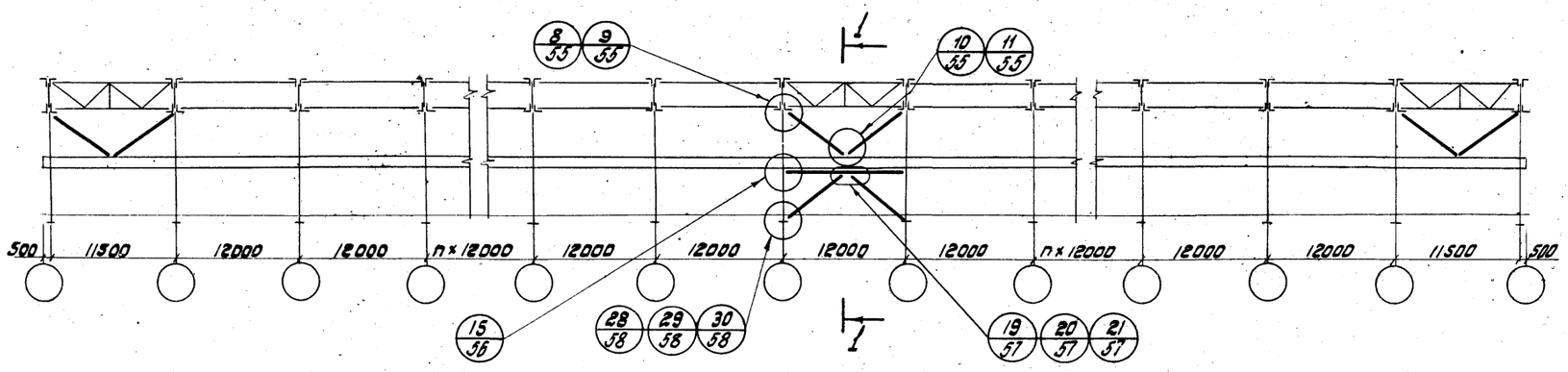

При проходе в теле колонны

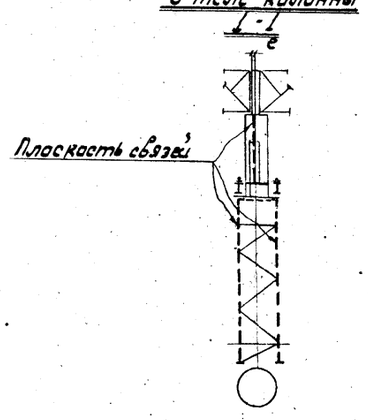

Без прохода в теле колонны

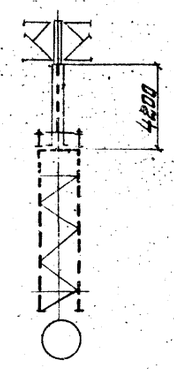

Крайний ряд

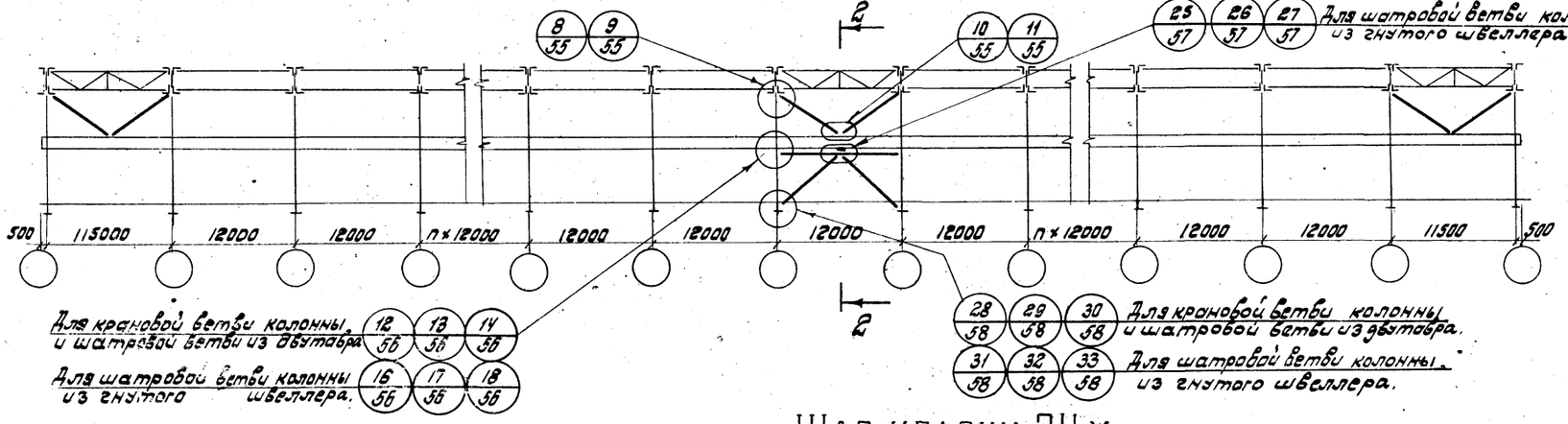

22/57 23/57 24/57 Для крановой ветви колонны и шатровой ветви из двутавра

25/57 26/57 27/57 Для шатровой ветви колонны из гнутого швеллера

Для крановой ветви колонны и шатровой ветви из двутавра

Для шатровой ветви колонны из гнутого швеллера.

Для крановой ветви колонны и шатровой ветви из двутавра.

Для шатровой ветви колонны из гнутого швеллера.

2-2

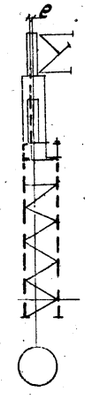

2-2

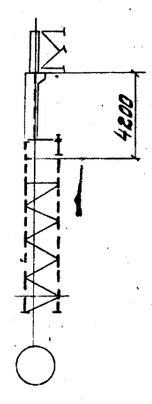

Шаг колонн 24 м

Средний ряд

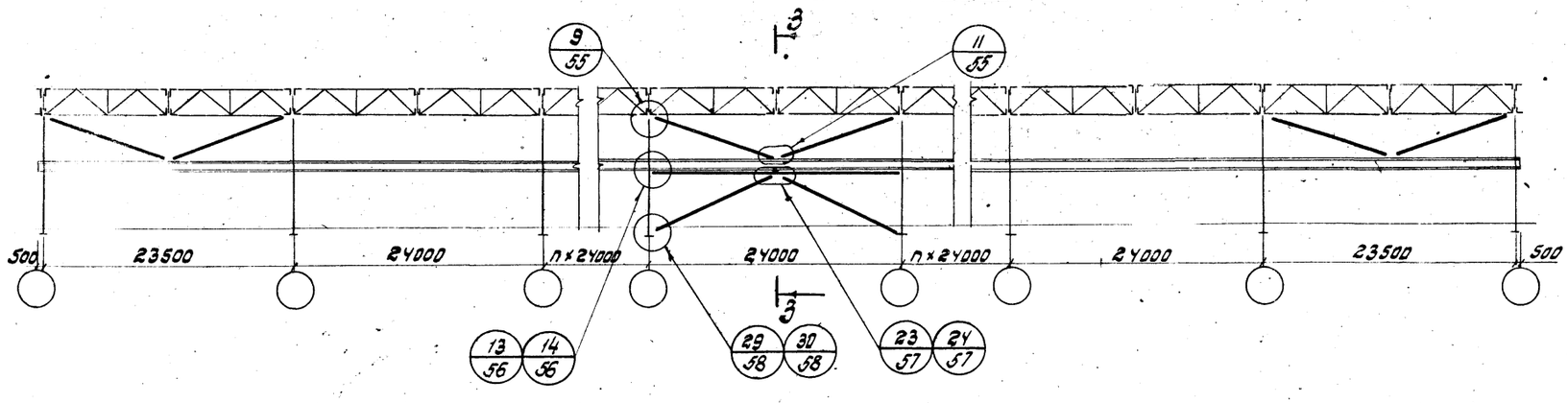

3-3

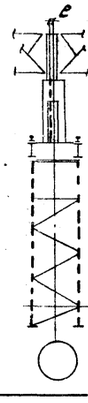

Примечания:

1. Сечения и усилия см. листы 50, 51.
2. Эксцентриситет крепления связи к колонне (размер „e") вызван необходимостью обеспечения прохода по подкрановым путям (см. узел 9" на листе 55).

ТК 1973	Пример решения схем связей по колоннам.	Серия 1.424-3 Выпуск Лист 43

Инв. № подл. | Подпись и дата | Взам. инв. №

Госстрой СССР Союзгипростроммонтажспецстрой Госгражданстроя

ГПИ Промстальконструкция г. Киев

Надкрановые связи

Нагрузка $W_т$	hм 2,5 Усилие т	2,5 Сечение т	3,0 Усилие т	3,0 Сечение т	3,5 Усилие т	3,5 Сечение т	4,0 Усилие т	4,0 Сечение [] Гнут. проф.	4,5 Усилие т	4,5 Сечение [] Гнут. проф.	5,0 Усилие т	5,0 Сечение [] Гнут. проф.	5,5 Усилие т	5,5 Сечение [] Гнут. проф.	6,0 Усилие т	6,0 Сечение [] Гнут. проф.
10	5,5	2L 90×6	5,6	2L 90×6	5,8	2L 90×6	6,0	2[100×50×5	6,3	2[100×50×5	6,5	2[120×60×6	6,8	2[120×60×6	7,1	2[120×60×6
20	11,0	2L 100×6,5	11,2	2L 100×6,5	11,6	2L 100×6,5	12,0	2[120×60×6	12,6	2[120×60×6	13,0	2[120×60×6	13,6	2[120×60×6	14,2	2[160×80×6
30	16,5	2L 110×7	16,8	2L 110×7	17,4	2L 110×7	18,0	2[160×80×6	18,9	2[160×80×6	19,5	2[160×80×6	20,4	2[160×80×6	21,3	2[160×80×6
40	21,7	2L 125×8	22,4	2L 125×8	23,2	2L 125×8	24,0	2[160×80×6	25,2	2[160×80×6	26,0	2[160×80×6	27,2	2[160×80×6	28,4	2[160×80×6
50	27,1	2L 125×8	28,0	2L 125×8	29,0	2L 125×8	30,0	2[160×80×6	31,5	2[160×80×6	32,5	2[160×80×6	34,0	2[250×125×6	35,5	2[250×125×6
60	32,5	2L 125×9	33,6	2L 125×9	34,8	2L 125×10	36,0	2[160×80×6	37,8	2[250×125×6	39,0	2[250×125×6	40,6	2[250×125×6	42,6	2[250×125×6
70	38,5	2L 140×9	39,2	2L 140×9	40,6	2L 140×9	42,0	2[250×125×6	44,1	2[250×125×6	45,5	2[250×125×6	47,4	2[250×125×6	49,7	2[250×125×6

Примечание: сечение из уголков применять только при отсутствии прохода в теле колонны.

Подкрановые связи.

Нагрузка $W_т$	Элемент	hм 7,0 Усилие т	7,0 Варианты сечений: Уголки	7,0 [] Гнут. проф.	7,0 ○ Труба	8,2 Усилие т	8,2 Варианты сечений: Уголки	8,2 [] Гнут. проф.	8,2 ○ Труба	8,8 Усилие т	8,8 Варианты сечений: Уголки	8,8 [] Гнут. проф.	8,8 ○ Труба	10,6 Усилие т	10,6 Варианты сечений: Уголки	10,6 [] Гнут. проф.	10,6 ○ Труба	12,4 Усилие т	12,4 Варианты сечений: Уголки	12,4 [] Гнут. проф.	12,4 ○ Труба	14,2 Усилие т	14,2 Варианты сечений: Уголки	14,2 [] Гнут. проф.	14,2 ○ Труба	14,8 Усилие т	14,8 Варианты сечений: Уголки	14,8 [] Гнут. проф.	14,8 ○ Труба
10	а	8,0	⊥180×11	2[160×80×6	ϕ219×4	8,75	⊥180×11	2[280×140×5	ϕ219×4	9,3	⊥200×12	2[280×140×5	ϕ219×4	10,5	⊥220×14	2[280×140×5	ϕ273×6	11,9	⊥250×16	2[280×140×5	ϕ273×6	13,0	—	2[280×140×5	ϕ325×6	13,7	—	2[280×140×5	ϕ325×6
	б	5,0	⊤140×9	2[120×60×6	ϕ127×3	5,0	⊤140×9	2[120×60×6	ϕ127×3	5,0	⊤140×9	2[120×60×6	ϕ127×3	5,0	⊤140×9	2[120×60×6	ϕ127×3	5,0	⊤140×9	2[120×60×6	ϕ127×3	5,0	—	2[120×60×6	ϕ127×3	5,0	—	2[120×60×6	ϕ127×3
	в	5,0	L 140×90×8																										
20	а	16,0	⊥180×11	2[160×80×6	ϕ219×4	17,5	⊥180×11	2[280×140×5	ϕ219×4	18,6	⊥200×12	2[280×140×5	ϕ219×4	21,0	⊥220×14	2[280×140×5	ϕ273×6	23,8	⊥250×16	2[280×140×5	ϕ273×6	26,0	—	2[280×140×5	ϕ325×6	27,4	—	2[280×140×5	ϕ325×6
	б	10,0	⊤140×9	2[120×60×6	ϕ127×3,5	10,0	⊤140×9	2[120×60×6	ϕ127×3,5	10,0	⊤140×9	2[120×60×6	ϕ127×3,5	10,0	⊤140×9	2[120×60×6	ϕ127×3,5	10,0	⊤140×9	2[120×60×6	ϕ127×3,5	10,0	—	2[120×60×6	ϕ127×3,5	10,0	—	2[120×60×6	ϕ127×3,5
	в	10,0	L 140×90×8																										
30	а	24,0	⊥180×11	2[160×80×6	ϕ219×4,5	26,2	⊥180×11	2[280×140×5	ϕ219×5,5	27,9	⊥200×12	2[280×140×5	ϕ219×6	31,5	⊥220×14	2[280×140×5	ϕ273×6	35,7	⊥250×16	2[280×140×5	ϕ273×6	39,0	—	2[280×140×5	ϕ325×6	41,1	—	—	ϕ325×6
	б	15,0	⊤140×9	2[120×60×6	ϕ152×3,2	15,0	⊤140×9	2[120×60×6	ϕ152×3,2	15,0	⊤140×9	2[120×60×6	ϕ152×3,2	15,0	⊤140×9	2[120×60×6	ϕ152×3,2	15,0	⊤140×9	2[120×60×6	ϕ152×3,2	15,0	—	2[120×60×6	ϕ152×3,5	15,0	—	—	ϕ152×3,2
	в	15,0	L 140×90×8																										
40	а	32,0	⊥180×11	2[280×140×5	ϕ219×5,5	35,0	⊥180×11	2[280×140×5	ϕ219×7	37,2	⊥200×12	2[280×140×5	ϕ273×6	42,0	⊥220×14	2[280×140×5	ϕ273×7	47,6	⊥250×16	2[280×140×5	ϕ325×6	52,0	—	—	ϕ325×8	54,8	—	—	ϕ325×8
	б	20,0	⊤140×9	2[120×60×6	ϕ159×4	20,0	⊤140×9	2[120×60×6	ϕ159×4	20,0	⊤140×9	2[120×60×6	ϕ159×4	20,0	⊤140×9	2[120×60×6	ϕ159×4	20,0	⊤140×9	2[120×60×6	ϕ159×4	20,0	—	—	ϕ159×4	20,0	—	—	ϕ159×4
	в	20,0	L 160×100×9																										
50	а	40,0	⊥180×11	2[280×140×5	ϕ219×7	43,7	⊥180×11	2[280×140×5	ϕ273×6	46,5	⊥200×12	2[280×140×5	ϕ273×6	52,5	⊥220×14	2[280×140×5	ϕ325×6	58,5	⊥250×16	—	ϕ325×7	65,0	—	—	ϕ426×7	68,5	—	—	ϕ426×7
	б	25,0	⊤140×9	2[160×80×6	ϕ168×4,5	25,0	⊤140×9	2[160×80×6	ϕ168×4,5	25,0	⊤140×9	2[160×80×6	ϕ168×4,5	25,0	⊤140×9	2[160×80×6	ϕ168×4,5	25,0	⊤140×9	—	ϕ168×4,5	25,0	—	—	ϕ168×4,5	25,0	—	—	ϕ168×4,5
	в	25,0	L 160×100×10																										
60	а	48,0	⊥180×11	2[280×140×5	ϕ273×6	52,5	⊥180×11	2[280×140×5	ϕ273×6	55,8	⊥200×12	2[280×140×5	ϕ273×7	63,0	⊥220×14	—	ϕ325×6	71,4	⊥250×16	—	ϕ426×7	78,0	—	—	ϕ426×7	82,2	—	—	ϕ426×7
	б	30,0	⊤140×9	2[160×80×6	ϕ168×5	30,0	⊤140×9	2[160×80×6	ϕ168×5	30,0	⊤140×9	2[160×80×6	ϕ168×5	30,0	⊤140×9	—	ϕ168×5	30,0	⊤140×9	—	ϕ168×5	30,0	—	—	ϕ168×5	30,0	—	—	ϕ168×5
	в	30,0	L 180×110×10																										
70	а	56,0	⊥180×12	2[280×140×5	ϕ273×6	61,2	⊥200×12	2[280×140×5	ϕ273×7	65,1	⊥200×12	2[280×140×5	ϕ325×6	73,5	⊥220×14	—	ϕ325×7	83,3	⊥250×16	—	ϕ426×7	91,0	—	—	ϕ426×7	96,0	—	—	ϕ426×7
	б	35,0	⊤140×9	2[160×80×6	ϕ219×4	35,0	⊤140×9	2[160×80×6	ϕ219×4	35,0	⊤140×9	2[160×80×6	ϕ219×4	35,0	⊤140×9	—	ϕ219×4	35,0	⊤140×9	—	ϕ219×4	35,0	—	—	ϕ219×4	35,0	—	—	ϕ219×4
	в	35,0	L 180×110×12																										

Расчетная схема надкрановых связей

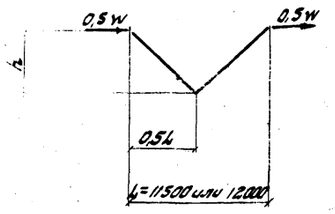

Расчетные схемы подкрановых связей

Крайний ряд

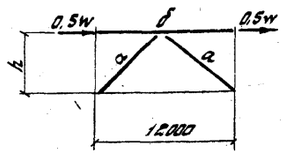

Средний ряд

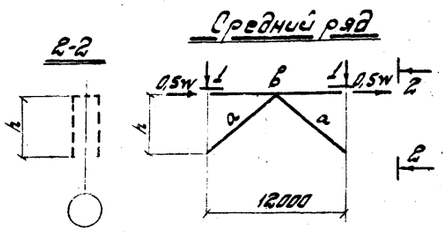

1-1

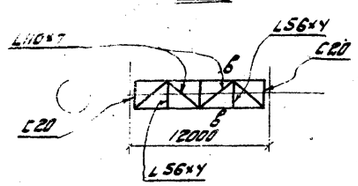

Примечания:

1. Материал конструкций - сталь марки ВМСт3кп2 по ГОСТ 380-71.
2. Усилия даны на одну плоскость связей.
3. Элементы решётки, соединяющей ветви двухплоскостных связей, крепить на усилие 2,0т.

ТК 1973	Связи по колоннам. Шаг колонн 12м. Сечения и усилия.	СЕРИЯ 1.424-3	
		Выпуск 1	Лист 50

Надкрановые связи.

Нагрузка W т	h м 3,0 Усилие т	3,0 Сечение [] Гнутый профиль	3,5 Усилие т	3,5 Сечение [] Гнутый профиль	4,0 Усилие т	4,0 Сечение [] Гнутый профиль	4,5 Усилие т	4,5 Сечение [] Гнутый профиль	5,0 Усилие т	5,0 Сечение [] Гнутый профиль	5,5 Усилие т	5,5 Сечение [] Гнутый профиль	6,0 Усилие т	6,0 Сечение [] Гнутый профиль
10	5,2	2С160×80×6	5,2	2С160×80×6	5,3	2С160×80×6	5,3	2С160×80×6	5,4	2С160×80×6	5,5	2С250×125×6	5,5	2С250×125×6
20	10,4	2С160×80×6	10,4	2С160×80×6	10,6	2С160×80×6	10,6	2С160×80×6	10,8	2С160×80×6	11,0	2С250×125×6	11,0	2С250×125×6
30	15,6	2С250×125×6	15,6	2С250×125×6	15,9	2С250×125×6	15,9	2С250×125×6	16,2	2С250×125×6	16,5	2С250×125×6	16,5	2С250×125×6
40	20,8	2С250×125×6	20,8	2С250×125×6	21,2	2С250×125×6	21,2	2С250×125×6	21,6	2С250×125×6	22,0	2С250×125×6	22,0	2С250×125×6
50	26,0	2С250×125×6	26,0	2С250×125×6	26,5	2С250×125×6	26,5	2С250×125×6	27,0	2С250×125×6	27,5	2С250×125×6	27,5	2С250×125×6
60	31,2	2С250×125×6	31,2	2С250×125×6	31,8	2С250×125×6	31,8	2С250×125×6	32,4	2С250×125×6	33,0	2С250×125×6	33,0	2С250×125×6
70	36,4	2С250×125×6	36,4	2С250×125×6	37,1	2С250×125×6	37,1	2С250×125×6	37,8	2С250×125×6	38,5	2С250×125×6	38,5	2С250×125×6

Подкрановые связи.

Нагрузка W т	Элемент	h м 5,9 Усилие т	5,9 Варианты сечений [] Гнут. проф.	5,9 ○ труба	7,0 Усилие т	7,0 Варианты сечений [] Гнут. проф.	7,0 ○ труба	7,6 Усилие т	7,6 Варианты сечений [] Гнут. проф.	7,6 ○ труба	9,4 Усилие т	9,4 Варианты сечений [] Гнут. проф.	9,4 ○ труба	11,2 Усилие т	11,2 Варианты сечений [] Гнут. проф.	11,2 ○ Труба	13,0 Усилие т	13,0 Варианты сечений [] Гнут. проф.	13,0 ○ труба	13,6 Усилие т	13,6 Варианты сечений [] Гнут. проф.	13,6 ○ Труба
10	г	5,7	2С280×140×5	ф273×6	5,9	2С280×140×5	ф273×6	6,1	2С280×140×5	ф325×6	6,5	2С280×140×5	ф325×6	7,0	2С280×140×5	ф325×6	7,4	—	ф426×7	7,7	—	ф426×7
	д	5,0	2С280×140×5	ф273×6	5,0	2С280×140×5	ф273×6	5,0	2С280×140×5	ф273×6	5,0	2С280×140×5	ф273×6	5,0	2С280×140×5	ф273×6	5,0	—	ф273×6	5,0	—	ф273×6
20	г	11,4	2С280×140×5	ф273×6	11,8	2С280×140×5	ф273×6	12,2	2С280×140×5	ф325×6	13,0	2С280×140×5	ф325×6	14,0	2С280×140×5	ф325×6	14,8	—	ф426×7	15,4	—	ф426×7
	д	10,0	2С280×140×5	ф273×6	10,0	2С280×140×5	ф273×6	10,0	2С280×140×5	ф273×6	10,0	2С280×140×5	ф273×6	10,0	2С280×140×5	ф273×6	10,0	—	ф273×6	10,0	—	ф273×6
30	г	17,1	2С280×140×5	ф273×6	17,8	2С280×140×5	ф273×6	18,3	2С280×140×5	ф325×6	19,5	2С280×140×5	ф325×6	21,0	2С280×140×5	ф325×6	22,2	—	ф426×7	23,1	—	ф426×7
	д	15,0	2С280×140×5	ф273×6	15,0	2С280×140×5	ф273×6	15,0	2С280×140×5	ф273×6	15,0	2С280×140×5	ф273×6	15,0	2С280×140×5	ф273×6	15,0	—	ф273×6	15,0	—	ф273×6
40	г	22,8	2С280×140×5	ф273×6	23,7	2С280×140×5	ф273×6	24,4	2С280×140×5	ф325×6	26,0	2С280×140×5	ф325×6	28,0	2С280×140×5	ф325×6	29,6	—	ф426×7	30,8	—	ф426×7
	д	20,0	2С280×140×5	ф273×6	20,0	2С280×140×5	ф273×6	20,0	2С280×140×5	ф273×6	20,0	2С280×140×5	ф273×6	20,0	2С280×140×5	ф273×6	20,0	—	ф273×6	20,0	—	ф273×6
50	г	28,5	2С280×140×5	ф273×6	29,6	2С280×140×5	ф273×6	30,5	2С280×140×5	ф325×6	32,5	2С280×140×5	ф325×6	35,0	2С280×140×5	ф325×6	37,0	—	ф426×7	38,5	—	ф426×7
	д	25,0	2С280×140×5	ф273×6	25,0	2С280×140×5	ф273×6	25,0	2С280×140×5	ф273×6	25,0	2С280×140×5	ф273×6	25,0	2С280×140×5	ф273×6	25,0	—	ф273×6	25,0	—	ф273×7
60	г	34,2	2С280×140×5	ф273×6	35,5	2С280×140×5	ф273×7	36,6	2С280×140×5	ф325×6	39,0	2С280×140×5	ф325×6	42,0	—	ф325×7	44,4	—	ф426×7	46,2	—	ф426×7
	д	30,0	2С280×140×5	ф273×6	30,0	2С280×140×5	ф273×6	30,0	2С280×140×5	ф273×6	30,0	2С280×140×5	ф273×6	30,0	—	ф273×6	30,0	—	ф273×6	30,0	—	ф273×6
70	г	40,0	2С280×140×5	ф273×7	41,5	2С280×140×5	ф325×6	42,7	2С280×140×5	ф325×6	45,5	—	ф325×6	49,0	—	ф325×7	51,8	—	ф426×7	53,9	—	ф426×7
	д	35,0	2С280×140×5	ф273×6	35,0	2С280×140×5	ф273×6	35,0	2С280×140×5	ф273×6	35,0	—	ф273×6	35,0	—	ф273×6	35,0	—	ф273×6	35,0	—	ф273×6

Расчетная схема надкрановых связей.

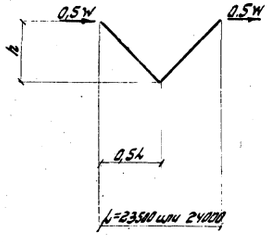

Расчетная схема подкрановых связей.

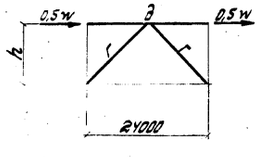

Примечания.

1. Материал конструкций - сталь марки ВМСт3кп2 по ГОСТ 380-71.
2. Усилия даны на одну плоскость связей.

Госстрой СССР Гл.в.проектный институт Г.П.И. Киев	Главный инженер проекта	Заместитель Старший инженер	
Директор Гл. инж. проекта	Начальник отдела	Главный конструктор	Руководитель группы
Гл. инженер проекта	Гл. конструктор	Гл. инженер	

ТК 1973г.	Связи по колоннам. Шаг колонн 24 м. Сечения и усилия.	Серия 1.424-3	Выпуск / Лист

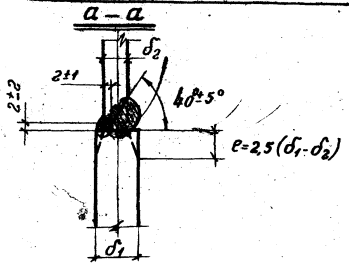

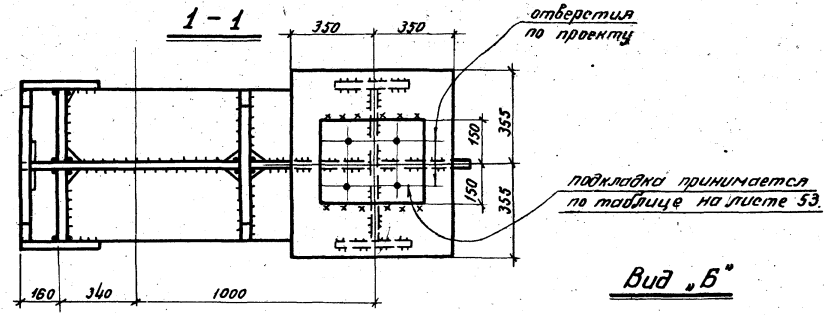

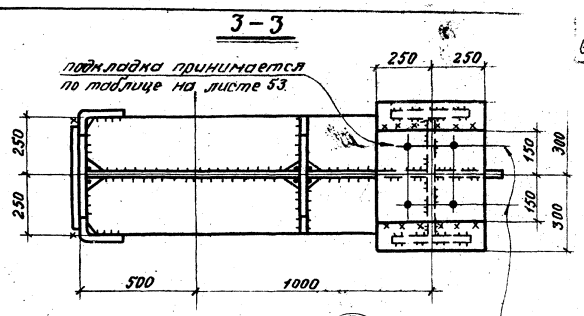

Вид „Ж"

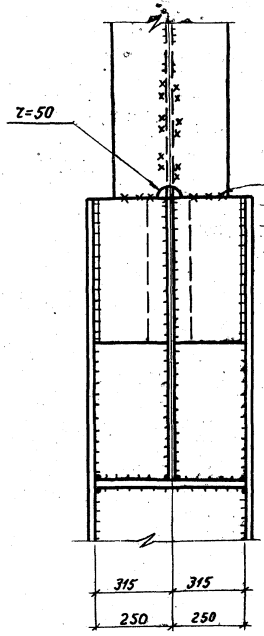

1

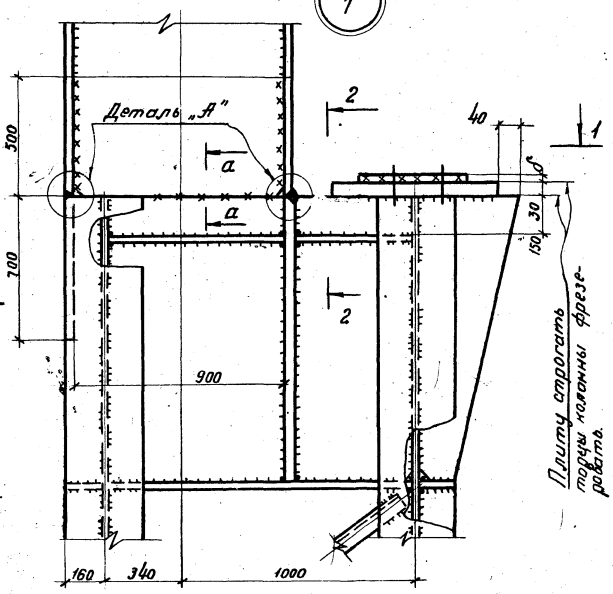

Вид „Б"

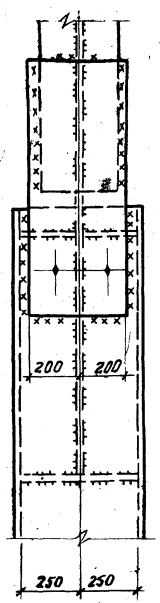

2

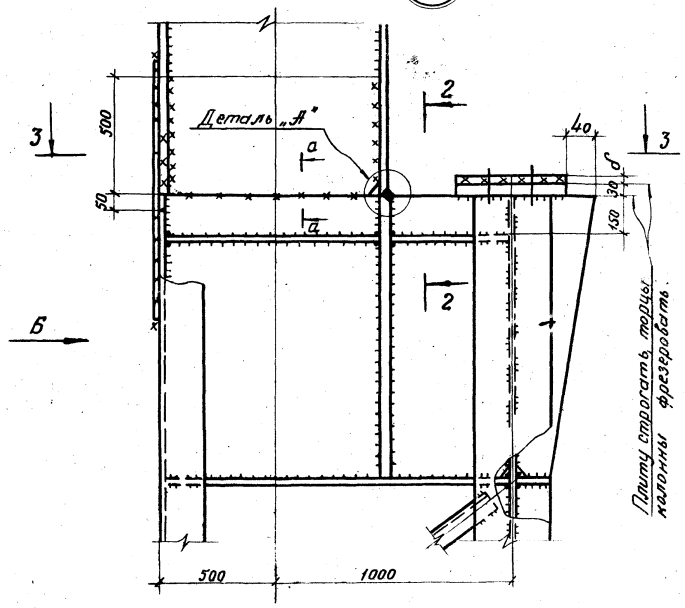

Деталь „А"

При $\delta_2 \leq 20$

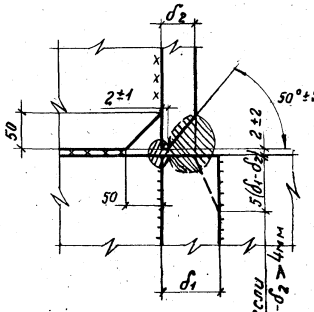

При $\delta_2 > 20$

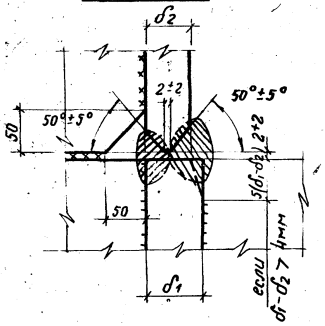

2 – 2

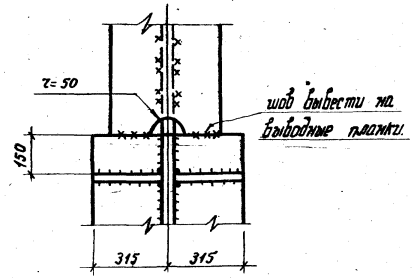

Примечания:

1. Длина подкладки „δ" определяется шириной опорного ребра подкрановой балки.

| | | |

1 – 1

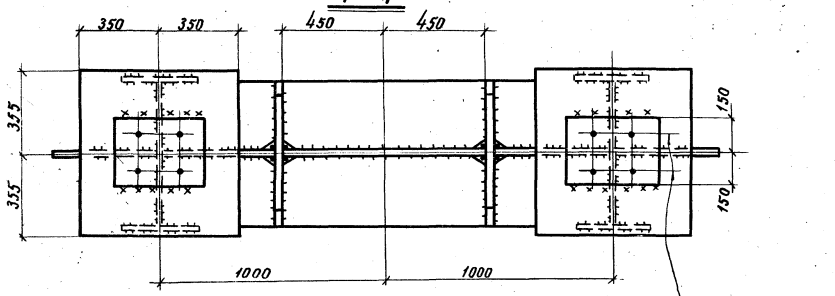

отверстия по проекту

3

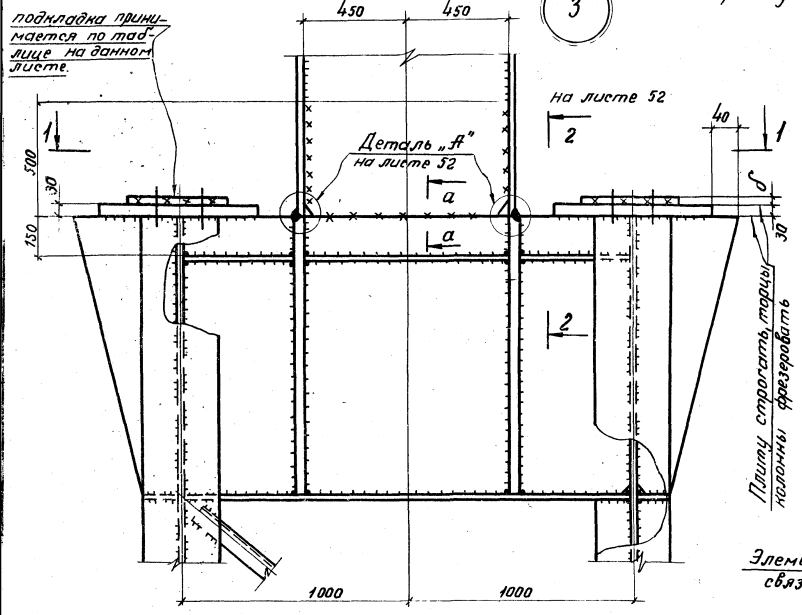

Плиты строгать, торцы колонны фрезеровать

4

Для сварных двутавров

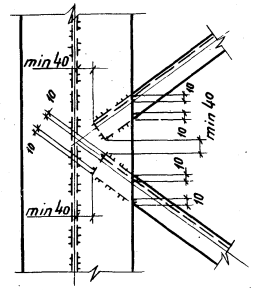

Для гнутых профилей

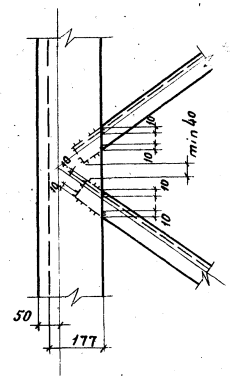

3 – 3

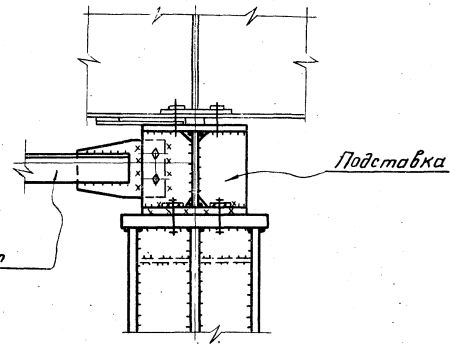

5

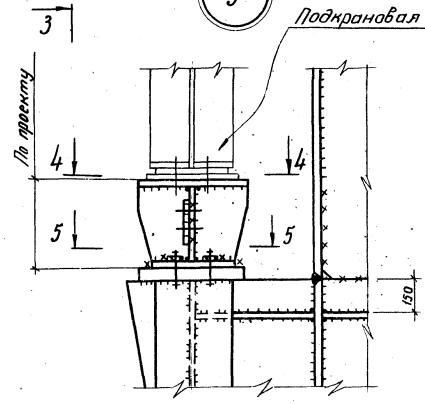

5 – 5

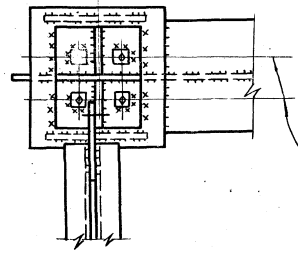

4 – 4

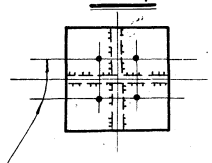

Отверстия по проекту.

Ширина опорного ребра мм	δmax при толщине δ мм			
	Ст.3 R_{cp}=1300 кг/см²		Сталь НЛ R_{cp}=1700 кг/см²	
	20	30	20	30
200	166	212	240	307
220	177	225	256	327
250	193	246	281	349
280	210	266	304	384
320	232	292	336	422
360	254	318	368	460
400	276	345	400	498
450	304	378	440	547
500	331	411	480	595
560	364	452	527	652
630	403	497	584	720

Примечания:

1. Сечения и швы подставок принимать по проекту.
2. В случае необходимости решетка может быть привара кроме фланговых, также и лобовыми швами.
3. Длина подкладки „d" определяется шириной опорного ребра подкрановой балки.

ТК 1973г.	Узлы 3, 4, 5.	Серия 1.424-3	Выпуск 1	Лист 53

Базы колонн у температурного шва

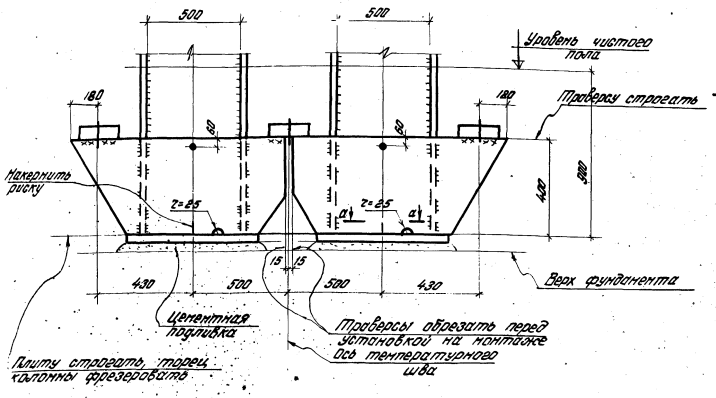

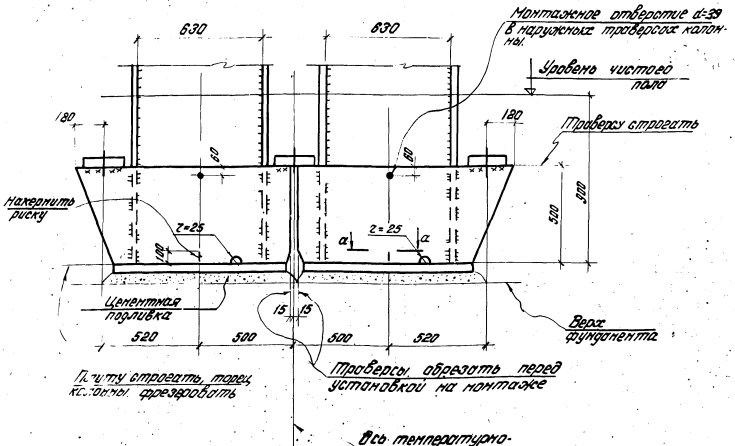

а-а

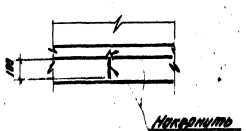

6

Для шатровой ветви из гнутых профилей

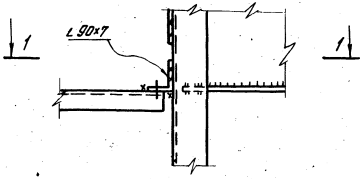

Для шатровой ветви из сварных двутавров

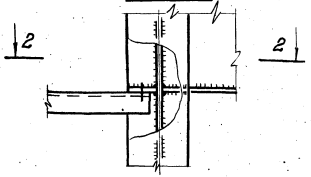

1-1

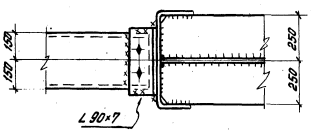

2-2

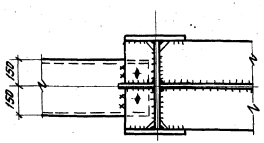

4-4

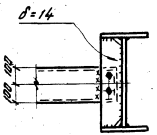

7

Для шатровой ветви из гнутых профилей

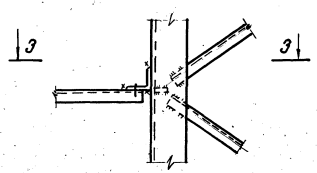

Для шатровой ветви из сварных двутавров

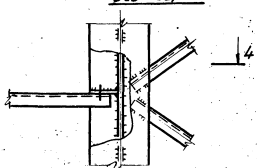

3-3

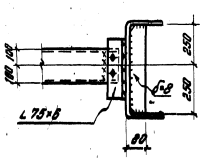

Примечания:

1. Размеры деталей баз колонн у температурного шва принимаются по базам рядовых колонн.
2. Размер совмещенной анкерной планки у температурного шва не отличается от планок для рядовых колонн.

ТК 1973г.	Узлы 6, 7. Узлы баз колонн у температурного шва	Серия 1.424-3 Выпуск 1 Лист 34

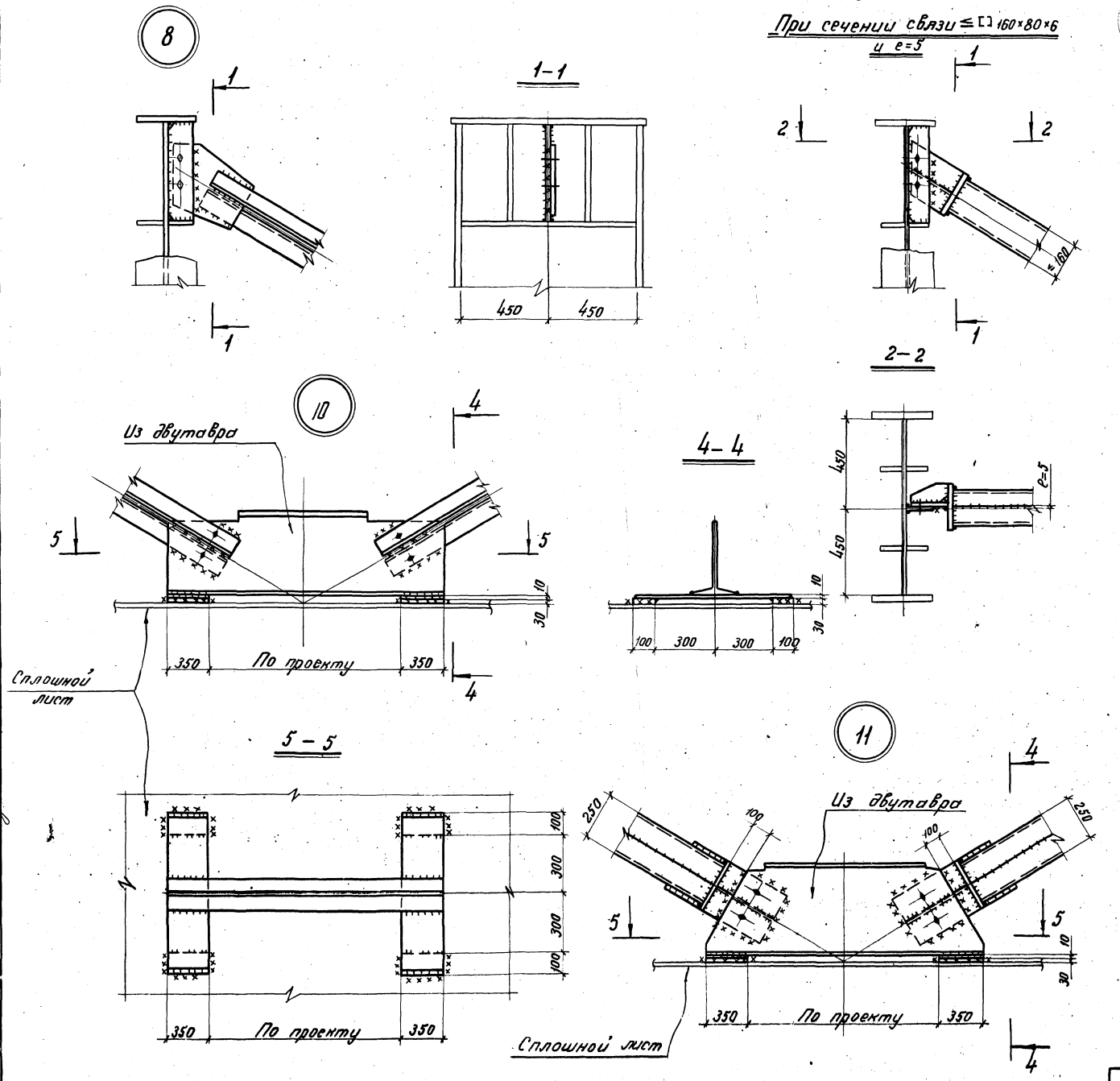

Примечания:

1. Все болты нормальной точности М20.
2. Толщины узловых фасонок принимать по таблице на листе 56.
3. Сварные швы, прикрепляющие связи, принимать по усилиям.

ТК 1873г.	Узлы 8; 9; 10; 11.	Серия 1.424-3	
		Выпуск 1	Лист 55

Госстрой СССР
Главпромстройпроект ГПИ
Укрпроектстальконструкция г. Киев

Директор
Гл. инж. ин-та
Гл. конструктор
Гл. инж. пр-та
Нечаев
Лысенко
Гейфман
Кошкин
Цусовицкий
Бригадир
Проверил
Исполнил
Затучный
Сайтов
Стотланд

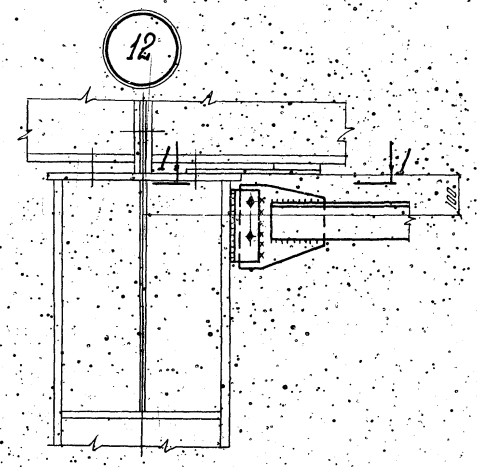

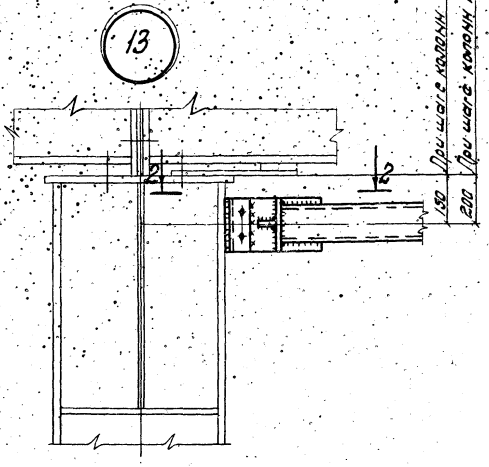

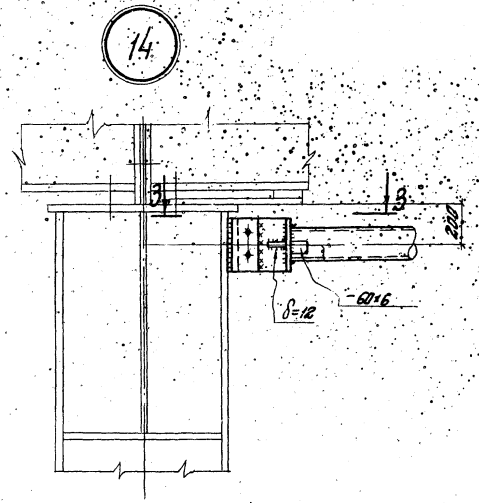

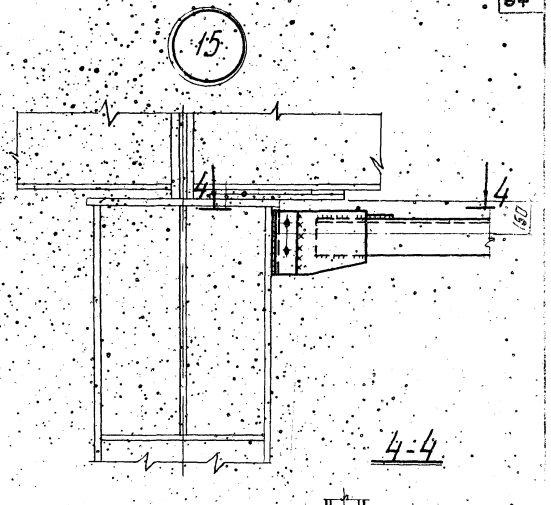

4-4

1-1

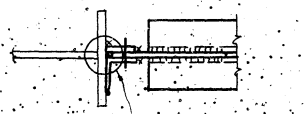

2-2

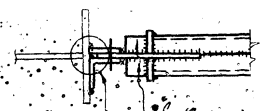

3-3

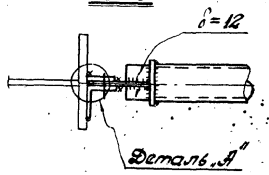

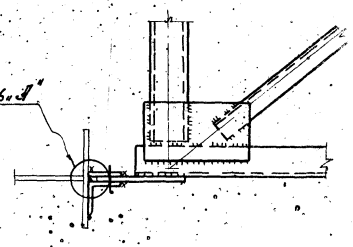

Деталь „А"

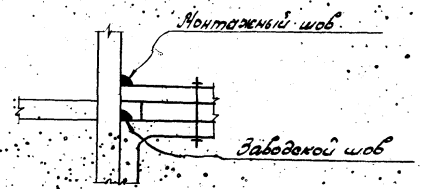

Деталь „Б"

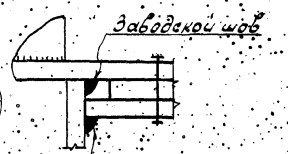

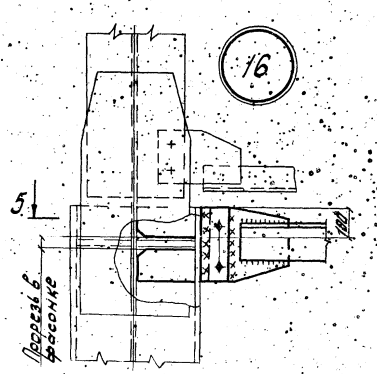

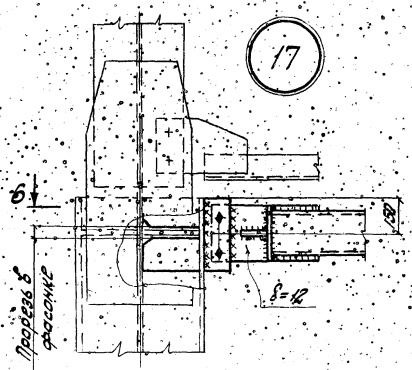

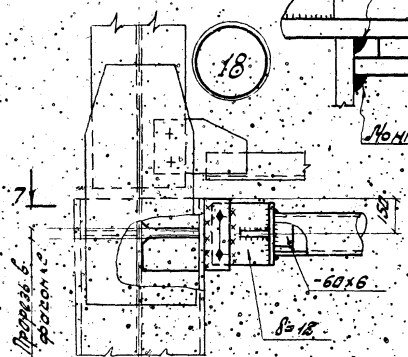

5-5

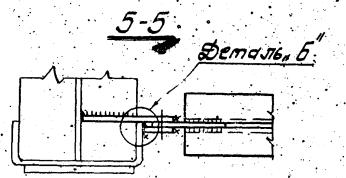

6-6

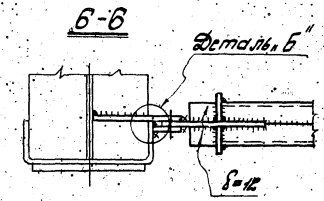

7-7

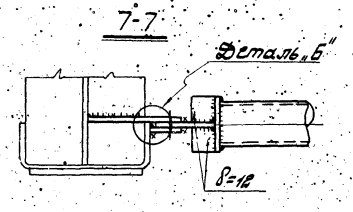

Рекомендуемые толщины узловых фасонок

Усилие в элементе т.с.	До 25	26-40	41-60	61-100
Толщина фасонки мм.	8	10	12	14

Примечания:

1. Толщины узловых фасонок и размеры сварных швов прикрепляющих связи принимаются по усилиям.
2. Все болты нормальной точности М20.

ТК 1973

Узлы 12÷18

Серия 1.424-3

Выпуск 1 | Лист 56

Госстрой СССР
Ленпроектстальконструкция
ГПИ
г. Киев

Гип Дорогинский
Нач. отд. Шапиро
Гл. конструктор Кузнецов
Н. контр. Кузнецов

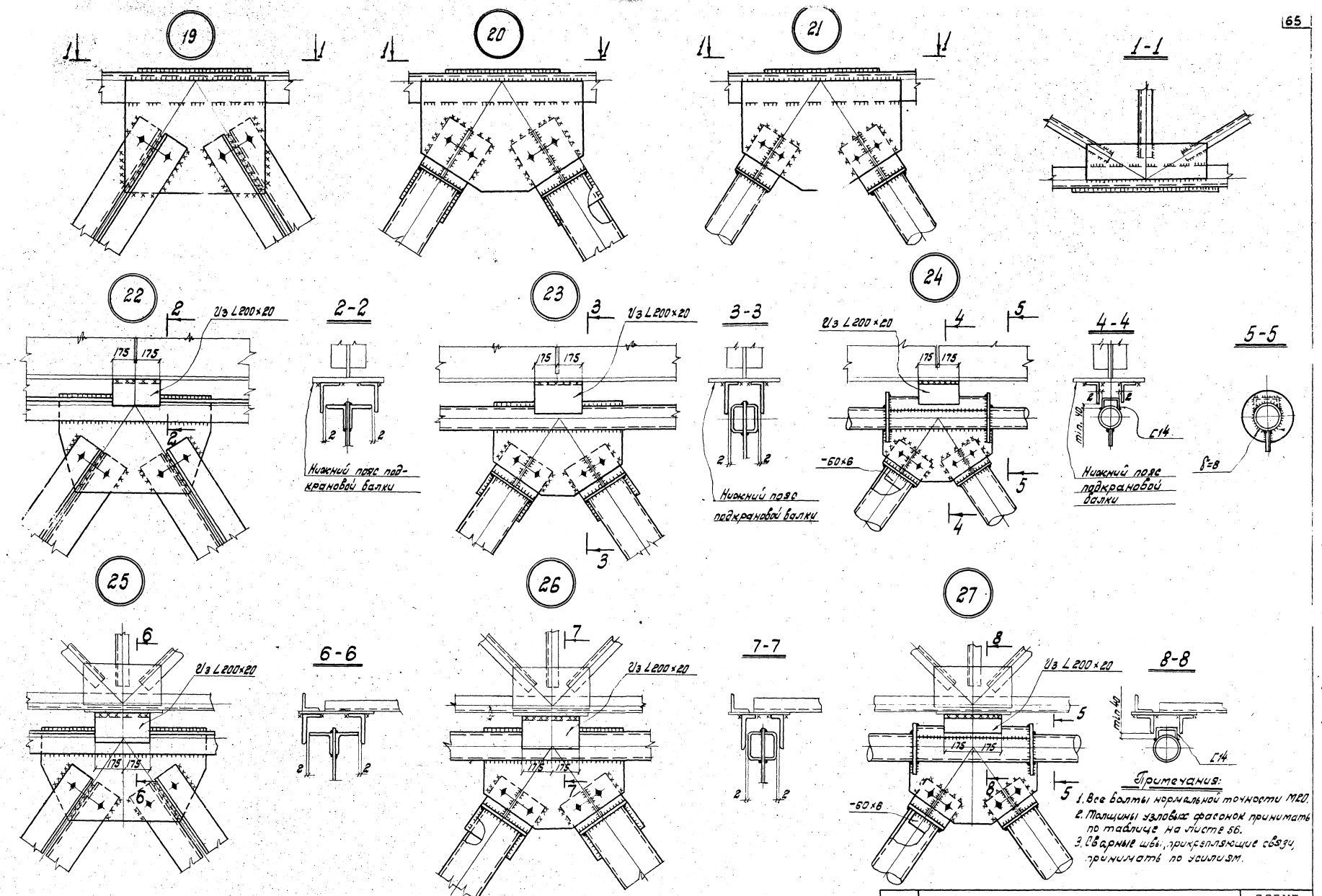

Примечания:

1. Все болты нормальной точности М20.
2. Толщины узловых фасонок принимать по таблице на листе 56.
3. Сварные швы, прикрепляющие связи, принимать по усилиям.

ТК	Узлы 19÷27	СЕРИЯ 1.424-3	
1973г		Выпуск 1	Лист 57

12518 66

ГЛАВПРОМСТРОЙПРОЕКТ
ГПИ
ПРОЕКТСТАЛЬКОНСТРУКЦИЯ
г. Киев

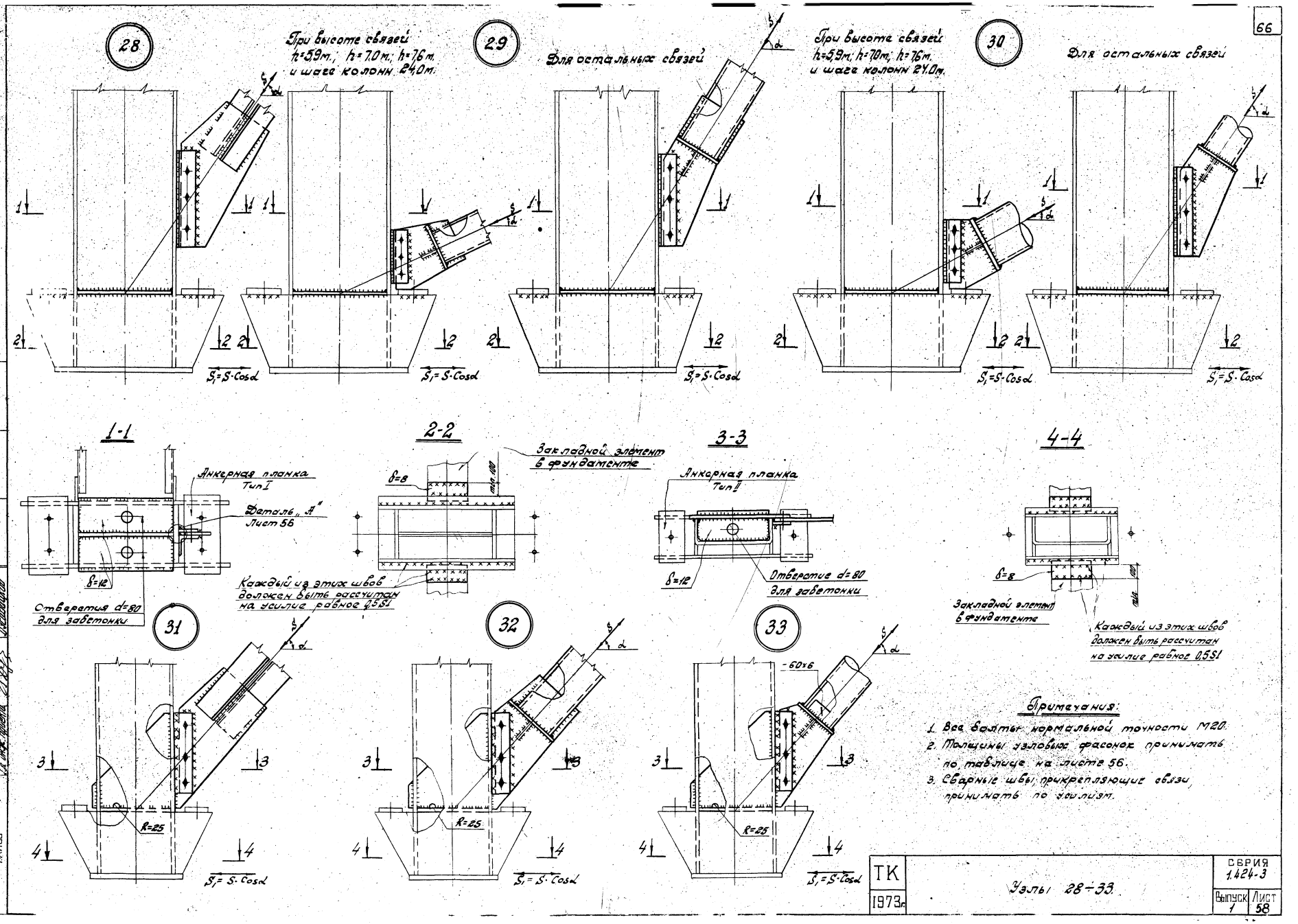

Примечания:

1. Все болты нормальной точности М20.
2. Толщины узловых фасонок принимать по таблице на листе 56.
3. Сварные швы, прикрепляющие связи, принимать по усилиям.

ТК 1973г.	Узлы 28÷33.	СЕРИЯ 1.424-3
		Выпуск 1 / Лист 58

ГЛАВПРОЕКТ ГПИ УКРПРОЕКТСТАЛЬКОНСТРУКЦИЯ г. Киев

Маркировка узлов на схеме колонн

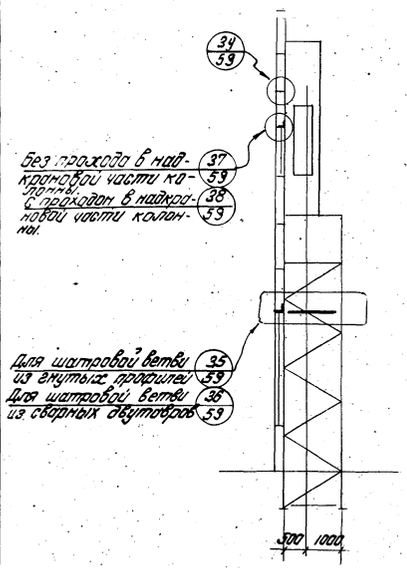

Вид А

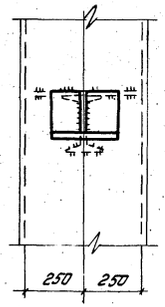

35

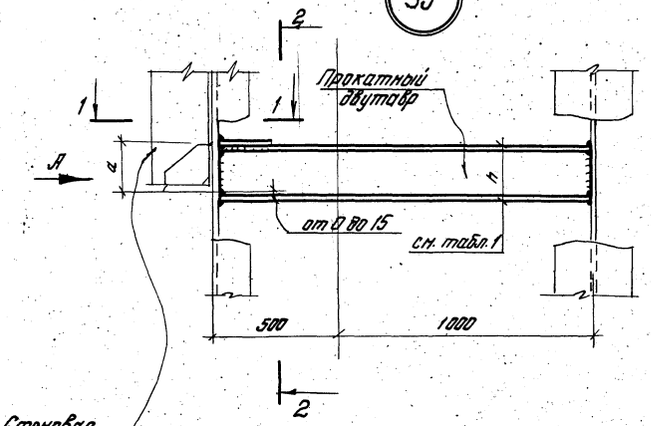

2-2

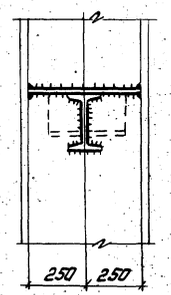

Таблица 1

зависимости „h" от высоты „a" опорной консоли

a	h
250	240
220	220
200	200
125	140

1-1

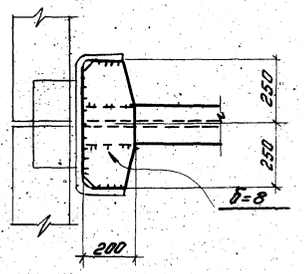

Вид Б

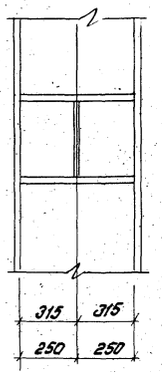

36

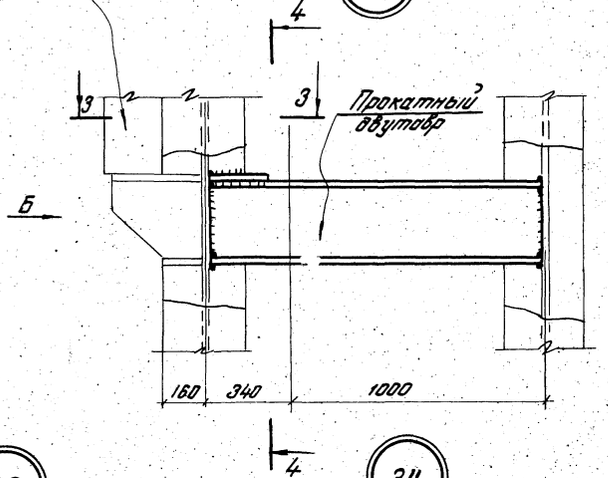

4-4

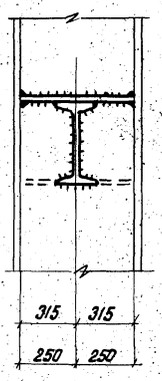

3-3

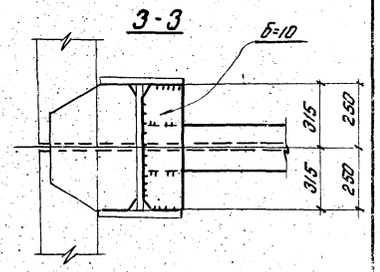

6-6

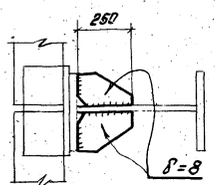

Вид В

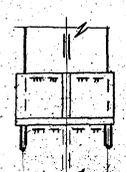

37

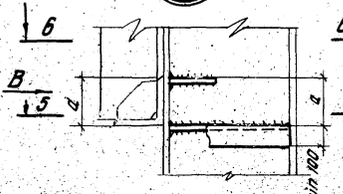

38

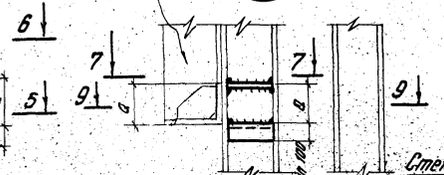

34

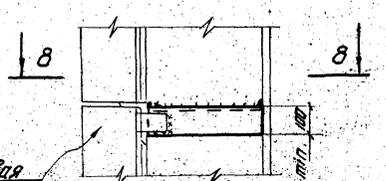

7-7

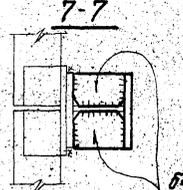

5-5

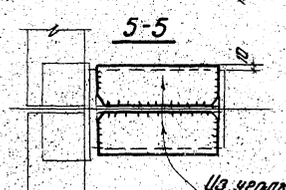

9-9

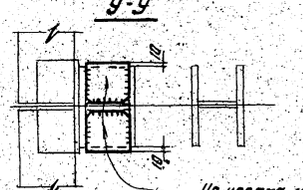

8-8

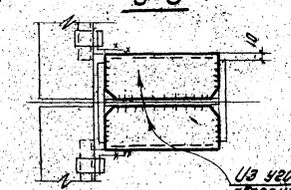

Примечания:

1. Опорные консоли под стеновые панели и другие детали крепления панелей принимать по типовым сериям.
2. Переплеты остекления и детали их крепления условно не показаны.
3. Узлы даны применительно к рядовым колоннам. Для колонн у торцов и у температурных швов конструктивные решения узлов аналогичны.

Гипростальконструкция г. Киев	Гл. инж. пр-та	Ассовицкий					
	Нач. отдела	Хонкин					
	Гл. констр.	Ковальчук					
	Гл. инж. пр-та	Ассовицкий					
Госстрой СССР Главпроектстрипроект ГПИ-1	Директор	Перцев					
	Гл. инж. пр-та	Ананченко					
	Нач. отдела	Ренгольм					
	Гл. констр.	Ковальчук					
	Гл. инж. пр-та	Ассовицкий					

Инв. № подл. | Подпись и дата | Взам. инв. №

Сметная стоимость | Расход стали

ТК 1979

Узлы 34÷38 крепления стеновых панелей

Серия 1.424-3 Выпуск 1 Лист 59

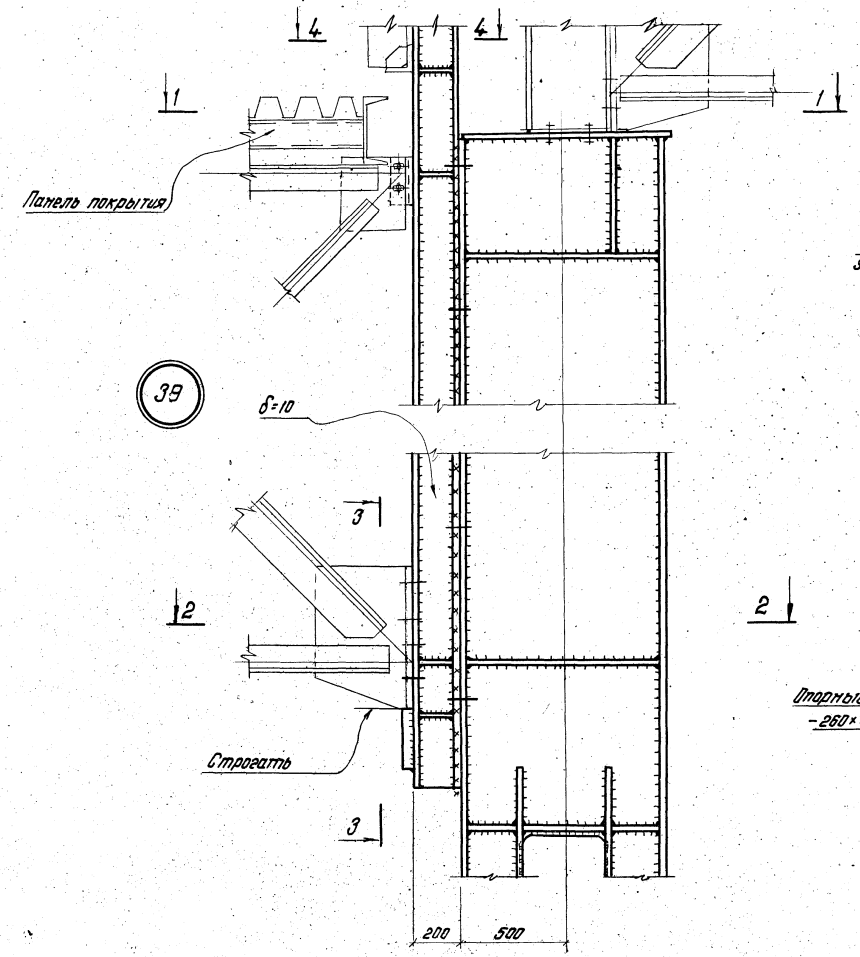

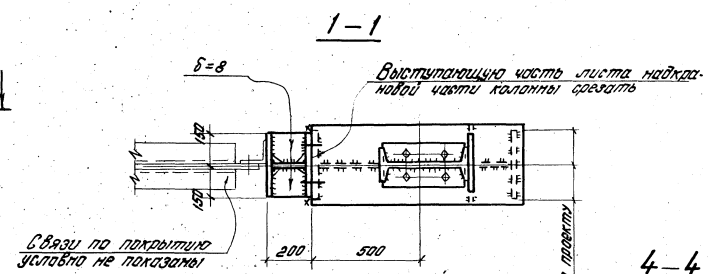

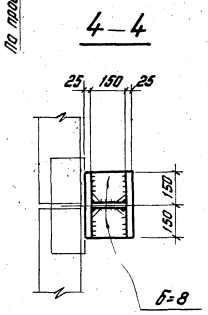

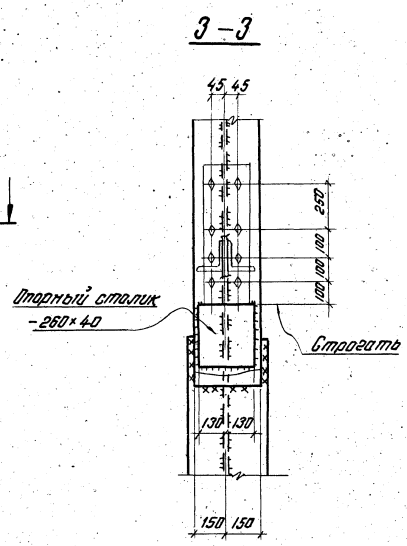

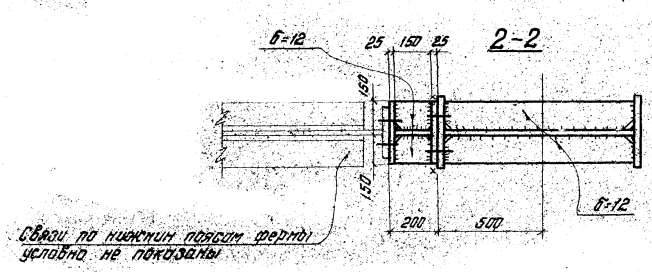

Примечания:

1. Все болты нормальной точности М20.
2. Швы для крепления опорного столика принимаются по опорной реакции стропильной фермы.

ТК 1973г.	Узел 39	СЕРИЯ 1424-3	
		Выпуск 1	Лист 60

ГОССТРОЙ СССР ЛЕНИНГРАДСКИЙ ГРАЖДАНСКИЙ ПРОЕКТ КАПРОЕКТСТАЛЬКОНСТРУКЦИЯ г. Киев
Директор Гл. инж. ин-та Нач. отдела Гл. констр. Гл. инж. пр.
Печаев Лысенко Пейфман Кошкин Дусовицкий
Стригадир Ильдерин Исполнил
Затучный Саитов Стотланд

№№ п/п	Марка колонны / Профиль или сечение.	Масса кг. НС420-1Н-12	НК420-1Н-12	НС420-2Н-12	НК420-2Н-12	НС420-3Н-12	НК420-3Н-12	НС420-4Н-12	НК420-4Н-12	НС420-5Н-12	НК420-5Н-12	НС420-6Н-12	НК420-6Н-12	Марка стали
1	– 360×25											590	590	Низколегированная сталь $R = 2900\ кг/см^2$.
2	– 380×20							31	46	31	46	31	46	
3	– 360×20									473	473			
4	– 340×20					28	41							
5	– 300×20			25	38									
6	– 270×20	22	32											
7	– 380×16							378	378					
8	– 430×14									196	196	196	196	
9	– 320×14					294	294							
10	– 280×14			257	257									
11	– 430×12							170	170					
12	– 250×12	196	196											
13	– 430×10			141	141	141	141							
14	– 430×8	113	113											
	Итого универсальной стали:	331	341	423	434	463	476	579	594	700	715	817	832	
15	δ = 18		32		32		32		32		32		32	
16	δ = 16		10		12		14		16		16		16	
17	δ = 14		14		16		19		21		21		21	
18	δ = 8	16	22	16	24	17	26	18	28	18	28	18	28	
	Итого толстолистовой стали:	16	78	16	84	17	91	18	97	18	97	18	97	
	Всего стали:	350	423	443	523	485	573	603	698	725	820	843	936	

№№ п/п	Марка колонны / Профиль или сечение.	Масса кг. НС420-1Ч-12	НК420-1Ч-12	Марка стали
1	-240×20	20	29	Сталь Ст 3.
2	-220×10	144	144	
3	-430×8	113	113	
	Итого универсальной стали:	277	286	
4	δ = 14		25	
5	δ = 12		11	
6	δ = 10		6	
7	δ = 8	15	20	
	Итого толстолистовой стали:	15	62	
	Всего стали:	297	353	

Примечания:

1. Условия поставки стали см. пояснительную записку раздел IV.
2. Спецификация составлена без учета металла на отходы и припуски при обработке.
3. В графе „всего стали" учтен 1% наплавленного металла.

ГПИ1 ГЛАВУРОМСТРОЙПРОЕКТ УКРАИНСКИЙ ГОСУДАРСТВЕННЫЙ ПРОЕКТНО-ИЗЫСКАТЕЛЬСКИЙ ИНСТИТУТ ТЯЖЕЛЫХ МЕТАЛЛОКОНСТРУКЦИЙ г. Киев

Инженер Гл. инж. проекта Нач. отдела Гл. конструк. Ответ. исполн. — Васенин, Гейфман, Колыхин, Дроздецкий

Инв. № подл. | Подпись и дата | Взам. инв. №

ТК 1973 г. | Спецификация стали надкрановых частей колонн высотой $h_н = 4200$ при шаге колонн 12 м. | Серия 1.424-3 | Выпуск 1 | Лист 61

№ п/п	Марка колонны / Профиль или сечение	Масса кг. НС540-7Н-12	НК540-7Н-12	НС540-8Н-12	НК540-8Н-12	НС540-9Н-12	НК540-9Н-12	НС540-10Н-12	НК540-10Н-12	НС540-11Н-12	НК540-11Н-12	НС540-12Н-12	НК540-12Н-12	НС540-13Н-12	НК540-13Н-12	НС540-14Н-12	НК540-14Н-12	НС540-15Н-12	НК540-15Н-12	НС540-16Н-12	НК540-16Н-12	НС540-17Н-12	НК540-17Н-12	НС540-18Н-12	НК540-18Н-12	Марка стали
1	— 630×30																					1595	1595	1595	1595	
2	— 630×28																			1490	1490					
3	— 560×28																	1325	1325							
4	— 560×25															1180	1180									
5	— 500×25													1052	1052											
6	— 500×22											928	926													
7	— 450×22									835	835															
8	— 650×20																			102	102	102	102	102	102	
9	— 580×20															91	91	91	91							
10	— 520×20											81	81	81	81											
11	— 470×20									74	74															
12	— 420×20					66	66	66	66																	
13	— 400×20							675	675																	
14	— 380×20			60	60																					
15	— 340×20	53	53																							
16	— 900×18																							578	578	
17	— 400×18					606	606																			
18	— 900×16																					516	516			
19	— 360×16			485	485																					
20	— 900×14											448	448	448	448	448	448	448	448	448	448					
21	— 320×14	377	377																							
22	— 900×12							379	379	379	379															
23	— 900×10	321	321	321	321	321	321																			
	Итого универсальной стали:	751	751	866	866	993	993	1120	1120	1288	1288	1455	1455	1581	1581	1719	1719	1864	1864	2040	2040	2213	2213	2275	2275	
24	δ = 30																					926	926	926	926	
25	δ = 28																	755	755	845	845					
26	δ = 25	61	30	68	34	76	38	76	38	86	43	95	47	691	644	762	708	107	53	121	60	121	60	121	60	
27	δ = 22									465	465	504	504													
28	δ = 20							339	339																	
29	δ = 18					300	300																			
30	δ = 16			248	248											170	170	169	169	185	185	184	184	184	184	
31	δ = 14	182	182			122	122	121	121	130	130	139	139	139	139											
32	δ = 12	118	118	128	128	33	33	33	33	37	37	41	41	41	41	46	46	46	46	52	52	52	52	52	52	
	Итого толстолистовой стали:	361	330	444	410	531	493	569	531	718	675	779	731	871	824	978	924	1077	1023	1203	1142	1283	1222	1283	1222	
	Всего стали:	1122	1091	1323	1288	1539	1500	1705	1667	2026	1982	2256	2207	2476	2429	2723	2669	2970	2915	3275	3213	3530	3489	3603	3531	

Марка стали: Низколегированная сталь $R = 2900$ кг/см².

№ п/п	Марка колонны / Профиль или сечение	Масса кг. НС540-24-12	НК540-24-12	Марка стали
1	— 340×20	53	53	
2	— 320×12	322	322	
3	— 900×10	321	321	
	Итого универсальной стали	696	696	
4	δ = 25	61	30	
5	δ = 12	269	289	
	Итого толстолистовой стали:	330	299	
	Всего стали:	1036	1007	

Марка стали: Сталь Ст. 3.

Примечания:

1. Условия поставки стали см. пояснительную записку раздел IV.
2. Спецификация составлена без учета металла на отходы и припуски при обработке.
3. В графе „всего стали" учтен 1% наплавленного металла.

Инв. № подл. | Подпись и дата | Взам. инв. №

Гипростальконструкция г. Киев

Гл. инж. проекта Кошкин

Нач. отдела Гилкинсон

Гл. инж. пр-та Гилкинсон

Составил Сомова

Фр. 7

Ал. 7

ТК 1973 г.

Спецификация стали надкрановых частей колонн высотой $h_н = 5400$ при шаге колонн 12 м.

СЕРИЯ 1424-3

Выпуск 1 | Лист 62

12518 — 71

№№ п/п	Марка колонны / Профиль или сечение	Масса кг. НК600-7Н-12	НК600-7Н-12	НК600-8Н-12	НК600-8Н-12	НС600-9Н-12	НК600-9Н-12	НС600-10Н-12	НК600-10Н-12	НС600-11Н-12	НК600-11Н-12	НС600-12Н-12	НК600-12Н-12	НС600-13Н-12	НК600-13Н-12	НС600-14Н-12	НК600-14Н-12	НС600-15Н-12	НК600-15Н-12	НС600-16Н-12	НК600-16Н-12	НС600-17Н-12	НК600-17Н-12	НС600-18Н-12	НК600-18Н-12	Марка стали
1	– 630×30																					1772	1772	1772	1772	
2	– 630×28																			1652	1652					
3	– 560×28																	1470	1470							
4	– 560×25															1310	1310									
5	– 500×25													1175	1175											
6	– 500×22											1032	1032													
7	– 450×22									930	930															
8	– 650×20																			102	102	102	102	102	102	
9	– 580×20															91	91	91	91							
10	– 520×20											81	81	81	81											
11	– 470×20									74	74															
12	– 420×20					66	66	66	66																	
13	– 400×20							750	750																	
14	– 380×20			60	60																					
15	– 340×20	53	53																							
16	– 900×18																									
17	– 400×18					676	676																	655	655	
18	– 900×16																									
19	– 360×16			540	540																	582	582			
20	– 900×14											507	507	507	507	507	507	507	507	507	507					
21	– 320×14	420	420																							
22	– 900×12							435	435	435	435															
23	– 900×10	363	363	363	363	363	363																			
	Итоги универсальной стали:	836	836	963	963	1105	1105	1251	1251	1439	1439	1620	1620	1763	1763	1908	1908	2068	2068	2261	2261	2456	2456	2529	2529	
24	δ = 30																					926	926	926	926	
25	δ = 28																	755	755	845	845					
26	δ = 25	61	30	68	34	76	38	76	38	86	43	96	48	692	644	762	708	108	54	121	60	121	60	121	60	
27	δ = 22									465	465	504	504													
28	δ = 20							339	339																	
29	δ = 18					300	300																			
30	δ = 16			248	248											170	170	169	169	185	185	184	184	184	184	
31	δ = 14	182	182			122	122	121	121	130	130	139	139	139	139											
32	δ = 12	119	119	128	128	33	33	33	33	37	37	41	41	41	41	46	46	46	46	52	52	52	52	52	52	
	Итого толстолистовой стали:	362	331	444	410	531	493	569	531	718	675	780	732	872	824	978	924	1078	1024	1203	1142	1283	1222	1283	1222	
	Всего стали:	1210	1178	1421	1386	1652	1604	1838	1799	2178	2135	2424	2375	2661	2612	2914	2860	3177	3122	3498	3436	3776	3714	3850	3788	

Низколегированная сталь $R = 2900\ кг/см^2$

№№ п/п	Марка колонны / Профиль или сечение	Масса кг. НС600-24-12	НК600-24-12	Марка стали
1	– 340×20	53	53	Сталь Ст. 3.
2	– 320×12	364	364	
3	– 900×10	363	363	
	Итого универсальной стали:	780	780	
4	δ = 25	61	30	
5	δ = 12	270	270	
	Итого толстолистовой стали	331	300	
	Всего стали:	1122	1092.	

Примечания:

1. Условия поставки стали см. пояснительную записку раздел IV.
2. Спецификация составлена без учета металла на отходы.
3. В графе „ вего стали" учтен 1% наплавленного металла.

Госстрой СССР
Главпромстройпроект
ГПИ
Мытпроектстальконструкция
г. Киев

Нач. отд. Гидроэл. Бондарь
Гл. инж. пр. Гидроэл. Ефимов
Гл. инж. пр. Гидроэл. Ефимов
Гл. инж. пр. Гидроэл. Ефимов
Гл. конструктор Гидроэл. Ефимов
Гл. инж. пр. Гидроэл. Ефимов
Гл. инж. пр. Гидроэл. Ефимов
Гл. инж. пр.

NN п/п	Марка колонны / Профиль или сечение	Масса кг. НС660-7Н-12	НК660-7Н-12	НС660-8Н-12	НК660-8Н-12	НС660-9Н-12	НК660-9Н-12	НС660-10Н-12	НК660-10Н-12	НС660-11Н-12	НК660-11Н-12	НС660-12Н-12	НК660-12Н-12	НС660-13Н-12	НК660-13Н-12	НС660-14Н-12	НК660-14Н-12	НС660-15Н-12	НК660-15Н-12	НС660-16Н-12	НК660-16Н-12	НС660-17Н-12	НК660-17Н-12	НС660-18Н-12	НК660-18Н-12	Марка стали
1	— 630×30																					1950	1950	1950	1950	Низколегированная сталь R = 2900 кг/см²
2	— 630×28																			1820	1820					
3	— 560×28																	1620	1620							
4	— 560×25															1441	1441									
5	— 500×25													1289	1289											
6	— 500×22											1142	1142													
7	— 450×22									1020	1020															
8	— 650×20																			102	102	102	102	102	102	
9	— 580×20															91	91	91	91							
10	— 520×20											81	81	81	81											
11	— 470×20									74	74															
12	— 420×20					66	66	66	66																	
13	— 400×20							825	825																	
14	— 380×20			60	60																					
15	— 340×20	53	53																							
16	— 900×18																							731	731	
17	— 400×18					743	743																			
18	— 900×16																					649	649			
19	— 360×16			595	595																					
20	— 900×14											567	567	567	567	567	567	567	567	567	567					
21	— 320×14	464	464																							
22	— 900×12							486	486	486	486															
23	- 900×10	402	402	402	402	402	402																			
	Итого универсальной стали:	919	919	1057	1057	1211	1211	1377	1377	1580	1580	1790	1790	1937	1937	2099	2099	2278	2278	2489	2489	2701	2701	2783	2783	
24	δ=30																					926	926	926	926	
25	δ=28																	755	755	845	845					
26	δ=25	61	30	68	34	76	38	76	38	86	43	96	48	692	644	762	708	107	53	121	60	121	60	121	60	
27	δ=22									465	465	504	504													
28	δ=20							339	339																	
29	δ=18					300	300									170	170	169	169	185	185	184	184	184	184	
30	δ=16			248	248																					
31	δ=14	182	182			122	122	121	121	130	130	139	139	139	139											
32	δ=12	119	117	128	128	33	33	33	33	37	37	41	41	41	41	46	46	46	46	52	52	52	52	52	52	
	Итого толстолистовой стали	362	331	444	410	531	493	569	531	718	675	780	732	872	824	978	924	1077	1023	1203	1142	1283	1222	1283	1222	
	Всего стали:	1293	1262	1516	1481	1759	1721	1965	1927	2321	2277	2595	2547	2837	2788	3107	3053	3388	3333	3728	3667	4023	3962	4106	4045	

NN п/п	Марка колонны / Профиль или сечение	Масса кг. НС660-2У-12	НК660-2У-12	Марка стали
1	— 340×20	53	53	Сталь Ст 3.
2	— 320×12	395	395	
3	— 900×10	402	402	
	Итого универсальной стали:	850	850	
4	δ=25	61	30	
5	δ=12	270	270	
	Итого толстолистовой стали:	331	331	
	Всего стали:	1192	1161	

Примечания:

1. Условия поставки стали см. пояснительную записку раздел IV.
2. Спецификация составлена без учета металла на отходы и припуски при обработке.
3. В графе „всего стали" учтен 1% наплавленного металла.

ТК 1973 г.	Спецификация стали надкрановых частей колонн высотой $h_н$ = 6600 при шаге 12 м.	СЕРИЯ 1424-3	Выпуск 1	Лист 64

12518 73

Директор, Гл. инж. ин-та, Нач. отдела, Гл. конструк., Гл. инж. пр-та — Бригадир, Проверил, Исполнил — Затучный, Заславский, Синюта.

ГЛАВПРОМСТРОЙПРОЕКТ ГПИ ПРОМСТАЛЬКОНСТРУКЦИЯ г. КИЕВ

Масса кг.

№№ п/п	Марка колонны / Профиль или сечение	НК720-1Н-12	НК720-1Н-12	НК720-8Н-12	НК720-8Н-12	НК720-9Н-12	НК720-9Н-12	НК720-10Н-12	НК720-10Н-12	НК720-11Н-12	НК720-11Н-12	НК720-12Н-12	НК720-12Н-12	НК720-13Н-12	НК720-13Н-12	НК720-14Н-12	НК720-14Н-12	НК720-15Н-12	НК720-15Н-12	НК720-16Н-12	НК720-16Н-12	НК720-17Н-12	НК720-17Н-12	НК720-18Н-12	НК720-18Н-12	Марка стали
1	— 630×30																					2127	2127	2127	2127	Низколегированная сталь $R = 2900$ кг/см² Сталь Ст 3
2	— 630×28																			1988	1988					
3	— 560×28																	1762	1762							
4	— 560×25															1570	1570									
5	— 500×25													1410	1410											
6	— 500×22											1237	1237													
7	— 450×22									1115	1115															
8	— 650×20																			102	102	102	102	102	102	
9	— 580×20															91	91	91	91							
10	— 520×20											81	81	81	81											
11	— 470×20									74	74															
12	— 420×20					66	66	66	66																	
13	— 400×20							901	901																	
14	— 380×20			60	60																					
15	— 340×20	53	53																							
16	— 900×18																							807	807	
17	— 400×18					810	810																			
18	— 900×16																					717	717			
19	— 360×16			648	648																					
20	— 900×14											627	627	627	627	627	627	627	627	627	627					
21	— 320×14	504	504																							
22	— 900×12							536	536	536	536															
23	— 900×10	448	448	448	448	448	448																			
	Итого универсальной стали:	1005	1005	1156	1156	1324	1324	1503	1503	1725	1725	1345	1945	2118	2118	2288	2288	2480	2480	2717	2717	2946	2946	3036	3036	
24	б = 30																					926	926	926	926	
25	б = 28																	755	755	845	845					
26	б = 25	61	30	68	34	76	38	76	38	86	43	96	48	692	644	762	708	107	53	121	60	121	60	121	60	
27	б = 22									465	465	504	504													
28	б = 20							339	339																	
29	б = 18					300	300																			
30	б = 16			248	248											170	170	169	169	185	185	184	184	184	184	
31	б = 14	182	182			122	122	121	121	130	130	139	139	139	139											
32	б = 12	119	119	128	128	33	33	33	33	37	37	41	41	41	41	46	46	46	46	52	52	52	52	52	52	
	Итого толстолистовой стали:	362	331	444	410	531	493	569	531	718	675	780	732	872	824	978	924	1077	1023	1203	1142	1283	1222	1283	1222	
	Всего стали:	1380	1349	1616	1581	1873	1834	2092	2054	2467	2424	2752	2703	3019	2991	3298	3244	3592	3537	3959	3897	4271	4209	4362	4300	

NN п/п	Марка колонны / Профиль или сечение	Масса кг. НК720-24-12	Масса кг. НК720-24-12	Марка стали
1	— 340×20	53	53	Сталь Ст 3
2	— 320×12	432	432	
3	— 900×10	448	448	
	Итого универсальной стали:	933	933	
4	б = 25	61	30	
5	б = 12	270	270	
	Итого толстолистовой стали:	331	331	
	Всего стали:	1276	1245	

Примечания:

1. Условия поставки стали см. пояснительную записку раздел IV.
2. Спецификация составлена без учета металла на отходы и припуски при обработке.
3. В графе „всего стали" учтен 1% наплавленного металла.

ТК 1973 г.	Спецификация стали надкрановых частей колонн высотой $h_н = 7200$ при шаге колонн 12 м.	Серия 1.424-3	
		Выпуск 1	Лист 65

Гипроспецстальконструкция г. Киев

Гл. инж. отдела: Нач. отдела: Гл. конструктор: Гл. инж. проекта

Составил: Проверил: Н. контр.: Гл. специалист:

№ п/п	Марка колонны / Профиль или сечение	Масса кг.																						Марка стали
		НС540-7Н-24	НС540-7Нп-24	НС540-8Н-24	НС540-8Нп-24	НС540-9Н-24	НС540-9Нп-24	НС540-10Н-24	НС540-10Нп-24	НС540-11Н-24	НС540-11Нп-24	НС540-12Н-24	НС540-12Нп-24	НС540-13Н-24	НС540-13Нп-24	НС540-14Н-24	НС540-14Нп-24	НС540-15Н-24	НС540-15Нп-24	НС540-16Н-24	НС540-16Нп-24	НС540-17Н-24	НС540-17Нп	НС540-18	НС540-18Б	
1	— 900×32	149	149	149	149	149	149	149	149	149	149	149	149	149	149	149	149	149	149	149	149	148	149	149	149	Низколегированная сталь R=2900 кг/см². Сталь Ст.3.
2	— 630×32																									
3	— 630×28																					1595	1595	1595	1595	
4	— 560×28																			1490	1490					
5	— 560×25																	1325	1325							
6	— 500×25													1052	1052	1180	1180									
7	— 500×22											926	926													
8	— 450×22									835	835															
9	— 650×20																									
10	— 580×20																			102	102	102	102	102	102	
11	— 520×20											81	81	81	81	91	91	91	91							
12	— 470×20									74	74															
13	— 420×20					66	66	66	66																	
14	— 400×20							675	675																	
15	— 380×20			60	60																					
16	— 340×20	53	53																							
17	— 900×18																									
18	— 400×18					606	606																	494	494	
19	— 900×16																									
20	— 360×16			485	485																	440	440			
21	— 900×14											384	384	384	384	384	384	384	384	384	384					
22	— 320×14	377	377																							
23	— 900×12							330	330	330	330															
24	— 900×10	278	278	278	278	278	278																			
	Итого универсальной стали:	857	857	972	972	1099	1099	1220	1220	1388	1388	1540	1540	1666	1666	1804	1804	1949	1949	2125	2125	2286	2286	2340	2340	
25	δ=30																					928	926	926	926	
26	δ=28																	755	755	845	845					
27	δ=25	56	28	64	32	72	36	72	36	84	42	92	46	688	642	958	707	103	52	117	58	117	58	117	58	
28	δ=22									465	465	504	504													
29	δ=20							339	339																	
30	δ=18					300	300																			
31	δ=16			248	248											170	170	189	169	185	185	184	184	184	184	
32	δ=14	182	182			122	122	121	121	130	130	139	139	139	139											
33	δ=12	117	117	126	126	31	31	31	31	36	38	40	40	40	40	45	45	45	45	51	51	51	51	61	51	
	Итого толстолистовой стали:	355	327	438	406	525	489	563	527	715	673	775	729	867	821	973	922	1072	1021	1198	1139	1278	1219	1278	1219	
	Всего стали:	1224	1195	1424	1391	1640	1603	1797	1764	2124	2081	2338	2291	2538	2511	2804	2753	3051	2989	3356	3296	3589	3540	3654	3594	

№ п/п	Марка колонны / Профиль или сечение.	Масса кг. НС540-24-24	Масса кг. НС540-24-24	Марка стали
1	— 900×32	149	149	Сталь Ст.3.
2	— 340×20	53	53	
3	— 920×12	332	332	
4	— 900×10	278	278	
	Итого универсальной стали:	812	812	
5	δ=28	56	28	
6	δ=12	267	267	
	Итого толстолистовой стали:	323	295	
	Всего стали:	1148	1120	

Примечания:

1. Условия поставки стали см. пояснительную записку раздел IV.
2. Спецификация составлена без учета металла на отходы и припуски при обработке.
3. В графе „всего стали" учтен 1% наплавленного металла.

ГЛАВПРОМСТРОЙПРОЕКТ
ПРОЕКТ ТИПОВЫЕ КОНСТРУКЦИИ, ДЕТАЛИ ЗДАНИЙ И СООРУЖЕНИЙ
Арт. 65

Гл. инж. проекта	Пикалов		
Нач. отдела	Гейдман		
Гл. конструктор	Комкин		
Гл. инж. проекта	Трусевич		

Гл. архитектор	Пузанов		
Нач. группы	Колодина		
Гл. технолог	Семенов		

Заглавный

ТК	Спецификация стали надкрановых частей колонн высотой H₂=5400 под шаге колонн 24м.		СЕРИЯ 1424-3
1977		Выпуск	Лист 22

NN п/п	Марка колонны / Профиль или сечение	Масса кг: НС660-7Н-24	НК660-7Н-24	НС660-8Н-24	НК660-8Н-24	НС660-9Н-24	НК660-9Н-24	НС660-10Н-24	НК660-10Н-24	НС660-11Н-24	НК660-11Н-24	НС660-12Н-24	НК660-12Н-24	НС660-13Н-24	НК660-13Н-24	НС660-14Н-24	НК660-14Н-24	НС660-15Н-24	НК660-15Н-24	НС660-16Н-24	НК660-16Н-24	НС660-17Н-24	НК660-17Н-24	НС660-18Н-24	НК660-18Н-24	Марка стали
1	— 900×32	149	149	149	149	149	149	149	149	149	149	149	149	149	149	149	149	149	149	149	149	1950	1950	1950	1950	Сталь Ст.3
2	— 630×30																			1820	1820					
3	— 630×28																	1620	1620							
4	— 560×28															1441	1441									
5	— 560×25													1289	1289											
6	— 500×25											1142	1142													
7	— 500×22									1020	1020															
8	— 450×22																			102	102	102	102	102	102	
9	— 650×20															91	91	91	91							
10	— 580×20											81	81	81	81											
11	— 520×20									74	74															
12	— 470×20																									
13	— 420×20					66	66	66	66																	
14	— 400×20							825	825																	
15	— 380×20			60	60																					
16	— 340×20	53	53																					647	647	
17	— 900×18																									
18	— 400×18					743	743															576	576			
19	— 900×16																									
20	— 360×16			595	595																					
21	— 900×14											513	513	513	513	513	513	513	513	513	513					
22	— 320×14	464	464																							
23	— 900×12							431	431	431	431															
24	— 900×10	361	361	361	361	361	361																			
	Итого универсальной стали:	1027	1027	1165	1165	1319	1319	1471	1471	1674	1674	1885	1885	2032	2032	2194	2194	2373	2373	2584	2584	2777	2777	2848	2848	
25	δ=30																					926	926	926	926	
26	δ=28																	755	755	845	845					
27	δ=25	56	28	64	32	72	36	72	36	84	42	92	46	688	642	758	707	103	52	117	59	117	59	117	59	
28	δ=22									465	465	504	504													
29	δ=20							338	338																	
30	δ=18					300	300									170	170	169	169	185	185	184	184	184	184	
31	δ=16			248	248																					
32	δ=14	182	182			122	122	121	121	130	130	139	139	139	139	45	45	45	45	51	51	51	51	51	51	
33	δ=12	117	117	126	126	31	31	31	31	36	36	40	40	40	40											
	Итого толстолистовой стали:	355	327	438	406	525	489	563	527	715	673	775	729	867	821	973	922	1072	1021	1198	1139	1278	1219	1278	1219	
	Всего стали:	1395	1367	1649	1586	1862	1826	2054	2018	2412	2370	2686	2640	2927	2881	3198	3147	3479	3427	3819	3760	4095	4036	4167	4108	

Низколегированная сталь R=2900 кг/см²

NN п/п	Марка колонны / Профиль или сечение	Масса кг: НС660-2У-24	НК660-2У-24	Марка стали
1	— 900×32	149	149	Сталь Ст.3
2	— 340×20	53	53	
3	— 320×12	395	395	
4	— 900×10	361	361	
	Итого универсальной стали:	958	958	
5	δ=25	56	28	
6	δ=12	267	267	
	Итого толстолистовой стали:	323	295	
	Всего стали:	1295	1267	

Примечания:

1. Условия поставки стали см. пояснительную записку раздел IV.
2. Спецификация составлена без учета металла отходы и припуски при обработке.
3. В графе „всего стали" учтен 1% наплавленного металла.

Главный инженер проекта		Засавецкий	
Гл. инж-т отдела	Лысенко	Гриценко	
Нач. отдела	Гейфман	Синяева	
Гл. конструк.	Кошелев	Пашкин	
Гл. инж. пр-та	Засавецкий	Засавецкий	

ГПИ Промстальконструкция 1978

ТК 1878г. Спецификация стали надкрановых частей колонн высотой $h_н$=6600 при шаге колонн 24м.

СЕРИЯ 1.424-3 Выпуск 1 Лист 6

Масса кг

NN п/п	Профиль или сечение / Марка колонны	НС720-1Н-24	НК720-1Н-24	НС720-8Н-24	НК720-8Н-24	НС720-9Н-24	НК720-9Н-24	НС720-10Н-24	НК720-10Н-24	НС720-11Н-24	НК720-11Н-24	НС720-12Н-24	НК720-12Н-24	НС720-13Н-24	НК720-13Н-24	НС720-14Н-24	НК720-14Н-24	НС720-15Н-24	НК720-15Н-24	НС720-16Н-24	НК720-16Н-24	НС720-17Н-24	НК720-17Н-24	НС720-18Н-24	НК720-18Н-24	Марка стали
1	— 900×32	149	149	149	149	149	149	149	149	149	149	149	149	149	149	149	149	149	149	149	149	149	149	149	149	Низколегированная сталь R=2900 кг/см² Сталь Ст.3
2	— 630×30															1570	1570									
3	— 630×28													1410	1410											
4	— 560×28											1237	1237													
5	— 560×25																									
6	— 500×25									1115	1115									102	102	102	102	102	102	
7	— 500×22															91	91	91	91							
8	— 450×22																									
9	— 650×20											81	81	81	81											
10	— 580×20									74	74															
11	— 520×20																									
12	— 470×20					66	66	66	66																	
13	— 420×20							901	901																	
14	— 400×20			60	60																			723	723	
15	— 380×20																									
16	— 340×20	53	53																			643	643			
17	— 900×18					810	810																			
18	— 400×18																									
19	— 900×16											562	562	562	562	562	562	562	562	562	562					
20	— 360×16			648	648																					
21	— 900×14																									
22	— 320×14	504	504					483	483	483	483															
23	— 900×12																									
24	— 900×10	402	402	402	402	402	402																			
	Итого универсальной стали:	1108	1108	1259	1259	1427	1427	1599	1599	1821	1821	2029	2029	2202	2202	2372	2372	2564	2564	2801	2801	3021	3021	3101	3101	
																						926	926	926	926	
25	d=30																	755	755	845	845					
26	d=28					72	36	72	36	84	42	92	46	688	642	758	707	104	52	117	59	117	59	117	59	
27	d=25	56	28	64	32					465	465	504	504													
28	d=22							339	339																	
29	d=20					300	300									170	170	169	169	185	185	184	184	184	184	
30	d=18			248	248																					
31	d=16					182	122	121	121	130	130	139	139	139	139											
32	d=14	182	182											40	40	45	45	45	45	51	51	51	51	51	51	
33	d=12	117	117	126	126	31	31	31	31	36	36	40	40	40	40											
	Итого толстолистовой стали:	355	327	438	406	525	489	563	527	715	673	775	729	867	821	973	922	1072	1021	1198	1138	1278	1219	1278	1219	
	Всего стали:	1478	1449	1714	1681	1971	1935	2163	2147	2561	2518	2833	2785	3089	3063	3378	3330	3673	3621	4038	3960	4341	4282	4422	4364	

NN п/п	Профиль или сечение / Марка колонны	Масса кг НС720-24-24	Масса кг НК720-24-24	Марка стали
1	— 900×32	149	149	Сталь Ст.3
2	— 340×20	53	53	
3	— 320×12	432	432	
4	— 900×10	402	402	
	Итого универсальной стали	1036	1036	
5	δ=25	56	28	
6	δ=12	267	267	
	Итого толстолистовой стали	323	295	
	Всего стали	1374	1346	

Примечания:

1. Условия поставки стали см. пояснительную записку, раздел IV.
2. Спецификация составлена без учета металла на отходы и припуски при обработке.
3. В графе „всего стали" учтен 1% наплавленного металла.

Заложили
Сдано
Проверил
Составили
Нач. отд.
Гл. инж. проекта
Гл. спец.
Нач. сект.
Разработали

ТК 1973г

Спецификация стали надкрановых частей колонн высотой $h_н$ = 7200 при шаге колонн 24м.

Серия 1.424-3
Выпуск
Лист 58

Масса кг

NN п/п	Марка колонны / Профиль или сечение	НС780-7Н-24	НК780-7Н-24	НС780-8Н-24	НК780-8Н-24	НС780-9Н-24	НК780-9Н-24	НС780-10Н-24	НК780-10Н-24	НС780-11Н-24	НК780-11Н-24	НС780-12Н-24	НК780-12Н-24	НС780-13Н-24	НК780-13Н-24	НС780-14Н-24	НК780-14Н-24	НС780-15Н-24	НК780-15Н-24	НС780-16Н-24	НК780-16Н-24	НС780-17Н-24	НК780-17Н-24	НС780-18Н-24	НК780-18Н-24	Марка стали
1	— 900×32	149	149	149	149	149	149	149	149	149	149	149	149	149	149	149	149	149	149	149	149	149	149	149	149	Низколегированная сталь R=2900 кг/см²
2	— 630×30																			2150	2150	2300	2300	2300	2300	
3	— 630×28																	1911	1911							
4	— 560×28															1695	1695									
5	— 560×25													1528	1528											
6	— 500×25											1340	1340													
7	— 500×22									1209	1209															
8	— 450×22																			102	102	102	102	102	102	
9	— 650×20															91	91	91	91							
10	— 580×20											81	81	81	81											
11	— 520×20									74	74															
12	— 470×20																									
13	— 420×20					66	66	66	66																	
14	— 400×20							976	976																	
15	— 380×20			60	60																					
16	— 340×20	53	53																					799	799	
17	— 900×18																									
18	— 400×18					879	879															711	711			
19	— 900×16																									
20	— 360×16			703	703							621	621	621	621	621	621	621	621	621	621					
21	— 900×14																									
22	— 320×14	545	545					533	533	533	533															
23	— 900×12																									
24	— 900×10	445	445	445	445	445	445																			
	Итого универсальной стали	1192	1192	1357	1357	1339	1339	1724	1724	1965	1965	2191	2191	2379	2379	2556	2556	2772	2772	3022	3022	3262	3262	3350	3350	
25	δ=30																			926	926	926	926	926	926	
26	δ=28																	755	735	845	845					
27	δ=25	56	28	64	32	72	36	72	36	84	42	92	46	688	642	758	707	104	52	117	59	117	59	117	59	
28	δ=22									465	465	504	504													
29	δ=20							339	339																	
30	δ=18					300	300																			
31	δ=16			248	248											170	170	169	169	185	185	184	184	184	184	
32	δ=14	182	182			122	122	121	121	130	130	139	139	139	139											
33	δ=12	117	117	126	126	31	31	31	31	36	36	40	40	40	40	45	45	45	45	51	51	51	51	51	51	
	Итого толстолистовой стали	355	327	438	406	525	489	563	527	715	673	775	729	867	821	973	922	1072	1021	1198	1139	1278	1219	1278	1219	
	Всего стали:	1562	1534	1813	1780	2084	2048	2309	2273	2706	2664	2995	2949	3278	3232	3564	3512	3883	3830	4262	4203	4585	4526	4674	4615	

Примечания:

1. Условия поставки стали см. пояснительную записку, раздел IV.
2. Спецификация составлена без учета металла на отходы и припуски при обработке.
3. В графе „всего стали" учтен 1% наплавленного металла.

ТК 1973г.	Спецификация стали надкрановых частей колонн высотой $h_н$=7800 при шаге колонн 24м.	СЕРИЯ 1.424-3	Выпуск 1 Лист 152

12518

Масса кг

NN п/п	Марка колонны / Профиль или сечение	НС840-8Н-24	НК840-8Н-24	НС840-9Н-24	НК840-9Н-24	НС840-10Н-24	НК840-10Н-24	НС840-11Н-24	НК840-11Н-24	НС840-12Н-24	НК840-12Н-24	НС840-13Н-24	НК840-13Н-24	НС840-14Н-24	НК840-14Н-24	НС840-15Н-24	НК840-15Н-24	НС840-16Н-24	НК840-16Н-24	НС840-17Н-24	НК840-17Н-24	НС840-18Н-24	НК840-18Н-24	Марка стали
		14Г	14Г	14Г	14Г	14Г	14Г	14Г	14Г	14Г	14Г	14Г	14Г	14Г	14Г	14Г	14Г	14Г	14Г	14Г	14Г	14Г	14Г	
1	— 900×32																			2482	2482	2482	2482	Низколегированная сталь R=2900 кг/см²
2	— 630×30																	2320	2320					
3	— 630×28															2060	2060							
4	— 560×28													1840	1840									
5	— 560×25											1645	1645											
6	— 500×25									1445	1445													
7	— 500×22							1303	1303															
8	— 450×22																	102	102	102	102	102	102	
9	— 650×20													91	91	91	91							
10	— 580×20									81	81	81	81											
11	— 520×20							74	74															
12	— 470×20						66																	
13	— 420×20			66	66	66	1051																	
14	— 400×20					1051																873	873	
15	— 380×20	60	60																					
16	— 900×18																			779	779			
17	— 400×18			946	946																			
18	— 900×16																							
19	— 380×16	756	756							680	680	680	680	680	680	680	680	680	680					
20	— 900×14																							
21	— 900×12					583	583	583	583															
22	— 900×10	487	487	487	487																			
	Итого универсальной стали:	1452	1452	1648	1648	1849	1849	2109	2109	2355	2355	2555	2555	2760	2760	2980	2980	3251	3251	3512	3512	3606	3606	
23	δ=30																			926	926	926	926	
24	δ=28															755	755	845	845					
25	δ=25	64	32	72	36	72	36	84	42	92	46	688	642	758	707	104	52	117	59	117	59	117	59	
26	δ=22							465	465	504	504													
27	δ=20					339	339																	
28	δ=18			300	300									170	170	169	169	185	185	184	184	184	184	
29	δ=16	248	248																					
30	δ=14			122	122	121	121	130	130	139	139	139	139	45	45	45	45	51	51	51	51	51	51	
31	δ=12	126	126	31	31	31	31	36	36	40	40	40	40											
	Итого толсто-листовой стали:	430	406	525	489	563	527	715	673	775	729	867	821	973	922	1072	1021	1198	1139	1278	1219	1278	1219	
	Всего стали:	1908	1876	2194	2158	2436	2399	2852	2809	3161	3114	3456	3409	3770	3718	4093	4040	4493	4434	4837	4779	4932	4874	

Примечания:

1. Условия поставки стали см. пояснительную записку, раздел IV.
2. Спецификация составлена без учета металла на отходы и припуски при обработке.
3. В графе „Всего стали" учтен 1% наплавленного металла.

| | | | | | | | | | | | | | | | | | | |

NN п/п	Марка колонны / Профиль или сечение	Масса кг: ПК540-1004	ПК540-1504	Марка стали
1	L 75 × 5	122	122	Сталь Ст.3
2	L 70 × 4,5	11	11	
	Итого угловой стали:	133	133	
3	- 500 × 10		247	
4	- 280 × 10		276	
5	- 500 × 8	198		
6	- 420 × 8	45	45	
7	- 280 × 8	221		
	Итого универсальной стали:	464	568	
8	δ = 36	76	76	
9	δ = 30		129	
10	δ = 25	510	403	
11	δ = 16	252	495	
12	δ = 12	184	8	
13	δ = 10	6		
14	δ = 8	6	6	
	Итого толстолистовой стали:	1034	1147	
15	-500 × 177 × 12 (т.е)		503	
16	-500 × 177 × 10 (т.е)	420		
	Итого гнутых профилей:	420	503	
	Всего стали:	2073	2812	

NN п/п	Марка колонны / Профиль или сечение	Масса кг: ПК540-200Н	ПК540-250Н	ПК540-300Н	ПК540-350Н	ПК540-400Н	ПК540-500Н	ПК540-600Н	ПК540-750Н	Марка стали
1	-320 × 30								1895	Сталь Ст.3 R = 2900 кг/см² Низколегированная сталь
2	-320 × 22							1390		
3	-500 × 20							985	985	
4	-320 × 20						1260			
5	-500 × 16						790			
6	-320 × 16					1010				
7	-500 × 14					690				
8	-320 × 14				880					
9	-500 × 12			593	593					
10	-320 × 12		754	754						
11	-500 × 10	247	498							
12	-280 × 10	276								
	Итого универсальной стали:	523	1247	1347	1473	1700	2050	2375	2880	
13	δ = 65								870	
14	δ = 56							624		
15	δ = 50				363					
16	δ = 45						452			
17	δ = 40					840	505	505	505	
18	δ = 36	76	340	340	570	113	119	119	119	
19	δ = 32			404						
20	δ = 30	61	476	83	83	83	189	189	370	
21	δ = 28				99	99				
22	δ = 25	458		88						
23	δ = 22		78					108	340	
24	δ = 20						78			
25	δ = 18							277		
26	δ = 16	252	434	434	434	472	434	188	188	
27	δ = 12	191								
	Итого толстолистовой стали:	1038	1328	1349	1549	1613	1777	2010	2392	
28	-500 × 177 × 12 (т.е)	503								
	Итого гн.проф.	503								
	Итого стали НЛ:	2084	2598	2723	3052	3346	3865	4427	5325	
29	L 100 × 6,5							196	196	Сталь Ст.3 Низколегированная сталь
30	L 90 × 6					161	161	17	17	
31	L 80 × 5,5		131	131	131	14	14			
32	L 75 × 5	122	12	12	12					
33	L 70 × 4,5	11								
	Итого угловой стали:	133	143	143	143	175	175	213	213	
34	- 420 × 8	45	43	43	43	43	43	43	43	
	Итого универсальной стали:	45	43	43	43	43	43	43	43	
35	δ = 8	6	6	6	6	6	6	6	6	
36	δ = 6	4	4	4	4	4	4	4	4	
	Итого толстолистовой стали:	10	10	10	10	10	10	10	10	
	Итого стали Ст.3	190	188	188	188	230	230	268	268	
	Всего стали:	2274	2796	2911	3240	3576	4095	4695	5593	

NN п/п	Марка колонны / Профиль или сечение	Масса кг: ПК660-1004-12	ПК660-1504-12	Марка стали
1	L 75 × 5	156	156	Сталь Ст.3
2	L 70 × 4,5	11	11	
	Итого угловой стали:	167	167	
3	- 500 × 10		292	
4	- 280 × 10		328	
5	- 500 × 8	236		
6	- 420 × 8	45	45	
7	- 280 × 8	252		
	Итого универсальной стали:	543	665	
8	δ = 36	76	76	
9	δ = 30		127	
10	δ = 25	224	118	
11	δ = 20	331	331	
12	δ = 16	251	493	
13	δ = 12	181	9	
14	δ = 10	6		
15	δ = 8	6	6	
	Итого толстолистовой стали	1075	1160	
16	-500 × 177 × 12 (т.е)		577	
17	-500 × 177 × 10 (т.е)	482		
	Итого гнутых профилей	482	577	
	Всего стали:	2290	2593	

NN п/п	Марка колонны / Профиль или сечение	Масса кг: ПК660-200Н-12	ПК660-250Н-12	ПК660-300Н-12	ПК660-350Н-12	ПК660-400Н-12	ПК660-500Н-12	ПК660-600Н-12	ПК660-750Н-12	Марка стали
1	-320 × 30								2250	Сталь Ст.3 R = 2900 кг/см² Низколегированная сталь
2	-320 × 22							1655		
3	-500 × 20							1180	1180	
4	-320 × 20						1503			
5	-500 × 16						941			
6	-320 × 16					1205				
7	-500 × 14					825				
8	-320 × 14				1050					
9	-500 × 12			706	706					
10	-320 × 12		900	900						
11	-500 × 10	292	590							
12	-280 × 10	328								
	Итого универсальной стали:	620	1490	1606	1756	2030	2444	2835	3430	
13	δ = 65								872	
14	δ = 56							625		
15	δ = 50				365					
16	δ = 45						452			
17	δ = 40					338			722	
18	δ = 36	76	340	340	119	119	119	770	119	
19	δ = 30		83	83	83	83	624	224	405	
20	δ = 28	67					132			
21	δ = 25	173				570				
22	δ = 22		104	104	505			108	338	
23	δ = 20	331	361	361			78			
24	δ = 18							274		
25	δ = 16	251	433	433	433	465	433	189	189	
26	δ = 12	190								
	Итого толстолистовой стали	1088	1321	1321	1505	1575	1838	2190	2645	
27	-500 × 177 × 12 (т.е)	577								
	Итого гн.проф:	577								
	Итого стали НЛ:	2308	2839	2956	3294	3641	4367	5075	6135	
28	L 100 × 6,5							229	229	Сталь Ст.3 Низколегированная сталь
29	L 90 × 6					189	189	17	17	
30	L 80 × 5,5		153	153	153	14	14			
31	L 75 × 5	156	12	12	12					
32	L 70 × 4,5	11								
	Итого угловой стали:	167	165	165	165	203	203	246	246	
33	- 420 × 8	45	43	43	43	43	43	43	43	
	Итого универсальной стали:	45	43	43	43	43	43	43	43	
34	δ = 8	6	6	6	6	6	6	6	6	
35	δ = 6	4	4	4	4	4	4	4	4	
	Итого толстолистовой стали:	10	10	10	10	10	10	10	10	
	Итого стали Ст.3	222	218	218	218	256	256	299	299	
	Всего стали:	2530	3057	3174	3512	3897	4623	5374	6434	

Примечания:

1. Условия поставки стали см. пояснительную записку, раздел IV.
2. Спецификация составлена без учета металла на отходы и припуски при обработке.
3. В графах „итого стали" и „всего стали" учтен 1% наплавленного металла.

Директор	Нечаев	
Гл. инж-тр	Лысенко	
Нач. отдела	Гольдин	
Гл. констр.	Кочкин	
Гл. инж-пр-то	Куславицкий	

Госстрой СССР ГПИ Промстальконструкция

Заштунный, Гольдштейн, Засловский

ТК 1873п

Спецификация стали подкрановых частей колонн крайнего ряда: а) высотой $H_в$ = 9400; б) высотой $H_в$ = 8600 мм шага колонн 12м.

СЕРИЯ 1.424-3

Выпуск 2 | Лист 71

№№ п/п	Марка колонны / Профиль или сечение	Масса кг: ПК 660-200У	Марка стали
1	L80 × 5,5	150	Сталь Ст.3
2	L75 × 5	12	
	Итого угловой стали:	162	
3	-320 × 12	904	
4	-630 × 10	739	
5	-550 × 8	55	
	Итого универсальной стали:	1698	
6	δ = 36	141	
7	δ = 30	104	
8	δ = 28	198	
9	δ = 25	705	
10	δ = 20	178	
11	δ = 16	590	
12	δ = 8	6	
13	δ = 6	4	
	Итого толстолистовой стали:	1926	
	Всего стали:	3824	

№№ п/п	Марка колонны / Профиль или сечение	Масса кг: ПК 660-250Н	ПК 660-300Н	ПК 660-350Н	ПК 660-400Н	ПК 660-500Н	ПК 660-600Н	ПК 660-750Н	ПК 660-950Н	Марка стали
1	-320×30								2250	Низколегированная сталь R = 2900 кг/см² Сталь Ст.3
2	-630×28								2065	
3	-320×25							1880		
4	-630×22							1620		
5	-630×20						1480			
6	-320×20						1500			
7	-630×16					1188				
8	-320×16					1200				
9	-630×14			1032	1032					
10	-320×14				1050					
11	-630×12		885							
12	-320×12	904	904	904						
13	-630×10	739								
	Итого универсальной стали:	1643	1789	1936	2082	2388	2980	3500	4315	
14	δ = 60								1017	
15	δ = 56							791		
16	δ = 45						509			
17	δ = 40				356	401			1130	
18	δ = 36	141	396	396	141	141	141	141	141	
19	δ = 32							905		
20	δ = 30	104	104	104	371	371	371	371	643	
21	δ = 28	198					790			
22	δ = 25	705	928	928	705	705		153		
23	δ = 22	196							484	
24	δ = 20						76			
25	δ = 16	239	239	239	591	635	591	591	239	
26	δ = 14	308	308	308	40					
	Итого толстолистовой стали:	1891	1975	1975	2204	2253	2478	2948	3654	
	Итого стали НЛ:	3569	3802	3982	4329	4687	5518	6512	8049	
27	L110 × 7								262	Сталь Ст.3
28	L100 × 6,5						882	222	20	
29	L90 × 6			184	184	184	17	17		
30	L80 × 5,5	150	150	14	14	14				
31	L75 × 5	12	12							
	Итого угловой стали:	162	162	198	198	198	899	239	282	
32	-550 × 8	55	55	55	55	55	55	55	55	
	Итого универсальной стали:	55	55	55	55	55	55	55	55	
33	δ = 8	6	6	6	6	6	6	6	6	
34	δ = 6	4	4	4	4	4	4	4	4	
	Итого толстолистовой стали:	10	10	10	10	10	10	10	10	
	Итого стали Ст.3:	229	229	266	266	266	987	307	350	
	Всего стали:	3718	4031	4158	4595	4953	5820	6819	8399	

№№ п/п	Марка колонны / Профиль или сечение	Масса кг: ПК 720-200У	Марка стали
1	L80 × 5,5	153	Сталь Ст.3
2	L75 × 5	12	
	Итого угловой стали:	165	
3	-320 × 12	970	
4	-630 × 10	776	
5	-550 × 8	55	
	Итого универсальной стали:	1801	
6	δ = 36	141	
7	δ = 30	104	
8	δ = 28	198	
9	δ = 25	705	
10	δ = 20	178	
11	δ = 16	591	
12	δ = 8	6	
13	δ = 6	4	
	Итого толстолистовой стали:	1927	
	Всего стали:	3932	

№№ п/п	Марка колонны / Профиль или сечение	Масса кг: ПК 720-250Н	ПК 720-300Н	ПК 720-350Н	ПК 720-400Н	ПК 720-500Н	ПК 720-600Н	ПК 720-750Н	ПК 720-950Н	Марка стали
1	-320 × 30								2430	Низколегированная сталь R = 2900 кг/см² Сталь Ст.3
2	-630 × 28								2240	
3	-320 × 25							2025		
4	-630 × 22							1752		
5	-630 × 20						1591			
6	-320 × 20						1620			
7	-630 × 16					1275				
8	-320 × 16					1295				
9	-630 × 14			1115	1115					
10	-320 × 14				1135					
11	-630 × 12		956							
12	-320 × 12	970	970	970						
13	-630 × 10	776								
	Итого универсальной стали:	1746	1926	2085	2250	2570	3211	3777	4670	
14	δ = 60								1017	
15	δ = 56							791		
16	δ = 45						509			
17	δ = 40				356	401			1130	
18	δ = 36	141	396	396	141	141	141	141	141	
19	δ = 32							905		
20	δ = 30	104	104	104	371	371	371	371	643	
21	δ = 28	198					790			
22	δ = 25	705	928	928	705	705		153		
23	δ = 22	196							485	
24	δ = 20						76			
25	δ = 16	239	239	239	591	635	590	591	239	
26	δ = 14	308	308	308	40					
	Итого толстолистовой стали:	1891	1975	1975	2204	2253	2478	2948	3654	
	Итого стали НЛ:	3673	3950	4101	4499	4871	5736	6792	8407	
27	L110 × 7								270	Сталь Ст.3
28	L100 × 6,5						888	888	20	
29	L90 × 6			188	188	188	17	17		
30	L80 × 5,5	153	153	14	14	14				
31	L75 × 5	12	12							
	Итого угловой стали:	165	165	202	202	202	905	905	290	
32	-550 × 8	55	55	55	55	55	55	55	55	
	Итого универсальной стали:	55	55	55	55	55	55	55	55	
33	δ = 8	6	6	6	6	6	6	6	6	
34	δ = 6	4	4	4	4	4	4	4	4	
	Итого толстолистовой стали:	10	10	10	10	10	10	10	10	
	Итого стали Ст.3:	232	232	270	270	270	969	969	350	
	Всего стали:	3905	4182	4371	4769	5141	6705	7761	8757	

Примечания:

1. Условия поставки стали см. пояснительную записку, раздел IV.
2. Спецификация составлена без учета металла на отходы и припуски при обработке.
3. В графах „итого стали" и „всего стали" учтен 1% наплавленного металла.

ТК 1973п	Спецификация стали подкрановых частей колонн крайнего ряда высотой Hл = 6600 и Hл = 7200	Серия 1.424-3	Выпуск 1	Лист 78

ГПИ Проектальюминий г. Киев

Нач. отд. Кисельник
Гл. спец. Осадчий
Гл. инж. проекта Кисельник
Н. контр. Кисельник
Инженер Усольцев
Чертил Усольцев

12519 91

NN п/п	Марка колонны / Профиль или сечение	Масса кг: ПК 780-150ф	ПК 780-200ф	Марка стали
1	L80 × 5,5	193	193	Сталь Ст.3
2	L75 × 5	12	12	
	Итого угловой стали:	205	205	
3	-320 × 12		1049	
4	-630 × 10	859	859	
5	-320 × 10	874		
6	-550 × 8	55	55	
	Итого универсальной стали:	1788	1963	
15	δ = 6	4	4	
7	δ = 36	141	141	
8	δ = 30	104	104	
9	δ = 28		198	
10	δ = 25		446	
11	δ = 22	156	131	
12	δ = 20	477		
13	δ = 16	590	590	
14	δ = 8	6	6	
	Итого толстолистовой стали:	1478	1620	
	Всего стали:	3505	3844	

NN п/п	Марка колонны / Профиль или сечение	Масса кг: ПК 780-250Н	ПК 780-300Н	ПК 780-350Н	ПК 780-400Н	ПК 780-500Н	ПК 780-600Н	ПК 780-750Н	ПК 780-900Н	Марка стали
1	-630 × 28								2408	Сталь Ст.3 R=2900 кг/см² Низколегированная сталь
2	-320 × 28								2440	
3	-320 × 25							2180		
4	-630 × 22							1890		
5	-630 × 20						1720			
6	-320 × 20						1740			
7	-630 × 16					1374				
8	-320 × 16					1397				
9	-630 × 14			1202	1202					
10	-320 × 14				1221					
11	-630 × 12		1030							
12	-320 × 12	1049	1049	1049						
13	-630 × 10	859								
	Итого универсальной стали:	1908	2079	2251	2423	2771	3460	4070	4848	
14	δ = 60								1020	
15	δ = 56							793		
16	δ = 45						509			
17	δ = 40				356	402		715	715	
18	δ = 36	141	396	396	141	141	784	141	232	
19	δ = 30	104	104	104	104	819	277	282	282	
20	δ = 28	198							255	
21	δ = 25	446	446	595	595			153		
22	δ = 22	131	131							
23	δ = 20						76			
24	δ = 16	239	239	239	590	635	590	590	239	
25	δ = 14	308	308	308	40					
	Итого толстолистовой стали:	1567	1624	1642	1826	1997	2236	2674	2743	
	Итого стали НЛ:	3550	3740	3932	4291	4816	5753	6811	7687	
26	L110 × 7								339	Сталь Ст.3
27	L100 × 6,5						287	287	20	
28	L90 × 6			237	237	237	16	16		
29	L80 × 5,5	193	193	14	14	14				
30	L75 × 5	12	12							
	Итого угловой стали:	205	205	251	251	251	303	303	359	
31	-550 × 8	55	55	55	55	55	55	55	55	
	Итого универсальной стали:	55	55	55	55	55	55	55	55	
32	δ = 8	6	6	6	6	6	6	6	6	
33	δ = 6	4	4	4	4	4	4	4	4	
	Итого толстолистовой стали:	10	10	10	10	10	10	10	10	
	Итого стали Ст.3:	273	273	319	319	319	372	372	428	
	Всего стали:	3782	4053	425	4611	5135	6125	7183	8176	

NN п/п	Марка колонны / Профиль или сечение	Масса кг: ПК 840-150ф	ПК 840-200ф	Марка стали
1	L80 × 5,5	198	198	Сталь Ст.3
2	L75 × 5	12	12	
	Итого угловой стали:	210	210	
3	-320 × 12		1115	
4	-630 × 10	916	916	
5	-320 × 12	930		
6	-630 × 10	55	55	
	Итого универсальной стали:	1901	2086	
15	δ = 6	4	4	
7	δ = 36	141	141	
8	δ = 30	104	104	
9	δ = 28		198	
10	δ = 25		446	
11	δ = 22	156	131	
12	δ = 20	477		
13	δ = 16	590	590	
14	δ = 8	6	6	
	Итого толстолистовой стали:	1478	1620	
	Всего стали:	3589	3916	

NN п/п	Марка колонны / Профиль или сечение	Масса кг: ПК 840-250Н	ПК 840-300Н	ПК 840-350Н	ПК 840-400Н	ПК 840-500Н	ПК 840-600Н	ПК 840-750	ПК 840-900Н	Марка стали
1	-630 × 28								2570	Сталь Ст.3 R=2900 кг/см² Низколегированная сталь
2	-320 × 28								2605	
3	-320 × 25							2328		
4	-630 × 22							2016		
5	-630 × 20						1830			
6	-320 × 20						1865			
7	-630 × 16					1465				
8	-320 × 16					1490				
9	-630 × 14			1285	1285					
10	-320 × 14				1302					
11	-630 × 12		1100							
12	-320 × 12	1115	1115	1115						
13	-630 × 10	946								
	Итого универсальной стали:	2031	2215	2400	2587	2955	3695	4344	5175	
14	δ = 60								1020	
15	δ = 56							793		
16	δ = 45						509			
17	δ = 40				356	402		715	715	
18	δ = 36	141	396	396	141	141	784	141	232	
19	δ = 30	104	104	104	104	819	277	282	282	
20	δ = 28	198							255	
21	δ = 25	446	446	595	595			153		
22	δ = 22	131	131							
23	δ = 20						76			
24	δ = 16	239	239	239	590	635	590	590	239	
25	δ = 14	308	308	308	40					
	Итого толстолистовой стали:	1567	1624	1642	1826	1997	2235	2674	2743	
	Итого стали НЛ:	3634	3877	4082	4457	5002	5990	7088	7997	
26	L110 × 7								345	Сталь Ст.3
27	L100 × 6,5						293	293	20	
28	L90 × 6			242	242	242	16	16		
29	L80 × 5,5	198	198	14	14	14				
30	L75 × 5	12	12							
	Итого угловой стали:	210	210	256	256	256	309	309	365	
31	-550 × 8	55	55	55	55	55	55	55	55	
	Итого универсальной стали:	55	55	55	55	55	55	55	55	
32	δ = 8	6	6	6	6	6	6	6	6	
33	δ = 6	4	4	4	4	4	4	4	4	
	Итого толстолистовой стали:	10	10	10	10	10	10	10	10	
	Итого стали Ст.3:	278	278	324	324	324	378	378	434	
	Всего стали:	3912	4155	4406	4781	5326	5368	7466	8431	

Примечания:

1. Условия поставки стали см. пояснительную записку, раздел IV.
2. Спецификация составлена без учета металла на отходы и припуски при обработке.
3. В графах „итого стали" и „всего стали" учтен 1% наплавленного металла.

Нач. отдела	Гуревич		
Гл. констр.	Кошкин		
Гл. инж. пр-та	Аузбацкий		

УКРПРОЕКТСТАЛЬКОНСТРУКЦИЯ г. Киев

Инв. № подл. | Подпись и дата | Взам. инв. №

ТК 1973г.	Спецификация стали подкрановых частей колонн крайнего ряда высотой h_n = 7800 и h_n = 8400	СЕРИЯ 1.424-3	Выпуск 1	Лист 73

NN п/п	Марка колонны / Профиль или сечение	Масса кг: ПК 900-200У	Марка стали
1	L 80 × 5,5	198	Сталь Ст.3
2	L 75 × 5	12	
	Итого угловой стали:	210	
3	- 320 × 12	1184	
4	- 630 × 10	894	
5	- 550 × 8	111	
	Итого универсальной стали:	2189	
6	δ = 35	141	
7	δ = 30	104	
8	δ = 28	198	
9	δ = 25	705	
10	δ = 20	178	
11	δ = 16	591	
12	δ = 8	6	
13	δ = 6	4	
	Итого толстолистовой стали:	1927	
	Всего стали:	4369	

NN п/п	Марка колонны / Профиль или сечение	Масса кг: ПК900-250Н	ПК900-300Н	ПК900-350Н	ПК900-400Н	ПК900-500Н	ПК900-600Н	ПК900-750Н	ПК900-950Н	Марка стали
1	- 530 × 32								3134	Низколегированная сталь R = 2900 кг/см²
2	- 320 × 30								2984	
3	- 320 × 25							2487		
4	- 630 × 22							2154		
5	- 630 × 20						1958			
6	- 320 × 20						1990			
7	- 630 × 16					1567				
8	- 320 × 16					1592				
9	- 630 × 14			1194	1194					
10	- 320 × 14				1393					
11	- 630 × 12		1175							
12	- 320 × 12	1184	1184	1184						
13	- 630 × 10	894								
	Итого универсальной стали:	2078	2359	2378	2587	3159	3948	4641	6118	
14	δ = 60								1020	
15	δ = 56							792		
16	δ = 45						509			
17	δ = 40				356	402			1130	
18	δ = 36	141	396	396	141	141	141	141	141	
19	δ = 32							905		
20	δ = 30	104	104	104	370	370	370	370	643	
21	δ = 28	198					790			
22	δ = 25	705	928	928	705	705		153		
23	δ = 22	195							485	
24	δ = 20						76			
25	δ = 16	238	238	238	590	635	590	590	238	
26	δ = 14	308	308	308	40					
	Итого толстолистовой стали:	1889	1974	1974	2202	2253	2475	2951	3694	
	Итого стали Н/л:	4007	4333	4396	4837	5466	6286	7668	9910	
27	L 110 × 7								345	Сталь Ст.3
28	L 100 × 6,5						293	293	20	
29	L 90 × 6			242	242	242	16	16		
30	L 80 × 5,5	198	198	14	14	14				
31	L 75 × 5	12	12							
	Итого угловой стали:	210	210	256	256	256	309	309	365	
32	- 550 × 8	111	111	111	111	111	111	111	111	
	Итого универсальной стали:	111	111	111	111	111	111	111	111	
33	δ = 8	6	6	6	6	6	6	6	6	
34	δ = 6	4	4	4	4	4	4	4	4	
	Итого толстолистовой стали:	10	10	10	10	10	10	10	10	
	Итого стали Ст.3	334	334	381	381	381	434	434	491	
	Всего стали:	4341	4667	4777	4918	5847	6720	8102	10401	

NN п/п	Марка колонны / Профиль или сечение	Масса кг: ПК1020-150У	ПК1020-200У	Марка стали
1	L 80 × 5,5	241	241	Сталь Ст.3
2	L 75 × 5	12	12	
	Итого угловой стали:	253	253	
3	- 320 × 12		1329	
4	- 630 × 10	1093	1093	
5	- 320 × 10	1109		
6	- 550 × 8	111	111	
	Итого универсальной стали:	2313	2533	
7	δ = 36	141	141	
8	δ = 30	104	104	
9	δ = 28		198	
10	δ = 25		446	
11	δ = 22	156	131	
12	δ = 20	477		
13	δ = 16	590	590	
14	δ = 8	6	6	
15	δ = 6	4	4	
	Итого толстолистовой стали:	1478	1620	
	Всего стали:	4084	4450	

Примечания:

1. Условия поставки стали см. пояснительную записку, раздел IV.
2. Спецификация составлена без учета металла на отходы и припуски при обработке.
3. В графах „итого стали" и „всего стали" учтен 1% наплавленного металла.

NN п/п	Марка колонны / Профиль или сечение	Масса кг: ПК1020-250Н	ПК1020-300Н	ПК1020-350Н	ПК1020-400Н	ПК1020-500Н	ПК1020-600Н	ПК1020-750Н	ПК1020-900Н	Марка стали
1	- 320 × 30								3320	Низколегированная сталь R = 2900 кг/см²
2	- 630 × 28								3080	
3	- 630 × 25							2730		
4	- 320 × 25							2770		
5	- 630 × 20						2188			
6	- 320 × 20						2215			
7	- 630 × 18					1966				
8	- 320 × 16					1770				
9	- 630 × 14			1530	1530					
10	- 320 × 14				1552					
11	- 630 × 12		1310							
12	- 320 × 12	1329	1329	1329						
13	- 630 × 10	1093								
	Итого универсальной стали:	2422	2639	2859	3082	3736	4403	5500	6380	
14	δ = 60								1020	
15	δ = 56							793		
16	δ = 45						509			
17	δ = 40				356	402		715	715	
18	δ = 36	141	396	396	141	141	784	141	232	
19	δ = 30	104	104	104	104	819	277	282	555	
20	δ = 28	198								
21	δ = 25	446	446	595	595			153		
22	δ = 22	131	131							
23	δ = 20						76			
24	δ = 16	239	239	239	590	635	590	590	239	
25	δ = 14	308	308	308	40					
	Итого толстолистовой стали:	1567	1624	1642	1826	1997	2236	2674	2761	
	Итого стали Н/л:	4029	4306	4546	4957	5790	6705	8258	9232	
26	L 110 × 7							424	424	Сталь Ст.3
27	L 100 × 6,5						360	20	20	
28	L 90 × 6			296	296	296	17			
29	L 80 × 5,5	241	241	14	14	14				
30	L 75 × 5	12	12							
	Итого угловой стали:	253	253	310	310	310	377	444	444	
31	- 550 × 8	111	111	111	111	111	111	111	111	
	Итого универсальной стали:	111	111	111	111	111	111	111	111	
32	δ = 8	6	6	6	6	6	6	6	6	
33	δ = 6	4	4	4	4	4	4	4	4	
	Итого толстолистовой стали:	10	10	10	10	10	10	10	10	
	Итого стали Ст.3	374	374	431	431	431	498	565	565	
	Всего стали:	4403	4680	4977	5388	6221	7203	8823	9797	

ТК 1979г. Спецификация стали подкрановых частей колонн крайнего ряда высотой $H_л$ = 9000 и $H_л$ = 10200

Серия 1.424-3 Выпуск 1 Лист 74

Инв. № подл. | Подпись и дата | Взам. инв. №

Гл. инж. Ермолов | Гл. инж. пр-та Кошкин | Нач. отд. Лутовецкий

12578 83

NN п/п	Профиль или сечение	Марка колонны: ТК 1080--200У	Марка стали
1	L 80 × 5,5	252	Сталь Ст.3
2	L 75 × 5	12	
	Итого угловой стали:	264	
3	-320 × 12	1385	
4	-630 × 10	1150	
5	-550 × 8	111	
	Итого универсальной стали:	2646	
6	δ = 36	141	
7	δ = 30	104	
8	δ = 28	198	
9	δ = 25	705	
10	δ = 20	178	
11	δ = 16	590	
12	δ = 8	6	
13	δ = 6	4	
	Итого толстолистовой стали	1926	
	Всего стали:	4884	

NN п/п	Профиль или сечение	Масса кг: ТК 1080--250Н	ТК 1080--300Н	ТК 1080--350Н	ТК 1080--400Н	ТК 1080--500Н	ТК 1080--600Н	ТК 1080--750Н	ТК 1080--900Н	Марка стали
1	-320 × 30								3470	Низколегированная сталь R = 2900 кг/см²
2	-630 × 28								3190	
3	-630 × 25							2840		
4	-320 × 25							2900		
5	-630 × 20						2300			
6	-320 × 20						2320			
7	-630 × 18					2070				
8	-320 × 16					1850				
9	-630 × 14			1610	1610					
10	-320 × 14				1620					
11	-630 × 12		1380							
12	-320 × 12	1385	1385	1385						
13	-630 × 10	1150								
	Итого универсальной стали:	2535	2765	2995	3230	3920	4620	5740	6660	
14	δ = 60								1020	
15	δ = 56							792		
16	δ = 45						509			
17	δ = 40				356	402			1130	
18	δ = 36	141	396	396	141	141	141	141	141	
19	δ = 32							905		
20	δ = 30	104	104	104	370	370	370	370	643	
21	δ = 28	198					790			
22	δ = 25	705	928	928	705	705		153		
23	δ = 22	195							485	
24	δ = 20						76			
25	δ = 16	238	238	238	590	635	590	590	238	
26	δ = 14	308	308	308	40					
	Итого толстолистовой стали	1889	1974	1974	2202	2253	2476	2951	3694	
	Всего стали НЛ:	4468	4786	5019	5496	6235	7167	8778	10354	
27	L 110 × 7							428	428	Сталь Ст.3
28	L 100 × 6,5						360	24	24	
29	L 90 × 6			296	296	296	17			
30	L 80 × 5,5	252	252	14	14	14				
31	L 75 × 5	12	12							
	Итого угловой стали:	264	264	310	310	310	377	452	452	
32	-550 × 8	111	111	111	111	111	111	111	111	
	Итого универсальной стали:	111	111	111	111	111	111	111	111	
33	δ = 8	6	6	6	6	6	6	6	6	
34	δ = 6	4	4	4	4	4	4	4	4	
	Итого толстолистовой стали	10	10	10	10	10	10	10	10	
	Итого стали Ст.3	388	388	485	435	435	503	579	579	
	Всего стали:	4856	5174	5454	5931	6670	7670	9357	10933	

NN п/п	Профиль или сечение	Масса кг: ТК 1200--150У	ТК 1200--200У	Марка стали
1	L 80 × 5,5	285	285	Сталь Ст.3
2	L 75 × 5	12	12	
	Итого угловой стали:	297	297	
3	-320 × 12		1545	
4	-630 × 10	1270	1270	
5	-320 × 10	1287		
6	-550 × 8	111	111	
	Итого универсальной стали:	2668	2925	
15	δ = 6	4	4	
7	δ = 36	141	141	
8	δ = 30	104	104	
9	δ = 28		198	
10	δ = 25		446	
11	δ = 22	156	131	
12	δ = 20	477		
13	δ = 16	590	590	
14	δ = 8	6	6	
	Итого толстолистовой стали	1478	1620	
	Всего стали:	4487	4890	

Примечания:

1. Условия поставки стали см. пояснительную записку раздел IV.
2. Спецификация составлена без учета металла на отходы и припуски при обработке.
3. В графах „итого стали" и „всего стали" учтен 1% наплавленного металла.

NN п/п	Профиль или сечение	Масса кг: ТК 1200--250Н	ТК 1200--300Н	ТК 1200--350Н	ТК 1200--400Н	ТК 1200--500Н	ТК 1200--600Н	ТК 1200--750Н	ТК 1200--900Н	Марка стали
1	-630 × 30								3815	Низколегированная сталь R = 2900 кг/см²
2	-320 × 30								3863	
3	-630 × 25							3170		
4	-320 × 25							3220		
5	-630 × 20						2540			
6	-320 × 20						2580			
7	-630 × 18					2288				
8	-320 × 16					2060				
9	-630 × 14			1779	1779					
10	-320 × 14				1800					
11	-630 × 12		1523							
12	-320 × 12	1545	1545	1545						
13	-630 × 10	1270								
	Итого универсальной стали:	2815	3068	3324	3579	4348	5120	6390	7678	
14	δ = 60								1020	
15	δ = 56							793		
16	δ = 45						509			
17	δ = 40				356	402		715	715	
18	δ = 36	141	396	396	141	141	784	141	232	
19	δ = 30	104	104	104	104	819	277	282	555	
20	δ = 28	198								
21	δ = 25	446	446	595	595			153		
22	δ = 22	131	131							
23	δ = 20						76			
24	δ = 16	239	239	239	590	635	590	590	239	
25	δ = 14	308	308	308	40					
	Итого толстолистовой стали:	1567	1624	1642	1826	1997	2236	2674	2761	
	Итого стали НЛ:	4426	4739	5016	5459	6408	7430	9155	10543	
26	L 110 × 7							500	500	Сталь Ст.3
27	L 100 × 6,5						424	20	20	
28	L 90 × 6			350	350	350	17			
29	L 80 × 5,5	285	285	14	14	14				
30	L 75 × 5	12	12							
	Итого угловой стали:	297	297	364	364	364	441	520	520	
31	-550 × 8	111	111	111	111	111	111	111	111	
	Итого универсальной стали:	111	111	111	111	111	111	111	111	
32	δ = 8	6	6	6	6	6	6	6	6	
33	δ = 6	4	4	4	4	4	4	4	4	
	Итого толстолистовой стали:	10	10	10	10	10	10	10	10	
	Итого стали Ст.3	422	422	490	490	490	568	647	647	
	Всего стали:	4848	5161	5506	5949	6898	7998	9802	11190	

Разработал Гавеляков
Проверил Толмачёв
Н. контр. Кучерявый
Гл. инж. пр-та Кучерявый
Нач. отдела Кучерявый
Гл. конструктор проекта Кучерявый
Утвердил Кучерявый
Согласовано Киев

ТК 1973г.

Спецификация стали подкрановых частей колонн крайнего ряда высотой h_n = 10800 и h_n = 12000

СЕРИЯ 1.424-3
Выпуск 1 Лист 75

NN п/п	Марка колонны / Профиль или сечение	Масса кг ПК 1260-200У	Марка стали
1	L 80×5,5	285	Сталь Ст 3
2	L 75×5	12	
	Итого угловой стали:	297	
3	– 320×12	1630	
4	– 630×10	1072	
5	– 550×8	111	
	Итого универсальной стали:	2813	
6	δ = 36	141	
7	δ = 30	104	
8	δ = 28	198	
9	δ = 25	705	
10	δ = 20	178	
11	δ = 16	591	
12	δ = 8	6	
13	δ = 6	4	
	Всего толстолистовой стали:	1927	
	Всего стали:	5097	

NN п/п	Марка колонны / Профиль или сечение	Масса кг ПК 1260-250Н	ПК 1260-300Н	ПК 1260-350Н	ПК 1260-400Н	ПК 1260-500Н	ПК 1260-600Н	ПК 1260-750Н	ПК 1260-950Н	Марка стали
1	– 320×36								4883	Низколегированная сталь R = 2900 кг/см²
2	– 630×32								4273	
3	– 630×25							3338		
4	– 320×25							3387		
5	– 630×20						2681	2681		
6	– 320×20						2713			
7	– 320×16					2170				
8	– 630×14			1869	1879					
9	– 320×14				1899					
10	– 630×12		1627							
11	– 320×12	1627	1627	1627						
12	– 630×10	1072								
	Итого универсальной стали:	2699	3237	3496	3778	4851	5394	6725	9156	
13	δ = 60								1020	
14	δ = 56							792		
15	δ = 45						509			
16	δ = 40				356	402			1130	
17	δ = 36	141	396	396	141	141	141	141	469	
18	δ = 32							905		
19	δ = 30	104	104	104	371	371	371	371	371	
20	δ = 28	198					790			
21	δ = 25	705	928	928	705	705		153		
22	δ = 22	193							484	
23	δ = 20						76			
24	δ = 16	239	239	239	590	635	590	590	239	
25	δ = 14	308	308	308	40					
	Итого толстолистовой стали:	1881	1975	1975	2203	2254	2478	2950	3713	
	Итого стали НЛ:	4626	5264	5526	6041	7176	7951	9772	12869	
26	L 110×8								566	Сталь Ст 3
27	L 110×7							500	24	
28	L 100×6,5						424	20		
29	L 90×6			350	350	350	17			
30	L 80×5,5	285	285	14	14	14				
31	L 75×5	12	12							
	Итого угловой стали:	297	297	364	364	364	441	520	590	
32	– 550×8	111	111	111	111	111	111	111	111	
	Итого универсальной стали:	111	111	111	111	111	111	111	111	
33	δ = 8	6	6	6	6	6	6	6	6	
34	δ = 6	4	4	4	4	4	4	4	4	
	Итого толстолистовой стали:	10	10	10	10	10	10	10	10	
	Итого стали Ст 3:	422	422	490	490	490	568	647	781	
	Всего стали:	8048	9686	8016	8581	7666	8819	10419	13650	

NN п/п	Марка колонны / Профиль или сечение	Масса кг ПК 1320-200У	Марка стали
1	L 80×5,5	320	Сталь Ст 3
2	L 75×5	12	
	Итого угловой стали:	332	
3	– 320×12	1700	
4	– 630×10	1400	
5	– 550×8	111	
	Итого универсальной стали:	3543	
6	δ = 36	141	
7	δ = 30	104	
8	δ = 28	198	
9	δ = 25	705	
10	δ = 20	178	
11	δ = 16	591	
12	δ = 8	6	
13	δ = 6	4	
	Итого толстолистовой стали:	1927	
	Всего стали:	5860	

NN п/п	Марка колонны / Профиль или сечение	Масса кг ПК 1320-250У	ПК 1320-300Н	ПК 1320-350Н	ПК 1320-400Н	ПК 1320-500Н	ПК 1320-600Н	ПК 1320-750Н	ПК 1320-950Н	Марка стали
1	– 320×36								5100	Низколегированная сталь R = 2900 кг/см²
2	– 630×32								4463	
3	– 630×28							3905		
4	– 320×28							3967		
5	– 320×22						3117			
6	– 630×20					2789	2789			
7	– 320×16					2267				
8	– 630×14			1953	1953					
9	– 320×14				1984					
10	– 630×12		1674							
11	– 320×12	1700	1700	1700						
12	– 630×10	1398								
	Итого универсальной стали:	3098	3374	3653	3937	5056	5906	7872	9563	
13	δ = 60								1020	
14	δ = 56							792		
15	δ = 45						509			
16	δ = 40				356	402			1130	
17	δ = 36	141	396	396	142	142	142	142	469	
18	δ = 32							905		
19	δ = 30	104	104	104	371	371	371	371	371	
20	δ = 28	198					790	172		
21	δ = 25	705	928	928	705	705				
22	δ = 22	193					83		484	
23	δ = 20									
24	δ = 16	239	239	239	590	635	590	590	239	
25	δ = 14	308	308	308	40					
	Итого толстолистовой стали:	1881	1975	1975	2203	2254	2478	2950	3713	
	Итого стали НЛ:	5029	5343	5684	6201	7383	8468	10930	13409	
	L 110×8								638	Сталь Ст 3
	L 110×7							563	24	
	L 100×6,5					479	479	20		
	L 90×6			394	394	17	17			
	L 80×5,5	320	320	14	14					
	L 75×5	12	12							
	Итого угловой стали:	332	332	408	408	496	496	583	662	
	– 550×8	111	111	111	111	111	111	111	111	
	Итого универсальной стали:	111	111	111	111	111	111	111	111	
	δ = 8	6	6	6	6	6	6	6	6	
	δ = 6	4	4	4	4	4	4	4	4	
	Итого толстолистовой стали:	10	10	10	10	10	10	10	10	
	Итого стали Ст 3:	488	488	534	534	623	683	711	788	
	Всего стали:	5487	5807	6178	6715	8006	9097	11641	14197	

Примечания:

1. Условия поставки стали см. пояснительную записку раздел IV.
2. Спецификация составлена без учета металла на отходы и припуски при обработке.
3. В графах „итого стали" и „всего стали" учтен 1% наплавленного металла.

ГИП		Гайфутдин	
Нач. отдела		Кошкин	
Гл. констр.		Кусовицкий	
Гл. спец-ст			

Согласовано: Полисюк

Инв. № подл. | Подпись и дата | Взам. инв. №

ТК 1973п

Спецификация стали подкрановых частей колонн крайнего ряда высотой H_n = 11,600 и H_n = 13200

Серия 1.424-3

Выпуск 1 | Лист 76

12512 8.5

№ п/п	Марка колонны / Профиль или сечение	Масса кг: ТК 1380-150У	ТК 1380-200У	Марка стали
1	L 80 × 5,5	328	328	Сталь Ст. 3
2	L 75 × 5	12	12	
	Итого угловой стали:	340	340	
3	− 320 × 12		1765	
4	− 630 × 10	1450	1450	
5	− 320 × 10	1470		
6	− 550 × 8	165	165	
	Итого универсальной стали	3085	3380	
8	δ = 30	104	104	
9	δ = 28		198	
10	δ = 25		446	
11	δ = 22	156	131	
12	δ = 20	477		
13	δ = 16	590	590	
14	δ = 8	6	6	
15	δ = 6	4	4	
	Итого толстолистовой стали	1478	1620	
	Всего стали:	4952	5393	

№ п/п	Марка колонны / Профиль или сечение	Масса кг: ТК 1380-250Н	ТК 1380-300Н	ТК 1380-350Н	ТК 1380-400Н	ТК 1380-500Н	ТК 1380-600Н	ТК 1380-750Н	ТК 1380-900Н	Марка стали
1	− 320 × 36								5300	Низколегированная сталь Р = 2900 кг/см² Сталь Ст. 3
2	− 630 × 32								4640	
3	− 630 × 28							4065		
4	− 320 × 28							4130		
5	− 320 × 25						3690			
6	− 630 × 20					2900	2900			
7	− 320 × 20					2950				
8	− 320 × 16				2360					
9	− 630 × 14			2030	2030					
10	− 630 × 12		1740							
11	− 320 × 12	1765	1765	1765						
12	− 630 × 10	1450								
	Итого универсальной стали	3215	3505	3795	4390	5850	6590	8195	9940	
13	δ = 60								1020	
14	δ = 56							793		
15	δ = 45						509			
16	δ = 40				356	402		715	715	
17	δ = 36	141	396	396	141	141	784	141	560	
18	δ = 30	104	104	104	104	819	277	282	282	
19	δ = 28	198						171		
20	δ = 25	446	446	595	595		95			
21	δ = 22	131	131							
22	δ = 20					57				
23	δ = 16	239	239	239	635	590	590	590	239	
24	δ = 14	308	308	308						
	Итого толстолистовой стали:	1567	1624	1642	1831	2009	2255	2692	2816	
	Итого стали НЛ:	4830	5180	5491	6883	7938	8933	10995	12884	
25	L 110 × 8								654	Сталь Ст. 3
26	L 100 × 7							576	24	
27	L 100 × 6,5					490	490	20		
28	L 90 × 6			403	403	16	16			
29	L 80 × 5,5	328	328	14	14					
30	L 75 × 5	12	12							
	Итого угловой стали:	340	340	417	417	506	506	596	678	
31	− 550 × 8	165	165	165	165	165	165	165	165	
	Итого универсальной стали:	165	165	165	165	165	165	165	165	
32	δ = 8	6	6	6	6	6	6	6	6	
33	δ = 6	4	4	4	4	4	4	4	4	
	Итого толстолистовой стали:	10	10	10	10	10	10	10	10	
	Итого стали Ст.3	520	520	598	598	690	690	779	862	
	Всего стали:	5350	5700	6081	6881	8628	9623	11774	13746	

№ п/п	Марка колонны / Профиль или сечение	Масса кг: ТК 1440-150У	ТК 1440-200У	Марка стали
1	L 80 × 5,5	372	372	Сталь Ст. 3
2	L 75 × 5	12	12	
	Итого угловой стали:	384	384	
3	− 320 × 12		1835	
4	− 630 × 10	1510	1510	
4	− 320 × 10	1530		
5	− 550 × 8	165	165	
	Итого универсальной стали:	3205	3510	
6	δ = 36	141	141	
7	δ = 30	104	104	
8	δ = 28		198	
9	δ = 25		446	
10	δ = 22	156	131	
11	δ = 20	477		
12	δ = 16	590	590	
13	δ = 8	6	6	
14	δ = 6	4	4	
	Итого толстолистовой стали	1478	1620	
	Всего стали:	5118	5569	

№ п/п	Марка колонны / Профиль или сечение	Масса кг: ТК 1440-250Н	ТК 1440-300Н	ТК 1448-350Н	ТК 1440-400Н	ТК 1440-500Н	ТК 1440-800Н	ТК 1440-750Н	ТК 1440-900Н	Марка стали
1	− 320 × 36								5520	Низколегированная сталь Р = 2900 кг/см² Сталь Ст. 3
2	− 630 × 32								4840	
3	− 630 × 28							4230		
4	− 320 × 28							4290		
5	− 320 × 25						3840			
6	− 630 × 20					3020	3020			
7	− 320 × 20					3060				
8	− 320 × 16				2450					
9	− 630 × 14			2120	2120					
10	− 630 × 12		1810							
11	− 320 × 12	1835	1835	1835						
12	− 630 × 10	1510								
	Итого универсальной стали	3345	3645	3955	4570	6080	6860	8520	10360	
13	δ = 60								1020	
14	δ = 56							793		
15	δ = 45						509			
16	δ = 40				356	402		715	715	
17	δ = 36	141	396	396	141	141	784	141	560	
18	δ = 30	104	104	104	104	819	277	282	282	
19	δ = 28	198						171		
20	δ = 25	446	446	595	595		95			
21	δ = 22	131	131							
22	δ = 20					57				
23	δ = 16	239	239	239	635	590	590	590	239	
24	δ = 14	308	308	308						
	Итого толстолистовой стали	1567	1624	1642	1831	2009	2255	2692	2816	
	Итого стали НЛ:	4961	5322	5553	6465	8170	9206	11324	13308	
25	L 110 × 8								740	Сталь Ст. 3
26	L 100 × 7							654	24	
27	L 100 × 6,5						556	555	20	
28	L 90 × 6				466	466	16	16		
29	L 80 × 5,5	372	372	14	14					
30	L 75 × 5	12	12							
	Итого угловой стали:	384	384	480	480	572	572	674	764	
31	− 550 × 8	165	165	165	165	165	165	165	165	
	Итого универсальной стали:	165	165	165	165	165	165	165	165	
32	δ = 8	6	6	6	6	6	6	6	6	
33	δ = 6	4	4	4	4	4	4	4	4	
	Итого толстолистовой стали	10	10	10	10	10	10	10	10	
	Итого стали Ст.3	565	565	668	668	762	762	866	957	
	Всего стали:	5526	5887	6321	7133	8932	9968	12190	14265	

Примечания:

1. Условия поставки стали см. пояснительную записку, раздел IV.
2. Спецификация составлена без учета металла на отходы и припуски при обработке.
3. В графах „итого стали" и „всего стали" учтен 1% наплавленного металла.

Гл. инж. ин-та	Ю.Ф. Шевченко		
Нач. отдела	Ю.Ф. Шевченко	Гл. конструктор	Г.Г. Шмуклер
Гл. инж. пр-та	Ю.Ф. Шевченко	Гл. инж. пр-та

NN п/п	Марка колонны / Профиль или сечение	Масса кг: ПС 540-200У	Марка стали
1	∟90 × 6	131	Сталь Ст.3
2	∟75 × 6	22	
	Итого угловой стали:	153	
3	– 320 × 12	759	
4	– 500 × 10	494	
5	– 420 × 8	65	
	Итого универсальной стали:	1318	
6	δ = 32	143	
7	δ = 30	198	
8	δ = 25	564	
9	δ = 22	195	
10	δ = 16	454	
11	δ = 8	6	
	Итого толстолистовой стали:	1560	
	Всего стали:	3061	

NN п/п	Марка колонны / Профиль или сечение	Масса кг: ПС 540-250Н	ПС 540-300Н	ПС 540-350Н	ПС 540-400Н	ПС 540-500Н	ПС 540-600Н	ПС 540-750Н	Марка стали
1	– 400 × 25							1970	Низколегированная сталь К=2900 кг/см²
2	– 400 × 20						1583		
3	– 500 × 18							889	
4	– 500 × 16					790	790		
5	– 360 × 16					1140			
6	– 500 × 14			690	690				
7	– 320 × 14				885				
8	– 500 × 12		584						
9	– 320 × 12	759	759	759					
10	– 500 × 10	494							
	Итого универсальной стали:	1253	1343	1449	1575	1930	2373	2859	
11	δ = 65							870	
12	δ = 56						624		
13	δ = 50			362					
14	δ = 45					451			
15	δ = 40				334			903	
16	δ = 36	220	220				811		
17	δ = 30	198	198	198	198	1144	468	468	
18	δ = 25	564	564	786	786			125	
19	δ = 22	195	195					272	
20	δ = 20						78		
21	δ = 18						223		
22	δ = 16	256	256	256	454	510	261	261	
23	δ = 14	173	173	173	32				
	Итого толстолистовой стали:	1606	1606	1775	1804	2195	2465	2899	
	Итого стали НЛ:	2888	2978	3256	3413	4075	4886	5815	
24	∟125 × 8							296	Сталь Ст.3
25	∟110 × 8						257	43	
26	∟110 × 7					227	38		
27	∟100 × 6,5	193	193	193	193	32			
28	∟90 × 6	27	27	27	27				
	Итого угловой стали:	220	220	220	220	259	295	339	
29	– 420 × 8	65	65	65	65	65	65	65	
	Итого универсальной стали:	65	65	65	65	65	65	65	
30	δ = 8	6	6	6	6	6	6	6	
	Итого толстолистовой стали:	6	6	6	6	6	6	6	
	Итого стали Ст3:	294	294	294	294	333	370	414	
	Всего стали:	3183	3272	3550	3707	4408	5256	6229	

NN п/п	Марка колонны / Профиль или сечение	Масса кг: ПС 660-150У-12	ПС 660-200У-12	Марка стали
1	∟90 × 6	163	163	Сталь Ст.3
2	∟75 × 6	22	22	
	Итого угловой стали:	185	185	
3	– 320 × 12		899	
4	– 500 × 10	586	586	
5	– 320 × 10	750		
6	– 420 × 8	65	65	
	Итого универсальной стали:	1401	1550	
7	δ = 32		143	
8	δ = 30	198	198	
9	δ = 25		564	
10	δ = 22	594	195	
11	δ = 20	177		
12	δ = 16	454	454	
13	δ = 8	6	6	
	Итого толстолистовой стали:	1429	1560	
	Всего стали:	3045	3327	

NN п/п	Марка колонны / Профиль или сечение	Масса кг: ПС 660-250Н-12	ПС 660-300Н-12	ПС 660-350Н-12	ПС 660-400Н-12	ПС 660-500Н-12	ПС 660-600Н-12	ПС 660-750Н-12	Марка стали
1	– 400 × 25							2340	Низколегированная сталь К=2900 кг/см²
2	– 400 × 20						1871		
3	– 500 × 18							1053	
4	– 500 × 16					940	940		
5	– 360 × 16					1350			
6	– 500 × 14			820	820				
7	– 320 × 14				1048				
8	– 500 × 12		704						
9	– 320 × 12	899	899	899					
10	– 500 × 10	586							
	Итого универсальной стали:	1485	1603	1719	1868	2290	2811	3393	
11	δ = 65							870	
12	δ = 56						624		
13	δ = 50			362					
14	δ = 45					451			
15	δ = 40				334			903	
16	δ = 36	220	220				811		
17	δ = 30	198	198	198	198	1144	468	468	
18	δ = 25	564	564	786	786			125	
19	δ = 22	195	195					272	
20	δ = 20						78		
21	δ = 18						223		
22	δ = 16	256	256	256	454	508	261	261	
23	δ = 14	173	173	173	32				
	Итого толстолистовой стали:	1606	1606	1775	1804	2103	2465	2899	
	Итого стали НЛ:	3121	3241	3529	3709	4436	5328	6354	
24	∟125 × 8							368	Сталь Ст.3
25	∟110 × 8						320		
26	∟110 × 7					283		38	
27	∟100 × 6,5	240	240	240	240	32	32		
28	∟90 × 6	27	27	27	27				
	Итого угловой стали:	267	267	267	267	315	352	406	
29	– 420 × 8	65	65	65	65	65	65	65	
	Итого универсальной стали:	65	65	65	65	65	65	65	
30	δ = 8	6	6	6	6	6	6	6	
	Итого толстолистовой стали:	6	6	6	6	6	6	6	
	Итого стали Ст3:	341	341	341	341	390	427	482	
	Всего стали:	3462	3582	3870	4050	4826	5755	6836	

Примечания:

1. Условия поставки стали см. пояснительную записку, раздел IV.
2. Спецификация составлена без учета металла на отходы и припуски при обработке.
3. В графах „итого стали" и „всего стали" учтен 1% наплавленного металла.

Госстрой СССР Главпроектстройпроект ГПИ УКРПРОЕКТСТАЛЬКОНСТРУКЦИЯ г. Киев	ТК 1973г.	Спецификация стали подкрановых частей колонн среднего ряда высотой h_n=5400 и h_n=6600 при шаге колонн 12м.

Серия 1.424-3
Выпуск 1. Лист 7

Директор Затуливетер
Гл. инж. ин-та Заславский
Нач. отдела Рабинович
Гл. конструк. Кошкин
Гл. инж. пр-та Дусавицкий
Руководитель группы Заславский
Бригадир Заславский
Проверил Рабинович
Исполнил

NN п/п	Марка колонны / Профиль или сечение	Масса кг ПС-660-200У
1	∟ 100 × 6,5	233
2	∟ 90 × 6	28
	Итого угловой стали:	261
3	– 630 × 12	886
4	– 320 × 10	753
5	– 550 × 8	81
	Итого универсальной стали:	1720
6	δ = 30	234
7	δ = 28	198
8	δ = 25	939
9	δ = 20	340
10	δ = 16	635
11	δ = 8	6
	Итого толстолистовой стали:	2352
	Всего стали:	4376

Марка стали: Сталь Ст.3

NN п/п	Марка колонны / Профиль или сечение	Масса кг ПС660--250Н	ПС660--300Н	ПС660--350Н	ПС660--400Н	ПС660--500Н	ПС660--600Н	ПС660--750Н	ПС660--950Н	ПС660--1200Н
1	– 500 × 30									3530
2	– 630 × 25									1850
3	– 500 × 25								2940	
4	– 630 × 20								1482	
5	– 450 × 20							2120		
6	– 630 × 18							1335		
7	– 400 × 18						1695			
8	– 630 × 16						1187			
9	– 360 × 16					1350				
10	– 630 × 14				1038	1038				
11	– 630 × 12		886	886						
12	– 320 × 12	903	903	903	903					
13	– 630 × 10	740								
	Итого универсальной стали:	1643	1789	1789	1941	2388	2882	3455	4422	5380
14	δ = 70									1485
15	δ = 60								1020	
16	δ = 56							793		
17	δ = 45						510			
18	δ = 40				356					1504
19	δ = 36		254	254		362			1351	
20	δ = 32						530	1733	530	530
21	δ = 30	446	234	1362	234	745	234	234	234	516
22	δ = 28				477		1050			514
23	δ = 25	1365	1365	426	939	939			157	
24	δ = 22							82	402	
25	δ = 20						45			
26	δ = 18									
27	δ = 16	342	342	342	635	670	635	635	353	353
28	δ = 14	255	255	255						
29	δ = 12				34					
	Итого толстолистовой стали:	2408	2450	2639	2675	2716	3004	3477	4047	4902
	Итого стали НЛ:	4091	4281	4472	4662	5155	5945	7001	8553	10385
30	∟ 140 × 9									447
31	∟ 125 × 9								399	
32	∟ 125 × 8							358		46
33	∟ 110 × 8						311		41	
34	∟ 110 × 7					275		36		
35	∟ 100 × 6,5	233	233	233	233	33	33			
36	∟ 90 × 6	28	28	28	28					
	Итого угловой стали:	261	261	261	261	308	344	394	440	493
37	– 550 × 8	81	81	81	81	81	81	81	81	81
	Итого универсальной стали:	81	81	81	81	81	81	81	81	81
38	δ = 8	6	6	6	6	6	6	6	6	6
	Итого толстолистовой стали:	6	6	6	6	6	6	6	6	6
	Итого стали Ст3	351	351	351	351	399	435	486	532	586
	Всего стали:	4442	4632	4823	5013	5554	6380	7477	9085	10971

Марка стали: Низколегированная сталь R = 2900 кг/см² — Сталь Ст.3

NN п/п	Марка колонны / Профиль или сечение	Масса кг ПС 720--200У
1	∟ 100 × 6,5	239
2	∟ 90 × 6	28
	Итого угловой стали:	267
3	– 630 × 12	958
4	– 320 × 10	810
5	– 550 × 8	86
	Итого универсальной стали:	1854
6	δ = 30	234
7	δ = 28	198
8	δ = 25	939
9	δ = 20	340
10	δ = 16	635
11	δ = 8	6
	Итого толстолистовой стали:	2352
	Всего стали:	4517

Марка стали: Сталь Ст.3

NN п/п	Марка колонны / Профиль или сечение	Масса кг ПС720--250Н	ПС720--300Н	ПС720--350Н	ПС720--400Н	ПС720--500Н	ПС720--600Н	ПС720--750Н	ПС720--950Н	ПС720--1200Н
1	– 500 × 30									3800
2	– 630 × 25									1996
3	– 500 × 25								3165	
4	– 630 × 20								1597	
5	– 450 × 20							2280		
6	– 630 × 18							1438		
7	– 400 × 18						1824			
8	– 630 × 16						1279			
9	– 360 × 16					1460				
10	– 630 × 14				1119	1119				
11	– 630 × 12		958	958						
12	– 320 × 12	971	971	971	971					
13	– 630 × 10	796								
	Итого универсальной стали:	1769	1929	1929	2090	2579	3103	3718	4762	5796
14	δ = 70									1485
15	δ = 60								1020	
16	δ = 56							793		
17	δ = 45						510			
18	δ = 40				356					1504
19	δ = 36		254	254		362			1351	
20	δ = 32						530	1733	530	530
21	δ = 30	446	234	1362	234	745	234	234	234	516
22	δ = 28				477		1050			514
23	δ = 25	1365	1365	426	939	939			157	
24	δ = 22								402	
25	δ = 20							82		
26	δ = 18						45			
27	δ = 16	342	342	342	535	670	635	635	353	353
28	δ = 14	255	255	255						
29	δ = 12				34					
	Итого толстолистовой стали:	2408	2450	2639	2675	2716	3004	3477	4047	4902
	Итого стали НЛ:	4218	4422	4613	4812	5348	6158	7266	8857	10804
30	∟ 140 × 9									461
31	∟ 125 × 9								411	
32	∟ 125 × 8							368		46
33	∟ 110 × 8						320		41	
34	∟ 110 × 7					283		36		
35	∟ 100 × 6,5	239	239	239	239	33	33			
36	∟ 90 × 6	28	28	28	28					
	Итого угловой стали:	267	267	267	267	316	353	404	452	507
37	– 550 × 8	86	86	86	86	86	86	86	86	86
	Итого универсальной стали:	86	86	86	86	86	86	86	86	86
38	δ = 8	6	6	6	6	6	6	6	6	6
	Итого толстолистовой стали:	6	6	6	6	6	6	6	6	6
	Итого стали Ст3	363	363	363	363	412	449	501	549	605
	Всего стали:	4581	4785	4976	5175	5760	6617	7767	9446	11409

Марка стали: Низколегированная сталь R = 2900 кг/см² — Сталь Ст.3

Примечания:

1. Условия поставки стали см. пояснительную записку, раздел IV.
2. Спецификация составлена без учета металла на отходы и припуски при обработке.
3. В графах „итого стали" и „всего стали" учтен 1% наплавленного металла.

Госстрой СССР Главпроектстроипроект Укрпроектстальконструкция г. Киев ГПИ	ТК 1978г.	Спецификация стали подкрановых частей колонн среднего ряда высотой h_n = 6600 и h_n = 7200
		Серия 1.424-3 Выпуск 1 Лист 79

Директор Гл. инж. мастерской Нач. отдела Гл. конструктор Гл. инж. проекта — Нечаев, Лысенко, Гейфман, Кошкин, Куравицкий

Бригадир Доброхов, Исполнили Рабинович, Заславский, Затуливый

NN п/п	Марка колонны / Профиль или сечение	Масса кг ПС 780-150У	Масса кг ПС 780-200У	Марка стали
1	∟100 × 6,5		287	Сталь Ст.3
2	∟90 × 6	236	27	
3	∟75 × 6	23		
	Итого угловой стали:	259	314	
4	−630 × 12		1030	
5	−630 × 10	859		
6	−320 × 10	871	871	
7	−550 × 8	86	86	
	Итого универсальной стали:	1816	1987	
8	δ = 30	234	234	
9	δ = 28		198	
10	δ = 25		622	
11	δ = 22	156		
12	δ = 20	724	226	
13	δ = 16	635	635	
14	δ = 8	6	6	
	Итого толстолистовой стали:	1755	1921	
	Всего стали:	3868	4264	

NN п/п	Марка колонны / Профиль или сечение	Масса кг ПС 780-250Н	ПС 780-300Н	ПС 780-350Н	ПС 780-400Н	ПС 780-500Н	ПС 780-600Н	ПС 780-750Н	ПС 780-900Н	Марка стали
1	−500 × 22								3000	Низколегированная сталь R = 2900 кг/см²
2	−630 × 20								1720	
3	−450 × 20							2460		
4	−630 × 18							1550		
5	−400 × 18						1970			
6	−630 × 16						1376			
7	−360 × 16					1571				
8	−630 × 14				1205	1205				
9	−630 × 12		1030	1030						
10	−320 × 12	1045	1045	1045	1045					
11	−630 × 10	859								
	Итого универсальной стали:	1904	2075	2075	2250	2776	3346	4010	4720	
12	δ = 60								1020	
13	δ = 56							793		
14	δ = 45						510			
15	δ = 40				356			995	995	
16	δ = 36		254	254		362	894			
17	δ = 30	446	234	979	234	979	234	234	234	
18	δ = 28				310	310	310	310	310	
19	δ = 25	904	904	282	622					
20	δ = 22								540	
21	δ = 20							82		
22	δ = 18						45			
23	δ = 16	342	342	342	635	670	635	635	342	
24	δ = 14	255	255	255						
25	δ = 12				34					
	Итого толстолистовой стали:	1947	1989	2112	2191	2321	2628	3049	3441	
	Итого стали НЛ:	3889	4104	4229	4485	5148	6033	7129	8242	
26	∟125 × 8							541	541	Сталь Ст. 3
27	∟110 × 8						384			
28	∟110 × 7					338		36	36	
29	∟100 × 6,5	287	287	287	287	33	33			
30	∟90 × 6	27	27	27	27					
	Итого угловой стали:	314	314	314	314	371	417	577	577	
31	−550 × 8	86	86	86	86	86	86	86	86	
	Итого универсальной стали:	86	86	86	86	86	86	86	86	
32	δ = 8	6	6	6	6	6	6	6	6	
	Итого толстолистовой стали:	6	6	6	6	6	6	6	6	
	Итого стали Ст3:	410	410	411	411	468	514	676	676	
	Всего стали:	4299	4514	4640	4896	5616	6547	7805	8918	

NN п/п	Марка колонны / Профиль или сечение	Масса кг ПС 840-150У	Масса кг ПС 840-200У	Марка стали
1	∟100 × 6,5		293	Сталь Ст.3
2	∟90 × 6	243	27	
3	∟75 × 6	23		
	Итого угловой стали:	266	320	
4	−630 × 12		1100	
5	−630 × 10	917		
6	−320 × 10	930	930	
7	−550 × 8	172	172	
	Итого универсальной стали:	2019	2202	
8	δ = 30	234	234	
9	δ = 28		198	
10	δ = 25		622	
11	δ = 22	156		
12	δ = 20	724	226	
13	δ = 16	635	635	
14	δ = 8	6	6	
	Итого толстолистовой стали:	1755	1921	
	Всего стали:	4080	4487	

NN п/п	Марка колонны / Профиль или сечение	Масса кг ПС 840-250Н	ПС 840-300Н	ПС 840-350Н	ПС 840-400Н	ПС 840-500Н	ПС 840-600Н	ПС 840-750Н	ПС 840-900Н	Марка стали
1	−500 × 22								3200	Низколегированная сталь R = 2900 кг/см²
2	−630 × 20								1835	
3	−450 × 20							2620		
4	−630 × 18							1650		
5	−400 × 18						2100			
6	−630 × 16						1470			
7	−360 × 16					1680				
8	−630 × 14				1285	1285				
9	−630 × 12		1100	1100						
10	−320 × 12	1117	1117	1117	1117					
11	−630 × 10	916								
	Итого универсальной стали:	2033	2217	2217	2402	2965	3570	4270	5035	
12	δ = 60								1020	
13	δ = 56							793		
14	δ = 45						510			
15	δ = 40				356			995	995	
16	δ = 36		254	254		362	894			
17	δ = 30	446	234	979	234	1311	566	566	566	
18	δ = 28				310					
19	δ = 25	904	904	282	622				157	
20	δ = 22								402	
21	δ = 20							82		
22	δ = 18						45			
23	δ = 16	342	342	342	635	670	635	635	342	
24	δ = 14	255	255	255						
25	δ = 12				34					
	Итого толстолистовой стали:	1947	1989	2112	2191	2343	2650	3071	3482	
	Итого стали НЛ:	4020	4248	4372	4639	5361	6282	7414	8602	
26	∟125 × 8							451	451	Сталь Ст. 3
27	∟110 × 8						393			
28	∟110 × 7					346		36	36	
29	∟100 × 6,5	293	293	293	293	33	33			
30	∟90 × 6	27	27	27	27					
	Итого угловой стали:	320	320	320	320	379	426	487	487	
31	−550 × 8	172	172	172	172	172	172	172	172	
	Итого универсальной стали:	172	172	172	172	172	172	172	172	
32	δ = 8	6	6	6	6	6	6	6	6	
	Итого толстолистовой стали:	6	6	6	6	6	6	6	6	
	Итого стали Ст3:	503	503	503	503	563	610	672	672	
	Всего стали:	4523	4751	4875	5142	5924	6892	8086	9274	

Примечания:

1. Условия поставки стали см. пояснительную записку, раздел IV.
2. Спецификация составлена без учета металла на отходы и припуски при обработке.
3. В графах „итого стали" и „всего стали" учтен 1% наплавленного металла.

ТК 1973г.	Спецификация стали подкрановых частей колонн среднего ряда высотой $h_п = 7800$, $h_п = 8400$.	СЕРИЯ 1.424-3	Выпуск 1 / Лист 80

ГПИ УКРПРОЕКТСТАЛЬКОНСТРУКЦИЯ г. КИЕВ

Гл. инж. ин-та: Нач. отдела; Гл. конструктор; Гл. инж. пр-та: Лысенко, Гейфман, Кошкин, Дусавицкий; Проверил: Исполнил; Инженер: Рабинович

№ п/п	Марка колонны / Профиль или сечение	Масса кг ПС 900-200У	Марка стали
1	∟ 100 × 6,5	293	Сталь Ст.3
2	∟ 90 × 6	27	
	Итого угловой стали:	320	
3	– 630 × 12	1170	
4	– 320 × 10	991	
5	– 550 × 8	172	
	Итого универсальной стали:	2333	
6	δ = 30	234	
7	δ = 28	198	
8	δ = 25	939	
9	δ = 20	340	
10	δ = 16	635	
11	δ = 8	6	
	Итого толстолистовой стали:	2352	
	Всего стали:	5055	

№ п/п	Марка колонны / Профиль или сечение	Масса кг ПС 900-250Н	ПС 900-300Н	ПС 900-350Н	ПС 900-400Н	ПС 900-500Н	ПС 900-600Н	ПС 900-750Н	ПС 900-950Н	ПС 900-1200Н	Марка стали
1	– 500 × 30									4640	Низколегированная сталь R=29000 кг/см²
2	– 630 × 25									2440	
3	– 500 × 25								3875		
4	– 630 × 20								1952		
5	– 450 × 20							2790			
6	– 630 × 18							1758			
7	– 400 × 18						2232				
8	– 630 × 16						1562				
9	– 360 × 16					1788					
10	– 630 × 14				1368	1368					
11	– 630 × 12		1170	1170							
12	– 320 × 12	1190	1190	1190	1190						
13	– 630 × 10	975									
	Итого универсальной стали:	2165	2360	2360	2558	3156	3794	4548	5827	7080	
14	δ = 70									1485	
15	δ = 60								1020		
16	δ = 56							793			
17	δ = 45						510				
18	δ = 40				356					1504	
19	δ = 36		254	254		352			1351		
20	δ = 32						530	1733	530	530	
21	δ = 30	446	234	1362	234	745	234	234	234	516	
22	δ = 28				477		1050			514	
23	δ = 25	1365	1365	426	939	939			157		
24	δ = 22								402		
25	δ = 20							82			
26	δ = 18						45				
27	δ = 16	342	342	342	635	670	635	635	353	353	
28	δ = 14	255	255	255							
29	δ = 12				34						
	Итого толстолистовой стали:	2408	2450	2639	2675	2716	3004	3477	4047	4902	
	Итого стали НЛ:	4618	4838	5049	5285	5930	6866	8105	9973	12102	
30	∟ 140 × 9									564	Сталь Ст.3
31	∟ 125 × 9								503		
32	∟ 125 × 8							451		43	
33	∟ 110 × 8						392		40		
34	∟ 110 × 7					346		36			
35	∟ 100 × 6,5	293	293	293	293	32	32				
36	∟ 90 × 6	27	27	27	27						
	Итого угловой стали:	320	320	320	320	378	424	487	543	609	
37	– 550 × 8	172	172	172	172	172	172	172	172	172	
	Итого универсальной стали:	172	172	172	172	172	172	172	172	172	
38	δ = 8	6	6	6	6	6	6	6	6	6	
	Итого толстолистовой стали:	6	6	6	6	6	6	6	6	6	
	Итого стали Ст.3:	503	503	503	503	562	608	672	728	795	
	Всего стали:	5121	5361	5552	5788	6492	7474	8777	10701	12897	

№ п/п	Марка колонны / Профиль или сечение	Масса кг ПС 1020-150У	ПС 1020-200У	Марка стали
1	∟ 100 × 6,5		347	Сталь Ст.3
2	∟ 90 × 6	286	27	
3	∟ 75 × 6	23		
	Итого угловой стали:	309	374	
4	– 630 × 12		1312	
5	– 630 × 10	1093		
6	– 320 × 10	1110	1110	
7	– 550 × 8	172	172	
	Итого универсальной стали:	2375	2594	
8	δ = 30	234	234	
9	δ = 28		198	
10	δ = 25		622	
11	δ = 22	156		
12	δ = 20	724	226	
13	δ = 16	635	635	
14	δ = 8	6	6	
	Итого толстолистовой стали:	1755	1921	
	Всего стали:	4483	4938	

№ п/п	Марка колонны / Профиль или сечение	Масса кг ПС 1020-250Н	ПС 1020-300Н	ПС 1020-350Н	ПС 1020-400Н	ПС 1020-500Н	ПС 1020-600Н	ПС 1020-750Н	ПС 1020-900Н	Марка стали
1	– 500 × 25								4350	Низколегированная сталь R=2900 кг/см²
2	– 630 × 20								2190	
3	– 450 × 20							3110		
4	– 630 × 18							1970		
5	– 400 × 18						2503			
6	– 630 × 16						1750			
7	– 360 × 16					2000				
8	– 630 × 14				1530	1530				
9	– 630 × 12		1312	1312						
10	– 320 × 12	1335	1335	1335	1335					
11	– 630 × 10	1093								
	Итого универсальной стали:	2428	2647	2647	2865	3530	4253	5080	6540	
12	δ = 60								1020	
13	δ = 56							793		
14	δ = 45						510			
15	δ = 40				356			995	995	
16	δ = 36		254	254		362	894			
17	δ = 30	446	234	979	234	979	234	234	234	
18	δ = 28				310	310	310	310	310	
19	δ = 25	904	904	282	622				157	
20	δ = 22								402	
21	δ = 20							82		
22	δ = 18						45			
23	δ = 16	342	342	342	635	670	635	635	342	
24	δ = 14	255	255	255						
25	δ = 12				34					
	Итого толстолистовой стали:	1947	1989	2112	2191	2321	2628	3049	3460	
	Итого стали НЛ:	4418	4682	4806	5106	5909	6950	8210	10100	
26	∟ 125 × 9								594	Сталь Ст.3
27	∟ 125 × 8							533		
28	∟ 110 × 8						464		41	
29	∟ 110 × 7					411		36		
30	∟ 100 × 6,5	347	347	347	347	33	33			
31	∟ 90 × 6	27	27	27	27					
	Итого угловой стали:	374	374	374	374	444	497	569	635	
32	– 550 × 8	172	172	172	172	172	172	172	172	
	Итого универсальной стали:	172	172	172	172	172	172	172	172	
33	δ = 8	6	6	6	6	6	6	6	6	
	Итого толстолистовой стали:	6	6	6	6	6	6	6	8	
	Итого стали Ст.3:	558	558	558	558	622	682	755	821	
	Всего стали:	4976	5240	5364	5664	6531	7632	8965	10921	

Примечания:

1. Условия поставки стали см. пояснительную записку, раздел IV.
2. Спецификация составлена без учета металла на отходы и припуски при обработке.
3. В графах „итого стали" и „всего стали" учтен 1% наплавленного металла.

ТК 1973г.	Спецификация стали подкрановых частей колонн среднего ряда высотой h_n = 9000 и h_n = 10200	Серия 1.424-3	Выпуск 1	Лист 81

ГПИ ПРОЕКТСТАЛЬКОНСТРУКЦИЯ г. Киев
ГАП Дубинский
Нач. отд. Кашкин
Конструктор Гейфман
Нач. сект. Лысенко
Проверил Шагаев
Составил Заславский
Инструктивные

NN п/п	Марка колонны / Профиль или сечение	Масса кг ПС 1080-200У	Марка стали
1	L 100 × 6,5	347	Сталь Ст. 3
2	L 90 × 6	27	
	Итого угловой стали:	374	
3	– 630 × 12	1382	
4	– 320 × 10	1173	
5	– 550 × 8	172	
	Итого универсальной стали:	2727	
6	δ = 30	234	
7	δ = 28	198	
8	δ = 25	939	
9	δ = 20	340	
10	δ = 16	635	
11	δ = 8	6	
	Итого толстолистовой стали:	2352	
	Всего стали:	5507	

NN п/п	Марка колонны / Профиль или сечение	Масса кг ПС 1080-250Н	ПС 1080-300Н	ПС 1080-350Н	ПС 1080-400Н	ПС 1080-500Н	ПС 1080-600Н	ПС 1080-750Н	ПС 1080-950Н	ПС 1080-1200Н	Марка стали
1	– 560 × 30									6150	Низколегированная сталь R = 2900 кг/см²
2	– 630 × 25									2880	
3	– 500 × 25								4585		
4	– 630 × 22								2540		
5	– 630 × 20							2308			
6	– 450 × 20							3300			
7	– 400 × 18						2640				
8	– 630 × 16						1850				
9	– 360 × 16					2113					
10	– 630 × 14				1616	1616					
11	– 630 × 12		1382	1382							
12	– 320 × 12	1408	1408	1408	1408						
13	– 630 × 10	1152									
	Итого универсальной стали:	2560	2790	2790	3024	3729	4490	5608	7125	9030	
14	δ = 70									1485	
15	δ = 60								1020		
16	δ = 56							793			
17	δ = 45						510				
18	δ = 40				356					1504	
19	δ = 36		254	254		362			1351		
20	δ = 32						530	1733	530	530	
21	δ = 30	446	234	1362	234	745	234	234	234	516	
22	δ = 28				477		1050			514	
23	δ = 25	1365	1365	426	939	939			157		
24	δ = 22								402		
25	δ = 20							82			
26	δ = 18						45				
27	δ = 16	342	342	342	635	670	635	635	353	353	
28	δ = 14	255	255	255							
29	δ = 12				34						
	Итого толстолистовой стали	2408	2450	2639	2675	2716	3004	3477	4047	4902	
	Итого стали НЛ:	5017	5292	5483	5756	6509	7569	9176	11283	14071	
30	L 140 × 9									666	Сталь Ст. 3
31	L 125 × 9								595		
32	L 125 × 8							533		45	
33	L 110 × 8						464		35		
34	L 110 × 7					400		36			
35	L 100 × 6,5	347	347	347	347	32	32				
36	L 90 × 6	27	27	27	27						
	Итого угловой стали:	374	374	374	374	432	496	569	630	711	
37	550 × 8	172	172	172	172	172	172	172	172	172	
	Итого универсальной стали	172	172	172	172	172	172	172	172	172	
38	δ = 8	6	6	6	6	6	6	6	6	6	
	Итого толстолистовой стали	6	6	6	6	6	6	6	6	6	
	Итого стали Ст3	558	558	558	558	616	681	754	816	898	
	Всего стали:	5575	5850	6041	6314	7125	8250	9930	12099	14969	

NN п/п	Марка колонны / Профиль или сечение	Масса кг ПС 1200-150У	ПС 1200-200У	Марка стали
1	L 100 × 6,5		435	Сталь Ст. 3
2	L 90 × 6	359	27	
3	L 75 × 6	23		
	Итого угловой стали:	382	462	
4	– 630 × 12		1528	
5	– 630 × 10	1270		
6	– 320 × 10	1295	1295	
7	– 550 × 8	167	167	
	Итого универсальной стали:	2732	2990	
8	δ = 30	234	234	
9	δ = 28		198	
10	δ = 25		622	
11	δ = 22	156		
12	δ = 20	724	226	
13	δ = 16	635	635	
14	δ = 8	6	6	
	Итого толстолистовой стали	1755	1921	
	Всего стали:	4917	5426	

NN п/п	Марка колонны / Профиль или сечение	Масса кг ПС 1200-250Н	ПС 1200-300Н	ПС 1200-350Н	ПС 1200-400Н	ПС 1200-500Н	ПС 1200-600Н	ПС 1200-750Н	ПС 1200-900Н	Марка стали
1	– 500 × 25								5060	Низколегированная сталь R = 2900 кг/см²
2	– 630 × 20							2540	2540	
3	– 450 × 20							3640		
4	– 400 × 18						2905			
5	– 630 × 16						2040			
6	– 360 × 16					2330				
7	– 630 × 14				1785	1785				
8	– 630 × 12		1528	1528						
9	– 320 × 12	1552	1552	1552	1552					
10	– 630 × 10	1270								
11	Итого универсальной стали:	2822	3080	3080	3337	4115	4945	6180	7600	
12	δ = 60								1020	
13	δ = 56							793		
14	δ = 45						510			
15	δ = 40				356			995	995	
16	δ = 36		254	254		362	894			
17	δ = 30	446	234	979	234	979	234	234	234	
18	δ = 28				310	310	310	310	310	
19	δ = 25	904	904	282	622				157	
20	δ = 22								402	
21	δ = 20							82		
22	δ = 18						45			
23	δ = 16	342	342	342	635	670	635	635	342	
24	δ = 14	255	255	255						
25	δ = 12				34					
	Итого толстолистовой стали	1947	1989	2112	2191	2321	2628	3049	3460	
	Итого стали НЛ:	4816	5119	5244	5583	6500	7648	9321	11170	
26	L 125 × 9								746	Сталь Ст. 3
27	L 125 × 8							668		
28	L 110 × 8						582		41	
29	L 110 × 7					513		36		
30	L 100 × 6,5	435	435	435	435	33	33			
31	L 90 × 6	27	27	27	27					
	Итого угловой стали:	462	462	462	462	546	615	704	787	
32	550 × 8	167	167	167	167	167	167	167	167	
	Итого универсальной стали	167	167	167	167	167	167	167	167	
33	δ = 8	6	6	6	6	6	6	6	6	
	Итого толстолистовой стали	6	6	6	6	6	6	6	6	
	Итого стали Ст3	641	641	641	641	726	796	886	970	
	Всего стали:	5511	5817	5944	6286	7298	8528	10309	12261	

Примечания:

1. Условия поставки стали см. пояснительную записку, раздел IV.
2. Спецификация составлена без учета металла на отходы и припуски при обработке.
3. В графах „итого стали" и „всего стали" учтен 1% наплавленного металла.

ТК 1973г.	Спецификация стали подкрановых частей колонн среднего ряда высотой $h_п$ = 10800 и $h_п$ = 12000.	СЕРИЯ 1.424-3	
		Выпуск 1	Лист 82

Гл. конструктор Кошкин
Гл. инж. пр-та Дусавицкий

NN п/п	Марка колонны. Профиль или сечение	Масса кг ПС1260-2009	Марка стали
1	L 100 × 6,5	435	Сталь Ст.3
2	L 90 × 6	27	
	Итого угловой стали:	462	
3	– 630 × 12	1600	
4	– 320 × 10	1353	
5	– 550 × 8	167	
	Итого универсальной стали:	3120	
6	δ = 30	234	
7	δ = 28	198	
8	δ = 25	939	
9	δ = 20	340	
10	δ = 16	635	
11	δ = 8	6	
	Итого толстолистовой стали:	2352	
	Всего стали:	5993	

NN п/п	Марка колонны. Профиль или сечение	Масса кг ПС1260-250Н	ПС1260-300Н	ПС1260-350Н	ПС1260-400Н	ПС1260-500Н	ПС1260-600Н	ПС1260-750Н	ПС1260-950Н	ПС1260-1200Н	Марка стали
1	– 560 × 30									7090	Низколегированная сталь R=2900 кг/см²
2	– 500 × 30								6335		
3	– 630 × 25									3330	
4	– 630 × 22								2930		
5	– 630 × 20							2665			
6	– 450 × 20							3800			
7	– 400 × 20						3380				
8	– 630 × 16						2140				
9	– 400 × 16					2700					
10	– 360 × 16				2435						
11	– 630 × 14				1868	1868					
12	– 630 × 12		1600	1600							
13	– 320 × 12	1622	1622	1622							
14	– 630 × 10	1332									
	Итого универсальной стали:	2954	3222	3222	4303	4568	5520	6465	9265	10420	
15	δ = 70									1485	
16	δ = 60								1020		
17	δ = 56							793			
18	δ = 45						510				
19	δ = 40				356					1504	
20	δ = 36		254	254		362			1351		
21	δ = 32						530	1733	530	530	
22	δ = 30	446	234	1362	234	745	234	234	422	516	
23	δ = 28				477		1050				
24	δ = 25	1365	1365	426	939	939					
25	δ = 22								402		
26	δ = 20						50	82			
27	δ = 16	342	342	342	670	663	635	635	353	353	
28	δ = 14	255	255	255							
	Итого толстолистовой стали:	2408	2450	2639	2678	2709	3009	3477	4078	4388	
	Итого стали НЛ:	5415	5728	5929	7118	7347	8614	10041	13476	14996	
29	L 140 × 9								835	835	Сталь Ст.3
30	L 125 × 8						688	688	45	45	
31	L 110 × 7				513	513	37	37			
32	L 100 × 6,5	435	435	435	33	33					
33	L 90 × 6	27	27	27							
	Итого угловой стали:	462	462	462	546	546	725	725	880	880	
34	– 550 × 8	167	167	167	167	167	167	167	167	167	
	Итого универсальной стали:	167	167	167	167	167	167	167	167	167	
35	δ = 8	6	6	6	6	6	6	6	6	6	
	Итого толстолистовой стали:	6	6	6	6	6	6	6	6	6	
	Итого стали Ст3	641	641	641	726	726	907	907	1064	1064	
	Всего стали:	6056	6369	6570	7844	8073	9521	10948	14540	16060	

NN п/п	Марка колонны. Профиль или сечение	Масса кг ПС1320-2009	Марка стали
1	L 100 × 6,5	442	Сталь Ст.3
2	L 90 × 6	27	
	Итого угловой стали:	469	
3	– 630 × 12	1670	
4	– 320 × 10	1413	
5	– 550 × 8	172	
	Итого универсальной стали:	3255	
6	δ = 30	234	
7	δ = 28	198	
8	δ = 25	939	
9	δ = 20	340	
10	δ = 16	635	
11	δ = 8	6	
	Итого толстолистовой стали:	2352	
		6136	

NN п/п	Марка колонны. Профиль или сечение	Масса кг ПС1320-250Н	ПС1320-300Н	ПС1320-350Н	ПС1320-400Н	ПС1320-500Н	ПС1320-600Н	ПС1320-750Н	ПС1320-950Н	ПС1320-1200Н	Марка стали
1	– 560 × 30									7400	Низколегированная сталь R=2900 кг/см²
2	– 500 × 30								6810		
3	– 630 × 25									3480	
4	– 630 × 22								3060		
5	– 630 × 20							2780			
6	– 500 × 20							4420			
7	– 400 × 20						3530				
8	– 630 × 16						2230				
9	– 400 × 16					2830					
10	– 360 × 16				2540						
11	– 630 × 14			1950	1950	1950					
12	– 630 × 12		1670								
13	– 320 × 12	1700	1700	1700							
14	– 630 × 10	1390									
	Итого универсальной стали:	3090	3370	3650	4490	4780	5760	7200	9670	10880	
15	δ = 70									1483	
16	δ = 60								1020		
17	δ = 50							793			
18	δ = 45						510				
19	δ = 40				356					1504	
20	δ = 36		254	254		362			1351		
21	δ = 32						530	1733	530	530	
22	δ = 30	446	234	234	234	745	234	234	422	516	
23	δ = 28				477		1050				
24	δ = 25	1365	1365	1365	939	939					
25	δ = 22								402		
26	δ = 20						50	66			
27	δ = 16	342	342	342	670	663	635	635	353	353	
28	δ = 14	255	255	255							
	Итого толстолистовой стали:	2408	2450	2458	2596	2709	3009	3461	4078	4388	
	Итого стали НЛ:	5353	5878	6161	7237	7564	8856	10761	13885	15420	
29	L 140 × 9								849	849	Сталь Ст.3
30	L 125 × 8						678	678	45	45	
31	L 110 × 7				521	521	37	37			
32	L 100 × 6,5	442	442	442	33	33					
33	L 90 × 6	27	27	27							
	Итого угловой стали:	469	469	469	554	554	715	715	894	894	
34	– 550 × 8	172	172	172	172	172	172	172	172	172	
	Итого универсальной стали:	172	172	172	172	172	172	172	172	172	
35	δ = 8	6	6	6	6	6	6	6	6	6	
	Итого толстолистовой стали:	6	6	6	6	6	6	6	6	6	
	Итого стали Ст3	653	653	653	739	739	902	902	1083	1083	
	Всего стали:	6206	6531	6814	7976	8303	9758	11663	14968	16503	

Примечания:

1. Условия поставки стали см. пояснительную записку, раздел IV.
2. Спецификация составлена без учета металла на отходы и припуски при обработке.
3. В графах „итого стали" и „всего стали" учтен 1% наплавленного металла.

Затунный
Засядько
Рабинович

Нечаев
Брыгадир
Проверил
Исполнил

Гросстрой СССР
ЛАБОРАТОРИЯ
ПРОМЗДАНИЙ

ТК 1973г.

Спецификация стали подкрановых частей колонн среднего ряда. Высотой $h_n = 12600$ и $h_n = 13200$

СЕРИЯ 1424-3
Выпуск 1 Лист 83

12518 92

NN п/п	Марка колонны / Профиль или сечение	Масса кг ПС 1380-150У	Масса кг ПС 1380-200У	Марка стали
1	L 100 × 6,5		489	Сталь Ст. 3
2	L 90 × 6	403	27	
3	L 75 × 6	23		
	Итого угловой стали:	426	516	
4	-630 × 12		1733	
5	-630 × 10	1448		
6	-320 × 10	1475	1475	
7	-550 × 8	172	172	
	Итого универсальной стали:	3095	3380	
8	δ = 30	234	234	
9	δ = 28		198	
10	δ = 25		622	
11	δ = 22	156		
12	δ = 20	724	226	
13	δ = 16	635	635	
14	δ = 8	6	6	
	Итого толстолистовой стали:	1755	1921	
	Всего стали:	5328	5875	

NN п/п	Марка колонны / Профиль или сечение	Масса кг ПС 1380-250Н	ПС 1380-300Н	ПС 1380-350Н	ПС 1380-400Н	ПС 1380-500Н	ПС 1380-600Н	ПС 1380-750Н	ПС 1380-900Н	Марка стали
1	-500 × 25								5740	Низколегированная сталь R = 2900 кг/см²
2	-630 × 22								3170	
3	-630 × 20							2900		
4	-500 × 20							4590		
5	-400 × 20						3670			
6	-400 × 18					3300				
7	-630 × 16					2320	2320			
8	-630 × 14			2023	2023					
9	-360 × 14				2640					
10	-630 × 12		1733							
11	-320 × 12	1760	1760	1760						
12	-630 × 10	1448								
	Итого универсальной стали:	3208	3493	3783	4663	5620	5990	7490	8910	
13	δ = 60								1020	
14	δ = 56							793		
15	δ = 45						510			
16	δ = 40				356			995	995	
17	δ = 36		254	254		362	894			
18	δ = 30	446	234	234	234	979	234	234	234	
19	δ = 28				310	310	310	310	310	
20	δ = 25	904	904	904	622				157	
21	δ = 22								402	
22	δ = 20						50	66		
23	δ = 18					28				
24	δ = 16	342	342	342	635	635	635	635	342	
25	δ = 14	255	255	255	31					
	Итого толстолистовой стали:	1947	1989	1989	1988	2314	2633	3033	3460	
	Итого стали НЛ:	5205	5537	5829	6717	8013	8709	10628	12493	
26	L 125 × 9								836	Сталь Ст. 3
27	L 125 × 8						749	749		
28	L 110 × 8					654			40	
29	L 110 × 7				576		36	36		
30	L 100 × 6,5	489	489	489	33	33				
31	L 90 × 6	27	27	27						
	Итого угловой стали:	516	516	516	609	687	785	785	876	
32	-550 × 8	172	172	172	172	172	172	172	172	
	Итого универсальной стали:	172	172	172	172	172	172	172	172	
33	δ = 8	6	6	6	6	6	6	6	6	
	Итого толстолистовой стали:	6	6	6	6	6	6	6	6	
	Итого стали Ст.3	701	701	701	795	874	973	973	1065	
	Всего стали:	5907	6238	6530	7512	8887	9682	11601	13558	

NN п/п	Марка колонны / Профиль или сечение	Масса кг ПС 1440-150У	Масса кг ПС 1440-200У	Марка стали
1	L 100 × 6,5		495	Сталь Ст. 3
2	L 90 × 6	408	27	
3	L 75 6	23		
	Итого угловой стали:	431	522	
4	-630 × 12		1810	
5	-630 × 10	1509		
6	-320 × 10	1530	1530	
7	-550 × 8	172	172	
	Итого универсальной стали:	3211	3512	
8	δ = 30	234	234	
9	δ = 28		198	
10	δ = 25		622	
11	δ = 22	156		
12	δ = 20	724	126	
13	δ = 16	635	635	
14	δ = 8	6	6	
	Итого толстолистовой стали:	1755	1921	
	Всего стали:	5451	6014	

NN п/п	Марка колонны / Профиль или сечение	Масса кг ПС 1440-250Н	ПС 1440-300Н	ПС 1440-350Н	ПС 1440-400	ПС 1440-500Н	ПС 1440-600Н	ПС 1440-750Н	ПС 1440-900Н	Марка стали
1	-500 × 25								5990	Низколегированная сталь R = 2900 кг/см²
2	-630 × 22								3300	
3	-630 × 20							3010		
4	-500 × 20							4770		
5	-400 × 20						3815			
6	-630 × 16						2430			
7	-400 × 16					3060				
8	-360 × 16				2750					
9	-630 × 14			2110	2110	2110				
10	-630 × 12		1810							
11	-320 × 12	1832	1832	1832						
12	-630 × 10	1509								
	Итого универсальной стали:	3341	3642	3942	4860	5170	6245	7780	9290	
13	δ = 60								1020	
14	δ = 56							793		
15	δ = 45						510			
16	δ = 40				356			995	995	
17	δ = 36		254	254		362	894			
18	δ = 30	446	234	234	234	979	234	234	234	
19	δ = 28				310	310	310	310	310	
20	δ = 25	904	904	904	622				157	
21	δ = 22								402	
22	δ = 20						50	66		
23	δ = 16	342	342	342	670	660	635	635	342	
24	δ = 14	255	255	255						
	Итого толстолистовой стали:	1947	1989	1989	2192	2311	2633	3033	3460	
	Итого стали НЛ:	5341	5687	5990	7122	7556	8966	10921	12877	
25	L 125 × 9								848	Сталь Ст. 3
26	L 125 × 8						760	760		
27	L 110 × 8								40	
28	L 110 × 7				583	583	36	36		
29	L 100 × 6,5	495	495	495	33	33				
30	L 90 × 6	27	27	27						
	Итого угловой стали:	522	522	522	616	616	796	796	888	
31	-550 × 8	172	172	172	172	172	172	172	172	
	Итого универсальной стали:	172	172	172	172	172	172	172	172	
32	δ = 8	6	6	6	6	6	6	6	6	
	Итого толстолистовой стали:	6	6	6	6	6	6	6	6	
	Итого стали Ст.3	707	707	707	802	802	984	984	1077	
	Всего стали:	6048	6394	6697	7924	8358	9950	11905	13954	

Примечания:

1. Условия поставки стали см. пояснительную записку, раздел IV
2. Спецификация составлена без учета металла на отходы и припуски при обработке.
3. В графах „итого стали" и „всего стали" учтен 1% наплавленного металла.

ТК 1973г.	Спецификация стали подкрановых частей колонн среднего ряда высотой $h_п$ = 13800 и $h_п$ = 14400.	СЕРИЯ 1.424-3	Выпуск 1 / Лист 84

Госстрой СССР
Главпромстройпроект
ГПИ
Проектстальконструкция
г. Киев

Директор
Гл. инж. ин-та
Нач. отдела
Гл. конструктор
Гл. инж. пр-та

Нечаев
Лысенко
Гейфман
Кошкин
Дусавицкий

Задир
Ирил
Ин
Затучный
Синюта
Рабинович

NN п/п	Марка колонны / Профиль или сечение	Масса кг. пп 540-150У	Марка стали
1	С30	32	Сталь Ст3
2	С20	37	
	Итого швеллеров:	69	
3	-500 × 10	246	
4	-200 × 10	197	
	Итого универсальной стали:	443	
5	δ=30	95	
6	δ=28	93	
7	δ=25	45	
8	δ=16	111	
9	δ=10	8	
	Итого толстолистовой стали:	352	
	Всего стали:	873	

NN п/п	Марка колонны / Профиль или сечение	Масса кг. пп 660-150У	Марка стали
1	С30	32	Сталь Ст3
2	С20	37	
	Итого швеллеров:	69	
3	-500 × 10	294	
4	-200 × 10	235	
	Итого универсальной стали:	529	
5	δ=30	95	
6	δ=28	93	
7	δ=25	45	
8	δ=16	111	
9	δ=10	8	
	Итого толстолистовой стали:	352	
	Всего стали:	960	

NN п/п	Марка колонны / Профиль или сечение	Масса кг. пп 720-150У	Марка стали
1	С30	32	Сталь Ст3
2	С20	37	
	Итого швеллеров:	69	
3	-500 × 10	315	
4	-200 × 10	254	
	Итого универсальной стали:	569	
5	δ=30	95	
6	δ=28	93	
7	δ=25	45	
8	δ=16	111	
9	δ=10	8	
	Итого толстолистовой стали:	358	
	Всего стали:	1000	

NN п/п	Марка колонны / Профиль или сечение	Масса кг. пп 780-150У	Марка стали
1	С30	32	Сталь Ст3
2	С20	37	
	Итого швеллеров:	69	
3	-500 × 10	338	
4	-200 × 10	270	
	Итого универсальной стали:	608	
5	δ=30	95	
6	δ=28	93	
7	δ=25	45	
8	δ=16	111	
9	δ=10	8	
	Итого толстолистовой стали:	352	
	Всего стали:	1039	

NN п/п	Марка колонны / Профиль или сечение	Масса кг. пп 540-250Н	пп 540-350Н	пп 540-450Н	пп 540-600Н	Марка стали
1	-400 × 20				788	Низколегированная сталь R=2900 кг/см²
2	-500 × 16				394	
3	-320 × 16			504		
4	-500 × 14			345		
5	-320 × 14		441			
6	-500 × 12		296			
7	-500 × 10	246				
8	-250 × 10	246				
	Итого универсальной стали:	492	737	849	1182	
9	δ=56				313	
10	δ=45	125	138	225		
11	δ=40				158	
12	δ=32			118		
13	δ=30	95	95	95	95	
14	δ=25		92			
15	δ=20	70			39	
16	δ=18				112	
17	δ=16	15	19	148	25	
18	δ=14	86	86			
	Итого толстолистовой стали:	391	430	586	742	
	Итого стали НЛ	892	1179	1449	1943	
19	С30	32	32	32	32	Сталь Ст3
20	С20	37	37	37	37	
	Итого швеллеров	69	69	69	69	
21	δ=14		18	18	22	
22	δ=12	12				
	Итого толстолистовой стали:	12	18	18	22	
	Итого стали Ст3	82	88	88	92	
	Всего стали:	974	1267	1537	2035	

NN п/п	Марка колонны / Профиль или сечение	Масса кг. пп 660-250Н	пп 660-350Н	пп 660-450Н	пп 660-600Н	Марка стали
1	-400 × 20				940	Низколегированная сталь R=2900 кг/см²
2	-500 × 16				469	
3	-320 × 16			601		
4	-500 × 14			410		
5	-320 × 14		525			
6	-500 × 12		352			
7	-500 × 10	294				
8	-250 × 10	294				
	Итого универсальной стали:	588	877	1011	1409	
9	δ=56				313	
10	δ=45	125	138	225		
11	δ=40				158	
12	δ=32			118		
13	δ=30	95	95	95	95	
14	δ=25		92			
15	δ=20	70			39	
16	δ=18				112	
17	δ=16	15	19	148	25	
18	δ=14	86	86			
	Итого толстолистовой стали:	391	430	586	742	
	Итого стали НЛ:	989	1320	1613	2172	
19	С30	32	32	32	32	Сталь Ст3
20	С20	37	37	37	37	
	Итого швеллеров	69	69	69	69	
21	δ=14		18	18	22	
22	δ=12	12				
	Итого толстолистовой стали:	12	18	18	22	
	Итого стали Ст3	82	88	88	92	
	Всего стали:	1071	1408	1701	2264	

NN п/п	Марка колонны / Профиль или сечение	Масса кг. пп 720-250Н	пп 720-350Н	пп 720-450Н	пп 720-600Н	Марка стали
1	-400 × 20				1025	Низколегированная сталь R=2900 кг/см²
2	-500 × 16			503	509	
3	-360 × 16			731		
4	-320 × 14		567			
5	-500 × 12		378			
6	-500 × 10	315				
7	-250 × 10	315				
	Итого универсальной стали:	630	945	1234	1528	
8	δ=56				313	
9	δ=45	125	138	225		
10	δ=40				158	
11	δ=32			123		
12	δ=30	95	95	95	95	
13	δ=25		92			
14	δ=20	70			39	
15	δ=18				112	
16	δ=16	15	19	147	25	
17	δ=14	86	86			
	Итого толстолистовой стали:	391	430	590	742	
	Итого стали НЛ	1031	1389	1842	2282	
18	С30	32	32	32	32	Сталь Ст3
19	С20	37	37	37	37	
	Итого швеллеров	69	69	69	69	
20	δ=14		18	20	22	
21	δ=12	12				
	Итого толстолистовой стали:	12	18	20	22	
	Итого стали Ст3	82	88	90	98	
	Всего стали:	1113	1477	1932	2380	

NN п/п	Марка колонны / Профиль или сечение	Масса кг. пп 780-250Н	пп 780-350Н	пп 780-450Н	пп 780-600Н	Марка стали
1	-400 × 20				1080	Низколегированная сталь R=2900 кг/см²
2	-500 × 16			540	540	
3	-360 × 16			780		
4	-320 × 14		605			
5	-500 × 12		405			
6	-500 × 10	338				
7	-250 × 10	338				
	Итого универсальной стали:	676	1010	1320	1620	
8	δ=56				313	
9	δ=45	125	138	225		
10	δ=40				158	
11	δ=32			123		
12	δ=30	95	95	95	95	
13	δ=25		92			
14	δ=20	70			39	
15	δ=18				112	
16	δ=16	15	19	147	25	
17	δ=14	86	86			
	Итого толстолистовой стали:	391	430	590	742	
	Итого стали НЛ	1078	1454	1929	2386	
18	С30	32	32	32	32	Сталь Ст3
19	С20	37	37	37	37	
	Итого швеллеров	69	69	69	69	
20	δ=14		18	20	22	
21	δ=12	12				
	Итого толстолистовой стали:	12	18	20	22	
	Итого стали Ст3	82	88	90	92	
	Всего стали:	1160	1542	2019	2478	

1. Условия поставки стали см. пояснительную записку раздел IV.

Примечания:

2. Спецификация составлена без учета металла на отходы и припуски при обработке.

3. В графах "Итого стали" и "Всего стали" учтен 1% наплавленного металла.

ТК 1973г.

Спецификация стали приставных подкрановых стоек высотой $h_{пп}$ = 5400; 6600; 7200; 7800.

Серия 1.424-3

Выпуск 1 | Лист 85

Киевпроектстальконструкция г. Киев

NN п/п	Марка колонны / Профиль или сечение	Масса кг. ПП 840-150У	Марка стали
1	[30	32	Сталь Ст 3.
2	[20	37	
	Итого швеллеров:	69	
3	-500 × 10	362	
4	-200 × 10	290	
	Итого универсальной стали	652	
5	δ=30	95	
6	δ=28	93	
7	δ=25	45	
8	δ=16	111	
9	δ=10	8	
	Итого толстолистовой стали:	352	
	Всего стали:	1084	

NN п/п	Марка колонны / Профиль или сечение	Масса кг. ПП 900-150У	Марка стали
1	[30	32	Сталь Ст 3
2	[20	37	
	Итого швеллеров:	69	
3	-500 × 10	385	
4	-200 × 10	308	
	Итого универсальной стали	693	
5	δ=30	95	
6	δ=28	93	
7	δ=25	45	
8	δ=16	111	
9	δ=10	8	
	Итого толстолистовой стали:	352	
	Всего стали:	1125	

NN п/п	Марка колонны / Профиль или сечение	Масса кг. ПП 1020-150У	Марка стали
1	[30	32	Сталь Ст 3.
2	[20	37	
	Итого швеллеров:	69	
3	-500 × 10	434	
4	-200 × 10	348	
	Итого универсальной стали	782	
5	δ=30	95	
6	δ=28	93	
7	δ=25	45	
8	δ=16	111	
9	δ=10	8	
	Итого толстолистовой стали:	352	
	Всего стали:	1215	

NN п/п	Марка колонны / Профиль или сечение	Масса кг. ПП 1080-150У	Марка стали
1	[30	32	Сталь Ст 3.
2	[20	37	
	Итого швеллеров:	69	
3	-500 × 10	458	
4	-200 × 10	367	
	Итого универсальной стали	825	
5	δ=30	95	
6	δ=28	93	
7	δ=25	45	
8	δ=16	111	
9	δ=10	8	
	Итого толстолистовой стали:	352	
	Всего стали:	1258	

NN п/п	Марка колонны / Профиль или сечение	Масса кг. ПП 840-250Н	ПП 840-350Н	ПП 840-450Н	ПП 840-600Н	Марка стали
1	-400 × 20				1157	Низколегированная сталь R=2900 кг/см²
2	-500 × 16			578	578	
3	-360 × 16			834		
4	-320 × 14		647			
5	-500 × 12		434			
6	-500 × 10	362				
7	-250 × 10	362				
	Итого универсальной стали:	724	1081	1412	1735	
8	δ=56				313	
9	δ=45	125	138	225		
10	δ=40				158	
11	δ=32			123		
12	δ=30	95	95	95	95	
13	δ=25		92			
14	δ=20	70			39	
15	δ=18				112	
16	δ=16	15	19	147	25	
17	δ=14	86	86			
	Итого толстолистовой стали	391	430	590	742	
	Итого стали НЛ:	1126	1526	2022	2502	
18	[30	32	32	32	32	Сталь Ст3
19	[20	37	37	37	37	
	Итого швеллеров	69	69	69	69	
20	δ=14		18	20	22	
21	δ=12	12				
	Итого толстолистовой стали:	12	18	20	22	
	Итого стали Ст3	82	88	90	92	
	Всего стали	208	1614	2112	2594	

NN п/п	Марка колонны / Профиль или сечение	Масса кг. ПП 900-250Н	ПП 900-350Н	ПП 900-450Н	ПП 900-600Н	Марка стали
1	-400 × 20				1232	Низколегированная сталь R=2900 кг/см²
2	-500 × 16			615	615	
3	-360 × 16			888		
4	-320 × 14		690			
5	-500 × 12		461			
6	-500 × 10	385				
7	-250 × 12	462				
	Итого универсальной стали:	847	1151	1503	1847	
8	δ=56				313	
9	δ=45	125	138	225		
10	δ=40				158	
11	δ=32			123		
12	δ=30	95	95	95	95	
13	δ=25		92			
14	δ=20	70			39	
15	δ=18				112	
16	δ=16	15	19	147	25	
17	δ=14	86	86			
	Итого толстолистовой стали:	391	430	590	742	
	Итого стали НЛ:	1250	1597	2114	2615	
18	[30	32	32	32	32	Сталь Ст3
19	[20	37	37	37	37	
	Итого швеллеров	69	69	69	69	
20	δ=14		18	20	22	
21	δ=12	12				
	Итого толстолистовой стали:	12	18	20	22	
	Итого стали Ст3	82	88	90	92	
	Всего стали:	1332	1685	2204	2707	

NN п/п	Марка колонны / Профиль или сечение	Масса кг. ПП 1020-250Н	ПП 1020-350Н	ПП 1020-450Н	ПП 1020-600Н	Марка стали
1	-400 × 25				1740	Низколегированная сталь R=2900 кг/см²
2	-500 × 18				782	
3	-500 × 16			694		
4	-360 × 16			1000		
5	-320 × 14		777			
6	-500 × 12		520			
7	-250 × 12	521				
8	-500 × 10	434				
	Итого универсальной стали:	955	1297	1694	2522	
9	δ=56				313	
10	δ=45	125	138	225		
11	δ=40				158	
12	δ=32			123		
13	δ=30	95	95	95	95	
14	δ=25		92		49	
15	δ=20	70				
16	δ=18				112	
17	δ=16	15	19	147	25	
18	δ=14	86	86			
	Итого толстолистовой стали:	391	430	590	752	
	Итого стали НЛ	1359	1744	2307	3307	
19	[30	32	32	32	32	Сталь Ст3
20	[20	37	37	37	37	
	Итого швеллеров:	69	69	69	69	
21	δ=14		18	20	22	
22	δ=12	12				
	Итого толстолистовой стали:	12	18	20	22	
	Итого стали Ст3	82	88	90	92	
	Всего стали:	1441	1832	2397	3399	

NN п/п	Марка колонны / Профиль или сечение	Масса кг. ПП 1080-250Н	ПП 1080-350Н	ПП 1080-450Н	ПП 1080-600Н	Марка стали
1	-400 × 25				1830	Низколегированная сталь R=2900 кг/см²
2	-500 × 18				825	
3	-500 × 16			732		
4	-360 × 16			1057		
5	-320 × 16		942			
6	-500 × 14		640			
7	-250 × 12	550				
8	-500 × 10	458				
	Итого универсальной стали:	1008	1582	1789	2655	
9	δ=56				313	
10	δ=45	125	138	225		
11	δ=40				158	
12	δ=32			123		
13	δ=30	95	95	95	95	
14	δ=25		92		49	
15	δ=20	70				
16	δ=18				112	
17	δ=16	15	19	147	25	
18	δ=14	86	86			
	Итого толстолистовой стали:	391	430	590	752	
	Итого стали НЛ:	1413	2032	2403	3441	
19	[30	32	32	32	32	Сталь Ст3
20	[20	37	37	37	37	
	Итого швеллеров:	69	69	69	69	
21	δ=14		18	20	22	
22	δ=12	12				
	Итого толстолистовой стали:	12	18	20	22	
	Итого стали Ст3	82	88	90	92	
	Всего стали:	1495	2120	2493	3533	

1. Условия поставки стали см. пояснительную записку раздел IV.

2. Спецификация составлена без учета металла на отходы и припуски при обработке.

3. В графах „Итого стали" и „Всего стали" учтен 1% наплавленного металла.

Примечания:

ГПИ ГЛАВПРОМСТРОЙПРОЕКТ ПРОЕКТСТАЛЬКОНСТРУКЦИЯ г. КИЕВ

Гип инж. Шмелев
Нач. отдела Конторин
Гл. инж. пр. Ушаков
Гл. инж. пр. Шмелев

Руководил Рафиков
Проверил Ефремов
Исполнил Лошкин
Исполнил Кузьмина

ТК 1973г.

Спецификация стали приставных подкрановых стоек высотой h пр = 8400; 9000; 10200; 10800.

СЕРИЯ 1.424-3
Выпуск 1 Лист 86

NN п/п	Марка колонны / Профиль или сечение	Масса кг. ПП 1200-150У	Марка стали
1	С30	32	Сталь Ст3
2	С20	37	
	Итого швеллеров:	69	
3	-500 × 10	505	
4	-200 × 10	404	
	Итого универсальной стали:	909	
5	δ=30	95	
6	δ=28	93	
7	δ=25	45	
8	δ=16	111	
9	δ=10	8	
	Итого толстолистовой стали:	352	
	Всего стали:	1343	

NN п/п	Марка колонны / Профиль или сечение	Масса кг. ПП 1260-150У	Марка стали
1	С30	32	Сталь Ст3
2	С20	37	
	Итого швеллеров:	69	
3	-500 × 10	527	
4	-200 × 10	435	
	Итого универсальной стали:	962	
5	δ=30	95	
6	δ=28	93	
7	δ=25	45	
8	δ=16	111	
9	δ=10	8	
	Итого толстолистовой стали:	352	
	Всего стали:	1397	

NN п/п	Марка колонны / Профиль или сечение	Масса кг. ПП 1320-150У	Марка стали
1	С30	32	Сталь Ст3
2	С20	37	
	Итого швеллеров:	69	
3	-500 × 10	552	
4	-200 × 10	465	
	Итого универсальной стали:	1017	
5	δ=30	95	
6	δ=28	93	
7	δ=25	45	
8	δ=16	111	
9	δ=10	8	
	Итого толстолистовой стали:	352	
	Всего стали:	1452	

NN п/п	Марка колонны / Профиль или сечение	Масса кг. ПП 1380-150У	Марка стали
1	С30	32	Сталь Ст3
2	С20	37	
	Итого швеллеров:	69	
3	-320 × 10	738	
4	-500 × 8	460	
	Итого универсальной стали	1198	
5	δ=30	85	
6	δ=28	100	
7	δ=25	45	
8	δ=16	117	
9	δ=10	11	
	Итого толстолистовой стали:	368	
	Всего стали:	1651	

NN п/п	Марка колонны / Профиль или сечение	Масса кг. ПП 1200-250Н	ПП 1200-350Н	ПП 1200-450Н	ПП 1200-600Н	Марка стали
1	-400 × 25				2025	Низколегированная сталь R=2900 кг/см²
2	-400 × 20			1620		
3	-500 × 18				909	
4	-500 × 16			806		
5	-320 × 16		1040			
6	-500 × 14		706			
7	-320 × 12	778				
8	-500 × 10	505				
	Итого универсальной стали:	1283	1746	2426	2934	
9	δ=56				313	
10	δ=45	425	138	225		
11	δ=40				158	
12	δ=32			123		
13	δ=30	95	95	95	95	
14	δ=25		92		49	
15	δ=20	70		27		
16	δ=18				112	
17	δ=16	19	19	123	25	
18	δ=14	86	86			
	Итого толстолистовой стали:	395	430	593	752	
	Итого стали НЛ:	1695	2198	3049	3723	
19	С30	32	32	32	32	Сталь Ст3
20	С20	37	37	37	37	
	Итого швеллеров	69	69	69	69	
21	δ=14		18	22	22	
22	δ=12	16				
	Итого стали листовой стали:	16	18	22	22	
	Итого стали Ст3:	86	88	92	92	
	Всего стали:	1781	2286	3141	3815	

NN п/п	Марка колонны / Профиль или сечение	Масса кг. ПП 1260-250Н	ПП 1260-350Н	ПП 1260-450Н	ПП 1260-600Н	Марка стали
1	-400 × 25				2117	Низколегированная сталь R=2900 кг/см²
2	-400 × 20			1696		
3	-500 × 18				950	
4	-500 × 16			845		
5	-320 × 16		1085			
6	-500 × 14		739			
7	-320 × 12	814				
8	-500 × 10	527				
	Итого универсальной стали:	1341	1824	2541	3067	
9	δ=56				313	
10	δ=45	125	138	225		
11	δ=40				158	
12	δ=32			123		
13	δ=30	95	95	95	95	
14	δ=25		92		49	
15	δ=20	70		27		
16	δ=18				112	
17	δ=16	19	19	123	25	
18	δ=14	86	86			
	Итого толстолистовой стали:	395	430	593	752	
	Итого стали НЛ:	1753	2277	3165	3857	
19	С30	32	32	32	32	Сталь Ст3
20	С20	37	37	37	37	
	Итого швеллеров:	69	69	69	69	
21	δ=14		18	22	22	
22	δ=12	16				
	Итого толстолистовой стали:	16	18	22	22	
	Итого стали Ст3:	86	88	92	92	
	Всего стали:	1839	2365	3257	3949	

NN п/п	Марка колонны / Профиль или сечение	Масса кг. ПП 1320-250Н	ПП 1320-350Н	ПП 1320-450Н	ПП 1320-600Н	Марка стали
1	-400 × 25				2210	Низколегированная сталь R=2900 кг/см²
2	-400 × 20			1710		
3	-500 × 18				995	
4	-500 × 16			882		
5	-320 × 16		1133			
6	-500 × 14		771			
7	-320 × 12	845				
8	-500 × 10	552				
	Итого универсальной стали:	1397	1904	2652	3205	
9	δ=56				313	
10	δ=45	125	138	225		
11	δ=40				158	
12	δ=32			123		
13	δ=30	95	95	95	95	
14	δ=25		92		49	
15	δ=20	70		27		
16	δ=18				112	
17	δ=16	19	19	123	25	
18	δ=14	86	86			
	Итого толстолистовой стали:	395	430	593	752	
	Итого стали НЛ:	1810	2357	3277	3997	
19	С30	32	32	32	32	Сталь Ст3
20	С20	37	37	37	37	
	Итого швеллеров:	69	69	69	69	
21	δ=14	18	18	22	22	
	Итого толстолистовой стали:	18	18	22	22	
	Итого стали Ст3:	88	88	92	92	
	Всего стали:	1898	2445	3369	4089	

NN п/п	Марка колонны / Профиль или сечение	Масса кг. ПП 1380-250Н	ПП 1380-350Н	ПП 1380-450Н	ПП 1380-600Н	Марка стали
1	-400 × 25				2300	Низколегированная сталь R=2900 кг/см²
2	-400 × 20			1846		
3	-500 × 18				1038	
4	-500 × 16			920		
5	-320 × 16		1181			
6	-500 × 14		805			
7	-320 × 12	885				
8	-500 × 10	575				
	Итого универсальной стали:	1460	1986	2766	3338	
9	δ=56				313	
10	δ=45	125	138	225		
11	δ=40				158	
12	δ=32			123		
13	δ=30	95	95	95	95	
14	δ=25		92		49	
15	δ=20	70		26		
16	δ=18				112	
17	δ=16	19	19	123	25	
18	δ=14	86	86			
	Итого толстолистовой стали:	395	430	593	752	
	Итого стали НЛ:	1874	2440	3393	4131	
19	С30	32	32	32	32	Сталь Ст3
20	С20	37	37	37	37	
	Итого швеллеров:	69	69	69	69	
21	δ=14	18	18	22	22	
	Итого толстолистовой стали:	18	18	22	22	
	Итого стали Ст3:	88	88	92	92	
	Всего стали:	1962	2528	3485	4223	

Примечания:

1. Условия поставки стали см. пояснительную записку раздел IV.
2. Спецификация составлена без учета металла на отсадки и припуски при обработке.
3. В графах „Итого стали" и „Всего стали" учтен 1% наплавленного металла.

ГИПРОСПЕЦМОНТАЖКОНСТРУКЦИЯ

Гл. инж. проекта — Ю. Ситников
Нач. отдела — Ю. Ситников
Гл. конструктор — Ю. Ситников
Гл. инж. пр-та — Ю. Ситников

Составил — Лосенко
Проверил — Рейфман
Исполнил — Пошкин
Руководил — Ситников

ТК 1973 г.

Спецификация стали приставных подкрановых стоек высотой $h_{пп}$ = 12000; 12600; 13200; 13800.

Серия 1.424-3
Выпуск 1 | Лист 87

gost.e-ecolog.ru