ТИПОВЫЕ КОНСТРУКЦИИ, ИЗДЕЛИЯ И УЗЛЫ ЗДАНИЙ И СООРУЖЕНИЙ

Серия 1.432-15

СТЕНОВЫЕ ПАНЕЛИ НЕОТАПЛИВАЕМЫХ ПРОИЗВОДСТВЕННЫХ ЗДАНИЙ С ШАГОМ КОЛОНН 6 м

Выпуск 2

АРМАТУРНЫЕ ИЗДЕЛИЯ

РАБОЧИЕ ЧЕРТЕЖИ

16219
ЦЕНА 0-18

gost.e-ecolog.ru

ЦЕНТРАЛЬНЫЙ ИНСТИТУТ ТИПОВОГО ПРОЕКТИРОВАНИЯ
ГОССТРОЯ СССР

Москва, А-445, Смольная ул., 22

Сдано в печать 1979 года

Заказ № 11309 Тираж 4700 экз.

ТИПОВЫЕ КОНСТРУКЦИИ, ИЗДЕЛИЯ И УЗЛЫ ЗДАНИЙ И СООРУЖЕНИЙ

Серия 1.432-15

СТЕНОВЫЕ ПАНЕЛИ НЕОТАПЛИВАЕМЫХ ПРОИЗВОДСТВЕННЫХ ЗДАНИЙ С ШАГОМ КОЛОНН 6 м

Выпуск 2

АРМАТУРНЫЕ ИЗДЕЛИЯ

РАБОЧИЕ ЧЕРТЕЖИ

РАЗРАБОТАНЫ
Ленинградским
ПРОМСТРОЙПРОЕКТОМ
при участии
ЦНИИПРОМЗДАНИЙ и НИИЖБ

УТВЕРЖДЕНЫ И ВВЕДЕНЫ
В ДЕЙСТВИЕ С 1 ЯНВАРЯ 1980 г
ГОССТРОЕМ СССР
ПОСТАНОВЛЕНИЕ N 105
от 28 июня 1979 г.

ПРОМСТРОЙПРОЕКТ
ЛЕНИНГРАД
Нач. сектора Марголин
Гл. конструктор
Нач. сектора
Ленинский
Оренштейн

Содержание

Стр.		Лист
2	Содержание	
3	Пояснительная записка	
4	Сетки сварные С1, С2	1
5	Сетки сварные С3, С4	2
6	Сетки сварные С5÷С7	3
7	Предварительно-напряженная арматура	4
8	Закладные детали М1, М2, МС1	5
9	Закладная деталь М3	6
10	Петли для подъема П1÷П3.	7

Гл. инж. пр-та
Нач. отд.
Гл. констр. отд.
Нач. сектора
Ст. инж.
Кушлина
Липницкий
Горенштейн
Марголин
Калюжнюк
Исполнитель
Контроль
Фоменко
Суханова

ГОСТРОЙ СССР
ЛЕНИНГРАДСКИЙ ПРОМСТРОЙПРОЕКТ
Ленинград

ТК 1978	Содержание	Серия 1.432-15	
		Выпуск 2	Лист

Пояснительная записка

1. В настоящем выпуске приведены рабочие чертежи арматурных изделий (стержней предварительно-напряженной арматуры, сеток, монтажных петель и закладных деталей) стеновых панелей.

2. Предварительно-напряженная арматура принята классов Вр-II ГОСТ 8480-63, А-IV ГОСТ 5781-75 и Ат-V ТУ 10884-71

Сетки изготовляются из обыкновенной арматурной гладкой проволоки класса В-I ГОСТ 6727-53*

3. Монтажные петли изготовляются из стержневой горячекатаной гладкой арматуры класса А-I марок ВСт3 сп 2 или ВСт3 пс 2. Для панелей, предусматриваемых для использования в климатических районах с расчетной зимней температурой ниже минус 40°С, стали марок ВСт3 пс 2 для петель применять запрещается.

4. Закладные детали должны изготовляться в соответствии с ГОСТ 10922-75 „Арматурные изделия и закладные детали сварные для железобетонных конструкций. Технические требования и методы испытаний" и СН 393-78 „Указания по сварке соединений арматуры и закладных деталей железобетонных конструкций".

Закладные детали должны быть защищены от коррозии цинковым покрытием в соответствии с СНиП II-28-73 „Защита строительных конструкций от коррозии".

5. Сварные тавровые соединения стержней с полосой выполнять под слоем флюса.

6. Сварку производить электродами типа Э42 по ГОСТ 9467-75

7. Толщина сварных швов $h_ш = 6$ мм.

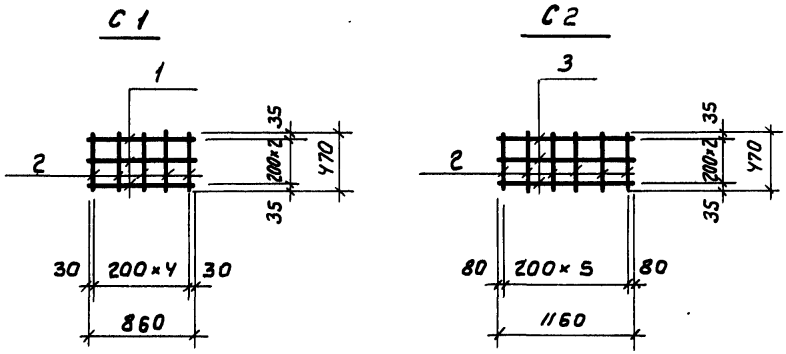

Спецификация и выборка стали на одно арматурное изделие

Марка изделия	№ поз.	Эскиз	ф мм	Длина мм	кол.	Длина м	Выборка стали ф мм	Общая длина м	Вес, кгс
С1	1	—	5ВI	860	3	2,6	5ВI	4,9	0,8
	2		5ВI	470	5	2,3	Итого:		0,8
С2	2		5ВI	470	6	2,8	5ВI	6,3	1,0
	3		5ВI	1160	3	3,5	Итого:		1,0

Гл. инж. пр-та		Кушлина	Исполнитель
Нач. отд.		Липницкий	
Гл. констр. отд.		Горенштейн	
Нач. сектора		Марголин	
Ст. инж.		Калюжнюк	Контроль
Фоменко			Суханова

ГОССТРОЙ СССР
ЛЕНИНГРАДСКИЙ ПРОМСТРОЙПРОЕКТ
Ленинград

ТК 1978	Сетки сварные С1, С2	серия 1.432-1	
		Выпуск 2	Лист 1

16219 5

С3

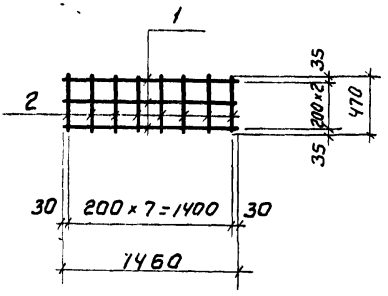

С4

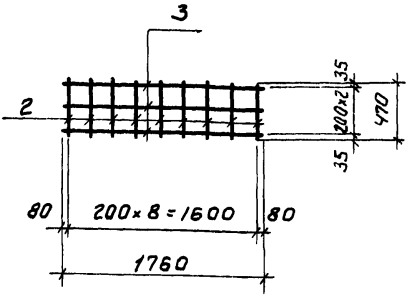

Спецификация и выборка стали на одно арматурное изделие

Марка изделия	№ поз.	Эскиз	ф мм	Длина мм	кол.	Длина м	Выборка стали: ф мм	Выборка стали: Общая длина м	Выборка стали: Вес, кгс
С3	1		5ВI	1460	3	4,4	5ВI	8,1	1,2
	2		5ВI	470	8	3,8	Итого:		1,2
С4	2		5ВI	470	9	4,2	5ВI	8,5	1,5
	3		5ВI	1760	3	5,3	Итого:		1,5

Согласовано | Инв. № подл. | Подпись и дата | Взам. инв. №

С5 ÷ С7

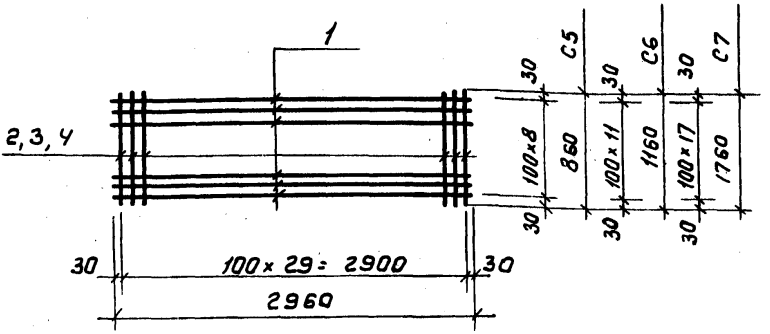

Спецификация и выборка стали на одно арматурное изделие

Марка изделия	№ поз.	Эскиз	Ф мм	Длина мм	Кол.	Длина м	Выборка стали: Ф мм	Выборка стали: общая длина м	Выборка стали: Вес, кгс
С5	1		5ВI	2940	9	26,4	5ВI	26,4	4,1
	2		3ВI	860	30	25,8	3ВI	25,8	1,4
							Итого:		5,5
С6	1		5ВI	2960	12	35,6	5ВI	35,6	5,4
	3		3ВI	1160	30	34,8	3ВI	34,8	1,9
							Итого:		7,3
С7	1		5ВI	2940	18	52,9	5ВI	52,9	8,2
	4		3ВI	1760	30	52,8	3ВI	52,8	2,9
							Итого:		11,1

Гл. инж. пр-та — Кушлина — Исполнитель — Фоменко
Нач. отд. — Липницкий
Гл. констр. отд. — Горенштейн
Нач. сектора — Марголин
Ст. инж. — Калюжнюк — Контроль — Суханова

ГРОИ СССР
ЛЕНИНГРАДСКИЙ ИНСТРОЙПРОЕКТ
ЛЕНИНГРАД

ТК

Сетки сварные С5÷С7

Серия 1.432-15	
Выпуск 2	Лист 3

16219 7

Спецификация и выборка стали на одно арматурное изделие

Марка изделия	№ поз.	Эскиз	ф мм	Длина мм	кол.	Длина м	Выборка стали: ф мм	Выборка стали: общая длина м	Выборка стали: вес, кгс
Предварительно напряженная арматура	6	—	5Вр II	5980	1	6,0	5Вр II	6,0	0,9
	7		5Вр II	6080	1	6,1	5Вр II	6,1	0,9
	8		5Вр II	6330	1	6,3	5Вр II	6,3	1,0
	9		10А IV	5980	1	6,0	10А IV	6,0	3,7
	10		12А IV	5980	1	6,0	12А IV	6,0	5,3
	11		10А IV	6080	1	6,1	10А IV	6,1	3,8
	12		12А IV	6080	1	6,1	12А IV	6,1	5,4
	13		10А IV	6330	1	6,3	10А IV	6,3	3,9
	14		12А IV	6330	1	6,3	12А IV	6,3	5,6
	15		10Ат V	5980	1	6,0	10Ат V	6,0	3,7
	16		12Ат V	5980	1	6,0	12Ат V	6,0	5,3
	17		10Ат V	6080	1	6,1	10Ат V	6,1	3,8
	18		12Ат V	6080	1	6,1	12Ат V	6,1	5,4
	19		10Ат V	6330	1	6,3	10Ат V	6,3	3,9
	20		12Ат V	6330	1	6,3	12Ат V	6,3	5,6

Инв. № подл. | Подпись и дата | Взам. инв. № | Инв. № дубл. | Подпись и дата | Ст. инж. | Нач. | Начальник | Контроль | Нач. отд. | Сунгкова | Ленинград

ТК 1978

Предварительно-напряженная арматура

Серия 1.432-1 Выпуск

М1, М2. МС1

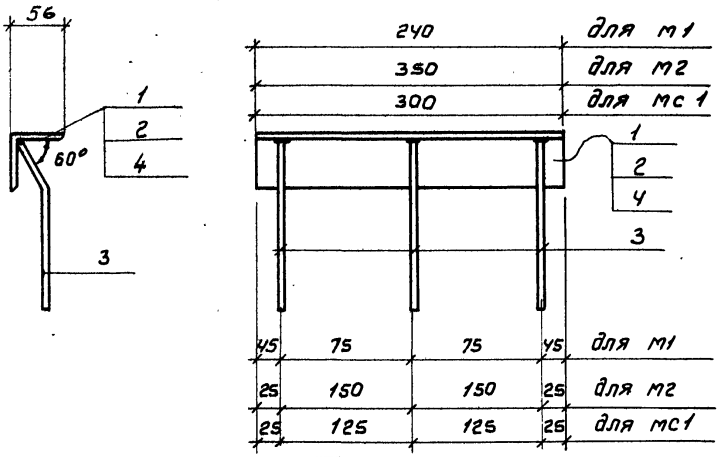

Спецификация стали на одну закладную деталь.

Марка закладн. детали	№ поз.	Эскиз	Длина мм	Кол.	Вес, кгс одной поз.	Вес, кгс всех поз.	Вес, кгс марки	Примечания
М1	1	L56×5	240	1	1,02	1,02	1,77	
	3	50 350	400	3	0,25	0,75		
		Ф10А III						
М2	2	L56×5	350	1	1,49	1,49	2,24	
	3	см. М1	400	3	0,25	0,75		
МС1	4	L56×5	300	1	1,28	1,28	2,03	
	3	см М1	400	3	0,25	0,75		

Гл. инж.		Кушлина	Исполнитель
Нач. отдела		Липницкий	Фоменко
Гл. констр. отд.		Горенштейн	
Нач. сектора		Марголин	
Ст. инж.		Колюжнюк	Контроль
			Суханова

ГОСТРОЙ СССР
ЛЕНИНГРАДСКИЙ ПРОМСТРОЙПРОЕКТ
ЛЕНИНГРАД

ТК 1978	Закладные детали М1, М2, МС1	Серия 1.432-15	
		Выпуск 2	Лист 5

16.210 Q

М 3

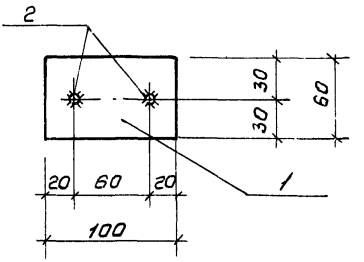

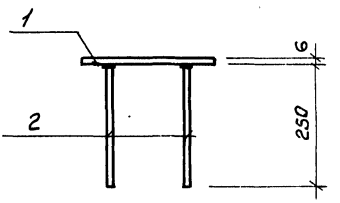

Спецификация стали на один закладной элемент

марка закладн. детали	№ поз	Эскиз	Длина мм	кол.	Вес, кгс одной поз.	Вес, кгс всех поз.	Вес, кгс марки	примечания
М3	1	– 100×6	60	1	0,3	0,3	0,6	
	2	Ф 10 А III	250	2	0,15	0,3		

ТК 1978	Закладная деталь М3	Серия 1.432-15	
		Выпуск 2	Лист 6

Ст. инж. | Калюжнюк | Контроль | Суханова

Ленинград

16219 10

П1 ÷ П3

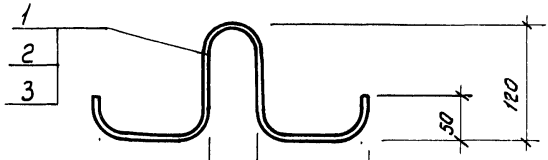

180	50	180	для П1
150	50	150	для П2
120	50	120	для П3

Спецификация стали на один закладной элемент

марка петли	№ поз.	Эскиз	Длина мм	кол.	Вес, кгс одной поз.	Вес, кгс всех поз.	Вес, кгс марки	Примечания
П1	1	Ф12АI	720	1	0,6	0,6	0,6	
П2	2	Ф10АI	650	1	0,4	0,4	0,4	
П3	3	Ф8АI	600	1	0,2	0,2	0,2	

Л. Констр. Сорокштейн
Нач. сектора Марголин
Ст. инж. Колюжнюк
Контроль Сухачова

ЛЕНИНГРАДСКИЙ ПРОМЕТРОЙПРОЕКТ

gost.e-ecolog.ru

ТК 1978	Петли для подъема П1÷П3	Серия 1.432-15	
		Выпуск 2	Лист 7