ТИПОВЫЕ КОНСТРУКЦИИ, ИЗДЕЛИЯ И УЗЛЫ ЗДАНИЙ И СООРУЖЕНИЙ

Серия 1.432-15

СТЕНОВЫЕ ПАНЕЛИ НЕОТАПЛИВАЕМЫХ ПРОИЗВОДСТВЕННЫХ ЗДАНИЙ С ШАГОМ КОЛОНН 6 М

Выпуск 1
СТЕНОВЫЕ ПАНЕЛИ

РАБОЧИЕ ЧЕРТЕЖИ

16218
ЦЕНА 0-84

gost.e-ecolog.ru

ЦЕНТРАЛЬНЫЙ ИНСТИТУТ ТИПОВОГО ПРОЕКТИРОВАНИЯ
ГОССТРОЯ СССР

Москва, А-445, Смольная ул., 22

Сдано в печать 1979 года

Заказ № 11314 Тираж 4700 экз

ТИПОВЫЕ КОНСТРУКЦИИ, ИЗДЕЛИЯ И УЗЛЫ ЗДАНИЙ И СООРУЖЕНИЙ

Серия 1.432-15

СТЕНОВЫЕ ПАНЕЛИ НЕОТАПЛИВАЕМЫХ ПРОИЗВОДСТВЕННЫХ ЗДАНИЙ С ШАГОМ КОЛОНН 6 М

Выпуск 1

СТЕНОВЫЕ ПАНЕЛИ

РАБОЧИЕ ЧЕРТЕЖИ

Гл. инж. инст.	Абрамов
Гл. инж. пр-та	Кушлина
Нач. отдела	Липницкий
Гл. констр. отд.	Горенштейн
Нач. сектора	Марголин

ЛЕНИНГРАДСКИЙ ПРОМСТРОЙПРОЕКТ
ЛЕНИНГРАД

РАЗРАБОТАНЫ
Ленинградским
ПРОМСТРОЙПРОЕКТОМ
при участии
ЦНИИПРОМЗДАНИЙ и НИИЖБ

УТВЕРЖДЕНЫ И ВВЕДЕНЫ
В ДЕЙСТВИЕ С 1 ЯНВАРЯ 1980 г
ГОССТРОЕМ СССР
ПОСТАНОВЛЕНИЕ N 105
ОТ 28 ИЮНЯ 1979 г

Содержание

Стр.		Лист
2	Содержание	
3÷6	Пояснительная записка	
7	Опалубка и армирование панелей высотой 0,9м рядовых, для углов и т.ш.	1
8	Опалубка и армирование панелей высотой 0,9м: рядовых, удлиненных, для углов и т.ш.	2
9	Опалубка и армирование панелей высотой 1,2м: рядовых, для углов и т.ш.	3
10	Опалубка и армирование панелей высотой 1,2м: рядовых, удлиненных, для углов и т.ш.	4
11	Опалубка и армирование панелей высотой 1,8м: рядовых, для углов и т.ш.	5
12	Опалубка и армирование панелей высотой 1,8м: рядовых, удлиненных, для углов и т.ш	6
13	Опалубка и армирование парапетных панелей высотой 0,9м	7
14	Опалубка и армирование парапетных панелей высотой 0,9м: для углов и т.ш.	8
15	Опалубка и армирование парапетных панелей высотой 1,2м	9
16	Опалубка и армирование парапетных панелей высотой 1,2м для углов и т.ш.	10
17	Опалубка и армирование подкарнизных панелей высотой 0,9м	11
18	Опалубка и армирование подкарнизных панелей высотой 0,9м: для углов и т.ш.	12
19	Опалубка и армирование подкарнизных панелей высотой 1,2м	13
20	Опалубка и армирование подкарнизных панелей высотой 1,2м для углов и т.ш.	14
21	Опалубка и армирование подкарнизных панелей высотой 1,5м	15
22	Опалубка и армирование подкарнизных панелей высотой 1,5м: для углов и т.ш	16
23	Опалубка и армирование подкарнизных панелей высотой 1,8м	17
24	Опалубка и армирование подкарнизных панелей высотой 1,8м: для углов и т.ш.	18
25	Опалубка и армирование доборных панелей. Узлы 1÷3. Схемы установки закладных деталей МС1	19
26	Узел 4	20

Пояснительная записка

1. Настоящий выпуск содержит рабочие чертежи плоских предварительно напряженных железобетонных стеновых панелей для неотапливаемых производственных зданий.

2. Состав серии, номенклатура, расход бетонной стали, условия применения и указания по расчету панелей приведены в выпуске „0".

Чертежи стержней предварительно напряженной арматуры, сварных сеток, монтажных петель и закладных деталей приведены в выпуске „2" настоящей серии.

3. В работе предусмотрены следующие варианты армирования панелей напрягаемой арматурой:

– высокопрочной холоднотянутой проволокой периодического профиля класса Вр-II ГОСТ 8480-63;

– стержневой: горячекатаной периодического профиля класса А-IV ГОСТ 5781-75 и термически упрочненной – класса A_T-V ГОСТ 10884-71.

Бетон марки 300.

4. Предварительно напряженную арматуру следует располагать строго по оси поперечного сечения панели.

5. С целью лучшего обеспечения заанкеривания предварительно напряженной арматуры у торцов панелей, на участках длиной 500 мм устанавливаются сварные сетки из обыкновенной гладкой проволоки класса В-I ГОСТ 6727-53.*

6. К моменту передачи усилий предварительного обжатия на панель кубиковая прочность бетона должна быть не менее 70% проектной величины.

Отпуск натяжения необходимо производить плавно.

7. Закладные детали панелей должны изготавливать из стали марки ВСт3 кп2 для сварных конструкций по ГОСТ 380-71* и защищаться от коррозии цинковым покрытием согласно указаний СНиП II-28-73 „Защита конструкций от коррозии".

8. Закладные детали должны фиксироваться на бортах стальных форм.

9. Строповочные петли следует изготавливать из горячекатаных гладких арматурных стержней класса А-I, из стали марок ВСт3 сп2 и ВСт3 пс2. В случае монтажа панелей при температуре минус 40°С и ниже сталь марки ВСт3 пс2 применять не допускается. Допускается изготавливать петли из стали класса А-II марки 10ГТ при сохранении того же диаметра стержня.

10. Изготовление панелей, их приемка и контроль качества должны производиться в соответствии с ГОСТ 13015-75 „Изделия железобетонные и бетонные. Общие технические требования".

Гипроцемент			
Исполнитель	Липницкий		
	Фрейтелин		
	Торзолин		
	Колпожник		
Гл. инж.			
Нач. отдела			
Гл. конструктор			
Нач. сектора			
Ст. инж.			

Госстрой СССР
Ленинградский Промстройпроект
Ленинград

ТК 1978	Пояснительная записка	серия 1.432-15 выпуск 1 / лист

11. При изготовлении панелей должен быть обеспечен пооперационнный контроль на всех стадиях производства. Особое внимание следует обращать на тщательное заполнение бетоном опорных зон панелей, армированных сетками.

12. Испытание панелей и оценка качества изделий производится в соответствии с ГОСТ 8829-77 „Конструкции и изделия железобетонные сборные Методы испытаний и оценки прочности, жесткости и трещиностойкости", с учетом требований „Инструкции по испытаниям железобетонных стеновых панелей промышленных зданий". Москва 1970 г.

Схема опирания панели при испытании в проектном положении „на ребро" и загружения приведена на рис. 1.

Контрольные нагрузки по проверке прочности и жесткости панелей и контролируемые прогибы приведены в табл. 1 и 2.

13. Транспортирование и складирование панелей производить только в вертикальном положении „на ребро".

14. Извлечение панелей из форм и их кантование из горизонтального положения в вертикальное следует производить с помощью специального кантователя.

При отсутствии кантователя те же операции необходимо производить с применением строповочных приспособлений, подвешиваемых к подъемному крану.

Рис. 1. Схема испытания панелей

Расположение нагрузок по фасаду

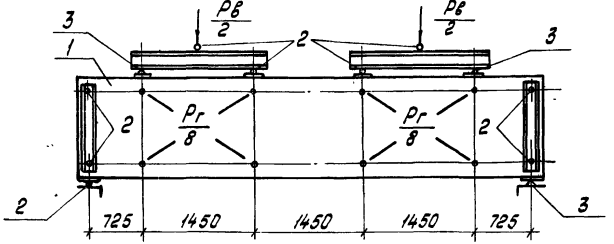

Расположение нагрузок в плане

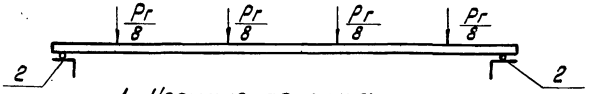

1. Испытуемая панель
2. Шаровые опоры
3. Неподвижные опоры

Характеристики применяемых сталей

Класс стали	Расчетное сопротивление кгс/см²	Нормативное сопротивление кгс/см²	Контролируемое напряжение кгс/см²
Вр-II	10200	16000	12800
А-IV	5100	6000	5400
Ат-V	6400	8000	7200

ТК 1978	Пояснительная записка	Серия 1.432-15	
		Выпуск 1	Лист

Суханова | Контроль | Катюжнюк | Ст. инж.

Ленинград

Таблица 1

Контрольные нагрузки для испытания панелей на прочность и жесткость

№ панели по комплектовочной	Марка панели	Контрольные разрушающие нагрузки при испытании панелей на прочность						Контрольные нагрузки при испытании панелей на жесткость		Контрольный прогиб см	Допускаемые отклонения см	
		вертикальная, тс		горизонтальная, тс				вертикальная тс	горизонтальная тс			
				C = 1,4		C = 1,6						
		C = 1,4	C = 1,6	контролируемая нагрузка	допускаемые отклонения	контролируемая нагрузка	допускаемые отклонения					
1 2 3	ПС 600. 9-1Вр II-т-1 ПС 600. 9-1А IV-т-1 ПС 600. 9-1АтV-т-1	2,91	3,46	—	—	0,78	0,12	1,64	0,41	1,64	0,32	0,48
7 8 9	ПС 600. 9-1Вр II-т-2 ПС 600. 9-1А IV-т-2 ПС 600. 9-1АтV-т-2	2,91	3,46	—	—	1,27	0,19	1,64	0,66	2,59	0,52	0,78
25 26 27	ПС 600. 12-1Вр II-т-1 ПС 600. 12-1А IV-т-1 ПС 600. 12-1АтV-т-1	3,02	3,64	—	—	1,04	0,18	1,64	0,54	1,58	0,32	0,48
31 32 33	ПС 600. 12-1Вр II-т-2 ПС 600. 12-1А IV-т-2 ПС 600. 12-1АтV-т-2	3,02	3,64	—	—	1,70	0,26	1,64	0,88	2,58	0,52	0,48
121 122 123	ПС 600. 15-1Вр II-т-1 ПС 600. 15-1А IV-т-1 ПС 600. 15-1АтV-т-1	3,14	3,83	—	—	1,29	0,19	1,64	0,67	1,57	0,31	0,47
124 125 126	ПС 600. 15-1Вр II-т-2 ПС 600. 15-1А IV-т-2 ПС 600. 15-1АтV-т-2	3,14	3,83	—	—	2,12	0,32	1,64	1,11	2,59	0,52	0,78
49 50 51	ПС 600. 18-1Вр II-т-1 ПС 600. 18-1А IV-т-1 ПС 600. 18-1АтV-т-1	3,37	4,01	—	—	1,56	0,23	1,64	0,81	1,58	0,32	0,48
55 56 57	ПС 600. 18-1Вр II-т-2 ПС 600. 18-1А IV-т-2 ПС 600. 18-1АтV-т-2	3,37	4,01	—	—	2,54	0,38	1,64	1,32	2,58	0,52	0,48
145	ПС 300. 9-1В I-т-21	0,66	0,76	0,55	0,08	0,63	0,09	0,82	0,33	0,88	0,15	0,23
146	ПС 300. 12-1В I-т-21	0,88	1,01	0,73	0,11	0,84	0,13	0,82	0,44	0,77	0,15	0,23
147	ПС 300. 18-1В I-т-21	1,32	1,51	1,10	0,17	1,26	0,19	0,82	0,66	0,77	0,15	0,23

Суханова
Контроль
Колпожник
Гл. инж.

ЛЕНИНГРАДСКИЙ ПРОМСТРОЙПРОЕКТ
Ленинград

ТК 1978

Пояснительная записка

Серия 1,432-15
Выпуск 1
Лист

Таблица 2

Контрольные нагрузки для испытания панелей, армированных арматурой классов Вр II, А IV и Ат V по трещиностойкости

	Марка панелей	Контрольная вертикальная сила $P_т$ в тс для оценки трещиностойкости при возрасте бетона в сутках					Контрольная горизонтальная сила $P_т$ в тс для оценки трещиностойкости при возрасте бетона в сутках				
		3	7	14	28	100	3	7	14	28	100
1	ПС 600. 9 - 1 Вр II - т - 1	1,79	1,77	1,74	1,70	1,64	0,45	0,45	0,45	0,44	0,43
7	ПС 600. 9 - 1 Вр II - т - 2	1,84	1,81	1,77	1,72	1,64	0,47	0,75	0,74	0,72	0,70
25	ПС 600. 12 - 1 Вр II - т - 1	1,79	1,77	1,74	1,72	1,64	0,60	0,60	0,59	0,58	0,57
31	ПС 600. 12 - 1 Вр II - т - 2	1,83	1,80	1,76	1,72	1,64	1,00	0,99	0,98	0,96	0,93
121	ПС 600. 15 - 7 Вр II - т - 1	1,79	1,77	1,74	1,71	1,64	0,75	0,74	0,74	0,73	0,71
124	ПС 600. 15 - 7 Вр II - т - 2	1,82	1,76	1,76	1,72	1,64	1,26	1,24	1,22	1,20	1,16
49	ПС 600. 18 - 1 Вр II - т - 1	1,78	1,77	1,74	1,72	1,84	0,90	0,89	0,88	0,87	0,85
55	ПС 600. 18 - 1 Вр II - т - 2	1,83	1,81	1,77	1,72	1,64	1,50	1,48	1,47	1,44	1,39
2	ПС 600. 9 - 1 А IV - т - 1	1,83	1,80	1,77	1,72	1,64	0,42	0,42	0,41	0,41	0,39
8	ПС 600. 9 - 1 А IV - т - 2	1,88	1,85	1,80	1,74	1,64	0,70	0,69	0,68	0,67	0,64
26	ПС 600. 12 - 1 А IV - т - 1	1,82	1,80	1,76	1,72	1,64	0,56	0,56	0,55	0,54	0,52
32	ПС 600. 12 - 1 А IV - т - 2	1,86	1,83	1,79	1,74	1,64	0,89	0,89	0,87	0,85	0,82
122	ПС 600. 15 - 1 А IV - т - 1	1,82	1,80	1,76	1,72	1,64	0,72	0,69	0,68	0,67	0,65
125	ПС 600. 15 - 1 А IV - т - 2	1,87	1,81	1,79	1,74	1,64	1,35	1,14	0,11	1,09	1,05
50	ПС 600. 18 - 1 А IV - т - 1	1,82	1,80	1,77	1,72	1,64	0,87	0,84	0,82	0,80	0,78
56	ПС 600. 18 - 1 А IV - т - 2	1,88	1,85	1,80	1,74	1,64	1,40	1,39	1,36	1,33	1,28
3	ПС 600. 9 - 1 Ат V - т - 1	1,76	1,75	1,72	1,69	1,64	0,42	0,41	0,41	0,40	0,40
9	ПС 600. 9 - 1 Ат V - т - 2	1,80	1,79	1,74	1,71	1,64	0,71	0,70	0,69	0,67	0,64
27	ПС 600. 12 - 1 Ат V - т - 1	1,76	1,74	1,72	1,69	1,64	0,56	0,55	0,55	0,54	0,52
33	ПС 600. 12 - 1 Ат V - т - 2	1,79	1,77	1,74	1,70	1,64	0,90	0,90	0,88	0,56	0,82
123	ПС 600. 15 - 7 Ат V - т - 1	1,76	1,74	1,72	1,69	1,64	0,70	0,70	0,69	0,67	0,65
126	ПС 600. 15 - 7 Ат V - т - 2	1,77	1,76	1,73	1,70	1,64	1,45	1,14	1,12	1,10	1,06
51	ПС 600. 18 - 1 Ат V - т - 1	1,75	1,75	1,72	1,69	1,64	0,84	0,84	0,82	0,81	0,78
57	ПС 600. 18 - 1 Ат V - т - 2	1,79	1,78	1,75	1,71	1,64	1,41	1,39	1,37	1,34	1,29

Гипростроймонтаж Ленинград
Гл. инж. проекта Шварц
Контролер Колюжнов
Сухонова

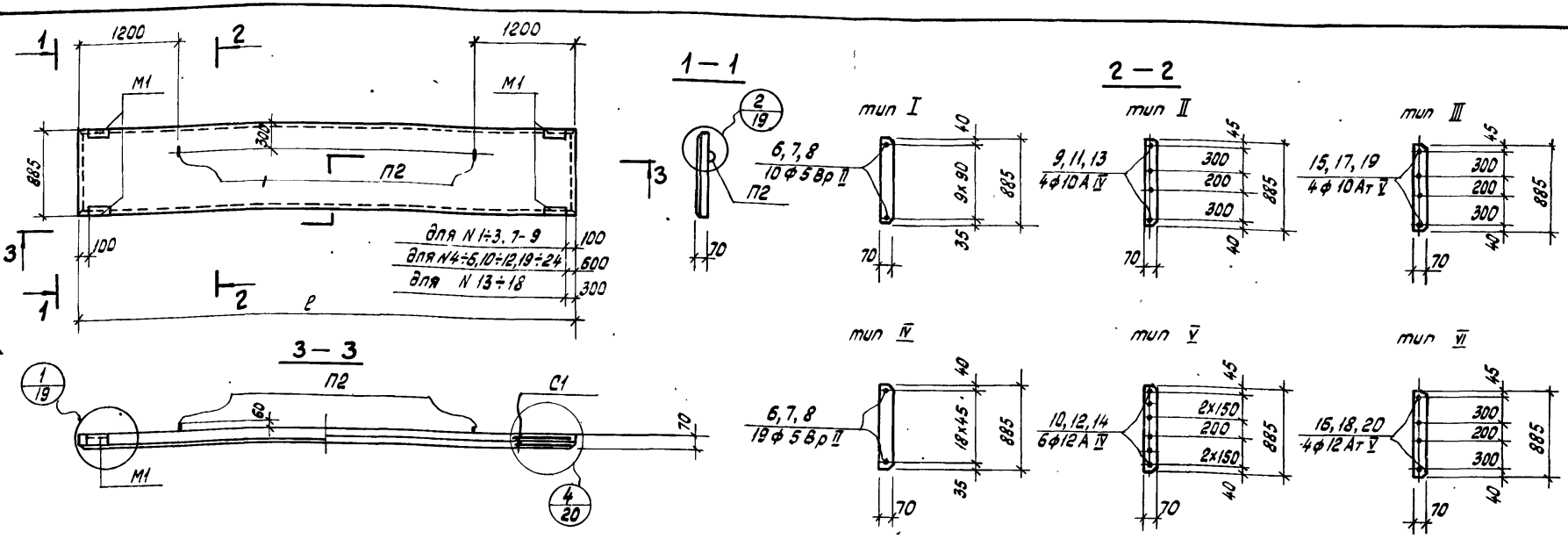

№ панели по номенклатуре	Марка	Длина ℓ мм	Тип армирования	Спецификация арматурных изделий на одну панель: Предварит. напряженная арматура № поз	Предварит. напряженная арматура кол.	Сварные сетки Марка	Сварные сетки Кол.	Закладные детали Марка	Закладные детали Кол.	Петли для подъема Марка	Петли для подъема Кол.
1	ПС 600.9-1 Вр II-Т-1	5980	I	6	10	С1	4	М1	4	П2	2
2	ПС 600.9-1 А IV-Т-1		II	9	4						
3	ПС 600.9-1 Ат V-Т-1		III	15	4						
4	ПС 600.9-1 Вр II-Т-11		I	6	10						
5	ПС 600.9-1 А IV-Т-11		II	9	4						
6	ПС 600.9-1 Ат V-Т-11		III	15	4						

Выборка стали на одну панель, кгс

Арматурные изделия ГОСТ 8480-63 класс Вр II ф, мм	ГОСТ 5781-75 класс А IV ф, мм	ГОСТ 10884-71 класс Ат V ф, мм	ГОСТ 6727-53 класс В I ф, мм	Итого	Закладные детали и петли для подъема ГОСТ 5781-75 класс А I ф, мм	ГОСТ 5781-75 класс А III ф, мм	Уголовая сталь ГОСТ 8509-72	Итого	Всего
5	10	10	5		10	10	L56×5		
9,0	—	—	3,2	12,2	0,8	3,0	4,1	7,9	20,1
—	14,8	—	3,2	18,0	0,8	3,0	4,1	7,9	25,9
—	—	14,8	3,2	18,0	0,8	3,0	4,1	7,9	25,9
9,0	—	—	3,2	12,2	0,8	3,0	4,1	7,9	20,1
—	14,8	—	3,2	18,0	0,8	3,0	4,1	7,9	25,9
—	—	14,8	3,2	18,0	0,8	3,0	4,1	7,9	25,9

Номера, указанные в выносках на фасаде панелей, соответствуют порядковому номеру панели согласно номенклатуре, приведенной в выпуске „0".

ТК 1978

Опалубка и армирование панелей высотой 0,9 м: рядовых, для углов и т.ш.

Серия 1.432-15
Выпуск 1
Лист 1

ГОССТРОЙ СССР ЛЕНИНГРАДСКИЙ ПРОМСТРОЙПРОЕКТ Ленинград

Гл. инж. зд-ТО — Сухонов
Нач. отд-ния — Липницкий
Гл. конструктор — Бренчугин
Нач. сектора — Масолин
Ст. инж. — Калюжнюк
Контроль — Кузнецова

	N панели по номенклатуре	Марка	Длина l мм	Тип армирования	Спецификация арматурных изделий на одну панель: Предварит. напряжен. арматура № поз	Кол.	Сварные сетки Марка	Кол.	Закладные детали Марка	Кол.	Петли для подъема Марка	Кол.	Выборка стали на одну панель, кгс: Арматурные изделия: ГОСТ 8480-63 класс Вр II ф, мм 5	ГОСТ 5781-75 класс А IV ф, мм 10	ГОСТ 5781-75 класс А IV ф, мм 12	Итого	ГОСТ 10884-71 класс А т V ф, мм 10	ГОСТ 10884-71 класс А т V ф, мм 12	Итого	ГОСТ 6727-53* класс В I ф, мм 5	Итого	Закладные детали и петли для подъема: ГОСТ 5781-75 класс А I ф, мм 10	ГОСТ 5781-75 класс А III ф, мм 10	Угловая сталь ГОСТ 8509-72 L56×5	Итого	Всего
Суханова	7	ПС 600.9-1Вр II-Т-2		IV	6	19							17,1	—	—	—	—	—	—	3,2	20,3	0,8	3,0	4,1	7,9	28,2
	8	ПС 600.9-1А IV-Т-2		V	10	6							—	—	31,8	31,8	—	—	—	3,2	35,0	0,8	3,0	4,1	7,9	42,9
	9	ПС 600.9-1Ат V-Т-2	5980	VI	16	4							—	—	—	—	—	21,2	21,2	3,2	24,4	0,8	3,0	4,1	7,9	32,3
	10	ПС 600.9-1Вр II-Т-21		IV	6	19							17,1	—	—	—	—	—	—	3,2	20,3	0,8	3,0	4,1	7,9	28,2
Контроль	11	ПС 600.9-1А IV-Т-21		V	10	6							—	—	31,8	31,8	—	—	—	3,2	35,0	0,8	3,0	4,1	7,9	42,9
	12	ПС 600.9-1Ат V-Т-21		VI	16	4							—	—	—	—	—	21,2	21,2	3,2	24,4	0,8	3,0	4,1	7,9	32,3
	13	ПС 610.9-1Вр II-Т-11		I	7	10							9,0	—	—	—	—	—	—	3,2	12,2	0,8	3,0	4,1	7,9	20,1
Калюжнюк	14	ПС 610.9-1А IV-Т-11		II	11	4							—	15,2	—	15,2	—	—	—	3,2	18,4	0,8	3,0	4,1	7,9	26,3
	15	ПС 610.9-1Ат V-Т-11	6080	III	17	4							—	—	—	—	15,2	—	15,2	3,2	18,4	0,8	3,0	4,1	7,9	26,3
	16	ПС 610.9-1Вр II-Т-21		IV	7	19	С1	4	М1	4	П2	2	17,1	—	—	—	—	—	—	3,2	20,3	0,8	3,0	4,1	7,9	28,2
	17	ПС 610.9-1А IV-Т-21		V	12	6							—	—	32,4	32,4	—	—	—	3,2	35,6	0,8	3,0	4,1	7,9	43,5
	18	ПС 610.9-1Ат V-Т-21		VI	18	4							—	—	—	—	—	21,6	21,6	3,2	24,8	0,8	3,0	4,1	7,9	32,7
	19	ПС 635.9-1Вр II-Т-11		I	8	10							10,0	—	—	—	—	—	—	3,2	13,2	0,8	3,0	4,1	7,9	21,1
Ст. инж.	20	ПС 635.9-1А IV-Т-11		II	13	4							—	15,6	—	15,6	—	—	—	3,2	18,8	0,8	3,0	4,1	7,9	26,7
	21	ПС 635.9-1Ат V-Т-11	6330	III	19	4							—	—	—	—	—	15,6	15,6	3,2	18,8	0,8	3,0	4,1	7,9	26,7
	22	ПС 635.9-1Вр II-Т-21		IV	8	19							19,0	—	—	—	—	—	—	3,2	22,2	0,8	3,0	4,1	7,9	30,1
	23	ПС 635.9-1А IV-Т-21		V	14	6							—	—	33,6	33,6	—	—	—	3,2	36,8	0,8	3,0	4,1	7,9	44,7
	24	ПС 635.9-1Ат V-Т-21		VI	20	4							—	—	—	—	—	22,4	22,4	3,2	25,6	0,8	3,0	4,1	7,9	33,5

Опалубку и армирование панелей см. на листе 1

ТК 1978	Опалубка и армирование панелей высотой 0,9м: рядовых, удлиненных, для углов и т.ш.	Серия 1.432-15	
		Выпуск 1	лист 2

Ленинград

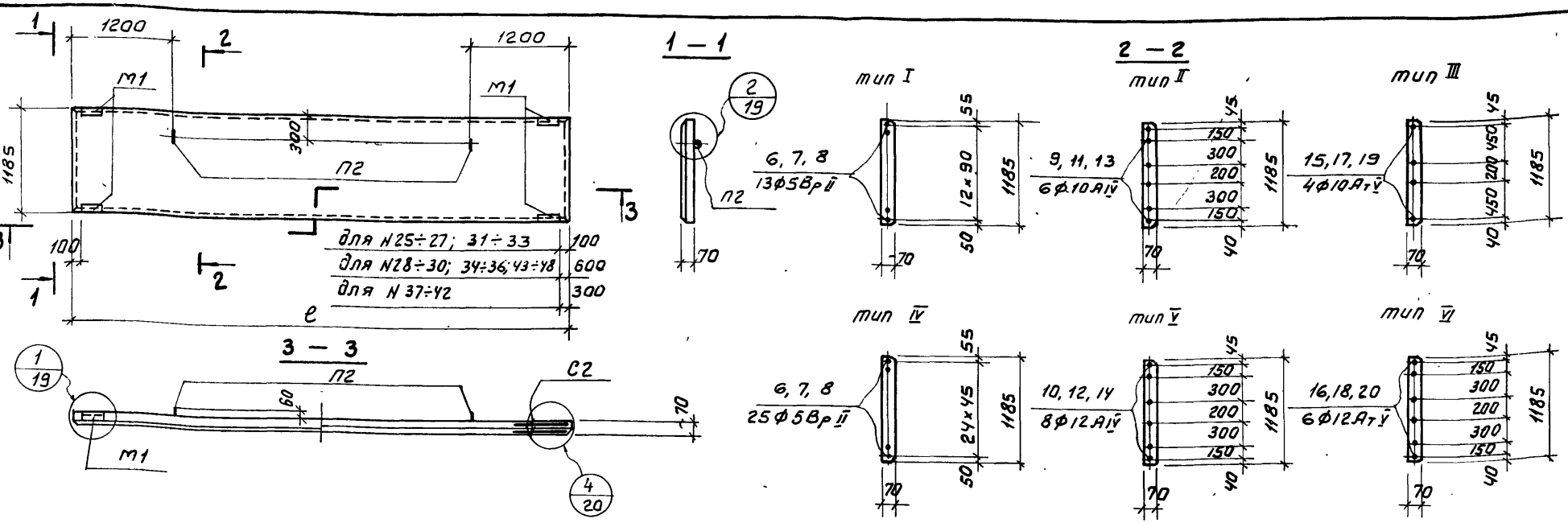

N панели по номенклатуре	Марка	Длина е мм	тип армирования	Спецификация арматурных изделий на одну панель: Предварит. напряженная арматура № поз.	кол.	Сварные сетки: марка	кол.	Закладные детали: марка	кол.	Петли для подъема: марка	кол.
25	ПС 600.12-1ВрII-т-1	5980	I	6	13	С2	4	М1	4	П2	2
26	ПС 600.12-1АIVIV-т-1		II	9	6						
27	ПС 600.12-1АтV-т-1		III	15	4						
28	ПС 600.12-1ВрII-т-11		I	6	13						
29	ПС 600.12-1АIVIV-т-11		II	9	6						
30	ПС 600.12-1АтV-т-11		III	15	4						

Выборка стали на одну панель, кгс

Арматурные изделия: ГОСТ 8480-63 класс ВрII Ø, мм 5	ГОСТ 5781-75 класс AIV Ø, мм 10	ГОСТ 10884-71 класс АтV Ø, мм 10	ГОСТ 6727-53 класс BI Ø, мм 5	Итого	Закладные детали и петли для подъема: ГОСТ 5781-75 класс AI Ø, мм 10	класс AIII Ø, мм 10	угловая сталь ГОСТ 8509-72 L56×5	Итого	Всего
11,7	—	—	4,0	15,7	0,8	3,0	4,1	7,9	23,6
—	22,2	—	4,0	26,2	0,8	3,0	4,1	7,9	34,1
—	—	14,8	4,0	18,8	0,8	3,0	4,1	7,9	26,7
11,7	—	—	4,0	15,7	0,8	3,0	4,1	7,9	23,6
—	22,2	—	4,0	26,2	0,8	3,0	4,1	7,9	34,1
—	—	14,8	4,0	18,8	0,8	3,0	4,1	7,9	26,7

Номера, указанные в выносках на фасаде панелей, соответствуют порядковому номеру панели, согласно номенклатуре, приведенной в выпуске „0".

ТК 1978

Опалубка и армирование панелей высотой 1,2 м; рядовых, для углов и т. ш.

серия 1.432-15
Выпуск 1 Лист 3

Госстрой СССР ЛЕНИНГРАДСКИЙ ПРОМСТРОЙПРОЕКТ Ленинград

Гл. инж. пр-та Нач. отдела Гл. констр. отд. Нач. сектора Ст. инж.

Составитель Липницкий Проверил Гаврилин Контроль Капежник

Исполнитель Сулонова

Фотенки

16218 10

№ панели по номенклатуре	Марка	Длина l мм	Тип армирования	Спецификация арматурных изделий на одну панель: Предварит. напряжен. арматура № поз.	кол.	сварные сетки марка	кол.	закладные детали марка	кол.	петли для подъема марка	кол.	Выборка стали на одну панель, кгс: Арматурные изделия: ГОСТ 8480-63 класс Вр II Ф, мм 5	ГОСТ 5781-75 класс А IV Ф, мм 10	12	итого	ГОСТ 10884-71 класс А т V Ф, мм 10	12	итого	ГОСТ 6727-53 класс В I Ф, мм 5	Итого	Закладные детали и петли для подъема: ГОСТ 5781-75 класс А I Ф, мм 10	класс А II Ф, мм 10	Угловая сталь ГОСТ 6509-72 L56×5	Итого	Всего
31	ПС 600.12-1Вр II-Т-2	5980	IV	6	25	С2	4	М1	4	П2	2	22,5	—	—	—	—	—	—	4,0	26,5	0,8	3,0	4,1	7,9	34,4
32	ПС 600.12-1А IV-Т-2		V	10	8							—	—	42,4	42,4	—	—	—	4,0	46,4	0,8	3,0	4,1	7,9	54,3
33	ПС 600.12-1Ат V-Т-2		VI	16	6							—	—	—	—	—	31,8	31,8	4,0	35,8	0,8	3,0	4,1	7,9	43,7
34	ПС 600.12-1Вр II-Т-21		IV	6	25							22,5	—	—	—	—	—	—	4,0	26,5	0,8	3,0	4,1	7,9	34,4
35	ПС 600.12-1А IV-Т-21		V	10	8							—	—	42,4	42,4	—	—	—	4,0	46,4	0,8	3,0	4,1	7,9	54,3
36	ПС 600.12-1Ат V-Т-21		VI	16	6							—	—	—	—	—	31,8	31,8	4,0	35,8	0,8	3,0	4,1	7,9	43,7
37	ПС 610.12-1Вр II-Т-11	6080	I	7	13							11,7	—	—	—	—	—	—	4,0	15,7	0,8	3,0	4,1	7,9	23,6
38	ПС 610.12-1А IV-Т-11		II	11	6							—	22,8	—	22,8	—	—	—	4,0	26,8	0,8	3,0	4,1	7,9	34,7
39	ПС 610.12-1Ат V-Т-11		III	17	4							—	—	—	—	15,2	—	15,2	4,0	19,2	0,8	3,0	4,1	7,9	27,1
40	ПС 610.12-1Вр II-Т-21		IV	7	25							22,5	—	—	—	—	—	—	4,0	26,5	0,8	3,0	4,1	7,9	34,4
41	ПС 610.12-1А IV-Т-21		V	12	8							—	—	43,2	43,2	—	—	—	4,0	47,2	0,8	3,0	4,1	7,9	55,1
42	ПС 610.12-1Ат V-Т-21		VI	18	6							—	—	—	—	—	32,4	32,4	4,0	36,4	0,8	3,0	4,1	7,9	44,3
43	ПС 635.12-1Вр II-Т-11	6330	I	8	13							13,0	—	—	—	—	—	—	4,0	17,0	0,8	3,0	4,1	7,9	24,9
44	ПС 635.12-1А IV-Т-11		II	13	6							—	23,4	—	23,4	—	—	—	4,0	27,4	0,8	3,0	4,1	7,9	35,3
45	ПС 635.12-1Ат V-Т-11		III	19	4							—	—	—	—	15,6	—	15,6	4,0	19,6	0,8	3,0	4,1	7,9	27,5
46	ПС 635.12-1Вр II-Т-21		IV	8	25							25,0	—	—	—	—	—	—	4,0	29,0	0,8	3,0	4,1	7,9	36,9
47	ПС 635.12-1А IV-Т-21		V	14	8							—	—	44,8	44,8	—	—	—	4,0	48,8	0,8	3,0	4,1	7,9	56,7
48	ПС 635.12-1Ат V-Т-21		VI	20	6							—	—	—	—	—	33,6	33,6	4,0	37,6	0,8	3,0	4,1	7,9	45,5

Сухонова
Контроль
Калюжнюк
Ст. инж.
Ленинград

Опалубку и армирование панелей см. на листе 3.

ТК 1978	Опалубка и армирование панелей высотой 1,2 м: рядовых, удлиненных, для углов и т.ш.	серия 1.432-15	
		Выпуск 1	Лист 4

16218 11

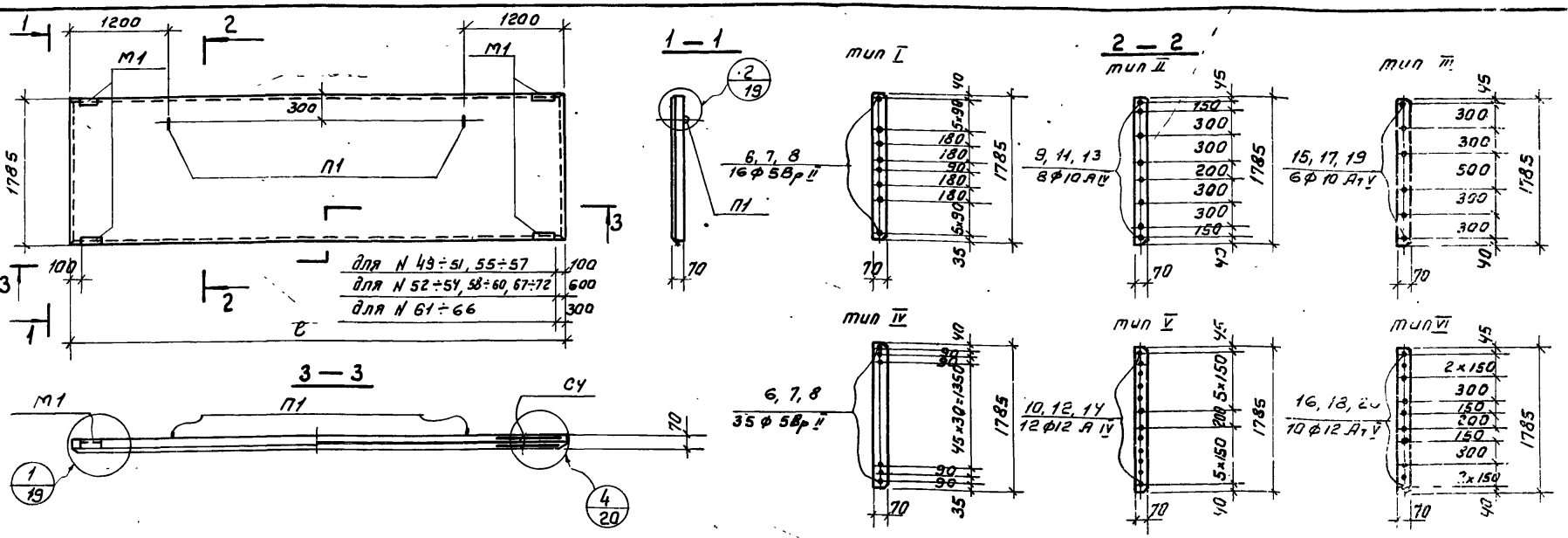

N панели по номенклатуре	Марка	Длина ℓ мм	тип армирования	Спецификация арматурных изделий на одну панель: предварит. напряженная арматура № поз.	предварит. напряженная арматура кол.	сварные сетки марка	сварные сетки кол.	закладные детали марка	закладные детали кол.	петли для подъема марка	петли для подъема кол.
49	ПС 600.18-1Вр II-т-1	5980	I	6	16	СЧ	4	М1	4	П1	2
50	ПС 600.18-1А IV-т-1		II	9	8						
51	ПС 600.18-1А-V-т-1		III	15	6						
52	ПС 600.18-1Вр II-т-11		I	6	16						
53	ПС 600.18-1А IV-т-11		II	9	8						
54	ПС 600.18-1Ат V-т-11		III	15	6						

Выборка стали на одну панель, кгс

Арматурные изделия: ГОСТ 8480-63 класс Вр II Ф, мм	ГОСТ 5781-75 класс А IV Ф, мм	ГОСТ 10884-71 класс Ат V Ф, мм	ГОСТ 6727-53* класс В I Ф, мм	Итого	Закладные детали и петли для подъема: ГОСТ 5781-75 класс А I Ф, мм	класс А III Ф, мм	Угловая сталь ГОСТ 8509-72	Итого	Всего
5	10	10	5		12	10	L56×5		
14,4	—	—	6,0	20,4	1,2	3,0	4,1	8,3	28,7
—	29,6	—	6,0	35,6	1,2	3,0	4,1	8,3	43,9
—	—	22,2	6,0	28,2	1,2	3,0	4,1	8,3	36,5
14,4	—	—	6,0	20,4	1,2	3,0	4,1	8,3	28,7
—	29,6	—	6,0	35,6	1,2	3,0	4,1	8,3	43,9
—	—	22,2	6,0	28,2	1,2	3,0	4,1	8,3	36,5

Номера, указанные в выносках на фасаде панелей, соответствуют порядковому номеру панели, согласно номенклатуре, приведенной в выпуске „0".

ТК 1978

Опалубка и армирование панелей высотой 1,8 м; рядовых, для углов и т.ш.

Серия 1.432-15
Выпуск 1 Лист 5

ГОССТРОЙ СССР ЛЕНИНГРАДСКИЙ ПРОМСТРОЙПРОЕКТ Ленинград

Исполнитель Кушнина Липницкий Гаврилин Марголин Капоуник
Гл. инж. проекта Сухонова
Нач. отдела Контроль
Гл. констр. отд. Ст. инж.

16218-12

N панели по номенклатуре	Марка	Длина в мм	Тип армирования	Спецификация арматурных изделий на одну панель: Предварит. напряжен. арматура — № поз.	Предварит. напряжен. арматура — кол.	Сварные сетки — марка	Сварные сетки — кол.	Закладные детали — марка	Закладные детали — кол.	Петли для подъема — марка	Петли для подъема — кол.
55	ПС 600.18-1Вр II-т-2	5980	IV	6	35	СЧ	Ч	М1	Ч	П1	2
56	ПС 600.18-1А IV-т-2		V	10	12						
57	ПС 600.18-1Ат V-т-2		VI	16	10						
58	ПС 600.18-1Вр II-т-21		IV	6	35						
59	ПС 600.18-1А IV-т-21		V	10	12						
60	ПС 600.18-1Ат V-т-21		VI	16	10						
61	ПС.610.18-1Вр II-т-11	6080	I	7	16						
62	ПС.610.18-1А IV-т-11		II	11	8						
63	ПС 610.18-1Ат V-т-11		III	17	6						
64	ПС 610.18-1Вр II-т-21		IV	7	35						
65	ПС 610.18-1А IV т-21		V	12	12						
66	ПС 610.18-1Ат V-т-21		VI	18	10						
67	ПС 635.18-1Вр II-т-11	6330	I	8	16						
68	ПС 635.18-1А IV-т-11		II	13	8						
69	ПС 635.18-1Ат V-т-11		III	19	6						
70	ПС 635.18-1Вр II-т-21		IV	8	35						
71	ПС 635.18-1А V-т-21		V	14	12						
72	ПС 635.18-1Ат V-т-21		VI	20	10						

Выборка стали на одну панель, кгс

N панели по номенклатуре	Марка	Арматурные изделия: ГОСТ 8480-63 класс Вр II Ø, мм 5	ГОСТ 5781-75 класс А IV Ø, мм 10	ГОСТ 5781-75 класс А IV Ø, мм 12	ГОСТ 5781-75 класс А IV итого	ГОСТ 10884-71 класс Ат V Ø, мм 10	ГОСТ 10884-71 класс Ат V Ø, мм 12	ГОСТ 10884-71 класс Ат V итого	ГОСТ К 6727-53 класс В I Ø, мм 5	Итого	Закладные детали и петли для подъема: ГОСТ 5781-75 класс А I Ø, мм 12	ГОСТ 5781-75 класс А III Ø, мм 10	Угловая сталь ГОСТ 8509-72 L56×5	Итого	Всего
55	ПС 600.18-1Вр II-т-2	31,5	—	—	—	—	—	—	6,0	37,5	1,2	3,0	4,1	8,3	45,8
56	ПС 600.18-1А IV-т-2	—	—	63,6	63,6	—	—	—	6,0	69,6	1,2	3,0	4,1	8,3	77,9
57	ПС 600.18-1Ат V-т-2	—	—	—	—	—	53,0	53,0	6,0	59,0	1,2	3,0	4,1	8,3	67,3
58	ПС 600.18-1Вр II-т-21	31,5	—	—	—	—	—	—	6,0	37,5	1,2	3,0	4,1	8,3	45,8
59	ПС 600.18-1А IV-т-21	—	—	63,6	63,6	—	—	—	6,0	69,6	1,2	3,0	4,1	8,3	77,9
60	ПС 600.18-1Ат V-т-21	—	—	—	—	—	53,0	53,0	6,0	59,0	1,2	3,0	4,1	8,3	67,3
61	ПС.610.18-1Вр II-т-11	14,4	—	—	—	—	—	—	6,0	20,4	1,2	3,0	4,1	8,3	28,7
62	ПС.610.18-1А IV-т-11	—	30,4	—	30,4	—	—	—	6,0	36,4	1,2	3,0	4,1	8,3	44,7
63	ПС 610.18-1Ат V-т-11	—	—	—	—	22,8	—	22,8	6,0	28,8	1,2	3,0	4,1	8,3	37,1
64	ПС 610.18-1Вр II-т-21	31,5	—	—	—	—	—	—	6,0	37,5	1,2	3,0	4,1	8,3	45,8
65	ПС 610.18-1А IV т-21	—	—	64,8	64,8	—	—	—	6,0	70,8	1,2	3,0	4,1	8,3	79,1
66	ПС 610.18-1Ат V-т-21	—	—	—	—	—	54,0	54,0	6,0	60,0	1,2	3,0	4,1	8,3	68,3
67	ПС 635.18-1Вр II-т-11	16,0	—	—	—	—	—	—	6,0	22,0	1,2	3,0	4,1	8,3	30,3
68	ПС 635.18-1А IV-т-11	—	31,2	—	31,2	—	—	—	6,0	37,2	1,2	3,0	4,1	8,3	45,5
69	ПС 635.18-1Ат V-т-11	—	—	—	—	23,4	—	23,4	6,0	29,4	1,2	3,0	4,1	8,3	37,7
70	ПС 635.18-1Вр II-т-21	35,0	—	—	—	—	—	—	6,0	41,0	1,2	3,0	4,1	8,3	49,3
71	ПС 635.18-1А V-т-21	—	—	67,2	67,2	—	—	—	6,0	73,2	1,2	3,0	4,1	8,3	81,5
72	ПС 635.18-1Ат V-т-21	—	—	—	—	—	56,0	56,0	6,0	62,0	1,2	3,0	4,1	8,3	70,3

Опалубку и армирование панелей см. на листе 5.

ТК 1978

Опалубка и армирование панелей высотой 1,8 м рядовых, удлиненных, для углов и т.ш.

Серия 1.432-15

Выпуск 1 | Лист 6

ПРОМСТРОЙПРОЕКТ Ленинград
Нач. сектора Суханова
Ст. инж. —
Гл. инж. проекта Ильина
Н. контроль —

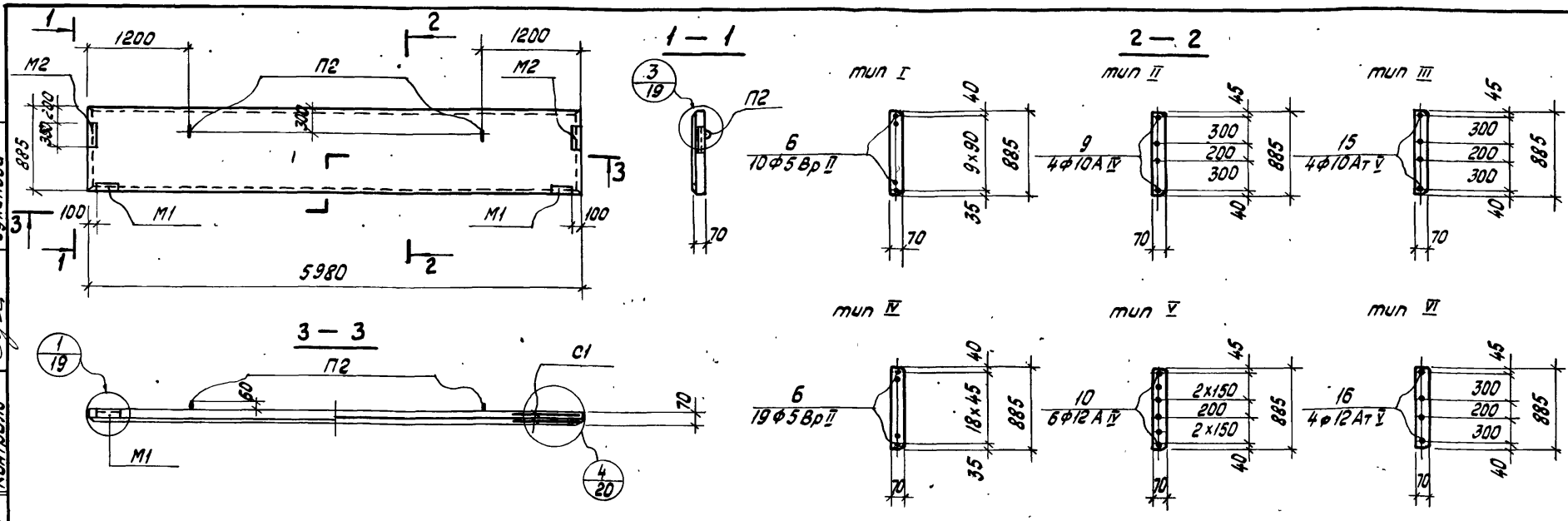

N панели по номенклатуре	Марка	тип армирования	Спецификация арматурных изделий на одну панель: Предварит. напряжен. арматура N поз	Кол.	Сварные сетки марка	кол.	Закладные детали марка	кол.	марка	кол.	Петли для подъема марка	кол.	Выборка стали на одну панель, кгс: Арматурные изделия: ГОСТ 8480-63 класс Вр II ф, мм 5	ГОСТ 5781-75 класс А IV ф, мм 10	12	Итого	ГОСТ 10884-71 класс Ат V ф, мм 10	12	Итого	ГОСТ 6727-53 класс В I ф, мм 5	Итого	Закладные детали и петли для подъема: ГОСТ 5781-75 класс А I ф, мм 10	класс А III ф, мм 10	Угловая сталь ГОСТ 8509-72 L 56x5	Итого	Всего
73	ПС 600.9-4Вр II-Т-1	I	6	10	С1	4	М1	2	М2	2	П2	2	9,0	—	—	9,0	—	—	—	3,2	12,2	0,8	3,0	5,0	8,8	21,0
74	ПС 600.9-4А IV-Т-1	II	9	4									—	14,8	—	14,8	—	—	—	3,2	18,0	0,8	3,0	5,0	8,8	26,8
75	ПС 600.9-4Ат V-Т-1	III	15	4									—	14,8	—	14,8	—	—	—	3,2	18,0	0,8	3,0	5,0	8,8	26,8
76	ПС 600.9-4Вр II-Т-2	III	6	19									17,1	—	—	17,1	—	—	—	3,2	20,3	0,8	3,0	5,0	8,8	29,1
77	ПС 600.9-4А IV-Т-2	V	10	6									—	—	31,8	31,8	—	—	—	3,2	35,0	0,8	3,0	5,0	8,8	43,8
78	ПС 600.9-4Ат V-Т-2	VI	16	4									—	—	—	—	—	21,2	21,2	3,2	24,4	0,8	3,0	5,0	8,8	33,2

ГОССТРОЙ СССР
ЛЕНИНГРАДСКИЙ ПРОМСТРОЙПРОЕКТ
Ленинград

Гл. инж. проекта — Нач. отдела — Гл. констр. отд. — Нач. сектора — Ст. инж.

Кузьмина — Липницкий — Горенштейн — Марголин — Калюжнюк

Исполнитель — Контроль

Фоменко — Суханова

ТК 1978

Опалубка и армирование парапетных панелей высотой 0,9 м

Серия 1.432-15

Выпуск 1 — Лист 7

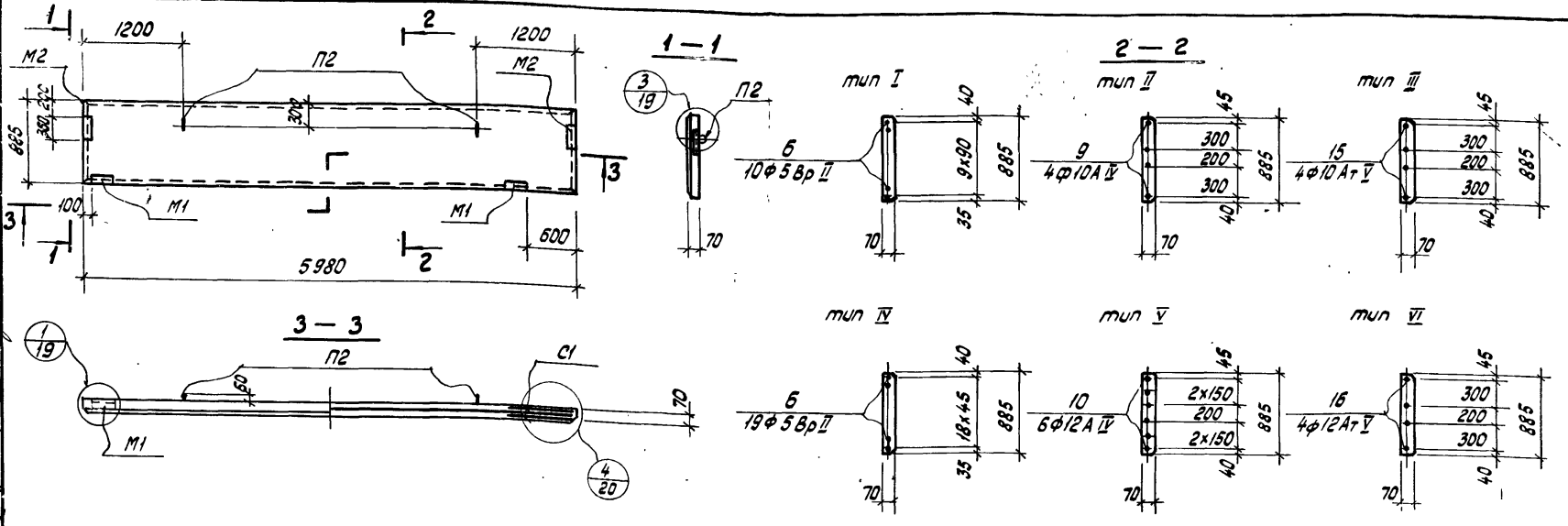

Марка	Тип армирования	Спецификация арматурных изделий на одну панель: Предварит. напряжен. арматура N поз.	кол.	Сварные сетки марка	кол.	Закладные детали марка	кол.	марка	кол.	Петли для подъема марка	кол.
ПС 600. 9 - 4 Вр II - Т-11	I	6	10	С1	4	М1	2	М2	2	П2	2
ПС 600. 9 - 4 А IV - Т-11	II	9	4								
ПС 600. 9 - 4 Ат V - Т-11	III	15	4								
ПС 600. 9 - 4 Вр II - Т-21	IV	6	19								
ПС 600. 9 - 4 А IV - Т-21	V	10	6								
ПС 600. 9 - 4 Ат V - Т-21	VI	16	4								

Выборка стали на одну панель, кгс

Марка	Арматурные изделия: ГОСТ 8480-63 кл. Вр II Ф 5	ГОСТ 5781-75 кл. А IV Ф 10	Ф 12	Итого	ГОСТ 10884-71 кл. Ат V Ф 10	Ф 12	Итого	ГОСТ 6727-53 кл. ВI Ф 5	Итого	Закладные детали и петли для подъема: ГОСТ 5781-75 кл. AI Ф 10	кл. AIII Ф 10	Угловая сталь ГОСТ 8509-72 L 56х5	Итого	Всего
ПС 600. 9 - 4 Вр II - Т-11	9,0	—	—	9,0	—	—	—	3,2	12,2	0,8	3,0	5,0	8,8	21,0
ПС 600. 9 - 4 А IV - Т-11	—	14,8	—	14,8	—	—	—	3,2	18,0	0,8	3,0	5,0	8,8	26,8
ПС 600. 9 - 4 Ат V - Т-11	—	14,8	—	14,8	—	—	—	3,2	18,0	0,8	3,0	5,0	8,8	26,8
ПС 600. 9 - 4 Вр II - Т-21	17,1	—	—	17,1	—	—	—	3,2	20,3	0,8	3,0	5,0	8,8	29,1
ПС 600. 9 - 4 А IV - Т-21	—	—	31,8	31,8	—	—	—	3,2	35,0	0,8	3,0	5,0	8,8	43,8
ПС 600. 9 - 4 Ат V - Т-21	—	—	—	—	—	21,2	21,2	3,2	24,4	0,8	3,0	5,0	8,8	33,2

ТК 1978	Опалубка и армирование парапетных панелей высотой 0,9 м: для углов и т.ш.	Серия 1.432-15	Выпуск 1	Лист 8

Ленинград

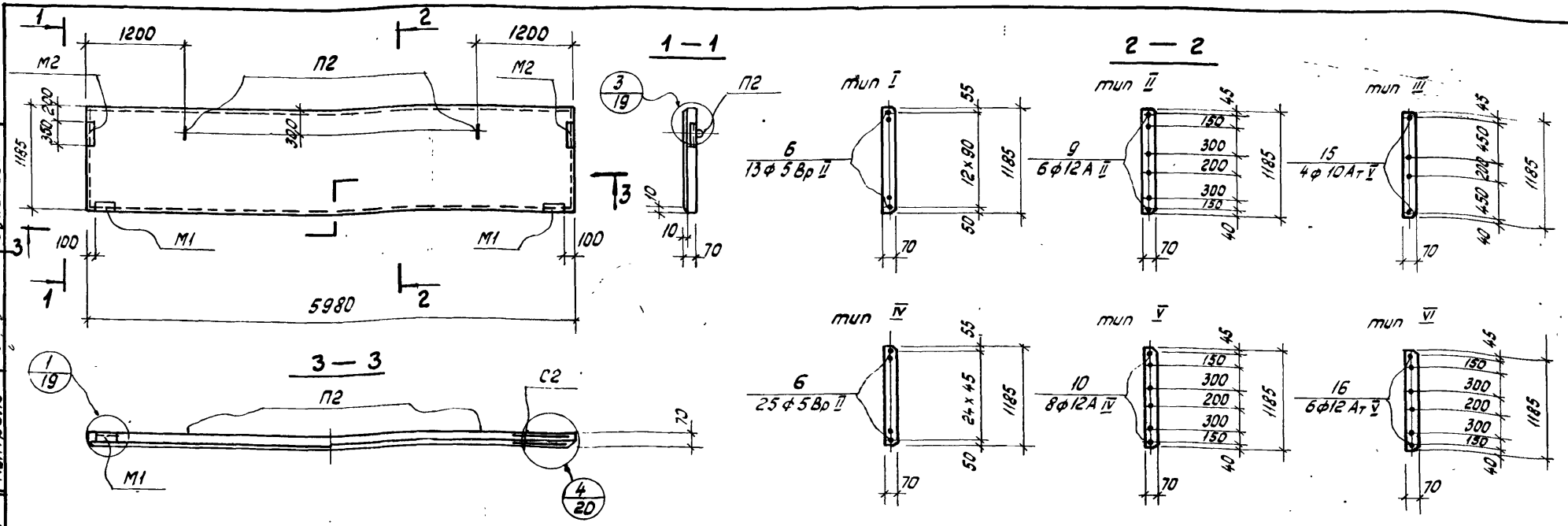

№ панели по номенклатуре	Марка	Тип армирования	Спецификация арматурных изделий на одну панель: Предварит. напряжен. арматура — № поз	Предварит. напряжен. арматура — кол.	Сварные сетки — марка	Сварные сетки — кол.	Закладные детали — марка	Закладные детали — кол.	Закладные детали — марка	Закладные детали — кол.	Петли для подъема — марка	Петли для подъема — кол.
85	ПС 600. 12-4 Вр II-Т-1	I	6	13	С2	4	М1	2	М2	2	П2	2
86	ПС 600. 12-4 А IV-Т-1	II	9	6								
87	ПС 600. 12-4 Ат V-Т-1	III	15	4								
88	ПС 600. 12-4 Вр II-Т-2	IV	6	25								
89	ПС 600. 12-4 А IV-Т-2	V	10	8								
90	ПС 600. 12-4 Ат V-Т-2	VI	16	6								

Выборка стали на одну панель, кгс

Арматурные изделия: ГОСТ 8480-63 класс Вр II Ф, мм 5	ГОСТ 5781-75 класс А IV Ф, мм 10	ГОСТ 5781-75 класс А IV Ф, мм 12	Итого	ГОСТ 10884-71 класс Ат V Ф, мм 10	ГОСТ 10884-71 класс Ат V Ф, мм 12	Итого	ГОСТ 6727-53* класс В I Ф, мм 5	Итого	Закладные детали и петли для подъема: ГОСТ 5781-75 класс А I Ф, мм 10	ГОСТ 5781-75 класс А II Ф, мм 10	Угловая сталь ГОСТ 8509-72 456×5	Итого	Всего
11,7	—	—	—	—	—	—	4,0	15,7	0,8	3,0	5,0	8,8	24,5
—	22,2	—	22,2	—	—	—	4,0	26,2	0,8	3,0	5,0	8,8	35,0
—	—	—	—	14,8	—	14,8	4,0	18,8	0,8	3,0	5,0	8,8	27,6
22,5	—	—	—	—	—	—	4,8	26,5	0,8	3,0	5,0	8,8	35,3
—	—	42,4	42,4	—	—	—	4,0	46,4	0,8	3,0	5,0	8,8	55,2
—	—	—	—	—	31,8	31,8	4,0	35,8	0,8	3,0	5,0	8,8	44,6

Сухонова
Контроль
Лупинский
Горчитейн
Горголин
Калажнок
Нач. отдела
Гл. констр. отд.
Нач. сектора
Ст. инж.

ГОССТРОЙ СССР
ЛЕНИНГРАДСКИЙ ПРОМСТРОЙПРОЕКТ
Ленинград

ТК 1978

Опалубка и армирование парапетных панелей высотой 1,2 м

Серия 1.432-15
Выпуск 1
Лист 0

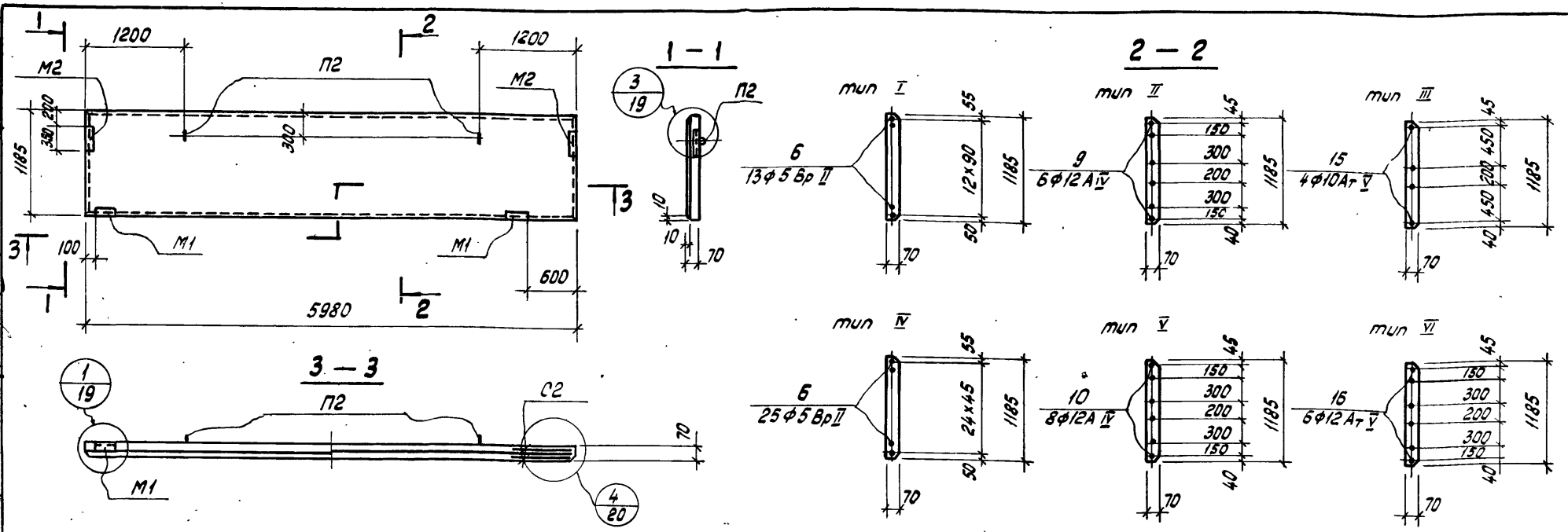

N панели по номенклатуре	Марка	тип армирования	Спецификация арматурных изделий на одну панель: Предварит. напряжен. арматура N Поз	Предварит. напряжен. арматура кол.	Сварные сетки марка	Сварные сетки кол.	Закладные детали марка	Закладные детали кол.	Закладные детали марка	Закладные детали кол.	Петли для подъема марка	Петли для подъема кол.
91	ПС 600.12-4 Вр II-Т-11	I	6	13	С2	4	М1	2	М2	2	П2	2
92	ПС 600.12-4 В IV-Т-11	II	9	6								
93	ПС 600.12-4 Ат V-Т-11	III	15	4								
94	ПС 600.12-4 Вр II-Т-21	IV	6	25								
95	ПС 600.12-4А IV-Т-21	V	10	8								
96	ПС 600.12-4Ат V-Т-21	VI	16	6								

Выборка стали на одну панель, кгс

Арматурные изделия: ГОСТ 8480-63 класс Вр II ф мм 5	ГОСТ 5781-75 класс А IV ф мм 10	ГОСТ 5781-75 класс А IV ф мм 12	ГОСТ 5781-75 класс А IV Итого	ГОСТ 10884-71 класс Ат V ф мм 10	ГОСТ 10884-71 класс Ат V ф мм 12	ГОСТ 10884-71 класс Ат V Итого	ГОСТ 6727-53* класс В I ф мм 5	Итого	Закладные детали и петли для подъема: ГОСТ 5781-75 класс А I ф мм 10	ГОСТ 5781-75 класс А II ф мм 10	Сталь прокатная ГОСТ 8509-72 профиль ∠56х5	Прокатная сталь ГОСТ 380-71 δ мм 6	Итого	Всего
11,7	—	—	—	—	—	—	4,0	15,7	0,8	3,0	5,0	—	8,8	24,5
—	22,2	—	22,2	—	—	—	4,0	26,2	0,8	3,0	5,0	—	8,8	35,0
—	—	—	—	14,8	—	14,8	4,0	18,8	0,8	3,0	5,0	—	8,8	27,6
22,5	—	—	—	—	—	—	4,0	26,5	0,8	3,0	5,0	—	8,8	35,3
—	—	42,4	42,4	—	—	—	4,0	46,4	0,8	3,0	5,0	—	8,8	55,2
—	—	—	—	—	31,8	31,8	4,0	35,8	0,8	3,0	5,0	—	8,8	44,6

ТК 1978

Опалубка и армирование парапетных панелей высотой 1,2 м: для углов и т.ш.

Серия 1.432-15

Выпуск 1 | Лист 10

ПРОМЕТРОЙПРОЕКТ Ленинград
Нач. сектора Маргулин
Ст. инж. Колюжнюк
Контроль
Суханова

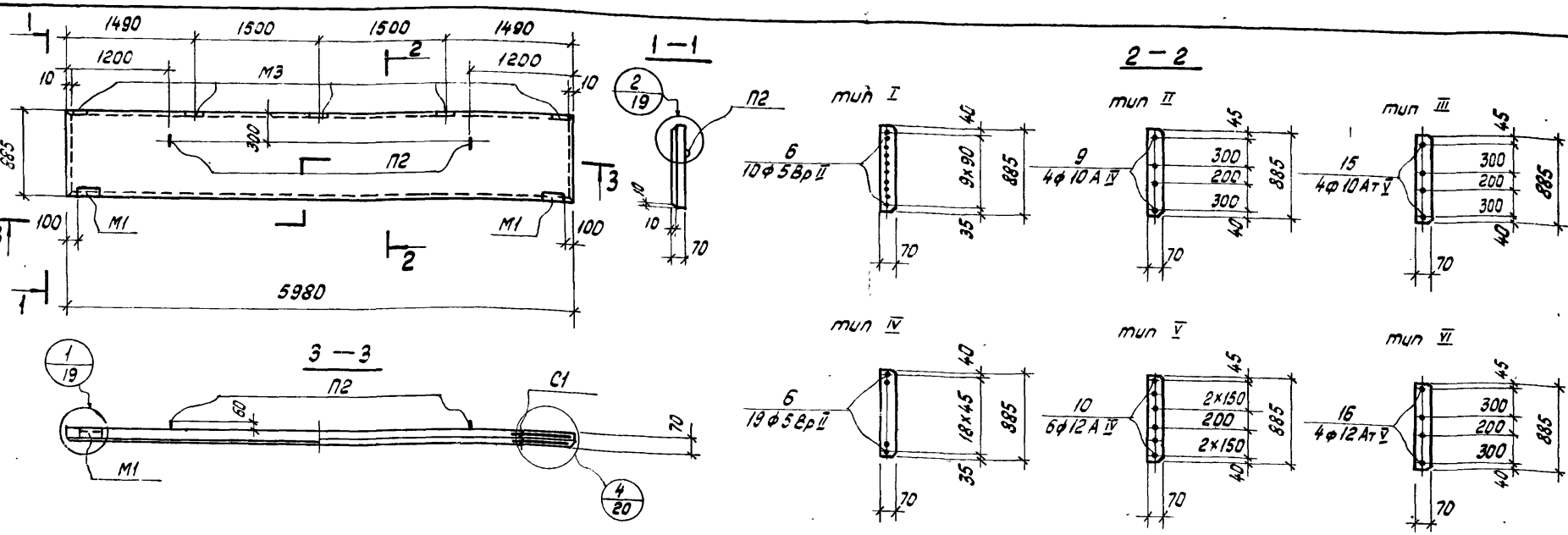

N панели по номенклатуре	Марка	Арматурная схема	Спецификация арматурных изделий на одну панель: Предварит. напряжен. арматура N поз	Предварит. напряжен. арматура кол.	Сварные сетки марка	Сварные сетки кол.	Закладные детали марка	Закладные детали кол.	Закладные детали марка	Закладные детали кол.	Петли для подъема марка	Петли для подъема кол.
97	ПС 600.9-7ВрII-Т-1	I	6	10	С1	4	М1	2	М3	5	П2	2
98	ПС 600.9-7АIV-Т-1	II	9	4								
99	ПС 600.9-7АтV-Т-1	III	15	4								
100	ПС 600.9-7ВрII-Т-2	IV	6	19								
101	ПС 600.9-7АIV-Т-2	V	10	6								
102	ПС 600.9-7АтV-Т-2	VI	16	4								

Выборка стали на одну панель, кг

Арматурные изделия: ГОСТ 8480-63 класс ВрII ф мм 5	ГОСТ 5781-75 класс AIV ф мм 10	ГОСТ 5781-75 класс AIV ф мм 12	ГОСТ 5781-75 класс AIV Итого	ГОСТ 10884-71 класс АтV ф мм 10	ГОСТ 10884-71 класс АтV ф мм 12	ГОСТ 10884-71 класс АтV Итого	ГОСТ 6727-53* класс BI ф мм 5	Итого	Закладные детали и петли для подъема: ГОСТ 5781-75 класс AI ф мм 10	ГОСТ 5781-75 класс AII ф мм 10	Сталь прокатная ГОСТ 8509-72 профр. L 56×5	Профильная сталь ГОСТ 380-71 ф мм 6	Итого	Всего
9,0	—	—	—	—	—	—	3,2	12,2	0,8	3,2	2,0	1,5	7,3	19,5
—	14,8	—	14,8	—	—	—	3,2	18,0	0,8	3,2	2,0	1,5	7,3	25,3
—	—	—	—	14,8	—	14,8	3,2	18,0	0,8	3,2	2,0	1,5	7,3	25,3
17,1	—	—	—	—	—	—	3,2	20,3	0,8	3,2	2,0	1,5	7,3	27,6
—	—	31,8	31,8	—	—	—	3,2	35,0	0,8	3,2	2,0	1,5	7,3	42,3
—	—	—	—	—	21,2	21,2	3,2	24,4	0,8	3,2	2,0	1,5	7,3	31,7

Нач. отдела Сухонова
Гл. констр. отд. Годунштейн
Нач. сектора Марголин
Ст. инж. Колюжнюк
Контроль
Инж. Мартынова
Инж. Ульянчик

ЦЕНТРАЛЬНЫЙ ПРОМСТРОЙПРОЕКТ

ТК 978

Опалубка и армирование подкарнизных панелей высотой 0,9 м

Серия 1.432-15
Выпуск 1
Лист 11

16218-18

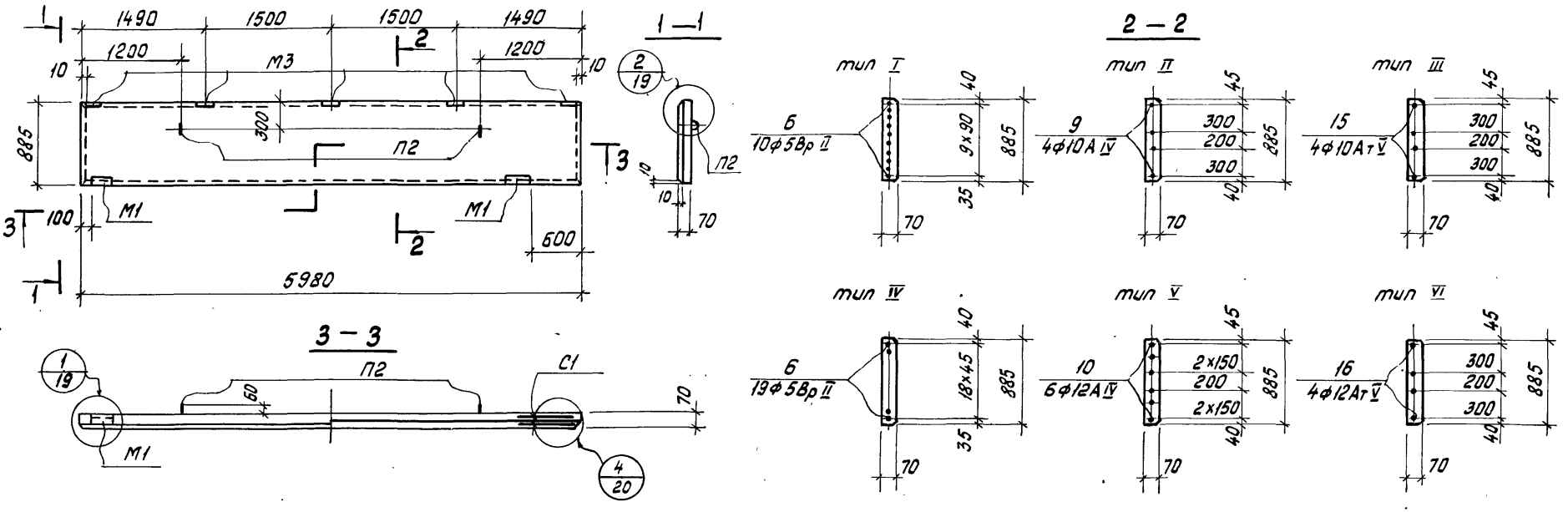

N панели по номенклатуре	Марка	тип армирования	Спецификация арматурных изделий на одну панель: Предварит. напряжен. арматура N Поз.	кол.	Сварные сетки марка	кол.	Закладные детали марка	кол.	марка	кол.	Петли для подъема марка	кол.	Выборка стали на одну панель, кгс: Арматурные изделия: ГОСТ 8480-63 класс Вр II ф мм 5	ГОСТ 5781-75 класс А IV ф мм 10	12	Итого	ГОСТ 10884-71 класс Ат-V ф мм 10	12	Итого	ГОСТ 6727-53* класс В I ф мм 5	Итого	Закладные детали и петли для подъема: ГОСТ 5781-75 класс А I ф мм 10	класс А II ф мм 10	сталь прокатная ГОСТ 8509-72 проф. ∠56×5	профильная сталь ГОСТ 380-71 δ мм 6	Итого	Всего
103	ПС 600.9-7Вр II-Т-11	I	6	10	С1	4	М1	2	М3	2	П2	2	9,0	—	—	—	—	—	—	3,2	12,2	0,8	3,2	2,0	1,5	7,3	19,5
104	ПС 600.9-7А IV-Т-11	II	9	4									—	14,8	—	14,8	—	—	—	3,2	18,0	0,8	3,2	2,0	1,5	7,3	25,3
105	ПС 600.9-7Ат V-Т-11	III	15	4									—	—	—	—	14,8	—	14,8	3,2	18,0	0,8	3,2	2,0	1,5	7,3	25,3
106	ПС 600.9-7Вр II-Т-21	IV	6	19									17,1	—	—	—	—	—	—	3,2	20,3	0,8	3,2	2,0	1,5	7,3	27,6
107	ПС 600.9-7А IV-Т-21	V	10	6									—	—	31,8	31,8	—	—	—	3,2	35,0	0,8	3,2	2,0	1,5	7,3	42,3
108	ПС 600.9-7Ат V-Т-21	VI	16	4									—	—	—	—	—	21,2	21,2	3,2	24,4	0,8	3,2	2,0	1,5	7,3	31,7

ТК 1978	Опалубка и армирование подкарнизных панелей высотой 0,9 м. для углов и т.ш.	Серия 1.432-15	
		Выпуск 1	Лист 12

16218 * 19

Суханова
Контроль
Калюжнюк
Ст. инж.
Ленинград

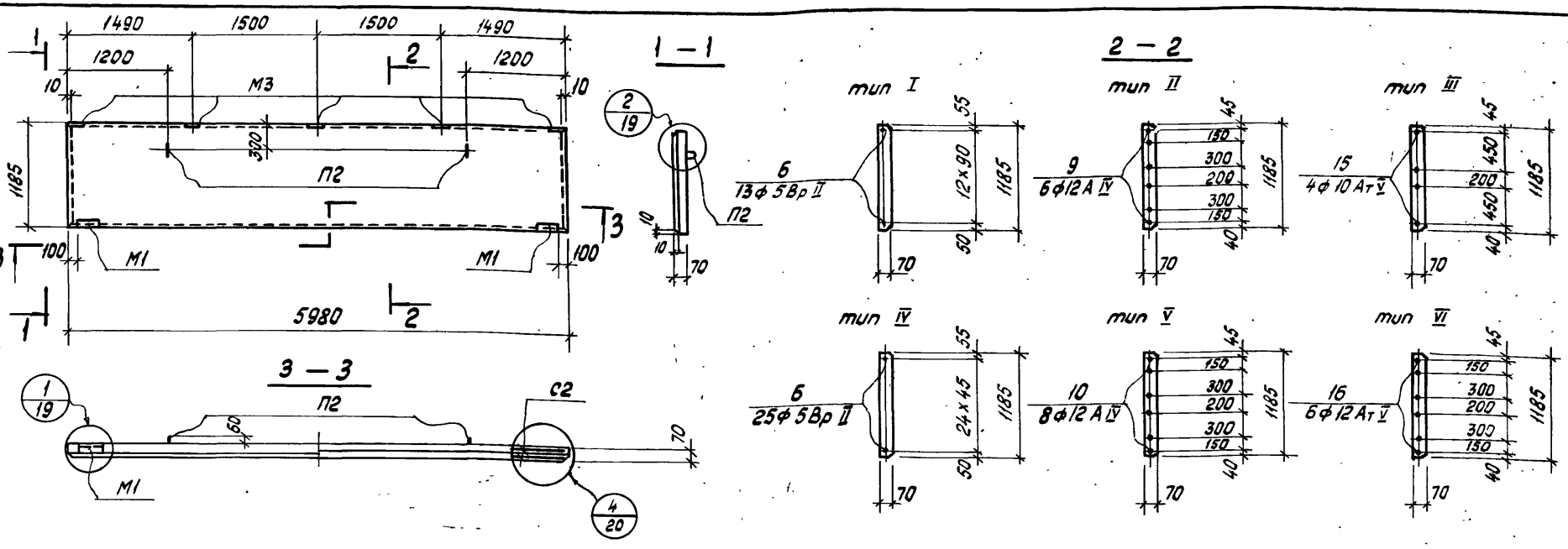

N панели по номенклатуре	Марка	тип арматуры	Спецификация арматурных изделий на одну панель: Предварит. напряжем. арматура N поз	кол.	Сварные сетки марка	кол.	Закладные детали марка	кол.	марка	кол.	Петли для подъема марка	кол
109	ПС 600.12-7Вр II-Т-1	I	6	13								
110	ПС 600.12-7А IV-Т-1	II	9	6								
111	ПС 600.12-7Ат V-Т-1	III	15	4	С2	4	М1	2	М3	5	П2	2
112	ПС 600.12-7Вр II-Т-2	IV	6	25								
113	ПС 600.12-7А IV-Т-2	V	10	8								
114	ПС 600.12-7Ат V-Т-2	VI	16	6								

Выборка стали на одну панель, кгс

	Арматурные изделия: ГОСТ 8480-63 класс Вр II ф мм 5	ГОСТ 5781-75 класс А IV ф мм 10	12	Итого	ГОСТ 10884-71 класс Ат-V ф мм 10	12	Итого	ГОСТ 6727-53 класс В I ф мм 5	Итого	Закладные детали и петли для подъема: ГОСТ 5781-75 класс А I ф мм 10	класс А III ф мм 10	Сталь прокатная ГОСТ 8509-72 проф. L56х5	Профильная сталь ГОСТ 380-71 d мм 6	Итого	Всего
109	11,7	—	—	—	—	—	—	4,0	15,7	0,8	3,0	2,0	1,5	7,3	23,0
110	—	22,2	—	22,2	—	—	—	4,0	26,2	0,8	3,0	2,0	1,5	7,3	33,5
111	—	—	—	—	14,8	—	14,8	4,0	18,8	0,8	3,0	2,0	1,5	7,3	26,1
112	22,5	—	—	—	—	—	—	4,0	26,5	0,8	3,0	2,0	1,5	7,3	33,8
113	—	—	42,4	42,4	—	—	—	4,0	46,4	0,8	3,0	2,0	1,5	7,3	53,7
114	—	—	—	—	—	31,8	31,8	4,0	35,8	0,8	3,0	2,0	1,5	7,3	43,1

ТК 1978

Опалубка и армирование подкарнизных панелей высотой 1,2 м

Серия 1.432-15
Выпуск 1 | Лист 13

ГОССТРОЙ СССР ЛЕНИНГРАДСКИЙ ПРОМСТРОЙПРОЕКТ Ленинград

Сухонов, Контроль, Кононюк, Ермолин, Бережной, Пилипчик

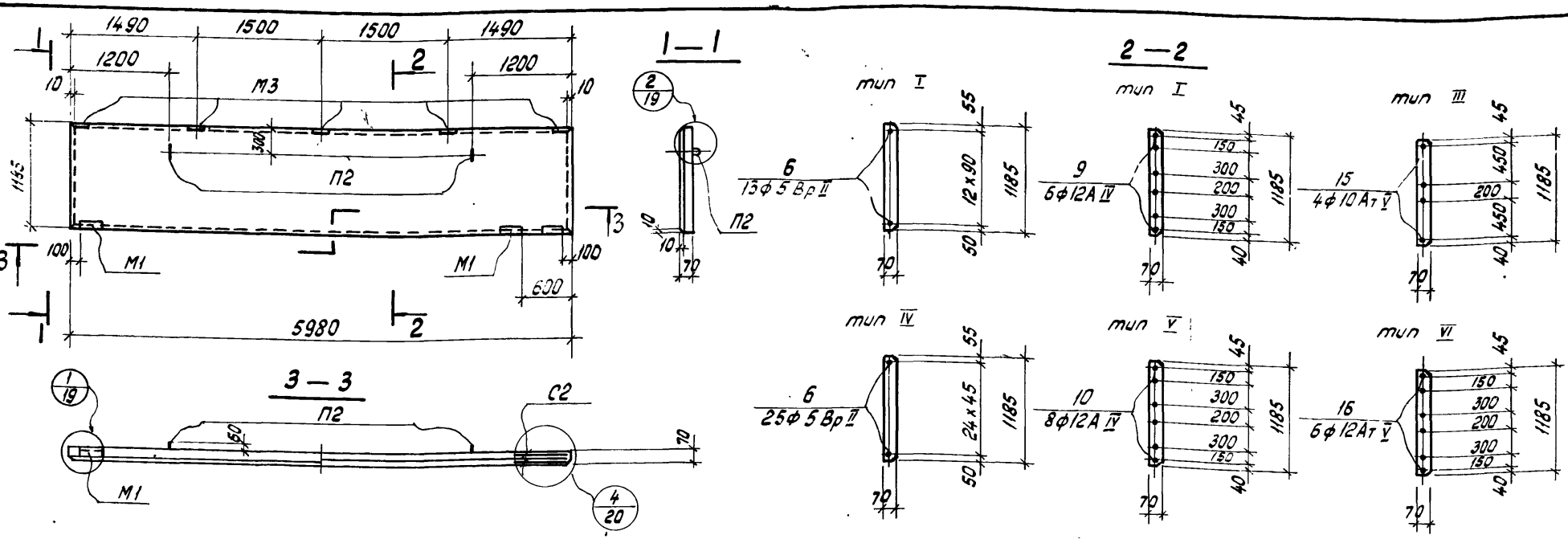

№ позиций по номенклатуре	Марка	Тип армирования	Спецификация арматурных изделий на одну панель: Предварит. напряжен. арматура — № поз.	Предварит. напряжен. арматура — кол.	Сварные сетки — марка	Сварные сетки — кол.	Закладные детали — марка	Закладные детали — кол.	Закладные детали — марка	Закладные детали — кол.	Петли для подъема — марка	Петли для подъема — кол
115	ПС 600.12-7 Вр II-Т-11	I	6	13	С2	4	М1	2	М3	5	П2	2
116	ПС 600.12-7 А IV-Т-11	II	9	6								
117	ПС 600.12-7 Ат V-Т-11	III	15	4								
118	ПС 600.12-7 Вр II-Т-21	IV	6	25								
119	ПС 600.12-7 А IV-Т-21	V	10	8								
120	ПС 600.12-7 Ат V-Т-21	VI	16	6								

Выборка стали на одну панель, кг

Арматурные изделия: ГОСТ 8480-63, класс Вр II, ф мм: 5	ГОСТ 5781-75, класс А IV, ф мм: 10	ГОСТ 5781-75, класс А IV, ф мм: 12	ГОСТ 5781-75, класс А IV, Итого	ГОСТ 10884-71, класс Ат-V, ф мм: 10	ГОСТ 10884-71, класс Ат-V, ф мм: 12	ГОСТ 10884-71, класс Ат-V, Итого	ГОСТ 5727-53*, класс В I, ф мм: 5	Итого	Закладные детали и петли для подъема: ГОСТ 5781-75, класс А I, ф мм: 10	ГОСТ 5781-75, класс А III, ф мм: 10	Сталь прокатная ГОСТ 8509-72, профиль: ∟56х5	Профильная сталь ГОСТ 380-71, ф мм: 6	Итого	Всего
11,7	—	—	—	—	—	—	4,0	15,7	0,8	3,0	2,0	1,5	7,3	23,0
—	22,2	—	22,2	—	—	—	4,0	26,2	0,8	3,0	2,0	1,5	7,3	33,5
—	—	—	—	14,8	—	14,8	4,0	18,8	0,8	3,0	2,0	1,5	7,3	26,1
22,5	—	—	—	—	—	—	4,0	26,5	0,8	3,0	2,0	1,5	7,3	33,8
—	—	42,4	42,4	—	—	—	4,0	46,4	0,8	3,0	2,0	1,5	7,3	53,7
—	—	—	—	—	31,8	31,8	4,0	35,8	0,8	3,0	2,0	1,5	7,3	43,1

ТК 1978

Опалубка и армирование подкарнизных панелей высотой 1,2 м для углов и т.ш.

Серия 1.432-15 Выпуск

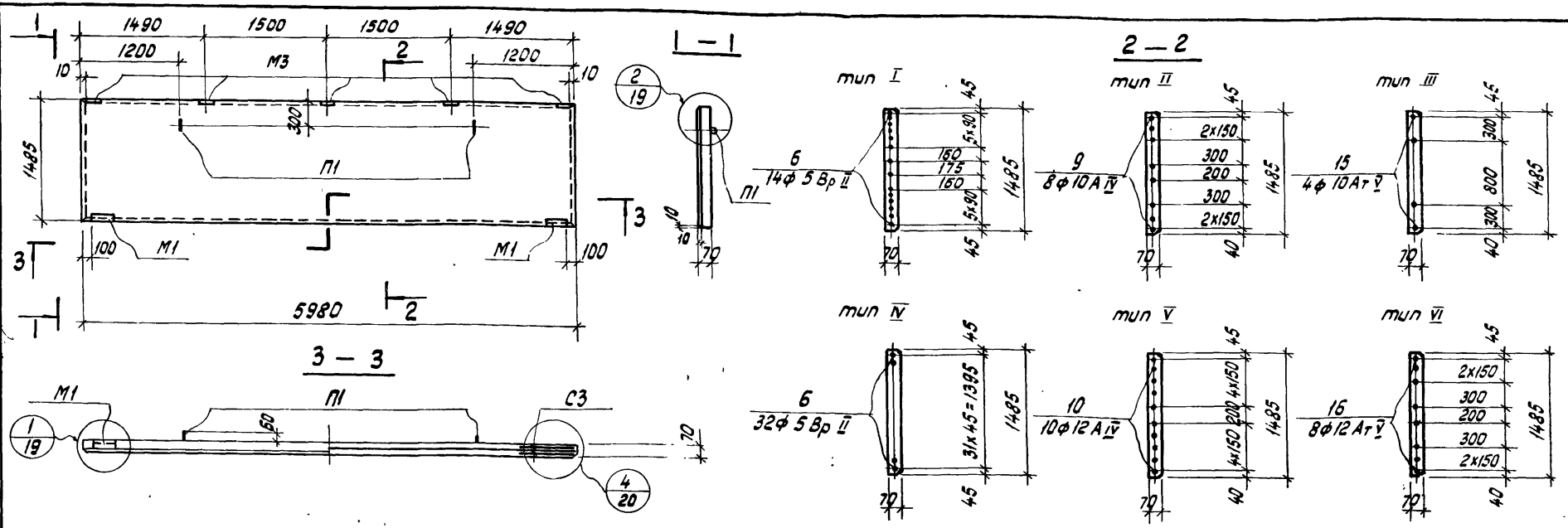

N панели по номенклатуре	Марка	тип армирования	Спецификация арматурных изделий на одну панель: N поз	кол.	Предварит. напряжен. арматура: марка	кол.	Сварные сетки: марка	кол.	Закладные детали: марка	кол.	Петли для подъема: марка	кол.
121	ПС 600.15-7Вр II-Т-1	I	6	14								
122	ПС 600.15-7А IV-Т-1	II	9	8								
123	ПС 600.15-7Ат V-Т-1	III	15	4	С3	4	М1	2	М3	5	П1	2
124	ПС 600.15-7Вр II-Т-2	IV	6	32								
125	ПС 600.15-7А IV-Т-2	V	10	10								
126	ПС 600.15-7Ат V-Т-2	VI	16	8								

Выборка стали на одну панель, кгс

N панели по номенклатуре	Арматурные изделия: ГОСТ 8480-63 класс Вр II, ф мм 5	ГОСТ 5781-75 класс А IV, ф мм 10	ф мм 12	Итого	ГОСТ 10884-71 класс Ат-V, ф мм 10	ф мм 12	Итого	ГОСТ 6727-53 класс В I, ф мм 5	Итого	Закладные детали и петли для подъема: ГОСТ 5781-75 класс А I, ф мм 12	класс А III, ф мм 10	Сталь прокатная ГОСТ 8509-72, проф. 4,56х5	Профильная сталь ГОСТ 380-71, δ мм 6	Итого	Всего
121	12,6	—	—	—	—	—	—	4,8	17,4	1,2	3,0	2,0	1,5	7,7	25,1
122	—	29,6	—	29,6	—	—	—	4,8	34,4	1,2	3,0	2,0	1,5	7,7	42,1
123	—	—	—	—	14,8	—	14,8	4,8	19,6	1,2	3,0	2,0	1,5	7,7	27,3
124	28,8	—	—	—	—	—	—	4,8	33,6	1,2	3,0	2,0	1,5	7,7	41,3
125	—	—	53,0	53,0	—	—	—	4,8	57,8	1,2	3,0	2,0	1,5	7,7	65,5
126	—	—	—	—	—	42,4	42,4	4,8	47,2	1,2	3,0	2,0	1,5	7,7	54,9

ГИ — Сухонова 70-75
Нач. отдела — Фолиянц
Гл. констр. отд. — Шульц-Гель
Нач. сектора — Гаренштейн
Ст. инж. — Марголин
Контроль — Коложенюк
Гл. инж. проекта — Ягупова
Нач. отдела — Полицкий
Гл. констр. отд. — Гаренштейн
Нач. сектора — Марголин
Ст. инж. — Коложенюк

ГОССТРОЙ СССР
ЛЕНИНГРАДСКИЙ ПРОМСТРОЙПРОЕКТ
Ленинград

ТК 1978

Опалубка и армирование подкарнизных панелей высотой 1,5 м

Серия 1.432-15
Выпуск 1
Лист 15

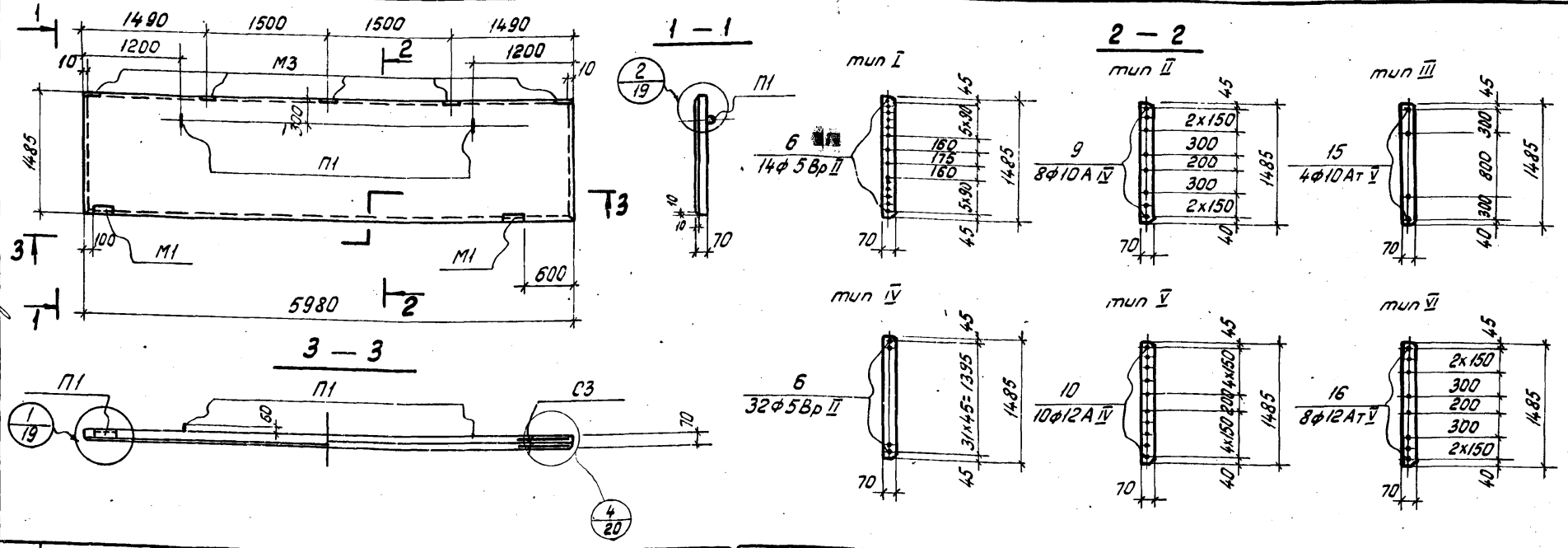

Гл. инж. по-та	Кушлина
Нач. отдела	Пупинчкий
Гл. констр. отд.	Горвиштейн
Нач. сектора	Мандолин
Ст. инж.	Колюжнюк

Исполнитель — Контроль — Суханова — Фомина

ГОССТРОЙ РСФСР
ЛЕНИНГРАДСКИЙ ПРОМСТРОЙПРОЕКТ
Ленинград

N панели по номенклатуре	Марка	Тип армирования	Спецификация арматурных изделий на одну панель: Предварит. напряжен. арматура N Поз	Предварит. напряжен. арматура кол.	Сварные сетки марка	Сварные сетки кол.	Закладные детали марка	Закладные детали кол.	Закладные детали марка	Закладные детали кол.	Петли для подъема марка	Петли для подъема кол.
127	ПС 600.15-7ВрII-Т-11	I	6	14	С3	4	М1	2	М3	5	П1	2
128	ПС 600.15-7АIV-Т-11	II	9	8								
129	ПС 600.15-7АтV-Т-11	III	15	4								
130	ПС 600.15-7ВрII-Т-21	IV	6	32								
131	ПС 600.15-7АIV-Т-21	V	10	10								
132	ПС 600.15-7АтV-Т-21	VI	16	8								

Выборка стали на одну панель, кгс

Арматурные изделия: ГОСТ 8480-63 класс ВрII Ø мм 5	ГОСТ 5781-75 класс AIV Ø мм 10	ГОСТ 5781-75 класс AIV Ø мм 12	ГОСТ 5781-75 класс AIV Итого	ГОСТ 10884-71 класс Aт-V Ø мм 10	ГОСТ 10884-71 класс Aт-V Ø мм 12	ГОСТ 10884-71 класс Aт-V Итого	ГОСТ 6727-53 класс BI Ø мм 5	Итого	Закладные детали и петли для подъема: ГОСТ 5781-75 класс AI Ø мм 12	ГОСТ 5781-75 класс AIII Ø мм 10	Сталь прокатная ГОСТ 8509-72 профиль 56×5	Профильная сталь ГОСТ 380-71 δ мм 6	Итого	Всего
12,6	—	—	—	—	—	—	4,8	17,4	1,2	3,0	2,0	1,5	7,7	25,1
—	29,6	—	29,6	—	—	—	4,8	34,4	1,2	3,0	2,0	1,5	7,7	42,1
—	—	—	—	14,8	—	14,8	4,8	19,6	1,2	3,0	2,0	1,5	7,7	27,3
28,8	—	—	—	—	—	—	4,8	33,6	1,2	3,0	2,0	1,5	7,7	41,3
—	—	53,0	53,0	—	—	—	4,8	57,8	1,2	3,0	2,0	1,5	7,7	65,5
—	—	—	—	—	42,4	42,4	4,8	47,2	1,2	3,0	2,0	1,5	7,7	54,9

ТК 1978

Опалубка и армирование подкарнизных панелей высотой 1,5 м: для углов и т. ш.

Серия 1.432-15
Выпуск 1 | Лист 16

16218 23

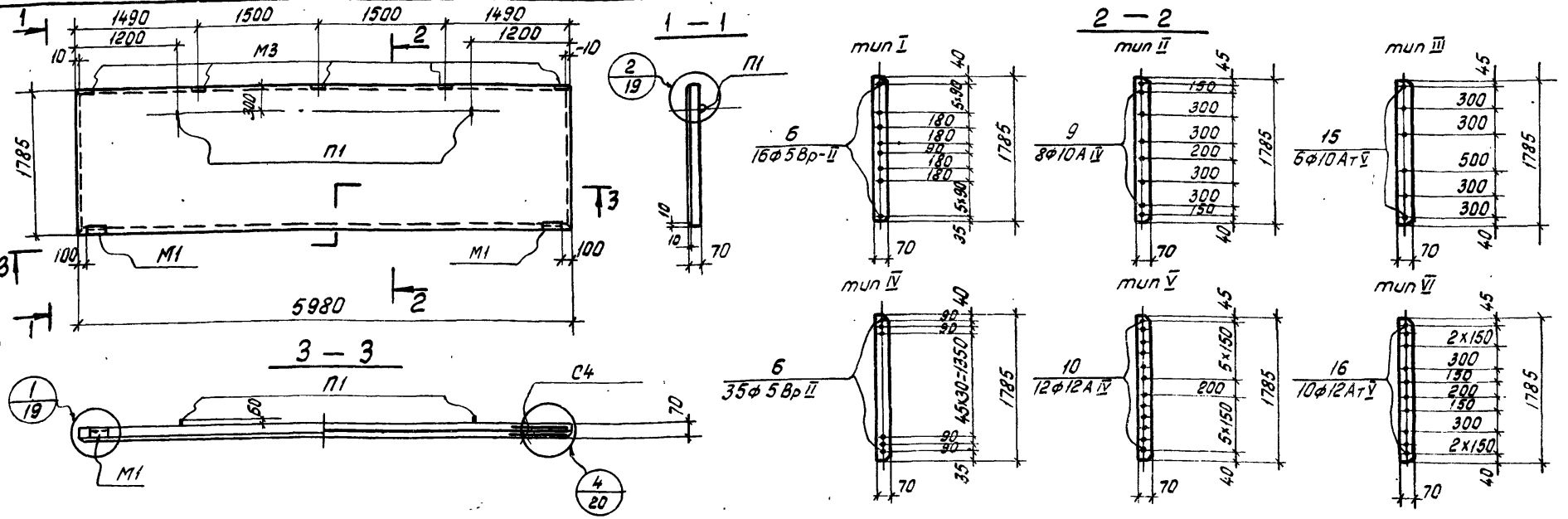

N панели по номенклатуре	Марка	тип армирования	Спецификация арматурных изделий на одну панель: Предварит. напряжен. арматура N поз	кол.	Сварные сетки марка	кол.	Закладные детали марка	кол.	марка	кол.	Петли для подъема марка	кол.
133	ПС 600.18-7Вр II-Т-1	I	6	16	С4	4	М1	2	М3	5	П1	2
134	ПС 600.18-7А IV-Т-1	II	9	8								
135	ПС 600.18-7Ат V-Т-1	III	15	6								
136	ПС 600.18-7Вр II-Т-2	IV	6	35								
137	ПС 600.18-7А IV-Т-2	V	10	12								
138	ПС 600.18-7Ат V-Т-2	VI	16	10								

Выборка стали на одну панель, кгс

Арматурные изделия: ГОСТ 8480-63 класс Вр II ф мм 5	ГОСТ 5781-75 класс А IV ф мм 10	ГОСТ 5781-75 класс А IV ф мм 12	ГОСТ 5781-75 класс А IV Итого	ГОСТ 10884-71 класс Ат-V ф мм 10	ГОСТ 10884-71 класс Ат-V ф мм 12	ГОСТ 10884-71 класс Ат-V Итого	ГОСТ 6727-53 класс В I ф мм 5	Итого	Закладные детали и петли для подъема: ГОСТ 5781-75 класс А I ф мм 12	ГОСТ 5781-75 класс А III ф мм 10	сталь прокатная ГОСТ 8509-72 проф. ∠56×5	профильная сталь ГОСТ 380-71 δ мм 6	Итого	Всего
14,4	—	—	—	—	—	—	6,0	20,4	1,2	3,0	2,0	1,5	7,7	25,1
—	29,6	—	29,6	—	—	—	6,0	35,6	1,2	3,0	2,0	1,5	7,7	42,1
—	—	—	—	22,2	—	22,2	6,0	28,2	1,2	3,0	2,0	1,5	7,7	27,3
31,5	—	—	—	—	—	—	6,0	37,5	1,2	3,0	2,0	1,5	7,7	41,3
—	—	63,5	63,5	—	—	—	6,0	69,5	1,2	3,0	2,0	1,5	7,7	65,5
—	—	—	—	—	53,0	53,0	6,0	59,0	1,2	3,0	2,0	1,5	7,7	54,9

ТК 1978	Опалубка и армирование подкарнизных панелей высотой 1,8 м	Серия 1.432-15	
		Выпуск 1	Лист 17

Гл. инж. пр-та — Кушлина; Исполнитель — Фоменко
Нач. отдела — Липницкий
Гл. констр. бтд — Боренштейн
Нач. сектора — Марголин; Контроль — Суханова
Ст. инж. — Калюжнюк

ГОССТРОЙ СССР
ЛЕНИНГРАДСКИЙ ПРОМСТРОЙПРОЕКТ
Ленинград

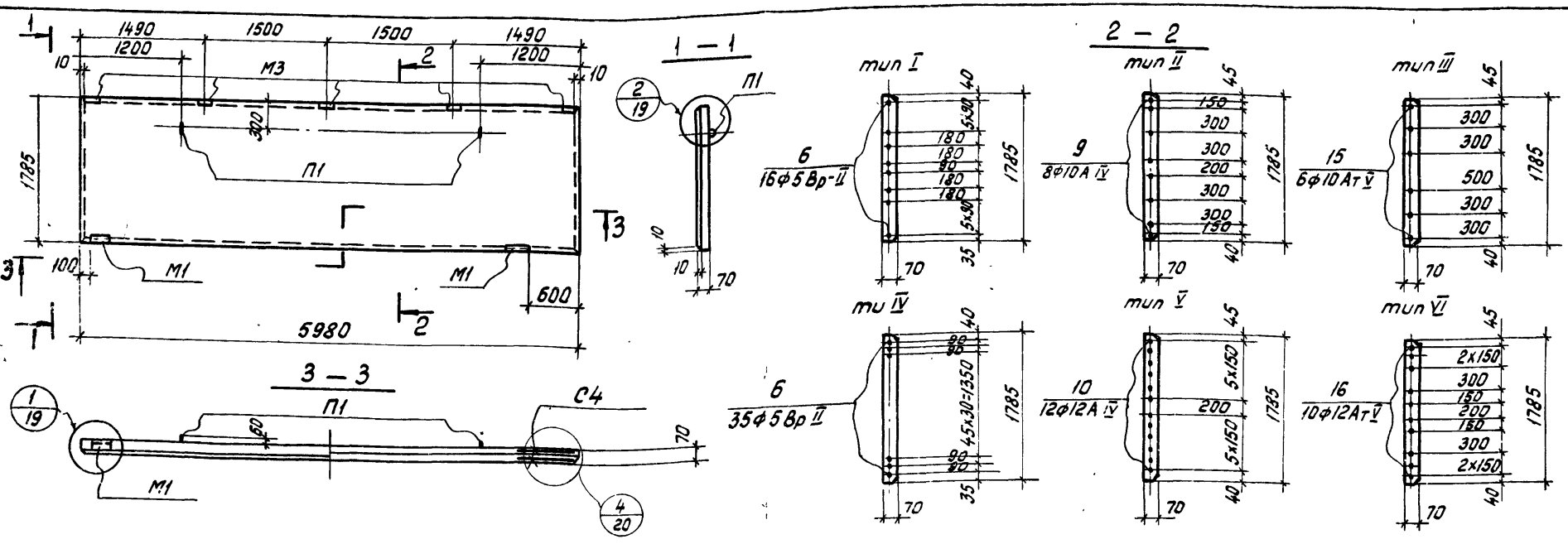

№ панели по номенклатуре	Марка	тип армирования	Спецификация арматурных изделий на одну панель: Предварит. напряжен. арматура N поз.	кол.	Сварные сетки марка	кол.	Закладные детали марка	кол.	марка	кол.	Петли для подъема марка	кол.
139	ПС 600.18-7 Вр II-Т-11	I	6	16	С4	4	М1	2	М3	5	П1	2
140	ПС 600.18-7А IV-Т-11	II	9	8								
141	ПС 600.18-7Ат V-Т-11	III	15	6								
142	ПС 600.18-7 Вр II-Т-21	IV	6	35								
143	ПС 600.18-7А IV-Т-21	V	10	12								
144	ПС 600.18-7Ат V-Т-21	VI	16	10								

Выборка стали на одну панель, кгс

Арматурные изделия: ГОСТ 6727-53* класс Bi, ф мм: 5	ГОСТ 8478-66 класс AIII, ф мм: 10	ГОСТ 5781-75 класс AIV, ф мм: 10	12	Итого	ГОСТ 10884-71 класс Ат-V, ф мм: 10	12	Итого	Итого	Закладные детали и петли для подъема: ГОСТ 5781-75 класс AI, ф мм: 12	класс AIII, ф мм: 10	Сталь полосовая ГОСТ 8509-72, проф.: 75х6х5	Профильная сталь ГОСТ 8240-72, проф.: 6	Итого, δ мм	Всего
14,4	—	—	—	—	—	—	—	6,0	20,4	1,2	3,0	2,0	1,5	7,7	25,1
—	29,6	—	29,6	—	—	—	6,0	35,6	1,2	3,0	2,0	1,5	7,7	42,1
—	—	—	—	22,2	—	22,2	6,0	28,2	1,2	3,0	2,0	1,5	7,7	27,3
31,5	—	—	—	—	—	—	6,0	37,5	1,2	3,0	2,0	1,5	7,7	41,3
—	—	63,5	63,5	—	—	—	6,0	69,5	1,2	3,0	2,0	1,5	7,7	65,5
—	—	—	—	—	53,0	53,0	6,0	59,0	1,2	3,0	2,0	1,5	7,7	54,9

ТК 1978

Опалубка и армирование подкарнизных панелей высотой 1,8 м: для углов и т.ш.

Серия 1.432-15

Выпуск 1 | Лист 18

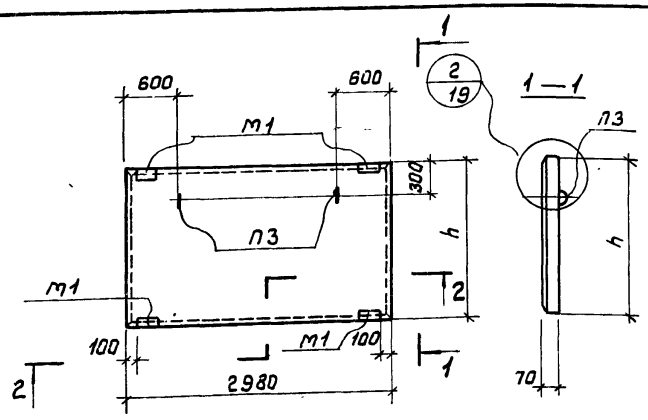

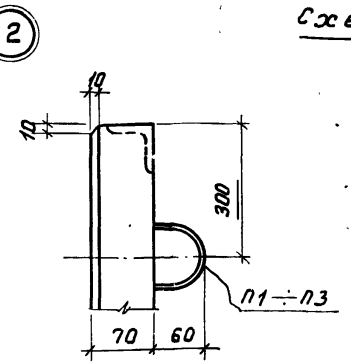

Схемы установки закладных деталей МС1

в рядовой панели

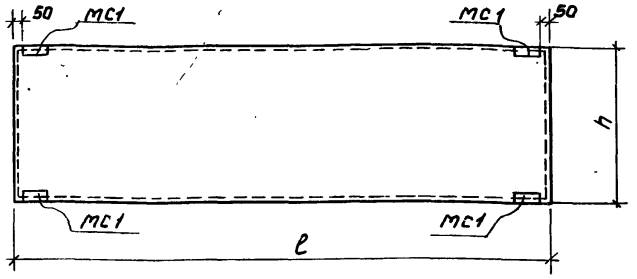

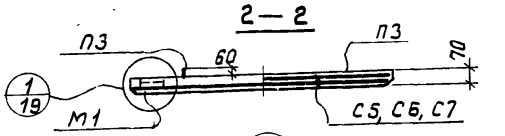

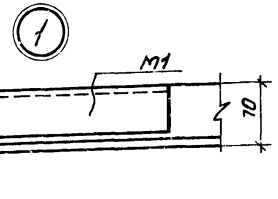

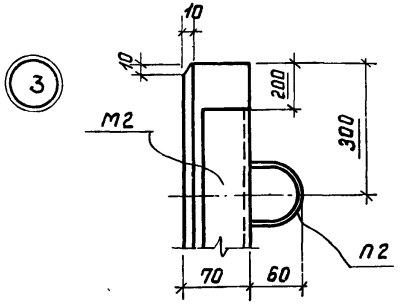

В панели для углов и т.ш. (с прямой маркой)

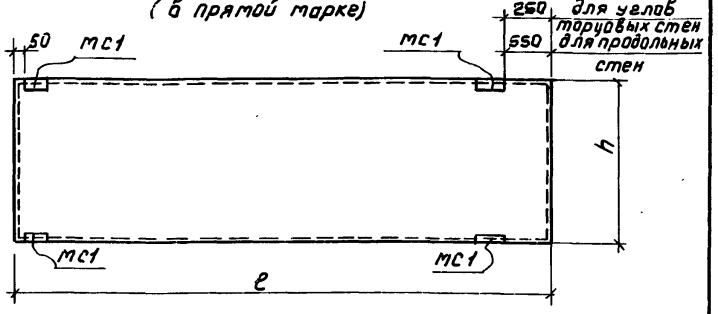

№ панели по номенклатуре	Марка	Высота h мм	Спецификация арматурных изделий на одну панель: сварные сетки марка	сварные сетки кол.	закладные детали марка	закладные детали кол.	петли для подъема марка	петли для подъема кол.
145	ПС 300.9-1ВI-Т-21	885	С5	2	М1	4	П3	2
146	ПС 300.12-1ВI-Т-21	1185	С6	2				
147	ПС 300.18-1ВI-Т-21	1785	С7	2				

Выборка стали на одну панель, кгс

Арматурные изделия ГОСТ 6727-53* класс ВI Ф, мм 3	Ф, мм 5	Итого	Закладные детали и петли для подъема: ГОСТ 5781-75 класс А-I Ф, мм 8	класс А-II Ф, мм 10	Угловая сталь по ГОСТ 8509-72 проф. ∠56×6	Итого	Всего
2,8	8,2	11,0	0,4	3,0	4,1	7,5	18,5
3,8	10,8	14,6	0,4	3,0	4,1	7,5	22,1
5,8	16,4	22,2	0,4	3,0	4,1	7,5	29,1

ГОССТРОЙ СССР
ЛЕНИНГРАДСКИЙ ПРОМСТРОЙПРОЕКТ
Ленинград

Гл. инж. проекта — Суконов
Гл. архитектор проекта — Лапшинский
Нач. сектора — Горенштейн
Ст. инж. — Гарагуля
Инж. — Колюжняк

ТК 1978

Опалубка и армирование доборных панелей. Узлы 1÷3. Схемы установки закладных деталей МС1

Серия 1.432-15
Выпуск 1
Лист 19

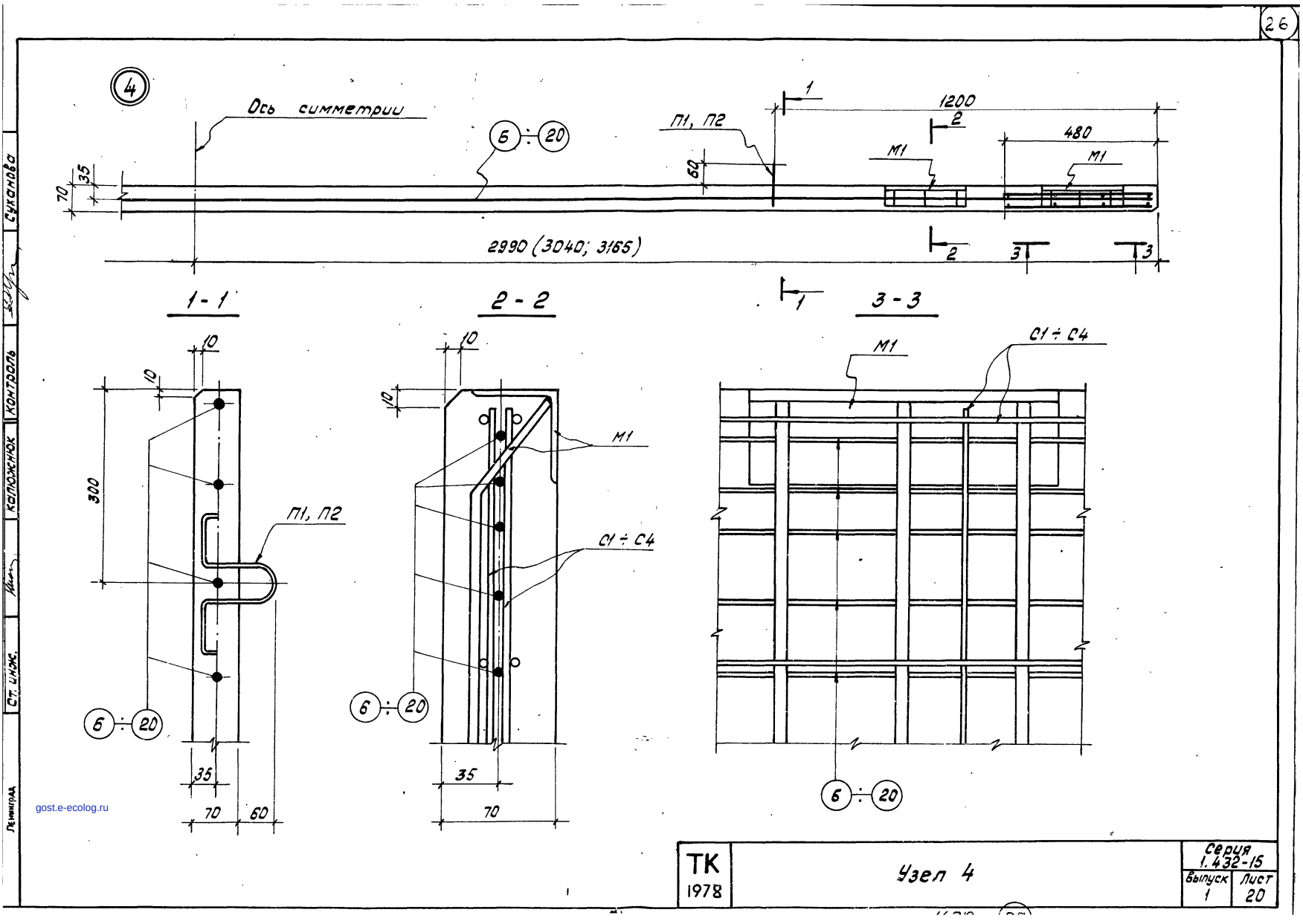

gost.e-ecolog.ru