Типовой проект 901-1-32.83 Альбом III/5

Инв. № подл. | Подпись и дата | Взам. инв. №

ТИПОВОЙ ПРОЕКТ
901-1-32.83

РЕЧНЫЕ ВОДОЗАБОРНЫЕ СООРУЖЕНИЯ СОВМЕЩЕННОГО ТИПА

ПРОИЗВОДИТЕЛЬНОСТЬЮ 1,0÷3,0 $м^3/с$

АЛЬБОМ III/5

Строительная часть. Индустриальные изделия.

СФ ЦИТП

инв №8459/7

ПРИВЯЗАН:

gost.e-ecolog.ru

Типовой проект 901-1-32.83 Альбом III/5

Взамен инв.№

Инв.№ подл. | Подпись и дата

ТИПОВОЙ ПРОЕКТ
901-1-32.83

РЕЧНЫЕ ВОДОЗАБОРНЫЕ СООРУЖЕНИЯ СОВМЕЩЕННОГО ТИПА
ПРОИЗВОДИТЕЛЬНОСТЬЮ 1,0÷3,0 $м^3/с$

АЛЬБОМ III/5

СОСТАВ ПРОЕКТА:

I — Технологическая часть, нестандартизированное оборудование
II — Архитектурно-строительная часть, отопление и вентиляция, указания по производству строительных работ
III/1 — Строительная часть при производстве работ опускным методом (глубина подземной части 12.6 м)
III/2 — Строительная часть при производстве работ опускным методом (глубина подземной части до 16.2 м)
III/3 Строительная часть при производстве работ опускным методом (глубина подземной части до 19.8 м).
III/4 — Строительная часть при производстве работ методом „стена в грунте" (глубина подземной части 12,6 м).
III/5 — Строительная часть. Индустриальные изделия.
IV — Электротехническая часть.
V — Задания заводам-изготовителям на комплектные электротехнические устройства.
VI — Спецификации оборудования.
VII.86 — Ведомости потребности в материалах
VIII.86 — Сметы Книги 1, 2, 3, 4.

Разработан
проектным институтом
„Укрводоканалпроект"

Директор института — Якименко В.Н.
Главный инженер института — Писанко Н.В.
Главный инженер проекта — Каган К.И.

Утвержден
Протоколом технического совета института
„Союзводоканалпроект" от 8.12.82г. №80
и введен в действие в/о „Союзводоканалниипроект"
приказ № 12 от 21 января 1983 г.

СФ ЦИТП

Инв. №4459/7

Привязан:

Альбом III/5

Типовой проект 901-1-32.83

Технические условия

1. Технические требования.

1.1. Марка бетона по прочности на сжатие для панелей принята М300, по водонепроницаемости-В6 Марка бетона по морозостойкости должна назначаться в каждом конкретном проекте в соответствии с требованиями СНиП II-31-74 „Водоснабжение. Наружные сети и сооружения", п. 13.22.

1.2. Материалы для приготовления бетона должны отвечать требованиям ГОСТ 10178-76; ГОСТ 22266-76 и ГОСТ 10268-80.

При выборе вида цемента следует руководствоваться следующими указаниями:

— для бетона с морозостойкостью Мрз 100 и ниже следует применять низкоалюминатный или сульфатостойкий портландцемент, допускается применять пластифицированный и гидрофабный портландцемент;

— для бетона с морозостойкостью Мрз 75 и ниже допускается применять портландцемент;

— для бетона с морозостойкостью Мрз 50 допускается применять шлакопортландцемент.

Вода для приготовления бетонной смеси, промывки заполнителей, а также поливки твердеющего бетона должна отвечать требованиям ГОСТ 23732-79.

Для уменьшения водопотребления бетонной смеси и расхода цемента, а также для улучшения основных свойств бетона, следует вводить в бетонную смесь при ее приготовлении поверхностно-активные добавки в соответствии с ГОСТ 24211-80.

Оптимальное количество и состав добавок должны устанавливаться строительной лабораторией (СНиП III-15-76 „Правила производства и приемки работ. Бетонные и железобетонные конструкции монолитные", п. 4.5 и СНиП III-16-80 „Правила производства и приемки работ. Бетонные и железобетонные конструкции сборные, п. 5.7.).

1.3. Армирование стеновых панелей предусмотрено горячекатаной арматурной сталью класса А III и А I по ГОСТ 5781-81.

1.4. Монтажные петли приняты из горячекатаной арматуры класса А-II марки 10ГТ по ГОСТ 5781-81.

Привязан

Инв. №

ГИП	Каган		
Нач.отд.	Серик		
Гл.спец.	Козловичев		
Рук.гр.	Савельева		

Технические условия

Стадия	Лист	Листов
Р	1	

Укрводоканалпроект

Инв. № подл. | Подпись и дата | Взам. инв. №

Альбом III/5

Типовой проект 901-1-32.83

Инв. № подл. | Подпись и дата | Взам. инв. №

8459/7

1.4. Монтажные петли приняты из горячекатаной арматуры класса А-II марки 10ГТ по ГОСТ 5781-81.

1.5. Для закладных деталей принята прокатная углеродистая сталь группы В марок Ст.3 по ГОСТ 380-71*. В рабочих чертежах указан только класс применяемой стали. Марки стали должны назначаться в конкретных проектах в зависимости от характера нагрузок и температурных воздействий в соответствии с требованиями СНиП II-21-75, приложения 3 и 4.

1.6. Изделия должны поставляться потребителю после достижения бетоном проектной прочности на сжатие. Допускается по согласованию с проектной организацией и потребителем назначать отпускную прочность бетона ниже проектной, но не менее 70% от проектной марки бетона по прочности на сжатие. При этом должна учитываться возможность дальнейшего нарастания прочности бетона в конструкции в зависимости от технологии изготовления изделий, условий транспортирования, монтажа, климатических условий района строительства и времени года, однако к моменту опускания сооружения в грунт (при строительстве опускным способом или способом „стена в грунте") прочность бетона должна быть проектной.

1.7. Отклонение фактического веса изделий при отпуске потребителю не должно превышать ± 7% номинального веса.

1.8. Сварку соединений арматуры и закладных деталей выполнять в соответствии с СН393-78 „Инструкция по сварке соединений арматуры и закладных деталей железобетонных конструкций."

1.9. Панели армируются сварными сетками и каркасами, разработанными по ГОСТ 23279-78, которые должны изготавливаться при помощи контактной точечной электросварки по ГОСТ 14098-68. Применение дуговой электросварки вместо предусмотренной контактной точечной не допускается.

К сварным сеткам, изготовленным на многоэлектродных машинах, привариваются дополнительные стержни и закладные детали.

1.10. В местах, предусмотренных проектом, для дуговой сварки стержневой арматуры с закладными деталями, а также для сварных соединений стержневой арматуры между собой следует применять электроды типа Э50А, Э46А, Э42А в соответствии с СН393-78.

1.11. Необетонируемые закладные детали пакетей должны защищаться металлическим цинковым покрытием толщиной 150 мкм. Покрытие должно быть нанесено как на пластины, так и на анкерные стержни и элементы арматурных сеток, привариваемые к закладной детали, на длине 40-50 мм от пластины.

1.12. Пакети следует изготавливать в стальных формах, удовлетворяющих требованиям ГОСТ 12585-75*. Для создания шероховатости наклонную торцевую поверхность формы выполнить из рифленой стали.

24.29/7

1.13. Проектное положение арматурных изделий и толщину защитного слоя бетона следует фиксировать прокладками из цементно-песчаного раствора или пластмассовыми фиксаторами. Применение стальных фиксаторов, выходящих на поверхность изделий не допускается.

1.14. При бетонировании панелей должен быть обеспечен операционный технологический контроль на всех стадиях производства.

1.15. При изготовлении панелей отклонения в мм от проектных размеров не должны превышать:

по длине	±8
по ширине	±5
по толщине	±5
по размерам вырезов, выступов, отверстий	±5

1.16. Отклонения от прямолинейности реального профиля поверхности панели в любом сечении на длине 2м (местная непрямолинейность) не должно превышать:

для наружных боковых поверхностей панелей ±3мм

для остальных поверхностей ±5 мм

1.17. Непрямолинейность на всю длину панелей, проверяемая в любом сечении боковых граней, не должна превышать:

для панелей общей длиной до 6м ± 8 мм

для панелей общей длиной свыше 6м ±13мм

1.18. Отклонение от плоскостности панелей не должно превышать:

для панелей общей длиной до 6м - 3мм

для панелей общей длиной свыше 6м-13 мм.

1.19. Разность длин диагоналей лицевых плоскостей панелей не должна превышать:

для панелей общей длиной до 6м - 16 мм

для панелей общей длиной свыше 6м-20 мм.

1.20. Отклонения от номинального положения элементов стальных закладных деталей, расположенных по проекту в одном уровне с поверхностью бетона, не должны превышать:

в плоскости панелей - 5мм

из плоскости панелей - 3мм.

1.21. Отклонения размеров пластин закладных деталей по длине и ширине не должны превышать 0, +5мм.

1.22. Отклонения от толщины защитного слоя бетона, указанного на чертежах, не должны превышать ± 5мм.

1.23. Обнажение арматуры на поверхности изделий не допускается.

1.24. Открытые поверхности стальных закладных деталей, монтажные петли и строповочные отверстия должны быть очищены от наплывов бетона или раствора.

1.25. Размеры раковин, местных наплывов и впадин на бетонных поверхностях

не должны превышать указанных в таблице:

Требования к бетонным поверхностям панелей

Характеристика бетонной поверхности		Предельные размеры, мм				
		раковины		местных наплывов (высота) и впадин (глубина)	окалов бетона	
Вид	Категория по ГОСТ 13015-75	диаметр	глубина		глубина	длина на 1м торца
Внутренняя поверхность панелей	А6	6	3	3	5	50
Наружная поверхность панелей	А7	15	5	5	10	100

1.26. В бетоне панелей, поставляемых потребителю, не допускаются трещины за исключением усадочных и поверхностных технологических трещин, ширина которых не должна превышать 0.1 мм.

2. Правила приемки.

2.1. Изделия должны приниматься техническим контролем предприятия-изготовителя в соответствии с требованиями настоящих технических условий и ГОСТ 13015-75.

2.2. Приемочные испытания панелей должны проводиться неразрушающими методами в соответствии с ГОСТ 8829-77.

Типовой проект 901-1-32.83 Альбом III/5

2.3. Приемка должна производиться партиями не менее пяти панелей, изготовленных предприятием в течение одних суток. При изготовлении в сутки менее пяти изделий в состав партии могут входить панели, изготовленные в течение одной недели.

2.4. Потребитель имеет право производить выборочную контрольную проверку соответствия изделий требованиям настоящих технических условий.

2.5. Для контрольной проверки потребителем от каждой партии изделий, принятых техническим контролем, отбирают образцы в количестве 3%, но не менее трех штук, которые подвергают поштучному осмотру, обмеру и взвешиванию.

2.6. Если при проверке отобранных образцов окажется хотя бы одно изделие, не соответствующее требованиям настоящих технических условий, следует произвести повторную проверку на удвоенном количестве образцов. Если при повторной проверке окажется хотя бы одно изделие, не соответствующее требованиям настоящих технических условий, данная партия изделий приемке не подлежит.

2.7. Допускается по соглашению между изготовителем и потребителем приемку изделий производить поштучно.

8453/7

2.8. Результаты приемочного контроля и испытаний должны быть записаны в журналы ОТК или заводской лаборатории. Изделия, поставляемые потребителю, должны иметь штамп технического контроля предприятия-изготовителя.

3. Методы контроля и испытаний.

3.1. Размеры, прямолинейность и неплоскостность изделий, положение закладных деталей, вес, толщину защитного слоя бетона до арматуры, качество поверхностей и внешний вид изделий следует проверять по ГОСТ 13015-75.

3.2. Испытание сварных соединений арматурных, закладных и соединительных изделий и оценку их качества следует производить по ГОСТ 10922-75.

3.3. Прочность бетона на сжатие следует определять по ГОСТ 10180-78. Допускается определять фактическую прочность бетона в изделиях ультразвуковым методом по ГОСТ 17624-78.

3.4. Контроль и оценку проектной и отпускной прочности бетона на сжатие следует производить по ГОСТ 18105-72* или по ГОСТ 21217-75 с учетом однородности прочности бетона.

3.5. Водонепроницаемость бетона следует определять по ГОСТ 12730.5-78 на образцах 28 дневного возраста.

3.6. Морозостойкость бетона следует определять по ГОСТ 10060-76.

3.7. Испытания бетона на водонепроницаемость и морозостойкость следует производить не реже одного раза в месяц, а также при замене материалов, применяемых для приготовления бетона, или изменении технологических процессов при изготовлении панелей.

4. Маркировка, хранение и транспортирование

4.1. На каждом изделии, поставляемом потребителю, должны быть нанесены несмываемой краской при помощи трафарета или штампов следующие знаки:

а) товарный знак предприятия-изготовителя или его краткое наименование;

б) марка изделия;

в) дата изготовления изделия;

г) штамп технического контроля;

д) отпускная масса изделия в кг.

4.2. Маркировочные знаки должны быть нанесены на верхнем торце панелей.

4.3. Изготовитель должен сопровождать каждую принятую техническим контролем партию изделий или часть партии паспортом, в котором следует указывать:

а) наименование и адрес изготовителя;

б) номер и дату выдачи паспорта;

в) номер партии или порядковый номер изделия;

г) наименование и марки панелей с указанием количества изделий каждой марки;

д) дату изготовления панелей;

е) проектную марку бетона;

ж) отпускную прочность бетона в процентах от проектной марки;

и) марки бетона по морозостойкости и водонепроницаемости;

к) обозначение настоящей серии.

Паспорт должен быть подписан лицом, ответственным за технический контроль предприятия-изготовителя.

4.4. Складировать панели следует в горизонтальном положении.

4.5. Погрузка, транспортирование и разгрузка панелей должны производиться с соблюдением мер, исключающих возможность их повреждения.

4.6. Транспортировка стеновых панелей автотранспортом может осуществляться по одной штуке в горизонтальном положении автопоездом в составе автомобиля КАЗ-504-А и полуприцепа УПР 12 12 или полуприцепа ПЛ 1212 конструкции Минпромстроя СССР.

4.7. Транспортировка стеновых панелей железнодорожным транспортом может

осуществляться на платформах либо в полувагонах с выполнением технических условий перевозки, размещения и крепления грузов. Примерные схемы укладки стеновых панелей на железнодорожной платформе и в полувагоне приведены на л.3.902.1-10.1 00.00.00.

4.8. Каждое изделие при хранении и транспортировке следует устанавливать на деревянные инвентарные прокладки, толщиной равной высоте выступающих монтажных петель плюс 20 мм.

Прокладки должны быть расположены по вертикали одна над другой по линии подъемных петель.

5. Гарантии поставщика

5.1. Изготовитель должен гарантировать соответствие поставляемых изделий требованиям настоящих технических условий при соблюдении потребителем правил транспортирования, условий применения и хранения изделий.

Альбом III/5

Типовой проект 901-1-32.83

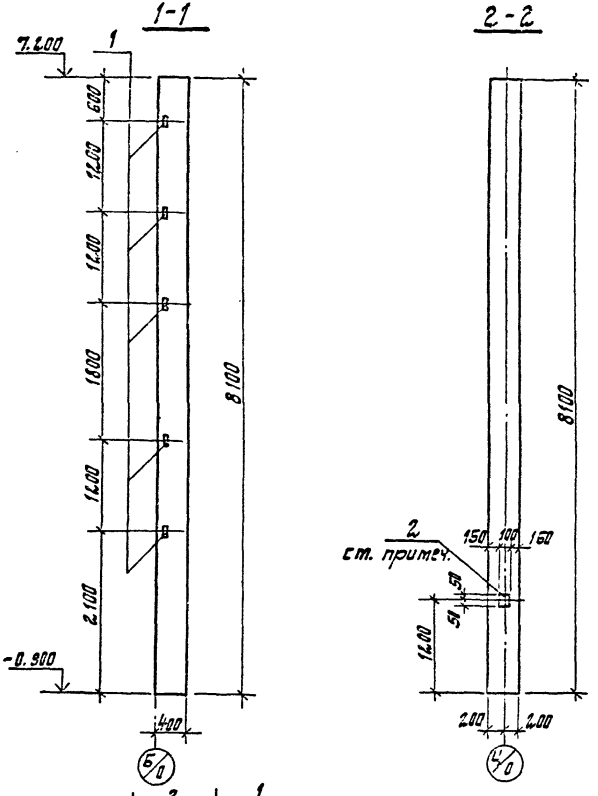

Формат	Зона	Поз.	Обозначение	Наименование	Кол.	Примечание
				Сборочные единицы		
			1.423-3 в.2	Колонна К72-5а; К72-7а; К72-9а		Со всеми закл. изделиями
		1	То же	Изделие закладное М1-14	5	1.8
		2	1.400-15 в.0	То же МН105-6	1	1.0

Ведомость расхода стали на дополнительные закладные детали

Марка элемента	Изделия закладные								Всего
	Арматура класса			Прокат стали					
	AIII			Вст3кп2					
	ГОСТ 5781-75 ГОСТ 5.1459-72			ГОСТ 103-76			ГОСТ 8509-72		
	8	12	Итого	-8=6	-8=8	Итого	L63×5	Итого	
К72-5а	0.1	1.65	1.75	0.5	0.4	0.9	7.20	7.20	10.0
К72-7а	0.1	1.65	1.75	0.5	0.4	0.9	7.20	7.20	10.0
К72-9а	0.1	1.65	1.75	0.5	0.4	0.9	7.20	7.20	10.0

1. Остальное см. К72-5; К72-7; К72-9; серии 1.423-3 в. 1,2.
2. Анкер закладной детали МН105-6, используемой для контура заземления, приварить к арматуре колонны.

8459/7

| | | | | | | | |

Типовой проект 901-1-32.83 Альбом III/5

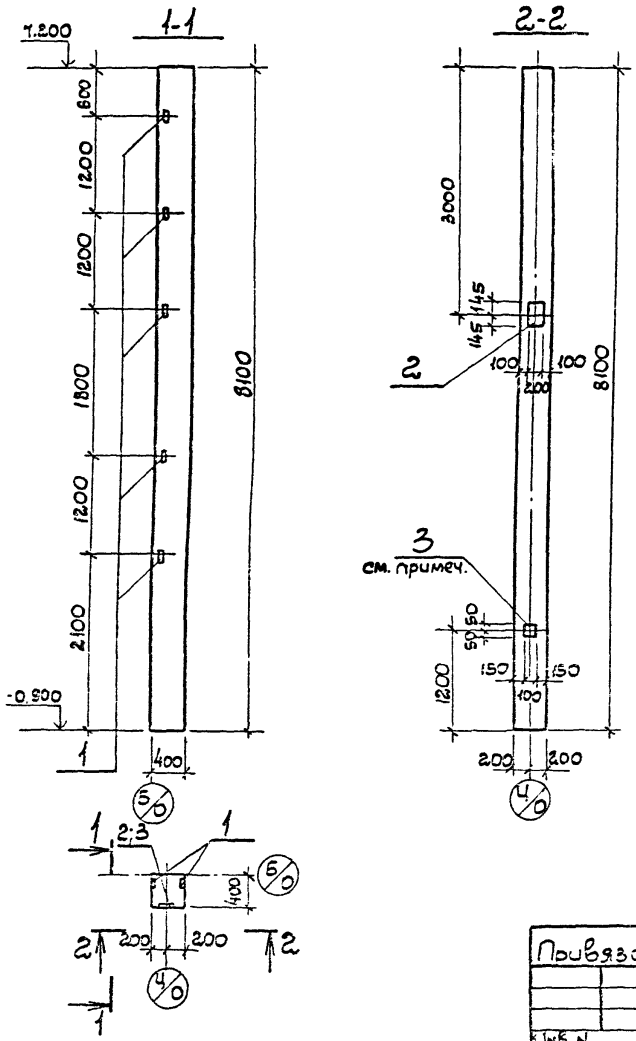

Форма	Зона	Поз.	Обозначение	Наименование	Кол.	Примечание
				Сборочные единицы		
			1.423-3 в.2	Колонна К72-5б; К72-7б; К72-9б		со всеми закл. изд.
		1	То же	Изделие закладное М1-14	5	1.8
		2	"	То же М1-12-1	1	6.0
		3	1.400-15; в.о.	" МК-105-6	1	1.0

Ведомость расхода стали на дополнительные закладные детали

Марка элемента	Изделия закладные										Всего
	Арматура класса			Прокат стали							
	А III			Вст 3кп2							
	ГОСТ 5781-75 ГОСТ 5.1459-72			ГОСТ 103-76; ГОСТ 19903-74					ГОСТ 9509-72		
	8	12	Итого	-8:6	-8:8	-8:10		Итого	L63×5	Итого	
К72-5б	0.1	3.05	3.15	0.5	0.4	4.6		5.5	7.2	7.2	15.85
К72-7б	0.1	3.05	3.15	0.5	0.4	4.6		5.5	7.2	7.2	15.85
К72-9б	0.1	3.05	3.15	0.5	0.4	4.6		5.5	7.2	7.2	15.85

1. Остальное см. К72-5; К72-7; К72-9; серии 1.423-3 в.1,2.
2. Анкер закладной детали МК105-6, используемой для контура заземления, приварить к арматуре колонны.

8459/7

Привязан		Нач.отд.	Серик		ТП 901-1-32.83 КЖИ
		Гл.спец.	Козловичер		Колонны: К72-5б; К72-7б; К72-9б
		Рук.гр.	Савельева		Стадия: Р; Масса; Масштаб
		Ст.инж.	Демченко		Лист; Листов
Инв.N		Ст.техн.	Митюра		Госстрой СССР Укрводоканалпроект Киев

Инв.N подл. | Подпись и дата | Взам.инв.N

Типовой проект 901-1-32.83 Альбом III/5

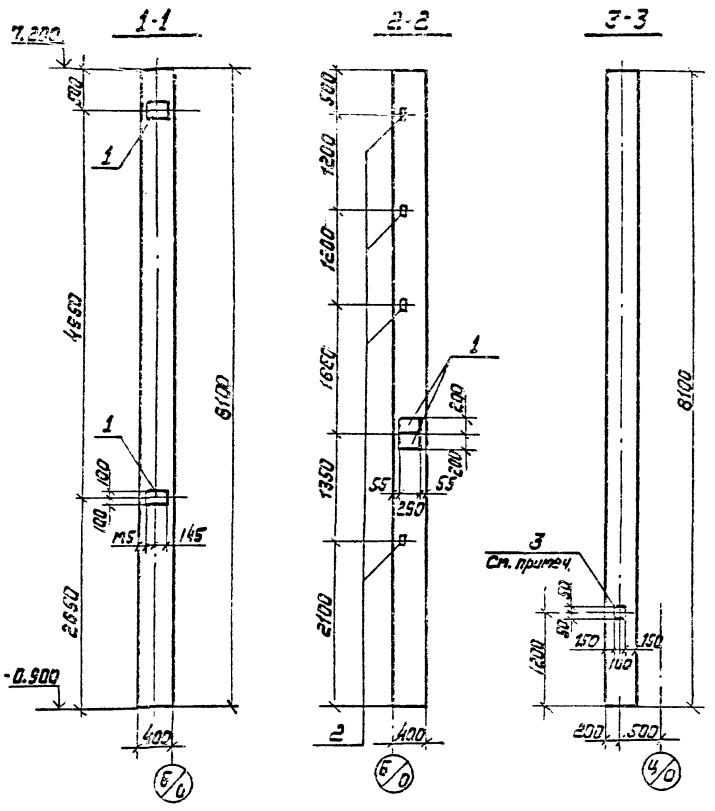

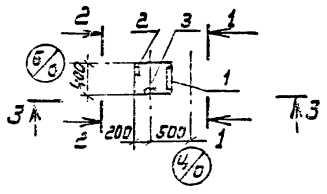

Формат	Зона	Поз.	Обозначение	Наименование	Кол.	Примеч.
				Сборочные единицы		
			1.423-3 в.2	Колонна К72-5в; К72-7в; К72-9в		Со всеми закл. изд.
		1	То же	Изделие закладное М-1-12-1	4	3.0
		2	"	То же М1-14а	4	1.05
		3	1.400-15; в.0	" МН105-6	1	1.0

Ведомость расхода стали на дополнительные закладные детали

Марка элемента	Изделия закладные									Всего
	Арматура класса			Прокат стали						
	А III			В ст 3 кп.2						
	ГОСТ 5781-75; ГОСТ 5.1459-72			ГОСТ 103-76; ГОСТ 19903-74				ГОСТ 8509-72		
	8	12	Итого	-б=6	-б=8	-б=10	Итого	L63x5	Итого	
К72-5в	0.1	6.92	7.02	0.5	0.4	18.4	19.3	2.88	2.88	29.2
К72-7в	0.1	6.92	7.02	0.5	0.4	18.4	19.3	2.88	2.88	29.2
К72-9в	0.1	6.92	7.02	0.5	0.4	18.4	19.3	2.88	2.88	29.2

1. Остальное см. К72-5; К72-7; К72-9; серии 1.423-3 в 1.2
2. Анкер закладной детали МН105-6, используемой для контура заземления приварить к арматуре колонны.

8459/7

ТП 901-1-32.83 КЖИ

Колонны: К72-5в; К72-7в; К72-9в.

Стадия	Масса	Масштаб
Р		

Лист | Листов

Госстрой СССР Укрводоканалпроект г. Киев

Привязан

Инв. №

Нач. пр.	Серик	
Гл. спец.	Казаковичев	
Рук. прим.	Сабульева	
Ст. инж.	Демченко	
Ст. техн.	Митюра	

Инв. № подл. | Подпись и дата | Взам. инв. №

Альбом III/5

Типовой проект 901-1-32.83

Инв.№ подл. | Подпись и дата | Взам.инв.№

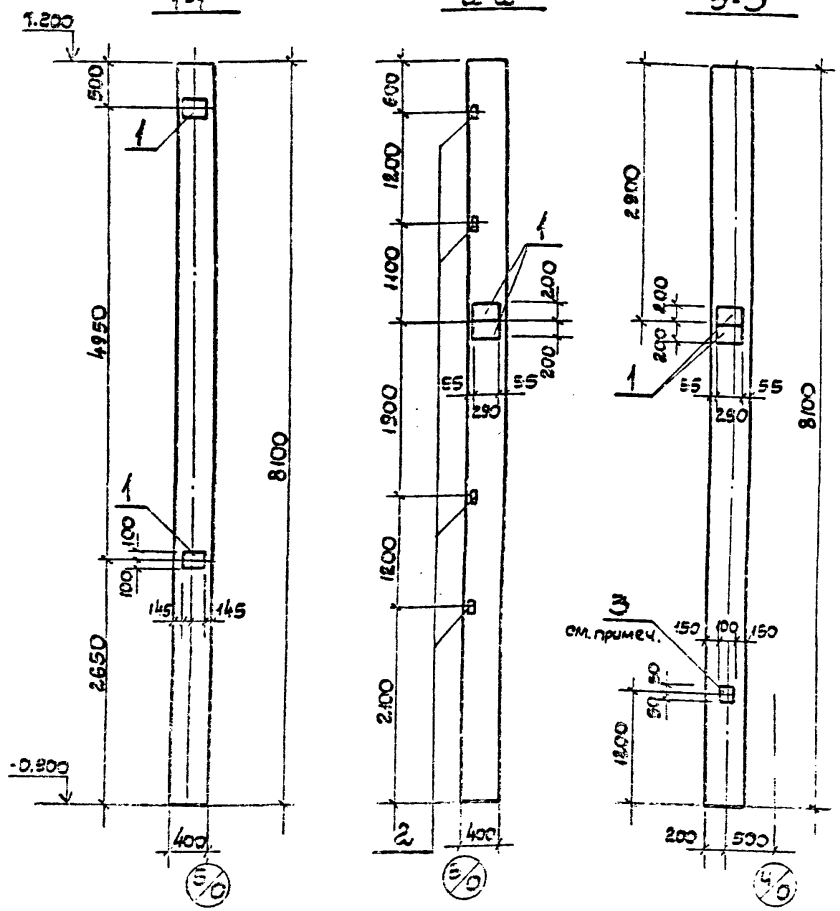

К72-52; 72; 92

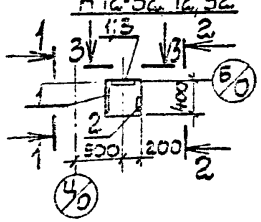

К72-52-01; 72-01; 92-01 зеркальное отражение, остальное см. К72-52; 72; 92

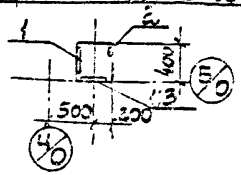

Формат	Зона	Поз.	Обозначение	Наименование	Кол. шт.	Примечание
				Сборочные единицы		
			1.423-3 в.2	Колонна К72-52; К72-72; К72-92		собрать закл. изд.
			То же	То же К72-52-01; К72-72-01; К72-92-01		То же
		1	"	Изделие закладное М1-12-1	6	6.0
		2	"	то же М1-14а	4	1.05
		3	1.400-15; в.0	" МК105-6	1	1.0

1. Остальное см. К72-5; К72-7; К72-9. серии 1.423-3. в.1; 2

Ведомость расхода стали на дополнительные закладные детали

Марка элемента	Изделия закладные								Всего
	Арматура класса			Прокат стали					
	AIII			Вст3 кп2					
	ГОСТ 5781-75 ГОСТ 5.1459-72			ГОСТ 103-76; ГОСТ 19903-74				ГОСТ 8509-72	
	8	12	Итого	-δ=6	-δ=8	-δ=10	Итого	∠63×5	Итого	
К72-5Г	0.1	9.72	9.82	0.5	0.4	27.6	28.5	2.88	2.88	41.20
К72-7Г	0.1	9.72	9.82	0.5	0.4	27.6	28.5	2.88	2.88	41.20
К72-9Г	0.1	9.72	9.82	0.5	0.4	27.6	28.5	2.88	2.88	41.20
К72-5Г-01	0.1	9.72	9.82	0.5	0.4	27.6	28.5	2.88	2.88	41.20
К72-7Г-01	0.1	9.72	9.82	0.5	0.4	27.6	28.5	2.88	2.88	41.20
К72-9Г-01	0.1	9.72	9.82	0.5	0.4	27.6	28.5	2.88	2.88	41.20

2. Анкера закладной детали МК105-6, используемой для контура заземления, приварить к арматуре колонны. 8459/7

Привязан

Инв.№

Нач. отд.	Серия	
Гл. спец.	Козловичер	
Рук. гр.	Сабельева	
Ст. инж.	Демченко	
Ст. техн.	Митюхе	

ТП 901-1-32.83 КЖИ

Колонны К72-5Г; К72-7Г; К72-9Г; К72-5Г-01; К72-7Г-01; К72-9Г-01

Стадия	Масса	Масштаб
Р		
Лист	Листов	

Госстрой СССР Укрвостокпроект Киев

Типовой проект 901-1-32.83 Альбом III/5

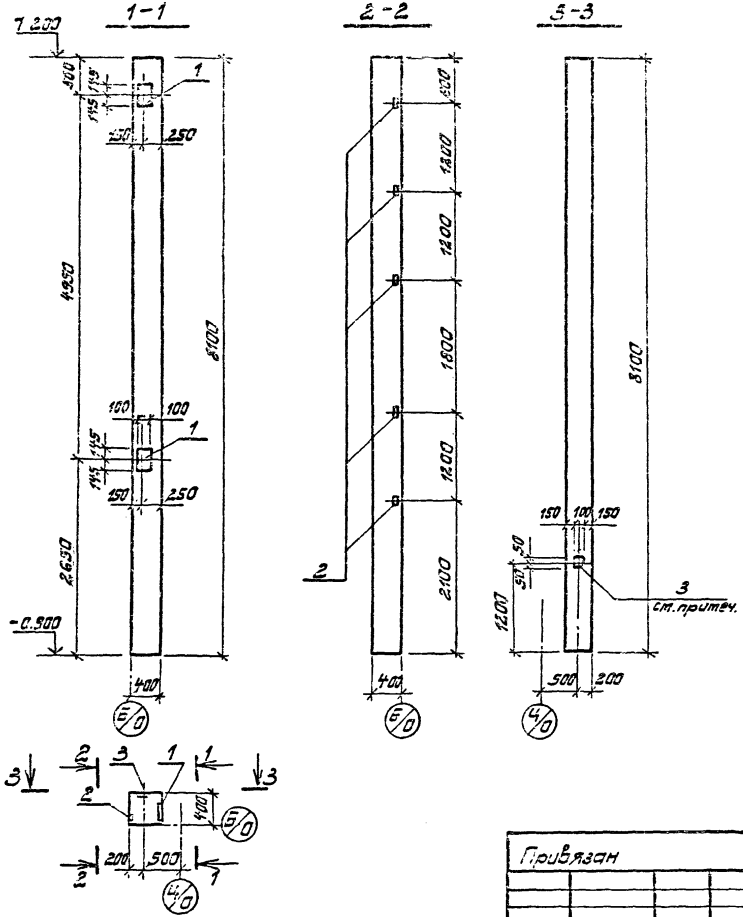

Формат	Зона	Поз.	Обозначение	Наименование	Кол.	Примечание
				Сборочные единицы		
			1.423-3, в. 2	Колонна К72-3д; К72-7д; К72-9д		со всеми закл. изд.
		1	То же	Изделие закладное М1-12-1	2	6.0
		2	"	То же М1-14а	5	1.05
		3	1.400-15, в. 0	" МН105-6	1	1.0

Ведомость расхода стали на дополнительные закладные детали

Марка элемента	Изделия закладные									Всего
	Арматура класса			Прокат стали						
	А III			В ст 3 кп 2						
	ГОСТ 5781-75 ГОСТ 5.1459-72			ГОСТ 103-76; ГОСТ 19903-74				ГОСТ 8509-72		
	8	12	Итого	-δ=6	-δ=8	-δ=10	Итого	∠63×5	Итого	
К72-5д	0.1	4.45	4.55	0.5	0.4	9.2	10.1	3.6	3.6	18.25
К72-7д	0.1	4.45	4.55	0.5	0.4	9.2	10.1	3.6	3.6	18.25
К72-9д	0.1	4.45	4.55	0.5	0.4	9.2	10.1	3.6	3.6	18.25

1. Остальное см. К72-5; К72-7; К72-9; серии 1.423-3 в. 1; 2.
2. Анкер закладной детали МН105-6, используемой для контура заземления, приварить к арматуре колонны.

8459/7

ТП901-1-32.83 КЖИ

Колонны К72-5д; К72-7д; К72-9д

Стадия	Масса	Масштаб
Р		

Лист | Листов

Госстрой СССР Укрводоканалпроект Киев

Привязан

Инв. N

Нач. отд.	Серик	
Гл. спец.	Козловичев	
Рук. гр.	Савельева	
Ст. инж.	Демченко	
Ст. техн.	Митюра	

Инв. N подл. | Подпись и дата | Взам. инв. N

Альбом III/5

Типовой проект 901-1-32.83

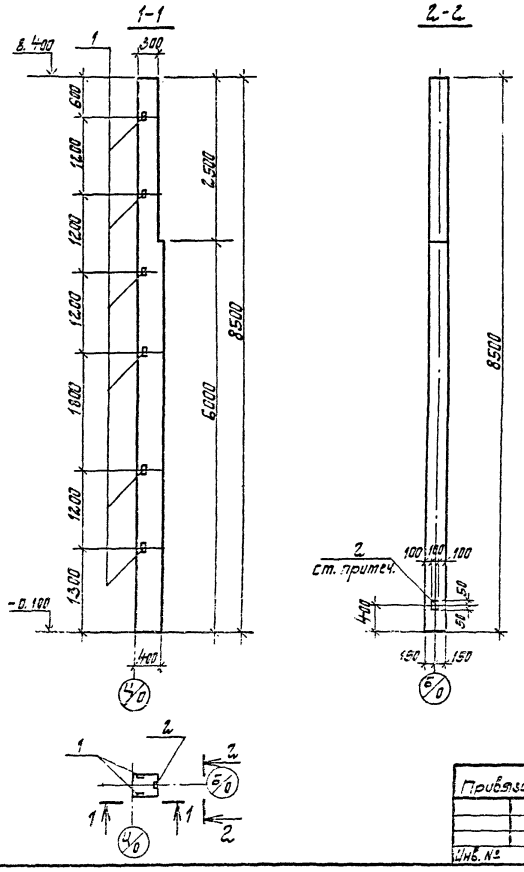

Формат	Зона	Поз.	Обозначение	Наименование	Кол.	Примечание
				Сборочные единицы		
			Шифр 460-75 в. 1-1; 1-2	Колонна КФ18-1а; КФ18-2а		со всеми закл. изд.
		1	То же в 1-2	Изделие закладное МН8	6	2.1
		2	1.400-15, в.0	То же МН105-6	1	1.0

Ведомость расхода стали на дополнительные закладные детали

Марка элемента	Изделия закладные								Всего
	Арматура класса			Прокат стали					
	А III			Вст3 кп2					
	ГОСТ 5781-75 ГОСТ 5.1459-72			ГОСТ 103-76			ГОСТ 8509-72		
	8	12	Итого	-δ=6	-δ=8	Итого	L63×5	Итого	
КФ18-1а	0.1	1.2	1.3	0.5	0.4	0.9	11.4	11.4	13.6
КФ18-2а	0.1	1.2	1.3	0.5	0.4	0.9	11.4	11.4	13.6

1. Остальное ст. КФ-18-1; КФ-18-2; шифр 460-75 в. 1-1; 1-2
2. Анкер закладной детали МН105-6, используемой для контура заземления, приварить к арматуре колонны.

8489/7

Привязан		Нач. отд.	Серик		ТП 901-1-32.83		КЖИ
		Гл. спец.	Козловичев		Колонны КФ18-1а; КФ18-2а	Стадия	Масса	Масштаб
		Рук. грип.	Собельева			Р		
		Ст. инж.	Демченко			Лист	Листов	
Инв. №		Ст. техн.	Мигнова			Госстрой СССР Укрводоканалпроект Киев		

Типовой проект 901-1-32.83 Альбом III/5

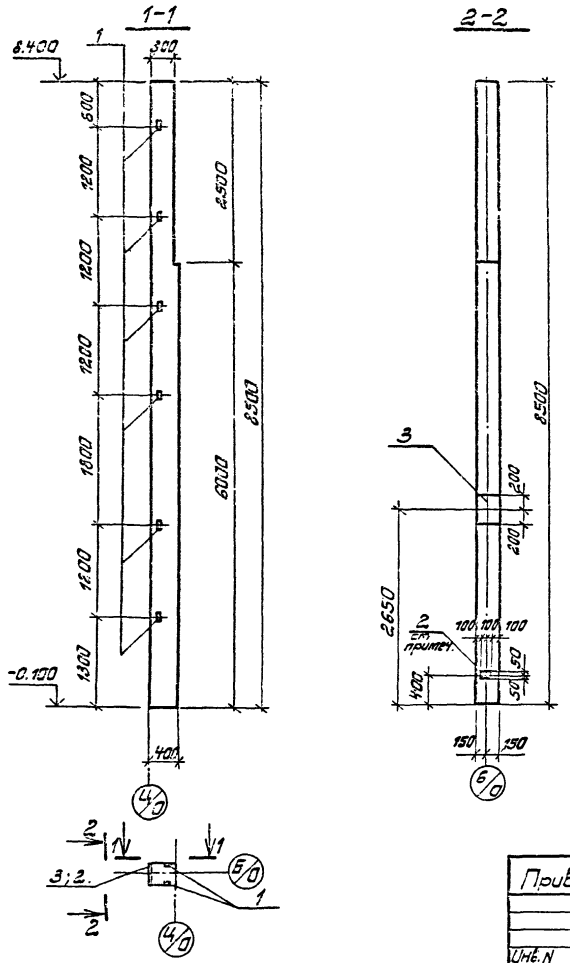

Формат	Зона	Поз.	Обозначение	Наименование	Кол.	Примечание
				Сборочные единицы		
				Колонна КФ18-1б; КФ18-2б		со всему закл. изд.
		1	шифр 460-45 в. 1-2	Изделие закладное МН8	6	2.1
		2	1.400-15, в. 0	То же МН105-6	1	1.0
		3	То же	" МН144-2	1	9.5

Ведомость расхода стали на дополнительные закладные детали

Марка элемента	Изделия закладные								Всего
	Арматура класса			Прокат стали					
	А III			В ст 3 кп 2					
	ГОСТ 5781-75 ГОСТ 5.1459-72			ГОСТ 103-76; ГОСТ 19903-74			ГОСТ 8509-72		
	8	12	итого	-δ=6	-δ=8	итого	L65×5	итого	
КФ18-1б	0.1	3.2	3.3	0.5	7.9	8.4	11.4	11.4	23.1
КФ18-2б	0.1	3.2	3.3	0.5	7.9	8.4	11.4	11.4	23.1

1. Остальное см. КФ18-1; КФ18-2; шифр 460-75 в. 1-1, 1-2.

2. Анкер закладной детали МН105-6, используемой для контура заземления, приварить к арматуре колонны.

8459/7

ТП901-1-1-32.83 КЖИ

Колонны: КФ18-1б; КФ18-2б.

Стадия	Масса	Масштаб
Р		

Лист | Листов

Госстрой СССР Укрводоканалпроект Киев

Привязан

Инв. N

Нач. отд.	Серик	
Гл. спец.	Козловичев	
Рук. груп.	Савельева	
Ст. инж.	Демченко	
Ст. техн.	Митюра	

Инв. N подлин. | Подпись и дата | Взам. инв. N

Типовой проект 901-1-32.83 Альбом III/5

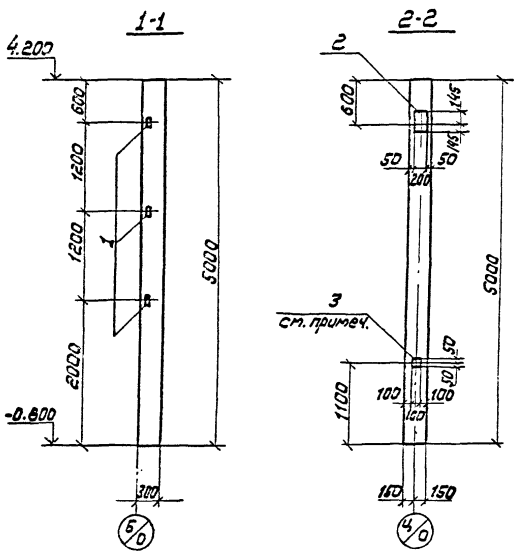

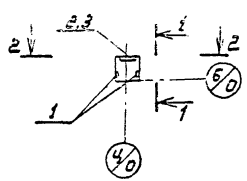

Формат	Зона	Поз.	Обозначение	Наименование	Кол.	Примечание
				Сборочные единицы		
			1.423-3 в.2	Колонна К42-3а; К42-4а; К42-5а		Со всеми закл. изд.
		1	То же	Изделие закладное М1-13	3	1.7
		2	"	То же М1-12	1	6.0
		3	1.400-15, в.0	" МН105-6	1	1.0

Ведомость расхода стали на дополнительные закладные детали

Марка элемента	Изделия закладные									Всего
	Арматура класса А III			Прокат стали В ст 3 кп 2						
	ГОСТ 5781-75 ГОСТ 5,1459-72			ГОСТ 103-76; ГОСТ 19903-74				ГОСТ 8509-72		
	8	12	Итого	-5=6	-5=8	-5=10	Итого	L63x5	Итого	
К42-3а	0.1	2.12	2,22	0.5	0.4	4.6	5.5	4.32	4.32	12.04
К42-4а	0.1	2.12	2,22	0.5	0.4	4.6	5.5	4.32	4.32	12.04
К42-5а	0.1	2.12	2,22	0.5	0.4	4.6	5.5	4.32	4.32	12.04

1. Остальное см. К42-3; К42-4, К42-5; серии 1.423-3, в. 1;2
2. Анкер закладной детали МН105-6, используемой для контура заземления, приварить к арматуре колонны.

8459/7

Привязан				ТП 901-1-32.83			КЖИ
				Колонны К42-3а; К42-4а; К42-5а	Стадия	Масса	Масштаб
					Р		
					Лист	Листов	
Инв. №					Госстрой СССР Укрводоканалпроект г. Киев		
			Нач. отд.	Серик			
			Гл. спец.	Козловичер			
			Рук. груп.	Савельева			
			Ст. инж.	Демченко			
			Ст. техн.	Митюра			

Типовой проект 901-1-32.83 Альбом III/5

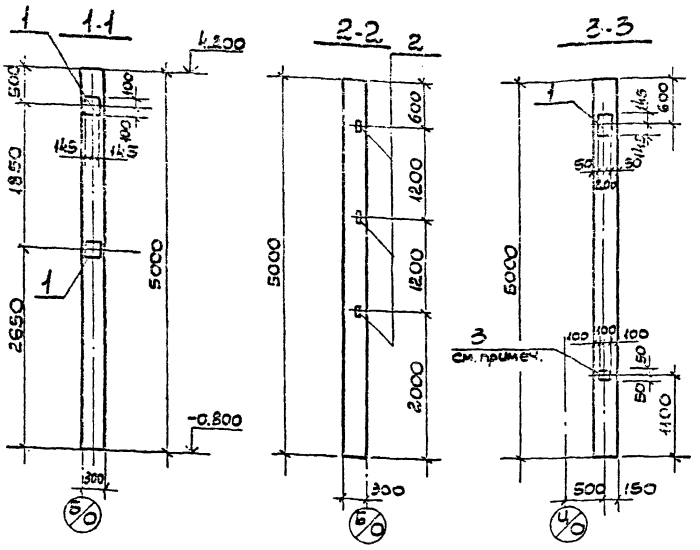

Формат	Зона	Поз.	Обозначение	Наименование	Кол.	Примечание
				Сборочные единицы		
			1.423-3, в.2	Колонна К42-36; К42-46; К42-56		со всеми закл. изд.
			То же	То же К42-36-01; К42-46-01; К42-56-01		То же
		1	"	изделие закладное М1-12	3	6.0
		2	"	То же М1-13с	3	0.96
		3	1.400-15; в.0.	МН 105-6	1	1.0

Ведомость расхода стали на дополнительные закладные детали

Марка элемента	Изделия закладные									Всего
	Арматура класса			Прокат стали						
	A-III			Ст3 кп2						
	ГОСТ 5781-75			ГОСТ 103-76; ГОСТ 19903-74				ГОСТ 8509-72		
	8	12	Итого	-8-6	-8-8	-8-10	Итого	∠63×5	Итого	
К42-36	0.1	4.92	5.02	0.5	0.4	13.3	14.7	2.16	2.16	21.88
К42-46	0.1	4.92	5.02	0.5	0.4	13.8	14.7	2.16	2.16	21.88
К42-56	0.1	4.92	5.02	0.5	0.4	13.8	14.7	2.16	2.16	21.88
К42-36-01	0.1	4.92	5.02	0.5	0.4	13.8	14.7	2.16	2.16	21.88
К42-46-01	0.1	4.92	5.02	0.5	0.4	13.8	14.7	2.16	2.16	21.88
К42-56-01	0.1	4.92	5.02	0.5	0.4	13.8	14.7	2.16	2.16	21.88

1. Остальное см. К42-3; К42-4; К42-5; серии 1.423-3 в. 1,2.
2. Анкер закладной детали МН 105-6, используемой для контура заземления, приварить к арматуре колонны. 8459/7

К42-36; 46; 56

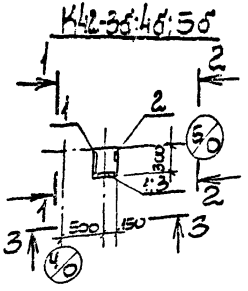

К42-36-01; 46-01; 56-01 зеркальное отражение, остальное см. К42-36; 46; 56

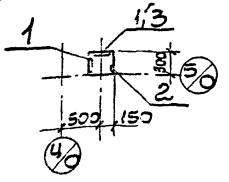

Привязан

Инв. № подл. | Подп. и дата | Взам. инв. №

Нач. отд.	Серик	
Гл. спец.	Козловича	
Рук. гр.	Сабельева	
Ст. инж.	Демченко	
Ст. техн.	Митюра	

Инв. №

ТП 901-1-32.83 КЖИ

Колонны К42-36; К42-46; К42-56; К42-36-01; К42-46-01; К42-56-01

Стадия	Масса	Масштаб
Р		
Лист	Листов	

Госстрой СССР Укрводоканалпроект Киев

Альбом III/5

Типовой проект 901-1-32.83

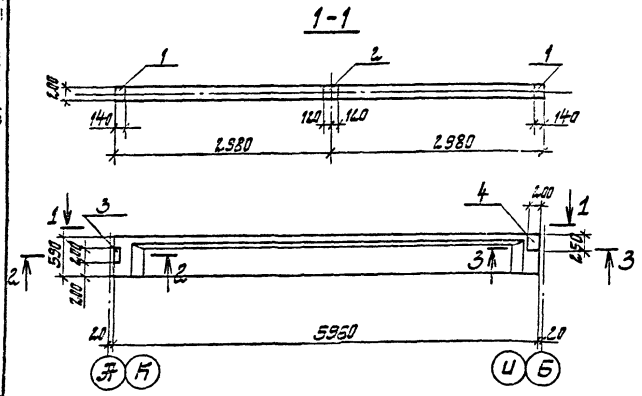

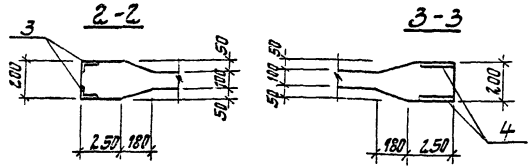

Ведомость расхода стали на дополнительные закладные детали

Марка элемента	Изделия закладные											Всего
	Арматура класса						Прокат стали					
	АI		АIII				Вст3 кп2					
	ГОСТ 5781-75		ГОСТ 5781-75; ГОСТ 5.1459-72				ГОСТ 103-76 ГОСТ 19903-74			ГОСТ 8510-72		
	6	Итого	8	10	12	Итого	-δ=8	-δ=10	Итого	L80×50×6	Итого	
БЭ6-6АIV а	0.1	0.1	0.4	0.8	0.7	1.9	6.6	7.8	14.4	2.4	2,4	18.8
БЭ6-8АIV а	0.1	0.1	0.4	0.8	0.7	1.9	6.6	7.8	14.4	2.4	2.4	18.8

Формат	Зона	Поз.	Обозначение	Наименование	Кол.	Примечание
				Сборочные единицы		
			1.462-10 в.2	Балка БЭ6-6АIV а; БЭ6-8АIV а		со всеми закл. изд
		1	То же	Изделие закладное М7	2	2.0
		2	"	То же М8	1	3.4
		3	2,432-1 в.0	" МД1	1	2.9
		4	1.400-15; в.0	" МН205-2	1	8.5

1. Остальное ст. БЭ6-6АIV; БЭ6-8АIV серии 1.462-10
2. Анкера закладных деталей М7 и М8, используемые для контура заземления, приварить к арматуре балки.

8459/7

Нач. отд.	Серик		ТП 901-1-32.83		КЖИ
Гл. спец.	Козловичев		Балки БЭ6-6АIV а; БЭ6-8АIV а.	Стадия	Масса	Масштаб
Рук. гр.	Савельева			Р		
Ст. инж.	Демченко			Лист	Листов	
Ст. техн.	Митюра			Госстрой СССР Укрводоканалпроект Киев		

Привязан

Инв. №

Взам. инв. №

Подпись и дата

Инв. № подл.

Типовой проект 901-1-32.83 Альбом III/5

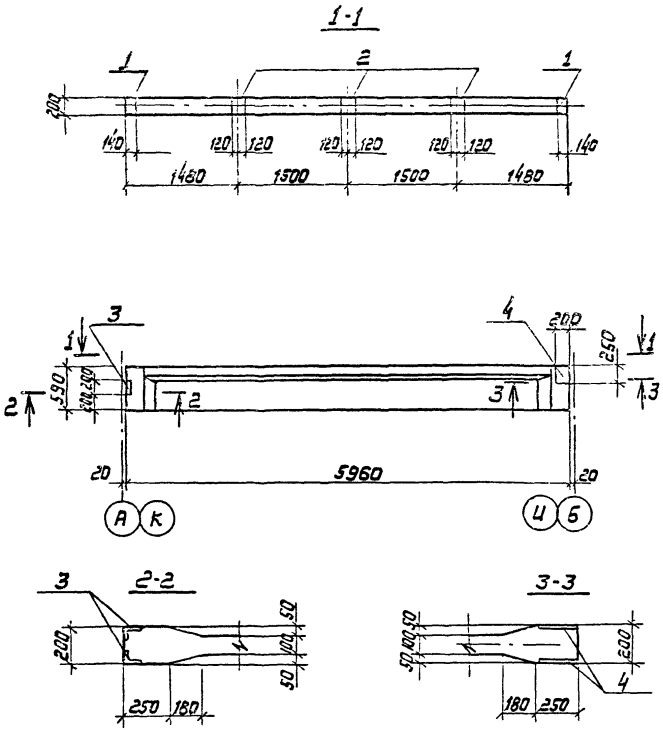

Формат	Зона	Поз.	Обозначение	Наименование	Кол.	Примечание
				Сборочные единицы		
			1.462-10, в. 2	Балка БЭ6-6АIV Б; БЭ6-6АIV Б		Со всеми закл. изд.
		1	То же	Изделие закладное М7	2	2.0
		2	"	То же М8	3	3.4
		3	2, ИЗ2-1, в. 0	" МД1	1	2,9
		4	1.400-15, в. 0	" МН205-1	1	8.5

Ведомость расхода стали на дополнительные закладные детали

Марка элемента	Изделия закладные											Всего
	Арматура класса						Прокат стали					
	АI		АIII				Вст3кп2					
	ГОСТ 5781-75		ГОСТ 5781-75; ГОСТ 5.1459-72				ГОСТ 103-76; ГОСТ 19903-74			ГОСТ 8510-72		
	6	Итого	8	10	12	Итого	-6=8	-6=10	Итого	290×50×6	Итого	
БЭ6-6АIV Б	0,1	0.1	0.4	1.6	0.7	2,7	12.6	7,8	20.4	2,4	2.4	25.6
БЭ6-8АIV Б	0.1	0.1	0.4	1.6	0.7	2,7	12.6	7.8	20.4	2.4	2.4	25.6

1. Остальное см. БЭ6-6АIV; БЭ6-8АIV серии 1.462-10
2. Анкера закладных деталей М7 и М8, используемые для контура заземления, приварить к арматуре балки.

8459/7

Привязан	Нач. отд.	Серик		ТП-901-1-32.83	КЖИ
	Гл. спец.	Козлобичер		Балки БЭ6-6АIV Б; БЭ6-6АIV Б	Стадия: Р; Масса; Масштаб
	Рук. груп.	Савельева			Лист; Листов
	Ст. инж.	Демченко			Госстрой СССР Укрводоканалпроект г. Киев
Инв. №	Ст. техн.	Матюра			

Инв. № подл. | Подпись и дата | Взам. инв. №

Типовой проект 901-1-32.83 Альбом III/5

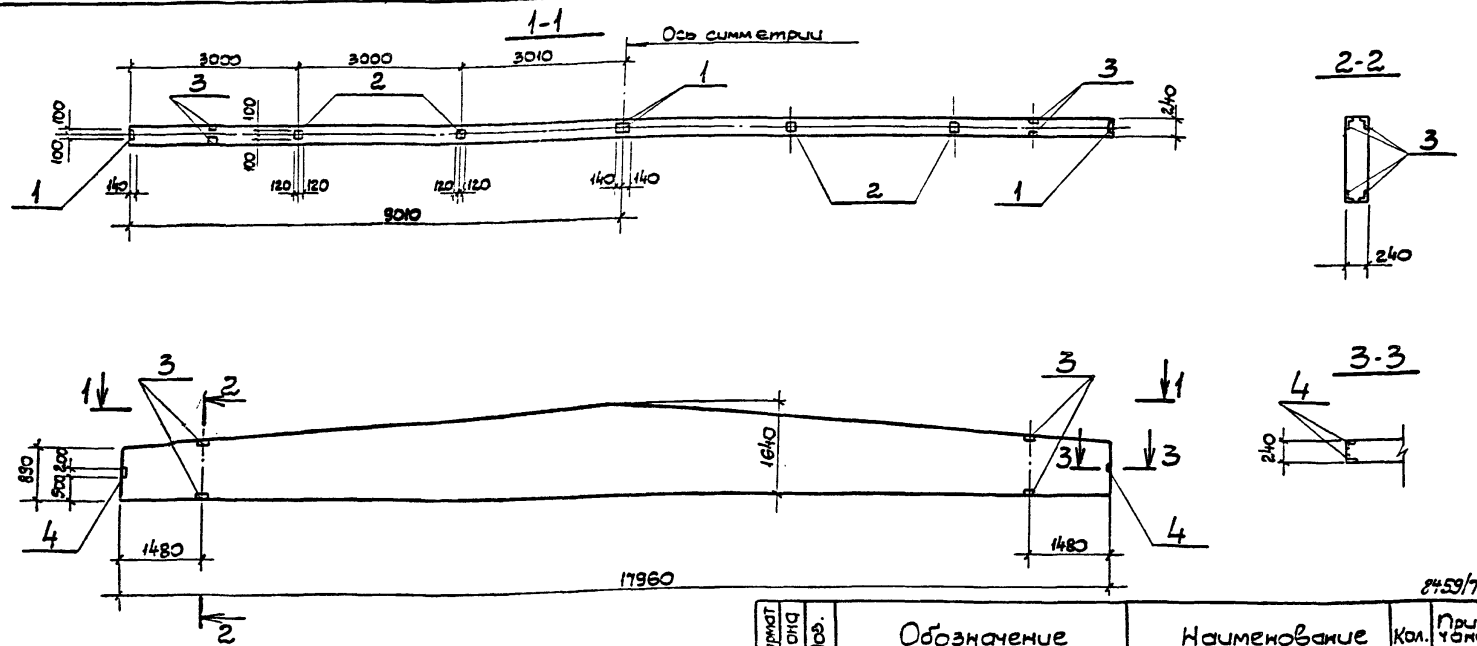

8459/7

Ведомость расхода стали на дополнительные закладные детали

Марка элемента	Изделия закладные											Всего
	Арматура класса						Прокат стали					
	AI		AII		AIII		Вст3 кп2					
	ГОСТ 5781-75		ГОСТ 5781-75		ГОСТ 5781-75		ГОСТ 19903-74		ГОСТ 8510-72			
	6	Итого	10	Итого	8	Итого	-8=5	Итого	∠110×70×8	∠80×50×6	Итого	
2БДР18-2АIVа	0.2	0.2	5.6	5.6	0.8	0.8	19.2	19.2	20.8	4.8	25.6	51.4

1. Остальное см. 2БДР18-2АIV серия 1.462-3.
2. Анкера закладной детали М4-1-3; М4-3-4; используемые для контура заземления, приварить к арматуре балки.
3. Соединительные листы МС-2-1А, указанные в серии 1.462-3, к закладным деталям М3-27 не приваривать и не учитывать в спецификации.

Формат	Зона	Поз.	Обозначение	Наименование	Кол.	Примечание
				Сборочные единицы		
				Балка 2БДР18-2АIVа		со всеми закл. изд.
		1	1.462-3 в. III	Изделие закладное М4-1-3	4	2.0
		2	То же	То же М4-3-4	4	3.4
		3	"	" М4-10-4	4	6.0
		4	2.432-2 в.0	" МД3	2	2.9

Привязан

Инв. N

Нач. отд.	Серик	
Гл. спец.	Козловичер	
Рук. гр.	Савельева	
Ст. инж.	Демченко	
Ст. техн.	Митюра	

ТП 901-1-32.83 КЖИ

Балка 2БДР18-2АIVа

Стадия	Масса	Масштаб
Р		

Лист | Листов

Госстрой СССР
Укрводоканалпроект
Киев

Взам. инв. N | Подп. и дата | Инв. N подл.

Типовой проект 901-1-32.83 Альбом III/5

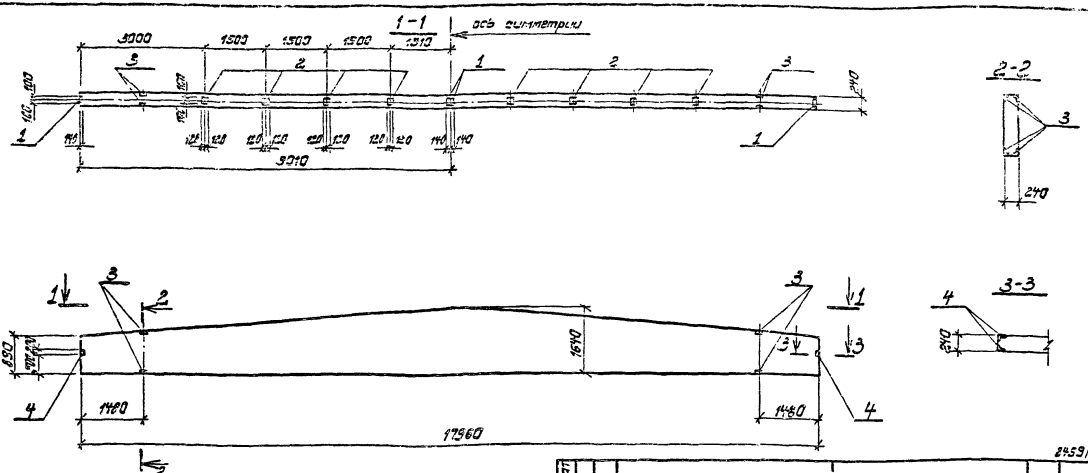

2459/7

Ведомость расхода стали на дополнительные закладные детали

Марка элемента	Изделия закладные											Всего
	Арматура класса						Прокат стали					
	А I		А II		А III		В ст 3 кп 2					
	ГОСТ 5781-75		ГОСТ 5781-75		ГОСТ 5781-75		ГОСТ 19903-74		ГОСТ 8510-72			
	6	Итого	10	Итого	8	Итого	-6=8	Итого	∠110×70×8	∠90×50×6	Итого	
2БДР18-2АIVб	0.2	0.2	7.2	7.2	0.8	0.8	31.2	31.2	20.8	4.8	25.6	65.0
2БДР18-3АIVб	0.2	0.2	7.2	7.2	0.8	0.8	31.2	31.2	20.8	4.8	25.6	65.0

1. Остальное см. 2БДР18-2АIV; 2БДР18-3АIV серии 1.462-3.
2. Анкера закладных деталей М4-1-3; М4-3-4; М4-10-4, используемых для контура заземления, приварить к арматуре балки.
Соединительные листы МС-2-1А указанные в серии 1.462-3, к закладным деталям М3-27 не приваривать и не учитывать в спецификации.

Формат	Зона	Поз.	Обозначение	Наименование	Кол.	Примечание
				Сборочные единицы		
			1.462-3 в. III	Балка 2БДР18-2АIVб; 2БДР18-3АIVб		со всеми закл. изд.
		1	То же	Изделие закладное М4-1-3	4	2.0
		2	"	То же М4-3-4	8	3.4
		3	"	" М4-10-4	4	6.0
		4	2.432-2, в.а	" МД3	2	2.9

Привязать

Инв. N

Нач. отд.	Серик	
Гл. спец.	Козловичев	
Рук. груп.	Савельева	
Ст. инж.	Демченко	
Ст. техн.	Митюра	

ТП-901-1-32.83 КЖИ

Балки 2БДР18-2АIVб; 2БДР18-3АIVб

Стадия	Масса	Масштаб
Р		

Лист | Листов

Госстрой СССР Укрводоканалпроект Киев

Инв. N подл. | Подпись и дата | Взам. инв. N

Типовой проект 901-1-32.83 Альбом III/5

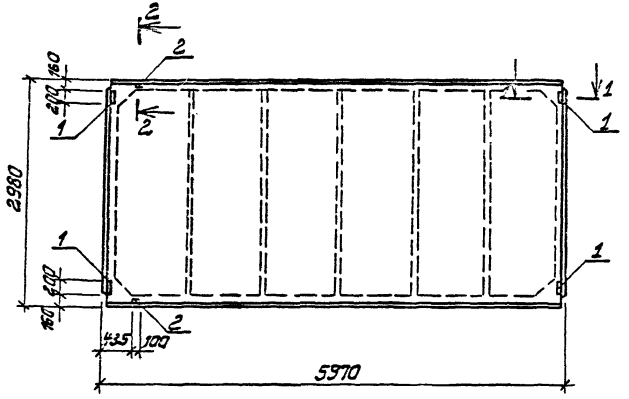

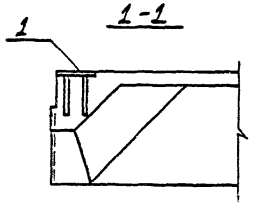

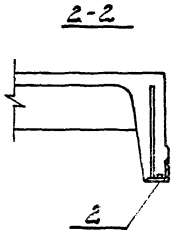

Формат	Зона	Поз.	Обозначение	Наименование	Кол.	Примечание
				Сборочные единицы		
				ПГ-2АIVТ-1; ПГ-3АIVТ-1		со всеми закл. изд.
		1	ГОСТ 22701.5-77	Изделие закладное М8	4	1.7
				Сборочные единицы		
				ПГ-2АIVТ-2; ПГ-3АIVТ-2		со всеми закл. изд.
		2	ГОСТ 22701.5-77	Изделие закладное М9	2	1.25
				Сборочные единицы		
				ПГ-2АIVТ-3; ПГ-3АIVТ-3		со всеми закл. изд.
		1	ГОСТ 22701.5-77	Изделие закладное М8	4	1.7
		2	ГОСТ 22701.5-77	То же М9	2	1.25

Ведомость расхода стали на дополнительные закладные детали

Марка элемента	Изделия закладные							Всего
	Арматура класса			Прокат стали				
	АIII			Вст3кп2				
	ГОСТ 5781-75			ГОСТ 103-76*		ГОСТ 8509-72		
	10	14	итого	-δ=8	итого	∠70×8	итого	
ПГ-2АIVТ; 3АIVТ-1	1.6	—	1.6	5.2	5.2	—	—	6.8
ПГ-2АIVТ; 3АIVТ-2	0.6	0.2	0.8	—	—	1.7	1.7	2.5
ПГ-2АIVТ; 3АIVТ-3	2.2	0.2	2.4	5.2	5.2	1.7	1.7	9.3

1. Остальное см ПГ-2АIVТ ГОСТ 22701.1-77.
2. Анкера закладной детали М9, используемой для контура заземления, приварить к арматуре плиты.

8459/7

Нач. отд.	Серик		
Гл. спец.	Козловичер		
Рук. груп.	Савельева		
Ст. инж.	Демченко		
Ст. техн.	Митюра		

Привязан

Инв. №

ТП901-1-32.83 КЖИ

Плиты покрытия
ПГ-2АIVТ-1; ПГ-3АIVТ-1.
ПГ-2АIVТ-2; ПГ-3АIVТ-2.
ПГ-2АIVТ-3; ПГ-3АIVТ-3.

Стадия	Масса	Масштаб
Р		

Лист | Листов

Госстрой СССР
Укрводоканалпроект
Киев

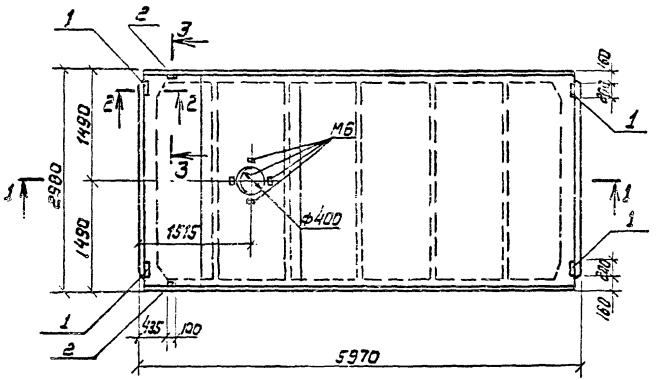

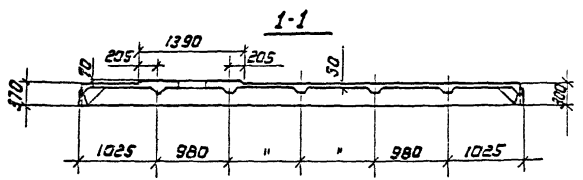

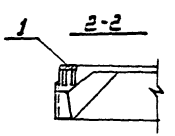

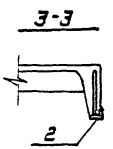

Формат	Зона	Поз.	Обозначение	Наименование	Кол.	Примечание
				Сборочные единицы		
				ПВ4-3АIVТ; 4АIVТ-1		Со всеми закл. изд.
		2	ГОСТ 22701.5-77	Изделие закладное М9	2	1.25
				Сборочные единицы		
				ПВ4-3АIVТ; 4АIIIТ-2 ПВ4-3АIVТ; 6АIIIТ-1		Со всеми закл. изд.
		1	ГОСТ 22701.5-77	Изделие закладное М3	4	1.7
		2	"	то же М9	2	1.25

Ведомость расхода стали на дополнительные закладные детали

Марка элемента	Изделия закладные							Всего
	Арматура класса			Прокат стали				
	АIII			ВСт3кп2				
	ГОСТ 5781-75			ГОСТ 103-76		ГОСТ 8509-72		
	10	14	Итого	-6-8	Итого	L70x8	Итого	
ПВ4-3АIVТ; 4АIVТ-1	0.6	0.2	0.8	-	-	1.7	1.7	2,5
ПВ4-3АIVТ; 4АIIIТ-2	2,2	0.2	2,4	5,2	5,2	1.7	1.7	9.3
ПВ4-3АIVТ; 6АIIIТ-1	2,2	0.2	2.4	5,2	5,2	1.7	1.7	9.3

1. Остальное см. ПВ4-3АIVТ; 4АIVТ; 5АIVТ; 6АIVТ ГОСТ 22701.2-77
2. Анкера закладной детали М9, используемой для контура заземления, приварить к арматуре плиты.

84-59/7

ТП 901-1-32.83 КЖИ

Плиты ПВ4-3АIVТ; 4АIIIТ-1; ПВ4-3АIIIТ; 4АIIIТ-2; ПВ4-3АIIIТ; 6АIIIТ-1.

Стадия	Масса	Масштаб
Р		
Лист	Листов	

Госстрой СССР Укрводоканалпроект Киев

Привязан

Инв. №:

Нач. отд.	Серик	
Гл. спец.	Козловичер	
Рук. гр.	Савельев	
Ст. инж.	Демченко	
Ст. техн.	Митора	

Инв. № подл. | Подпись и дата | Взам. инв. №

Типовой проект 901-1-32.83 Альбом III/5

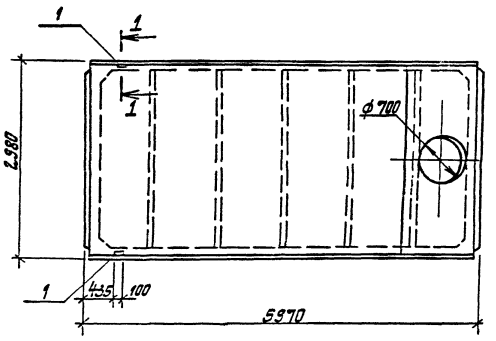

1-1

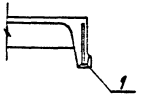

Формат	Зона	Поз.	Обозначение	Наименование	Кол.	Примечание
				Сборочные единицы		
				ПВ7-3АIVТ; 4АIVТ-1		со всеми закл. изд
		1	ГОСТ 22701.5-77	Изделие закладное М9	2	1.25

Выборка расхода стали на дополнительные закладные детали

Марка элемента	Изделия закладные								Всего
	Арматура класса					Прокат стали			
	АIII					Вст3 кп2			
	ГОСТ 5781-75					ГОСТ 8509-72			
	10	14			Итого	∠70×8		Итого	
ПВ7-3АIVТ; 4АIVТ-1	0.6	0.2			0.8	1.7		1.7	2.5

1. Остальное см. ПВ7-3АIVТ; 4АIVТ ГОСТ 22701.2-77
2. Анкера закладной детали М9, используемой для контура заземления, приварить к арматуре плиты.

8459/7

Привязан		Нач. отд.	Серик		ТП 901-1-32.83	КЖИ
		Гл. спец.	Козловичер		Плиты ПВ7-3АIVТ; 4АIVТ-1	Стадия: Р; Масса; Масштаб
		Рук. гр.	Савельева			Лист; Листов
		Ст. инж.	Демченко			Госстрой СССР Укрводоканалпроект Киев
Инв. №		Ст. техн.	Митюра			

Типовой проект 901-1-32.83 Альбом III/5

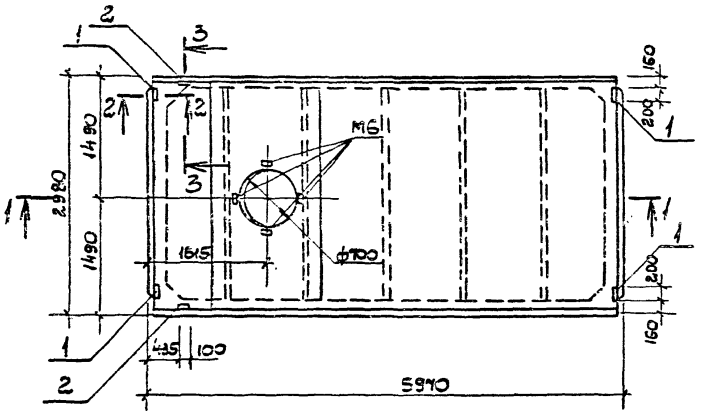

1-1

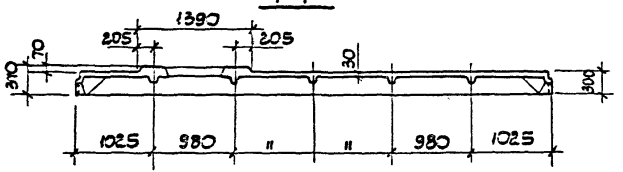

2-2

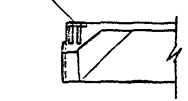

3-3

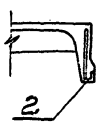

Формат	Зона	Поз.	Обозначение	Наименование	Кол.	Примечание
				Сборочные единицы		
				ПВ7-3АIVТ-2; ПВ7-4АIVТ-2		со всеми закл. изд.
		2	ГОСТ 22701.5-77	Изделие закладное М9	2	1.25
				Сборочные единицы		
				ПВ7-5АIVТ-1; ПВ7-6АIVТ-1		со всеми закл. изд.
		1	ГОСТ 22701.5-77	Изделие закладное М8	4	1.7
		2	"	То же М9	2	1.25

Ведомость расхода стали на дополнительные закладные детали

Марка элемента	Изделия закладные							Всего
	Арматура класса АIII			Прокат стали Вст3кп2				
	ГОСТ 5781-75			ГОСТ 103-76*		ГОСТ 8509-72		
	10	14	Итого	-8=8	Итого	∠70×8	Итого	
ПВ7-3АIV-I; 4АIVТ-2	0.6	0.2	0.8	—	—	1.7	1.7	2.5
ПВ7-5АIVТ; 6АIVТ-1	2.2	0.2	2.4	5.2	5.2	1.7	1.7	9.3

1. Остальное см. ПВ7-3АIVТ; 5АIVТ; 6АIVТ ГОСТ 22701.2-77.
2. Анкера закладной детали М9, используемой для контура заземления приварить к арматуре плиты.

8459/7

Нач. отд.	Серик		ТП 901-1-32.83				КЖИ
Гл. спец.	Козловичев		Плиты ПВ7-3АIVТ; 4АIVТ-2; ПВ7-5АIVТ; 6АIVТ-1	Стадия	Масса	Масштаб	
Рук. гр.	Савельева			Р			
Ст. инж.	Демченко			Лист	Листов		
Ст. техн.	Митюра			Госстрой СССР Укрводоканалпроект Киев			

Привязан

Инв. N

Инв. N подл. | Подпись и дата | Взам. инв. N

Альбом III/5

Типовой проект 901-1-32.83

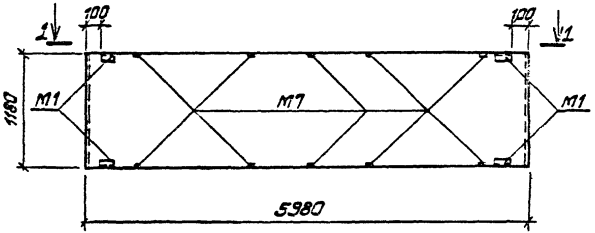

1-1

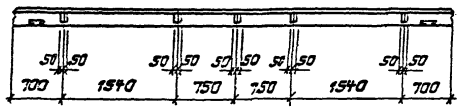

1. Остальное ст. ПС600.12.20-П-3 серии 1.432-14/80.В1.

8459/7

Привязан

Инв. №

Взам. инв. №

Подпись и дата

Инв. № подл.

ТП901-1-32.83

Панель стеновая ПС600.12.20-П-3а

Стадия	Масса	Масштаб
Р		

Лист | Листов

Госстрой СССР Укрводоканалпроект Киев

Нач. отд.	Серик	
Гл. спец.	Козловичер	
Рук. гр.	Савельева	
Ст. инж.	Демченко	
Ст. техн.	Митюра	

Альбом

Типовой проект 901-1-32.83

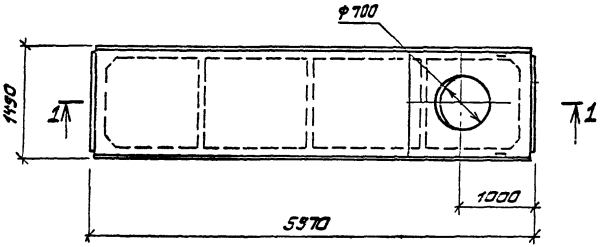

1-1

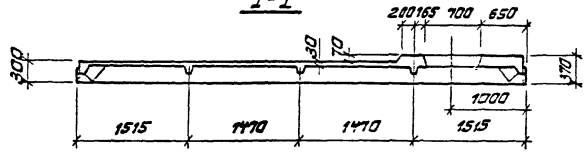

8459/7

Привязан

Инв. №

Взам. инв. №

Подпись и дата

Инв. № подл.

ТП901-1-32.83 КЖИ

Плиты П.Ж.Ф-7 1.5х6 -2б; 3б; 4б; 5б-1.

Стадия	Масса	Масштаб
Р		

Лист | Листов

Госстрой СССР Укрводоканалпроект Киев

Нач. отд.	Серик	
Гл. спец.	Козловичер	
Рук. гр.	Савельева	
Ст. инж.	Демченко	
Ст. техн.	Митюра	

Типовой проект 901-1-32.83 Альбом III 1/5

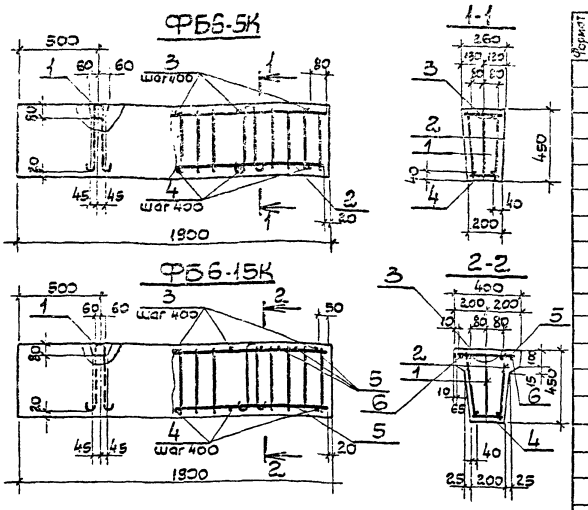

Ведомость расхода стали на элемент, кг

Марка элемента	Изделия арматурные						Изделия закладные			Всего
	Арматура класса						Арматура класса			
	AIII			AI			AI			
	ГОСТ 5.1459-72			ГОСТ 5781-75			ГОСТ 5781-75			
	16		Итого	6	10	Итого	14		Итого	
ФБ6-5К	11.72		11.72	3.87	2.30	6.17	2.78		2.78	20.67
ФБ6-15К	11.72		11.72	6.13	2.30	8.43	2.78		2.78	22.93

Формат	Зона	Поз.	Обозначение	Наименование	Кол.	Примечание
				Сборочные единицы		
				ФБ6-5К		
		1	1.400-3 в.1	Изделие закладное УП1-7	2	1.39
				Изделие каркасное КР-3	2	5.95
				Детали		
		3	ГОСТ 5781-75	Стержень ф6AI ℓ=220	5	0.05
		4	То же	То же, ф6AI, ℓ=190	5	0.04
				Материалы: Бетон М200	0.2	м³
				Сборочные единицы		
				ФБ6-15К		
		1	1.400-3 в.1	Изделие закладное УП1-7	2	1.39
		2		Изделие каркасное КР-3	2	5.95
				Детали		
		5	ГОСТ 5781-75	Стержень ф6AI ℓ=380	18	0.08
		6	"	" ф6AI ℓ=1860	2	0.41
		3	"	" ф6AI ℓ=220	5	0.05
		4	"	" ф6AI ℓ=190	5	0.04
				Материал: Бетон М200	0.21	м³

1. Фундаментные балки ФБ6-5К и ФБ6-15К выполнить в опалубке фундаментных балок ФБ6-5 и ФБ6-15 серии 1.415-1.81.

8453/7

ТП 901-1-32.83 КЖИ

Фундаментные балки ФБ6-5К; ФБ6-15К

Стадия	Масса	Масштаб
Р		
Лист	Листов	

Госстрой СССР Укрводоканалпроект Киев

Нач. отд.	Севик	
Гл. спец.	Козловича	
Рук. гр.	Савельева	
Ст. инж.	Демченко	
Ст. техн.	Митюва	

Привязан

Инв. N

Инв. N подл. | Подп. и дата | Взам. инв. N

Типовой проект 901-1-32.83 Альбом III/5

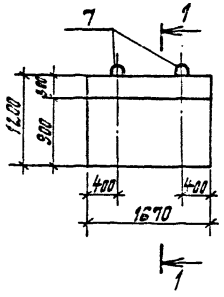

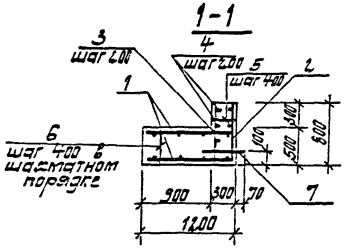

Формат	Зона	Поз.	Обозначение	Наименование	Кол.	Примечание
				Документация		Масса единицы, кг
				Технические условия		
				Сборочный чертеж		
				Сборочные единицы и детали		
		1	ГОСТ 23279-78	Сетка С $\frac{10ЛI-200}{10ЛI-200}$ 1650×1150 $\frac{75}{75}$	2	12,45
		2	То же	То же С $\frac{10ЛI-100}{10ЛI-100}$ 750×1650 $\frac{25}{25}$	1	12,22
		3	ГОСТ 5781-75	Стержень ф10ЛI, l= 780	9	0,48
		4	То же	То же ф10ЛI, l= 1650	5	1.01
		5	"	" ф8ЛI, l= 280	6	0.11
		6	"	" ф8ЛI, l= 480	10	0.19
		7	1.400-9, в. 1	Изделие закладное УП1-7	2	1.39
				Материал:		
				Бетон марки М200	1.15	$м^3$

Ведомость расхода стали на элемент, кг

Марка элемента	Изделия арматурные			Изделия закладные			Всего
	Арматура класса			Арматура класса			
	ЛI			ЛI			
	ГОСТ 5781-75			ГОСТ 5781-75			
	8	10	Итого	14		Итого	
ОП1	2.56	46,49	49,05	2,78		2,78	51.83

8459/7

Нач. отд.	Серик		ТП 901-1-32.83			КЖИ
Гл. спец.	Козловичев		Опорный блок ОП1	Стадия	Масса	Масштаб
Рук. гр.	Савельева			Р		
Ст. инж.	Демченко			Лист	Листов	
Ст. техн.	Митюра			Госстрой СССР Укрводоканалпроект Киев		

Привязан

Инв. №

Подпись и дата | Взам. инв. №

Типовой проект 901-1-32.83 Альбом III.5

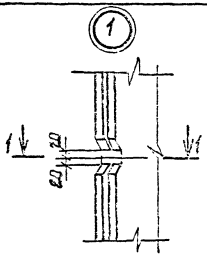

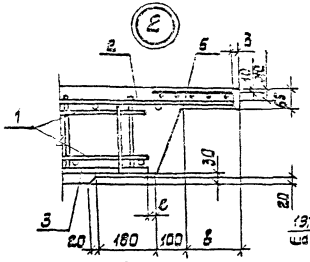

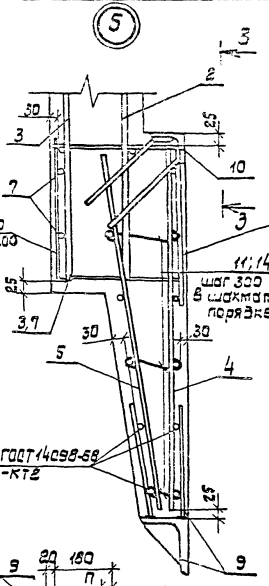

Шаг 200 приварить к арматуре сеток

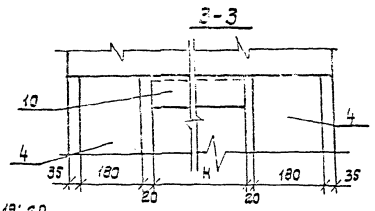

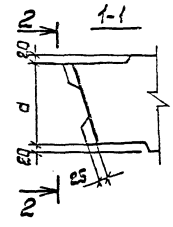

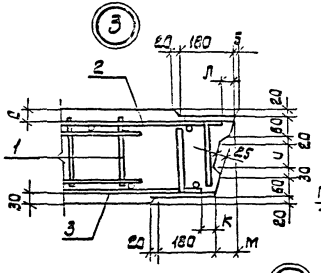

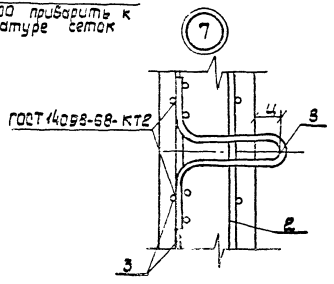

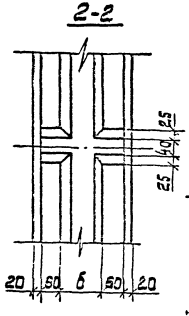

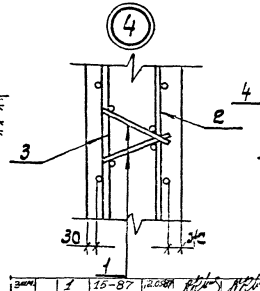

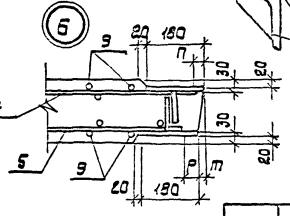

Таблицу буквенных обозначений см. л.3.

Привязан

Инв. №

Изм. | Кол. | Лист | N док. | Дата | Подп. | Подп.

Нач. сект. Гордук

Гл. спец. Козлов

Рук. гр. Лобзунцев

Рук. гр. Клочков

Гл. инж. Новотинский

ТП 901-1-32.83 ОО.ОО.ООУП

Узел 1÷15

Стадия | Лист | Листов

Р | 14 | 3

Укрводоканалпроект

Альбом III.5

Инв. № подл. | Подпись и дата | Взам. инв. №

Типовой проект 901-1-34.83 Альбом III/5

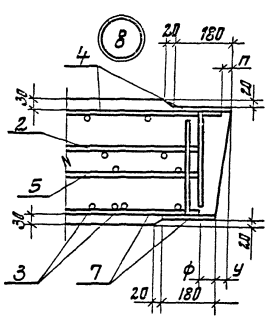

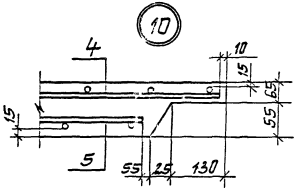

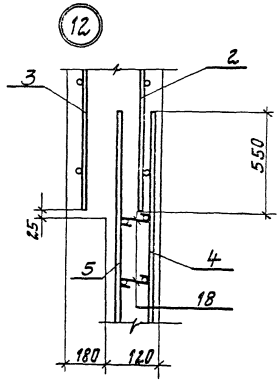

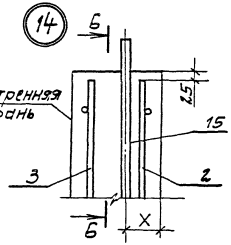

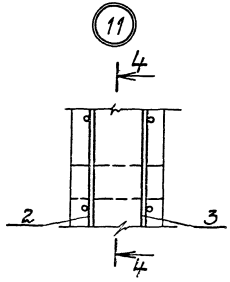

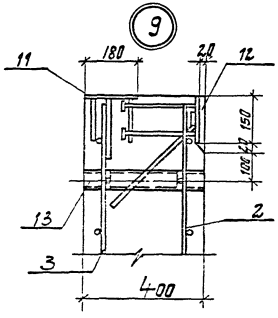

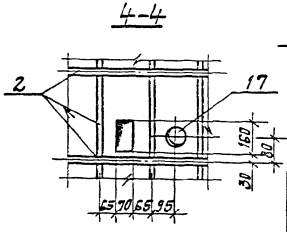

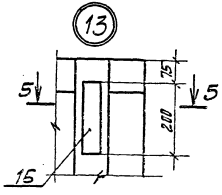

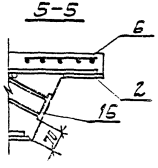

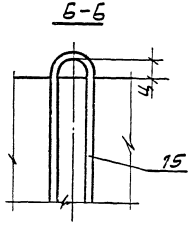

Привязан

Инв. №

8459/7

00. 00. 00 УП

Лист 2

Инв. № подл. | Подпись и дата | Взам. инв. №

Типовой проект 901-1-32.83 Альбом III/5

Марка панели	Размеры в мм																		Примеч.
	а	б	в	д	е	ж	и	к	л	м	н	п	р	т	у	ф	х	ц	
2ПС 114.3 - 1к			130	10	30	30					1500	25	65÷55	10÷20	30	45		150	
2ПС 114.3 - 1ш	260	140					90	45	55	60									
2ПС 114.4 - 1к			150	15	15	33					1580	15	55÷40	10÷25	40	25			
2ПС 114.4 - 2к						30													
2ПС 114.4 - 1ш	360	240					130	40	60	20									
2ПС 114.4 - 2ш																			
3ПС 114.3 - 1к			130	10	30	30											120		
1ПС 36 - 1к						39												60	
1ПС 72 - 1к						33												80	
1ПС 36 - 1ш	260	140					90	45	55	60							150	150	
1ПС 72 - 1ш																			

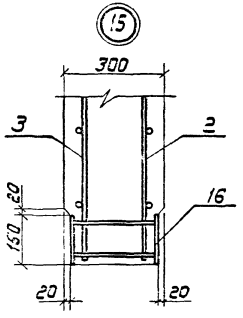

Ведомость деталей

Поз.	Эскиз
11	120÷270
14	120÷370
18	110

Поз.	Эскиз
19	500 / 420
20	700 / 520

1.1

Привязан			
Инв. №			

Изм.	Лист	Nдок	Дата	Подп.	Подп.
1	1.1	3	15-87	12.05.87	

8459/7

00.00.00УП

Лист 3и

Инв. № подл. | Подпись и дата | Взам. инв. №

Альбом III/5

Типовой проект 901-1-32.83

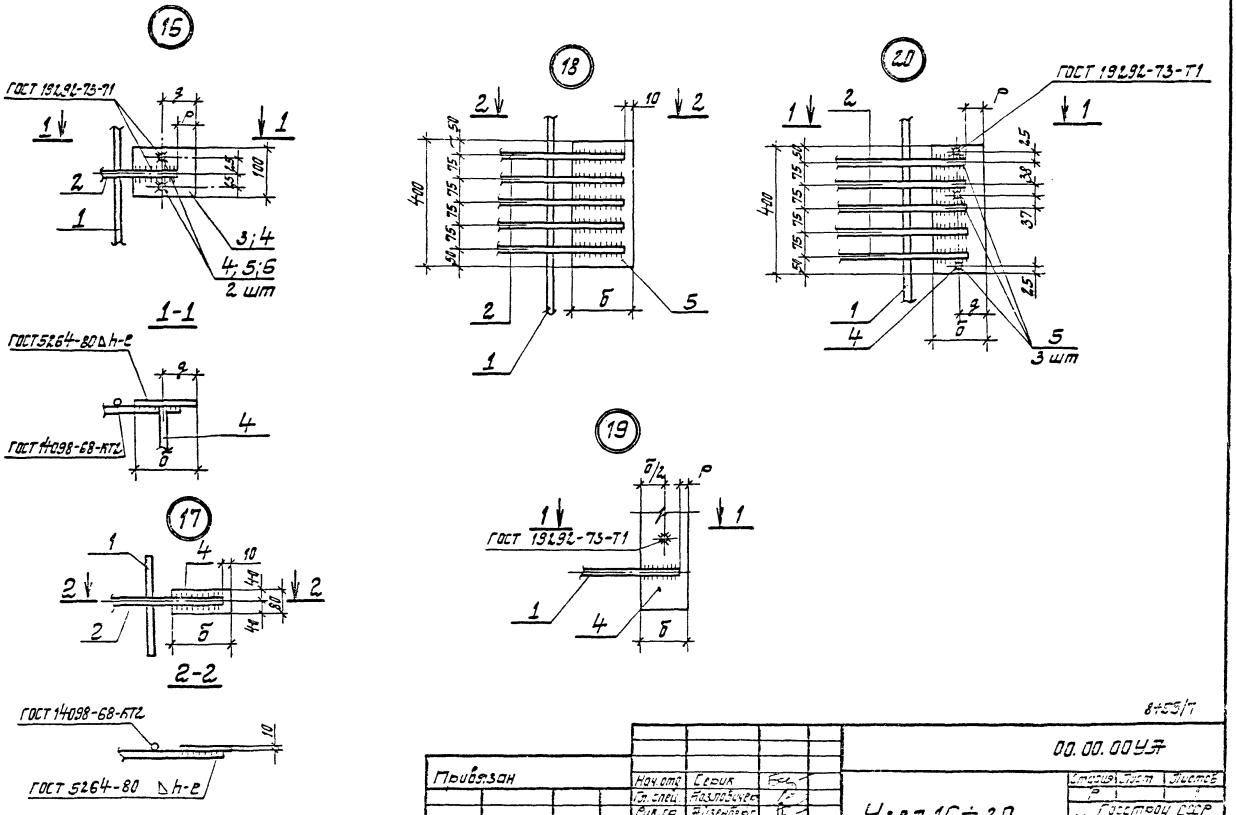

8+55/7

Привязан	Нач.отд.	Серик		00.00.00УЯ	
	Гл.спец.	Козловичев			
	Рук.гр.	Яизенберг		Узел 16÷20	Стадия / Лист / Листов
	Ст.инж.	Новоминский			Р
Инв.№	Ст.инж.	Фалькина			Госстрой СССР Укрводоканалпроект Киев

Типовой проект 901-1-32.83 Альбом III/5

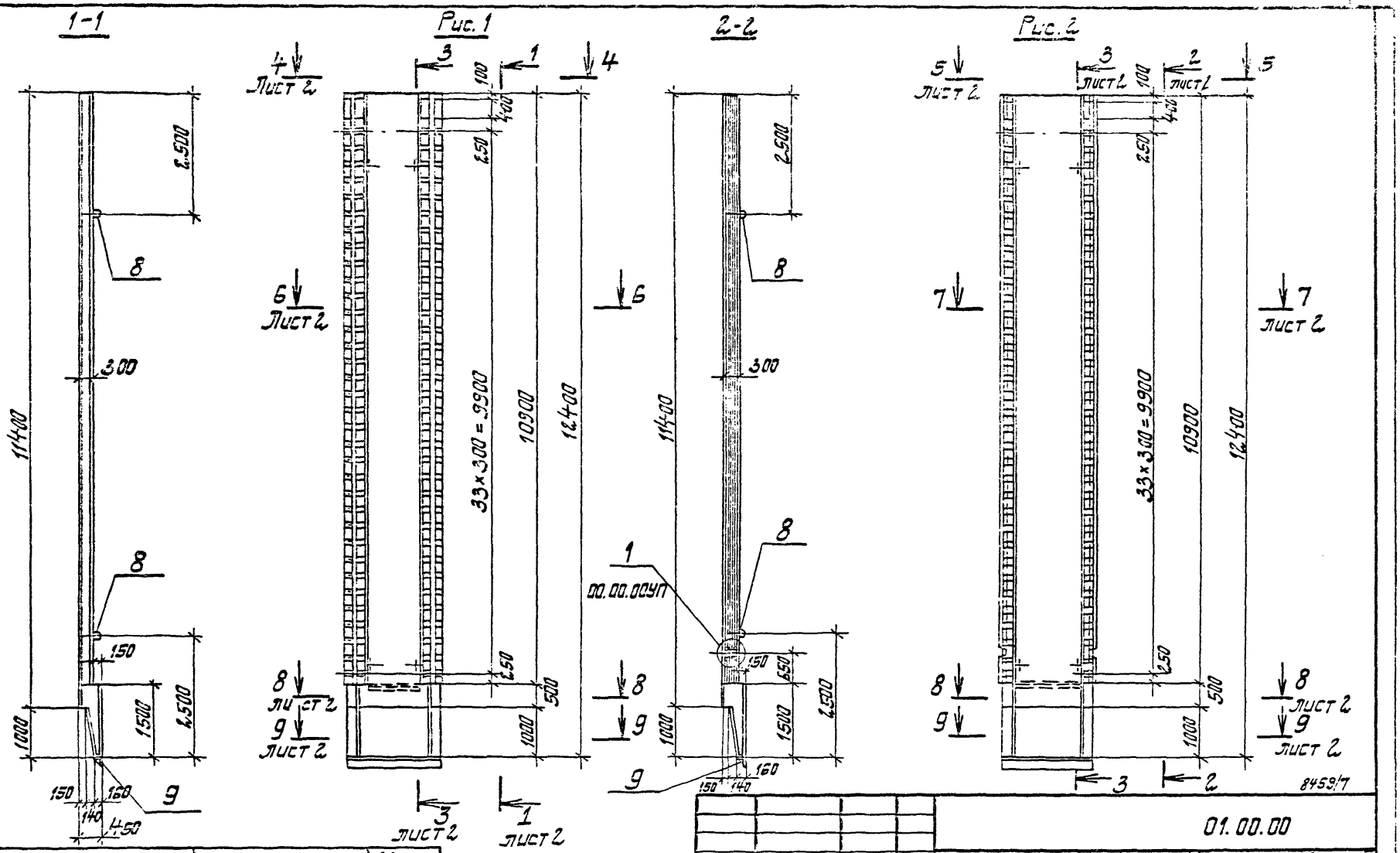

Рис.	Обозначение	Марка	Масса кг
1	01.00.00	2ПС 114.3 – 1к	15620
2	– 01	2ПС 114.3 – 1ш	17700

Привязан

Инв. №

Нач. отд.	Серик	
Гл. спец.	Козловичер	
Рик. гр.	Физенберг	
Рик. гр.	Блоцман	
Ст. инж.	Новоминский	

01.00.00

Панель стеновая 2ПС 114.3

Стадия	Масса	Масштаб
Р	см. табл.	

Лист 1 | Листов 2

Госстрой СССР
Укрводоканалпроект
Киев

Взам. инв. №

Подпись и дата

Инв. № подл.

Типовой проект 901-1-32.83 - Альбом III/5

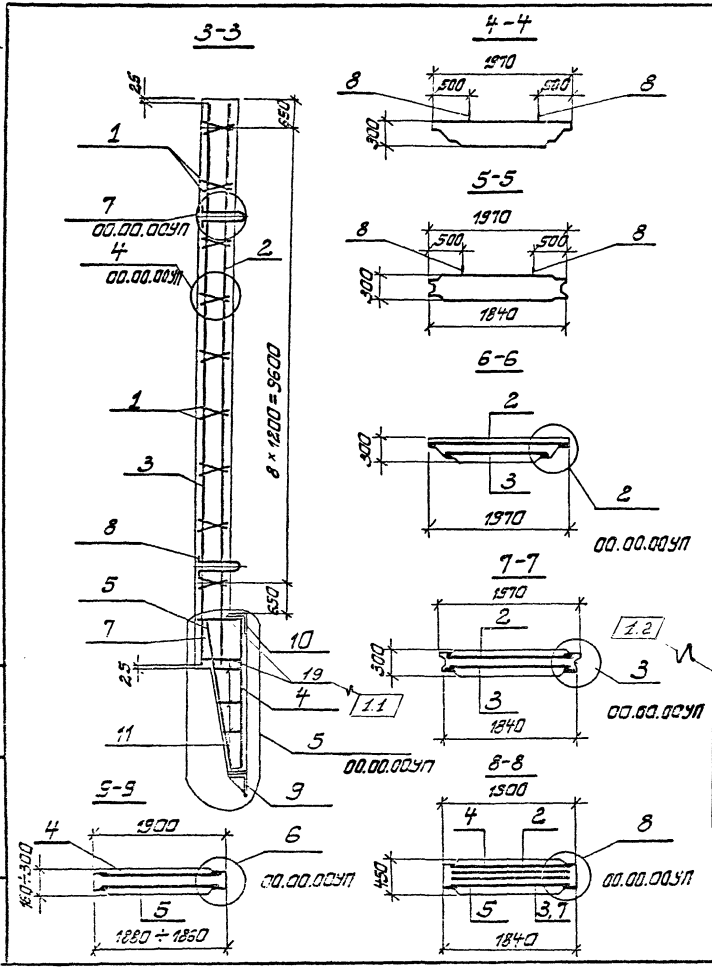

Формат	Зона	Поз.	Обозначение	Наименование	Кол. на исполн. —	Кол. на исполн. 01	Примеч.
				Документация			
			00.00.00 ТУ	Технические условия	×	×	
			00.00.00УП	Узел 1 ÷ 15	×	×	
			00.00.00 ВМС	Ведомость расхода стали	×	×	
				Сборочные единицы			
		1	00.01.00	Каркас плоский КР1	18	18	
		2	00.02.00	Сетка арматурная С1	1		
			00.03.00	Сетка арматурная С4		1	
		3	00.04.00	Сетка арматурная С7	1		
			-03	Сетка арматурная С10		1	
		4	00.05.00	Сетка арматурная С13	1	1	
		5	00.06.00	Сетка арматурная С15	1	1	
		6	00.07.00	Сетка арматурная С17	2		
		7	00.11.00	Изделие закладное МН1	1	1	
		8	00.13.00-03	Изделие закладное МН6	4	4	
		9	00.15.00-01	Изделие закладное МН11	1	1	
		10	1.400-15	Изделие закладное МН538	1.5	1.5	м
				Детали			
Б.4		11	01.00.01	Ф65 II ГОСТ 5781-81 $l_{ср}$=300	24	24	0.07кг
		19	01.00.02	Ф12 А III ГОСТ 5781-82* l=920	20	20	0,82кг
				Материалы			
				Бетон марки 300	6.25	7.08	м³

Изм.	Кол.	Лист	N док.	Дата	Подп.	Подп.
1	11.12	2	15-87	12.05.86	[illegible]	[illegible]

8459/7

Привязан

Инв. №

01.00.00

Лист 2м

Взам. инв. №

Подпись и дата

Инв. № подл.

Типовой проект 901-1-32.83 Альбом III/5

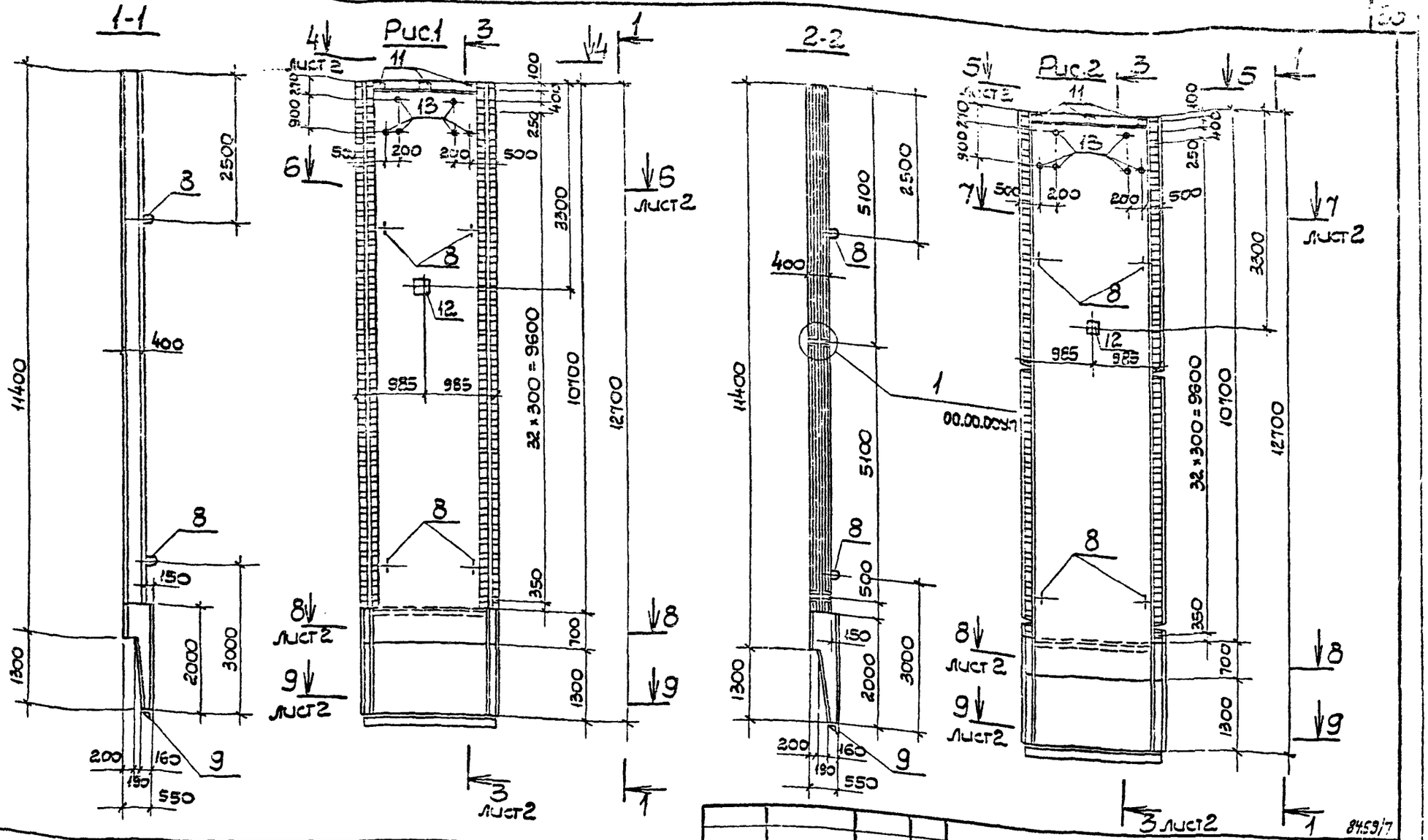

Рис.	Обозначение	Марка	Масса кг
1	02.00.00	2ПС114.4 - 1К	20830
	-01	2ПС114.4 - 2К	
2	-02	2ПС114.4 - 1Ш	23700
	-03	2ПС114.4 - 2Ш	

Привязан

Инв. N

Нач.отд.	Серик	
Гл.спец	Козловичер	
Рук.гр.	Айзенберг	
Ст.инж.	Новоминский	

ТП 901-1-32.83.02.00.00

Панель стеновая 2ПС114.4

Стадия	Масса	Масштаб
Р	см. табл.	

Лист 1 | Листов 2

Госстрой СССР Укрводоканалпроект Киев

Инв. N подл. | Подпись и дата | Взам. инв. N

84.59/7

Типовой проект 901-1-32.83 Альбом III/5

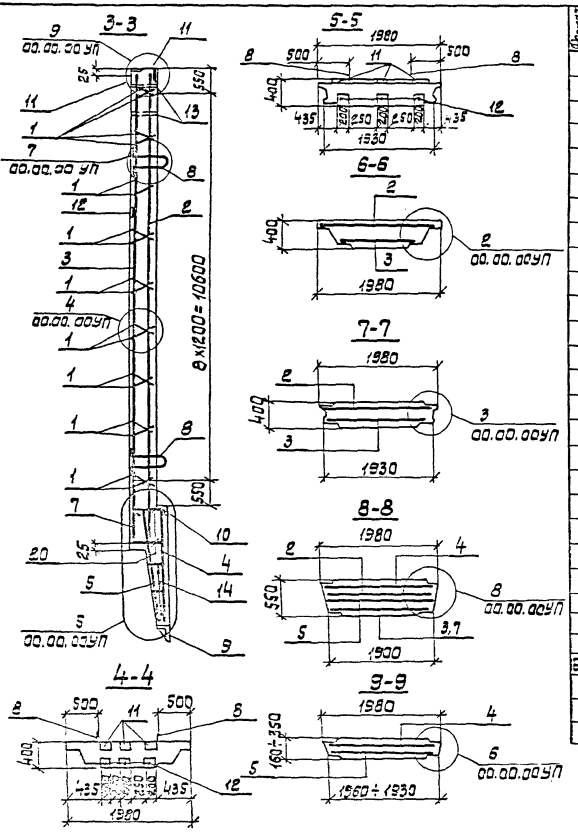

Формат	Зона	Поз.	Обозначение	Наименование	Кол. на исполнение 02.00.00-				Примеч.
						01	02	03	
				Документация					
			00.00.00 ТУ	Технические условия	X	X	X	X	
			00.00.00УП	Узел 1÷15	X	X	X	X	
			00.00.00 ВМС	Ведомость расхода стали	X	X	X	X	
				Сборочные единицы					
		1	00.01.00 -01	Каркас плоский КР2	15	15	15	15	
		2	00.02.00 -01	Сетка арматурная С2	1				
			-02	Сетка арматурная С3		1			
			00.03.00-01	Сетка арматурная С5			1		
			-02	Сетка арматурная С6				1	
		3	00.04.00 -01	Сетка арматурная С8	1				
			-02	Сетка арматурная С9		1			
			-04	Сетка арматурная С11			1		
			-05	Сетка арматурная С12				1	
		4	00.05.00-01	Сетка арматурная С14	1	1	1	1	
		5	00.06.00-01	Сетка арматурная С16	1	1	1	1	
		6	00.07.00 -01	Сетка арматурная С18	2	2			
		7	00.12.00	Изделие закладное МН2	1	1	1	1	
		8	00.13.00 -04	Изделие закладное МН7	4	4	4	4	
		9	00.15.00	Изделие закладное МН10	1	1	1	1	
		10	1.400-15 Вып.0	Изделие закладное МН538	1.5	1.5	1.5	1.5	м
		11	00.19.00	Изделие закладное МН15	3	3	3	3	
		12	00.16.00	Изделие закладное МН12	4	4	4	4	
		13	00.17.00	Изделие закладное МН13	5	5	5	5	
				Детали					
БЧ		14	02.00.01	ФБЯ I ГОСТ 5781-81 $l_{ср}$=350	35	35	35	35	0,07 кг
		20	02.00.02	ФБЯ II ГОСТ 5781-82* l=1220	20	20	20	20	1,06 кг
				Материалы					
				Бетон марки 300	8,33	8,33	9,48	9,48	м3

Привязан

Инв. №

Зам	2	15-87	12.05.87	
Инв. №	Лист	N док.	Дата	Подп.

ТП 901-1-32.83 02.00.00

Лист 2и

Типовой проект 901-1-32.83 Альбом III/5

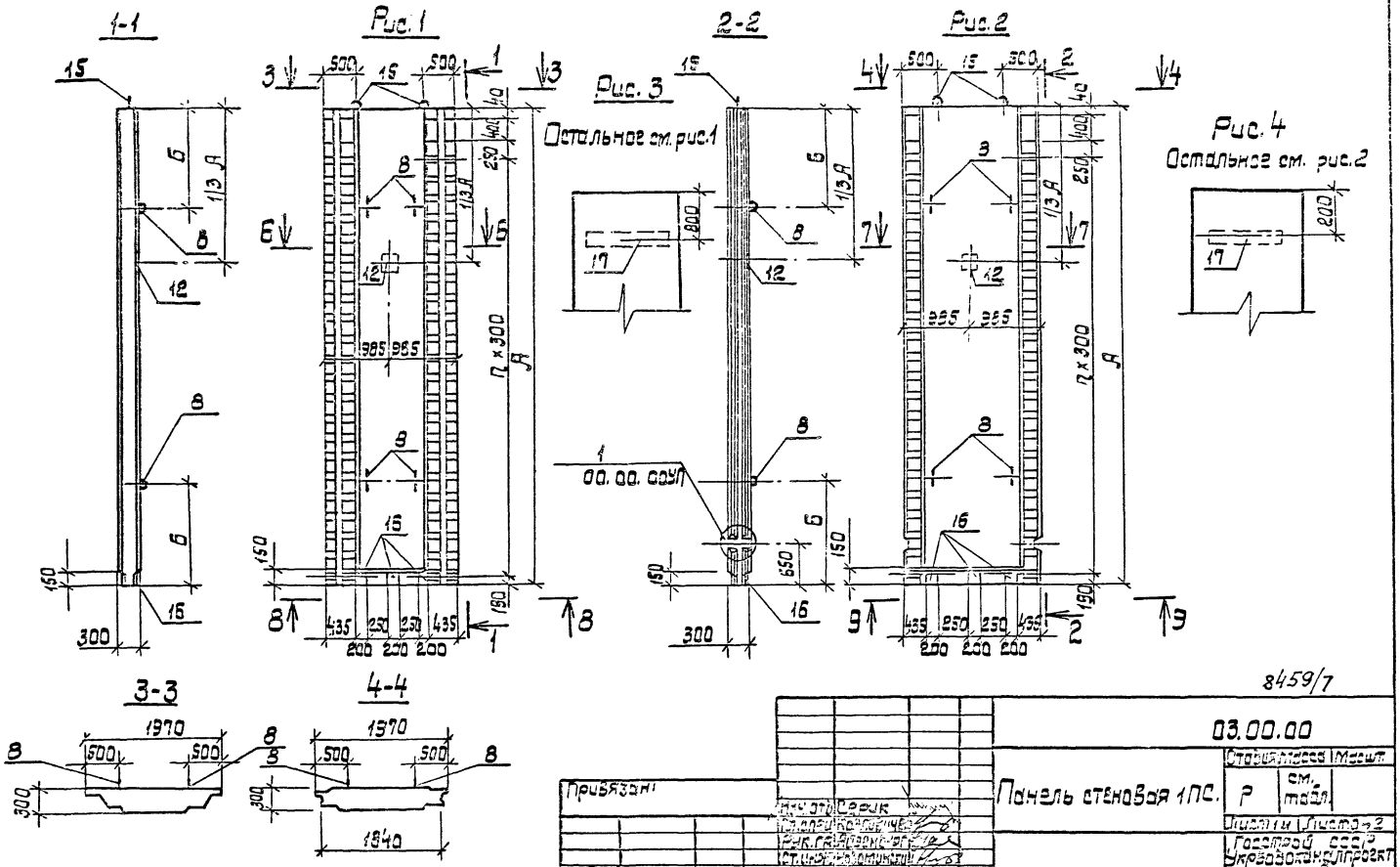

Типовой проект 901-1-32.83 Альбом III/5

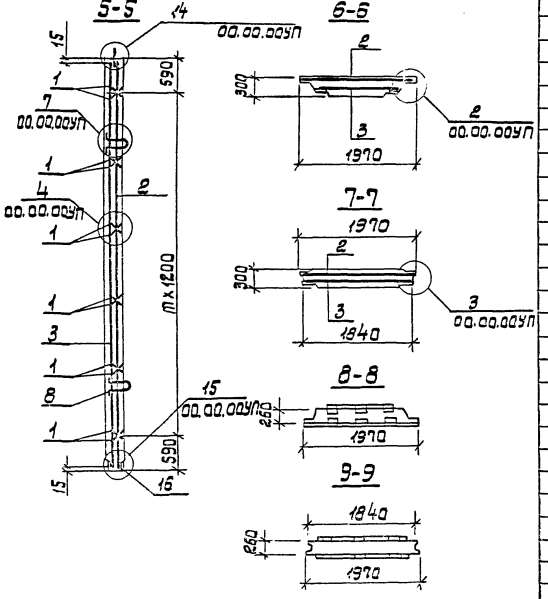

Формат	Зона	Поз.	Обозначение	Наименование	Кол. на изделие: 01	02	03	Примечание
				Документация				
			00.00.00ТУ	Технические условия	×	×	×	×
			00.00.00УП	Узел 1÷15	×	×	×	×
			00.00.00ВМ	Ведомость расхода стали	×	×	×	×
				Сборочные единицы				
		17	1400-15 Б.1	Изделие закладное МК-150-3		1		1	1	2=1500
		1	00.01.00	Каркас плоский КР1	5	12	5	12	
		2	00.08.00-01	Сетка арматурная С25	1			
			-02	Сетка арматурная С26		1		
			00.09.00-01	Сетка арматурная С27			1	
			-02	Сетка арматурная С28				1
		3	-03	Сетка арматурная С29	1			
			-04	Сетка арматурная С30		1		
			-05	Сетка арматурная С31			1	
			-06	Сетка арматурная С32				1
		6	00.07.00-02	Сетка арматурная С19	2			
			-03	Сетка арматурная С20		2		
		8	00.13.00	Изделие закладное МН3	4		4	
			-01	Изделие закладное МН4		4		4
		15	00.14.00	Изделие закладное МН9	2		2	
			-01	Изделие закладное МН9		2		2
		16	00.13.00	Изделие закладное МН14	3	3	3	3
		12	00.15.00	Изделие закладное МН12	1	1	1	1
				Материалы				
				Бетон марки 300	1,75	3,61	1,96	3,96

Поз.	Обозначение	Марка	А мм	Б мм	Кол. на изд. т	Кол. на изд. п	Масса кг
1	03.00.00	1ПС35-1к	3580	700	2	9	4480
3	-01	1ПС72-1к	7180	1500	5	21	9030
2	-02	1ПС35-1ш	3580	700	2	9	4540
4	-03	1ПС72-1ш	7180	1500	5	21	9380

Привязан

Инв. №

8459/7

03.00.00

Лист 21

Типовой проект 901-1-32.83 Альбом III/5

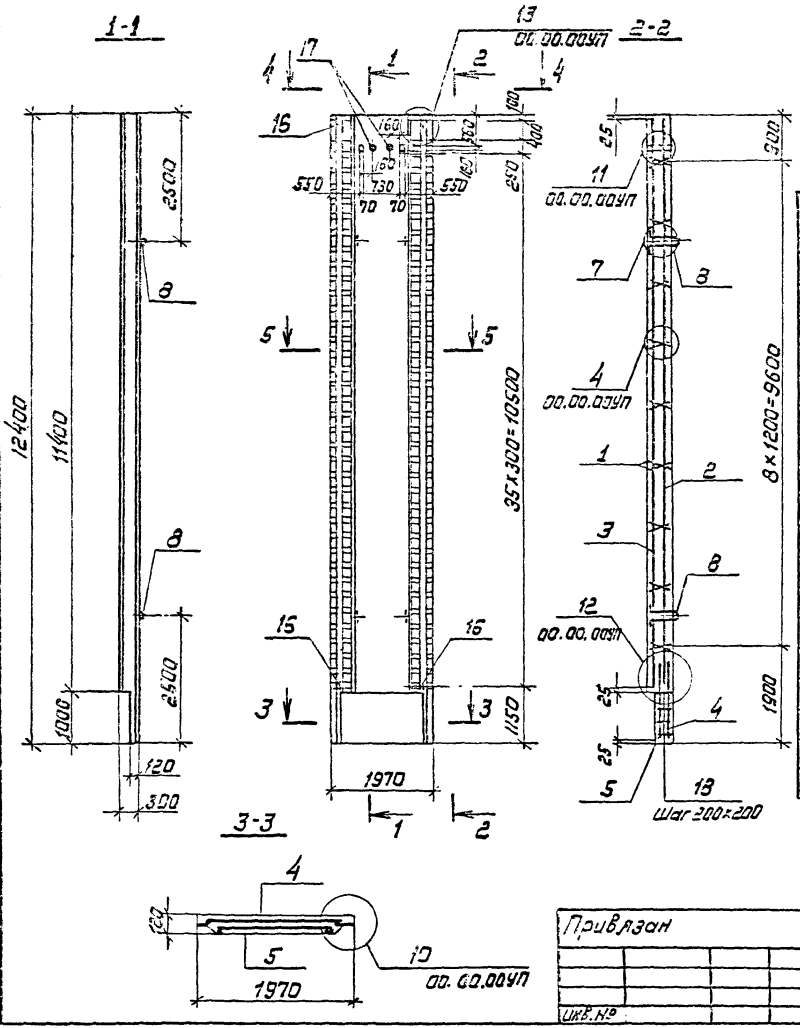

Формат	Зона	Поз	Обозначение	Наименование	Кол.	Примеч.
				Документация		
			00.00.00ТУ	Технические условия	×	
			00.00.00УП	Узел 1÷15	×	
			00.00.00ВМС	Ведомость расхода стали	×	
				Сборочные единицы		
		1	00.01.00	Каркас плоский КР1	18	
		2	00.08.00	Сетка арматурная С21	1	
		3	00.09.00	Сетка арматурная С22	1	
		4	00.10.00	Сетка арматурная С23	1	
		5	-01	Сетка арматурная С24	1	
		6	00.07.00	Сетка арматурная С17	2	
		8	00.13.00 -02	Изделие закладное МН5	4	
		16	1.400-15 Вып.0	Изделие закладное МН107-3	4	
		17	00.17.00	Изделие закладное МН13	2	
				Детали		
		18	04.00.01	ФБАI ГОСТ5781-81, L=190	100	0,05 кг
				Материалы		
				Бетон марки 300	5,29	м³

845917

Привязан

Нач.отд.	Серик	
Гл.спец.	Козловская	
Рук.гр.	Кабзенберг	
Рук.гр.	Клаиман	
Ст.инж.	Новоминский	

Инв.№

04.00.00

Панель стеновая
3ПС 114.3-1к

Стадия	Масса	Масштаб
Р	14720кг	
Лист	Листов 1	

Госстрой СССР
Укрводоканалпроект
Киев

Инв.№подл. | Подпись и дата | Взам.инв.№

Типовой проект 901-1-32.83 Альбом III/5

Марка элемента	Изделия арматурные													
	Арматура класса											Прокат марки		Всего
	А I			А III								ВСт.3кп2		
	ГОСТ 5781-81			ГОСТ 5781-81								ГОСТ 103-76		
	ф6	ф8	Итого	ф10	ф12	ф14	ф16	ф20	ф22	ф25	Итого	-δ=10	Итого	
2ПС114.3-1к	51.42	32.1	83.52	80.78			177.72			919.11	1177.61	220.88	220.88	1482.01
2ПС114.3-1ш	1.68	32.1	33.78	40.30			172.50			897.54	1110.35	228.70	228.70	1372.83
2ПС114.4-1к	51.32	32.96	84.28	20.58			143.44	76.88	443.65	495.60	1179.15	209.31	209.31	1472.74
2ПС114.4-2к	51.26	32.96		20.58			143.44	76.88		956.39	1197.29	224.66	224.66	1506.23
2ПС114.4-1ш	2.57	32.96	35.53	39.90			161.19	76.88	430.56	583.0	1291.53	245.74	245.74	1572.80
2ПС114.4-2ш	2.57	32.96		39.06			161.19	76.88		1137.58	1414.71	509.60	509.60	1959.84
1ПС36-1к	15.68	10.68	26.36	6.44	28.01	34.4		125.8			194.65	55.68	55.68	276.69
1ПС72-1к	32.32	30.72	63.04	13.16		69.2	90.24			352.62	525.22	117.98	117.98	706.24
1ПС36-1ш		10.68	10.68	12.88	28.3	38.7		133.2			213.08	66.2	66.2	289.96
1ПС72-1ш		30.72	30.72	26.32		77.85	101.52			359.2	564.89	136.4	136.4	732.01
3ПС114.3-1к	54.74	32.04	86.78	21.0	15.55	67.30	143.28			885.06	1132.19	171.48	171.48	1390.45

8455/7

00.00.00.ВМС

Привязан

Инв. №

Нач.отд.	Серик	
Гл.спец.	Павлович	
Рук.гр.	Савельева	
Ст.инж.	Филькина	

Ведомость расхода стали

Стадия	Лист	Листов
-	1	2

Госстрой СССР
Укрводоканалпроект
Киев

Взам.инв.№ | Подпись и дата | Инв.№ подл.

Типовой проект 901-1-32.03 Альбом III/5

Марка элемента	Изделия закладные																										Общий расход
	Арматура класса																	Прокат марки								Всего	
	А I			А II							А III							ВСт. 3КП2									
	ГОСТ 5781-81			ГОСТ 5781-81							ГОСТ 5781-81							ГОСТ 103-76			ГОСТ 8509-72	ГОСТ 8510-72					
	6	8	Итого	14	16	20	22	25	32	Итого	8	10	12	16	20	25	Итого	-δ=6	-δ=10	Итого	L160×10	L125×80×8	Итого	Тр.70×6	Итого		
2ПС114.3-1К																											1666.14
2ПС114.3-1Ш		10.86	10.86						52.8	52.8		4.26				13.44	17.70		21.86	21.86	73.16		91.91			195.13	1567.95
2ПС114.4-1К													2.56									18.75					1784.21
2ПС114.4-2К																											1817.70
2ПС114.4-1Ш		13.60	13.60						85.2	85.2		4.98		17.28	23.56	21.36	61.74		37.96	37.96	76.26		95.01	9.96	9.96	311.47	1884.27
2ПС114.4-2Ш																											2271.31
1ПС36-1К	1.04		1.04	5.0	4.14					9.14																38.65	315.34
1ПС72-1К	2.08		2.08			13.6	10.14			23.74																54.20	760.44
1ПС36-1Ш	1.04		1.04	5.0	4.14					9.14					11.08		11.08		17.39	17.39						38.65	328.61
1ПС72-1Ш	2.08		2.08			13.6	10.14			23.74																54.20	786.21
3ПС114.3-1К		7.64	7.64					26.8		26.8	1.2			5.76			6.96	3.6		3.6				3.32	3.32	48.32	1438.77

Инв. № подл. | Подпись и дата | Взам. инв. №

Привязан

Инв. №

8455/7

00.00.00 ВМС

Лист 2

Позиция	Зона	Поз.	Обозначение	Наименование	Кол. на исполнение 05.00.00- 01	02	03	04	05	06	07	08	09	Примечание
12			05.00.00СБ	Сборочный чертеж	X	X	X	X	X	X	X	X	X	
				Сборочные единицы										
			01.00.00-	Панель стеновая 2ПС114.3-1к	1	1	1	1	1	1	1	1	1	Спецификация закладных изделий
		1	сер. 1.400-15, В1; 120-04	Изделие закладное МН105-5	39	39			78	78	117	117	4	4	1.30кг
		2	сер. 1.400-15, В1; 130-11	Изделие закладное МН118-6									2		3.90кг
		4	сер. 3.901-5	Сальник dy=200 ℓ=300			1								2.10кг
		6	00.02.10	Изделие закладное МН17	2	2	2	2							11.16кг
		7	ГОСТ 5781-81	16ФI ℓ=2.0п.м	2	2	2	2							0.50кг

Остальное см. панель стеновую 2ПС 114.3-1к.

8459/1

05.00.00

Привязан

Инв.№

Нач. отд.	Серик	
Гл. спец.	Малафеюк	
Рук. гр.	Савельева	
Ст. инж.	Фильхина	

Панель стеновая 2ПС 114.3. Спецификация дополнительных закладных изделий

Стадия	Лист	Листов
	1	7

Инв. № подл. | Подпись и дата | Взам. инв. №

Типовой проект 901-1-32.83 Альбом III/5

Позиция	Зона	Поз.	Обозначение	Наименование	Кол. на исполнение 05.00.00 10	11	12	13	14	15	16	17	18	19	Примечание
12			05.00.00СБ	Сборочный чертеж	X	X	X	X	X	X	X	X	X	X	
				Сборочные единицы											
			01.00.00-	Панель стеновая 2ПС114.3-1к	1	1	1	1	1	1	1	1	1	1	Спецификация закладных изделий
		1	сер. 1.400-15 В1.120-04	Изделие закладное МН105-5	4	4	20	20	14	14	8	4			1.30кг
		2	сер. 1.400-15 В1.130-11	Изделие закладное МН118-6	3	1									3.90кг
		4	сер. 3.901-5	Сальник dy=200 ℓ=300											2.10кг
		5		МВ11.х.8 Сальник dy=800								1			19.60кг
		6	00.02.10	Изделие закладное МН17									2	2	11.16кг
		7	ГОСТ 5781-81	ФбЗI ℓ=2.0п.м									2	2	0.50кг
				Остальное см панель стеновую 2ПС 114.3-1к											

Привязан

Инв.№

8459/1

05.00.00

Лист 2

Формат	Зона	Поз.	Обозначение	Наименование	Кол. на исполнение 05.00.00- 20	21	Примечание
12			05.00.00.СБ	Сборочный чертеж	X	X	
				Сборочные единицы			
			01.00.00-	Панель стеновая 2ПС114.3-1К	1	1	Со всеми закладными изделиями
		6	00.02.10	Изделие закладное МН17	2	2	14.16кг
		7	ГОСТ 5781-81	ф6АI L=2.0 п.м	2	2	0,50кг

Остальное см. панель стеновую 2ПС 114.3-1К

Привязан

Инв. №

8459/17

05.00.00 Лист 3

Формат	Зона	Поз.	Обозначение	Наименование	Кол. на исполнение 05.00.00- 22	23	24	25	26	27	28	29	30	31	Примечание
12			05.00.00.СБ	Сборочный чертеж	X	X	X	X	X	X	X	X	X	X	
				Сборочные единицы											
			01.00.00-01	Панель стеновая 2ПС114.3-1Ш	1	1	1	1	1	1	1	1	1	1	Со всеми закладными изделиями
		1	сер.1.400-15.81.120-04	Изделие закладное МН105-5	39	39			78	78	117	117	4	4	1.30кг
		2	сер.1.400-15.81.130-11	Изделие закладное МН148-6									2		3.90кг
		4	сер. 5.901-5	Сальник $d_у$=200 ℓ=300			1								21.60кг
		6	00.02.10	Изделие закладное МН17	2	2	2	2							14.16кг
		7	ГОСТ 5781-81	ф6АI L=2.0 п.м	2	2	2	2							0.50кг

Остальное см. панель стеновую 2ПС 114.3-1Ш

Привязан

Инв. №

8459/17

05.00.00 Лист 4

Инв. № подл.	Подпись и дата	Взам. инв. №

Типовой проект 901-1-32.83 Альбом III/5

Формат	Зона	Поз.	Обозначение	Наименование	Кол. на исполнение 05.00.00- 32	33	34	35	36	37	38	39	40	41	Примечание
12			05.00.00 СБ	Сборочный чертеж	X	X	X	X	X	X	X	X	X	X	
				Сборочные единицы											
			01.00.00 - 01	Панель стеновая 2ПС114.3-1ш	1	1	1	1	1	1	1	1	1	1	Со всеми закладными изделиями
		1	сер. 1.400-15. В1. 120-04	Изделие закладное МН105-5	4	4	20	20	14	14	8	4			1.30кг
		2	сер. 1.400-15. В1. 130-11	Изделие закладное МН118-6	3	1									3.90кг
		5	МВН л. 8	Сальник d_y=800								1			191.0кг
		6	00.02.10	Изделие закладное МН17									2	2	14.16кг
		7	ГОСТ 5781-81	ф6АI L=2.0 п.м									2	2	0.50кг.

Остальное см. панель стеновую 2ПС114.3-1ш

Привязан			
Инв. №			

8459/7

05.00.00 Лист 5

Инв. № подл.	Подпись и дата	Взам. инв. №

Типовой проект 901-1-32.83 Альбом

Формат	Зона	Поз.	Обозначение	Наименование	Кол. на исполнение 05.00.00- 42	43									Примечание
12			05.00.00 СБ	Сборочный чертеж	X	X									
				Сборочные единицы											
			01.00.00 - 01	Панель стеновая 2ПС114.3-1ш	1	1									Со всеми закладными изделиями
		6	00.02.10	Изделие закладное МН17	2	2									14.16кг
		7	ГОСТ 5781-81	ф6АI L = 2.0 п.м	2	2									0.50кг

Остальное см. панель стеновую 2ПС114.3-1ш

Привязан			
Инв. №			

8459/7

05.00.00 Лист 6

Типовой проект 901-1-32.83 Альбом VII/5

Ведомость расхода стали на дополнительные закладные изделия

Марка элемента	Изделия закладные прокат марки Вст3кп2 ГОСТ 19903-74 -100х6	-40х8	-200х8	-50х10	L50х5	dy=200	dy=800	Арматура класса AII ГОСТ5.1459-72 ф8	ф12	AI ГОСТ5781-81 ф6		Всего кг
2ПС 114.3-1К-01	12.5	15.6			25.6			18.3		0.88		79.88
2ПС 114.3-1К-02						21.4		2.7				24.98
2ПС 114.3-1К-03					25.6							29.18
2ПС 114.3-1К-04								21.2				101.40
2ПС 114.3-1К-05	39.0	31.2										
2ПС 114.3-1К-06								46.8				152.10
2ПС 114.3-1К-07	58.5	46.8										
2ПС 114.3-1К-08									1.2			13.0
2ПС 114.3-1К-09			5.0	1.6								5.20
2ПС 114.3-1К-10	2.0	1.6						1.6	1.8			16.90
2ПС 114.3-1К-11			7.5	2.4					0.6			9.10
2ПС 114.3-1К-12			2.5	0.8								26.0
2ПС 114.3-1К-13	10.0	8.0						8.0				
2ПС 114.3-1К-14												18.20
2ПС 114.3-1К-15	7.0	5.6						5.6				
2ПС 114.3-1К-16												10.40
2ПС 114.3-1К-17	4.0	3.2						3.2				196.20
2ПС 114.3-1К-18	2.0	1.6					191.0	1.6				
2ПС 114.3-1К-19												
2ПС 114.3-1К-20								2.7		0.88		29.18
2ПС 114.3-1К-21					25.6							
2ПС 114.3-1К-22												
2ПС 114.3-1Ш-01	19.5	15.6						18.3				79.88
2ПС 114.3-1Ш-02												24.99
2ПС 114.3-1Ш-03						21.4		2.7				3.58
2ПС 114.3-1Ш-04												

Ведомость расхода стали на дополнительные закладные изделия

Марка элемента	Изделия закладные прокат марки Вст3кп2 ГОСТ 19903-74 -100х6	-40х8	-200х8	-50х10	L50х5	dy=200	dy=800	Арматура класса AII ГОСТ5.1459-72 ф8	ф12	AI ГОСТ5781-81 ф6		Всего кг
2ПС 114.3-1Ш-05	29.0	31.2						31.2				101.40
2ПС 114.3-1Ш-06												
2ПС 114.3-1Ш-07	58.5	46.8						46.8				152.10
2ПС 114.3-1Ш-08												
2ПС 114.3-1Ш-09			5.0	1.6					1.2			13.0
2ПС 114.3-1Ш-10	2.0	1.6						1.6				5.20
2ПС 114.3-1Ш-11			7.5	2.4					1.8			16.90
2ПС 114.3-1Ш-12			2.5	0.8					0.6			9.10
2ПС 114.3-1Ш-13	10.8	8.0						8.0				26.0
2ПС 114.3-1Ш-14												
2ПС 114.3-1Ш-15	7.0	5.6						5.6				18.20
2ПС 114.3-1Ш-16												
2ПС 114.3-1Ш-17	4.0	3.2						3.2				10.40
2ПС 114.3-1Ш-18	2.0	1.6					191.0	1.6				196.2
2ПС 114.3-1Ш-19												
2ПС 114.3-1Ш-20					25.6			2,7		0.88		29.18
2ПС 114.3-1Ш-21												
2ПС 114.3-1Ш-22												

Привязан

Инв.№ подл. | Подпись и дата | Взам.инв.№

8459/7

05.00.00

Лист 7

Типовой проект 901-1-32.83 Альбом III/5

Рис.	Обозначение	Марка	Масса кг
1	05.00.00-	2ПС114.3-1К-01	15620
2	-01	2ПС114.3-1К-02	
3	-02	2ПС114.3-1К-03	
4	-03	2ПС114.3-1К-04	
5	-04	2ПС114.3-1К-05	
6	-05	2ПС114.3-1К-06	
7	-06	2ПС114.3-1К-07	
8	-07	2ПС114.3-1К-08	
9	-08	2ПС114.3-1К-09	
10	-09	2ПС114.3-1К-10	
11	-10	2ПС114.3-1К-11	
12	-11	2ПС114.3-1К-12	
13	-12	2ПС114.3-1К-13	
14	-13	2ПС114.3-1К-14	
15	-14	2ПС114.3-1К-15	
16	-15	2ПС114.3-1К-16	
17	-16	2ПС114.3-1К-17	
18	-17	2ПС114.3-1К-18	
19	-18	2ПС114.3-1К-19	
20	-19	2ПС114.3-1К-20	
21	-20	2ПС114.3-1К-21	
22	-21	2ПС114.3-1К-22	

Рис.	Обозначение	Марка	Масса кг
1	05.00.00-22	2ПС114.3-1Ш-01	17700
2	-23	2ПС114.3-1Ш-02	
3	-24	2ПС114.3-1Ш-03	
4	-25	2ПС114.3-1Ш-04	
5	-26	2ПС114.3-1Ш-05	
6	-27	2ПС114.3-1Ш-06	
7	-28	2ПС114.3-1Ш-07	
8	-29	2ПС114.3-1Ш-08	
9	-30	2ПС114.3-1Ш-09	
10	-31	2ПС114.3-1Ш-10	
11	-32	2ПС114.3-1Ш-11	
12	-33	2ПС114.3-1Ш-12	
13	-34	2ПС114.3-1Ш-13	
14	-35	2ПС114.3-1Ш-14	
15	-36	2ПС114.3-1Ш-15	
16	-37	2ПС114.3-1Ш-16	
17	-38	2ПС114.3-1Ш-17	
18	-39	2ПС114.3-1Ш-18	
19	-40	2ПС114.3-1Ш-19	
20	-41	2ПС114.3-1Ш-20	
21	-42	2ПС114.3-1Ш-21	
22	-43	2ПС114.3-1Ш-22	

8459/7

Привязан

Инв. N

Нач. отд.	Серик	
Гл. спец.	Козловичер	
Рук. гр.	Савельева	
Ст. инж.	Филькина	
Инжен.	Шаиова	

ТП 901-1-32.83 КЖИ

Панель стеновая 2ПС 114.3
Дополнительные закладные изделия

Стадия	Масса	Масштаб
Р		

Лист 1 | Листов 7

Госстрой СССР
Укрводоканалпроект
Киев

Типовой проект 901-1-32.83 Альбом VIII.5

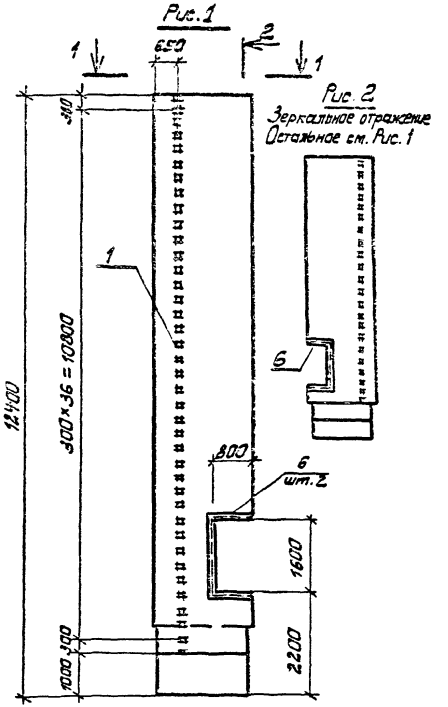

Рис.2
Зеркальное отражение
Остальное см. Рис.1

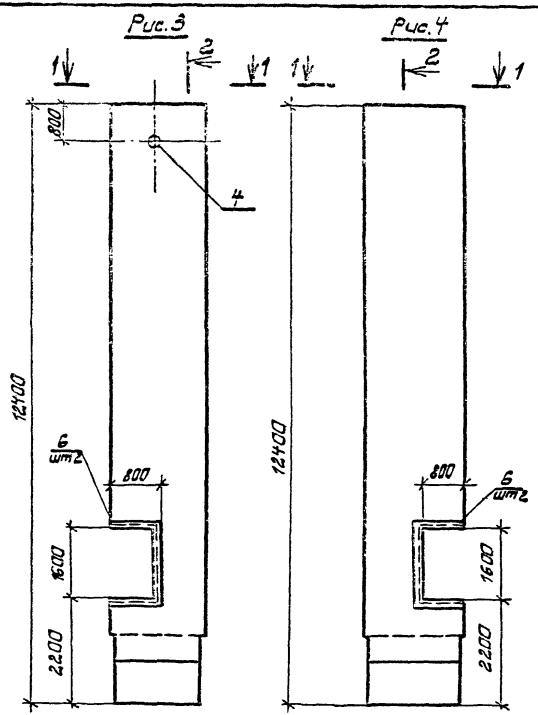

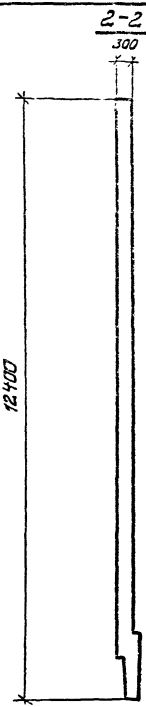

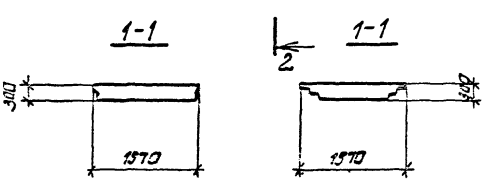

Привязан

Инв. № подл. | Подпись и дата | Взам. инв. №

Инв. №

84.59/1.

Лист 2

05.00.00

Типовой проект 901-1-32.83

Рис.5

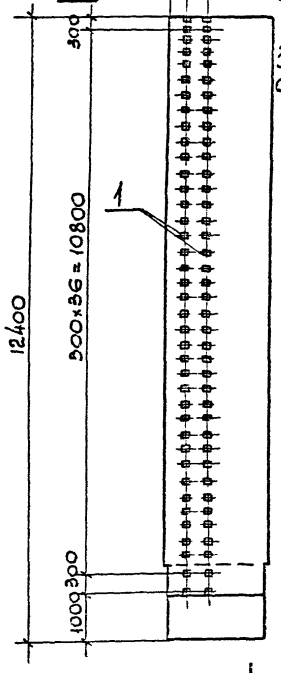

Рис.6

Зеркальное отражение

Остальное см. Рис.5

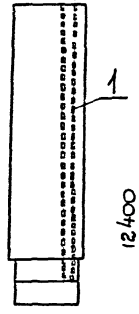

Рис.7

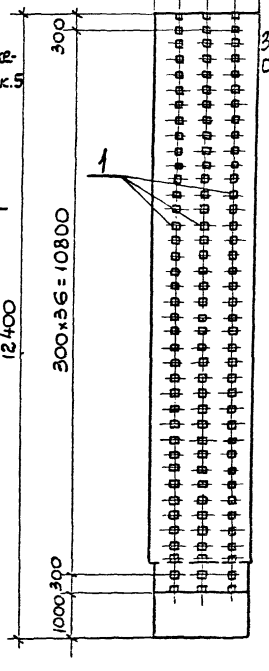

Рис.8

Зеркальное отражение

Остальное см. Рис.7

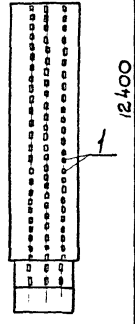

Рис.9

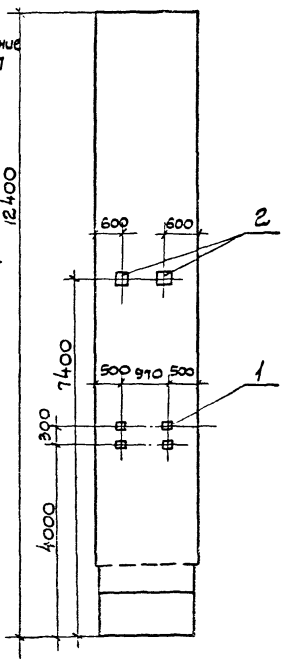

2-2

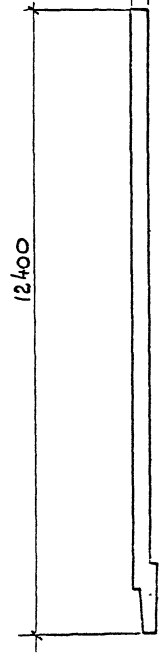

1-1

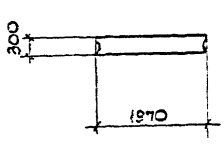

1-1

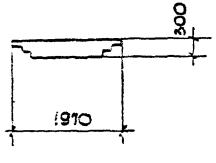

Привязан

Инв. N

Инв. N подл. | Подп. и дата | Взам. инв. N

05.00.00

Типовой проект 901-1-32.83 Альбом III/5

Рис. 10

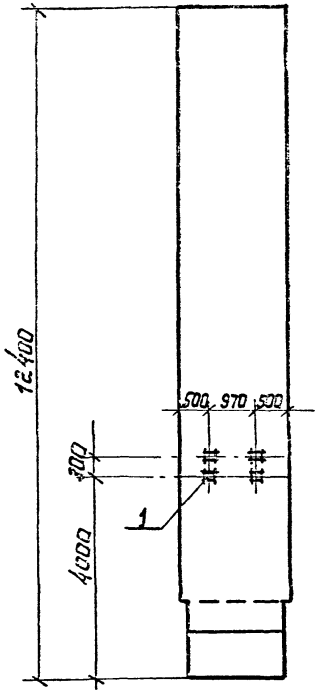

Рис. 11

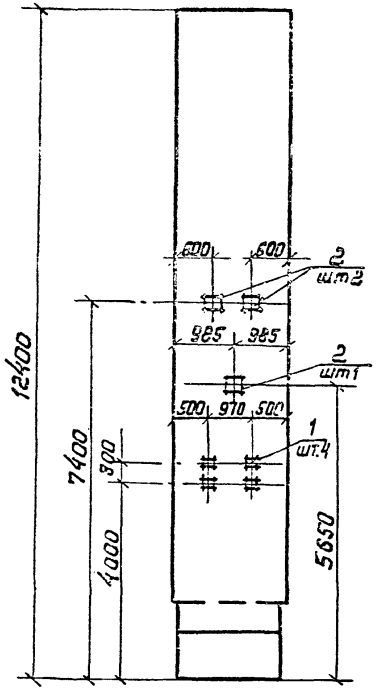

Рис. 12

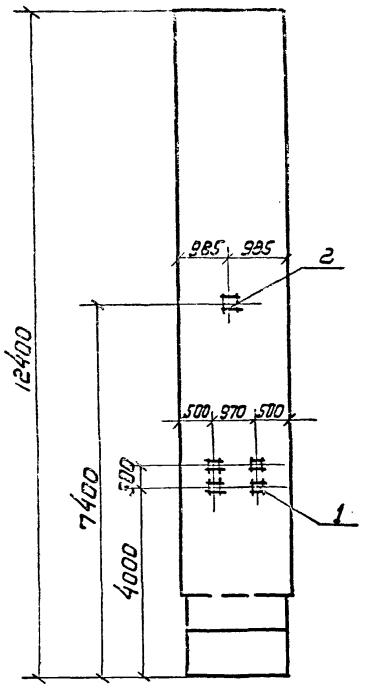

2-2

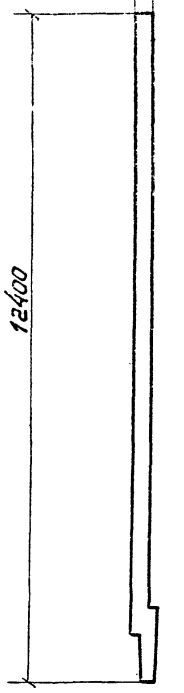

1-1

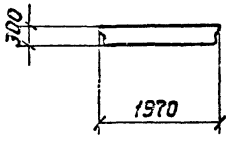

1-1

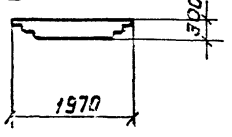

Привязан

Инв.№

8459/7

05.00.00

Лист 4

Инв.№подл. | Подпись и дата | Взам.инв.№

Типовой проект 901-1-32.83 Альбом III/5

Рис.13

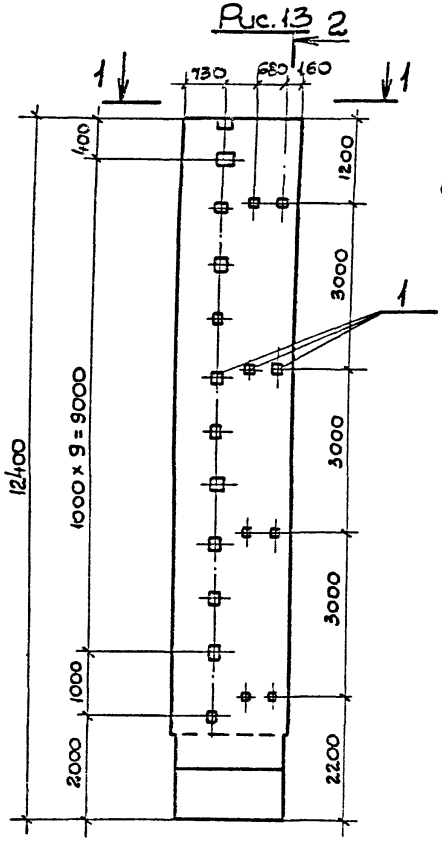

Рис.14

Зеркальное отражение
Остальное см. Рис. 13

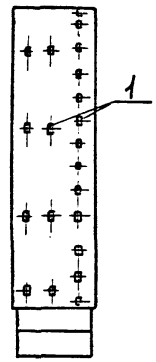

Рис.15

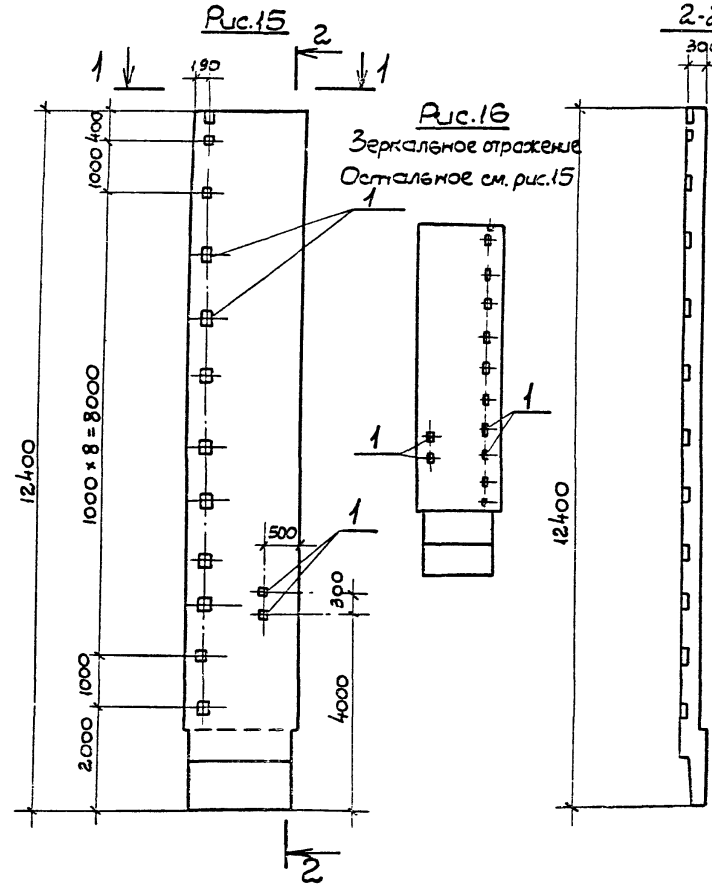

Рис.16

Зеркальное отражение
Остальное см. рис.15

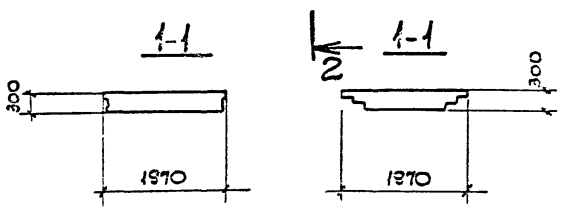

Привязан

Инв.N

Взам.инв.N | Подп. и дата | Инв.N подл.

8459/7

05.00.00

Лист 5

Типовой проект 901-1-32.83 Альбом III/6

Рис. 17

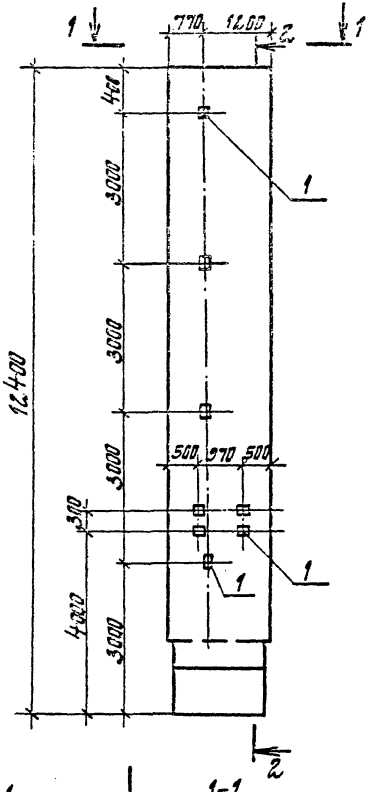

1-1

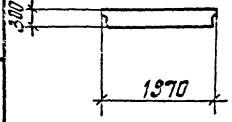

1-1

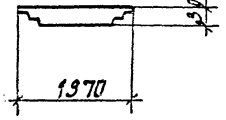

Рис. 18

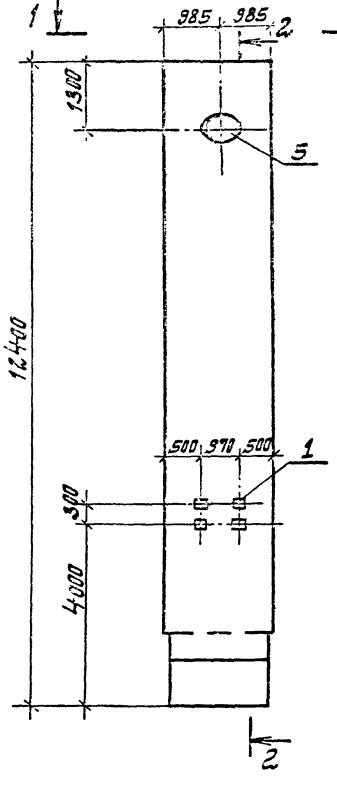

2-2

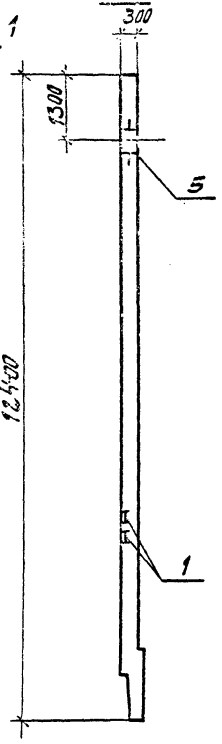

Привязан

Инв. №

Инв. № подл. | Подпись и дата | Взам. инв. №

8459/7

05.00.00

Лист 6

Рис.19

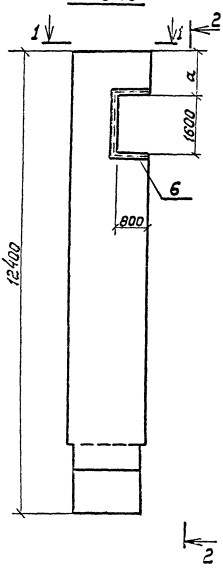

Рис.20

Зеркальное отражение
Остальное см. рис. 19

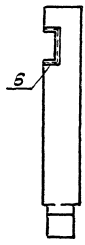

Рис.21

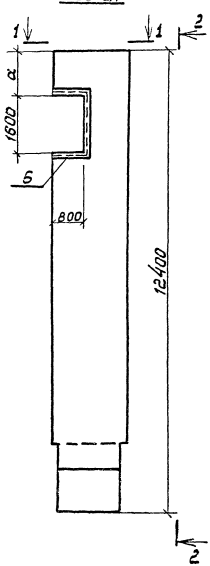

Рис.22

Зеркальное отражение
Остальное см. рис.21

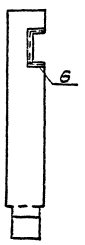

2-2

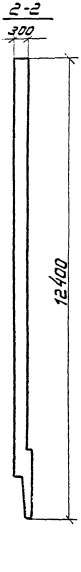

1-1

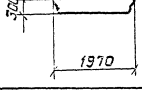

1-1

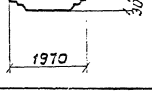

Размер „а" привязать по проекту

Привязан			
Инв.№			

8423/7

05.00.00

Лист 7

Инв.№ подл.	Подпись и дата	Взам.инв.№

Типовой проект 901-1-32.83 Альбом III/5

Формат	Зона	Поз.	Обозначение	Наименование	Кол. на исполнение 06.00.00-	01	02	03	04	05	06	07	08	09	Примечание
12			06.00.00 СБ	Сборочный чертеж	X	X	X	X	X	X	X	X	X	X	
				Сборочные единицы											
			02.00.00-	Панель стеновая 2ПС114.4-1к	1	1	1	1	1	1	1	1	1	1	Со всеми закладн. издел.
		1	Сер. 1.400-15.В1.120-04.	Изделие закладное МН105-5	39	39			78	78			6	4	1.30кг
		6	00.02.10	Изделие закладное МН17	2	2	2	2							14.16кг
		7	5781-81	ф6АI L=2.0 п.м.	2	2	2	2							0.50кг
		8	сер. 1.400-15	Изделие закладное МН108-5							117	117			3.4кг

Остальное см. панель стеновую 2ПС 114.4-1к

8453/7

Привязан								
				Нач.отд.	Серик			
				Гл.спец.	Козловичер			
				Рук.гр.	Савельева			
				Ст.инж.	Филькина			
Инв.№				Инж.	Шацова			

06.00.00

Панель стеновая 2ПС 114.4

Спецификация дополнительных закладных изделий

Стадия	Лист	Листов
	1	1

Госстрой СССР Укрводоканалпроект Киев

Инв.№ подл.	Подпись и дата	Взам.инв.№

Типовой проект 901-1-32.83 Альбом III/5

Формат	Зона	Поз.	Обозначение	Наименование	Кол. на исполнение 06.00.00-	10	11	12	13	14	15	16	17	18	19	Примечание
12			06.00.00 СБ	Сборочный чертеж	X	X	X	X	X	X	X	X	X	X	X	
				Сборочные единицы												
			02.00.00-	Панель стеновая 2ПС114.4-1к	1	1	1	1	1	1	1	1	1	1	1	Со всеми закладн. издел.
		1	1.400-15.В1.120-04	Изделие закладное МН105-5	4	4	20	20	14	14	8					1.30кг
		2	1.400-15.В1.130-11	Изделие закладное МН-118-6	3	1										3.90кг.
		6	00.02.10	Изделие закладное МН17									2	2	2	14.16кг
		7	ГОСТ 5781-81	ф6АI L=2.0 п.м									2	2	2	0.50кг

Остальное см. панель стеновую 2ПС 114.4-1к

Привязан			
Инв.№			

8453/7

06.00.00

Лист 2

Инв. № подл.	Подпись и дата	Взам. инв. №

Типовой проект 901-1-32.83 Альбом III/5

Формат	Зона	Поз.	Обозначение	Наименование	Кол. на исполнение 06.00.00- 20										Примечание
12			06.00.00 СБ	Сборочный чертеж	X										
				Сборочные единицы											
			02.00.00-	Панель стеновая 2ПС114.4-1к	1										Со всеми закладными изделиями
		6	00.02.10	Изделие закладное МН17	2										14.16 кг
		7	ГОСТ 5781-81	ф6 АI L=2.0 п.м	2										0.50 кг

Остальное см. панель стеновую 2ПС 114.4-1к

Привязан			
Инв. №			

8459/7

06.00.00 Лист 3

Инв. № подл.	Подпись и дата	Взам. инв. №

Типовой проект 901-1-32.83 Альбом III/5

Формат	Зона	Поз.	Обозначение	Наименование	Кол. на исполнение 06.00.00- 21	22	23	24	25	26	27	28	29	30	Примечание
12			06.00.00 СБ	Сборочный чертеж	X	X	X	X	X	X	X	X	X	X	
				Сборочные единицы											
			02.00.00-01	Панель стеновая 2ПС114.4-2к	1	1	1	1	1	1	1	1	1	1	Со всеми закладными изделиями
		1	сер. 1.400-15 В1.120-04	Изделие закладное МН105-5	39	39			78	78			6	4	1.30 кг
		6	00.02.10	Изделие закладное МН17	2	2	2	2							14,16 кг
		7	ГОСТ 5781-81	ф6 АI L=2.0 п.м	2	2	2	2							0.50 кг
		8	сер. 1.400-15	Изделие закладное МН108-5							117	117			3,4 кг

Остальное см. панель стеновую 2пс 114.4-2к.

Привязан			
Инв. №			

8459/7

06.00.00 Лист 4

Инв. № подл. | Подпись и дата | Взам. инв. №

Типовой проект 901-1-32.83 Альбом VII/5

Формат	Зона	Поз	Обозначение	Наименование	Кол. на исполнение 06.00.00- 31	32	33	34	35	36	37	38	39	40	Примечание
12			06.00.00СБ	Сборочный чертеж	X	X	X	X	X	X	X	X	X	X	
				Сборочные единицы											
			02.00.00-01	Панель стеновая 2ПС114.4-2к	1	1	1	1	1	1	1	1	1	1	На всю серию кроме 1АПВ
		1	сер.1.400-15.81.120-04	Изделие закладное МН105-5	4	4	20	20	14	14	8				1.30кг
		2	сер.1.400-15.81.130-11	Изделие закладное МН118-6	3	1									3.90кг
		6	00.02.10	Изделие закладное МН17								2	2	2	14.16кг
		7	ГОСТ 5781-81	ф6АI L=2,0 п.м								2	2	2	0.50кг

Остальное см. панель стеновую 2ПС 114.4-2к

Привязан

Инв. №

8.1.59/1

06.00.00 Лист 5

Инв. № подл. | Подпись и дата | Взам. инв. №

Типовой проект 901-1-32.83 Альбом VII/5

Формат	Зона	Поз	Обозначение	Наименование	Кол. на исполнение 06.00.00- 41	Примечание
12			06.00.00СБ	Сборочный чертеж	X	
				Сборочные единицы		
			02.00.00-11	Панель стеновая 2ПС114.4-2к	1	На всю серию кроме 1АПВ
		6	00.02.10	Изделие закладное МН17	2	14,16 кг
		7	ГОСТ 5781-81	ф6АI L=2.0 п.м	2	0.50кг

Остальное см. панель стеновую 2ПС-114.4-2к

Привязан

Инв. №

8.1.59/1

06.00.00 Лист 6

Типовой проект 901-1-32.83 Альбом III/5

Формат	Зона	Поз.	Обозначение	Наименование	Кол. на исполнение 06.00.00- 42	43	44	45	46	47	48	49	50	51	Примечание
18			06.00.00 СБ	Сборочный чертеж	X	X	X	X	X	X	X	X	X	X	
				Сборочные единицы											
			02.00.00-02	Панель стеновая 2ПС114.4-1ш	1	1	1	1	1	1	1	1	1	1	со всеми закладн. изделиями
		1	сер. 1.400-15 В1.120-04	Изделие закладное МН105-5	39	39			78	78			6	4	1.30кг
		6	00.02.10	Изделие закладное МН17	2	2	2	2							14,16К
		7	ГОСТ 5781-81	Ф6АI L=2.0 п.м.	2	2	2	2							0.50кг
		8	сер. 1.400-15	Изделие закладное МН108-5							117	117			

Остальное см. панель стеновую 2ПС 114.4-1ш.

Привязан

Инв. №

8459/7

06.00.00 Лист 7

Инв. № подлин. | Подпись и дата | Взам. инв. №

Типовой проект 901-1-32.83 Альбом III/5

Формат	Зона	Поз.	Обозначение	Наименование	Кол. на исполнение 06.00.00- 52	53	54	55	56	57	58	59	60	61	Примечание
12			06.00.00 СБ	Сборочный чертеж	X	X	X	X	X	X	X	X	X	X	
				Сборочные единицы											
			02.00.00-02	Панель стеновая 2ПС114.4-1ш	1	1	1	1	1	1	1	1	1	1	со всеми закладн. изделиями
		1	сер. 1.400-15.В1.120-04	Изделие закладное МН105-5	4	4	20	20	14	14	8		-		1.30кг
		2	сер. 1.400-15.В1.130-11	Изделие закладное МН118-6	3	1			—	—	—	—	—		3.90кг
		6	00.02.10	Изделие закладное МН17					—	—	—	2	2	2	14.16кг
		7	ГОСТ 5781-81	Ф6АI L=2.0 п.м					—	—	—	2	2	2	0.50кг

Остальное см. панель стеновую 2ПС 114.4-1ш.

Привязан

Инв. №

8459/7

06.00.00 Лист 8

Инв.N подл.	Подп. и дата	Взам. инв.N

Типовой проект 901-1-32.83 Альбом III/5

Формат	Зона	Поз.	Обозначение	Наименование	Кол. на исполнение 06.00.00- 62										Примечание
12			06.00.00СБ	Сборочный чертеж	X										
				Сборочные единицы											
			02.00.00-02	Панель стеновая 2ПС114.4-1ш	1										со всеми закладн. изделиями
		6	00.02.10	Изделие закладное МН17	2										14.16кг
		7	ГОСТ 5781-81	ф6АI L=2.0п.м	2										0.50кг
				Остальное	см.	панель	стеновую				2П	С	1	14.4	-1ш

Привязан

Инв.N

8459/7

06.00.00 Лист 9

Инв.N подл.	Подпись и дата	Взам. инв.N

Типовой проект 901-1-32.83 Альбом III/5

Формат	Зона	Поз.	Обозначение	Наименование	Кол. на исполнение 06.00.00- 63	64	65	66	67	68	69	70	71	72	Примечание
12			06.00.00СБ	Сборочный чертеж	X	X	X	X	X	X	X	X	X	X	
				Сборочные единицы											
			02.00.00-03	Панель стеновая 2ПС114.4-2ш	1	1	1	1	1	1	1	1	1	1	со всеми закладными изделиями
		1	сер.1.400-15.81.120-04	Изделие закладное МН105-5	39	39			78	78			6	4	1.30кг
		6	00.02.10	Изделие закладное МН17	2	2	2	2							14.16кг
		7	ГОСТ 5781-81	ф6АI L=2.0п.м	2	2	2	2							0.50кг
		8	сер. 1.400-15	Изделие закладное МН108-5							117	117			3.4 кг

Остальное см. панель стеновую 2ПС 114-2ш

Привязан

Инв.N

8459/7

06.00.00 Лист 10

Инв.№ подл. | Подпись и дата | Взам. инв.№

Типовой проект 901-1-32.83 Альбом III/5

Формат	Зона	Поз.	Обозначение	Наименование	Кол. на исполнение 06.00.00- 73	74	75	76	77	78	79	80	81	82	Примечание
12			06.00.00 СБ	Сборочный чертеж	X	X	X	X	X	X	X	X	X	X	
				Сборочные единицы											
			02.00.00-03	Панель стеновая 2ПС114.4-2ш	1	1	1	1	1	1	1	1	1	1	За всеми закладными деталями
		1	сер. 1.400-15.81.120-04	Изделие закладное МН105-5	4	4	20	20	14	14	8				1.3 кг
		2	сер. 1.400-15.81.130-11	Изделие закладное МН118-6	3	1									3.9 кг
		6	00.02.10	Изделие закладное МН17								2	2	2	14.16кг
		7	ГОСТ 5781-81	ф6 AI L=2.0 п.м								2	2	2	0.5кг

Остальное см. панель стеновую 2ПС114.4-2ш.

Привязан

Инв. №

8459/7

06.00.00 Лист 11

Инв.№ подл. | Подпись и дата | Взам. инв.№

Типовой проект 901-1-32.83 Альбом III/5

Формат	Зона	Поз.	Обозначение	Наименование	Кол. на исполнение 06.00.00- 83	Примечание
12			06.00.00 СБ	Сборочный чертеж	X	
				Сборочные единицы		
			02.00.00-03	Панель стеновая 2ПС114.4-2ш	1	За всеми закладными деталями
	6		00.02.10	Изделие закладное МН17	2	14.16кг
	7		ГОСТ 5781-81	ф6 AI L=2.0 п.м	2	0.50кг

Остальное см. панель стеновую 2ПС114.4-2ш.

Привязан

Инв. №

8459/7

06.00.00 Лист 12

Альбом III/5

Типовой проект 901-1-32.83

Ведомость расхода стали на дополнительные закладные изделия

Марка элемента	Изделия закладные: Прокат марки Вст3 Кп2 ГОСТ 19903-74 -100×6	-40×8	-200×8	-50×10	L50×5	-100×8	Арматура класса AIII ГОСТ 5.1459-72 ф8	ф12	Арматура класса AI ГОСТ 5781-82 ф6		Всего кг
2ПС114.4-1К-01	19.5	15.6			25.6		18.3		0.88		79.88
2ПС114.4-1К-02											
2ПС114.4-1К-03							2.7				29.18
2ПС114.4-1К-04											
2ПС114.4-1К-05	39.0	31.2					31.2				101.4
2ПС114.4-1К-06					93.6			152.1			397.8
2ПС114.4-1К-07											
2ПС114.4-1К-08											
2ПС114.4-1К-09	3.0	2.4					2.4				7.8
2ПС114.4-1К-10	2.0	1.6	7.5	2.4			1.6	1.8			5.2
2ПС114.4-1К-11			2.5	0.8				0.6			16.9
2ПС114.4-1К-12											9.1
2ПС114.4-1К-13	10.0	8.0					8.0				26.0
2ПС114.4-1К-14											
2ПС114.4-1К-15	7.0	5.6					5.6				18.2
2ПС114.4-1К-16											
2ПС114.4-1К-17	4.0	3.2					3.2				10.4
2ПС114.4-1К-18					25.6		2.7		0.88		29.18
2ПС114.4-1К-19											
2ПС114.4-1К-20											
2ПС114.4-1К-21											
2ПС114.4-2К-01	19.5	15.6					18.3		0.88		79.88
2ПС114.4-2К-02											

Ведомость расхода стали на дополнительные закладные изделия

Марка элемента	Изделия закладные: Прокат марки Вст3 Кп2 ГОСТ 19903-74 -100×6	-40×8	-200×8	-50×10	L50×5	-100×8	Арматура класса AIII ГОСТ 5.1459-72 ф8	ф12	Арматура класса AI ГОСТ 5781-82 ф6		Всего кг
2ПС114.4-2К-03					25.6		2.7		0.88		29.18
2ПС114.4-2К-04											
2ПС114.4-2К-05	39.0	31.2					31.2				101.4
2ПС114.4-2К-06											
2ПС114.4-2К-07					93.6			152.1			397.8
2ПС114.4-2К-08											
2ПС114.4-2К-09	3.0	2.4					2.4				7.8
2ПС114.4-2К-10	2.0	1.6	7.5	2.4			1.6	1.8			5.2
2ПС114.4-2К-11			2.5	0.8				0.6			16.9
2ПС114.4-2К-12											9.1
2ПС114.4-2К-13	10.0	8.0					8.0				26.0
2ПС114.4-2К-14											
2ПС114.4-2К-15	7.0	5.6					5.6				18.2
2ПС114.4-2К-16											
2ПС114.4-2К-17	4.0	3.2					3.2				10.4
2ПС114.4-2К-18					25.6		2.7		0.88		29.18
2ПС114.4-2К-19											
2ПС114.4-2К-20											
2ПС114.4-2К-21											

Привязан

Инв.№ подл. | Подп. и дата | Взам.инв.№

8459/7

06.00.00 ВМС

Лист 13

Ведомость расхода стали на дополнительные закладные изделия

Марка элемента	Изделия закладные: Прокат марки В Ст3 кп2 ГОСТ 19903-74 -100×6	-40×8	-200×8	-50×10	∟50×5	-100×8	Арматура класса AIII ГОСТ 5.1459-72 ф8	ф12	AI ГОСТ 5781-81 ф6		Всего кг
2.ПС114.4-1ш-01	19.5	15.6			25.6		18.3		0.88		79.88
2.ПС114.4-1ш-02											
2.ПС114.4-1ш-03							2.7				2.9.18
2.ПС114.4-1ш-04											
2.ПС114.4-1ш-05	39.0	31.2					31.2				101.4
2.ПС114.4-1ш-06											
2.ПС114.4-1ш-07				93.6		152.1		152.1			397.8
2.ПС114.4-1ш-08											
2.ПС114.4-1ш-09	3.0	2.4					2.4				7.8
2.ПС114.4-1ш-10											5.2
2.ПС114.4-1ш-11	2.0	1.6	7.5	2.4			1.6	1.8			16.9
2.ПС114.4-1ш-12			2.5	0.8				0.6			9.1
2.ПС114.4-1ш-13	10.0	8.0					8.0				26.0
2.ПС114.4-1ш-14											
2.ПС114.4-1ш-15	7.0	5.6					5.6				18.2
2.ПС114.4-1ш-16											
2.ПС114.4-1ш-17	4.0	3.2					3.2				10.4
2.ПС114.4-1ш-18											
2.ПС114.4-1ш-19											
2.ПС114.4-1ш-20							2.7				2.9.18
2.ПС114.4-1ш-21					25.6						
2.ПС114.4-2ш-01	19.5	15.6					18.3		0.88		79.88
2.ПС114.4-2ш-02											
2.ПС114.4-2ш-03							2.7				2.9.18
2.ПС114.4-2ш-04											
2.ПС114.4-2ш-05	39.0	31.2					31.2				101.4

Ведомость расхода стали на дополнительные закладные изделия

Марка элемента	Изделия закладные: Прокат марки В Ст3 кп2 ГОСТ 19903-74 -100×6	-40×8	-200×8	-50×10	∟50×5	-100×8	Арматура класса AIII ГОСТ 5.1459-72 ф8	ф12	AI ГОСТ 5781-81 ф6		Всего кг
2.ПС114.4-2ш-06	39.0	31.2					31.2				101.4
2.ПС114.4-2ш-07				93.6		152.1		152.1			397.8
2.ПС114.4-2ш-08											
2.ПС114.4-2ш-09	3.0	2.4					2.4				7.8
2.ПС114.4-2ш-10											5.2
2.ПС114.4-2ш-11	2.0	1.6	7.5	2.4			1.6	1.8			16.9
2.ПС114.4-2ш-12			2.5	0.8				0.6			9.1
2.ПС114.4-2ш-13	10.0	8.0					8.0				26.0
2.ПС114.4-2ш-14											
2.ПС114.4-2ш-15	7.0	5.6					5.6				18.2
2.ПС114.4-2ш-16											
2.ПС114.4-2ш-17	4.0	3.2					3.2				10.4
2.ПС114.4-2ш-18											
2.ПС114.4-2ш-19							2.7				2.9.18
2.ПС114.4-2ш-20					25.6						
2.ПС114.4-2ш-21								0.88			

Привязан

Инв. № подл. | Подпись и дата | Взам. инв. №

Инв. №

Типовой проект 901-1-32.83 Альбом III/5

Рис.	Обозначение	Марка	Масса кг
1	06.00.00-	2ПС 114.4-1К-01	
2	-01	2ПС 114.4-1К-02	
3	-02	2ПС 114.4-1К-03	
4	-03	2ПС 114.4-1К-04	
5	-04	2ПС 114.4-1К-05	
6	-05	2ПС 114.4-1К-06	
7	-06	2ПС 114.4-1К-07	
8	-07	2ПС 114.4-1К-08	
9	-08	2ПС 114.4-1К-09	
10	-09	2ПС 114.4-1К-10	
11	-10	2ПС 114.4-1К-11	
12	-11	2ПС 114.4-1К-12	
13	-12	2ПС 114.4-1К-13	20830
14	-13	2ПС 114.4-1К-14	
15	-14	2ПС 114.4-1К-15	
16	-15	2ПС 114.4-1К-16	
17	-16	2ПС 114.4-1К-17	
18	-17	2ПС 114.4-1К-18	
19	-18	2ПС 114.4-1К-19	
20	-19	2ПС 114.4-1К-20	
21	-20	2ПС 114.4-1К-21	
1	-21	2ПС 114.4-2К-01	
2	-22	2ПС 114.4-2К-02	
3	-23	2ПС 114.4-2К-03	
4	-24	2ПС 114.4-2К-04	
5	-25	2ПС 114.4-2К-05	
6	-26	2ПС 114.4-2К-06	
7	-27	2ПС 114.4-2К-07	20830
8	-28	2ПС 114.4-2К-08	
9	-29	2ПС 114.4-2К-09	
10	-30	2ПС 114.4-2К-10	
11	-31	2ПС 114.4-2К-11	

Рис	Обозначение	Марка	Масса кг
12	06.00.00-32	2ПС 114.4-2К-12	
13	-33	2ПС 114.4-2К-13	
14	-34	2ПС 114.4-2К-14	
15	-35	2ПС 114.4-2К-15	
16	-36	2ПС 114.4-2К-16	
17	-37	2ПС 114.4-2К-17	20830
18	-38	2ПС 114.4-2К-18	
19	-39	2ПС 114.4-2К-19	
20	-40	2ПС 114.4-2К-20	
21	-41	2ПС 114.4-2К-21	
1	-42	2ПС 114.4-1Ш-01	
2	-43	2ПС 114.4-1Ш-02	
3	-44	2ПС 114.4-1Ш-03	
4	-45	2ПС 114.4-1Ш-04	
5	-46	2ПС 114.4-1Ш-05	
6	-47	2ПС 114.4-1Ш-06	
7	-48	2ПС 114.4-1Ш-07	23700
8	-49	2ПС 114.4-1Ш-08	
9	-50	2ПС 114.4-1Ш-09	
10	-51	2ПС 114.4-1Ш-10	
11	-52	2ПС 114.4-1Ш-11	
12	-53	2ПС 114.4-1Ш-12	
13	-54	2ПС 114.4-1Ш-13	
14	-55	2ПС 114.4-1Ш-14	
15	-56	2ПС 114.4-1Ш-15	
16	-57	2ПС 114.4-1Ш-16	

Рис	Обозначение	Марка	Масса кг
17	06.00.00-58	2ПС 114.4-1Ш-17	
18	-59	2ПС 114.4-1Ш-18	
19	-60	2ПС 114.4-1Ш-19	23700
20	-61	2ПС 114.4-1Ш-20	
21	-62	2ПС 114.4-1Ш-21	
1	-63	2ПС 114.4-2Ш-01	
2	-64	2ПС 114.4-2Ш-02	
3	-65	2ПС 114.4-2Ш-03	
4	-66	2ПС 114.4-2Ш-04	
5	-67	2ПС 114.4-2Ш-05	
6	-68	2ПС 114.4-2Ш-06	
7	-69	2ПС 114.4-2Ш-07	
8	-70	2ПС 114.4-2Ш-08	
9	-71	2ПС 114.4-2Ш-09	23700
10	-72	2ПС 114.4-2Ш-10	
11	-73	2ПС 114.4-2Ш-11	
12	-74	2ПС 114.4-2Ш-12	
13	-75	2ПС 114.4-2Ш-13	
14	-76	2ПС 114.4-2Ш-14	
15	-77	2ПС 114.4-2Ш-15	
16	-78	2ПС 114.4-2Ш-16	
17	-79	2ПС 114.4-2Ш-17	
18	-80	2ПС 114.4-2Ш-18	
19	-81	2ПС 114.4-2Ш-19	
20	-82	2ПС 114.4-2Ш-20	
21	-83	2ПС 114.4-2Ш-21	

8459/7

Привязан

Инв. №

Поч. отд.	Серик	
Гл. спец.	Козлобуцев	
Рук. гр.	Савельева	
Ст. инж.	Филькина	
Инж.	Шацова	

ТП 901-1-32.83 06.00.00

Панель стеновая 2ПС 114.4. Сборочный чертеж. Дополнительные закладные изделия

Стадия	Масса	Масштаб
Р		

Лист 1 Листов 6

Госстрой СССР Укрводоканалпроект Киев

Инв. № подл. | Подпись и дата | Взам. инв. №

Рис. 1

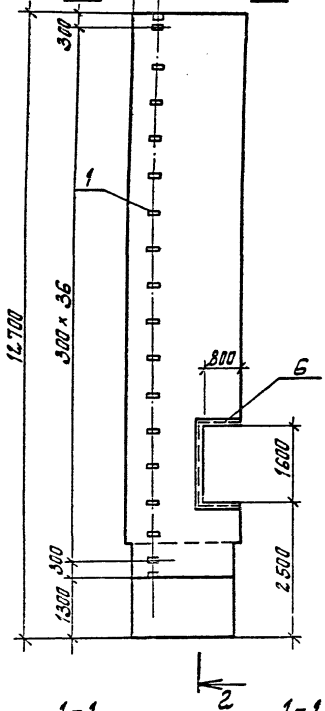

Рис. 2

Зеркальное отражение остальное см. Рис. 1

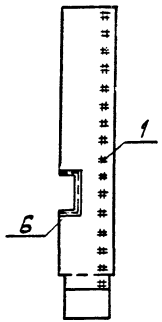

Рис. 3

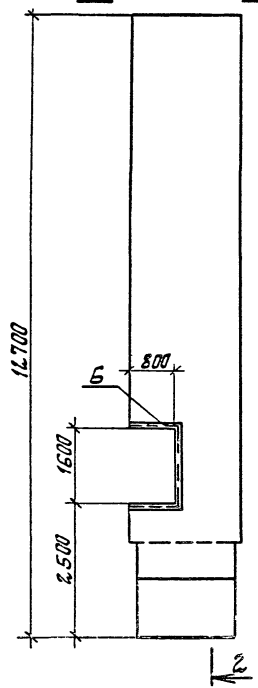

Рис. 4

Зеркальное отражение остальное см. Рис. 3

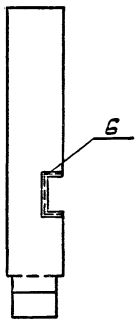

2-2

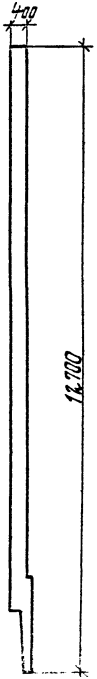

Привязан

Инв. №

8459/7

Лист 2

06.00.00

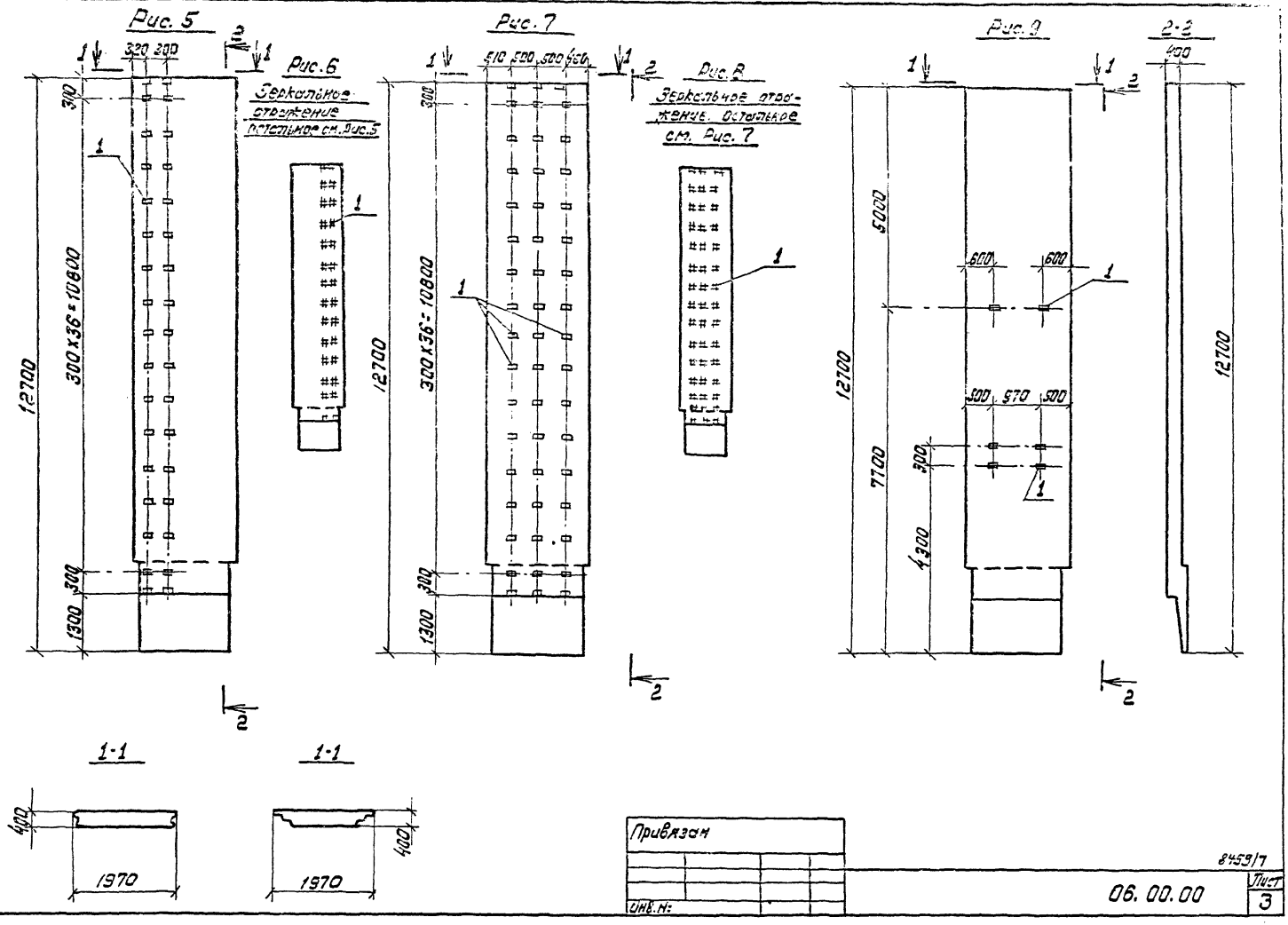

Типовой проект 901-1-32.83 Альбом III/5

Инв. № подл. | Подпись и дата | Взам. инв. №

Типовой проект 901-1-32.83 Альбом VII/5

Рис.10

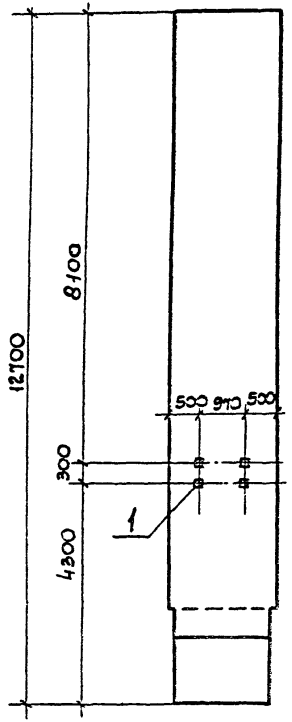

Рис.11

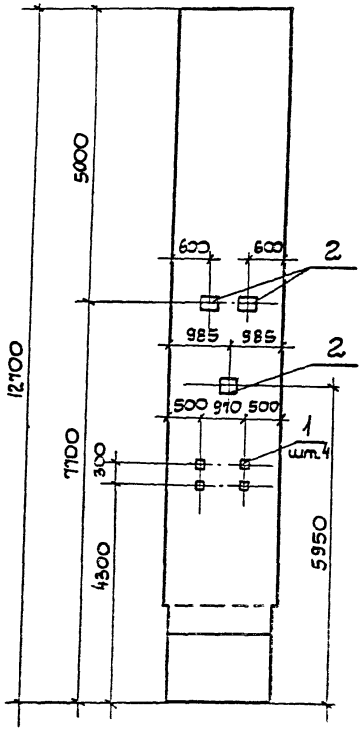

Рис.12

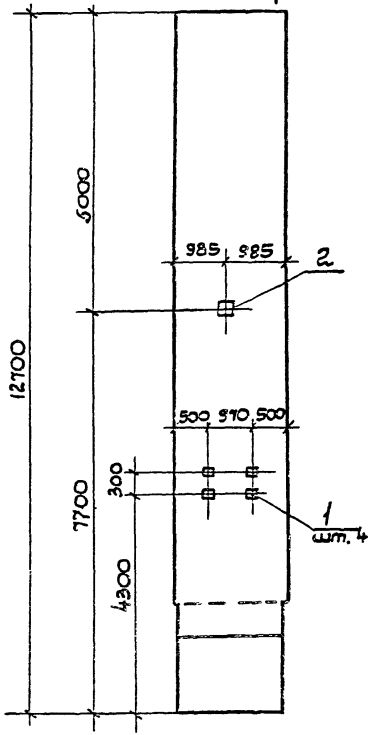

2-2

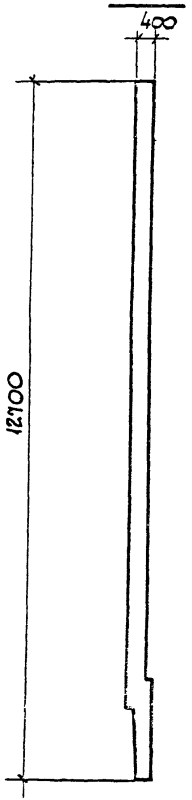

1-1

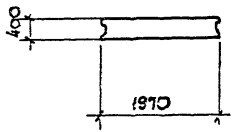

1-1

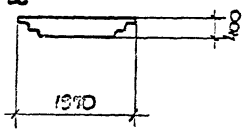

Привязан

Инв.N

8453/7

06.00.00

Лист 4

Типовой проект 901-1-32.83 Альбом III/5

Рис. 13

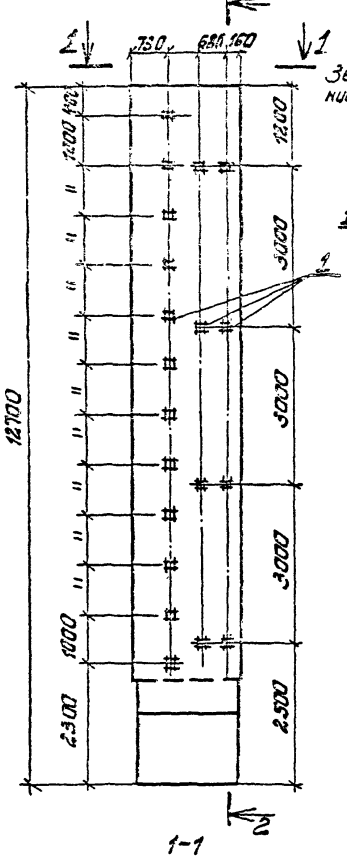

Рис. 14

Зеркальное отражение. Остальное см. Рис. 13

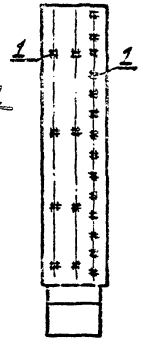

Рис. 15

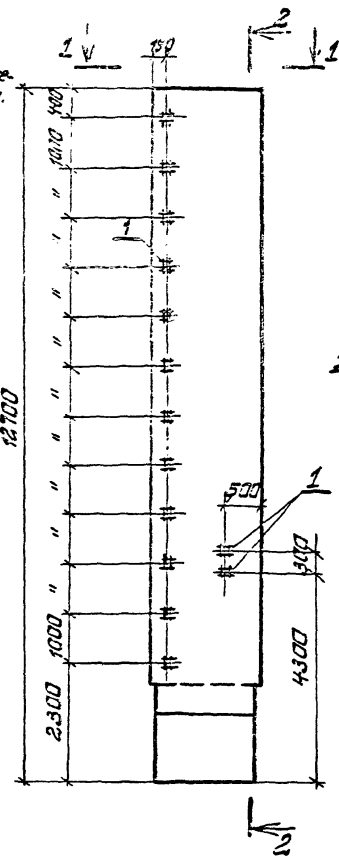

Рис 16

Зеркальное отражение. Остальное см. Рис. 15

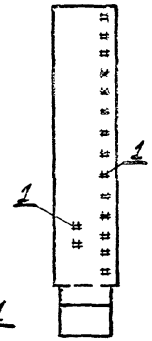

Рис. 17

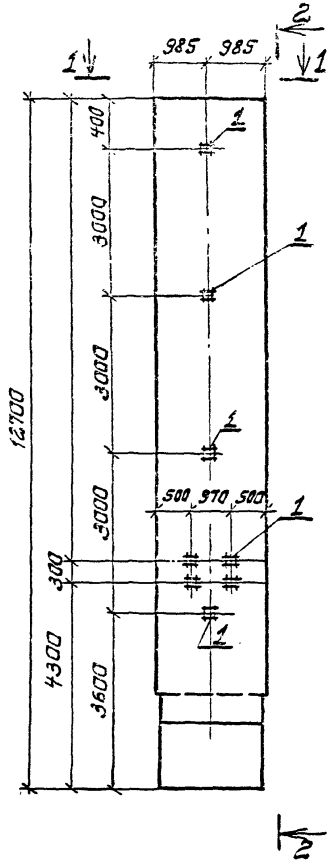

2-2

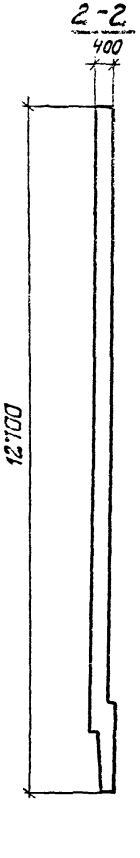

1-1

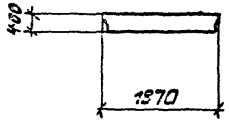

1-1

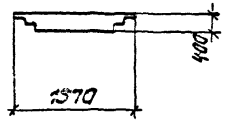

Привязан

Инв. № подл. | Подпись и дата | Взам. инв. №

Инв. №

8459/7

06.00.00

Лист 5

Типовой проект 901-1-32.83 Альбом III/5

Рис. 18

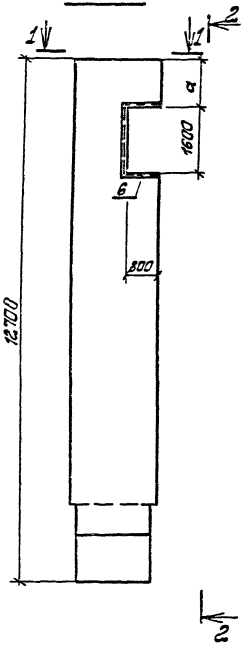

Рис. 19

Зеркальное отражение
Остальное см. Рис. 18

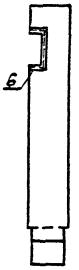

Рис. 20

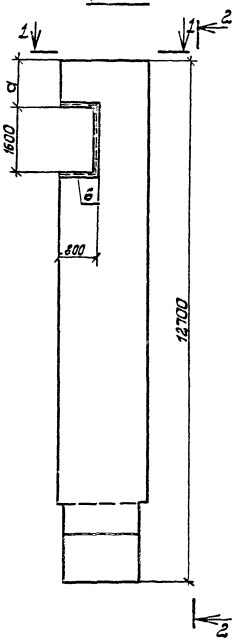

Рис 21

Зеркальное изображение
Остальное см. Рис. 20

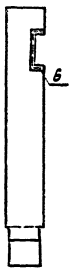

2 – 2

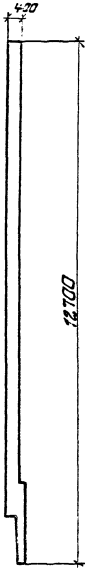

1-1

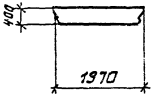

1-1

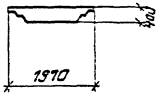

Размер „а" привязать по проекту.

Привязан			
Инв. №			

8459/7

Лист 6

06.00.00

Инв. № подл. | Подпись и дата | Взам. инв. №

Инв. N подл.	Подпись и дата	Взам. инв. N

Типовой проект 901-1-32.83 Альбом III/5

Формат	Зона	Поз.	Обозначение	Наименование	Кол. на исполнение 07.00.00										Примечание
						01	02	03	04	05	06	07	08	09	
12			07.00.00СБ	Сборочный чертеж	X	X	X	X	X	X	X	X	X	X	
				Сборочные единицы											
			03.00.00	Панель стеновая 1ПС36-1К	1	1	1	1	1	1	1	1	1	1	Со всеми закладными изделиями
		1	сер.1.400-15.В1.120-04	Изделие закладное МН105-5	12	12	24	24	36	36	6	6	4	4	1.30кг

Остальное см. панель стеновую 1.ПС36-1К

8459/7

Привязан															
				Нач. отд.	Серик			Панель стеновая 1ПС36-1 1ПС12-1 Спецификация дополнительных закладных изделий							07.00.00
				Гл.спец.	Козловичер										
				Рук.гр.	Савельева										
				Ст.инж.	Филькина										
Инв N				Инж.	Шацова										

Стадия	Лист	Листов
		9

Госстрой СССР Укрводоканалпроект Киев

Инв. N подл.	Подп. и дата	Взам. инв. N

Типовой проект 901-1-32.83 Альбом III/5

Формат	Зона	Поз.	Обозначение	Наименование	Кол. на исполнение 07.00.00-										Примечание
					10	11	12								
12			07.00.00 СБ	Сборочный чертеж	X	X	X								
				Сборочные единицы											
			03.00.00	Панель стеновая 1ПС36-1К	1	1	1								Со всеми закладными изделиями
		1	сер.1.400-15.В1.120-04	Изделие закладное МН105-5			1								1.30кг
		4	сер. 3.901-5	Сальник d_y=200 l=300		1									21.40кг
		5	МВН л. 8	Сальник d_y=800	1										191.0 кг

Остальное см. панель стеновую 1ПС36-1К

Привязан			
Инв. N			

8459/7

07.00.00 Лист 2

Позиция	Зона	Поз.	Обозначение	Наименование	Кол. на исполнен 07.00.00- 26	27	28	29	30	31	32	33	34	35	Примечание
12			07.00.00.СБ	Сборочный чертеж	X	X	X	X	X	X	X	X	X	X	
				Сборочные единицы											
			03.00.00-01	Панель стеновая 1ПС72-1К	1	1	1	1	1	1	1	1	1	1	Со всеми закладными изделиями
		1	сер.1.400-15.81.120-04	Изделие закладное МН105-5	25	25	50	50	75	75	12	12	8	8	1.30кг

Остальное см. панель стеновую 1ПС72-1К.

Привязан

Инв. №

Позиция	Зона	Поз.	Обозначение	Наименование	Кол. на исполнение 07.00.00- 36	37	38	Примечание
12			07.00.00СБ	Сборочный чертеж	X	X	X	
				Сборочные единицы				
			03.00.00-01	Панель стеновая 1ПС72-1К	1	1	1	Со всеми закладными изделиями
		2	сер.1.400-15.81.130-	Изделие закладное МН118-6			2	3.90кг
		4	сер.3.901-5	Сальник dy=200 l=300		1		21.40кг
		5	МВН.31.8	Сальник dy=800	1			191.0кг

Остальное см. панель стеновую 1ПС72-1К

Привязан

Инв. №

Инв. № подл. | Подпись и дата | Взам. инв. №

Типовой проект 901-1-32.83 Альбом VII/5

Формат	Зона	Поз	Обозначение	Наименование	Кол. на исполнение 07.00.00- 13	14	15	16	17	18	19	20	21	22	Примечание
12			07.00.00 СБ	Сборочный чертеж	X	X	X	X	X	X	X	X	X	X	
				Сборочные единицы											
			03.00.00-02	Панель стеновая 1ПС36-1ш	1	1	1	1	1	1	1	1	1	1	Со всеми закладными изделиями
		1	сер. 1.400-15.81.120-04	Изделие закладное МН105-5	12	12	24	24	36	36	6	6	4	4	1.30кг

Остальное см. панель стеновую 1ПС 36-1ш

Привязан

Инв. №

81-52/7

07.00.00 Лист 3

Инв. № подл. | Подпись и дата | Взам. инв. №

Типовой проект 901-1-32.83 Альбом VII/5

Формат	Зона	Поз	Обозначение	Наименование	Кол. на исполнение 07.00.00- 23	24	25	Примечание
12			07.00.00 СБ	Сборочный чертеж	X	X	X	
				Сборочные единицы				
			03.00.00-02	Панель стеновая 1ПС36-1ш	1	1	1	Со всеми закладными изделиями
		1	сер. 1.400-15.81.120-04	Изделие закладное МН105-5			1	1.30кг
		4	сер. 3.901-5	Сальник dу=200 Е=300		1		21.40кг
		5	МВН. п 8	Сальник dу=800	1			7.0кг

Остальное см. панель стеновую 1ПС 36-1ш

Привязан

Инв. №

81-52/7

07.00.00 Лист 4

Инв. № подл.	Подпись и дата	Взам. инв. №

Типовой проект 901-1-32.83 Альбом III/5

Формат	Зона	Поз.	Обозначение	Наименование	Кол. на исполнение 07.00.00- 39	40	41	42	43	44	45	46	47	48	Примечание
12			07.00.00 СБ	Сборочный чертеж	X	X	X	X	X	X	X	X	X	X	
				Сборочные единицы											
			03.00.00 – 03	Панель стеновая 1ПС72-1ш	1	1	1	1	1	1	1	1	1	1	Со всеми закладными издел.
		1	сер. 1.400-15. В1. 120-04	Изделие закладное МН105-5	25	25	50	50	75	75	12	12	8	8	1.30кг

Остальное см. панель стеновую 1ПС72-1ш.

Привязан			
Инв. №			

8459/7

07.00.00 Лист 7

Инв. № подл.	Подпись и дата	Взам. инв. №

Типовой проект 901-1-32.83 Альбом III/5

Формат	Зона	Поз.	Обозначение	Наименование	Кол. на исполнение 07.00.00- 49	50	51								Примечание
12			07.00.00 СБ	Сборочный чертеж	X	X	X								
				Сборочные единицы											
			03.00.00 - 03	Панель стеновая 1ПС72-1ш	1	1	1								Со всеми закладными издел.
		2	сер. 1.400-15. В1. 130-11	Изделие закладное МН118-6			2								3.90кг
		4	сер. 3.901-5	Сальник dy = 200 l = 300		1									21.40кг
		5	МВН. л. 8	Сальник dy = 800	1										191.0кг

Остальное см. панель стеновую 1ПС72-1ш.

Привязан			
Инв. №			

8459/7

07.00.00 Лист 8

Типовой проект 901-1-32.83 Альбом III/5

Ведомость расхода стали на дополнительные закладные изделия

Марка элемента	Изделия закладные: Прокат марки Вст.3кп2 ГОСТ 19903-74 -100×10	-40×8	Сальник dy=200	Сальник dy=800				Арматура класса АIII ГОСТ 5.1459-72 Ф8				Всего кг
1ПС36-1К-01	6.0	4.8						4.8				15.6
1ПС36-1К-02												
1ПС36-1К-03	12.0	9.6						9.6				31.2
1ПС36-1К-04												
1ПС36-1К-05	18.0	14.4						14.4				46.8
1ПС36-1К-06												
1ПС36-1К-07	3.0	2.4						2.4				7.8
1ПС36-1К-08												
1ПС36-1К-09	2.0	1.6						1.6				5.2
1ПС36-1К-10												
1ПС36-1К-11				191.0								191.0
1ПС36-1К-12			21.4									21.4
1ПС36-1К-13	0.5	0.4						0.4				1.3
1ПС36-1Ш-01	6.0	4.8						4.8				15.6
1ПС36-1Ш-02												
1ПС36-1Ш-03	12.0	9.6						9.6				31.2
1ПС36-1Ш-04												
1ПС36-1Ш-05	18.0	14.4						14.4				46.8
1ПС36-1Ш-06												
1ПС36-1Ш-07	3.0	2.4						2.4				7.2
1ПС36-1Ш-08												
1ПС36-1Ш-09	2.0	1.6						1.6				5.2
1ПС36-1Ш-10												
1ПС36-1Ш-11				191.0								191.0
1ПС36-1Ш-12			21.4									21.4
1ПС36-1Ш-13												
1ПС72-1К-01	12.5	10.0						10.0				32.5
1ПС72-1К-02												
1ПС72-1К-03	25.0	20.0						20.0				65.0
1ПС72-1К-04												

Ведомость расхода стали на дополнительные закладные изделия

Марка элемента	Изделия закладные: Прокат марки Вст.3кп2 ГОСТ 19903-74 -100×10	-40×8	-200×8	-50×10	Сальник dy=20	Сальник dy=800		Арматура класса АIII ГОСТ 5.1459-72 Ф	Ф12			Всего кг
1ПС72-1К-05	37.5	30.0						30.0				97.5
1ПС72-1К-06												
1ПС72-1К-07	6.0	4.8						4.8				15.6
1ПС72-1К-08												
1ПС72-1К-09	4.0	3.2						3.2				10.4
1ПС72-1К-10												
1ПС72-1К-11						101.0						101.0
1ПС72-1К-12					21.4							21.4
1ПС72-1К-13			5.0	1.6					1.2			7.8
1ПС72-1Ш-01	12.5	10.0						10.0				32.5
1ПС72-1Ш-02												
1ПС72-1Ш-03	25.0	20.0						20.0				65.0
1ПС72-1Ш-04												
1ПС72-1Ш-05	37.5	30.0						30.0				97.5
1ПС72-1Ш-06												
1ПС72-1Ш-07	6.0	4.8						4.8				15.6
1ПС72-1Ш-08												
1ПС72-1Ш-09	4.0	3.2						3.2				10.4
1ПС72-1Ш-10												
1ПС72-1Ш-11						191.0						191.0
1ПС72-1Ш-12					21.4							21.4
1ПС72-1Ш-13			5.0	1.6					1.2			7.8

Инв. № подл. | Подпись и дата | Взам. инв. №

Привязан

Инв. №

8459/7

07.00.00

Лист 9

Типовой проект 901-1-32.83 Альбом III/5

Рис	Обозначение	Марка	Масса кг
1	07.00.00-	1ПС36-1к-01	4480
2	—01	1ПС36-1к-02	
3	—02	1ПС36-1к-03	
4	—03	1ПС36-1к-04	
5	—04	1ПС36-1к-05	
6	—05	1ПС36-1к-06	
7	—06	1ПС36-1к-07	
8	—07	1ПС36-1к-08	
9	—08	1ПС36-1к-09	
10	—09	1ПС36-1к-10	
11	—10	1ПС36-1к-11	
12	—11	1ПС36-1к-12	
13	—12	1ПС36-1к-13	
1	—13	1ПС36-1ш-01	4910
2	—14	1ПС36-1ш-02	
3	—15	1ПС36-1ш-03	
4	—16	1ПС36-1ш-04	
5	—17	1ПС36-1ш-05	
6	—18	1ПС36-1ш-06	
7	—19	1ПС36-1ш-07	
8	—20	1ПС36-1ш-08	
9	—21	1ПС36-1ш-09	
10	—22	1ПС36-1ш-10	
11	—23	1ПС36-1ш-11	
12	—24	1ПС36-1ш-12	
13	—25	1ПС36-1ш-13	

Рис.	Обозначение	Марка	Масса кг
14	07.00.00-26	1ПС72-1к-01	9030
15	—27	1ПС72-1к-02	
16	—28	1ПС72-1к-03	
17	—29	1ПС72-1к-04	
18	—30	1ПС72-1к-05	
19	—31	1ПС72-1к-06	
20	—32	1ПС72-1к-07	
21	—33	1ПС72-1к-08	
22	—34	1ПС72-1к-09	
23	—35	1ПС72-1к-10	
24	—36	1ПС72-1к-11	
25	—37	1ПС72-1к-12	
26	—38	1ПС72-1к-13	

Рис	Обозначение	Марка	Масса кг
14	—39	1ПС72-1ш-01	9880
15	—40	1ПС72-1ш-02	
16	—41	1ПС72-1ш-03	
17	—42	1ПС72-1ш-04	
18	—43	1ПС72-1ш-05	
19	—44	1ПС72-1ш-06	
20	—45	1ПС72-1ш-07	
21	—46	1ПС72-1ш-08	
22	—47	1ПС72-1ш-09	
23	—48	1ПС72-1ш-10	
24	—49	1ПС72-1ш-11	
25	—50	1ПС72-1ш-12	
26	—51	1ПС72-1ш-13	

8459/7

Привязан

Инв. №

Нач.отд.	Серик	
Гл.спец.	Козловичер	
Рук.гр.	Савельева	
Ст.инж.	Филькина	
Инж.	Шацова	

ТП 901-1-32.83 07.00.00

Панель стеновая
1ПС36
1ПС72
Дополнительные закладные изделия

Стадия	Масса	Масштаб
Р		

Лист 1 Листов 5

Госстрой СССР
Укрводоканалпроект
г. Киев

Типовой проект 901-1-32.83 Альбом VIII.6

Рис. 1

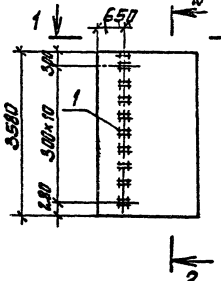

Рис. 2

Зеркальное отражение
Остальное см. Рис. 1

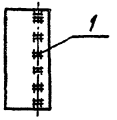

1-1

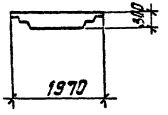

1-1

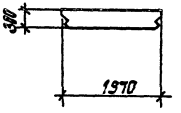

Рис. 3

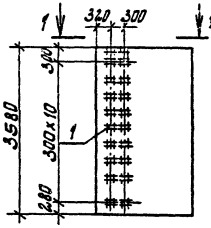

Рис. 4

Зеркальное отражение
Остальное см. Рис. 3

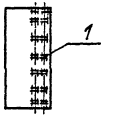

Рис. 5

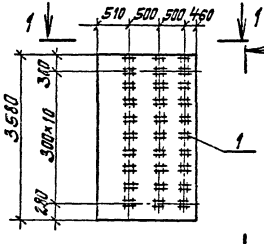

Рис. 6

Зеркальное отражение
Остальное см. Рис. 5

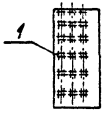

2-2

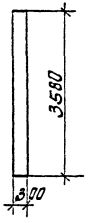

Рис. 7

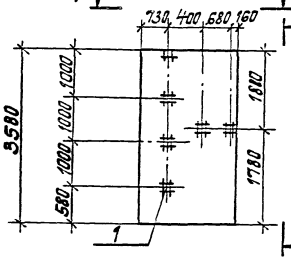

Рис. 8

Зеркальное отражение
Остальное см. Рис. 7

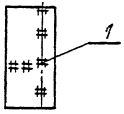

Привязан

Инв. №

Инв. № подл. | Подпись и дата | Взам. инв. №

4459/7

07.00.00

Лист 2

Рис. 9

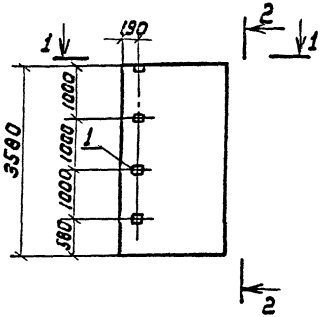

Рис. 10

Зеркальное отражение
Остальное см. Рис. 9

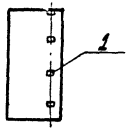

Рис. 11

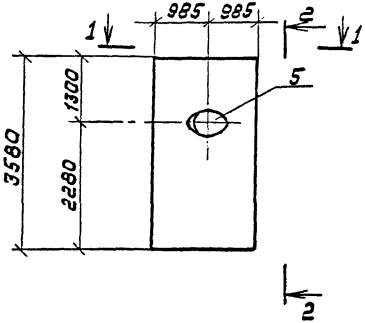

2-2

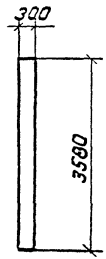

Рис. 12

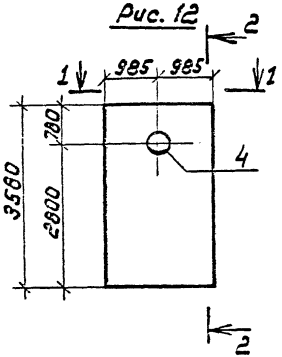

Рис. 13

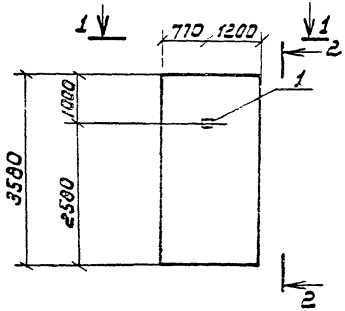

1-1

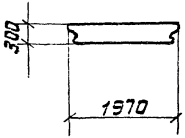

1-1

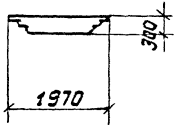

Привязан

Инв. № подл. | Подпись и дата | Взам. инв. №

Инв. №

8459/7

07.00.00

Лист 3

Рис 14

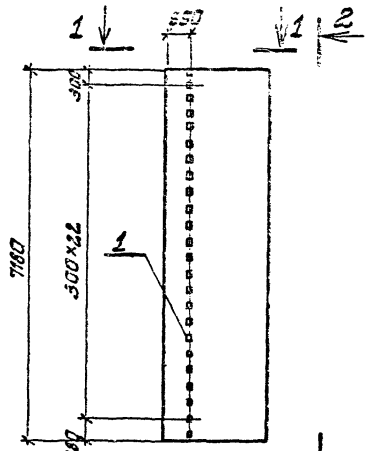

Рис 15

Зеркальное отражение остальное см. Рис. 14

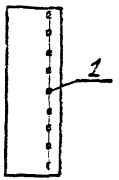

Рис. 16

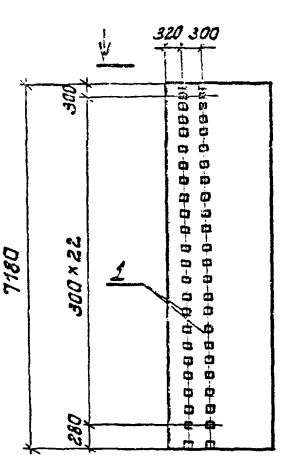

Рис. 17

Зеркальное отражение остальное см. Рис. 16

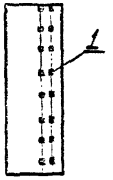

2-2

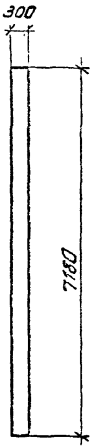

Рис. 18

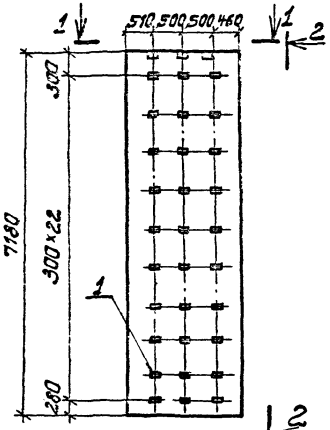

Рис. 19

Зеркальное отражение. Остальное см. Рис. 18

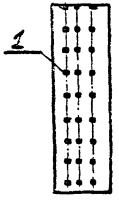

1-1

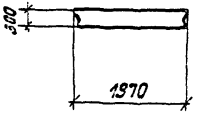

1-1

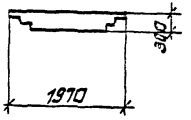

Привязан

Инв. № подл. | Подпись и дата | Взам. инв. №

Инв. №

8459/7

07.00.00 Лист 4

Типовой проект 901-1-32.83 Альбом III/5

Рис.20

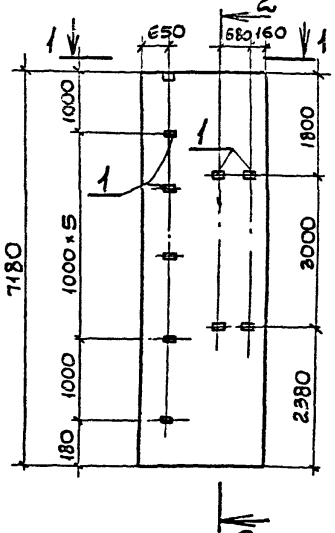

Рис.21

Зеркальное отражение. Остальное см. Рис.20

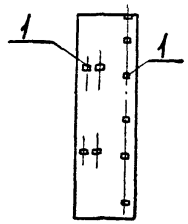

Рис.22

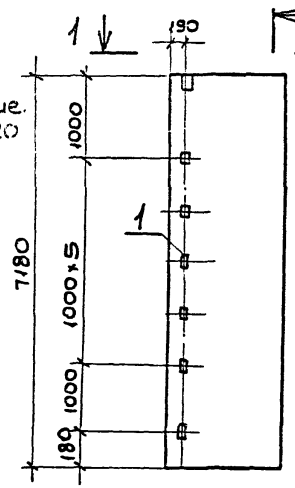

Рис.23

Зеркальное отражение. Остальное см. Рис.22

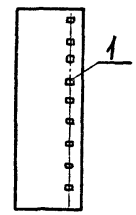

Рис.24

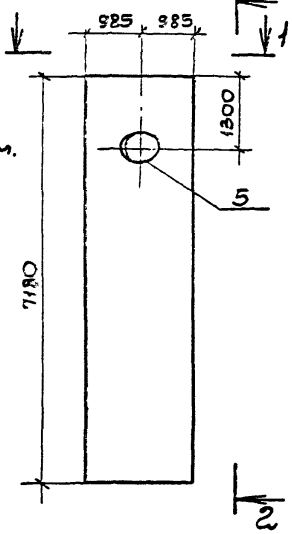

2-2

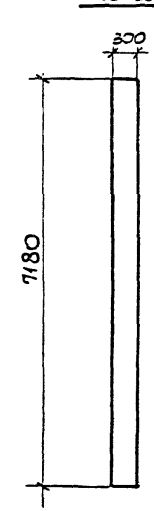

Рис.25

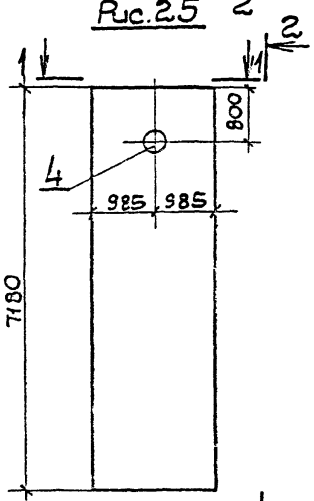

Рис.26

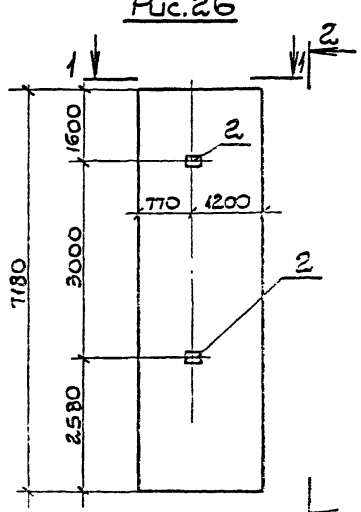

1-1

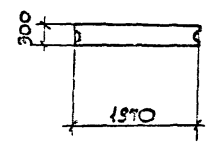

1-1

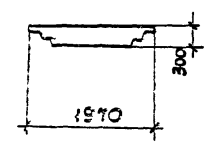

Привязан

Инв.N

Инв.N подл. | Подпись и дата | Взам.инв.N

8459/7

Лист

01.00.00 5

Инв. N подл.	Подпись и дата	Взам. инв. N

Типовой проект 901-1-32.83 Альбом III/5

Формат	Зона	Поз.	Обозначение	Наименование	Кол. на исполнение 08.00.00- 01	02	03	04	05	06	07	08	09	Примечание
12			08.30.00 СБ	Сборочный чертеж	X	X	X	X	X	X	X	X	X	
				Сборочные единицы										
			04.00.00	Панель стеновая ЗПС 114.3-1К	1	1	1	1	1	1	1	1	1	По всем заказам изделия
		1	сер. 1.400-15.81.120-04	Изделие закладное МН 105-5	39	39		78	78	117	117	4	4	1.30 кг
		2	сер. 1.400-15.81.130-11	Изделие закладное МН 118-6								2		3.90 кг
		3	сер. 3.901-5	Сальник d_y=200 l=300			1							21.40 кг
		6	00.02.10	Изделие закладное МН16	2	2	2	2						14.16 кг
		7	ГОСТ 5781-81	ф6 AI L=2.0 п.м	2	2	2	2						0.50 кг

Остальное см. панель стеновую ЗПС 114.3-1К

8'59/7

Привязан

Инв. N

Нач. отд.	Серик		Панель стеновая ЗПС 114.3. Спецификация дополнительных закладных изделий
Гл. спец.	Колодичер		
Рук. гр.	Савельева		
Ст. инж.	Филькина		
Инж.	Шацова		

Стадия	Лист	Листов
		4

Инв. N подл.	Подпись и дата	Взам. инв. N

Типовой проект 901-1-32.83 Альбом III/5

Формат	Зона	Поз.	Обозначение	Наименование	Кол. на исполнение 08.00.00- 10	11	12	13	14	15	16	17	18	19	Примечание
12			08.00.00 СБ	Сборочный чертеж	X	X	X	X	X	X	X	X	X	X	
				Сборочные единицы											
			04.00.00	Панель стеновая ЗПС 114.3-1К	1	1	1	1	1	1	1	1	1	1	По всем заказам изделия
		1	сер. 1.400-15.81.120-04	Изделие закладное МН 105-5	4	4	20	20	14	14	8	4			1.30 кг
		2	сер. 1.400-15.81.130-11	Изделие закладное МН 118-6	3	1									3.90 кг
		5	МВН 1.8	Сальник d_y=800								1			131.0 кг
		6	00.02.10	Изделие закладное МН17									2	2	14.16 кг
		7	ГОСТ 5781-81	ф6 AI L=2.0 п.м									2	2	0.50 кг

Остальное см. панель стеновую ЗПС 114.3-1К

Привязан

Инв. N

8'59/7

Лист 2

Позиция	Вынос	Кол.	Обозначение	Наименование	Кол. на исполнение 08.00.00- 20	21	Примечание
12			08.00.00 СБ	Сборочный чертеж			
				Сборочные единицы			
			04.00.00	Панель стеновая ЗПС 114.3-1К	1	1	20 Всего Масса 5781-81
		6	00.02.10	Изделие закладное МН17	2	2	14.16
		7	ГОСТ 5781-81	ф6 АI L=2.0 п.м	2	2	0.50 кг

Остальное см. панель стеновую ЗПС 114.3-1К

Привязан

Инв.№

8459/7

Лист 3

Инв.№ подл. | Подпись и дата | Взам.инв.№

Ведомость расхода стали на дополнительные закладные детали

Марка элемента	Изделия закладные Прокат марки ВСт3кп2 ГОСТ 19903-74						Монтажная петля ГОСТ 5781-81		Всего
	400х6	140х8	120х8	150х10	150х5	60х6	ф8	ф12	
ЗПС 114.3-1К-01								9.5	
ЗПС 114.3-1К-02	19.5	15.6	—	—	25.6		18.3		79.88
ЗПС 114.3-1К-03	—	—	—	—				0.83	
ЗПС 114.3-1К-04	—	—	—	—	21.4				24.98
ЗПС 114.3-1К-05	—	—	—	—		2.7	2.7		3.58
ЗПС 114.3-1К-06	39.0	31.2	—	—			31.2		101.40
ЗПС 114.3-1К-07	58.5	46.8	—	—			46.8		152.11
ЗПС 114.3-1К-08			5.0	1.6				1.2	13.00
ЗПС 114.3-1К-09			—	—			1.6		5.20
ЗПС 114.3-1К-10	2.0	1.6	7.5	2.4			1.8	0.6	16.90
ЗПС 114.3-1К-11			2.5	0.8			0.6		3.10
ЗПС 114.3-1К-12								8.0	26.00
ЗПС 114.3-1К-13	10.0	8.0							
ЗПС 114.3-1К-14							1.6		5.20
ЗПС 114.3-1К-15	7.0	5.6					5.6		18.20
ЗПС 114.3-1К-16	4.0	3.2					3.2		10.40
ЗПС 114.3-1К-17	2.0	1.6					1.6		196.2
ЗПС 114.3-1К-18	—	—							
ЗПС 114.3-1К-19	—	—							
ЗПС 114.3-1К-20	—	—			25.6		2.7		0.83 29.18
ЗПС 114.3-1К-21	—	—							
ЗПС 114.3-1К-22	—	—							

Привязан

Инв.№

08.00.00

Лист 4

Типовой проект 901-1-32.83 Альбом III/5

Рис.	Обозначение	Марка	Масса кг
1	08.00.00-	3ПС114.3-1К-01	14720
2	—01	3ПС114.3-1К-02	
3	—02	3ПС114.3-1К-03	
4	—03	3ПС114.3-1К-04	
5	—04	3ПС114.3-1К-05	
6	—05	3ПС114.3-1К-06	
7	—06	3ПС114.3-1К-07	
8	—07	3ПС114.3-1К-08	
9	—08	3ПС114.3-1К-09	
10	—09	3ПС114.3-1К-10	
11	—10	3ПС114.3-1К-11	
12	—11	3ПС114.3-1К-12	
13	—12	3ПС114.3-1К-13	
14	—13	3ПС114.3-1К-14	

Рис.	Обозначение	Марка	Масса кг
15	08.00.00-14	3ПС114.3-1К-15	14720
16	—15	3ПС114.3-1К-16	
17	—16	3ПС114.3-1К-17	
18	—17	3ПС114.3-1К-18	
19	—18	3ПС114.3-1К-19	
20	—19	3ПС114.3-1К-20	
21	—20	3ПС114.3-1К-21	
22	—21	3ПС114.3-1К-22	

Инв.№ подл. | Подпись и дата | Взам. инв.№

8459/7

ТП 901-1-32.83 08.00.00

Привязан

Инв.N

Нач.отд.	Серик	
Гл.спец.	Колобынер	
Рук.гр.	Савельева	
Ст.инж.	Филькина	
Инженер	Шачова	

Панель стеновая 3ПС 114.3
Дополнительные закладные изделия

Стадия	Масса	Масштаб
Р	14720	
Лист	Листов 5	

Госстрой СССР Укрводоканалпроект Киев

Альбом III/5

Типовой проект 901-1-32.83

Инв. N подл. | Подпись и дата | Взам. инв. N

Рис.1

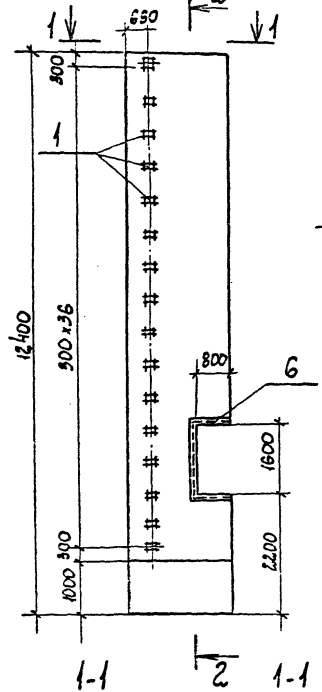

Рис.2

Зеркальное отражение

Остальное см. Рис. 1

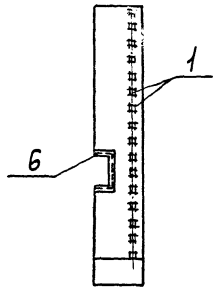

Рис.3

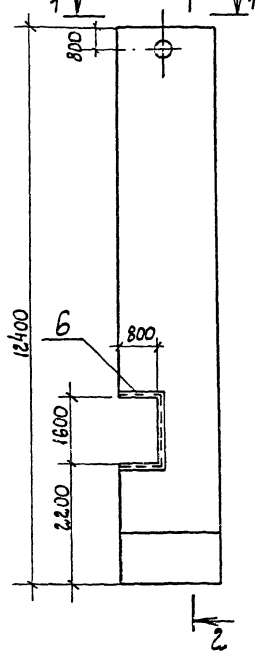

Рис.4

2-2

Зеркальное отражение

Остальное см. Рис.2

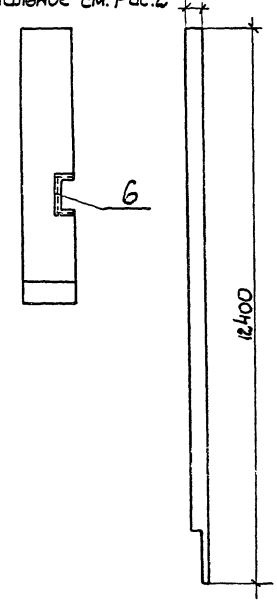

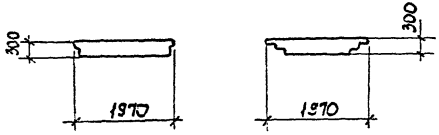

Привязан

Инв. N

3459/7

08.00.00

Лист 2

Типовой проект 901-1-32.83 Альбом III/5

Рис. 5

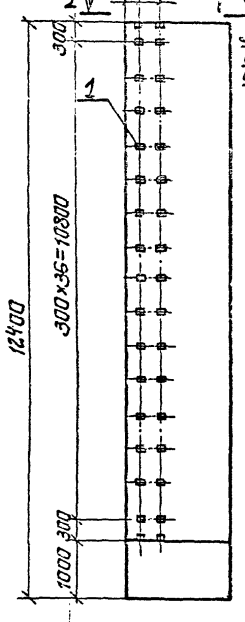

Рис. 6 Зеркальное отражение остальное см. рис. 5

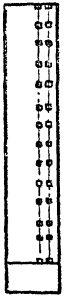

Рис. 7

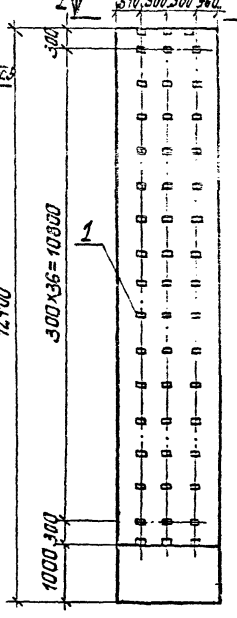

Рис. 8 Зеркальное отражение остальное см. рис. 7

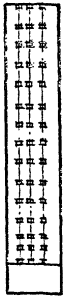

Рис. 9

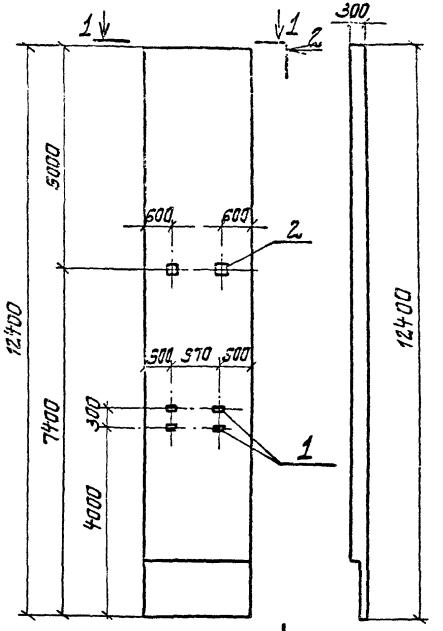

2-2

1-1

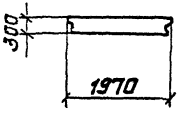

1-1

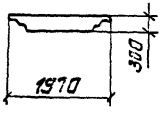

Привязан

Инв. №

8459/7

08.00.00

Лист 3и

Инв. № подл. | Подпись и дата | Взам. инв. №

Типовой проект 901-1-32.83 Альбом III/5

Рис.10

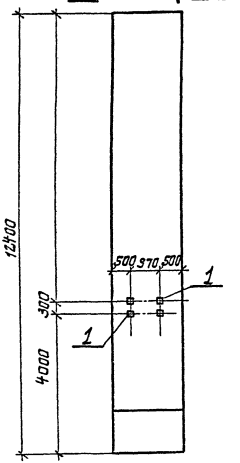

Рис 11

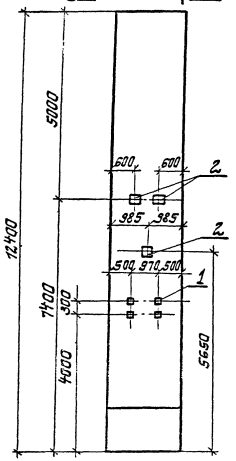

Рис 12

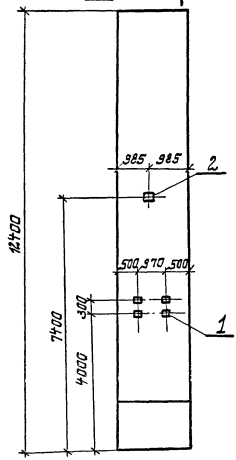

2-2

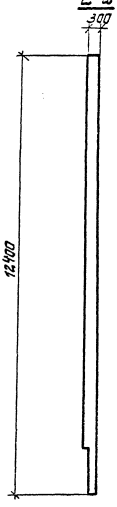

1-1

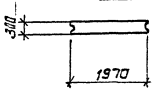

1-1

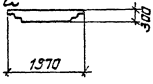

Привязан

Инв.№

Инв.№подл. | Подпись и дата | Взам.инв.№

8459/7

08.00.00

Лист 4

Типовой проект 901-1-32.83 Альбом III.15

Рис.13

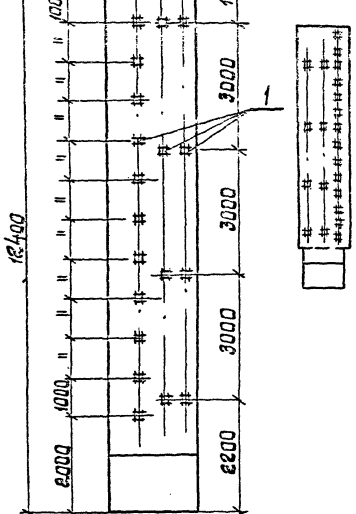

Рис.14

Зеркальное отражение. Остальное см. Рис.13

Рис.15

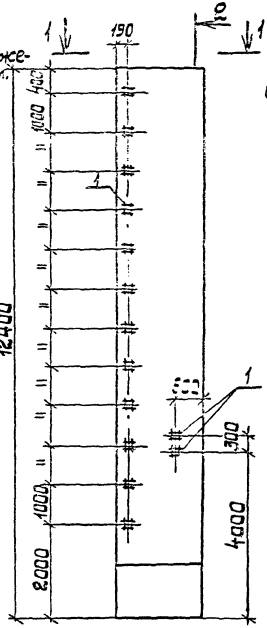

Рис.15

Зеркальное отражение Остальное см. Рис.15

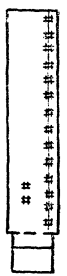

Рис.17

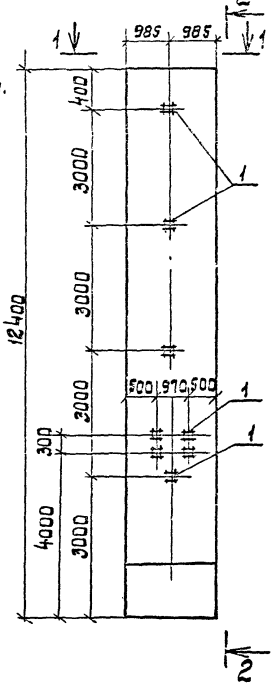

2-2

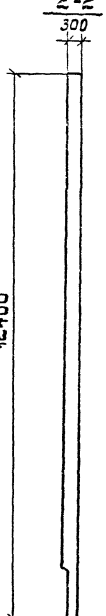

1-1

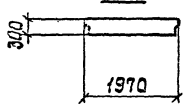

1-1

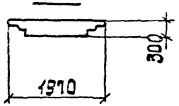

Инв.№ подл. | Подпись и дата | Взам.инв.№

Привязан

Инв.№

8459/7

08.00.00

Лист 54

Рис.18

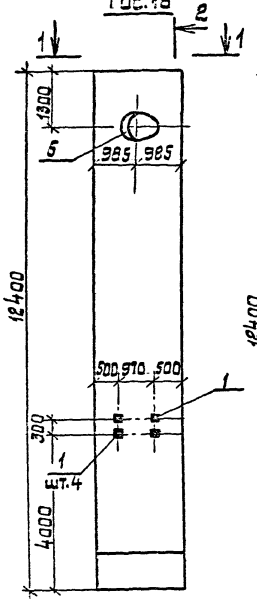

2-2

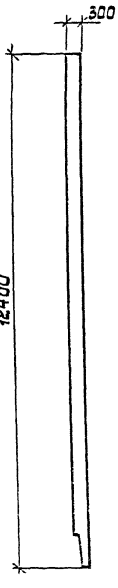

Рис.19

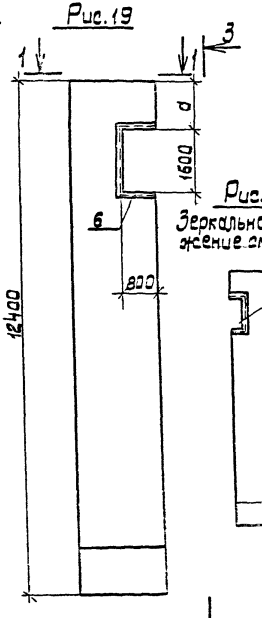

Рис.20

Зеркальное отражение см. Рис.19

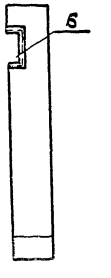

3

Рис.21

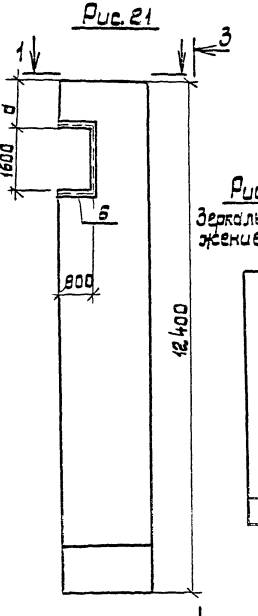

Рис.22

Зеркальное отражение см. Рис.21

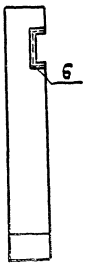

3

3-3

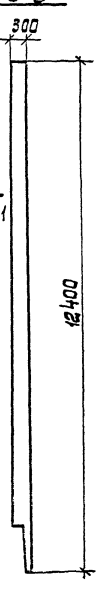

1-1

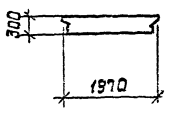

1-1

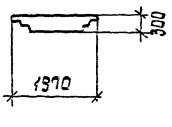

Привязан:

Инв. №

8459/7

08.00.00

Лист 6и

Альбом III/5

Типовой проект 901-1-32.83

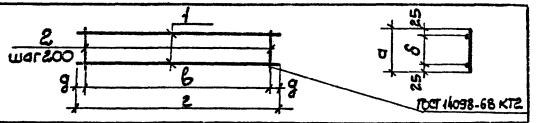

Обозначение	Марка	а мм	б мм	в мм	г мм	д мм	Масса кг
00.01.00	КР1	250	200	1200	1350	75	1.78
-01	КР2	350	300	1200	1350	75	2.06
-02	КР3	420	370	1800	1860	30	7.57

Формат	Зона	Поз.	Обозначение	Наименование	Кол.	Примеч.
				Документация		
11			00.00.00ТУ	Технические условия		
				Переменные данные для исполнений		
				00.01.00		
				Детали		
Б.Ч		1	00.01.01	ф8АI ГОСТ 5781-81 L=1350	2	0.54кг
		2	00.01.02	ф8АI ГОСТ 5781-81 L=250	7	0.10кг
				00.01.00-01		
				Детали		
Б.Ч		1	00.01.01	ф8АI ГОСТ 5781-81-L=1350	2	0.54кг
Б.Ч		2	00.01.03	ф8АI ГОСТ 5781-81 L=350	7	0.14кг
				00.01.00-02		
				Детали		
Б.Ч		1	00.01.04	ф16 АIII ГОСТ 5.1459-72 L=1840	2	2.93кг
Б.Ч		2	00.01.05	ф6 АI ГОСТ 5781-81 L=420	19	0.09кг

Инв.№ подл. | Подп. и дата | Взам. инв.№

Нач.отд.	Серик	
Гл.спец.	Козловичер	
Рук.гр.	Айзенберг	
Ст.инж.	Новоминский	
Ст.инж.	Филькина	
Инжен.	Ягильская	

00.01.00

Каркас плоский КР

Стадия	Масса	Масштаб
Р	см. табл.	

Лист | Листов 1

Госстрой СССР Укрводоканалпроект Киев

Альбом III/5

Типовой проект 901-1-32.83

Формат	Зона	Поз.	Обозначение	Наименование	Кол. на исполнение 01	02	00.02.00-	Примеч.
				Документация				
11			00.02.00СБ	Сборочный чертеж				
11			00.00.00ТУ	Технические условия				
12			00.00.00УА	Узел 16÷20				
				Детали				
Б.Ч		1	00.02.01	ф16АIII ГОСТ 5781-81 L=1350	8	8	8	17.93кг
Б.Ч		2	00.02.02	ф25АIII ГОСТ 5781-81 L=1950	39		38	7.50кг
			-01	ф22АIII ГОСТ 5781-81 L=1950		38		5.81кг
Б.Ч		3	00.02.03	ф25АIII ГОСТ 5781-81 L=1800	1		1	6.93кг
			-01	ф22АIII ГОСТ 5781-81 L=1800		1		5.25кг
Б.Ч		4	00.02.04	Полоса 80×10 ГОСТ 103-76 L=150	68		66	0.94кг
			00.02.05	Полоса 80×10 ГОСТ 103-76 L=140		66		0.87кг
Б.Ч		5	00.02.06	Полоса 150×10 ГОСТ 103-76 L=400	2		2	4.71кг
			-01	Полоса 140×10 ГОСТ 103-76 L=400		2		4.40кг

8459/7

Инв.№ подл. | Подп. и дата | Взам. инв.№

Нач.отд.	Серик	
Гл.спец.	Козловичер	
Рук.гр.	Айзенберг	
Ст.инж.	Новоминский	
Ст.инж.	Филькина	
Инжен.	Ягильская	

00.02.00

Стадия | Лист | Листов

Р | 1

Госстрой СССР Укрводоканалпроект Киев

Сетка арматурная С

Привязан

Инв.№

Типовой проект 901-1-32.83 Альбом III/5

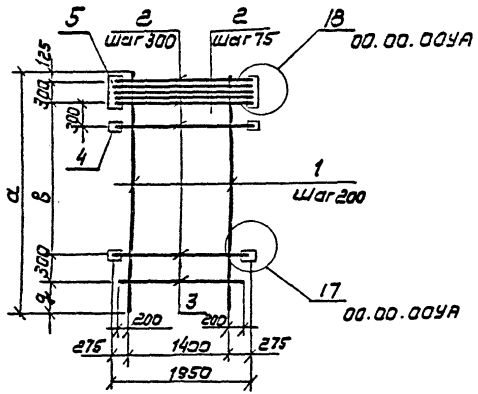

Обозначение	Марка	а мм	в мм	д мм	б мм	Длина шва l, мм	Высота шва h, мм	Масса кг
00.02.00	С1	11350	10200	425	150	100	7	508.71
-01	С2		9900	725	140	90	6	435.69
-02	С3				150	100	7	506.83

8459/7

1. Поз. 4.5 и дополнительные стержни поз. 2 приварить после изготовления сеток.
2. Табличные размеры „б, l, h" см. документ 00.00.00УА

Привязан

Инв. №:

00.02.00СБ

Сетка арматурная С
Сборочный чертеж

Стадия	Масса	Масштаб
Р	См. табл.	

Лист | Листов 1

Госстрой СССР
Укрводоканалпроект
Киев

Нач. отд.	Серик	
Гл. спец.	Козловичер	
Рук. гр.	Айзенберг	
Ст. инж.	Новоминский	
Ст. инж.	Фильскина	
Инженер	Ягильская	

Типовой проект 901-1-32.83 Альбом III/5

Обозначение	Наименование	Кол. на исполнение 01	02	00.03.00-	Примечание
	Документация				
00.03.00СБ	Сборочный чертеж	X	X	X	
00.03.00ТУ	Технические условия	X	X	X	
00.03.00УА	Узел 16÷20	X	X	X	
	Детали				
00.03.01	Ф16АIII ГОСТ 5781-81 L=11350	9	9	9	17.91 кг
00.03.02	Ф22АIII ГОСТ 5781-81 L=1850		39		5.52 кг
-01	Ф25АIII ГОСТ 5781-81 L=1850	40		39	7.12 кг
00.03.03	Полоса 100×10 ГОСТ 103-76 L=160		66		1.25 кг
00.03.04	Полоса 100×10 ГОСТ 103-76 L=170	68		66	1.33 кг
00.03.05	Полоса 160×10 ГОСТ 103-76 L=400		2		5.02 кг
-01	Полоса 170×10 ГОСТ 103-76 L=400	2		2	5.34 кг
00.03.06	Ф10АIII ГОСТ 5781-81 L=230	142	138	132	0.14 кг

Инв. № подл. | Подпись и дата | Взам. инв. №

Формат | Зона | Поз.

11	00.03.00СБ	
11	00.03.00ТУ	
12	00.03.00УА	
5.4	1	00.03.01
5.4	2	00.03.02
		-01
5.4	3	00.03.03
		00.03.04
		00.03.05
		-01
5.4	4	00.03.06

8459/7

00.03.00

Сетка арматурная С

Стадия	Лист	Листов
Р		

Госстрой СССР
Укрводоканалпроект
Киев

Нач. отд.	Серик	
Гл. спец.	Козловичер	
Рук. гр.	Айзенберг	
Ст. инж.	Новоминский	
Ст. инж.	Фильскина	
Инж.	Ягильская	

Типовой проект 901-1-32.83 Альбом III/5

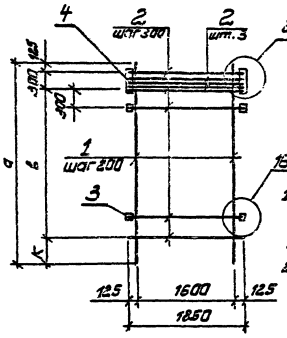

00.00.00УЯ

00.00.00УЯ

1. Поз. 3, 4 и дополнительные стержни поз. 2 приварить после изготовления сетки.
2. Табличные размеры „P, q, б, l, h" см. 00.00.00УЯ

Обозначение	Марка	а мм	в мм	к мм	р мм	q мм	б мм	Длина шва l мм	Высота шва h мм	Масса кг
00.03.00	С4	11350	10500	425	55	65	170	100	7	566.95кг
-01	С5		10200	725	60	70	160	90	6	488.35кг
-02	С6						170	100	7	555.81кг

845317

Привязан

Инв. N

00.03.00СБ

Сетка арматурная С. Сборочный чертеж.

Стадия	Масса	Масштаб
Р	см. табл.	

Лист | Листов 1

Госстрой СССР Укрводоканалпроект Киев

Нач. отд.	Серик	
Гл. спец.	Козловичев	
Рук. гр.	Яйзенберг	
Ст. инж.	Новоминский	
Ст. инж.	Филькина	
Инженер	Ягильская	

Инв. N подл. | Подпись и дата | Взам. инв. N

Типовой проект 901-1-32.83 Альбом III/5

Обозначение	Наименование	Кол. на исполнение 00.04.00- 01	02	03	04	05	Примечание
	Документация						
00.04.00СБ	Сборочный чертеж	X	X	X	X	X	
00.00.00ТУ	Технические условия	X	X	X	X	X	
00.00.00УЯ	Узел 16 ÷ 20	X	X	X	X	X	
	Детали						
00.04.01	Ф25 ЯIII ГОСТ 5781-81 L=11350	8	8	8	9	10	49.70кг
00.04.02	Ф25 ЯIII ГОСТ 5781-81 L=1450	40	39				4.33кг
-01	Ф22 ЯIII ГОСТ 5781-81 L=1450						5.58кг
00.04.03	Ф25 ЯIII ГОСТ 5781-81 L=1750	39		40			6.74кг
00.04.04	Ф22 ЯIII ГОСТ 5781-81 L=1850				39		5.52кг
-01	Ф25 ЯIII ГОСТ 5781-81 L=1850					39	7.10кг

Инв. N подл. | Подпись и дата | Взам. инв. N

Привязан

Инв. N

845317

00.04.00

Сетка арматурная С.

Стадия	Лист	Листов
Р	1	2

Госстрой СССР Укрводоканалпроект Киев

Нач. отд.	Серик	
Гл. спец.	Козловичев	
Рук. гр.	Яйзенберг	
Ст. инж.	Новоминский	
Ст. инж.	Филькина	
Инженер	Ягильская	

Поз.	Обозначение	Наименование	Кол. на исполнение 00.04.00- 01	02	03	04	05	Примечание
63	00.04.05	Полоса 100х10 ГОСТ 103-76 L=130	66					1.02кг
	00.04.06	Полоса 100х10 ГОСТ 103-76 L=150	60	66		66		1.17кг
	00.04.07	Полоса 100х10 ГОСТ 103-76 L=160			68		66	1.26кг
64	4 00.04.08	Полоса 150х10 ГОСТ 103-76 L=400	2	2		2		4.71кг
	-01	Полоса 160х10 ГОСТ 103-76 L=400			2		2	5.02кг
	-02	Полоса 130х10 ГОСТ 103-76 L=400		2				4.08кг
65	5 00.04.09	ф10А III ГОСТ 5781-81 L=230	142	138	130	142	138	138 0.14кг

Привязан

Инв.№ подл.

8459/7

00.04.00

Лист 2

Инв.№ подл. | Подпись и дата | Взам. инв.№

1. Поз. 3,4 и дополнительные стержни поз. 2 (с шагом 75) приварить к поз. 1 и 2 после укладки сетки.
2. Маркировочные размеры "5, 6, 7, 8, 9, 10, 11, 12" см. документ 00.00.000 ПЗ

Обозначение	Марка	a мм	b мм	d мм	K мм	H мм	δ мм	g мм	P мм	M мм	Количество шт.	Масса 1 шт. кг	Масса кг
00.04.00	С-7	1850	1020	1400	75	150	150	70	15	725	100	7	681.38
-01	С-8												
-02	С-9										90	6	612.23
-03	С-10												
-04	С-11										100	7	671.88
-05	С-12												
			1020	1400	75	150	150	70	15	725	100	7	671.88
			1050	1350	75	150	150	70	15	725	90	6	612.23
			1020	1800	25	150	150	70	15	725	100	7	671.88
			1050	1750	75	150	150	70	15	725	90	6	612.23
			1020	1400	75	150	150	70	15	425	100	7	681.38
			1050	1350	75	150	150	70	15	425	90	6	612.23
			1020	1800	25	150	150	70	15	425	100	7	681.38
			1050	1750	75	150	150	70	15	425	90	6	612.23
			1020	1400	75	150	150	70	45	725	100	7	681.38
			1050	1350	75	150	150	70	45	725	90	6	612.23
			1020	1800	25	150	150	70	45	725	100	7	681.38
			1050	1750	75	150	150	70	45	725	90	6	612.23
			1020	1400	75	150	150	70	80	725	100	7	681.38
			1050	1350	75	150	150	70	80	725	90	6	612.23
			1020	1800	25	150	150	70	80	725	100	7	681.38
			1050	1750	75	150	150	70	80	725	90	6	612.23
			1020	1400	75	150	160	70	40	725	50	6	338.24
			1050	1350	75	150	160	70	40	725	45	6	305.02
			1020	1800	25	150	160	70	40	725	50	6	338.24
			1050	1750	75	150	160	70	40	725	45	6	305.02
			1020	1400	75	150	160	70	40	425	50	6	338.24
			1050	1350	75	150	160	70	40	425	45	6	305.02
			1020	1800	25	150	160	70	40	425	50	6	338.24
			1050	1750	75	150	160	70	40	425	45	6	305.02

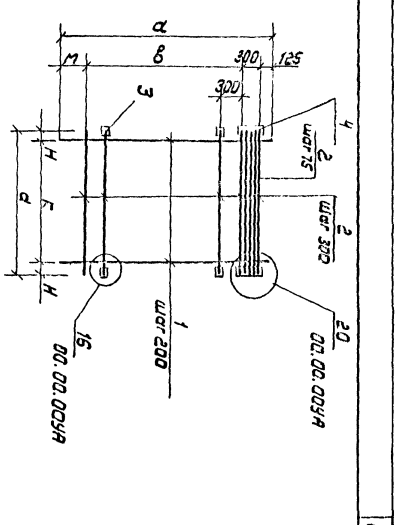

Нач. отд. Сазыкин
Гл. спец. Кудрявцев
Рук. гр. Кудрявцев
Ст. инж. Кудрявцев
Ст. инж. Тимофеев

Сетка арматурная с. Сборочный чертеж

Лист 1 Листов 2

Госстрой СССР Союзтехэнергопроект Киев

00.04.00 СБ

Привязан

Инв.№ подл.

8459/7

Лист 1

Типовой проект 901-1-32.83 Альбом III/5

Обозначение	Наименование	Кол. на исполнение 01	Примечание
	Документация		
00.05.00 СБ	Сборочный чертеж	X	
00.00.00ТУ	Технические условия	X	
00.00.00УА	Узел 16÷20	X	
	Детали		
00.05.01	ф25А III ГОСТ 5781-81 L=1850	7	7.12кг
00.05.02	ф25А III ГОСТ 5781-81 L=1950	10	7.50кг
00.05.03	ф16А III ГОСТ 5781-81 L=1450	8	2.29кг
00.05.02 -01	ф20А III ГОСТ 5781-81 L=1950	6	4.81кг
00.05.04	Полоса 140х10 ГОСТ 103-76 L=1450	2	15.93кг
00.05.05	ф10А III ГОСТ 5781-81 L=150	8	0.09кг

Инв. № подл. | Подпись и дата | Взам. инв. №

Формат | Зона | Поз.

8459/7

00.05.00

Сетка арматурная С

Стадия	Лист	Листов
Р		1

Госстрой СССР Укрводоканалпроект Киев

Привязан

Инв. №

Нач. отд.	Серик	
Гл. спец.	Козловичер	
Рук. гр.	Гидзенберг	
Ст. инж.	Новоминский	
Ст. инж.	Филькина	

Типовой проект 901-1-32.83 Альбом III/5

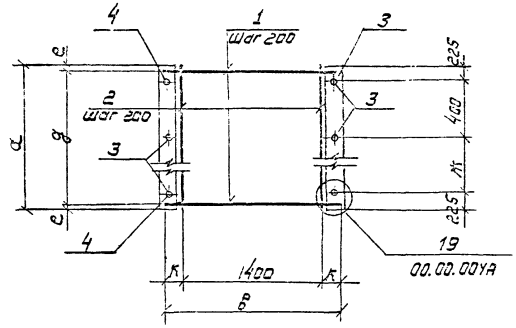

Обозначение	Марка	а мм	в мм	д мм	е мм	к мм	ж мм	б мм	Длина шва е мм	Высота шва h мм	р мм	Масса кг
00.05.00	С13	1450	1850	1200	125	225	600				25	100.56
-01	С14	1950	1950	1800	75	275	550х2				15	146.06

1. Поз. 4,5 приварить к поз.1 после изготовления сеток.
2. Табличные размеры „б, е, h, р" см. документ 00.00.00УА

Привязан

Инв. №

Инв. № подл. | Подпись и дата | Взам. инв. №

00.05.00СБ

8459/7

Сетка арматурная С. Сборочный чертеж

Стадия	Масса	Масштаб
Р	См. таблицу	

Лист | Листов 1

Госстрой СССР Укрводоканалпроект Киев

Нач. отд.	Серик	
Гл. спец.	Козловичер	
Рук. гр.	Гидзенберг	
Ст. инж.	Новоминский	
Ст. инж.	Филькина	

Типовой проект 901-1-32.83 Альбом III/5

Позиция	Зона	Обозначение	Наименование	Кол. на исполнение 01	00.06.00 –	Примечание
			Документация			
11		00.06.00 СБ	Сборочный чертеж	X	X	
11		00.06.00 ТУ	Технические условия	X	X	
12		00.00.00 УЭ	Узел 16 ÷ 20	X	X	
			Детали			
6Х	1	00.06.01	Ф25 АIII ГОСТ 5781-81 L=1250	7		6.72 кг
		00.06.02	Ф25 АIII ГОСТ 5781-81 L=1850		10	7.10 кг
5Х	2	00.06.03	Ф16 АIII ГОСТ 5781-81 L=1450	7		2.28 кг
		00.06.04	Ф20 АIII ГОСТ 5781-81 L=1950		8	4.8 кг
5Х	3	00.06.05	Ф10 АIII ГОСТ 5781-81 L=150	4	6	0.09 кг
5Х	4	00.06.06	Полоса 170×10 ГОСТ 103-76 L=1000	2		13.35 кг
		00.06.06	Полоса 170×10 ГОСТ 103-76 L=1300		2	17.35 кг

8459/7

00.06.00

Сетка арматурная С

Стадия	Лист	Листов
Р	1	

Госстрой СССР Укрводоканалпроект Киев

Нач. отд. Серик
Гл. спец. Козловцев
Рук. гр. Кузенберг
Ст. инж. Новоминский
Ст. инж. Ярилькина

Привязан

Инв. №

Типовой проект 901-1-32.83 Альбом III/5

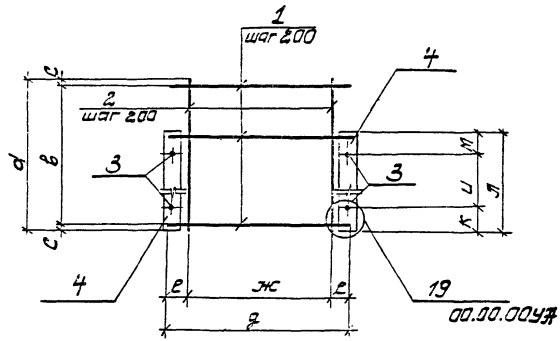

Обозначение	Марка	d мм	в мм	с мм	g мм	ж мм	е мм	л мм	и мм	к мм	м мм	δ мм	Длина 1 стержня	Длина 2 стержня	Масса 1 шт.	Масса кг
00.06.00	С-15	1450	1200	125	1750	1200	275	1000	600	225	175	170	100	7	55	90.05
-01	С-16	1950	1800	75	1850	1400	225	1300	2×550	175	25	170	100	7	40	144.64

1. Поз. 4 приварить к поз. 1 после изготовления сеток.
2. Табличные размеры „δ, ℓ, h, P" см.

00.00.00УЭ

8459/7

Привязан

Инв. №

00.06.00СБ

Сетка арматурная С. Сборочный чертеж.

Стадия	Масса	Масштаб
Р	см. таблицу	

Лист Листов 1

Госстрой СССР Укрводоканалпроект Киев

Нач. отд. Серик
Гл. спец. Козловцев
Рук. гр. Кузенберг
Ст. инж. Новоминский
Ст. инж. Ярилькина

Инв. № подл. | Подпись и дата | Взам. инв. №

Типовой проект 901-1-32.83 Альбом III/5

Обозначение	Наименование	Кол. на исполнение 01	02	03	00.07.00-	Примечание
	Документация					
00.07.00СБ	Сборочный чертеж					
00.00.00ТУ	Технические условия					
	Детали					
00.07.01	ФБЭI ГОСТ 5781-81 L=10800	5				2,37кг
00.07.02	ФБЭI ГОСТ 5781-81 L=10660		5			2.33кг
00.07.03	ФБЭI ГОСТ 5781-81 L=3400			5		0.74кг
00.07.04	ФБЭI ГОСТ 5781-81 L=7000				5	1.54кг
00.07.05	ФБЭI ГОСТ 5781-81 L=250	217	212	69	141	0.06кг

Инв. № подл. | Подпись и дата | Взам. инв. №

Формат | Зона | Поз.

8459/7

00.07.00

Стадия: Р | Лист | Листов: 1

Сетка арматурная С

Госстрой СССР Укрводоканалпроект Киев

Привязан

Нач. отд. | Гл. спец. | Рук. гр. | Ст. инж. | Инж. | Серик | Козлобичер | Йизенберг | Новоминский | Фильткина | Ягильская

Инв. №

Типовой проект 901-1-32.83 Альбом III/5

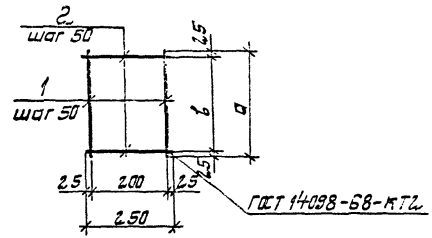

Обозначение	Марка	а мм	в мм	Масса кг
00.07.00	С-17	10800	10750	24,87
-01	С-18	10600	10550	24.87
-02	С-19	3400	3350	7.84
-03	С-20	7000	6950	16,16

8459/7

Привязан

Инв. №

00.07.00СБ

Сетка арматурная С. Сборочный чертеж

Стадия: Р | Масса: ст. таб. лицу | Масштаб

Лист | Листов 1

Госстрой СССР Укрводоканалпроект Киев

Нач. отд. | Гл. спец. | Рук. гр. | Ст. инж. | Ст. инж. | Инжен. | Серик | Козлобичер | Йизенберг | Новоминский | Фильткина | Ягильская

Инв. № подл. | Подпись и дата | Взам. инв. №

Типовой проект 901-1-32.83 Альбом III/5

Обозначение	Наименование	Кол. на исполнение 01	02	00.08.00-	Примечание
	Документация				
00.08.00СБ	Сборочный чертеж				
00.00.00ТУ	Технические условия				
00.00.00УА	Узел 16 ÷ 20				
	Детали				
00.08.01	ф16АIII ГОСТ 5781-81 L=11350	8			17.91
00.08.02	ф12АIII ГОСТ 5781-81 L=3550		8		3.51кг
00.08.03	ф14АIII ГОСТ 5781-81 L=7150		8		8.65кг
00.08.04	ф25АIII ГОСТ 5781-81 L=1950	41	27		7.49кг
-01	ф20АIII ГОСТ 5781-81 L=1950		15		4.81кг
00.08.05	Полоса 80×10 ГОСТ 103-76 L=150	72	44		0.94кг
00.08.06	Полоса 80×10 ГОСТ 103-76 L=120		20		0.75кг
00.08.07	Полоса 150×10 ГОСТ 103-76 L=400	2	2		4.71кг
-01	Полоса 120×10 ГОСТ 103-76 L=400	2			3.74кг

Формат | Зона | Поз.

8459/7

00.08.00

Стадия | Лист | Листов
Р | | 1

Сетка арматурная С

Госстрой СССР Укрводоканалпроект Киев

Привязан

Инв. N

Нач.отд.	Серик	
Гл.спец.	Козловичер	
Рук.гр.	Айзенберг	
Ст.инж.	Новоминский	
Ст.инж.	Филькина	

Типовой проект 901-1-32.83 Альбом III/5

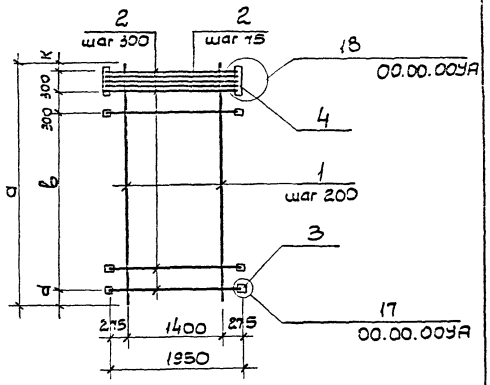

Обозначение	Марка	a мм	b мм	d мм	k мм	δ мм	Длина шва l мм	Высота шва h мм	Масса кг
00.08.00-	С21	11350	10500	125	125	150	100	7	527.47
-01	С25	3550	2700			120	80	5	122.71
-02	С26	7150	6300			150	100	7	322.21

1. Позиции 3,4 и дополнительные стержни поз. 2 приварить к позициям 1,2 после изготовления сетки.
2. Табличные значения „δ, l, h" см. док. 00.00.00УА.

8459/7

Привязан

Инв. N

Инв. N подл. | Подпись и дата | Взам. инв. N

00.08.00СБ

Сетка арматурная С. Сборочный чертеж

Стадия	Масса	Масштаб
Р	см. таблицу	

Лист | Листов

Госстрой СССР Укрводоканалпроект Киев

Нач.отд.	Серик	
Гл.спец.	Козловичер	
Рук.гр.	Айзенберг	
Ст.инж.	Новоминский	
Ст.инж.	Филькина	

Инв. № подл.	Подпись и дата	Взам. инв. №

Типовой проект 901-1-32.83 Альбом III/5

Формат	Зона	Поз.	Обозначение	Наименование	Кол. на исполнение 00.09.00-	01	02	03	04	05	06				Примечание
				Документация											
			00.09.00СБ	Сборочный чертеж											
			00.00.00ТУ	Технические условия											
			00.00.00УА	Узел 16÷20											
				Детали											
Б.Ч		1	00.09.01	ф25 А III ГОСТ 5781-81 L=11350	8										43.70кг
			00.09.02	ф12 А III ГОСТ 5781-81 L=3550		9									3.15кг
			-01	ф14 А III ГОСТ 5781-81 L=3550				8		9					4.30кг
			00.09.03	ф14 А III ГОСТ 5781-81 L=7150			9								8.65кг
			-01	ф16 А III ГОСТ 5781-81 L=7150					8		9				11.28кг
Б.Ч		2	00.09.04	ф25 А III ГОСТ 5781-81 L=1450	41				27						5.57кг
			-01	ф20 А III ГОСТ 5781-81 L=1450				15							3.58кг
			00.09.05	ф20 А III ГОСТ 5781-81 L=1850		15									4.56кг
			-01	ф25 А III ГОСТ 5781-81 L=1850			27								7.10кг

8459/7

00.09.00

Привязан

Инв. №

Нач. отд.	Серик		
Гл. спец.	Козловичер		
Рук. гр.	Айзенберг		
Ст. инж.	Новоминский		
Ст. инж.	Филькина		

Сетка арматурная С.

Стадия	Лист	Листов
Р	1	2

Госстрой СССР
Укрводоканалпроект
Киев

Инв. № подл.	Подпись и дата	Взам. инв. №

Типовой проект 901-1-32.83 Альбом III/5

Формат	Зона	Поз.	Обозначение	Наименование	Кол. на исполнение 00.09.00-	01	02	03	04	05	06				Примечание
Б.Ч.		2	00.09.06	ф20 А III ГОСТ 5781-81 L=1750						15					4.32кг
			-01	ф25 А III ГОСТ 5781-81 L=1750							27				6.70кг
Б.Ч.		3	00.09.07	Полоса 100×10 ГОСТ 103-76 L=150	72	20									1.18кг
			00.09.08	Полоса 100×10 ГОСТ 103-76 L=170			44								1.33кг
			00.09.09	Полоса 100×10 ГОСТ 103-76 L=140				20		20					1.22кг
			00.09.10	Полоса 100×10 ГОСТ 103-76 L=160					44		44				1.30кг
Б.Ч.		4	00.09.11	Полоса 150×10 ГОСТ 103-76 L=400	2	2									4.71кг
			-01	Полоса 170×10 ГОСТ 103-76 L=400			2								5.34кг
			-02	Полоса 140×10 ГОСТ 103-76 L=400				2		2					4.40кг
			-03	Полоса 160×10 ГОСТ 103-76 L=400					2		2				5.0[illegible]кг
Б.Ч.		5	00.09.12	ф10 А III ГОСТ 5781-81 L=230	150	46	94	46	94	46	94				0.14кг

Привязан

Инв. №

8459/7

00.09.00

Лист 2

Типовой проект 901-1-32.83 Альбом III/5

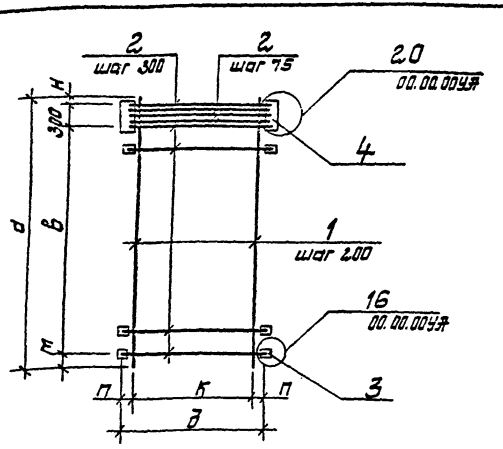

Обозначение	Марка	а мм	в мм	б мм	к мм	т мм	н мм	п мм	д мм	р мм	q мм	Длина шва в мм	Высота шва h мм	Масса кг
00.09.00	С22	11350	10800	1450	1400	125	125	25	150	30	80	100	7	693.35
-01	С27	3550	3000	1850	1600			125		55	65	80	5	156.21
-02	С28	7150	6600						170			100	7	351.91
-03	С29	3550	3000	1450	1400	175	75	2.5	140	45	70	80	5	127.74
-04	С30	7150	6600						160		80	100	7	320.99
-05	С31	3550	3000	1750	1600				140		70	80	5	143.14
-06	С32	7150	6600						160		80	100	7	362.92

1. Позиции 3,4 и дополнительные стержни поз. 2 приварить к поз. 1 и 2 после изготовления сетки.
2. Табличные значения а, р, q, δ, t, h " см. док. 00.00.СКЖ

8459/7

Нач.отд.	Сеник			00.09.00СБ			
Гл.спец.	Казаченко			Сетка арматурная с. Сборочный чертеж	Стадия	Масса	Масштаб
Рук.гр.	Гизенберг				Р	см. тех. лицу	
Гл.инж.	Недопитов				Лист	Листов 1	
Ст.инж.	Фильчиков				Госстрой СССР Укрводоканалпроект Киев		

Типовой проект 901-1-32.83 Альбом III/5

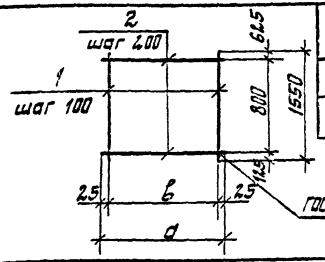

Обозначение	Марка	а мм	в мм	Масса кг
00.10.00	С-23	1950	1900	46.05
-01	С-24	1550	1500	36.82

Формат	Зона	Поз.	Обозначение	Наименование	Кол.	Примечание
				Документация		
11			00.00.00 ТУ	Технические условия		
			Переменные данные	для исполнений		
				00.10.00		
				Детали		
Бч.		1	00.10.01	ф14 А-III ГОСТ 5781-81 L = 1550	20	1.87 кг
Бч		2	00.10.02	ф12 А-III ГОСТ 5781-81, L = 1950	5	1.73 кг
				00.10.00-01		
				Детали		
Бч.		1	00.10.01-01	ф14 А-III ГОСТ 5781-81, L = 1550	16	1,87 кг
Бч		2	-02	ф12 А-III ГОСТ 5781-81, L = 1550	5	1.38 кг

8455/7

Привязан

Инв. №

Копировал

Подпись и дата

Инв. № подл.

				00.10.00			
Нач.отд.	Сеник			Сетка арматурная с	Стадия	Масса	Масштаб
Гл.спец.	Кобзинчев				Р	см. тех. лицу	
Рук.гр.	Гизенберг				Лист 1	Листов 1	
Гл.инж.	Недопитовский				Госстрой СССР Укрводоканалпроект Киев		
Ст.инж.	Фильчиков						
Инжен.	Игульская						

Типовой проект 901-1-32.83 Альбом III/5

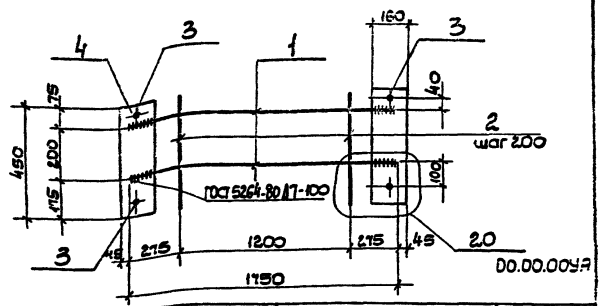

Формат	Зона	Поз.	Обозначение	Наименование	Кол.	Прим.
				Документация		
			00.00.00ТУ	Технические условия		
			00.00.00УА	Узел 16÷20		
				Детали		
БЧ		1	00.11.01	ф25АIII ГОСТ 5781-81 L=1750	2	6.72кг
БЧ		2	00.11.02	ф8АI ГОСТ 5781-81 L=450	7	0.18кг
БЧ		3	00.11.03	ф10АIII ГОСТ 5781-81 L=150	4	0.09кг
БЧ		4	00.11.04	Полоса 150×10 ГОСТ 103-76 L=450	2	5.65кг

1. Поз.4 приварить к поз.1 после сварки между собой поз.1 и поз.2

8459/7

Изделие закладное МН1	00.11.00		
	Стадия	Масса	Масштаб
	Р	26.36кг	
	Лист	Листов	
	Госстрой СССР Укрводоканалпроект Киев		

Нач. отд. Серик
Гл. спец. Козловичер
Рук. гр. Айзенберг
Ст. инж. Новомейский
Ст. инж. Филькина
Инжен. Ягилевская

Инв. № подл. | Подпись и дата | Взам. инв. №

Типовой проект 901-1-32.83 Альбом III/5

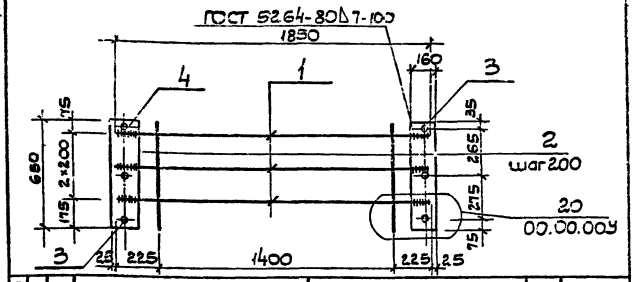

Формат	Зона	Поз.	Обозначение	Наименование	Кол.	Примечание
				Документация		
			00.00.00ТУ	Технические условия		
			00.00.00УА	Узел 16÷20		
				Детали		
БЧ		1	00.12.01	ф25АIII ГОСТ 5781-81 L=1850	3	7.12кг
БЧ		2	00.12.02	ф8АI ГОСТ 5781-81 L=650	8	0.26кг
БЧ		3	00.12.03	ф10АIII ГОСТ 5781-81 L=150	6	0.09кг
БЧ		4	00.12.04	Полоса 160×10 ГОСТ 103-76 L=550	2	8.16кг

1. Поз.4 приварить к поз.1 после сварки между собой поз.1 и 2.

8459/7

Привязан

Инв. №

Изделие закладное МН2	00.12.00		
	Стадия	Масса	Масштаб
	Р	40.30кг	
	Лист	Листов	
	Госстрой СССР Укрводоканалпроект Киев		

Нач. отд. Серик
Гл. спец. Козловичер
Рук. гр. Айзенберг
Ст. инж. Новомейский
Ст. инж. Филькина
Инжен. Ягилевская

Инв. № подл. | Подпись и дата | Взам. инв. №

Типовой проект 901-1-32.83 Альбом III

Формат	Зона	Поз.	Обозначение	Наименование	Кол. на исполнение 01	02	03	04	00.13.00	Примечание
				Документация						
11			00.13.00.СБ	Сборочный чертеж						
11			00.00.00 ТУ	Технические условия						
				Детали						
64		1	00.13.01	ф14АII ГОСТ 5781-81 L=1060	1					1.25кг
			00.13.02	ф20АII ГОСТ 5781-81 L=1320		1				3.40кг
			00.13.03	ф25АII ГОСТ 5781-81 L=1780			1			6.70кг
			00.13.04	ф32АII ГОСТ 5781-81 L=2080				1		19.20кг
			00.13.05	ф32АII ГОСТ 5781-81 L=3380					1	21.30кг
64		2	00.13.06	ф6АI ГОСТ 5781-81 L=600	2	4				0.13кг
			-01	ф8АI ГОСТ 5781-81 L=600			8	10	12	0.24кг

8459/7

00.13.00

Изделие закладное МН

Стадия	Лист	Листов

Госстрой СССР Укрводоканалпроект Киев

Нач.отд.	Серик	
Гл.спец.	Козловичер	
Рук.гр.	Айзенберг	
Ст.инж.	Новоминский	
Ст.инж.	Фильякина	

Привязан

Инв.№

Инв.№ подл. | Подпись и дата | Взам.инв.№

Типовой проект 901-1-32.83 Альбом III/5

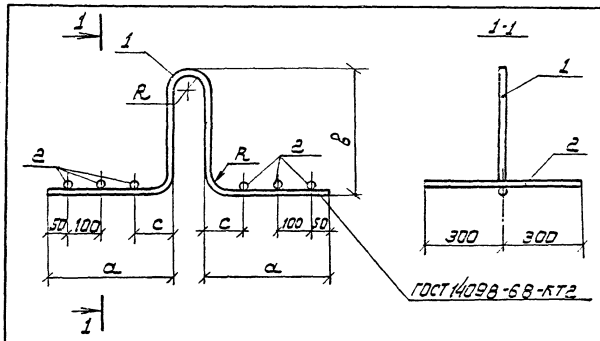

Обозначение	Марка	R мм	d мм	в мм	c мм	Масса кг	Примечан.
00.13.00	МН3	30	200	230	100	1.51	
-01	МН4	40	260	350	110	3.92	
-02	МН5	60	410	430	60	8.62	
-03	МН6	60	560	430	110	15.6	
-04	МН7	60	660	530	110	24.18	

8459/7

Привязан

Инв.№

00.13.00СБ

Изделие закладное МН
Сборочный чертеж

Стадия	Масса	Масштаб
Р	См.таблицу	

Лист | Листов 1

Госстрой СССР Укрводоканалпроект Киев

Нач.отд.	Серик	
Гл.спец.	Козловичер	
Рук.гр.	Айзенберг	
Ст.инж.	Новоминский	
Ст.инж.	Фильякина	

Типовой проект 901-1-32.83 Альбом III/5

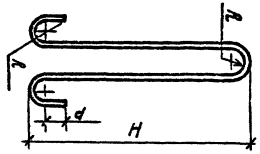

Обозначение	Марка	R мм	d мм	H мм	Масса кг
00.14.00	МН8	30	50	480	2.07
-01	МН9	40	70	650	5.07

Формат	Зона	Поз.	Обозначение	Наименование	Кол.	Примечание
			00.00.00ТУ	Документация		
				Технические условия		
			Переменные данные	для исполнений		
				00.14.00		
				Детали		
Б4		1	00.14.01	Ф16 ЗII марки 10ГТ		
				ГОСТ 5781-81 L=1310	1	2.07кг
				00.14.00-01		
				Детали		
Б4		1	00.14.02	Ф22 ЗII марки 10ГТ		
				ГОСТ 5781-81 L=1700	1	5.07кг

8459/7 Привязан

Инв. №

Инв. № подл.	Подпись и дата	Взам. инв. №

Гл. инж. пр.	Каган	
Н. контр.	Козловичер	
Гл. спец.	Козловичер	
Рук. гр.	Айзенберг	
Ст. инж.	Новотинская	
Ст. инж.	Филькина	

00.14.00

Изделие закладное Мн

Стадия	Масса	Масштаб
Р	см. таблицу	

Лист | Листов

Госстрой СССР Укрводоканалпроект Киев

Типовой проект 901-1-32.83 Альбом III/5

Формат	Зона	Поз.	Обозначение	Наименование	Кол. на исполнение 00.15.00 – 01	Примечание
				Документация		
11			00.02.04 СБ	Сборочный чертеж		
11			00.00.00ТУ	Технические условия		
				Детали		
Б4		1	00.15.01	Уголок 160×160×16 ГОСТ 8509-72* L=1980	1	76.26кг
			00.15.02	Уголок 160×160×16 ГОСТ 8509-72* L=1900	1	73.16кг
Б4		2	00.15.03	Полоса 150×10 ГОСТ 103-76 L=150	6 6	1.76кг
Б4		3	00.15.04	Ф12 ЗIII ГОСТ 5781-81 L=360	8 8	0.32кг

8459/7

00.15.00

Изделие закладное МН

Стадия	Лист	Листов
Р		1

Госстрой СССР Укрводоканалпроект Киев

Привязан

Инв. №

Нач. отд.	Серик	
Гл. спец.	Козловичер	
Рук. гр.	Айзенберг	
Ст. инж.	Новотинская	
Ст. инж.	Филькина	

Типовой проект 901-1-32.83 Альбом III/5

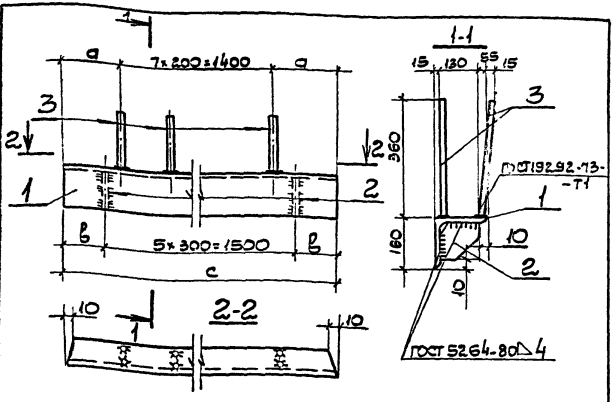

Обозначение	Марка	а мм	в мм	с мм	Масса кг
00.15.00	МН10	290	240	1980	89.38
-01	МН11	250	200	1900	86.50

8459/7

Привязан

Инв.N

Нач.отд.	Серик		
Гл.спец.	Козловичер		
Рук.гр.	Кузенберг		
Ст.инж.	Новоминский		
Ст.инж.	Филекин А		

00.15.00

Изделие закладное МН
Сборочный чертеж

Стадия	Масса	Масштаб
Р	см.таб.	1:10
Лист	Листов	

Госстрой СССР Укрвводоканалпроект Киев

Типовой проект 901-1-32.83 Альбом III/5

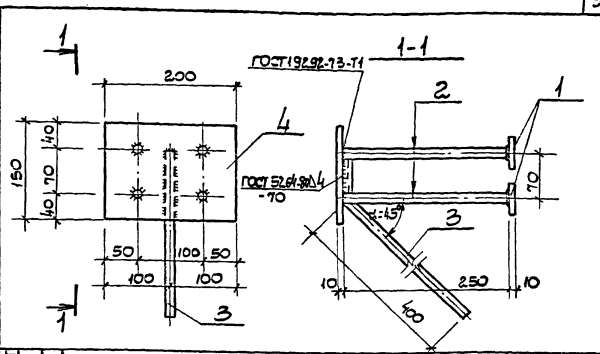

Формат	Зона	Поз.	Обозначение	Наименование	Кол.	Прим.
				Документация		
			00.00.00ТУ	Технические условия		
				00.16.00		
				Детали		
Б4		1	00.16.01	Полоса 50×10 ГОСТ 103-76 L=50	4	0.19кг
Б4		2	00.16.02	ф20 AIII ГОСТ 5781-81 L=250	4	0.62кг
Б4		3	00.16.03	ф20 AIII ГОСТ 5781-81 L=470	1	1.16кг
Б4		4	00.16.04	Полоса 150×10 ГОСТ 103-76 L=200	1	2.35кг

8459/7

Привязан

Инв.N

Нач.отд.	Серик		
Гл.спец.	Козловичер		
Рук.гр.	Кузенберг		
Ст.инж.	Новоминский		
Ст.инж.	Филекин А		

00.16.00

Изделие закладное МН12

Стадия	Масса	Масштаб
Р	6.75кг	
Лист	Листов 1	

Госстрой СССР Укрвводоканалпроект Киев

Инв.N подл. | Подпись и дата | Взам.инв.N

Типовой проект 901-1-32.83 Альбом III/5

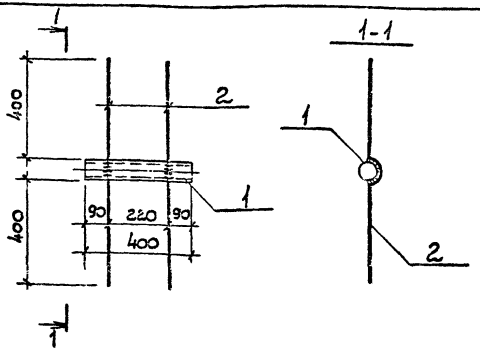

Формат	Зона	Поз.	Обозначение	Наименование	Кол.	Примеч.
				Документация		
11			00.00.00ТУ	Технические условия		
				00.17.00		
				Детали		
Бч		1	00.17.01	Труба 70×2.5 ГОСТ 10704-76 L=400	1	16.6кг
Бч		2	00.17.02	ф16АIII ГОСТ 5781-81 ℓ=910	2	1.44

8459/7

Привязан

Инв.N подл. | Подп. и дата | Взам. инв.N

Нач. отд.	Серик	
Гл. спец.	Козловичер	
Рук. гр.	Айзенберг	
Ст. инж.	Жовоминский	
Ст. инж.	Филькина	

00.17.00

Изделие закладное МН-13

Стадия	Масса	Масштаб
Р	4.54кг	
Лист	Листов	

Госстрой СССР Укрводоканалпроект Киев

Типовой проект 901-1-32.83 Альбом III/5

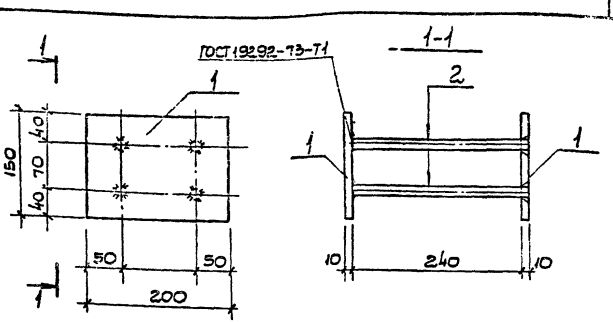

Формат	Зона	Поз.	Обозначение	Наименование	Кол.	Примеч.
				Документация		
11			00.00.00ТУ	Технические условия		
				00.18.00		
				Детали		
Бч		1	00.18.01	Полоса 150×10 ГОСТ 103-76 L=200	2	2.35кг
Бч		2	00.18.02	ф20АIII ГОСТ 5781-81 L=250	4	0.62кг

8459/7

Привязан

Инв.N

Инв.N подл. | Подп. и дата | Взам. инв.N

Нач. отд.	Серик	
Гл. спец.	Козловичер	
Рук. гр.	Айзенберг	
Ст. инж.	Жовоминский	
Ст. инж.	Филькина	

00.18.00

Изделие закладное МН-14

Стадия	Масса	Масштаб
Р	7.18кг	
Лист	Листов	

Госстрой СССР Укрводоканалпроект Киев

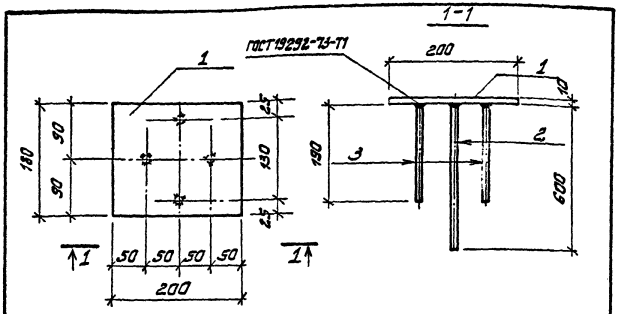

Формат	Зона	Поз.	Обозначение	Наименование	Кол.	Примеч.
				Документация		
			00.00.00ТУ	Технические условия		
				00.19.00		
				Детали		
Б.ч.		1	00.19.01	Полоса 180×10 ГОСТ 103-76 L=200	1	2.82кг
Б.ч.		2	00.19.02	ф20 AIII ГОСТ 5781-81 L=600	2	1.50кг
Б.ч.		3	00.19.03	ф10 AIII ГОСТ 5781-81 L=150	2	0.09кг

8459/17

Привязан

Инв. №

ТП 901-1-32.83 00.19.00

Изделие закладное МН-15

Стадия	Масса	Масштаб
Р	5.91кг	

Лист Листов

Госстрой СССР Укрводоканалпроект Киев

Нач. отд. Герцик
Гл. спец. Кацубинец
Рук. гр. Гавелюхова
Ст. инж. Филатина
Ст. инж. Ищенко

Инв. № подл. | Подп. и дата | Взам. инв. №

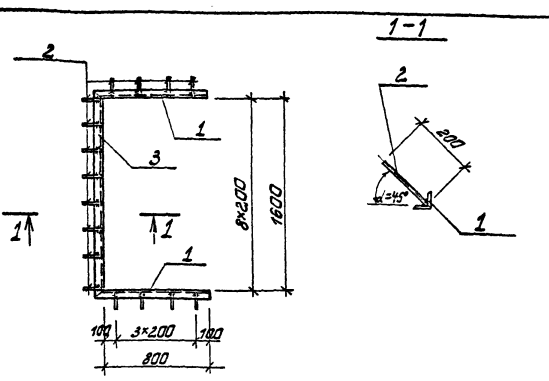

Формат	Зона	Поз.	Обозначение	Наименование	Кол.	Примеч.
				Документация		
11			00.00.00ТУ	Технические условия		
				00.20.00		
				Детали		
Б.ч.		1	00.20.01	Уголок L50×5 ГОСТ 8509-72 L=850	2	3.20кг
Б.ч.		2	00.20.02	ф8 AIII ГОСТ 5781-81 L=200	17	0.08кг
Б.ч.		3	00.20.03	Уголок L50×5 ГОСТ 8509-72 L=1700	1	6.40кг

8459/17

Привязан

Инв. №

ТП 901-1-32.83 00.20.00

Изделие закладное МН-16

Стадия	Масса	Масштаб
Р	14.16кг	

Лист Листов 1

Госстрой СССР Укрводоканалпроект Киев

Нач. отд. Герцик
Гл. спец. Кацубинец
Рук. гр. Гавелюхова
Ст. инж. Филатина
Инж. Ищенко

Инв. № подл. | Подп. и дата | Взам. инв. №

Типовой проект 901-1-32.83 Альбом III/5

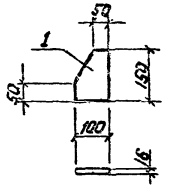

Формат	Зона	Поз.	Обозначение	Наименование	Кол	Примечание
				Документация		
			00.00.00 ТУ	Технические условия		
				Детали		
			00.21.00	-100×16; ГОСТ 103-76; L=150	1	1.57

8459/7

Привязан

Инв. №

Взам. инв. №

Подпись и дата

Инв. № подл.

ТП 901-1-32.83 00.21.00

Изделие соединительное МС 7

Стадия	Масса	Масштаб
Р	1.57кг.	

Лист | Листов

Госстрой СССР Укрводоканалпроект Киев

Нач. отд.	Серик	
Гл. спец.	Козловичер	
Рук. гр.	Савельева	
Ст. инж.	Ямпольская	

Типовой проект 901-1-32.83 Альбом III/5

Развертка

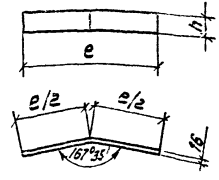

Обозначение	Марка	h мм	e мм	Масса, кг	Примечание
00.22.00	МС2	60	270	2.03	ГОСТ103-76
-01	МС3	270	380	12.88	ГОСТ82-70
-02	МС4	60		2.86	ГОСТ103-76
-03	МС5	380		18.13	ГОСТ82-70

8459/7

Привязан

Инв. №

Взам. инв. №

Подпись и дата

Инв. № подл.

ТП 901-1-32.83 00.22.00

Изделие соединительное МС

Стадия	Масса	Масштаб
Р	См. Табл.	

Лист | Листов

Госстрой СССР Укрводоканалпроект Киев

Нач. отд.	Серик	
Гл. спец.	Козловичер	
Рук. гр.	Савельева	
Ст. инж.	Ямпольская	

Типовой проект 901-1-32.83 Альбом III/5

Формат	Зона	Поз.	Обозначение	Наименование	Кол.	Примечание
				Документация		
			00.00.00ТУ	Технические условия		
				00.23.00		МС6
				Детали		
		1	00.23.00	Ф10АIII ГОСТ 5781-75; L=320	1	0.20кг
				00.23.00-01		МС8
				Детали		
		2	-01	Ф32АIII ГОСТ 5781-75; L=270;	1	1.70

8459/7

Привязан

Инв. №

ТП 901-1-32.83 00.23.00

Изделие соединительное МС.

Стадия	Масса	Масштаб
Р	см. табл.	
Лист	Листов	

Госстрой СССР Укрводоканалпроект Киев

Нач. отд.	Серик
Гл. спец.	Козловичев
Рук. гр.	Савельева
Ст. инж.	Ямпольская

Типовой проект 901-1-32.83 Альбом III/5

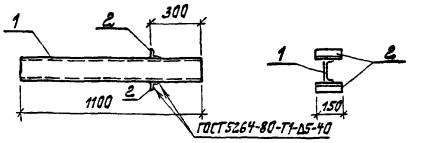

Формат	Зона	Поз.	Обозначение	Наименование	Кол.	Примечание
				Документация		
			00.00.00ТУ	Технические условия		
				Детали		
		1	00.24.01	[14, ГОСТ 8240-72; L=1100	1	13.53кг
		2	00.24.02	L50×5; ГОСТ 8509-72; L=150	2	0.57кг

8459/7

Привязан

Инв. №

ТП 901-1-32.83 00.24.00

Изделие соединительное МС1

Стадия	Масса	Масштаб
Р	14.67кг	
Лист	Листов	

Госстрой СССР Укрводоканалпроект Киев

Нач. отд.	Серик
Гл. спец.	Козловичев
Рук. гр.	Савельева
Ст. инж.	Ямпольская

Инв. № подл. | Подпись и дата | Взам. инв. №

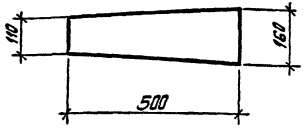

Формат	Зона	Поз.	Обозначение	Наименование	Кол.	Примечание
				Документация		
			00.00.00ТУ	Технические условия		
				00.25.00		
				Детали		
			00.25.00	- 160 х 12. ℓ=500, ГОСТ 103-76	1	7.55

8459/7

Привязан

Инв. №

ТП 901-1-32.83 00.25.00

Изделие соединительное МС 9

Стадия	Масса	Масштаб
Р	7.55кг	

Лист Листов

Госстрой СССР Укрводоканалпроект Киев

Рук. гр.	Сабельфа	
Ст. инж.	Демченко	
Ст. техн.	Митюрев	

gost.e-ecolog.ru

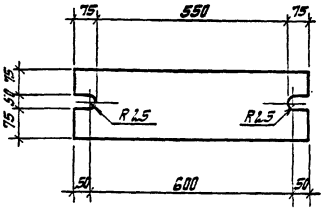

Формат	Зона	Поз.	Обозначение	Наименование	Кол.	Примечание
				Документация		
			00.00.00ТУ	Технические условия		
				00.26.00		
				Детали		
			00.26.00	- 200 х 12. ℓ=700 ГОСТ 103-76	1	13.2

8459/7

Привязан

Инв. №

ТП 901-1-32.83 00.26.00

Изделие соединительное М26

Стадия	Масса	Масштаб
Р	13.2кг	

Лист Листов

Госстрой СССР Укрводоканалпроект Киев

Нач. отд.	Сеник	
Гл. спец.	Малявичев	
Рук. гр.	Сабельфа	
Ст. инж.	Демченко	
Ст. техн.	Митюрев	

Инв. № подл. | Подпись и дата | Взам. инв. №