Типовой проект 901-1-32.83 Альбом III/4

ТИПОВОЙ ПРОЕКТ
901-1-32.83

РЕЧНЫЕ ВОДОЗАБОРНЫЕ СООРУЖЕНИЯ СОВМЕЩЕННОГО ТИПА
ПРОИЗВОДИТЕЛЬНОСТЬЮ 1,0÷3,0 $м^3/с$

АЛЬБОМ III/4

Строительная часть при производстве работ методом „Стена в грунте" (глубина подземной части 12,6 м).

gost.e-ecolog.ru

СФ ЦИТП

Привязан:

Типовой проект 901-1-32.83 Альбом III/4

ТИПОВОЙ ПРОЕКТ
901-1-32.83

РЕЧНЫЕ ВОДОЗАБОРНЫЕ СООРУЖЕНИЯ СОВМЕЩЕННОГО ТИПА
ПРОИЗВОДИТЕЛЬНОСТЬЮ 1,0÷3,0 $М^3/С$

АЛЬБОМ III/4

СОСТАВ ПРОЕКТА:

I — Технологическая часть, нестандартизированное оборудование
II — Архитектурно-строительная часть, отопление и вентиляция, указания по производству строительных работ.
III/1 — Строительная часть при производстве работ опускным методом (глубина подземной части 12,6 м).
III/2 — Строительная часть при производстве работ опускным методом (глубина подземной части до 16,2 м).
III/3 — Строительная часть при производстве работ опускным методом (глубина подземной части до 19,8 м)
III/4 — Строительная часть при производстве работ методом „Стена в грунте" (глубина подземной части 12,6 м).
III/5 — Строительная часть. Индустриальные изделия.
IV — Электротехническая часть.
V — Задания заводам-изготовителям на комплектные электротехнические устройства.
VI — Спецификации оборудования.
VII — Ведомости потребности в материалах.
VIII — Сметы. Книги 1,2,3,4.

Разработан
проектным институтом
„Укрводоканалпроект"

Директор института — Якименко В.Н.
Главный инженер института — Писанко Н.В.
Главный инженер проекта — Каган К.И.

Утвержден
Протоколом технического совета института „Союзводоканалпроект" от 8.12.82г. №80
и введен в действие в/о „Союзводоканалниипроект"
приказ № 12 от 21 января 1983 г.

СФ ЦИТП

инв N 8459/6

ПРИВЯЗАН:

Типовой проект 901-1-32.83 Альбом III/4

Ведомость рабочих чертежей основного комплекта

Лист	Наименование	Примечание
1	Общие данные	
2	Схема расположения стеновых панелей подземной части	
3	Спецификации к схеме расположения стеновых панелей	
4	Этапы производства работ способом „Стена в грунте"	
5	Клиновидный стык панелей. Узлы сопряжения панелей с обвязочной балкой и днищем	
6	Схема армирования днища	
7	Схемы расположения каркасов днища, вылусков и приямков	
8	Схема расположения закладных изделий днища	
9	Стенка СТМ-1. Общий вид	
10	Стенка СТМ-1. Узлы	
11	Стенка СТМ-1. Схема армирования (начало)	
12	Стенка СТМ-1. Схема армирования (окончание)	
13	Стенка СТМ-1. Спецификации	
14	Схема армирования фартухты	
15	Схема расположения фундаментов под оборудование	
16	Конструкция водозаборного колодца	

Ведомость ссылочных и прилагаемых документов

Обозначение	Наименование	Примечание
	Ссылочные документы	
3.901-5	Гильзы набивные Ду=50÷1400мм для пропуска труб через стены	
1.400-15.8	Унифицированные закладные детали сборных железобетонных конструкций	
ГОСТ 23279-78	Сетки сварные из стержневой арматуры диаметрам до 40 мм	
Т. пр. АК-1247	Шварговые устройства	
	Прилагаемые документы	
ТП 901-1-КЖИ	Изделия	Альбом

Ведомость спецификаций

Лист	Наименование	Примечание
КЖ.3	Спецификации к схеме расположения стеновых панелей	
КЖ.8	Спецификации монолитной конструкции (днище)	
КЖ.14	Спецификации монолитной конструкции (стенка СТМ-1)	

Общие указания

1. Подробные указания по порядку производства работ для обеспечения прочности сооружения даны на документе
2. Для железобетонных конструкций марка бетона по водонепроницаемости принята В6
3. Марка бетона по морозостойкости принимается для районов с расчетной зимней температурой наружного воздуха: до -30°С - Мрз 50 ниже -30° - Мрз 75
4. Необетонируемые закладные детали согласно СНиП II-28-73* „Защита строительных конструкций от коррозии" подлежат защите от коррозии слоем цинка толщиной 120 мкм, наносимого методам металлизации.
5. Стык стеновых панелей принят открытый клиновидный с двойной (равнопрочной со стеновой панелью) арматурой.
   Заделка стыка „набрызг-бетоном" осуществляется с внутренней стороны.
   Материал для омоноличивания клиновидных стыков - бетон марки М300 на мелком заполнителе (зерна крупностью до 20мм).
6. В ножевой части стеновых панелей стыки выполняют при помощи стальных листов. Замоноличивание стыков производится бетоном марки М300 на мелком заполнителе.

Настоящий раздел проекта разработан в соответствии с действующими нормами и правилами и обеспечивает эксплуатацию при соблюдении предусмотренных проектом мероприятий

Главный инженер проекта /Каган К.И./

Инв. № подл. | Подпись и дата | Взам. инв. №

8459/6

Привязан

ТП 901-1-32.83 КЖ

Гл. инж.	Каган		
Н. контр.	Козловичер		
Нач. отд.	Серик		
Гл. спец.	Козловичер		
Рук. гр.	Павельева		
Инженер	Белобровая		

Речные водозаборные сооружения горизонтального типа производительностью 1,0÷30 м³/с

Стадия	Лист	Листов
Р	1	16

Общие данные

Госстрой СССР Укрводоканалпроект Киев

Альбом III/4

Типовой проект 901-1-32.83

Развертка наружной стены

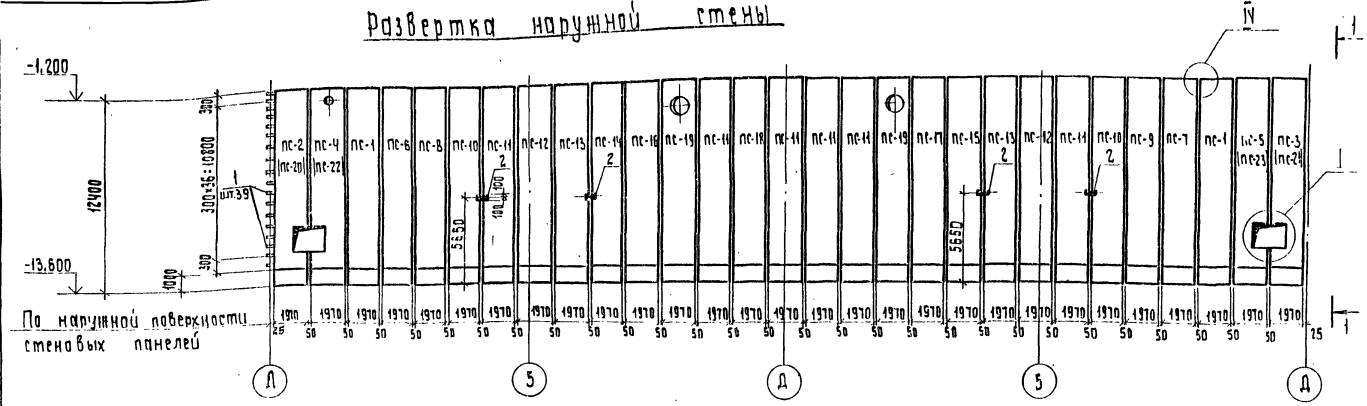

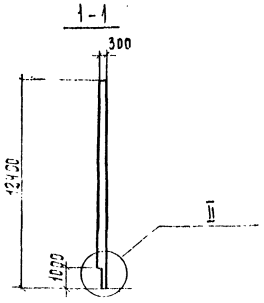

Схема расположения стеновых панелей

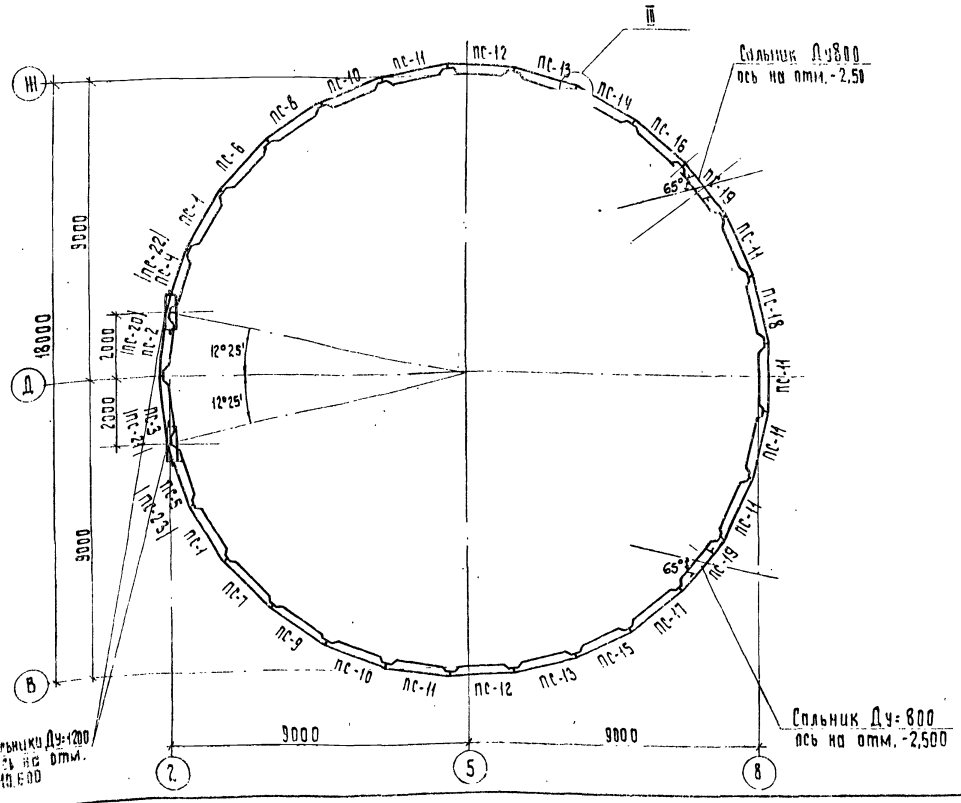

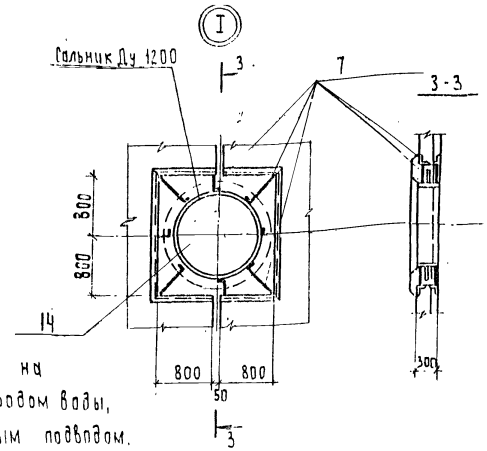

1. Маркировка панелей дана на вариант с самотечным подводом воды, для варианта с сифонным подводом. Воды марка заменяемых панелей дана в скобках

Спецификация к схеме расположения стеновых панелей приведена на документе.

После монтажа сальников и приварки стержней отверстия в панелях забетонировать бетоном марки М300 на мелком заполнителе. Сварку производить электродами Э-42 ГОСТ 9467-75, толщину сварных швов принять- 6 мм

8459/6

Привязан	Гл. инж. пр.	Каган		ТП 901-1-32.83		К III
	Н. контр.	Козловичер		Речные водозаборные сооружения совмещенного типа производительностью 1,0÷3,0м³/с	Стадия	Лист	Листов
	Нач. отд.	Серик			Р	2	
	Гл. спец.	Козловичер		Схема расположения стеновых панелей подземной части	Госстрой СССР Укрводоканалпроект Киев		
	Рук. гр.	Савельева					
Инв. N	Ст. инж.	Филькина					

Копировал

Типовой проект 901-1-32.83 Альбом III/4

Марка	Обозначение	Наименование	Кол.	Масса Ед. кг	Примечание.
	Вариант с клиновидным стыком панелей				
	а) самотечный подвод воды				
ПС-1	04.00.00	3ПС 114.3-1К	2	14720	
ПС-2	08.00.00	3ПС 114.3-1К-01	1		
ПС-3	-01	3ПС 114.3-1К-02	1		
ПС-4	-02	3ПС 114.3-1К-03	1		
ПС-5	-03	3ПС 114.3-1К-04	1		
ПС-6	-04	3ПС 114.3-1К-05	1		
ПС-7	-05	3ПС 114.3-1К-06	1		
ПС-8	-06	3ПС 114.3-1К-07	1		
ПС-9	-07	3ПС 114.3-1К-08	1		
ПС-10	-08	3ПС 114.3-1К-09	2		
ПС-11	-09	3ПС 114.3-1К-10	6		
ПС-12	-10	3ПС 114.3-1К-11	2		
ПС-13	-11	3ПС 114.3-1К-12	2		
ПС-14	-12	3ПС 114.3-1К-13	1		
ПС-15	-13	3ПС 114.3-1К-14	1		
ПС-16	-14	3ПС 114.3-1К-15	1		
ПС-17	-15	3ПС 114.3-1К-16	1		
ПС-18	-16	3ПС 114.3-1К-17	1		
ПС-19	-17	3ПС 114.3-1К-18	2		
	б) сифонный подвод воды				
ПС-1	04.00.00	3ПС 114.3-1К	2	14720	
ПС-6	08.00.00-04	3ПС 114.3-1К-05	1		
ПС-7	-05	3ПС 114.3-1К-06	1		
ПС-8	-06	3ПС 114.3-1К-07	1		
ПС-9	-07	3ПС-114.3-1К-08	1		
ПС-10	-08	3ПС 114.3-1К-09	2		
ПС-11	-09	3ПС 114.3-1К-10	6		
ПС-12	-10	3ПС 114.3-1К-11	2		
ПС-13	-11	3ПС 114.3-1К-12	2		
ПС-14	-12	3ПС 114.3-1К-13	1		

Марка	Обозначение	Наименование	Кол.	Масса Ед. кг	Примечание
ПС-15	08,00,00-13	3ПС 114.3-1К-14	1	14720	
ПС-16	-14	3ПС 114.3-1К-15	1		
ПС-17	-15	3ПС 114.3-1К-16	1		
ПС-18	-16	3ПС 114.3-1К-17	1		
ПС-19	-17	3ПС 114.3-1К-18	2		
ПС-20	-18	3ПС 114.3-1К-19	1		
ПС-21	-19	3ПС 114.3-1К-20	1		
ПС-22	-20	3ПС 114.3-1К-21	1		
ПС-23	-21	3ПС 114.3-1К-22	1		

Привязан	Гл. инж. пр.	Каган		ТП 901-1-32.83	КЖ
	Н. контр.	Козловичер		Речные водозаборные сооружения совмещенного типа производительностью 1.0÷3,0 м³/с	Стадия: Р; Лист: 3; Листов:
	Нач. отд.	Серик			
	Гл. спец.	Козловичер		Спецификация к схеме расположения стеновых панелей	Госстрой СССР Укрводоканалпроект, Киев
	Руж. гр.	Савельева			
Инв. №	Ст. инж.	Филькина			

Копировал:

Инв. № подл. | Подпись и дата | Взам. инв. №

I этап
Устройство форшахты и отрывка траншей

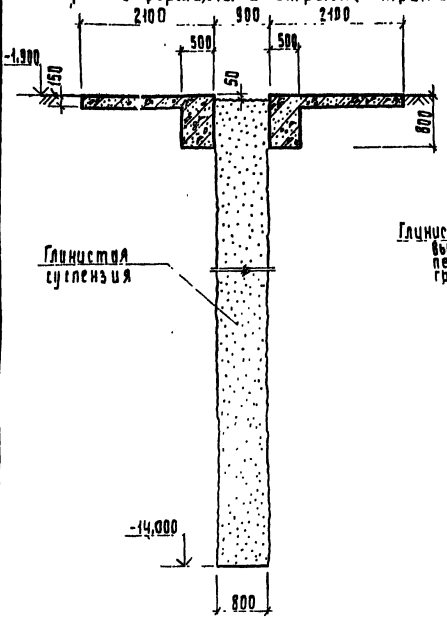

II этап
Монтаж стеновых панелей

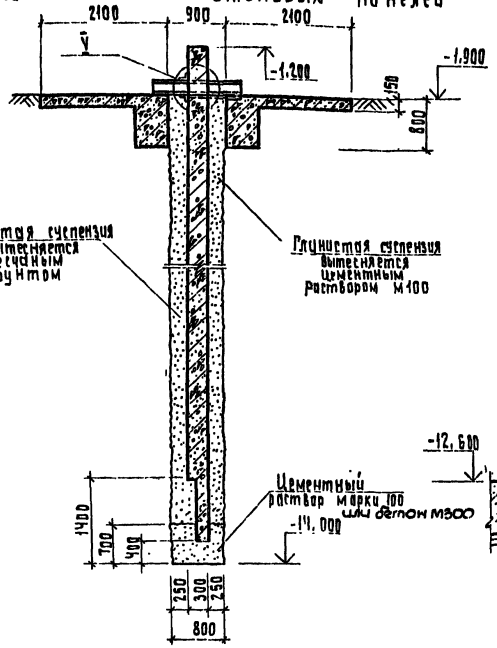

III этап
Устройство ниша

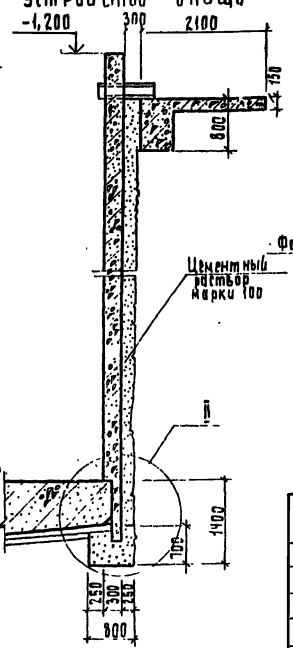

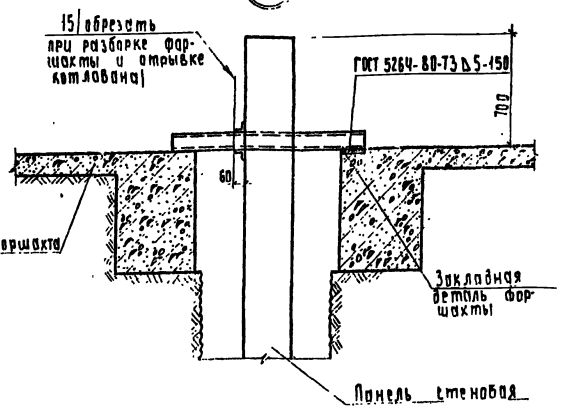

Поз.	Обозначение	Наименование	Кол.	Масса кг	Примеч.
15	00.20.00	Изделие соединительное МС-1	2	14,67	

Узел установки инвентарной направляющей при монтаже стеновых панелей.

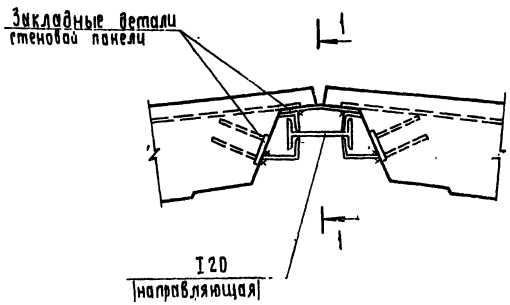

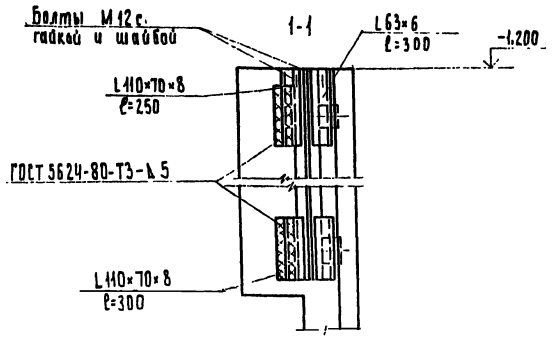

Привязан

Инв.№

8453/6

ТП 901-1-32.83 КЖ

Гл.инж.пр.	Коган		
Н.контр.	Кузовичев		
Нач.отд.	Серцк		
Гл.спец.	Кузовичев		
Рук.гр.	Савельева		
Ст.инж.	Филькина		
Ст.техн	Береговая		

Речные водозаборные сооружения, совмещенного типа производительностью 1,0÷3,0м³/с

Стадия	Лист	Листов
Р	4	

Этапы производства работ согласовать с «Стена в грунте»

Госстрой СССР УКРГИПРОВОДХОЗ «Молпроект»

Копировал:

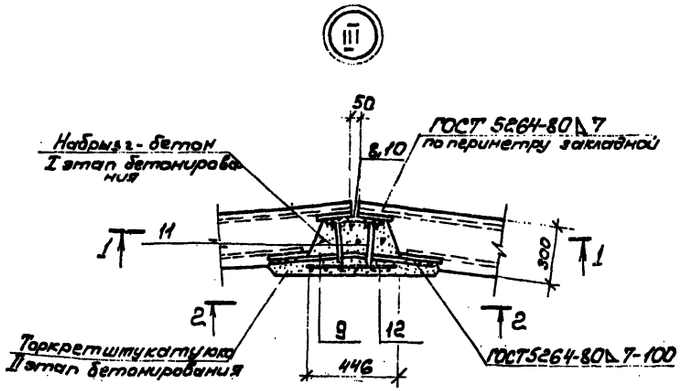

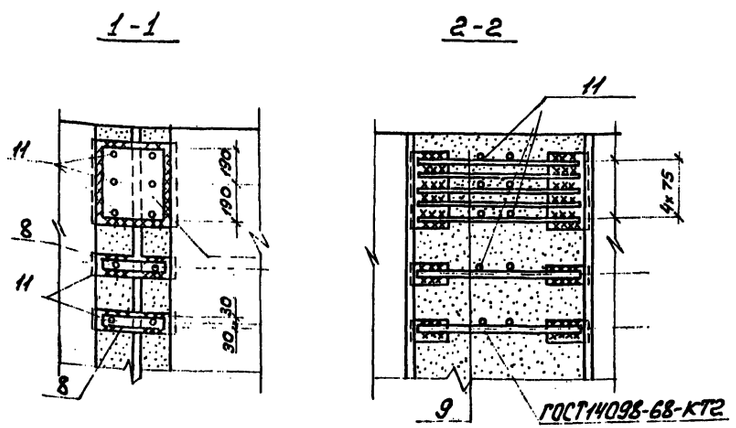

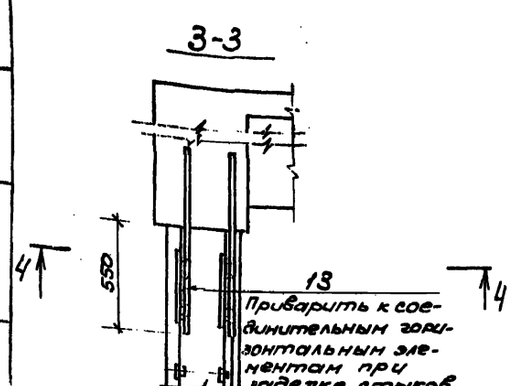

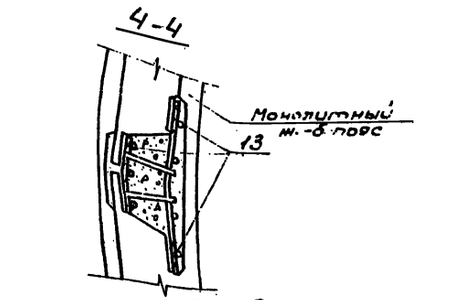

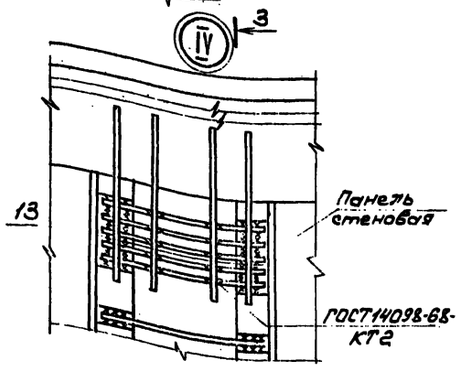

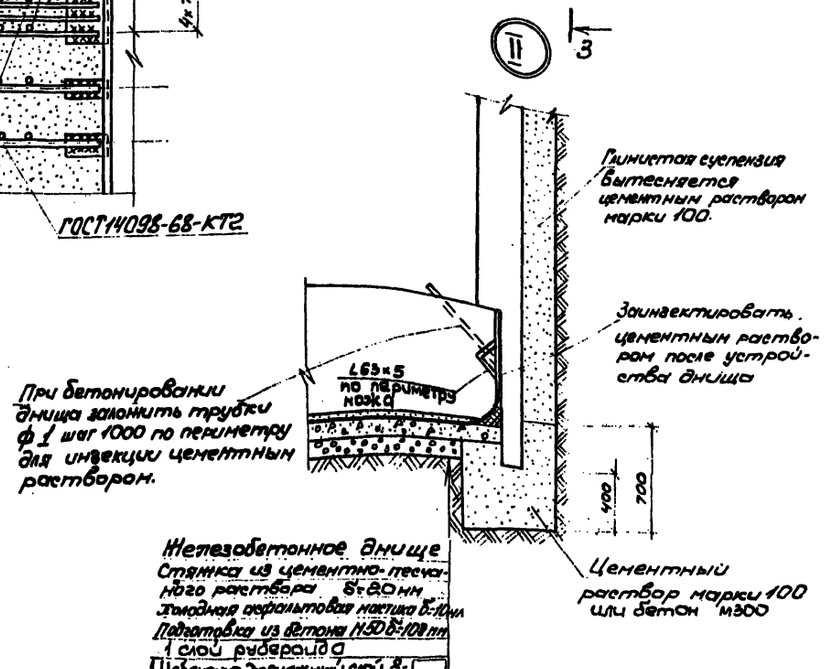

Марка поз.	Обозначение	Наименование	Кол.	Масса ед.кг	Примечание
		Изделия соединительные			
1	1.400-15 В.1.120.04	Изделие закладное МН105-5	39	1.30кг	
2	1.400-15 В1.130-11	Изделие закладное МН118-6	4	3.90кг	
8	00.22.00	МС2	1160	2.03кг	
9	3.9021-10.1 00.27.00-05	МС47	1450	2.47кг	
10	00.22.00-01	МС3	29	12.88кг	
11	3.902.1-10.1 00.28.00-02	МС52	2378	0.14кг	
12	ГОСТ 2715-75	Сетка переволочная $\frac{0.5}{30\times50}$ В=400 L13600	29	2.14кг	
13	3.902.1-10.1 00.28.00	МС50	203	2.20кг	
14	3.901-5	Сальник dy=1200 L=300	2	130,0кг	

Типовой проект 901-1-32.83 Альбом III/4

Инв. подл. | Подпись и дата | Взам. инв. №

Гл.инж.пр.	Капан		
Н.контр.	Козловичер		
Нач.отд.	Серик		
Гл.спец.	Козловичер		
Рук.гр.	Савельева		
Ст.инж.	Филькина		
Ст.техн.	Береговая		

Копировал

Привязан

Инв. №

345916

ТП 901-1-32.83 КЖ

Речные водозаборные сооружения совмещенного типа производительностью 1 [illegible]

Клиновидный стык панелей. Узлы сопряжения панелей с обвязочной балкой и днищем.

Стадия	Лист	Листов
Р	5	

Госстрой СССР
Укрводоканалпроект
Киев

Альбом III/4

Типовой проект 901-1-32.83

Схема армирования днища

Верхние сетки

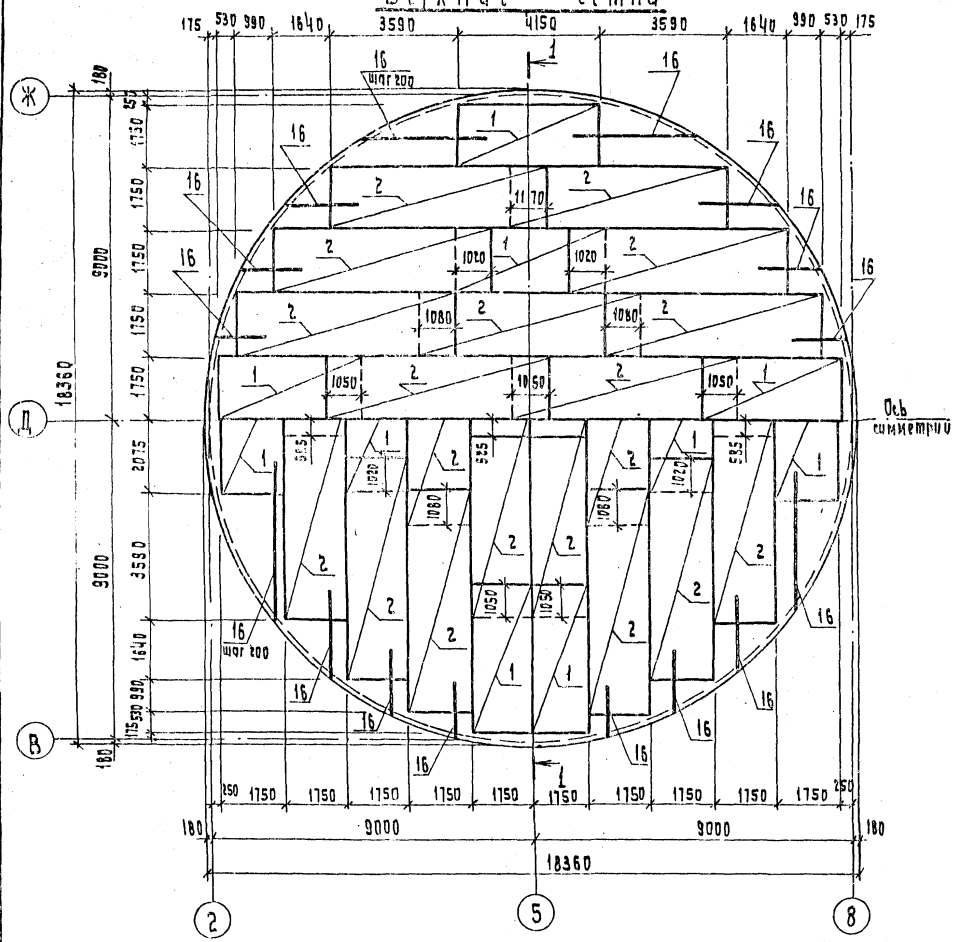

Нижние сетки

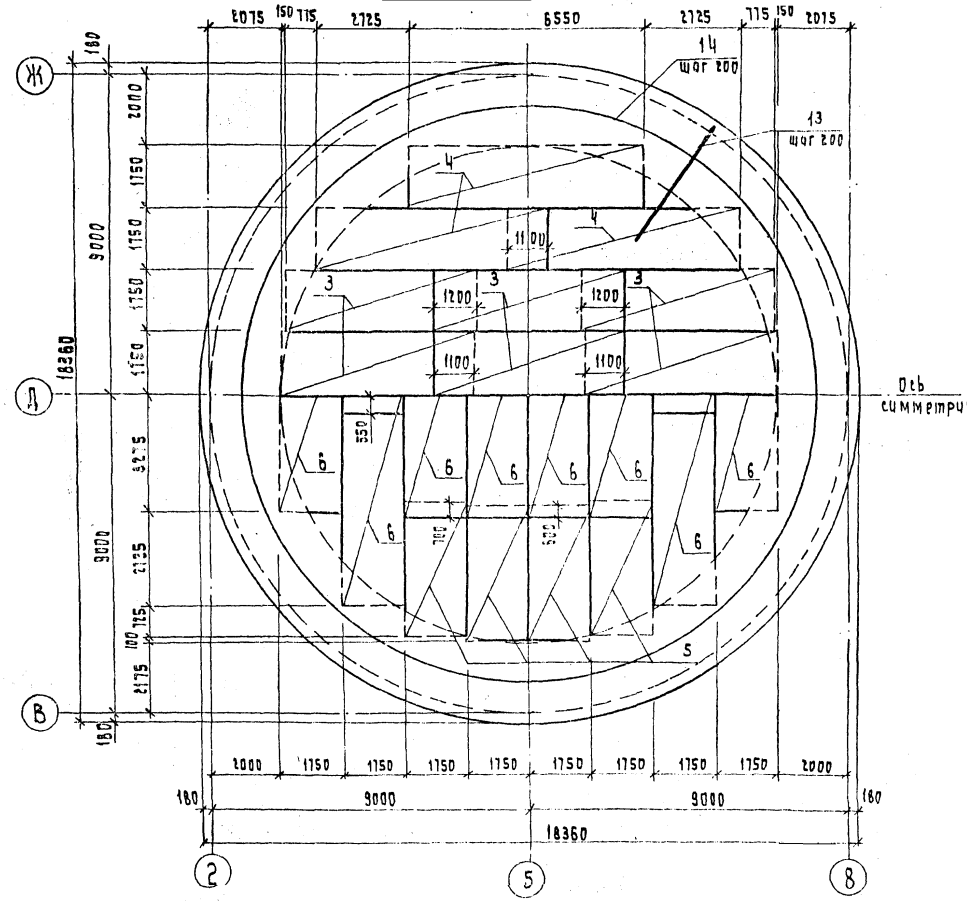

1-1

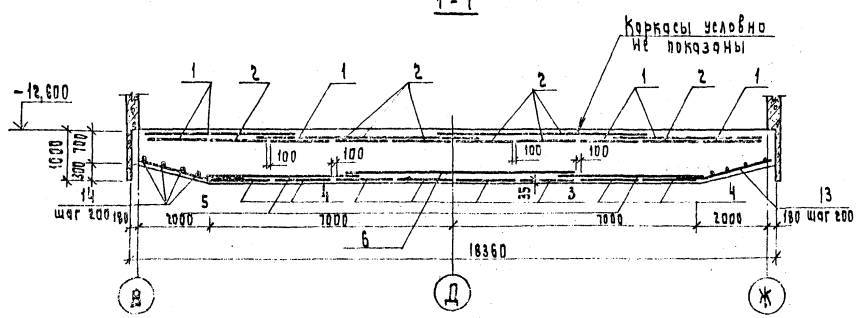

8459/6

Гл. инж. пр.	Каган		
Н. контр.	Козловичер		
Нач. отд.	Серик		
Гл. спец.	Козловичер		
Рук. гр.	Савельева		
Ст. инж.	Ямпольская		
Инженер	Белобровая		

Привязан

Инв. №

ТП 901-1-32.83 КЖ

Речные водозаборные сооружения совмещенного типа, производительностью 1,0÷3,0 м³/с

Схема армирования днища.

Стадия	Лист	Листов
Р	6	

Госстрой СССР Укрводоканалпроект Киев

Типовой проект 901-1-32.83 Альбом III/4

Схема расположения каркасов днища, выпусков и приямков.

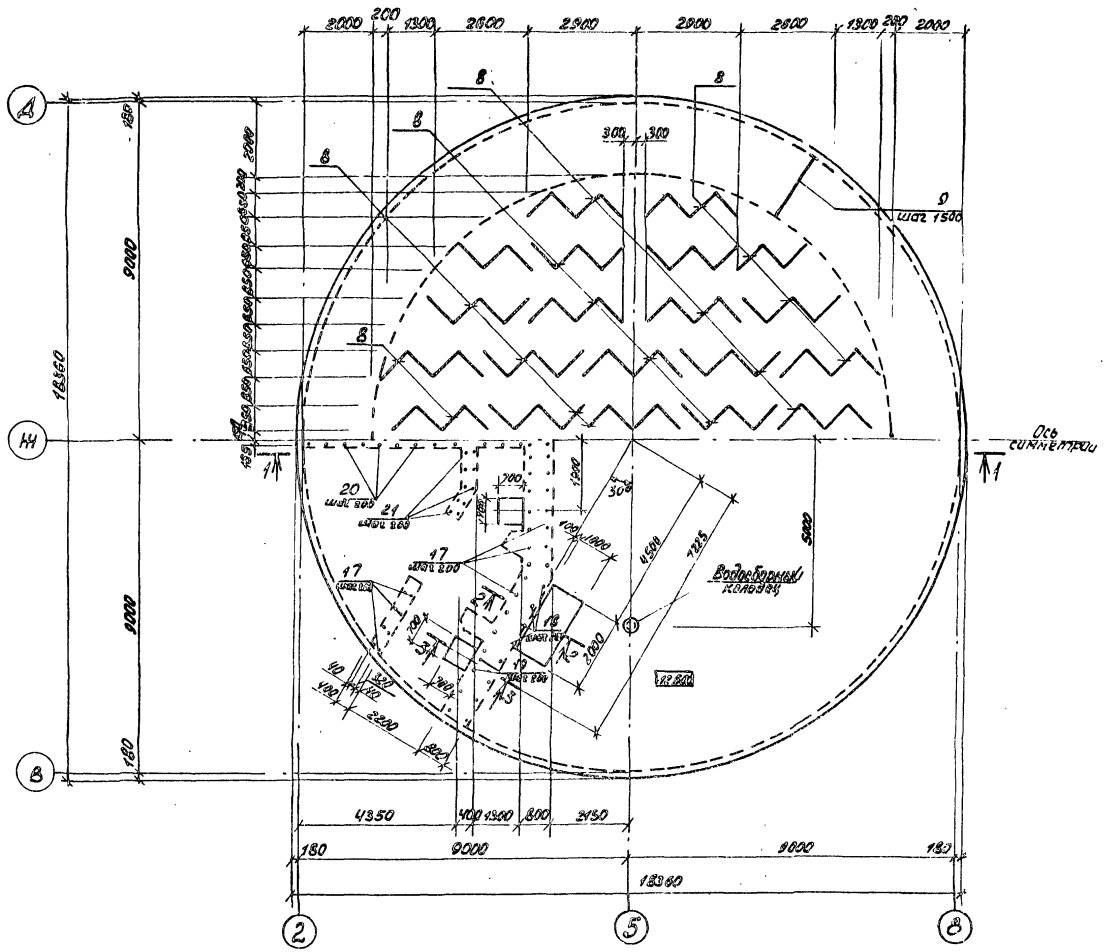

1-1

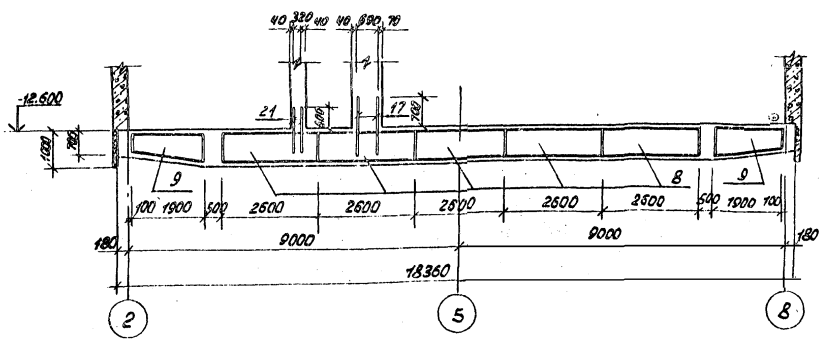

Спецификация элементов монолитной конструкции

Формат	Зона	Поз.	Обозначение	Наименование	Кол.	Примеч.
				Сборочные единицы		
				Сетка арматурная		
		1	ГОСТ 23279-78	$C\frac{25АФ-200}{8АI-600}$ 1650×4150 $\frac{275}{275}$	13	145
		2	—— " ——	$C\frac{25АФ-200}{8АI-600}$ 1650×6250 $\frac{125}{125}$	35	225
		3	—— " ——	$C\frac{32АФ-200}{8АI-600}$ 1650×5350 $\frac{275}{275}$	12	312
		4	—— " ——	$C\frac{32АФ-200}{8АI-600}$ 1650×6550 $\frac{275}{275}$	6	380
		5	—— " ——	$C\frac{18АI-200}{8АI-600}$ 1650×4150 $\frac{275}{275}$	8	79
		6	—— " ——	$C\frac{18АI-200}{8АI-600}$ 1650×6550 $\frac{275}{275}$	10	122
		7	—— " ——	$\frac{1}{2}C\frac{25АФ-200}{8АI-600}$ 1650×6250 $\frac{125}{125}$	12	75
		8		Каркас плоский КР-1	40	10
		9		Каркас плоский КР-2	38	5
				Изделие закладное		
		10	Серия 1.400-15, в.0	МН 111-2	12	1.5
		11	—— " ——	МН 537 п.м	12.4	12.2
		12	ГОСТ 10704-76	Труба 325×9, е=500	8	35.1
		22	Типовой проект АК-1247, лист 30÷32	Рым на усилие 10т с крюком	7	93.0
				Детали		
		п.13; п.21		Отдельные стержни		
				Материал:		
				Бетон М200, В-6		250м³

1. Арматуру, попадающую в приямки и водосборные колодцы, резать по месту.

2. Конструкцию колодца см. документ.

3. Разрезы 2-2 и 3-3 см. документ.

8459/5

Гл. инж. пр.	Каган		ТП 901-1-32.83		КЖ
Н. конт.	Козловичер		Речные водозаборные сооружения совмещенного типа производительностью 1,0÷3,0 м³/с	Стадия	Лист	Листов
Нач. отд.	Серик			Р	7	
Гл. спец.	Козловичер		Схемы расположения каркасов днища выпусков и приямков.	Госстрой СССР Укрводоканалпроект Киев		
Рук. гр.	Савельева					
Ст. инж.	Янтальская					
Инженер	Белобровская					

Привязан

Инв. №

Копировал:

Формат

Типовой проект 901-1-32.83 Альбом III/4

Схема расположения закладных изделий

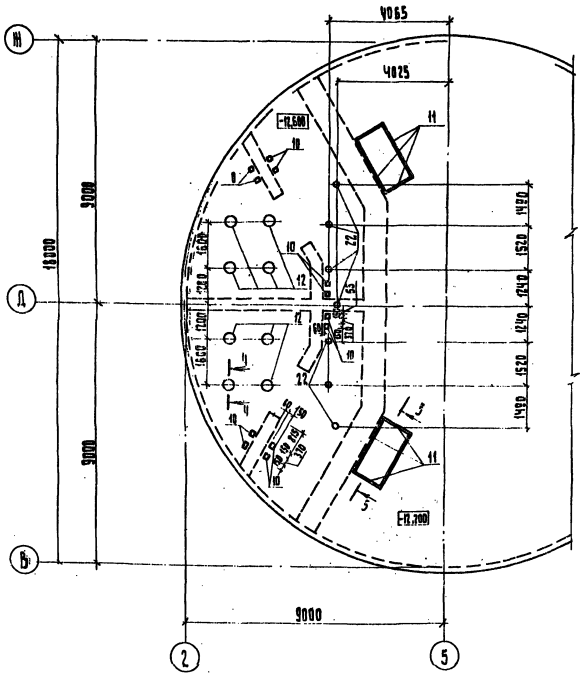

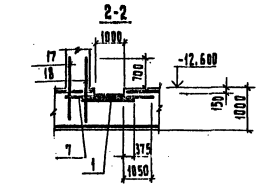

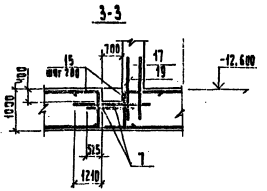

Ведомость стержней на один элемент

Марка	Поз.	Эскиз или сечение	Фмм	Длина	Кол.
Отдельные стержни	13	1800 2200	18АIII	4000	283
	14	R= 7000÷9000	18АIII	ср. 50940	11
	15	1000 900	25АIII	2000	60
	16	1600 ÷ 4600	25АIII	ср. 3100	288
	17		20АIII	1400	184
	18		20АIII	1600	22
	19		20АIII	1800	16
	20		25АIII	1800	62
	21		16АIII	1200	48
КР-1	23		8АI	3680	2
	24		8АI	940	20
КР-2	25		8АI	1900	1
	26		8АI	1940	1
	27	640 ÷ 940	8АI	ср. 790	10

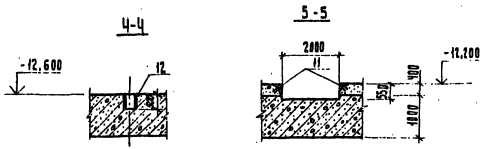

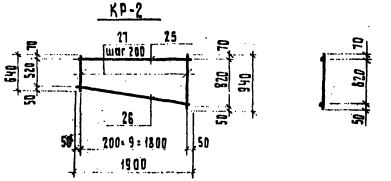

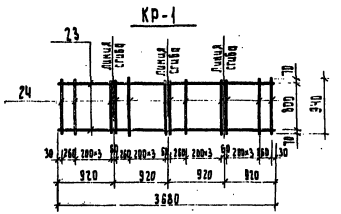

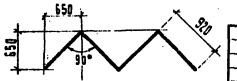

1. Спецификацию см. документ
2. Трубу поз. 12 приварить к арматуре днища.

Расчетные схемы днища

Строительный случай

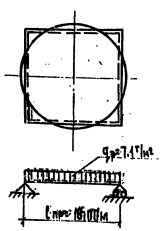

Эксплуатационный случай

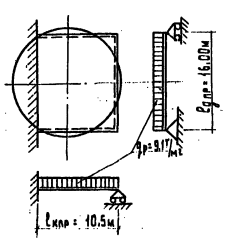

8459/6

Гл. инж. пр.	Каган		
Н. контр.	Козловичер		
Нач. отд.	Серик		
Гл. спец.	Козловичер		
Рук. гр.	Савельева		
Ст. инж.	Ямпольская		
Инженер	Белобровая		

Копировал

Привязан

Инв. N

ТП 901-1-32.83 КЖ

Речные водозаборные сооружения, совмещенного типа производительностью 1,0÷3,0 м³/с

Схема расположения закладных изделий днища

Стадия	Лист	Листов
Р	8	

Госстрой СССР УКРВОДОКАНАЛПРОЕКТ Киев

Формат

Изм. | Кол. | Лист | Подпись и дата | Взам. инв. N

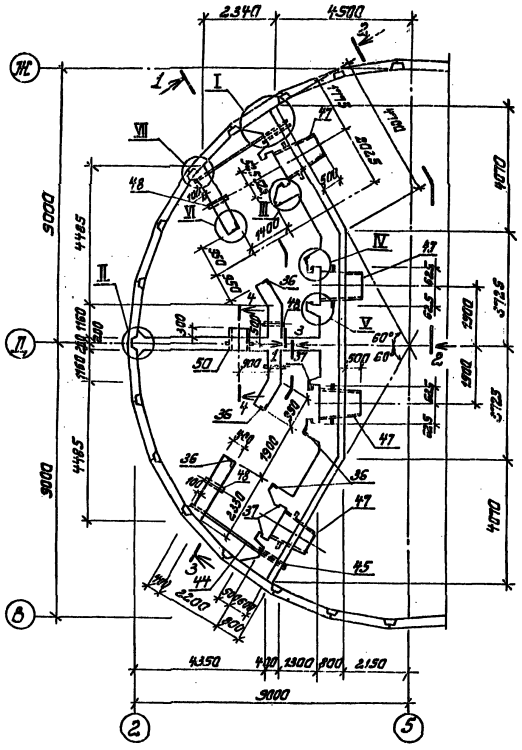

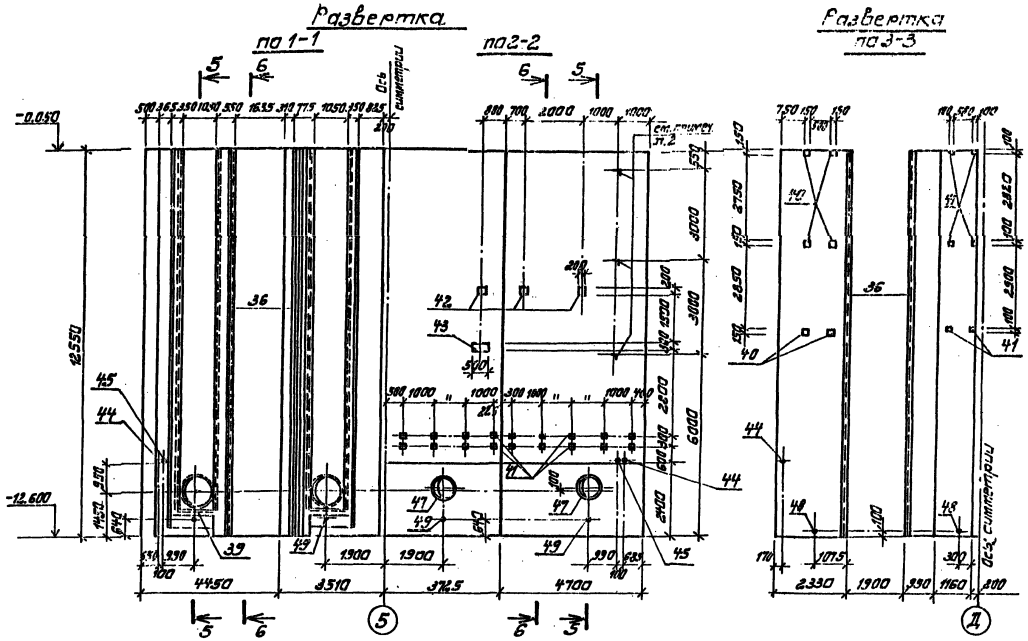

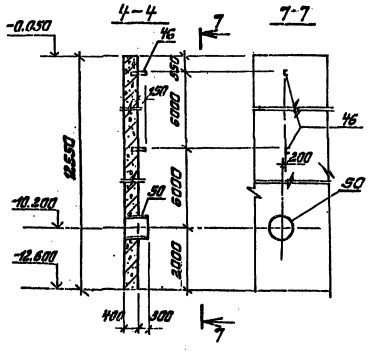

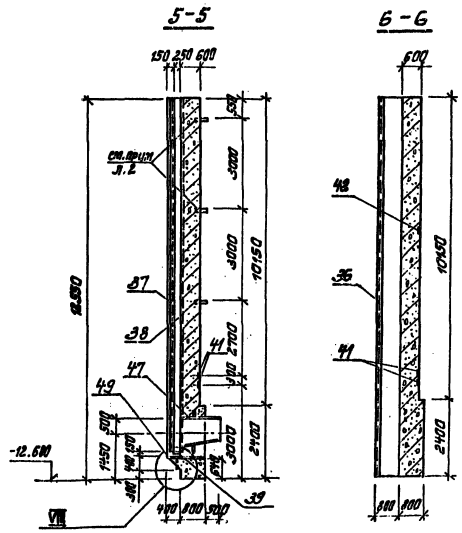

1. Узлы I ÷ VIII см. документ
2. В монолитную стену СТм-1 до бетонирования заложить кронштейны 1К88 (с. 5.904-1).
3. В монолитную стену СТм-1 до бетонирования заложить балки металлических площадок согласно документов.

Типовой проект 901-1-32.83 Альбом III/4

					ТП 901-1-32.83		КЖ
Привязан		Гл. инж. пр.	Каган		Речные водозаборные сооружения совмещенного типа производительностью 10÷3.0 м³/с	Стадия	Лист	Листов
		Н. контр.	Казловичер			Р	9	
		Нач. отд.	Серик					
		Гл. спец.	Казловичер		Стенка СТМ-1. Общий вид.	Госстрой СССР Укрводоканалпроект Киев		
		Рук. гр.	Савельева					
Инв. №		Ст. инж.	Ямпольская					

8453/6

Альбом III/4

Типовой проект 901-1-32.83

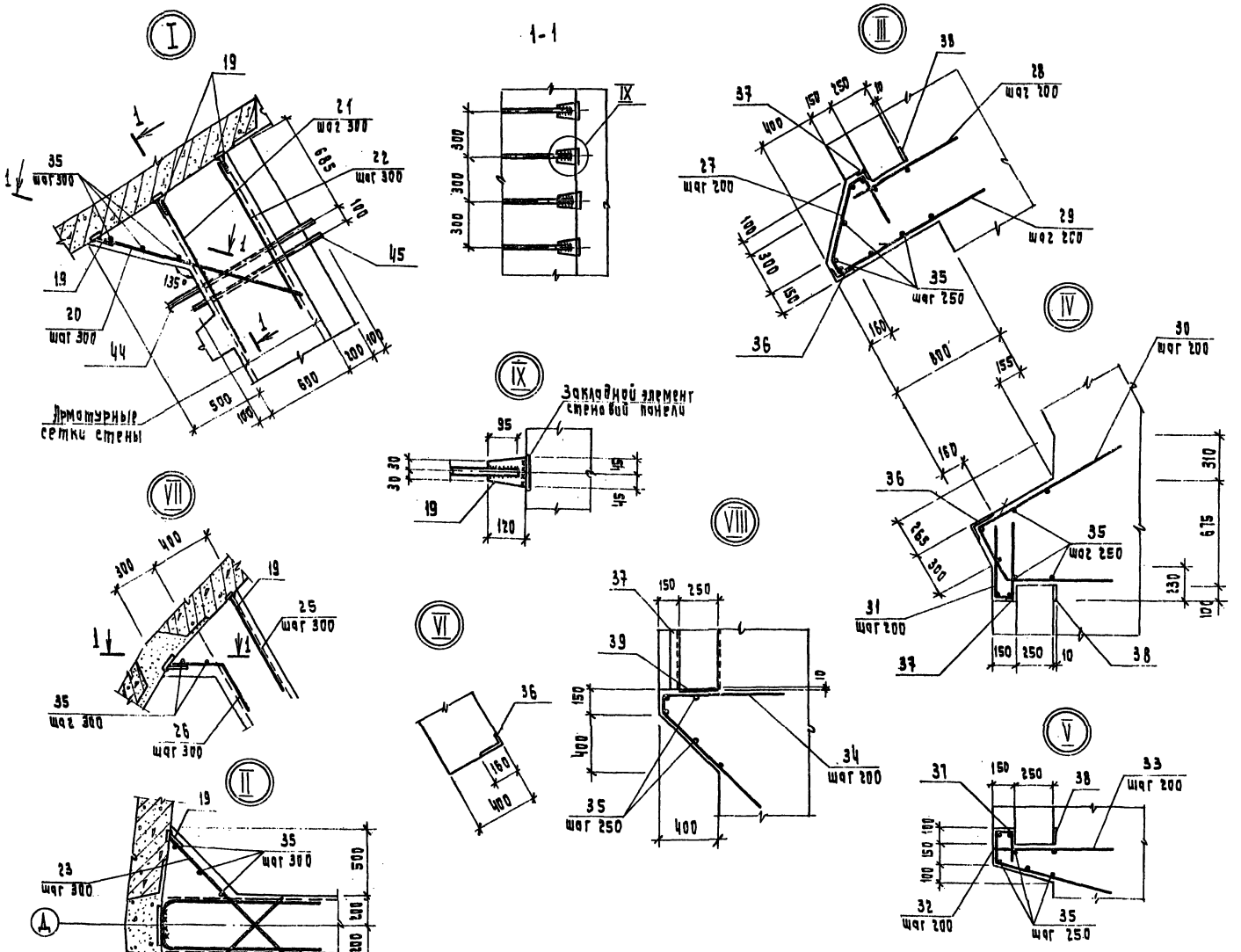

Ведомость стержней на один элемент

Марка эл-та	Поз.	Эскиз или сечение	ф мм	Длина мм	Кол.
Узлы I ÷ IX	19	- 90 x 8	—	120	468
	20	1400	20А III	1400	78
	21	1200	20А III	1200	78
	22	1000	16А III	1000	78
	23	1300	16А III	1300	78
	24	1600 / 1600	32А III	3450	39
	25	1000	20А III	1000	78
	26	400 / 120 / 700	20А III	1100	78
	27	100 / 500 / 320 / 100 / 45°	12А III	1720	128
	28	900	12А III	900	128
	29	1200	12А III	1200	128
СТМ-1	30	1200 / 120 / 400 / 800	12А III	2400	128
	31	100 / 500 / 500	12А III	1100	128
	32	100 / 200 / 200	12А III	500	236
	33	100 / 800 / 900	12А III	1800	236
	34	100 / 1000 / 1100	16А III	2200	16
	35	Распред.	6А I	п.м.	990

1. Местоположение узлов см. п.

8459/6

Привязан	Гл. инж. пр.	Каган	ТП 901-1-32.83	КЖ
	Н. контр.	Козловичер		
	Нач. отд.	Серик	Речные водозаборные сооружения совмещенного типа производительностью 1,0÷3,0 м³/с	Стадия: Р; Лист: 10; Листов:
	Гл. спец.	Козловичер	Стенка СТМ-1. Узлы.	Госстрой СССР Укрводоканалпроект Киев
Инв. №	Рук. гр.	Савельева		
	Ст. инж.	Ямпольская		

Копировал: Межеричкая

Формат 22

Инв. № подл. | Подпись и дата | Взам. инв. №

Схема армирования СТМ-1 по 5-5

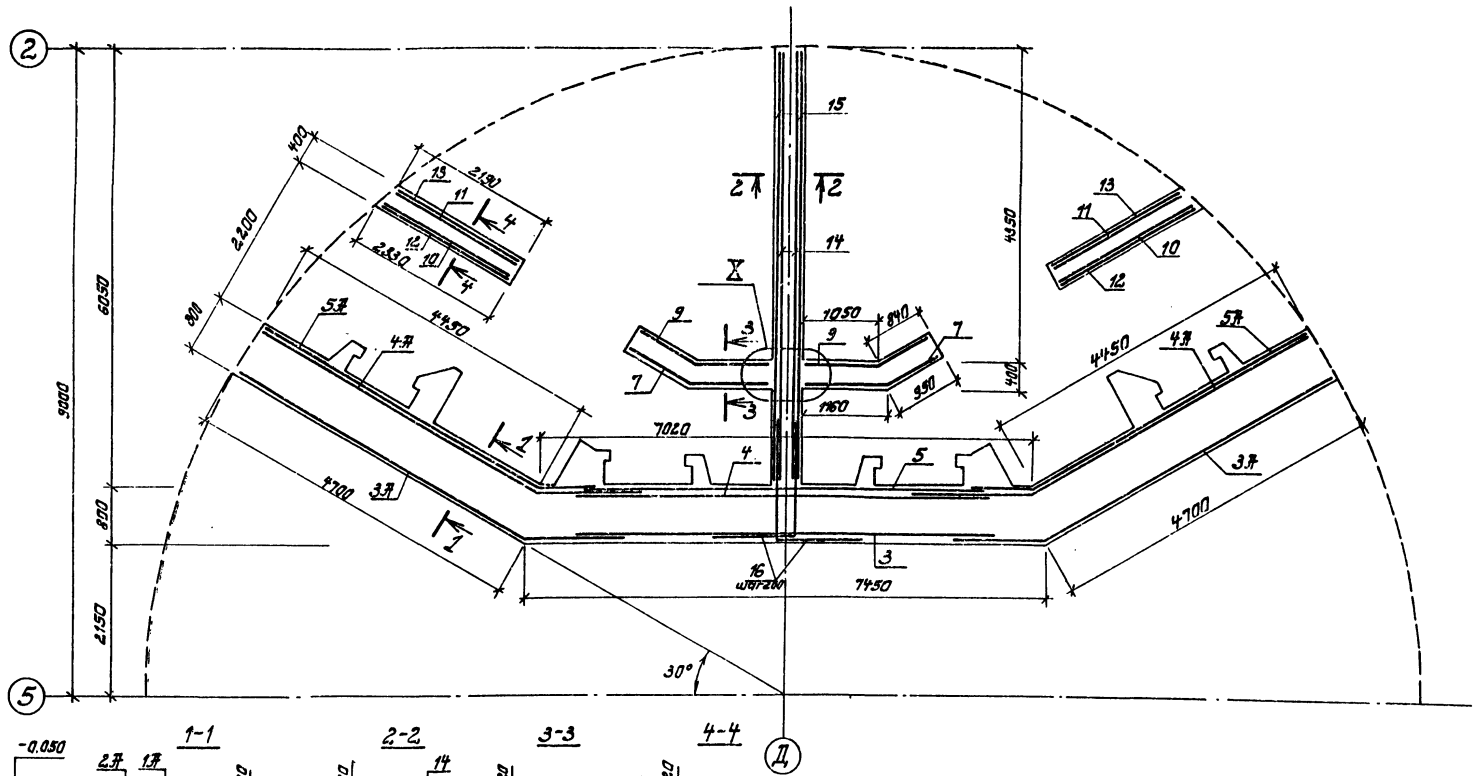

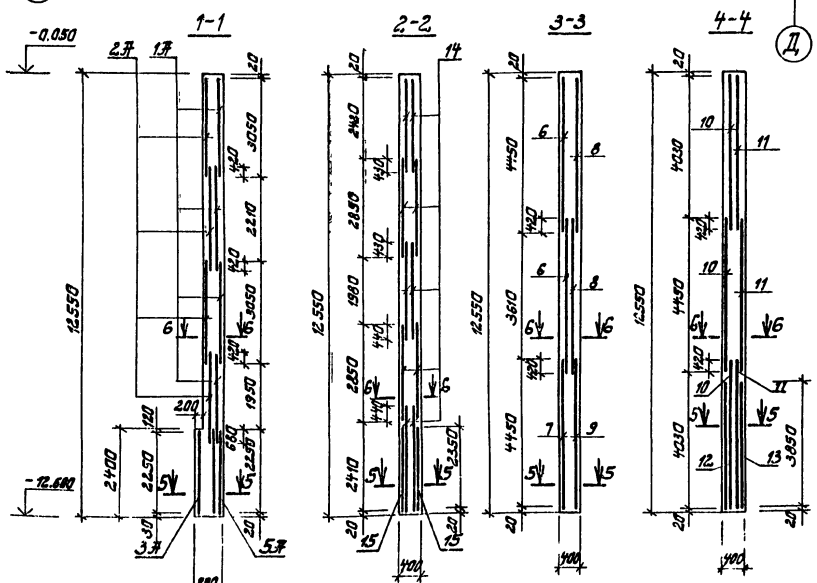

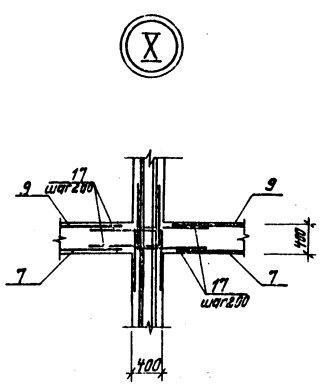

Ведомость стержней на один элемент

Поз.	Обозначение	Ф, мм	Длина	Кол.
16	1700 / 1700	25А III	3400	26
17	1000 / 1000	16А III	2000	256
18	1500 / 1500	25А III	3000	100

1. Защитный слой бетона – 30 мм.

Типовой проект 901-1-32.83 Альбом III/4

Инв. № подл. | Подпись и дата | Взам. инв. №

8459/6

Гл. инж. пр.	Каган		
Н. контр.	Казлавичер		
Нач. отд.	Серик		
Гл. спец.	Казлавичер		
Рук. гр.	Савельева		
Ст. инж.	Ятпольская		
Инженер	Белобр. вая		

Привязан

Инв. №

ТП 901-1-32.83 К Ж

Речные водозаборные сооружения совмещенного типа производительностью 1.0 м³/с

Стадия	Лист	Листов
Р	14	

Стенка СТМ-1
Схема армирования (начало)

Госстрой СССР
Укрводоканалпроект
г. Киев

Типовой проект 901-1-32.83 Альбом III/4

Схема армирования СТМ-1 по 6-6

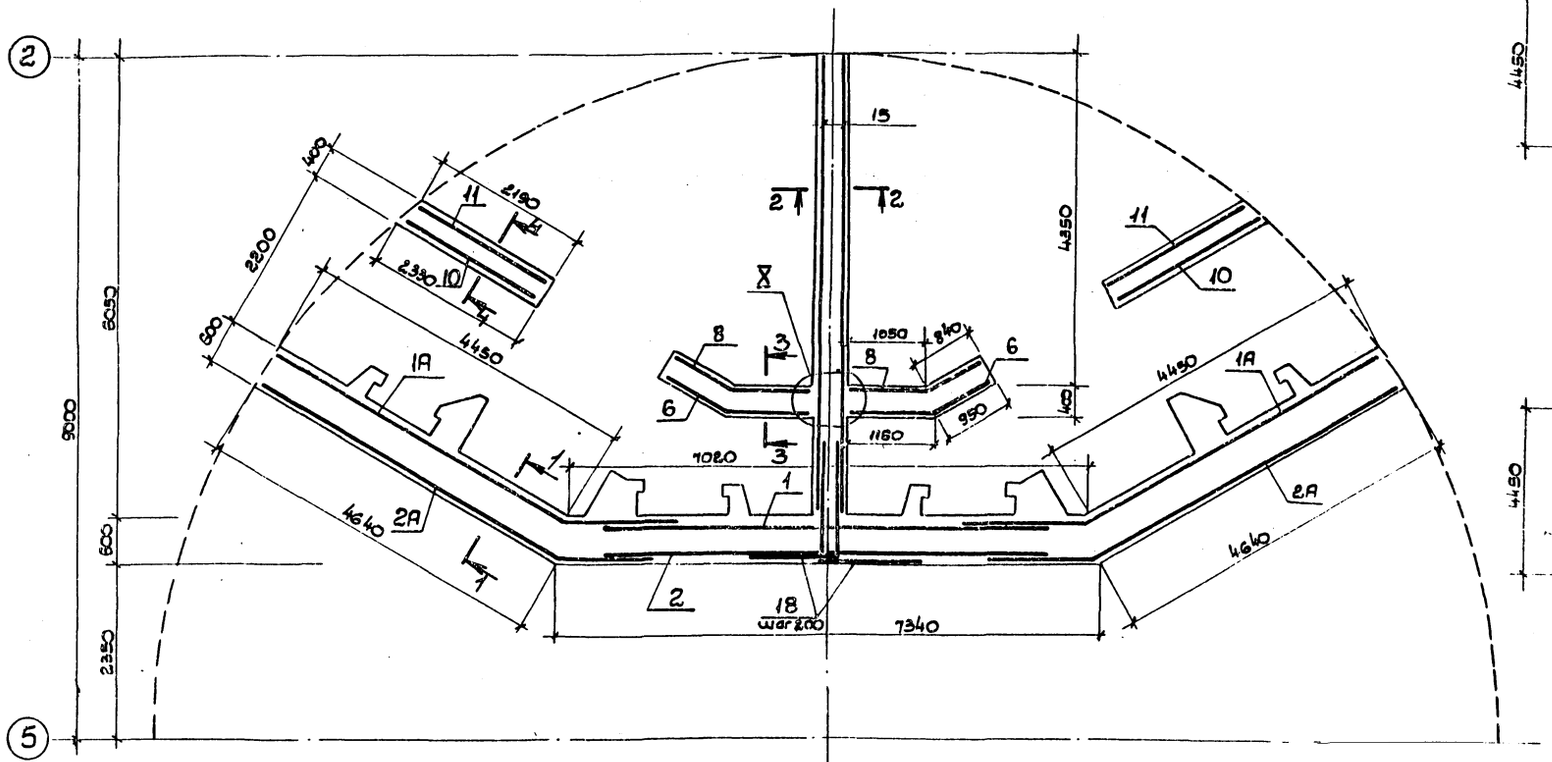

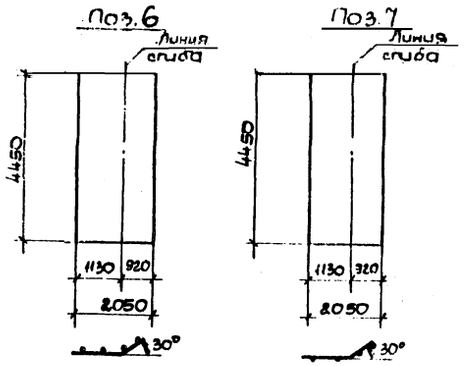

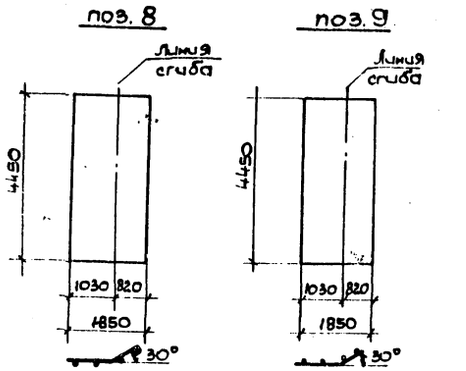

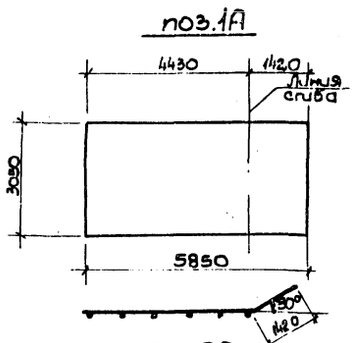

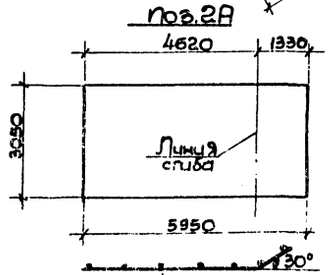

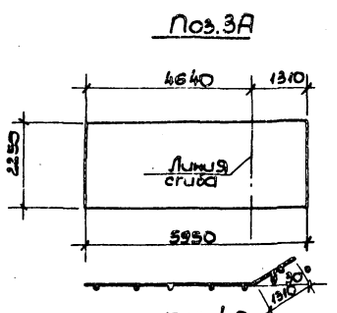

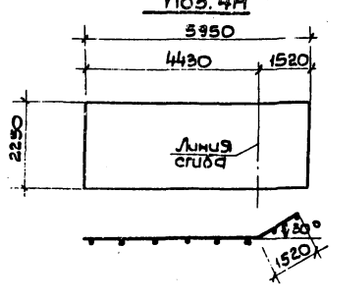

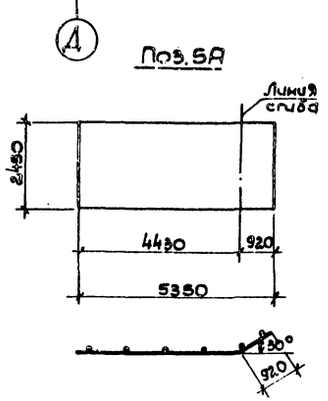

1. Защитный слой бетона - 30 мм.

8459/6

				ТП 901-1-32.83 КЖ		
Гл.инж.пр	Каган					
Н.контр	Козловичер			Речные водозаборные сооружения совмещенного типа производительностью 1,0÷3,0 м³/с	Стадия	Лист	Листов
Нач.отд	Серик				Р	12	
Гл.спец	Козловичер						
Рук.гр.	Савельева			Стенка СТМ-1	Госстрой СССР Укрводоканалпроект Киев		
Ст.инж.	Ямпольская			Схема армирования (окончание)			
Инженер	Белобровая						

Привязан

Инв.

Инв.№ подл. | Подп. и дата | Взам.инв.№

Спецификация элементов на монолитное изделие

Формат	Зона	Поз.	Обозначение	Наименование	Кол.	Примечание
					шт	Масса единицы кг
				Стена СТМ-1.		
				Сборочный чертеж		
				Сборочные единицы:		
				Сетки арматурные		
		1	ГОСТ 23279-78	С $\frac{20\,AIII-200}{16\,AIII-200}$ 3050×5850 $\frac{28}{28}$	12	312
		2	—— " ——	С $\frac{16\,AIII-200}{12\,AIII-200}$ 3050×5950 $\frac{18}{18}$	12	231
		3	—— " ——	С $\frac{16\,AIII-200}{20\,AIII-200}$ 2250×5950 $\frac{19}{19}$	3	887
		4	—— " ——	С $\frac{20\,AIII-200}{6\,AI-600}$ 2250×5950 $\frac{27,5}{27,5}$	3	181
		5	—— " ——	С $\frac{6\,AI-400}{20\,AIII-200}$ 2450×5950 $\frac{15}{15}$	3	176
		6	—— " ——	С $\frac{12\,AIII-200}{16\,AIII-200}$ 2050×4450 $\frac{25}{25}$	4	118
		7	—— " ——	С $\frac{16\,AIII-200}{16\,AIII-200}$ 2050×4450 $\frac{25}{25}$	2	152
		8	—— " ——	С $\frac{12\,AIII-200}{16\,AIII-200}$ 1850×4450 $\frac{25}{25}$	4	107
		9	—— " ——	С $\frac{16\,AIII-200}{16\,AIII-200}$ 1950×4450 $\frac{25}{25}$	2	138
		10	—— " ——	С $\frac{12\,AIII-200}{20\,AIII-200}$ 2250×4450 $\frac{25}{25}$	6	176
		11	—— " ——	С $\frac{12\,AIII-200}{20\,AIII-200}$ 2050×4450 $\frac{25}{25}$	6	166
		12	—— " ——	С $\frac{20\,AIII-200}{6\,AI-600}$ 2250×3850 $\frac{12,5}{12,5}$	12	118
		13	—— " ——	С $\frac{20\,AIII-200}{6\,AI-600}$ 2050×3850 $\frac{12,5}{12,5}$	2	109
		14	—— " ——	С $\frac{25\,AIII-200}{12\,AIII-200}$ 2850×5950 $\frac{15}{15}$	10	420
		15	—— " ——	С $\frac{6\,AI-400}{25\,AIII-200}$ 2050×5950 $\frac{15}{15}$	2	251
				Детали:		
		16÷18 19÷35		Стержни одиночные	—	—
				—— " ——		
				Изделия закладные		
		36	серия 1.400-15, в.о.1.	МН 522; ℓ = 12550;	8	265
		37	—— " ——	МН 548; ℓ = 11600;	8	49
		38	—— " ——	МН 127-1; ℓ = 11600	8	68
		39	—— " ——	МН 131-1 ℓ = 1000	4	13
		40	—— " ——	МН 201-5	12	5
		41	—— " ——	МН 105-1	48	1
		42	—— " ——	МН 118-1	6	4
		43	—— " ——	МН 145-1	2	12
		44	ГОСТ 3262-75	Водогазопроводная труба Ф25; ℓ = 3600	2	9
		45	—— " ——	Ф25 ℓ = 1000	2	2
		46	ГОСТ 8240-72	С16; ℓ = 350	2	4.5
		47		Раструб Ф 1000×800	4	
		49		Патрубок dy = 80	4	
		50		Патрубок dy = 600;	1	
		51	ГОСТ 10704-76	Тр. 108×4; ℓ = 600	4	6
				Материалы на СТМ-1		
				Бетон М 200; В6;		222,2 м³

Ведомость расхода стали на элемент, кг.

Марка элемента	Изделия арматурные																					
	Арматура класса															Всего:	Арматура класса					
	AIII ГОСТ 5.1459-72								AI ГОСТ 5781-75								AIII ГОСТ 5.1459-72			ГОСТ 5781-75		
	Ф12	Ф16	Ф18	Ф20	Ф25	Ф32			Итого	Ф6	Ф8	Ф18		Итого			Ф12	Ф10	Итого	Ф8		Итого
СТм-1	4912	4432	—	7170	5492	855			22801	275	28	—		303		23104	294	—	294	229		229
Днище	—	91	3386	795	15692	5904			25868	72	1124	1780		2976		28845	—	32	32	5		5

Продолжение.

Изделия закладные																												Всего:	Общий расход
Прокат марки Вст. 3 кп 2.																													
ГОСТ 8240-72			ГОСТ 8509-72			ГОСТ 8510-72		ГОСТ 82-70		ГОСТ 103-76							ГОСТ 10704-76			ГОСТ 3262-75									
С16	Итого	L50×5	L90×7		Итого	L160×100×9	Итого	δ=8	Итого	δ=10	δ=8	δ=6		Итого			Тр 325×9	Тр 108×4	Итого	Тр ф25	Итого								
9	9	352			352	1908	1908	19	19	43	277	508		828				24	24	22	22							—	3585	26689
			119		119							13		13			281		281								651	1101	29946

8459/6

| | | | | | | | | | | | | | | | | | | |

Альбом III/4

Типовой проект 901-1-32.83

Устройство форшахт

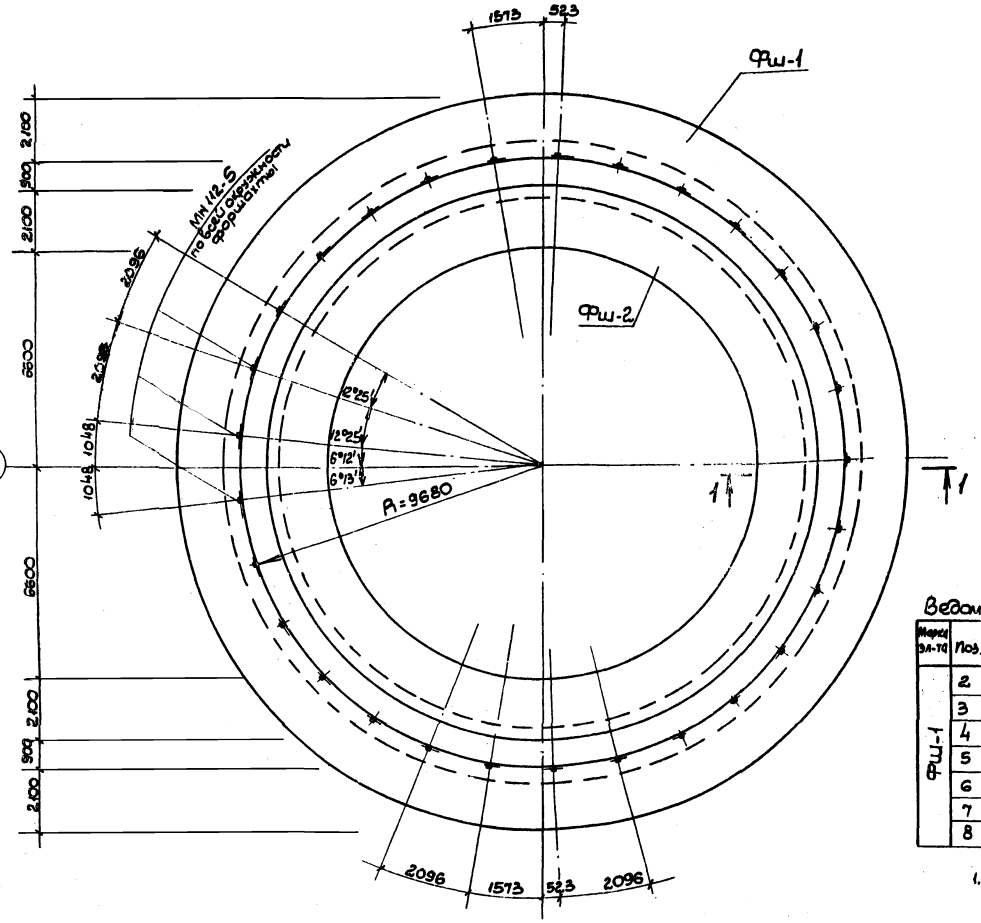

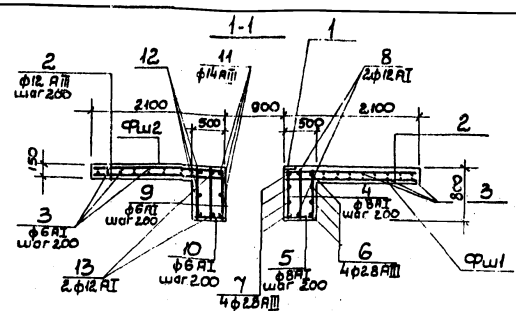

Спецификация элементов монолитной конструкции

Формат	Зона	Поз.	Обозначение	Наименование	Кол.	Примечание
				Фш-1		
				Сборочные единицы и детали		
		1	серия 1.400-15.81 120-46	Изделие закладное МН 112-5	29	35
		2÷8		Стержни одиночные-комплект	1	
				Материалы		
				Бетон М300	м³	40.54
				Фш-2		
				Сборочные единицы и детали		
		2÷8		Стержни одиночные-комплект	1	
				Материалы		
				Бетон М300	м³	33.01

Ведомость стержней на один элемент

Марка эл-та	Поз.	Эскиз или сечение	ф мм	Длина мм	Кол.
Фш-1	2		12 AIII	2080	604
	3	от 60288 до 63428	6AI	lср 1113.4	—
	4		8AI	780	930
	5		8AI	480	302
	6		28 AIII	63428	4
	7		28 AIII	60288	4
	8		12 AI	61850	2

Ведомость стержней на один элемент

Марка эл-та	Поз.	Эскиз или сечение	ф мм	Длина мм	Кол.
Фш-2	2		12 AIII	2080	548
	3	от 41440 до 54630	6AI	lср 864.6	—
	9		6AI	780	798
	10		6AI	480	274
	11		14 AIII	54636	3
	12		14 AIII	51496	3
	13		12 AI	53066	2

1. При привязке проекта возможно горизонтальную часть внутренней форшахты выполнить из сборных плит.

Выборка стали на один элемент, кг

Марка эл-та	Арматурные изделия									Закладные изделия							Всего
	Арматурная сталь ГОСТ 5781-81									Профильная сталь			Арм. сталь ГОСТ 5781-81			Итого	
	Класс AI				Класс AIII				Итого				Класс AIII				
	ф мм			Итого	ф мм			Итого				δ=10	ф мм				
	6	8	12		12	14	28						12				
Фш-1	247.2	345.7	110.2	703.1	1147.6	—	2390.4	3538.0	424.1			23.2	37.7			60.9	4302.0
Фш-2	359.0	—	94.3	453.3	1041.2	385.2	—	1426.4	1879.7			—	—			—	1879.7

8459/6

Гл.инж.пр.	Каган		
Н.контр.	Козловичер		
Нач.отд.	Серик		
Гл.спец.	Козловичер		
Рук.гр.	Совельева		
Ст.инж.	Ямпольская		
Ст.тех.	Береговая		

Привязан...

Инв.N

ТП 901-1-32.83 КЖ

Речные водозаборные сооружения совмещенного типа производительностью 1.0÷3.0 м³/с

Стадия	Лист	Листов
Р	14	

Схема армирования форшахты

Госстрой СССР Укрводоканалпроект Киев

Инв.№ подл. | Подп. и дата | Взам. инв.N

Схема расположения фундаментов под оборудование

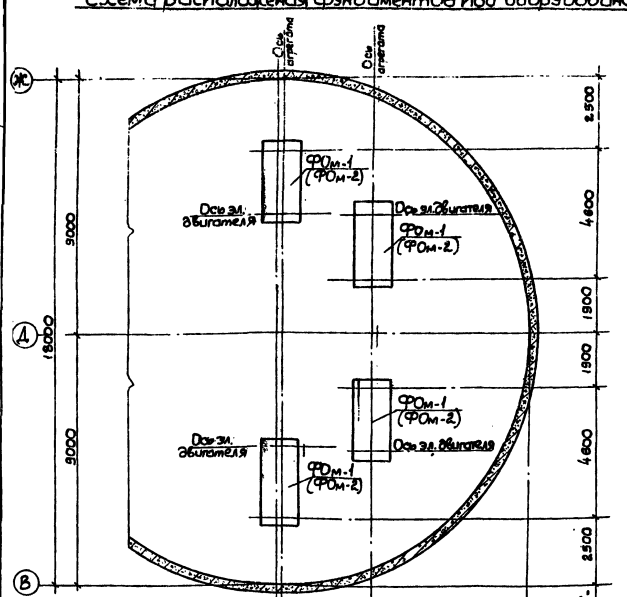

Таблица привязочных размеров ФОм-1 и ФОм-2

Тип электродвигателя по массе	Марка насоса	Серия электродвигателя	Марка фундамента	Размеры в мм														Примечания
				а	а'	в	г	д	е	ж	к	л	м	р	о	н	h	
I	Д1250-65	А14-4м	ФОм-1	1960	1160	605	755	202	325	755	325	605	425	202	750	2410	1960	
	Д1250-125а(б)	А12-52-4	ФОм-1	2160	1500	800	1080	210	435	825	435	800	725	337	785	2095	1810	
		А12-41-4	ФОм-1															
	Д1600-90	А12-41-4	ФОм-1	2160	1500	800	1080	210	435	825	435	800	725	337	785	2122	1337	
II	Д2000-100	А13-46-6	ФОм-2	3070	1800	—	1400	200	450	1400	400	2300	370	200	973	2115	827	
		А13-59-6	ФОм-2															
		СД2-85/57-6	ФОм-2															
		СД2-85/45-6	ФОм-2															
	Д2500-62	А12-42-8	ФОм-2	3070	1800	—	1400	200	570	1400	400	2300	370	200	1023	2115	1152	
		А-13-37-6	ФОм-2															
		СД2-85/45-6	ФОм-2															
		А13-46-6	ФОм-2															
III	Д3200-33	А12-49-6	ФОм-2	3000	1675	—	1275	200	500	1120	500	1980	520	277	1100	2250	1150	
		А12-35-6	ФОм-2															
		А12-39-6	ФОм-2															
		СД2-74-41-6	ФОм-2															
		СД-2-74/47-6	ФОм-2															
	Д3200-75	А13-59-6	ФОм-2	3820	2030	—	1460	285	710	1630	200	3220	200	200	1175	2182	1007	
		СД2-85/57-6	ФОм-2															
		СД2-85/40-8	ФОм-2															
		А13-42-8	ФОм-2															
	Д4000-95	А13-62-8	ФОм-2	3820	2030	—	1460	285	660	1630	200	3220	200	200	1275	2198	920	
		СД2-85/57-8	ФОм-2															

ФОм-1

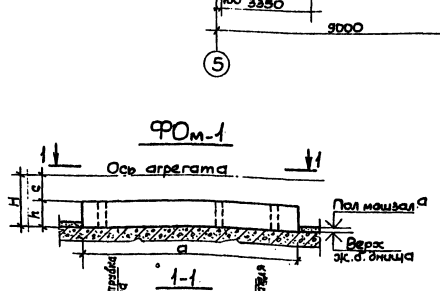

ФОм-2

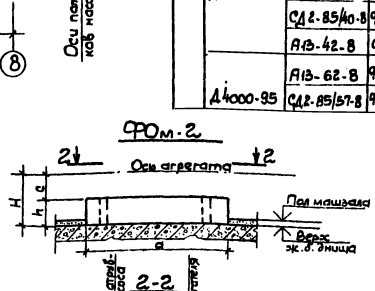

Альбом III/4

Типовой проект 901-1-32.83

Инв. № подл. | Подпись и дата | Взам. инв. №

Привязан:

Инв. №

Гл. инж. пр.	Каган	
Н. контр.	Ковальчук	
Нач. отд.	Серик	
Гл. спец.	Ковальчук	
Рук. гр.	Савельева	
Инженер	Шацкова	

3459/6

ТП 901-1-32.83 КЖ

Речные водозаборные сооружения объединенного типа производительностью 1,0÷3,0 м³/с

Стадия	Лист	Листов
Р	15	

Схема расположения фундаментов под оборудование

Госстрой СССР Укрводоканалпроект Киев

Типовой проект 901-1-32.83 Альбом III/4

Водосборный колодец

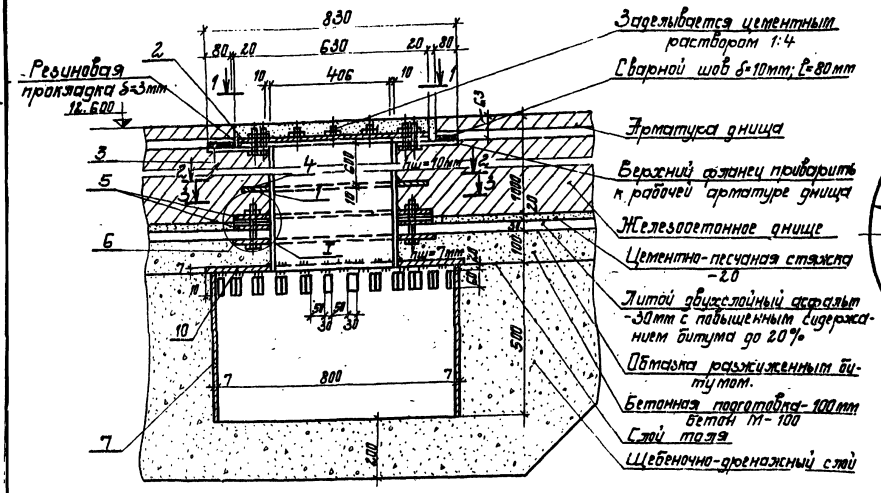

Верхний фланец

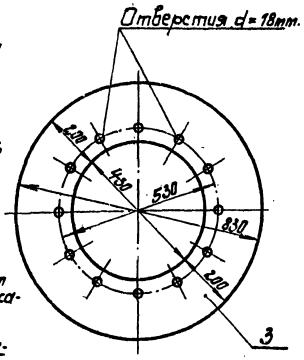

Нижний фланец

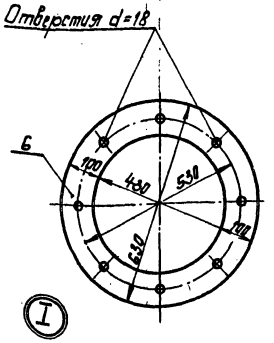

Деталь приварки

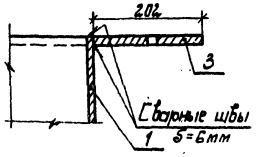

1-1

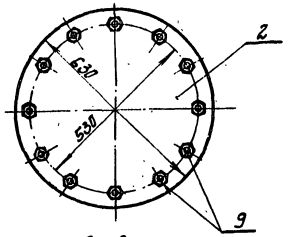

3-3

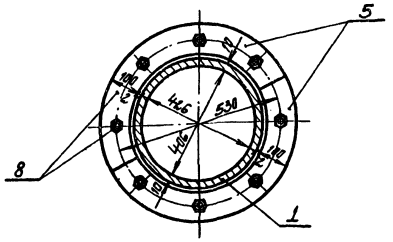

2-2

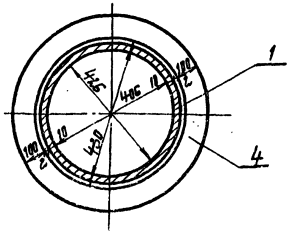

Крышка перфорированного патрубка



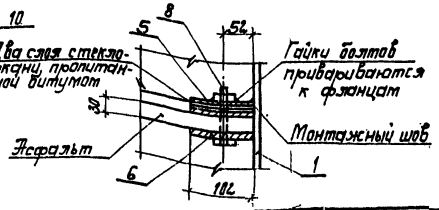

Ведомость стержней на один элемент

Эл-та	Поз	Эскиз или сечение	φмм	Длина мм	Кол
	1	Тр. 426×10 ГОСТ 10704-76		1087	1
	2	Глухой фланец dн=630	δ=15	$м^2$ 0.31	1
	3	Фланец dср=630	δ=15	шир 200	1
	4	Фланец dср=530	δ=10	шир 100	1
	5	Полукольцо Чср=265	δ=10	шир 100	2
	6	Фланец dср=530	δ=10	шир 100	1
	7	Тр. 820×7 ГОСТ 10704-76		500	1
	8	Болт М16×100		100	8
	9	Болт М16×70		70	12
	10	Фланец dср.=634	δ=7	шир 200	1

1. В месте установки патрубка с фланцами арматура днища вырезается по месту.
2. Местоположение водосборных колодцев см. документ.

8459/

Гл.инж.пр.	Каган		
Н.контр.	Козловичер		
Нач.отд.	Серик		
Гл.спец.	Козловичер		
Рук.гр.	Савельева		
Инжен.	Белобровская		

Привязан

Инв.№

ТП 901-1-32.83 КЖ

Речные водозаборные сооружения, совмещенного типа, производительностью 1.0÷3.0 $м^3/с$	Стадия	Лист	Листов
	Р	16	

Конструкция водосборного колодца.

Госстрой СССР Укрводоканалпроект Киев

Типовой проект 901-1-32.83 Альбом III/4

Ведомость чертежей основного комплекта

Лист	Наименование	Примечания
1	Общие данные	
2	Техническая спецификация металла	
3	Схема расположения площадок, стремянок, щитов, ограждений	
4	Узлы, ведомость элементов	
5	Схема расположения лестниц машзала	
6	Схема расположения переходных площадок машзала	
7	Схема расположения стоек под переходные площадки машзала	
8	Щиты Щ-1÷Щ-5, стремянка СМ-1, рама РМ-1	

Ведомость ссылочных и прилагаемых документов

Обозначение	Наименование	Примечание
	Ссылочные документы	
1 459-2 в. 1,2	Стальные лестницы, переходные площадки и ограждения	

Ведомость спецификаций

Лист	Наименование	Примечания
КМ-2	Техническая спецификация стали	

Общие указания

1. Разработку деталировочных чертежей металлоконструкций производить согласно СНиП II-В 3-72 „Стальные конструкции. Нормы проектирования".
2. Соединение стальных элементов предусматривать ручной электродуговой сваркой.
3. Все сварные швы выполняются электродами типа Э42а по ГОСТ 9467-75.
4. Предусмотреть антикоррозийную защиту металлоконструкций, произвести очистку поверхности стальных конструкций от окислов по ГОСТ 9.025-74 четвертой степени и окраску лакокрасочными материалами группы I согласно СНиП II-28-73 „Защита строительных конструкций от коррозии (дополнение).
5. Высоту неоговоренных швов принимать по наименьшей толщине свариваемых элементов.

Настоящий раздел проекта разработан в соответствии с действующими нормами и правилами и обеспечивает эксплуатацию при соблюдении предусмотренных проектом мероприятий.
Главный инженер проекта [подпись] /Каган К.О./

8459/6

Привязан

ТП 901-1-32.83 КМ

Н. контр.	Козловичер		
Гл. инж. пр.	Каган		
Нач. отд.	Сорик		
Гл. спец.	Козловичер		
Рук.	Савинова		
Инжен.	[illegible]		

Речные водозаборные сооружения совмещенного типа производительностью 1.0÷3.0 м³/с

Стадия	Лист	Листов
Р	1	8

Общие данные

Госстрой СССР Укрводоканалпроект

Инв. № подл. | Подп. и дата | Взам. инв. №

Типовой проект 901-1-32.83 Альбом III/4

Техническая спецификация металла

Вид профиля и ГОСТ	Марка металла и ГОСТ	Обозначение и размеры профиля	№ п.п	Код: марки металла	зоны	подзоны	качества	шт.	Длина мм	Масса металла по элементам конструкций, т: Тандемные пути	фахверки	балки и щиты рабочих площ.	стойки, ребра, площ.	лестницы и ограждения	щиты кабелей	Прочие	Общая масса т	Масса литейных сплавов в т по кварталам, т (указывается изготовителем)	Заводской № эл.
Балки двутавровые для подвесных крановых путей ГОСТ 19425-74	Вст.3пс6 ГОСТ 380-71*	I 30								2,4							2,4		
		Итого:								2,4							2,4		
Швеллеры ГОСТ 8240-72	— " — Вст.3кп2 ГОСТ 380-71*	С 8								0.16							0.16		
		С 12														0.05	0.05		
		С 16										0.5	1.1			0.11	1.71		
		Итого:								0.16		0.5	1.1			0.16	1.92		
Сталь прокатная угловая равнополочная ГОСТ 8509-72	Вст.3пс6 ГОСТ 380-71*	L 63×5								0.03							0.03		
	Вст.3кп2 ГОСТ 380-71*	L 50×5														0.02	0.02		
		L 80×6												1.2			1.2		
		L 90×6										0.04					0.04		
		L 75×8										0.4					0.4		
		Итого:								0.03		0.44		1.2		0.02	1.69		
Сталь прокатная угловая неравнополочная ГОСТ 8510-72		L 140×90×8										0.05					0.05		
		L 125×80×12										0.2					0.2		
		Итого:										0.25					0.25		
Сталь полосовая ГОСТ 103-76	Вст3пс6 ГОСТ 380-71* Вст3кп2 ГОСТ 380-71*	δ=8								0.1							0.1		
		δ=10								0.04							0.04		
		δ=4										0.04			0.2		0.24		
		δ=6												0.01			0.01		
		δ=10										0.11					0.11		
		Итого:								0.14		0.15		0.01	0.2		0.5		
Сталь широкополосная ГОСТ 82-70	Вст3кп2 ГОСТ 380-71*	δ=10											0.2				0.2		
		Итого:											0.2				0.2		
Сталь рифленая ромбическая ГОСТ 8568-77	Вст3кп2 ГОСТ 380-71*	δ=4										0.2			0.5		0.7		
		δ=5													2.8		2.8		
		Итого:										0.2			3.3		3.5		

Техническая спецификация металла (продолжение)

Вид профиля и ГОСТ	Марка металла и ГОСТ	Обозначение и размеры профиля	№ п.п	Код: марки металла	зоны	подзоны	качества	шт.	Длина мм	Масса металла по элементам конструкций, т: Тандемные пути	фахверки	балки и щиты рабочих площ.	стойки, ребра, площ.	лестницы и ограждения	щиты кабелей	Прочие	Общая масса т	Масса литейных сплавов в т по кварталам, т (указывается изготовителем)	Заводской № эл.
Сталь горячекатаная круглая ГОСТ 2.590-71*	Вст3кп2 ГОСТ 380-71*	ф 18												0.3			0.3		
		Итого:												0.3			0.3		
Трубы стальные водогазопроводные ГОСТ 3262-75	Вст3кп2 ГОСТ 380-71*	ф 50														0.5	0.5		
		Итого:														0.5	0.5		
Метизы Болты ГОСТ 7798-70* Гайки ГОСТ 5915-70 Шайбы ГОСТ 11371-78	Сталь класса С 46 ГОСТ 1759-70	М12									0.12						0.12		
		М20								0.04							0.04		
		Итого:								0.04	0.						0.16		
Итого масса металла										2.77	0.12	1.54	1.3	1.51	3.5	0.68	11.40		
Серия 1.450-2 в. 1.2 Шифр 460-75 Шифр 41-74, в. 1,2	Вст3кп2 ГОСТ 380-71*										2.6			4.8			7.4		
											4.4						4.4		
																0.44	0.44		
Всего: масса металла										2.77	4.52	4.14	1.3	6.31	3.5	1.12	23.66		
В том числе по маркам	Вст3кп2									—	4.52	4.14	1.3	6.31	3.5	1.12	20.89		
	Вст3пс6									2.77	—	—	—	—	—	—	2.77		

Инв. № подл. | Подпись и дата | Взам. инв. №

Привязан

Инв. №

Гл. инж. пр.	Каган		
Н. контр.	Ростовцев		
Нач. отд.	Серик		
Гл. спец.	Назаренко		
Рук. гр.	Соболевский		
Ст. инж.	Янпольская		

8459/6

ТП 901-1-32.83 КМ

Речные бороздаборные сооружения совмещенного типа производительностью 1,0-3,0 м³/с

Стадия	Лист	Листов
Р	2	

Техническая спецификация металла

Госстрой СССР Укрводоканалпроект Киев

Типовой проект 901-1-32.83 Альбом III/4

Схема расположения площадок, стремянок, щитов, ограждений

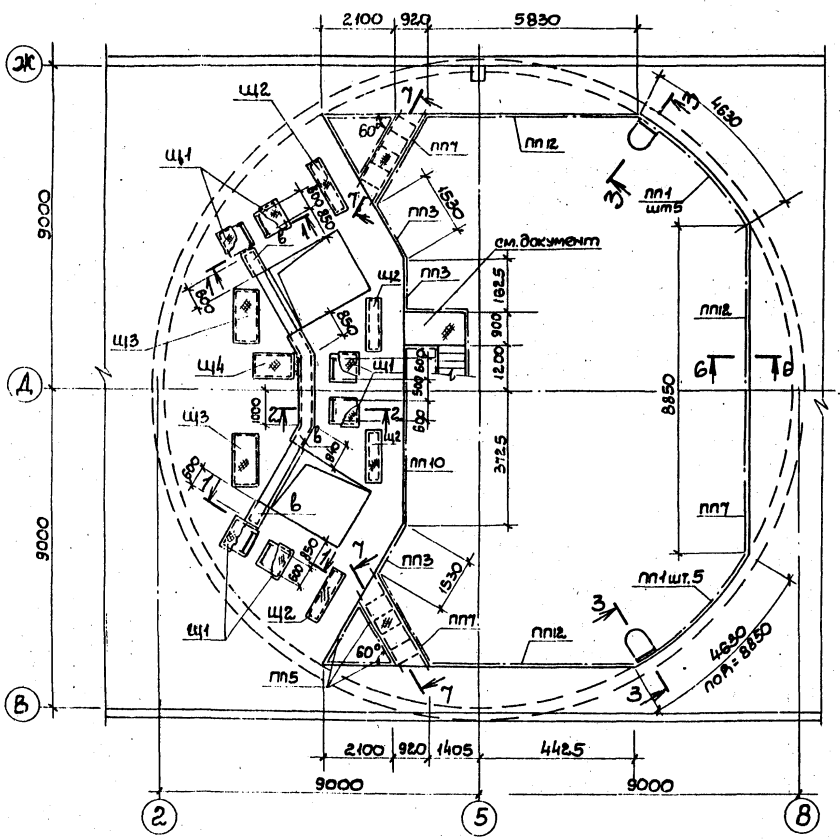

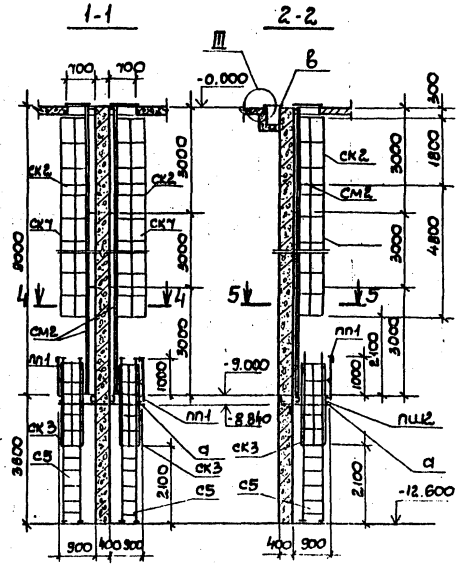

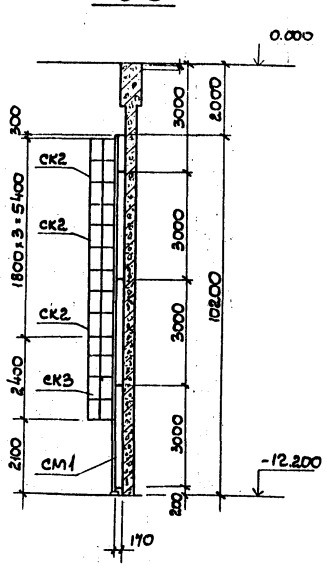

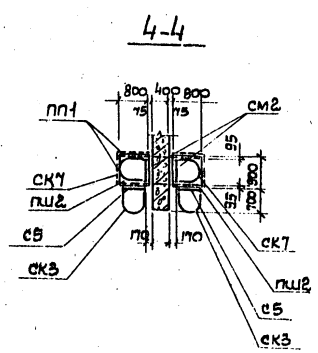

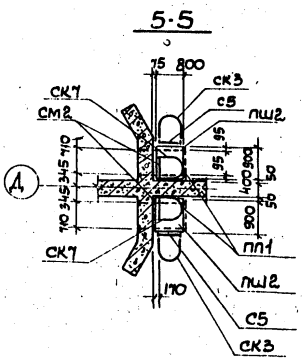

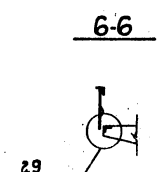

Ведомость элементов

Марка	Сечение: Эскиз	Поз.	Состав	Опорные усилия: M тс.м	N тс	Q тс	Группа констр.	Марка металла	Примечание
									Кол. шт.
пш2	1.459-2		в.1 л.34				VI	Вст 3кл2	6
пп1	—"—		в.2 л.75				"	"	20
пп3	—"—		—"—				"	"	3
пп5	—"—		в.2 л.76				"	"	5
пп7	—"—		" л.77				"	"	2
пп10	—"—		" л.78				"	"	1
пп12	—"—		" л.77				"	"	3
ск7	—"—		" л.90				"	"	6
ск3	—"—		" л.89				"	"	8
ск2	—"—		—"—				"	"	12
с5	—"—		в.1 л.63				"	"	6
см1	Стремянка						"	"	2
см2	—"—						"	"	6
щ1	Щит						"	"	6
щ2	—"—						"	"	4
щ3	—"—						"	"	2
щ4	—"—						"	"	1
щ5	—"—						"	"	1
									Общая длина п.м
а	1	1	[16				"	"	8.8
б	2 1	1	[16				"	"	5.2
	2	2	L90×6				"	"	0.9
в	Рифленая сталь	3	δ=4				"	"	S=1.8м²

1. Разрез 7-7 и узел III см. документ

8459/6

Привязан	Гл. инж.	Каган		ТП 901-1-32.83		КМ
	Н. контр.	Козловичер				
	Нач. отд.	Серик		Речные водозаборные сооружения совмещенного типа производительностью 1.0÷3.0 м³/с	Стадия	Лист	Листов
	Гл. спец.	Козловичер			Р	3	
	Рук. гр.	Савельева		Схема расположения площадок, стремянок, щитов, ограждений на отм. 0.00	Госстрой СССР Укрводоканалпроект Киев		
Инв. N	Ст. инж.	Ямпольская					

Инв. N подл. | Подпись и дата | Взам. инв. N

Альбом III 1/4

Типовой проект 901-1-32.83

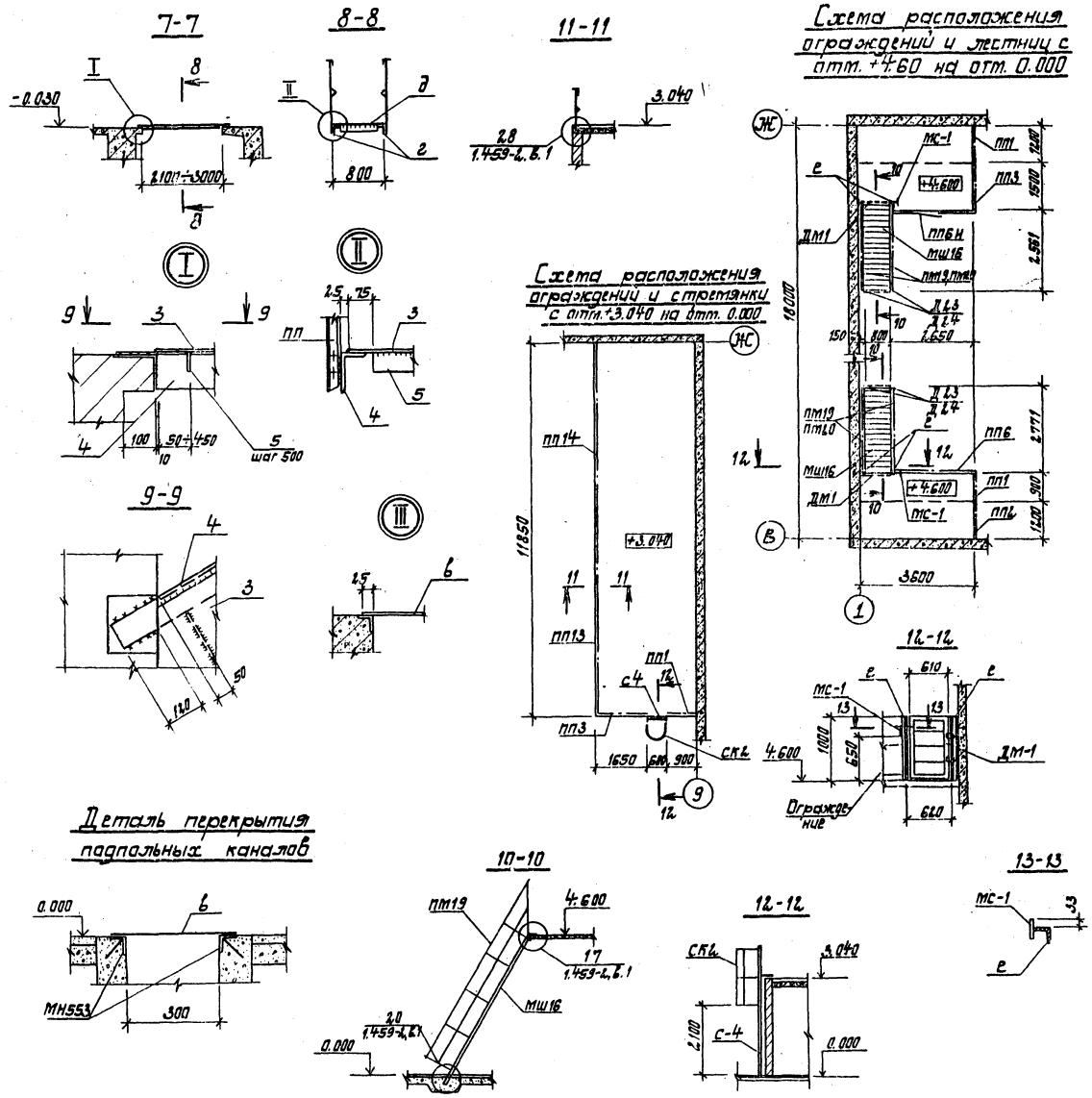

Ведомость элементов

Марка	Сечение: Эскиз	Поз.	Состав	Опорные усилия: M тс.м	N тс	Q тс	Группа конструкций	Марка металла	Примечание
									коп. шт
МШ16	1.459-2		в. 1 л. 28				VI	В ст.3кп2	2
ПМ19	"		в. 2 л. 63				VI	"	2
ПМ20	"		"				VI	"	2
ПП1	"		в. 2 л. 75				VI	"	3
ПП2	"		" "				VI	"	1
ПП3	"		" "				"	"	2
ПП6	"		" л. 76				"	"	1
ПП13	"		" л. 79				"	"	2
ПП14	"		" л. 79				"	"	1
ПП6Н	1.459-2. и		в. 2 п. 76				"	"	1
Д23	1.459-2		в. 1 л. 81				"	"	2
Д24	"		" л. 81				"	"	2
С4	"		в 1 л.				"	"	1
СК2	"		в 2 л. 89				"	"	1
ДМ-1	Дверца						"	"	2
МС-1	Пластина						"	"	2
в	Рифленая сталь	3	δ=4				"	"	S=4.8 м²
г	———	4	L125×80×12				"	"	L=11.0 п.м
д	3 / 5	3	δ=4				"	"	S=4.2 м²
		5	-40×4				"	"	L=8.0 п.м
е	стойка 1100	6	L 50×5						L=4.4 п.м

1. Схему расположения для узла III и разреза 7-7 см. документ.

8459/К

Привязан	Гл. инж. пр.	Каган		ТП 901-1-32.83			КМ
	Н. контр.	Козловичер		Речные водозаборные сооружения совмещенного типа, производительностью 1.0÷3.0 м/с	Стадия	Лист	Листов
	Нач. отд.	Серик			Р	4	
	Гл. спец.	Козловичер		Узлы, ведомость элементов	Госстрой СССР Укрводоканалпроект Киев		
Инв. №	Рук. гр.	Савельева					
	Ст. инж.	Ямпольская					

Инв. № подл. | Подпись и дата | Взам. инв. №

Типовой проект 901-1-32.83 Альбом III/4

Схема расположения лестниц с отм. -2.400 на отм. -4.800

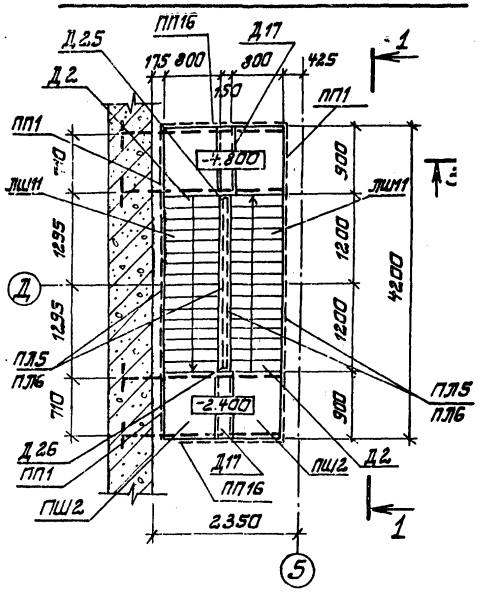

Схема расположения лестниц на отм. 0.000

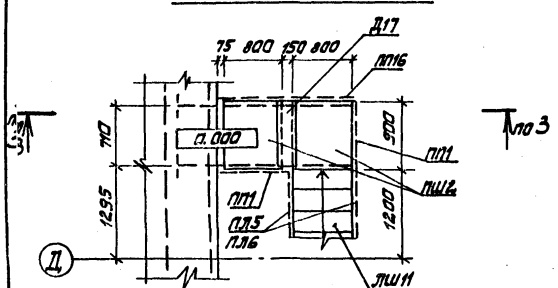

Схема расположения лестниц на отм -7.200

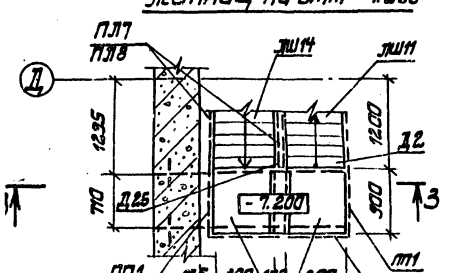

3-3

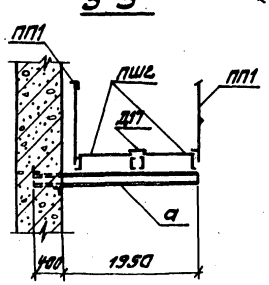

1-1

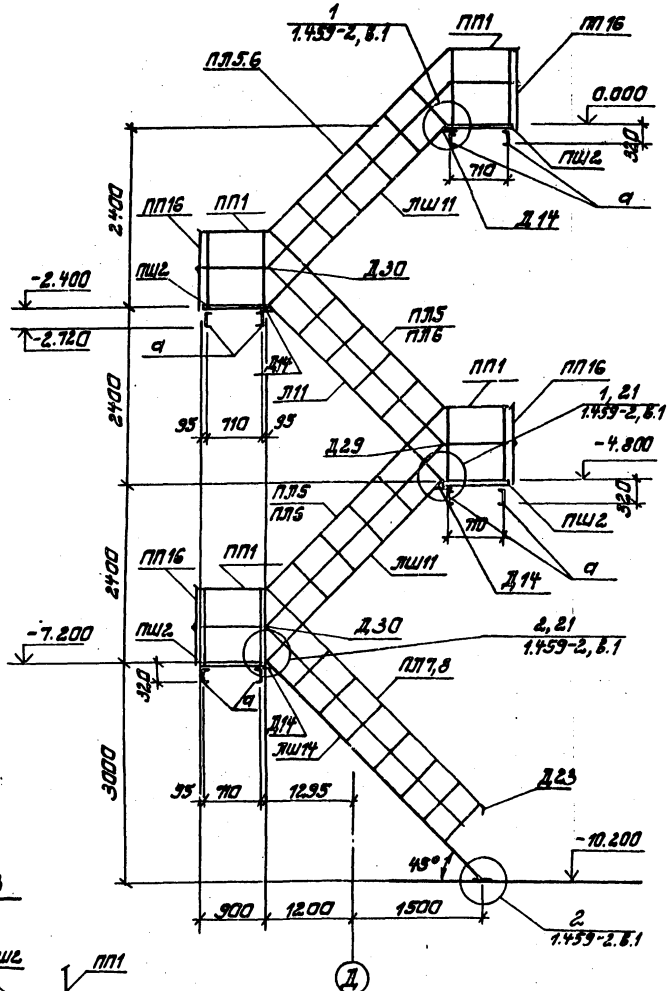

Ведомость элементов

Марка	Сечение: Эскиз	Поз.	Состав	Опорные усилия: M тс.м	N, тс	Q, тс	Группа конструкций	Марка металла	Примечания
									Кол. шт.
ЛШ11	1.459-2		в.1 л.16				VI	В от 3 кл2	3
ЛШ14	1.459-2		" л.17				VI	—"—	1
ПШ2	1.459-2		" л.34				VI	—"—	8
ПЛ5	1.459-2		в.2 л.44				VI	—"—	3
ПЛ6	1.459-2		—"— —"—				VI	—"—	3
ПЛ7	1.459-2		—"— л.45				VI	—"—	1
ПЛ8	1.459-2		—"— —"—				VI	—"—	1
ПП1	1.459-2		—"— л.75				VI	—"—	9
ПП16	—"—		—"— л.80				VI	—"—	4
Д2	—"—		в.1 л.76				VI	В от 3 кл2	3
Д14	—"—		—"— л.80				VI	—"—	4
Д17	—"—		—"— —"—				VI	—"—	4
Д23	—"—		—"— л.81				VI	—"—	1
Д24	—"—		—"— —"—				VI	—"—	1
Д25	—"—		—"— —"—				VI	—"—	2
Д26	—"—		—"— —"—				VI	—"—	2
Д29	—"—		—"— л.82				VI	—"—	8
Д30	—"—		—"— —"—				VI	—"—	8
									общая длина п.м.
а		1	[16				VI	"	18.8
		2	L 90×6				"	"	3.7

8459/6

ТП 901-1-32.83 КМ

Привязан

Инв. N

Гл. инж. пр.	Коган	
Н. контр.	Козловичер	
Нач. отд.	Серик	
Гл. спец.	Козловичер	
Рук. гр.	Собельева	
Ст. инж.	Ямпольская	

Речные водозаборные сооружения, совмещенного типа производительностью 1.0÷30 м³/с

Стадия	Лист	Листов
Р	5	

Схема расположения лестниц машзала.

Госстрой СССР Укрводоканалпроект Киев

Инв. N подл. | Подпись и дата | Взам. инв. N

Типовой проект 901-1-32.83 Альбом III/4

Схема расположения переходных площадок машзала

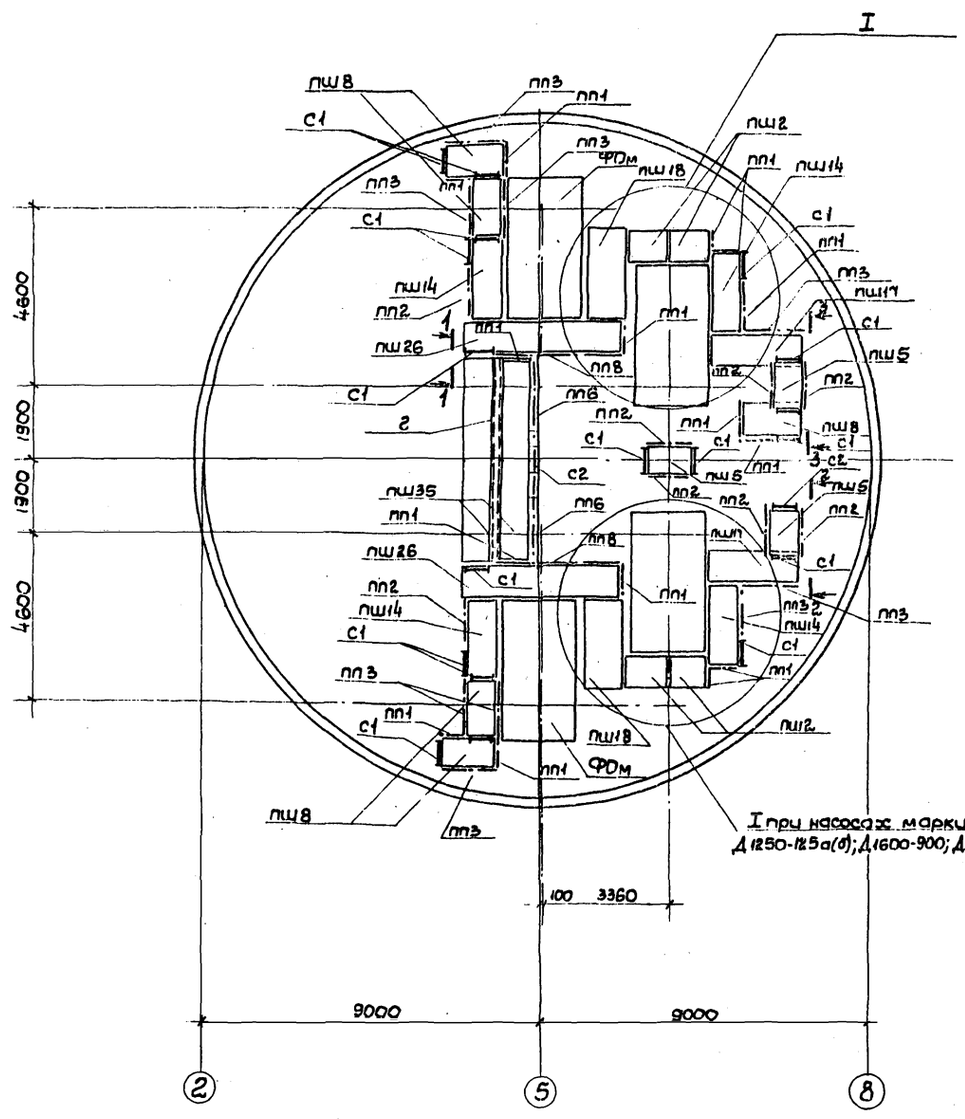

I При насосах марки Д1250-65; Д1250-125а(б); Д1600-900; Д2000-100; Д2500-62; Д3200-33

Ведомость элементов

Марка	Сечение: Эскиз	Поз.	Сечение: Состав	Опорные усилия: M1 тс.м	N1 тс	Q1 тс	Группа констр.	Марка металла	Примеч. кол.шт.
При насосах марки Д3200-75, Д4000-95									
ПШ26	1.459-2		Вып.1 л.42						2
ПШ17	"		" л.39						1
ПШ18	"		" л.39						2
ПШ14	"		" л.38						4
ПШ11	"		" л.37						1
ПШ8	"		" л.36						5
	"		"						
ПШ5	"		" л.35						3
ПП1	"		Вып.2 л.75						14
ПП2	"		" л.75						8
ПП3	"		" л.75						9
ПП6	"		" л.76						2
ПП8	"		" л.77						2
ПП15	"		" л. 80						1
С1	"		Вып.1 л. 62						16
С2	"		" л. 62						2
ПШ35	"		" л. 45						2
ПШ2	"		" л.						4
2		6	сталь рифл. δ=4				IV	Вст3кп2	—
При насосах марки Д1250-65; Д1250-125а(б); Д1600-900; Д2000-100; Д2500-62; Д3200-33 см. выше кроме ПШ18 и ПШ2									
ПШ16	1.459-2		Вып.1 л.39					Вст3кп2	4
ПШ2	"		" л.					"	2
д	6, 7, ш-300	6	сталь рифл. δ=4					"	—
		7	-40×4					"	—

1. Разрезы 1-1, 2-2, 3-3 и узел I

8459/6

ТП 901-1-32 83 КМ

Привязан		Гл.инж.пр.	Кузан
		Н. контр.	Козловичер
		Нач.отд.	Серик
		Гл.спец.	Козловичер
		Рук.гр.	Савельева
		Ст.инж.	Ямпольская
Инв.N		Инженер	Ягильская

Речные водозаборные сооружения совмещенного типа производительностью 1,0-3,0 м³/с

Схема расположения переходных площадок машзала

Стадия	Лист	Листов
Р	6	

Госстрой СССР Укрводоканалпроект Киев

Инв.№ подл. | Подпись и дата | Взам.инв.№

Типовой проект 901-1-32.83 Альбом III/4

Схема расположения стоек под переходные площадки машзала

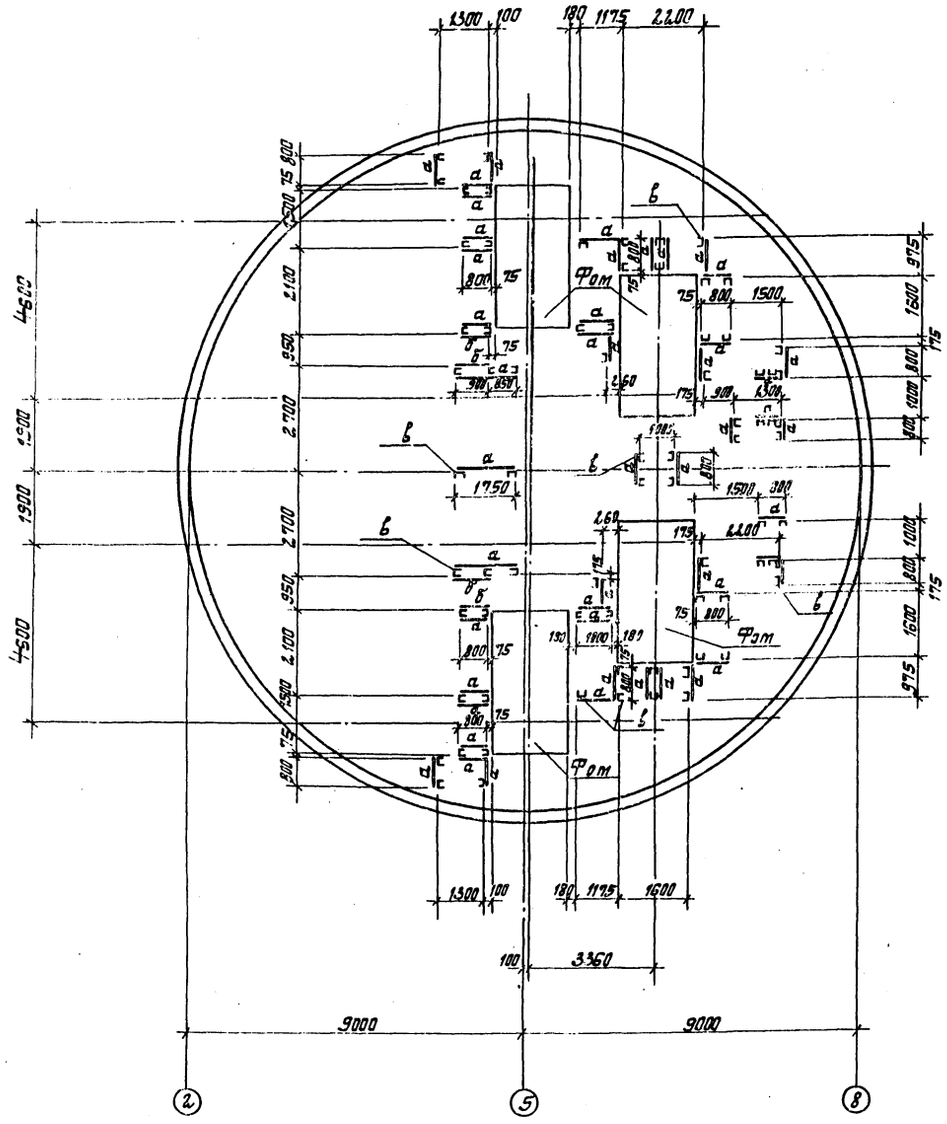

Ведомость элементов

Марка	Сечение: Эскиз	Поз.	Состав.	Опорные усилия: M тс.м	N тс	Q тс	Группа конструкций	Марка металла	Примечан.
а	1	1	L75×8				VI	Вст3кп2	
б	2	2	L140×90×8				VI	Вст3кп2	
в	3	3	C16				VI	Вст3кп2	
	5	4	-220×10				"	"	
	4	5	-150×10				"	"	

Схема расположения стоек переходных площадок для узла I

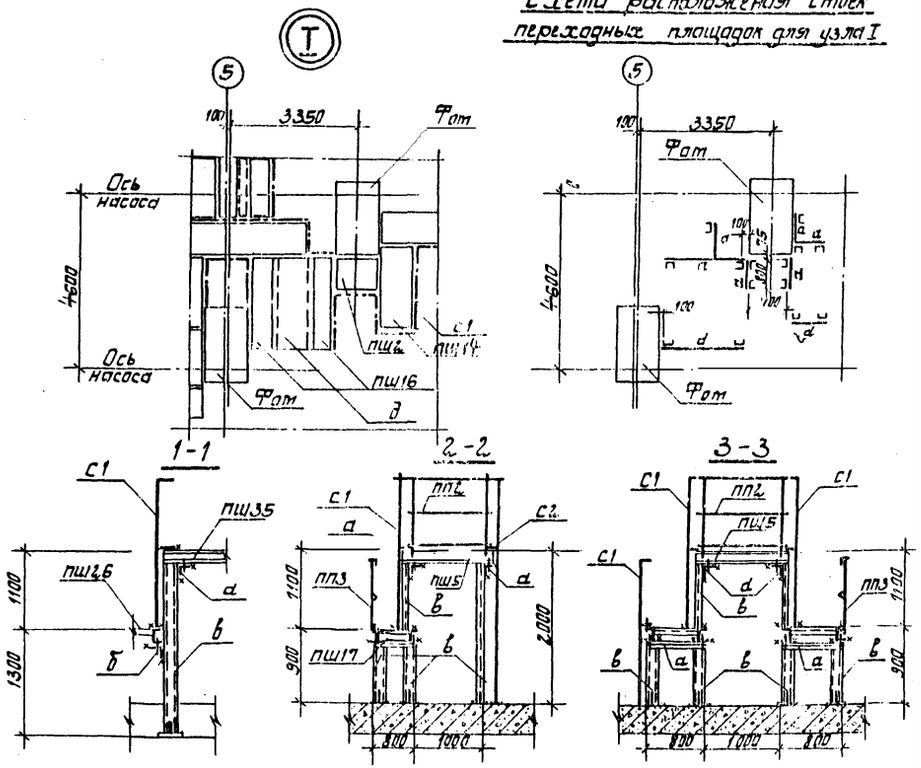

84.59/6

Гл. инж.	Казан		ТП 901-1-32.83 КМ			
Н. контр.	Козловичер					
Нач. отд.	Серик		Речные водозаборные сооружения, совмещенного типа, производительностью 1.0÷3.0 м³/с	Стадия	Лист	Листов
Гл. спец.	Козловичер			Р	7	
Рук. гр.	Савельева		Схема расположения стоек под переходные площадки машзала	Госстрой СССР Укрводоканалпроект Киев		
Ст. инж.	Ятпольская					
Инженер	Ягильская					

Привязан

Инв. №

Типовой проект 901-1-32.83 Альбом III/4

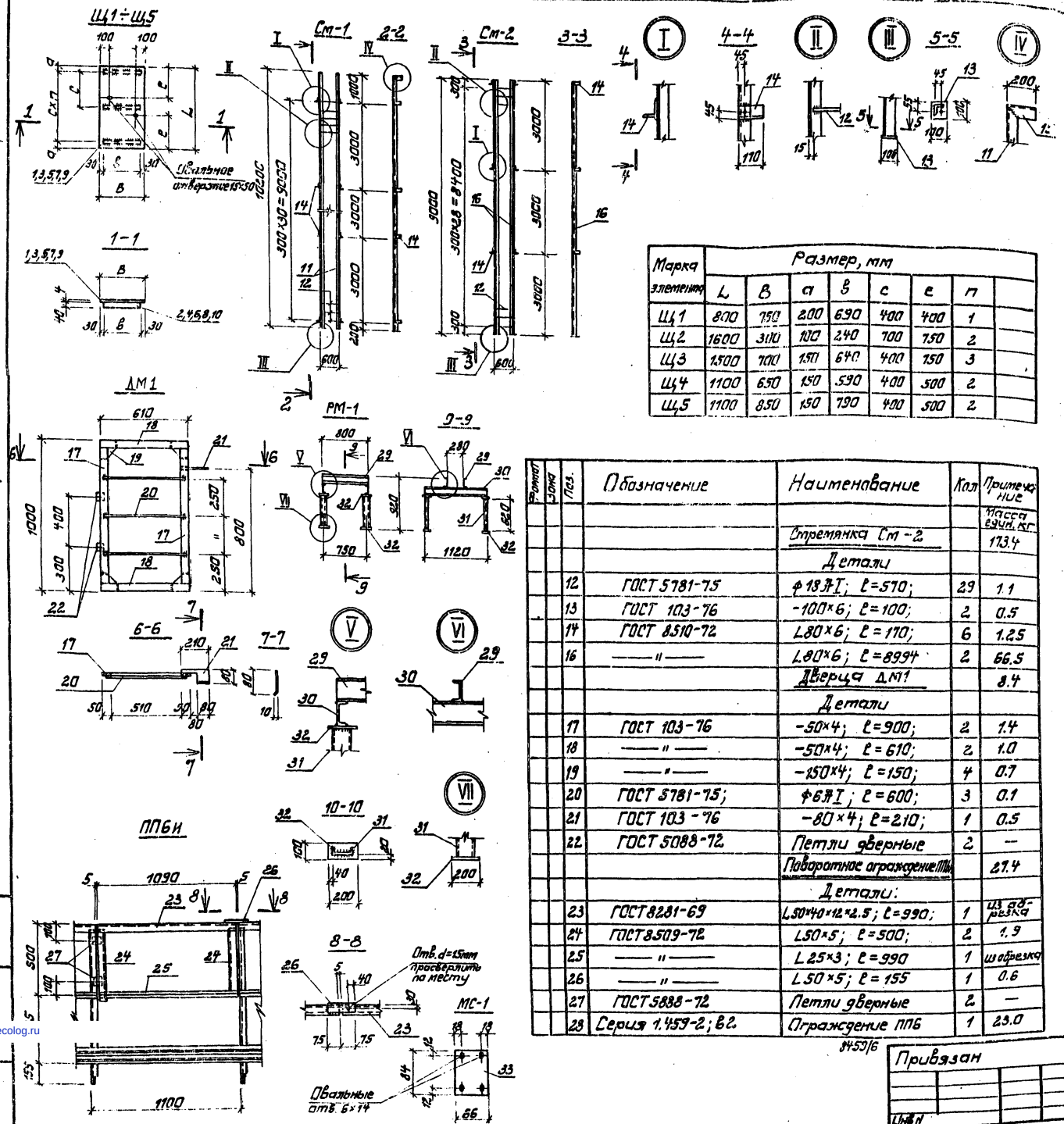

Марка элемента	Размер, мм						
	L	B	a	в	c	e	n
Щ1	800	750	200	690	400	400	1
Щ2	1600	300	100	240	700	750	2
Щ3	1500	700	150	640	400	750	3
Щ4	1100	650	150	590	400	500	2
Щ5	1100	850	150	790	400	500	2

Формат	Зона	Поз.	Обозначение	Наименование	Кол	Примечание
						Масса един. кг
				Стремянка См-2		173.4
				Детали		
		12	ГОСТ 5781-75	ф18АI; ℓ=570;	29	1.1
		13	ГОСТ 103-76	-100×6; ℓ=100;	2	0.5
		14	ГОСТ 8510-72	L80×6; ℓ=170;	6	1.25
		16	—— " ——	L80×6; ℓ=8994	2	66.5
				Дверца ДМ1		8.4
				Детали		
		17	ГОСТ 103-76	-50×4; ℓ=900;	2	1.4
		18	—— " ——	-50×4; ℓ=610;	2	1.0
		19	—— " ——	-150×4; ℓ=150;	4	0.7
		20	ГОСТ 5781-75;	ф6АI; ℓ=600;	3	0.1
		21	ГОСТ 103-76	-80×4; ℓ=210;	1	0.5
		22	ГОСТ 5088-72	Петли дверные	2	—
				Поворотное ограждение ПП6И		27.4
				Детали:		
		23	ГОСТ 8281-69	L50×40×12×2.5; ℓ=990;	1	из обрезка
		24	ГОСТ 8509-72	L50×5; ℓ=500;	2	1.9
		25	—— " ——	L25×3; ℓ=990	1	из обрезка
		26	—— " ——	L50×5; ℓ=155	1	0.6
		27	ГОСТ 5888-72	Петли дверные	2	—
		28	Серия 1.459-2; в2	Ограждение ПП6	1	23.0

8459/6

Спецификация стали на 1 [illegible]

Формат	Зона	Поз.	Обозначение	Наименование	Кол	Примечание
						Масса един. кг
				Документация		
				Щит Щ1		21.8
				Детали		
		1	ГОСТ 8568-77	Сталь рифленая [illegible]	1	50.0
		2	ГОСТ 103-76	-40×4; ℓ=690	2	0.9
				Щит Щ2		16.9
				Детали:		
		3	ГОСТ 8568-77	Сталь рифленая δ=4мм S=0.48	1	16.0
		4	ГОСТ 103-76	-40×4, ℓ=240;	3	0.3
				Щит Щ3		38.2
				Детали:		
		5	ГОСТ 8568-77	Сталь рифленая δ=4мм S=1.05	1	35.0
		6	ГОСТ 103-76	-40×4; ℓ=640;	4	0.8
				Щит Щ4		26.4
				Детали		
		7	ГОСТ 8568-77	Сталь рифленая δ=4мм S=0.72	1	24.0
		8	ГОСТ 103-76	-40×4; ℓ=590;	3	0.8
				Щит Щ5		34.4
				Детали		
		9	ГОСТ 8568-77	Сталь рифленая δ=4мм S=0.94	1	31.4
		10	ГОСТ 103-76	-40×4; ℓ=790;	3	1.0
				Стремянка СМ-1		198.1
				Детали:		
		11	ГОСТ 8510-72	L80×6; ℓ=10194	2	75.0
		12	ГОСТ 5781-75	ф18АI; ℓ=570;	31	1.1
		13	ГОСТ 103-76	-100×6; ℓ=100;	2	0.5
		14	ГОСТ 8510-72	L80×6; ℓ=170;	8	1.25
		15	—— " ——	L80×6; ℓ=200;	2	1.5
				Рама РМ-1		87.0
				Детали:		
		29	ГОСТ 8240-72	[16; ℓ=800;	2	11.4
		30	—— " ——	[16; ℓ=1120;	2	15.9
		31	—— " ——	[12; ℓ=620;	4	6.5
		32	ГОСТ 103-76	-100×10; ℓ=100;	8	0.8
				МС-1		
				Детали		
		33	ГОСТ 103-76	-66×4; ℓ=84;	1	0.2

Привязан

Инв. N

Гл. инж. пр.	Каган	
Н. контр.	Казлавичер	
Нач. отд.	Серик	
Гл. спец.	Казлавичер	
Рук. гр.	Савельева	
Ст. инж.	Ямпольская	

ТП 901-1-32-83 КМ

Речные водозаборные сооружения совмещенного типа производительностью 1.0÷3.0м³/с

Щиты Щ-1 ÷ Щ-5; стремянка СМ-1; рама РМ-1.

Стадия	Лист	Листов
Р	8	

Госстрой СССР Укрводоканалпроект Киев

gost.e-ecolog.ru