Типовой проект 901-1-32.83 Альбом III/3

ТИПОВОЙ ПРОЕКТ
901-1-32.83

РЕЧНЫЕ ВОДОЗАБОРНЫЕ СООРУЖЕНИЯ СОВМЕЩЕННОГО ТИПА
ПРОИЗВОДИТЕЛЬНОСТЬЮ 1,0÷3,0 $м^3/с$

АЛЬБОМ III/3

СТРОИТЕЛЬНАЯ ЧАСТЬ ПРИ ПРОИЗВОДСТВЕ РАБОТ ОПУСКНЫМ МЕТОДОМ (ГЛУБИНА ПОДЗЕМНОЙ ЧАСТИ ДО 19,8 м).

gost.e-ecolog.ru

Инв. № подл. | Подпись и дата | Взам. инв. №

Сф ЦИТП
инв №8459/5
ПРИВЯЗАН:

Типовой проект 901-1-32.83 Альбом III/3

Инв.№подл. | Подпись и дата | Взам.инв.№

ТИПОВОЙ ПРОЕКТ
901-1-32.83

РЕЧНЫЕ ВОДОЗАБОРНЫЕ СООРУЖЕНИЯ СОВМЕЩЕННОГО ТИПА
ПРОИЗВОДИТЕЛЬНОСТЬЮ 1,0÷3,0 $м^3/с$

АЛЬБОМ III/3

СОСТАВ ПРОЕКТА:

I — Технологическая часть, нестандартизированное оборудование.
II — Архитектурно-строительная часть, отопление и вентиляция, указания по производству строительных работ.
III/1 — Строительная часть при производстве работ опускным методом (глубина подземной части 12.6 м).
III/2 — Строительная часть при производстве работ опускным методом (глубина подземной части до 16,2 м).
III/3 — Строительная часть при производстве работ опускным методом (глубина подземной части до 19,8 м).
III/4 — Строительная часть при производстве работ методом „Стена в грунте" (глубина подземной части 12,6 м).
III/5 — Строительная часть. Индустриальные изделия.
IV — Электротехническая часть.
V — Задания заводам-изготовителям на комплектные электротехнические устройства.
VI — Спецификации оборудования.
VII.86 — Ведомости потребности в материалах.
VIII.86 — Сметы. Книги 1, 2, 3, 4.

Разработан
проектным институтом
„Укрводоканалпроект"

Директор института Якименко В.Н.
Главный инженер института Писанко Н.В.
Главный инженер проекта Каган К.И.

Утвержден
Протоколом технического совета института
„Союзводоканалпроект" от 8.12.82 г. №80
и введен в действие в/о „Союзводоканалниипроект"
приказ № 11 от 21 января 1983 г.

СФ ЦИТП

Инв.№ 84591/5

Привязан:

Типовый проект 901-1-32.83 Альбом III/3

Ведомость рабочих чертежей основного комплекта

Лист	Наименование	Примечания
1	Общие данные	
2 зам	Схема расположения стеновых панелей подземной части	
3	Спецификации к схеме расположения стеновых панелей	
4	Клиновидный и шпоночный стык панелей	
5	Стык ножевой части панелей. Узлы сопряжения панелей с обвязочной балкой и днищем	
6	Схема армирования днища	
7	Схемы расположения каркасов днища, выпусков и приямков	
8	Схема расположения закладных изделий днища	
9	Стенка СТМ-1. Общий вид	
10	Стенка СТМ-1. Узлы	
11	Стенка СТМ-1. Схема армирования (начало)	
12	Стенка СТМ-1. Схема армирования (окончание)	
13	Стенка СТМ-1. Спецификации	
14	Схема расположения фундаментов под оборудование	
15	Конструкция водосборного колодца	

Ведомость ссылочных и прилагаемых документов

Обозначение	Наименование	Примечание
	Ссылочные документы	
3.901-5	Сальники набивные Ду=50÷1400 мм для пропуска труб через стены	
1.400-15.в	Унифицированные закладные детали сборных железобетонных конструкций	
ГОСТ 23279-78	Сетки сварные из стержневой арматуры диаметром до 40мм	
т.пр. Ак-1247	Швартовные устройства	
	Прилагаемые документы	
ТП 901-1- -КЖИ-	Изделия	Альбом

Ведомость спецификаций

Лист	Наименование	Примечание
КЖ-3	Спецификации к схеме расположения стеновых панелей (начало)	
КЖ-7	Спецификации монолитной конструкции (днище)	
КЖ-13	Спецификации монолитной конструкций (стенка СТМ-1)	

Общие указания:

1. В проекте принято: величина временной нагрузки на поверхности земли в пределах призмы обрушения 1.0 тс/м²; коэффициент постели основания принят К=7000 тс/м²; величина нормативного сопротивления грунта на боковой поверхности уплотнителя при погружении 2.0 тс/м².
2. Для железобетонных конструкций марка бетона по водонепроницаемости принята ВG.
3. Марка бетона по морозостойкости принимается для районов с расчетной зимней температурой наружного воздуха: до -30°С - Мрз 50, ниже -30° - Мрз 75.
4. Необетонируемые закладные детали согласно СНиП II-28-73* „Защита строительных конструкций от коррозии" подлежат защите от коррозии слоем цинка толщиной 120 мкм, наносимого методом металлизации.
5. Стыки стеновых панелей между собой приняты двух вариантов: а) открытый клиновидный стык с двойной (равнопрочной со стеновой панелью) арматурой. Заделка стыка „набрызг-бетоном" осуществляется с внутренней стороны. Материал для омоноличивания клиновидных стыков-бетон марки М300 на мелком заполнителе (зерна крупностью до 20 мм);
   б) шпоночный стык с заполнением шпонки раствором снизу вверх.
   Рекомендации по замоноличиванию шпоночных стыков, состав раствора, принимать по указаниям серии 3.900-3, вып. 2/82.
6. В ножевой части стеновых панелей стыки выполняют при помощи стальных листов. Замоноличивание стыков производится бетоном марки М300 на мелком заполнителе.

Настоящий раздел проекта разработан в соответствии с действующими нормами и правилами и обеспечивает эксплуатацию при соблюдении предусмотренных проектом мероприятий.

Главный инженер проекта /Каган К.И./

Гл.инж.пр.	Каган	
Н.контр.	Козловичер	
Нач.отд.	Серик	
Гл.спец.	Козловичер	
Рук.гр.	Савельева	
Инжен.	Белобровая	

ТП 901-1-32.83 КЖ

Речные водозаборные сооружения совмещенного типа производительностью 1.0÷3.0 м³/с

Стадия	Лист	Листов
Р	1	15

Общие данные

Госстрой СССР Укрводоканалпроект Киев

Инв.№ подл. | Подп. и дата | Взам. инв.№

Альбом III/3

Типовой проект 901-1-32.83

Развертка наружной стены

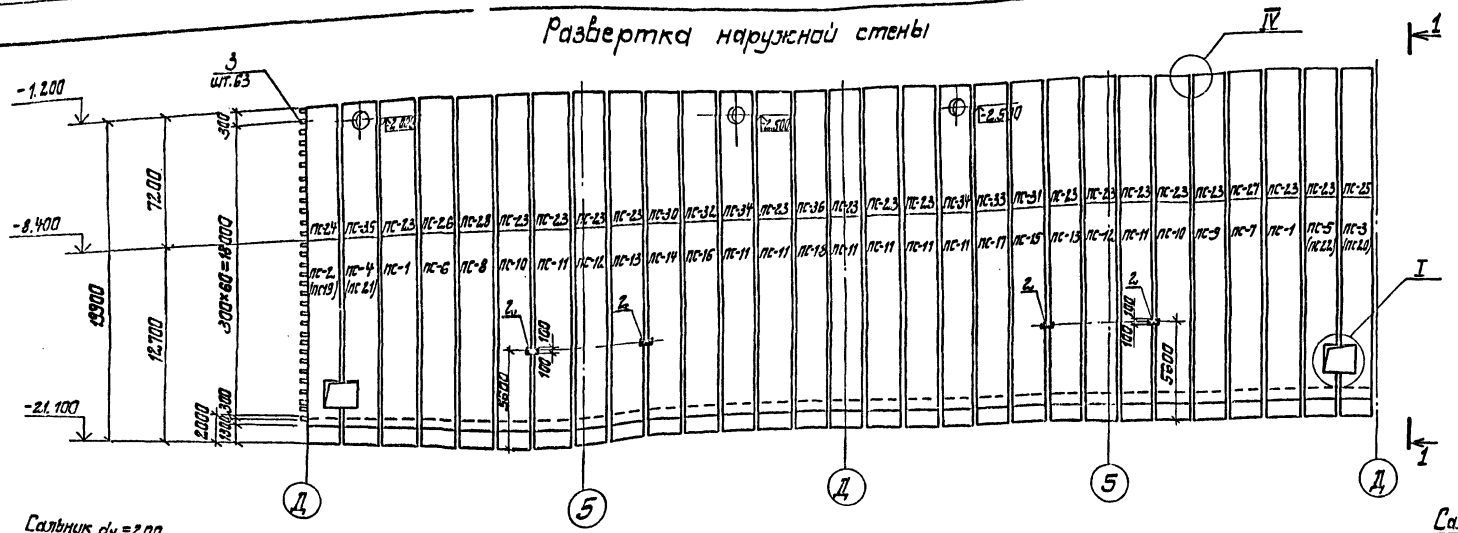

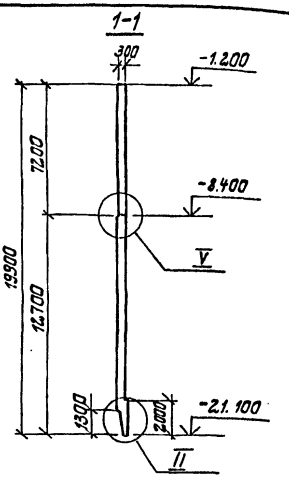

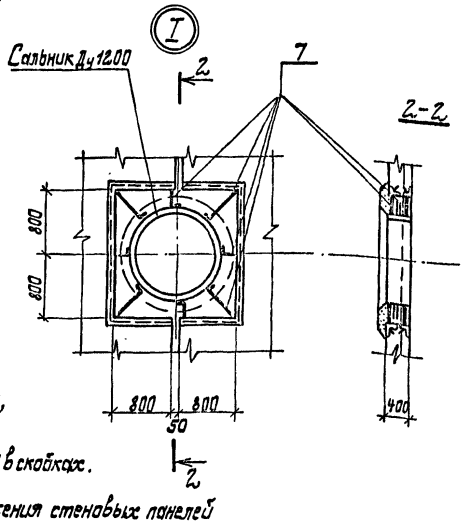

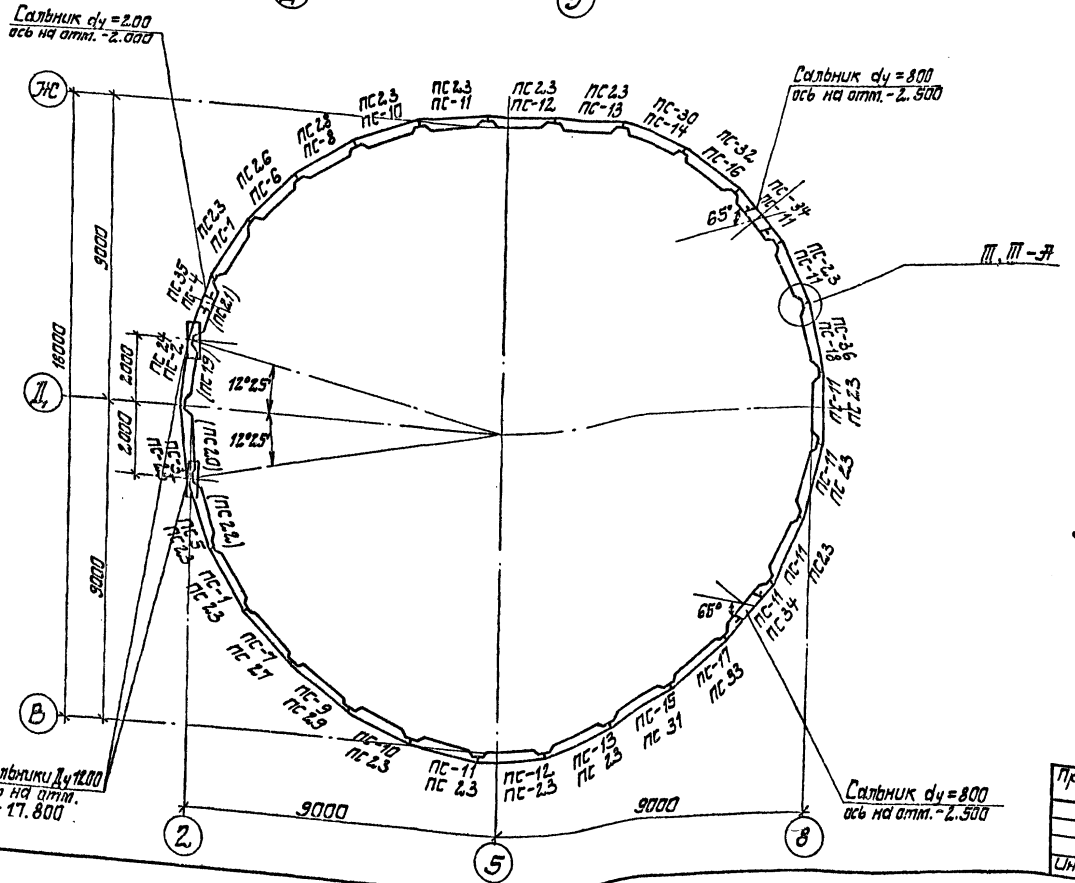

1. Маркировка панелей дана на вариант с самотечным подводом воды, для варианта с сифонным подводом воды марка заменяемых панелей дана в скобках.
2. Спецификация к схеме расположения стеновых панелей приведена на документе.
3. После монтажа сальников и приварки стержней отверстия в панелях забетонировать бетоном марки М300 на мелком заполнителе. Сварку производить электродами Э-42 ГОСТ 9467-75, толщину сварных швов принять -6мм.

8459/5

				ТП 901-1-32.83			КЖ
Привязан	Гл.инж.пр.	Каган		Речные водозаборные сооружения совмещенного типа производительностью 1.0÷3.0 м³/с	Стадия	Лист	Листов
	Н.контр.	Козловичер			Р	2и	
	Нач.отд.	Серик					
	Гл.спец.	Козловичер		Схема расположения стеновых панелей подземной части	Госстрой СССР Укрводоканалпроект Киев		
	Рук.гр.	Савельева					
Инв.№	Ст.инж.	Филькина					

Формат 22

Инв.№ подл. | Подпись и дата | Взам.инв.№

Альбом III.5

Типовой проект 901-1-32.83

Марка	Обозначение	Наименование	Кол.	Масса ед.кг	Примечание
	Вариант с клиновидным стыком панелей				
	а) самотечный подвод воды				
ПС-1	02.00.00 – 01	2ПС114.4-2к	2	20880	
ПС-2	06.00.00 – 21	2ПС114.4-2к-01	1		
ПС-3	– 22	2ПС114.4-2к-02	1		
ПС-4	– 23	2ПС114.4-2к-03	1		
ПС-5	– 24	2ПС114.4-2к-04	1		
ПС-6	– 25	2ПС114.4-2к-05	1		
ПС-7	– 26	2ПС114.4-2к-06	1		
ПС-8	– 27	2ПС114.4-2к-07	1		
ПС-9	– 28	2ПС114.4-2к-08	1		
ПС-10	– 29	2ПС114.4-2к-09	2		
ПС-11	– 30	2ПС114.4-2к-10	8		
ПС-12	– 31	2ПС114.4-2к-11	2		
ПС-13	– 32	2ПС114.4-2к-12	2		
ПС-14	– 33	2ПС114.4-2к-13	1		
ПС-15	– 34	2ПС114.4-2к-14	1		
ПС-16	– 35	2ПС114.4-2к-15	1		
ПС-17	– 36	2ПС114.4-2к-16	1		
ПС-18	– 37	2ПС114.4-2к-17	1		
ПС-23	03.00.00 – 01	1ПС72-1к	15	9030	
ПС-24	07.00.00 – 26	1ПС72-1к-01	1		
ПС-25	– 27	1ПС72-1к-02	1		
ПС-26	– 28	1ПС72-1к-03	1		
ПС-27	– 29	1ПС72-1к-04	1		
ПС-28	– 30	1ПС72-1к-05	1		
ПС-29	– 31	1ПС72-1к-06	1		
ПС-30	– 32	1ПС72-1к-07	1		
ПС-31	– 33	1ПС72-1к-08	1		
ПС-32	– 34	1ПС72-1к-09	1		
ПС-33	– 35	1ПС72-1к-10	1		
ПС-34	– 36	1ПС72-1к-11	2		
ПС-35	– 37	1ПС72-1к-12	1		
ПС-36	– 38	1ПС72-1к-13	1		

Марка	Обозначение	Наименование	Кол.	Масса ед.кг	Примечание
	б) сифонный подвод воды				
	см. выше кроме ПС-2 ÷ ПС-5				
ПС-19	06.00.00 38	2ПС114.4-2к-18	1	20880	
ПС-20	39	2ПС114.4-2к-19	1		
ПС-21	40	2ПС114.4-2к-20	1		
ПС-22	41	2ПС114.4-2к-21	1		
	Вариант со шпоночным стыком панелей				
	а) самотечный подвод воды				
ПС-1	02.00.00 –03	2ПС114.4-2ш	2	23700	
ПС-2	06.00.00 – 63	2ПС114.4-2ш-01	1		
ПС-3	– 64	2ПС114.4-2ш-02	1		
ПС-4	– 65	2ПС114.4-2ш-03	1		
ПС-5	– 66	2ПС114.4-2ш-04	1		
ПС-6	– 67	2ПС114.4-2ш-05	1		
ПС-7	– 68	2ПС114.4-2ш-06	1		
ПС-8	– 69	2ПС114.4-2ш-07	1		
ПС-9	– 70	2ПС114.4-2ш-08	1		
ПС-10	– 71	2ПС114.4-2ш-09	2		
ПС-11	– 72	2ПС114.4-2ш-10	8		
ПС-12	– 73	2ПС114.4-2ш-11	2		
ПС-13	– 74	2ПС114.4-2ш-12	2		
ПС-14	– 75	2ПС114.4-2ш-13	1		
ПС-15	– 76	2ПС114.4-2ш-14	1		
ПС-16	– 77	2ПС114.4-2ш-15	1		
ПС-17	– 78	2ПС114.4-2ш-16	1		
ПС-18	– 79	2ПС114.4-2ш-17	1		
ПС-23	03.00.00 –03	1ПС72-1ш	15	9880	
ПС-24	07.00.00 –30	1ПС72-1ш-01	1		
ПС-25	– 40	1ПС72-1ш-02	1		

Марка	Обозначение	Наименование	Кол.	Масса ед.кг	Примечание
ПС-26	07.00.00 – 41	1ПС72-1ш-03	1	9880	
ПС-27	– 42	1ПС72-1ш-04	1		
ПС-28	– 43	1ПС72-1ш-05	1		
ПС-29	– 44	1ПС72-1ш-06	1		
ПС-30	– 45	1ПС72-1ш-07	1		
ПС-31	– 46	1ПС72-1ш-08	1		
ПС-32	– 47	1ПС72-1ш-09	1		
ПС-33	– 48	1ПС72-1ш-10	1		
ПС-34	– 49	1ПС72-1ш-11	2		
ПС-35	– 50	1ПС72-1ш-12	1		
ПС-36	– 51	1ПС72-1ш-13	1		
	б) самотечный подвод воды				
	см. выше кроме ПС÷2 ÷ ПС-5				
ПС-19	06.00.00 –80	2ПС114.4-2ш-18	1	23700	
ПС-20	– 81	2ПС114.4-2ш-19	1		
ПС-21	– 82	2ПС114.4-2ш-20	1		
ПС-22	– 83	2ПС114.4-2ш-21			

8459/5

ТП 901-1-32.83 КЖ

Привязан

Инв.№

Гл.инж.пр.	Казан		Речные водозаборные сооружения самотечного типа производительностью 10÷30 м³/с. Спецификация к схеме расположения стеновых панелей.
Н.контр.	Козловицер		
Нач.отд.	Серик		
Гл.спец.	Козловицер		
Рук.гр.	Савельева		
Ст.инж.	Филькина		

Стадия	Лист	Листов
Р	3	

Госстрой СССР Укрводоканалпроект Киев

Копировал:

Формат

Альбом III.5 Типовой проект 901-1-32.83

Инв.№ подл. | Подпись и дата | Взам.инв.№

Альбом VII/3

Типовой проект 901-1-32.83

Узел	Обозначение	Тип стыка	Примечание
III, III-А	01	Клиновидный	
	-01	Шпоночный	

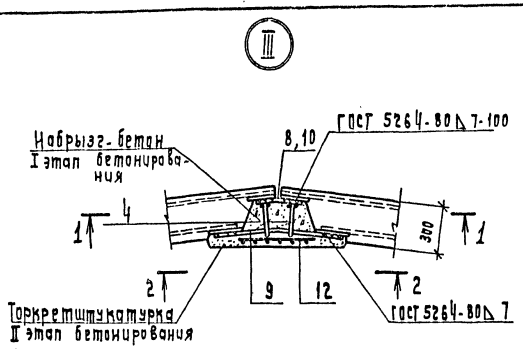

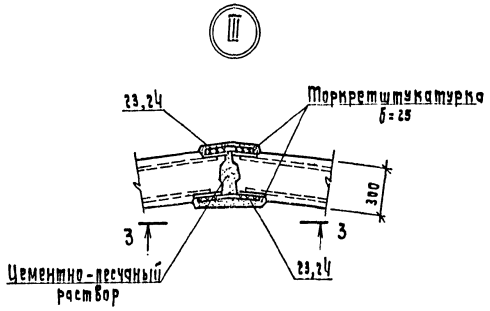

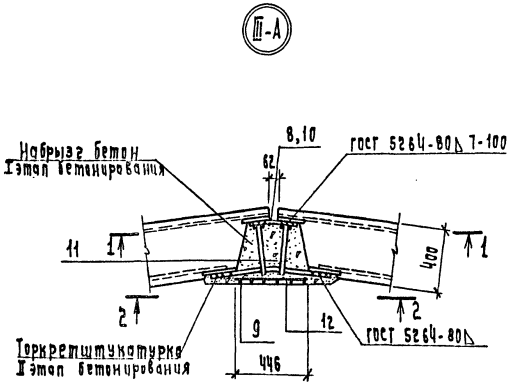

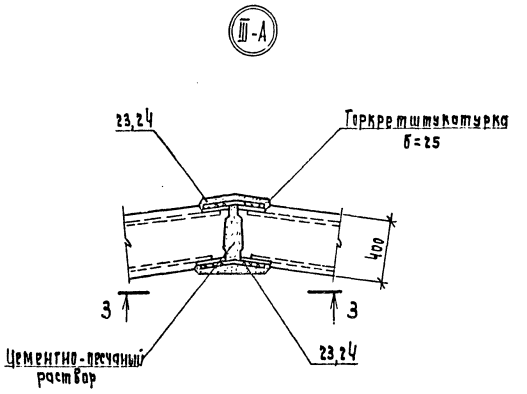

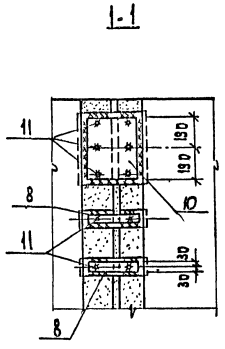

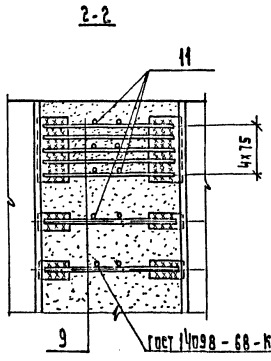

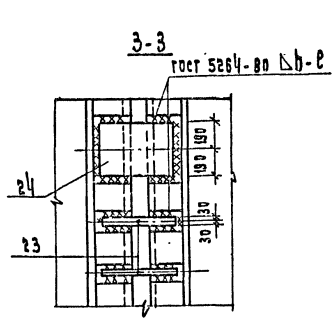

Марка поз.	Обозначение	Наименование	Кол.	Масса ед.кг	Примечание
		01			
		Изделие закладное			
1	1.400-15.8.1.130-04	МН 105-5	51	1,30	
2	1.400-15.8.1.130-11	МН 118-6	4	3,90	
		Изделие соединительное			
8	00.22.00	Мс 2	1682	2,03	
9	3.902.1-10.1 00.27.00-05	Мс 47	2417	2,47	
10	00.22.00-01	Мс 3	29	12,68	
11	3.902.1-10.1 00.28.00-02	Мс 52	1566	0,14	
12	ГОСТ 2715-75	Сетка $\frac{8.5}{5.0 \times 5.0}$ В=400, L=1750	29	3,5	
13	3.902.1-10.1 00.28.00	Мс 50	203	2,20	
14	3.901-5	Сальник dy=1200, L=300	2	130,0	
15	3.902.1-10.1 00.26.00-30	Мс 31	116	10,04	
16	3.902.1-10.1 00.26.00-38	Мс 39	29	4,11	
17	3.902.1-10.1 00.29.00-07	Мс 61	58	1,58	
18	3.902.1-10.1 00.32.00-05	Мс 69	58	12,37	
19	3.902.1-10.1 00.32.00-13	Мс 77	58	12,11	
20	00.23.00	Мс 6	2320	0,2	
21	00.21.00	Мс 7	174	1,57	
22	00.23.00-01	Мс 8	174	1,70	
		01-01			
		Изделия соединительные			
23	00.22.00-02	Мс 4	3364	2,15	
24	00.22.00-03	Мс 5	58	12,7	
		Остальное - поз. 1,2			
		13÷22 см. Выше.			

8459/5

Гл.инж.пр.	Коган		ТП 901-1-32.83 КЖ		
Н.контр.	Козловичер				
Нач.отд.	Серцк		Речные водозаборные сооружения совмещенного типа, производительностью 1,0÷3,0 м³/с	Стадия	Лист	Листов
Гл.спец.	Козловичер			Р	4	
Рук.гр.	Савельева		Клиновидный и шпоночный стык панелей.	Госстрой СССР Укрводоканалпроект Киев		
Ст.инж.	Яницкая					
Ст.Техн.	Береговая					

Копировал:

Привязан

Инв. №

Инв.№ подл. | Подпись и дата | Взам.инв.№

Формат

Альбом III/3

Типовой проект 901-1-32.83

Инв.№ подл. | Подпись и дата | Взам. инв.№

3-3

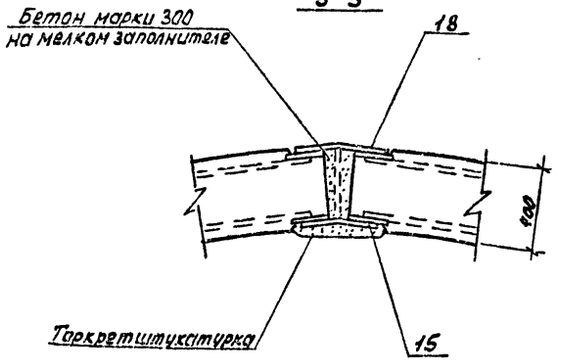

2-2

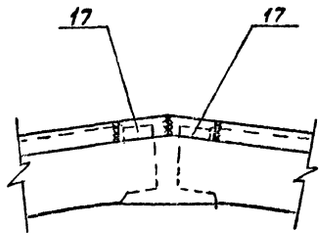

Деталь сопряжения стеновых панелей с днищем

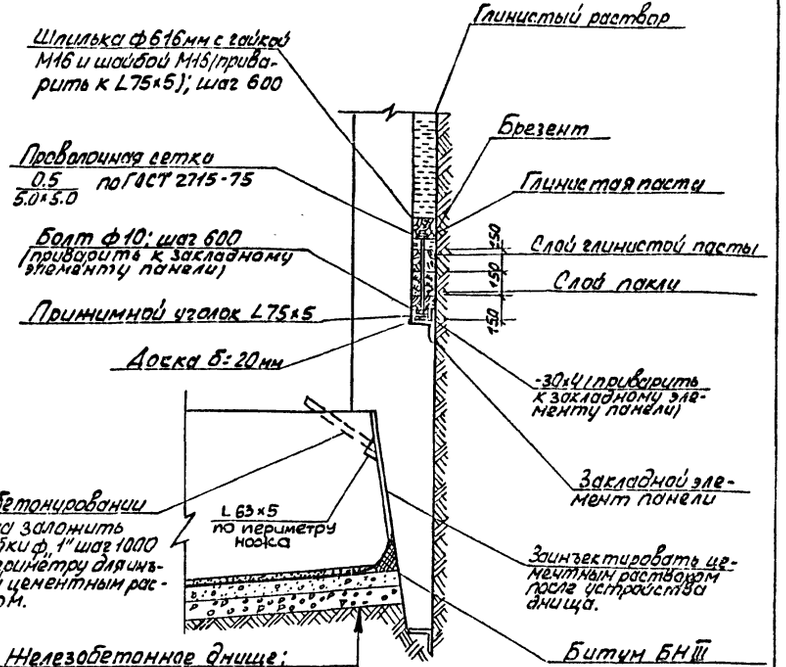

4-4

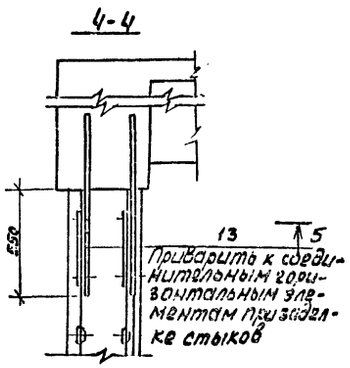

6-6

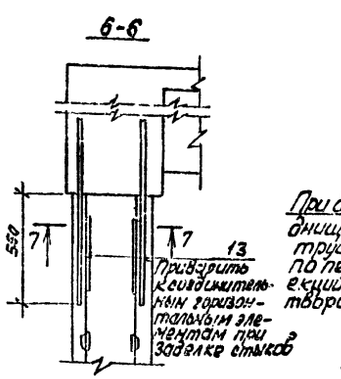

1-1

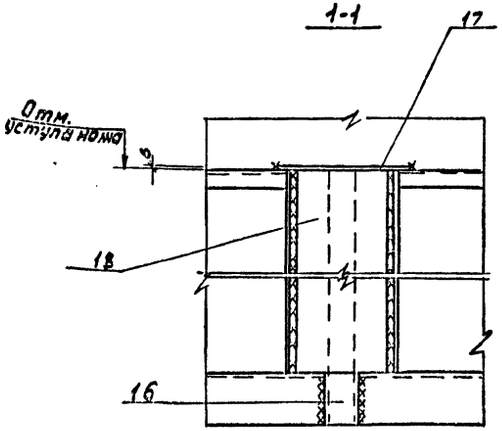

5-5

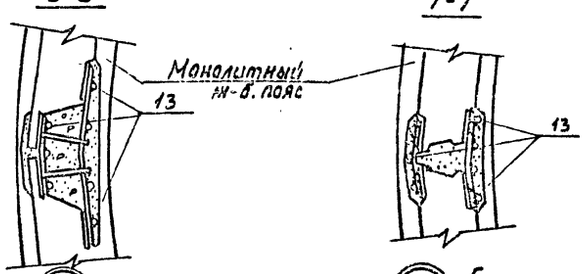

7-7

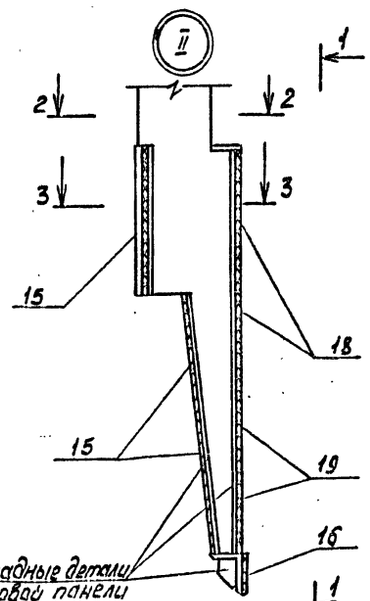

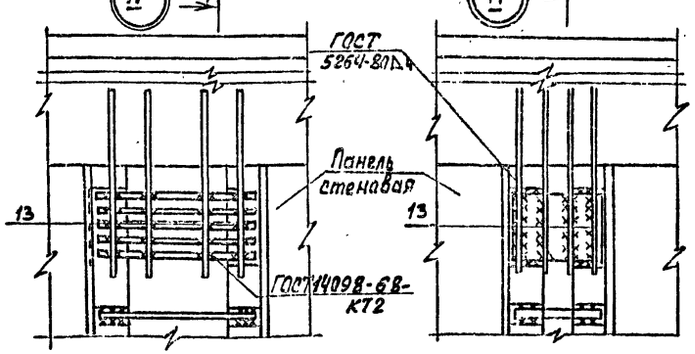

4-4

5-5

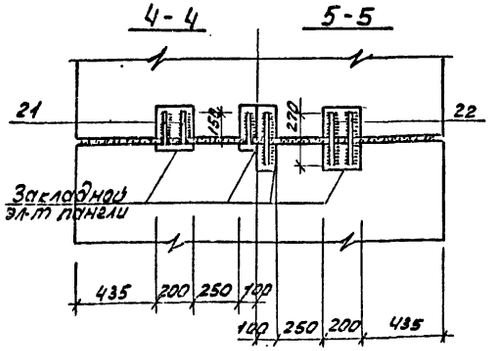

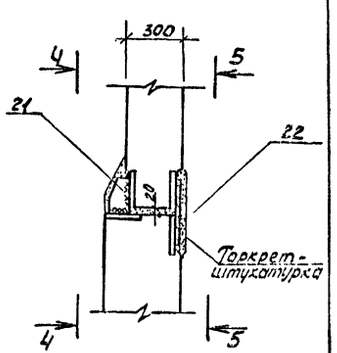

V

8453/5

				ТП 901-1-32.83		КЖ
Гл.инж.пр.	Кагон					
Н.конт.	Козловичер			Речные водозаборные сооружения, совмещенного типа, производительностью 1,0÷30 м³/с	Стадия	Лист	Листов
Нач.отд.	Серик				Р	5	
Гл.спец.	Козловичер			Стык монолитной части панелей. Узлы соединений панелей с воздушной завесой и днищем.	Госстрой СССР Укрводоканалпроект Киев		
Рук.гр.	Савельева						
Ст.инж.	Ямпольская						
Ст.техн	Березовая						

Привязан

Копировал

Формат

Схема армирования днища

Альбом III/3

Типовой проект 901-1-32.83

Верхние сетки

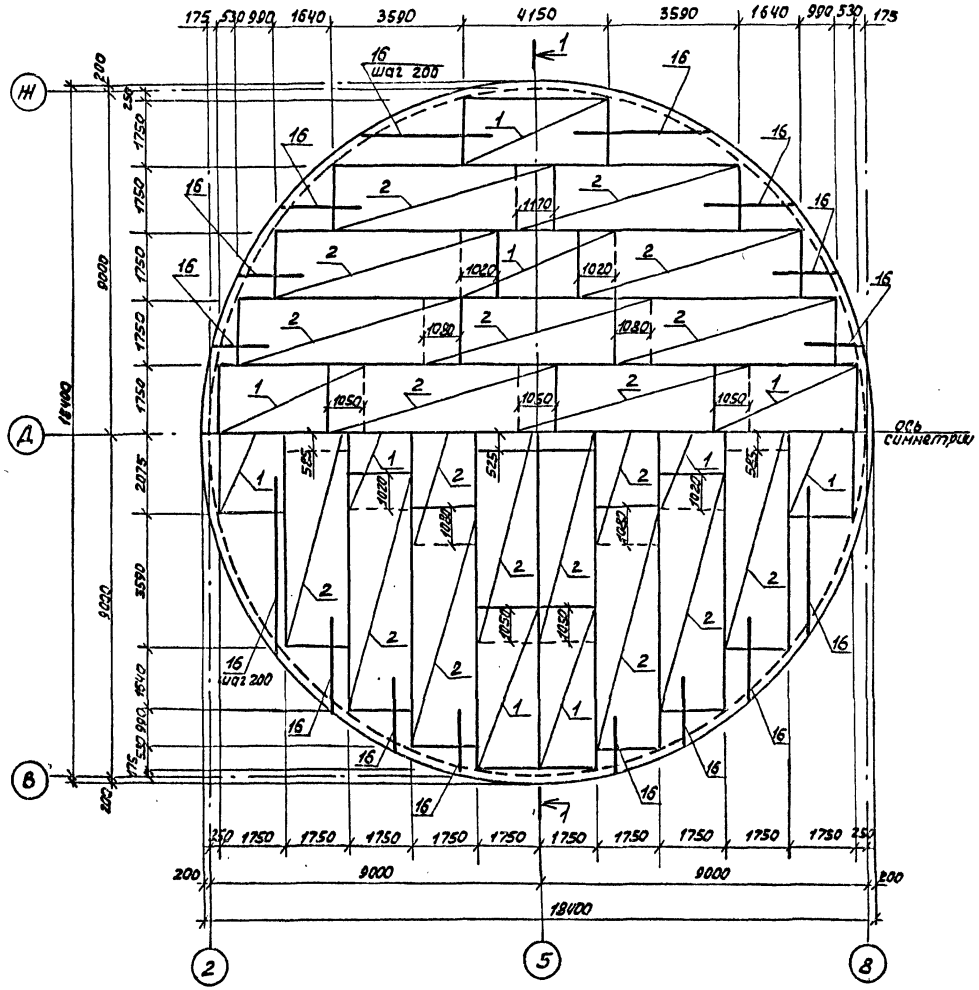

Нижние сетки

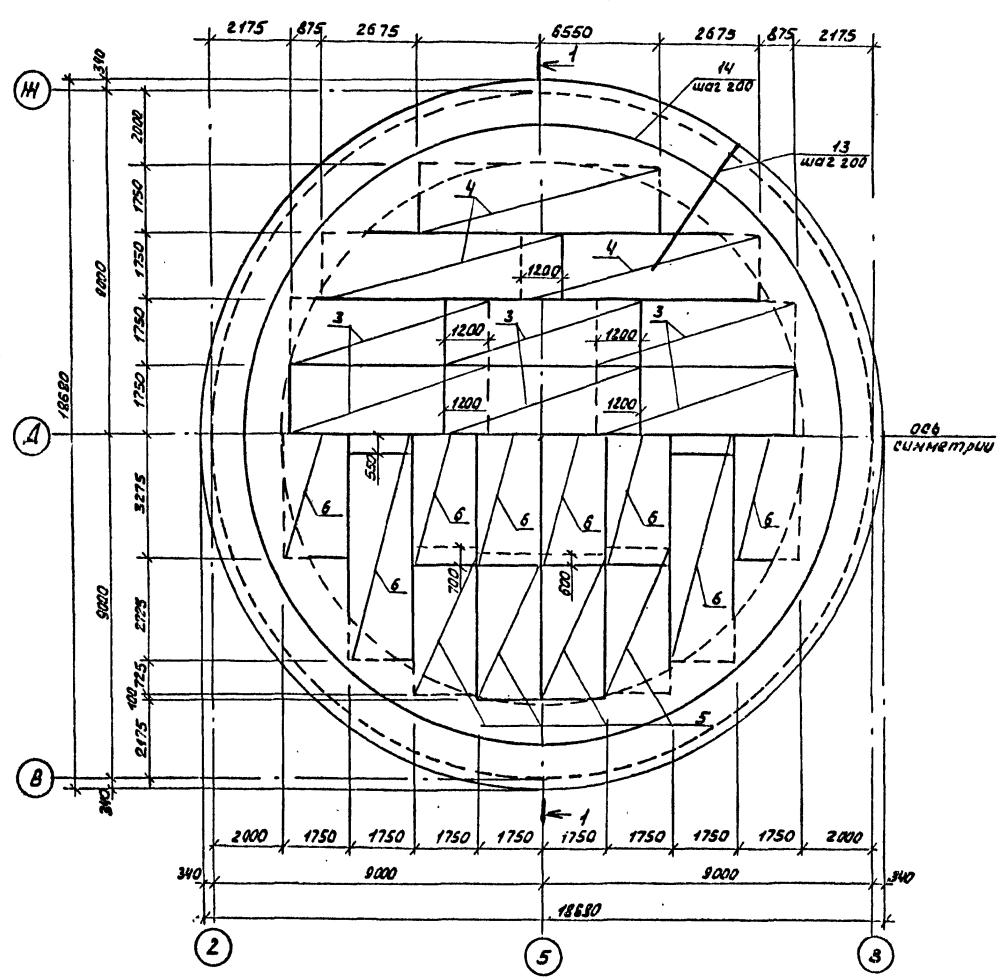

1-1

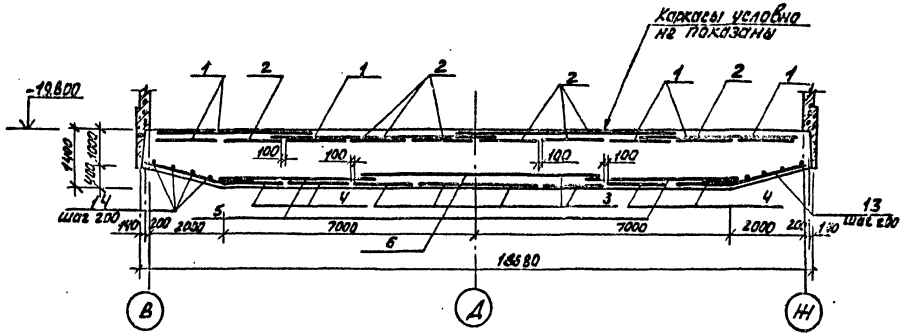

8459/5

					ТП 901-1-32.83		КЖ
Привязан		Гл. инж. пр.	Каган		Речные водозаборные сооружения совмещенного типа производительностью 10-30 м³/с	Стадия	Лист	Листов
		Н. конт.	Козловичер			Р	6	
		Нач. отд.	Серик					
		Гл. спец.	Козловичер					
		Рук. гр.	Савельева		Схема армирования днища.	Госстрой СССР Укрводоканалпроект Киев		
Инв. №		Ст. инж.	Яполовская					
		Инженер	Белобровая					

Копировал

Формат

Инв. № подл. | Подпись и дата | Взам. инв. №

Альбом III/8

Типовой проект 901-1-32.83

Схема расположения каркасов днища, выпусков и приямков

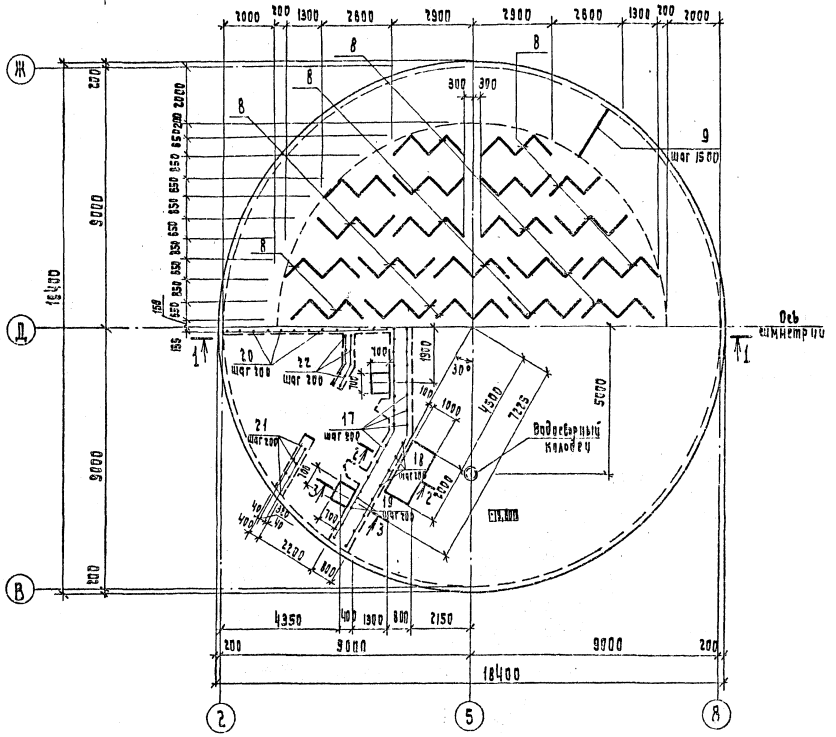

1-1

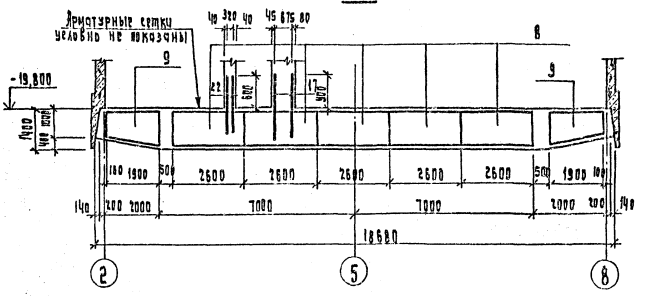

Спецификация элементов монолитной конструкции

Формат	Зона	Поз.	Обозначение	Наименование	Кол.	Примеч.
				Сборочные единицы		Масса единицы, кг
				Сетка арматурная		
		1	ГОСТ 23279-78	С $\frac{28АIII-200}{8АI-600}$ 1650×4150 $\frac{275}{275}$	18	185
		2	"	С $\frac{28АIII-200}{8АI-600}$ 1650×6250 $\frac{125}{185}$	36	280
		3	"	С $\frac{36АIII-200}{10АI-600}$ 1650×5350 $\frac{275}{275}$	12	396
		4	"	С $\frac{36АIII-200}{10АI-600}$ 1650×6550 $\frac{275}{275}$	6	483
		5	"	С $\frac{20АI-200}{6АI-600}$ 1650×4150 $\frac{125}{185}$	8	96
		6	"	С $\frac{20АI-200}{6АI-600}$ 1650×6550 $\frac{275}{275}$	10	150
		7	"	$\frac{1}{2}$ С $\frac{28АIII-200}{8АI-600}$ 1650×6250 $\frac{125}{185}$	12	93
		8		Каркас плоский КР-1	40	13
		9		Каркас плоский КР-2	38	6
				Изделие закладное		
		10	Серия 1.400-15, в. 0	МН 111-2	12	1,5
		11	"	МН 537 п.м.	12,4	12,2
		12	ГОСТ 10704-76	Труба 325×9, ℓ=500	8	35,1
		23	Типовой проект АК-1297, лист 30÷32	Рым на усилие 10т с крюком	7	93,0
				Детали		
		п.13÷п.22		Отдельные стержни		
				Материалы:		
				Бетон М200, В-6		354 м³

1. Арматуру, попадающую в приямки и водосборные колодцы, резать по месту.

3. Конструкцию колодца см. документ
4. Разрезы 2-2 и 3-3 см. документ
5. Фундамент под шахту лифта бетонировать совместно с днищем согласно документа.

8459/5

ТП 901-1-32.83 КЖ

Гл. инж. пр.	Каган		
Н. контр.	Козловичер		
Нач. отд.	Серик		
Гл. спец.	Козловичер		
Рук. гр.	Савельева		
Ст. инж.	Ямпольская		
Инженер	Белобровая		

Привязан

Инв. №

Копировал:

Речные водозаборные сооружения совмещенного типа производительностью 1.0÷3,0 м³/с

Схемы расположения каркасов днища, выпусков и приямков.

Стадия	Лист	Листов
Р	7	

Госстрой СССР Укрводоканалпроект Киев

Формат

Типовой проект 901-1-32.83 Альбом III/3

Схема расположения закладных изделий

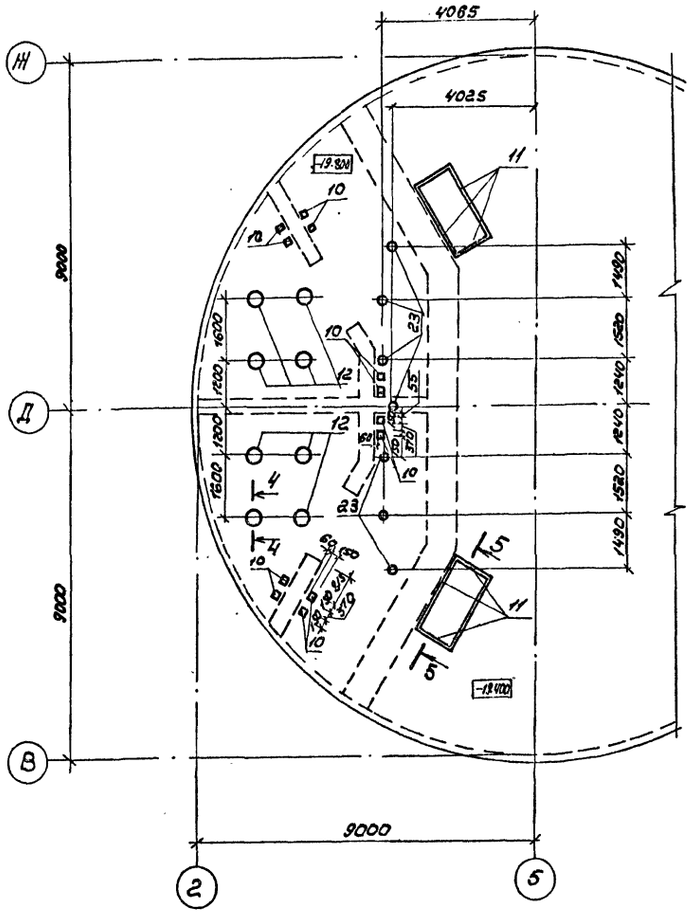

2-2

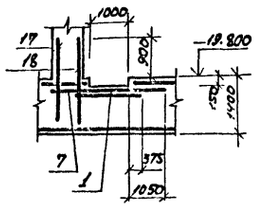

3-3

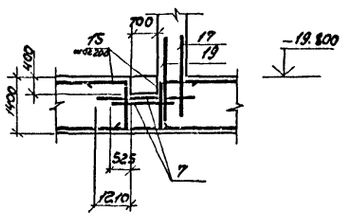

4-4

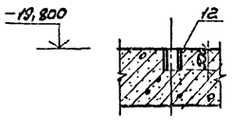

5-5

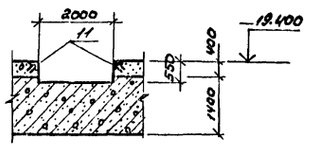

КР-2

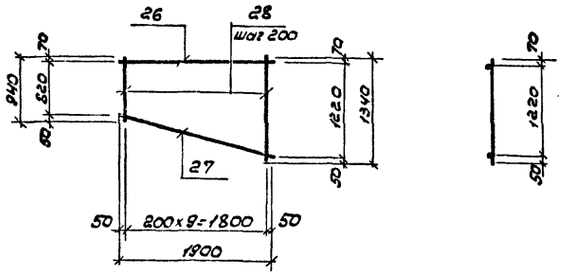

КР-1

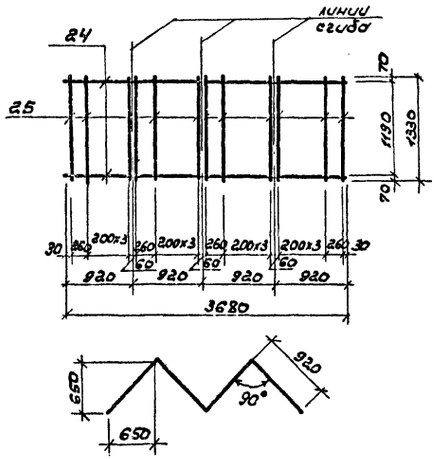

Ведомость стержней на один элемент

Марка	Поз	Эскиз или сечение	ф мм	Длина	Кол.
Отдельные стержни	13	1800 2200 400	20AIII	4000	283
	14	700 R=7000÷9000	20AIII	ср. 50940	11
	15	1000 100 1300	28AIII	2400	60
	16	1600 ÷ 4600	28AIII	ср. 3100	288
	17	—	25AIII	1800	132
	18	—	25AIII	2000	22
	19	—	25AIII	2200	16
	20	—	32AIII	2300	62
	21	—	20AIII	1400	52
	22	—	16AIII	1200	48
КР-1	24	—	8AI	3680	2
	25	—	8AI	1330	20
КР-2	26	—	8AI	1900	1
	27	—	8AI	1940	1
	28	940 ÷ 1340	8AI	ср. 1140	10

1. Спецификацию см. документ

2. Трубу поз. 12 приварить к арматуре днища.

Расчетные схемы днища

Строительный случай

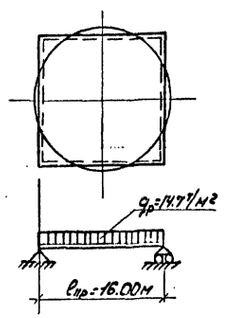

Эксплуатационный случай

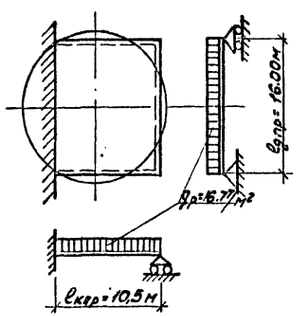

8459/5

Привязан	Гл.инж.пр.	Каган		ТП 901-1-32.83	КЖ
	Н.контр.	Козловичер			
	Гл.спец.	Козловичер		Речные водозаборные сооружения совмещенного типа производительностью 10÷3,0м³/с	Стадия: Р; Лист: 8; Листов:
	Рук.гр.	Савельева		Схема расположения закладных изделий днища	Госстрой СССР Укрводоканалпроект Киев
	Ст.инж.	Ямпольская			
Инв №	Инженер	Белобровая			

Копировал:

Инв № подл | Подпись и дата | Взам.инв № | Формат 2

Типовой проект 901-1-32.83 Альбом III/3

Инв.№подл. | Подпись и дата | Взам.инв.№

СТм-1

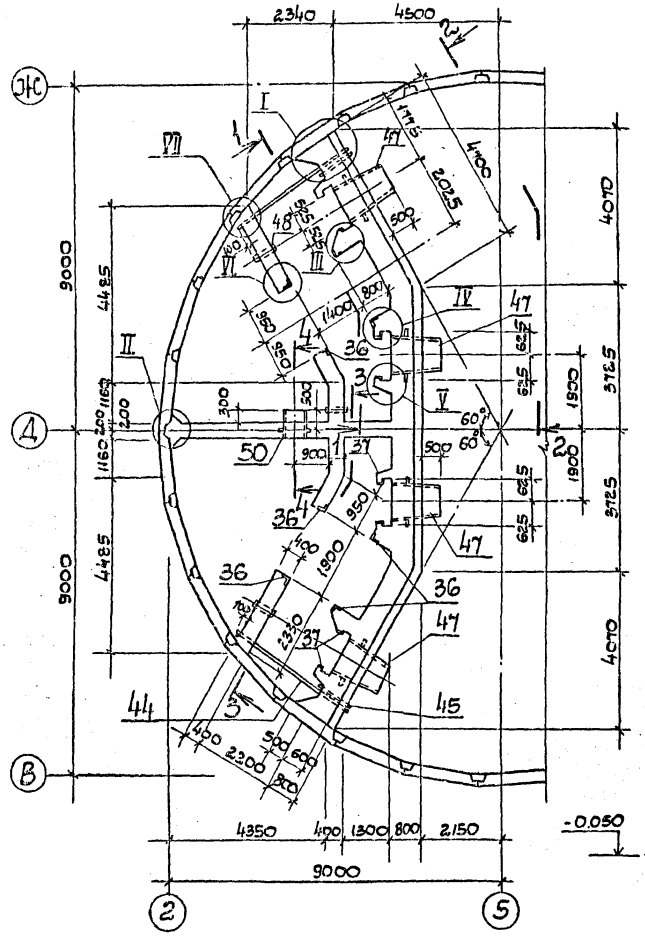

Развертка по 1-1

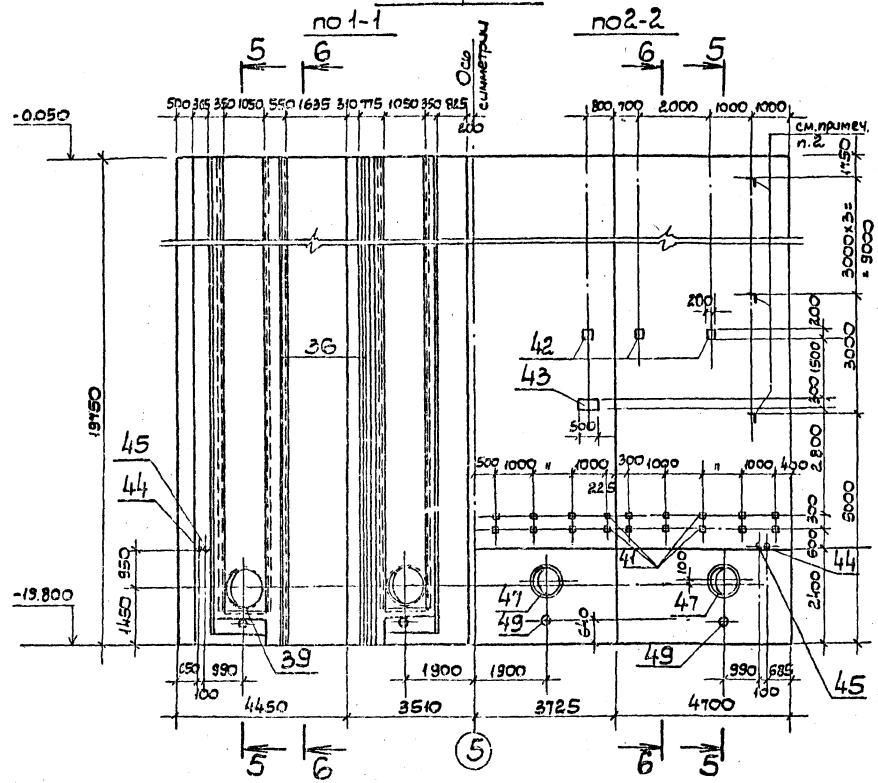

Развертка по 2-2

Развертка по 3-3

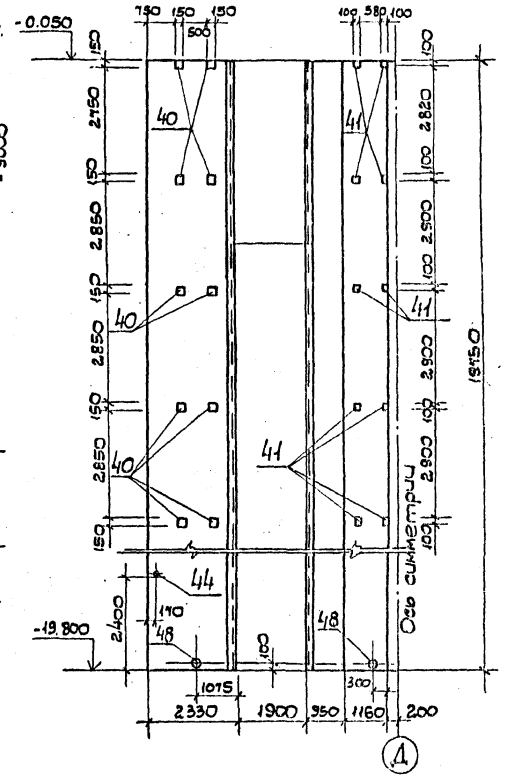

4-4

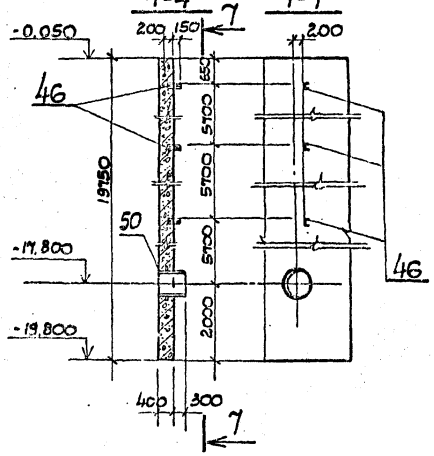

7-7

5-5

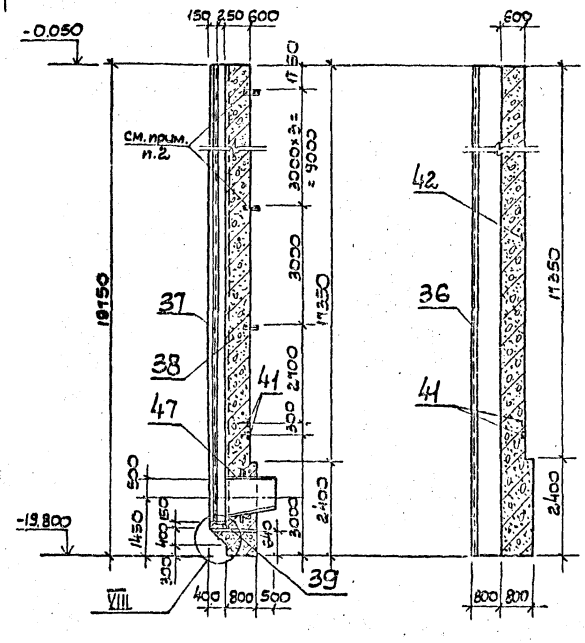

6-6

1. Узлы I÷VIII см. документ.
2. В монолитную стену СТм-1 до бетонирования заложить кронштейны 1К88 (серия 5.904-1).
3. В монолитную стену СТм-1 до бетонирования заложить балки металлических площадок согласно документа

8459/5

				ТП 901-1-32.83 КЖ		
Привязан	Гл.инж.пр	Каган		Речные водозаборные сооружения совмещенного типа производительностью 1.0÷3.0 м³/с	Стадия	Лист	Листов
	Н.контр	Козловичер			Р	9	
	Нач.отд.	Серык		Стенка СТм-1 Общий вид	Госстрой СССР Укрводоканалпроект Киев		
	Гл.спец	Козловичер					
	Рук.гр.	Сабельева					
Инв.N	Ст.инж	Ямпольская					

Альбом III/3

Типовой проект 901-1-32.83

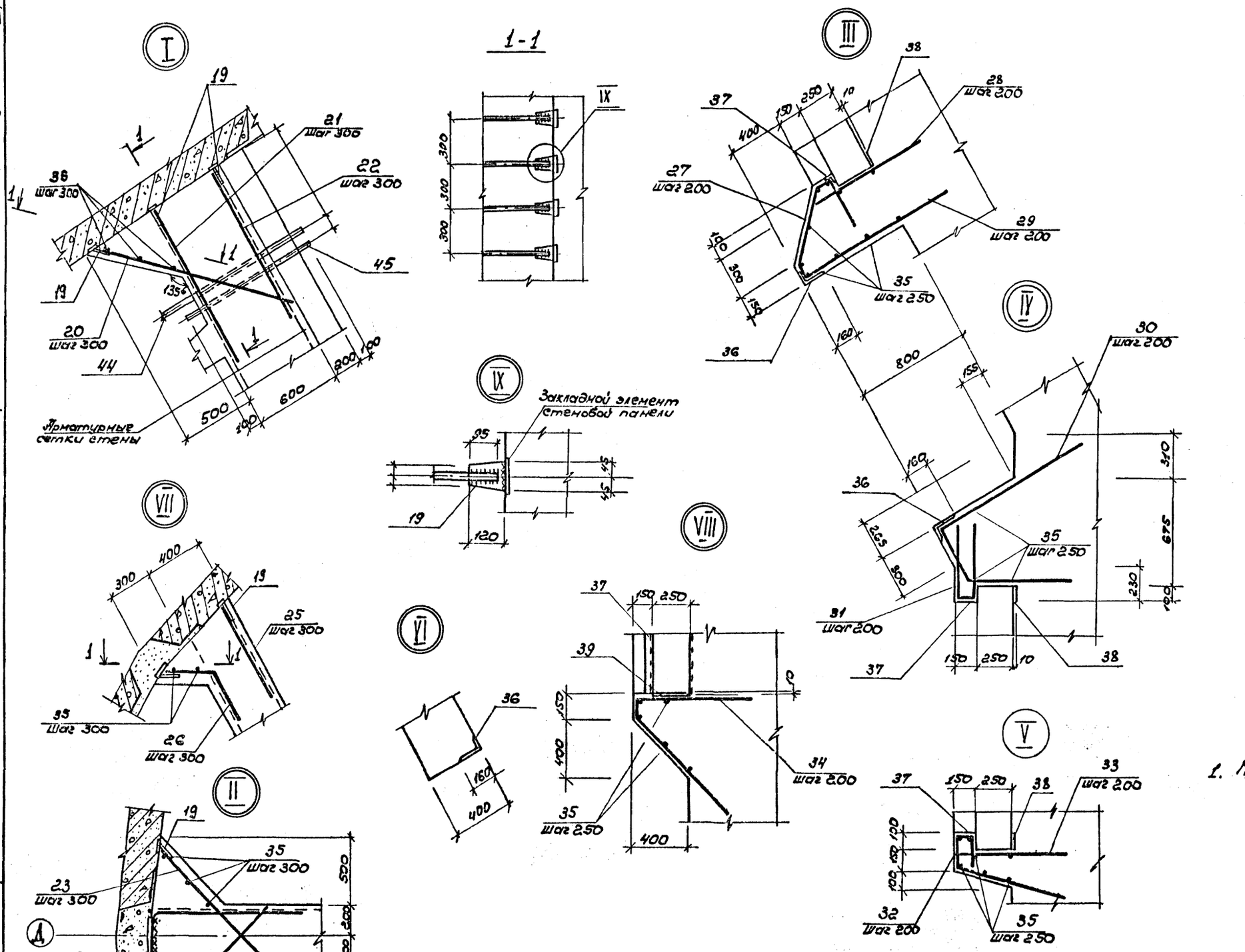

Ведомость стержней на один элемент

Марка эл-та	Поз.	Эскиз или сечение	ф мм	длина мм	Кол
СТМ-1 Узлы I ÷ IX	19	– 90×8	–	120	756
	20	1400	25A III	1400	126
	21	1200	20A III	1200	126
	22	1000	16A III	1000	126
	23	1300	16A III	1300	126
	24	250 1600 1600	32A III	3450	63
	25	1000	20A III	1000	126
	26	400 120 700	20A III	1100	126
	27	100 520 100 45° 500 500	12A III	1720	200
	28	900	12A III	900	200
	29	1200	12A III	1200	200
	30	1200 120 400 800	12A III	2400	200
	31	100 500 500	12A III	1100	200
	32	100 200 200	12A III	500	380
	33	100 800 900	12A III	1800	380
	34	100 1000 1100	16A III	2200	16
	35	распред.	6A I	п.м.	1566

1. Местоположение узлов см.

8459/5

				ТП 901-1-32.83			КЖ
Привязан		Гл.инж.пр.	Каган	Речные водозаборные сооружения совмещенного типа производительностью 1,0÷3,0 м³/с	Стадия	Лист	Листов
		Н.контр.	Козловичер		Р	10	
		Нач.отд.	Серик				
		Гл.спец.	Козловичер	Стенка СТМ-1 Узлы	Госстрой СССР Укрводоканалпроект Киев		
		Рук.гр.	Савельева				
Инв. №		Ст.инж.	Ямпольская				

Копировал:

Инв.№ подл. | Подпись и дата | Взам.инв.№

Альбом III/3

Типовой проект 901-1-32.83

Схема армирования стенки СТМ-1 по 5-5

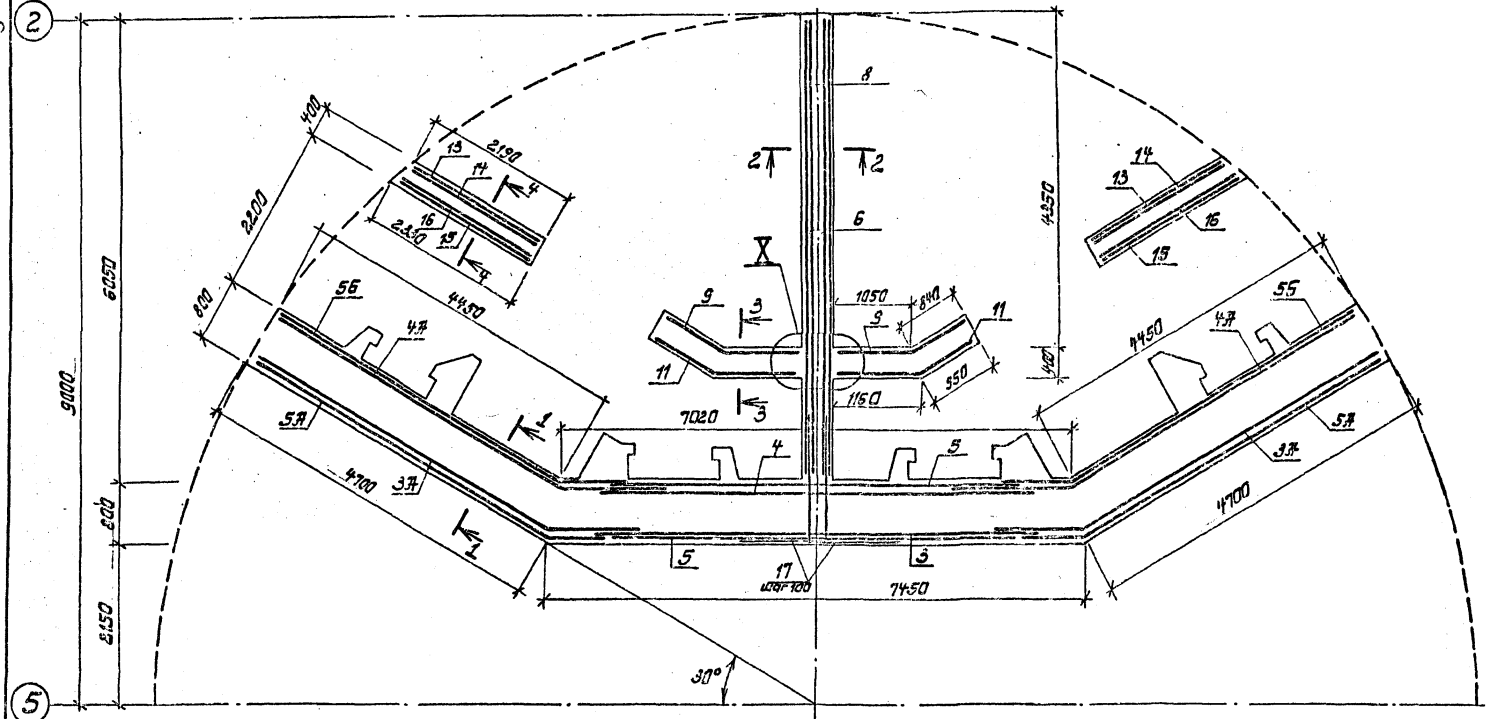

Ведомость стержней на один элемент

Марка	Поз.	Обозначение	Ф мм	Длина	Кол.
	17	2000 | 2000	25АIII	4000	400
	18	1000 | 1000	16АII	2000	400

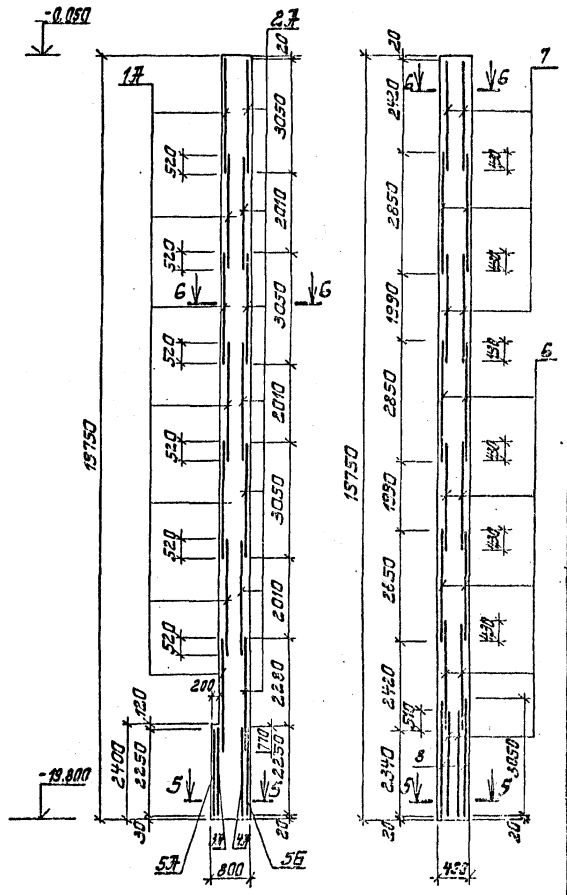

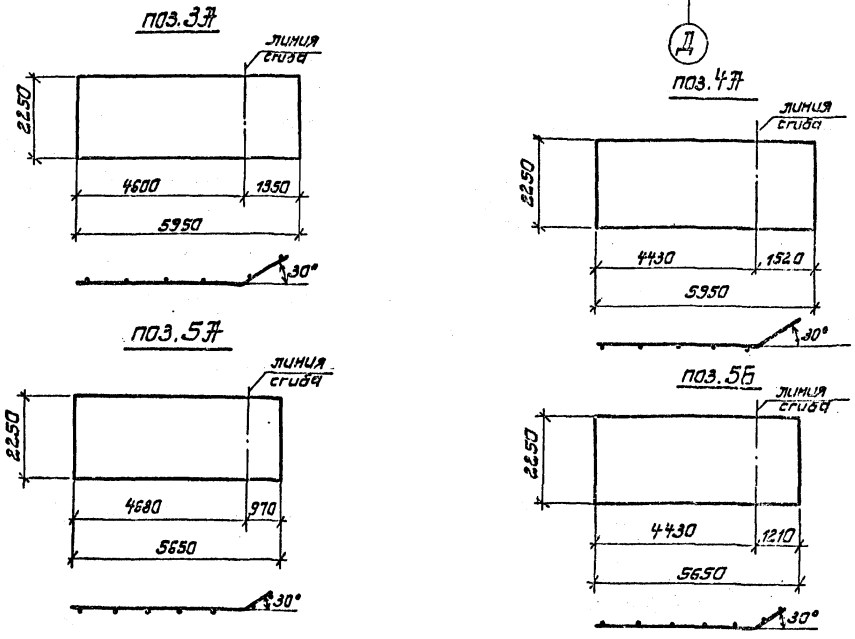

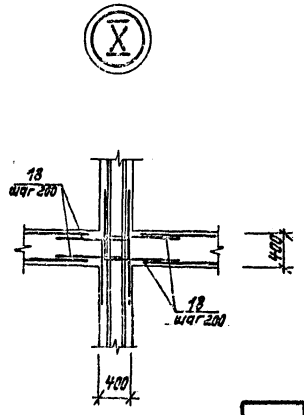

8459/5

Гл.инж.п.	Каган		ТП 901-1-32.83 КЖ	
Н.контр.	Козловичер			
Нач.отд.	Серик		Речные водозаборные сооружения совмещенного типа производительностью 1.0÷3.0 м³/с.	Стадия: Р; Лист: 11; Листов:
Гл.спец.	Козловичер			
Рук.гр.	Савельева		Стенка СТМ-1. Схема армирования (начала).	Госстрой СССР Укрводоканалпроект Киев
Ст.инж.	Ямпольская			
Инженер	Белобровая			

Привязан

Инв. №

Инв. № подл. | Взамен инв. № | Подп. и дата

Типовой проект 901-1-32.83

Альбом III/3

Схема армирования СТМ-1 по 6-6

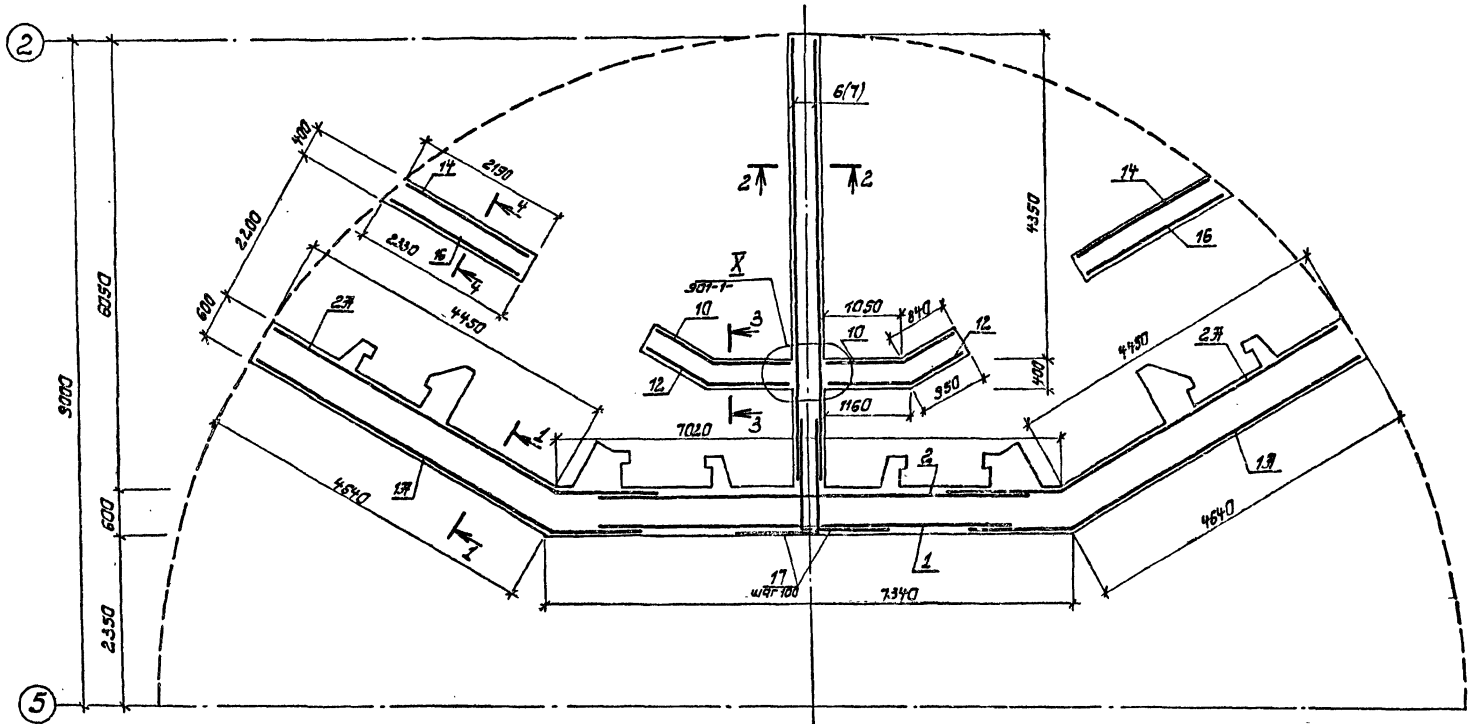

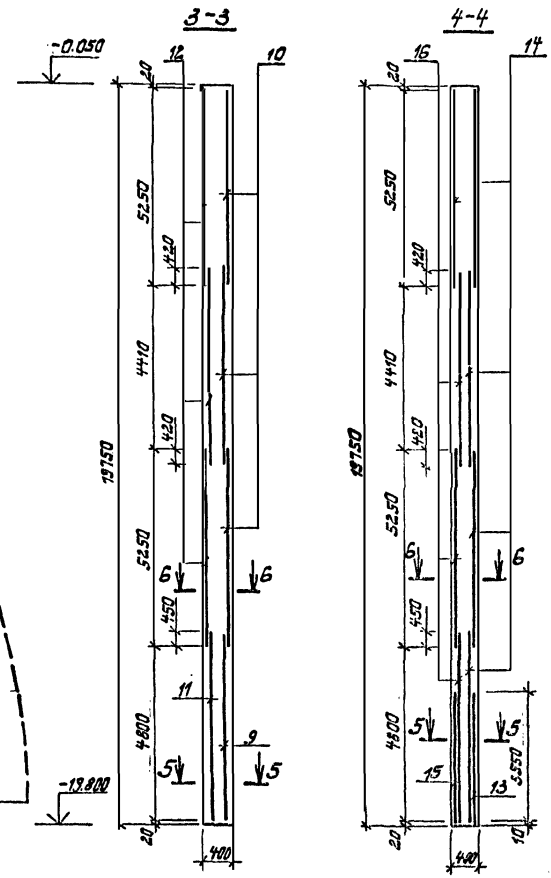

1. Защитный слой бетона -30мм

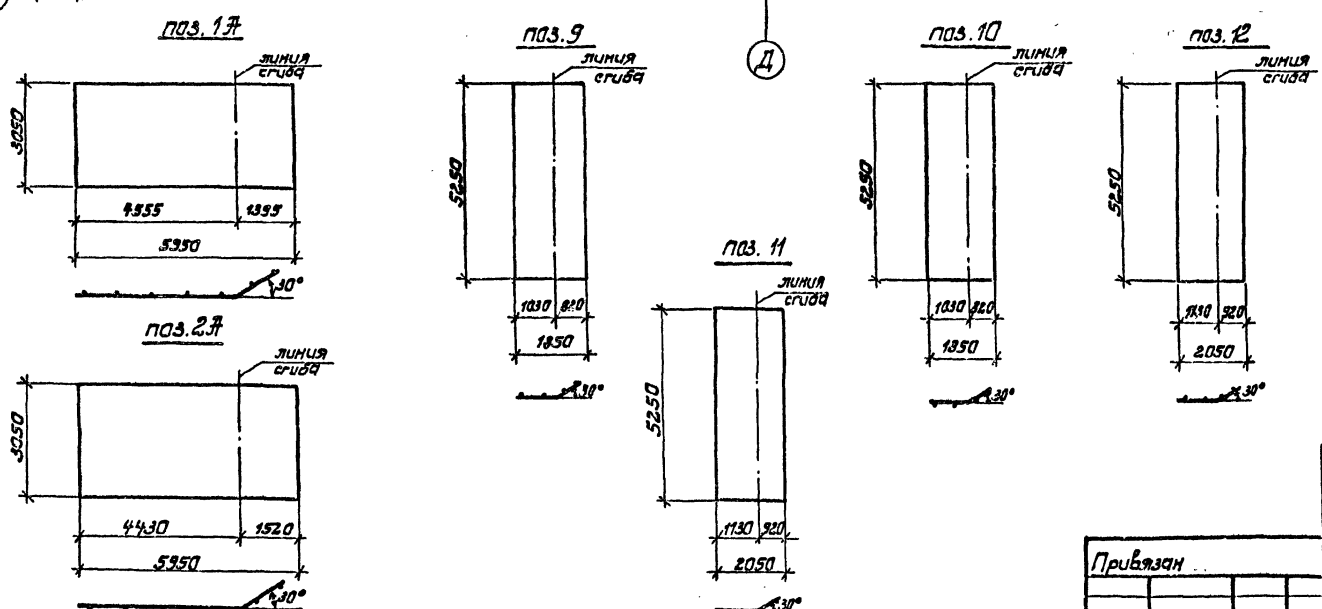

8459/5

				ТП 901-1-32.83		КЖ
Гл. инж. пр.	Каган			Речные водозаборные сооружения, совмещенного типа производительностью 1,0÷3,0 м³/с.	Стадия	Лист	Листов
Н. контр.	Казловичер				Р	12	
Нач. отд.	Серик						
Гл. спец.	Казловичер						
Рук. гр.	Савельева			Стенка СТМ-1. Схема армирования (окончание).	Госстрой СССР Укрводоканалпроект Киев		
Ст. инж.	Ямпольская						
Инженер	Белоброва						

Привязан

Инв. №

Инв. № подлин. | Подпись и дата | Взам. инв. №

Типовой проект 901-1-32.83 Альбом III/3

Спецификация элементов на монолитное изделие

Поз.	Обозначение	Наименование	Кол. шт.	Примечание: Масса единицы, кг
		Стена СТм-1		
		Сборочный чертеж		
		Сборочные единицы		
		Сетки арматурные		
1	ГОСТ 23279-78	С $\frac{20\text{АIII}-200}{12\text{АIII}-200}$ 3050×5950 $\frac{75}{75}$	21	316
2	—— " ——	С $\frac{25\text{АIII}-200}{12\text{АIII}-200}$ 3050×5950 $\frac{75}{75}$	21	447
3	—— " ——	С $\frac{20\text{АIII}-200}{12\text{АIII}-200}$ 2250×5950 $\frac{75}{75}$	3	236
4	—— " ——	С $\frac{25\text{АIII}-200}{12\text{АIII}-200}$ 2250×5950 $\frac{75}{75}$	3	335
5	—— " ——	С $\frac{8\text{АI}-200}{25\text{АIII}-200}$ 2250×5650 $\frac{25}{25}$	6	278
6	—— " ——	С $\frac{25\text{АIII}-100}{12\text{АIII}-200}$ 2850×5950 $\frac{75}{75}$	10	740
7	—— " ——	С $\frac{20\text{АIII}-200}{12\text{АIII}-200}$ 2850×5950 $\frac{75}{75}$	6	296
8	—— " ——	С $\frac{6\text{АI}-300}{22\text{АIII}-100}$ 3050×5950 $\frac{25}{25}$	2	559
9	—— " ——	С $\frac{16\text{АIII}-200}{16\text{АIII}-200}$ 1850×5250 $\frac{25}{25}$	2	245
10	—— " ——	С $\frac{12\text{АIII}-200}{16\text{АIII}-200}$ 1850×5250 $\frac{25}{25}$	6	126
11	—— " ——	С $\frac{16\text{АIII}-200}{16\text{АIII}-200}$ 2050×5250 $\frac{25}{25}$	2	179
12	—— " ——	С $\frac{12\text{АIII}-200}{16\text{АIII}-200}$ 2050×5250 $\frac{25}{25}$	6	138
13	—— " ——	С $\frac{20\text{АIII}-200}{6\text{АI}-600}$ 2050×3550 $\frac{275}{275}$	2	99
14	—— " ——	С $\frac{12\text{АIII}-200}{20\text{АIII}-200}$ 2050×5250 $\frac{25}{25}$	8	172
15	—— " ——	С $\frac{20\text{АIII}-200}{6\text{АI}-600}$ 2250×3550 $\frac{275}{275}$	2	108
16	—— " ——	С $\frac{12\text{АIII}-200}{20\text{АIII}-200}$ 2250×5250 $\frac{25}{25}$	8	206
		Детали		
17,15		Стержни одиночные		
19÷35		—— " ——		
		Изделия закладные		
36	Серия 1.400-15, в.0,1	МН 522 l = 19750	8	418
37	—— " ——	МН 548 l = 18800	8	79
38	—— " ——	МН 127-1 l = 18800	8	111
39	—— " ——	МН 131-1 l = 1000	4	13
40	—— " ——	МН 201-5	20	5
41	—— " ——	МН 105-1	56	1
42	—— " ——	МН 118-1	6	4
43	—— " ——	МН 145-1	2	12
44	ГОСТ 3262-75	Водогазопроводная труба ф25; l = 3600	2	9
45	—— " ——	ф25; l = 1000	2	2
46	ГОСТ 8240-72	С16; l = 350	3	4.5
47	МВН.л 8	Раструб ф 1000×800	4	
49		Патрубок d_y = 80	4	
50		Патрубок d_y = 600	1	
48	ГОСТ 10704-76	Тр. 108×4; l = 600;	4	6
		Материалы на СТм-1		
		Бетон М200, В6		346,2 м³

Ведомость расхода стали на элемент, кг

Марка элемента	Изделия арматурные. Арматура класса АIII ГОСТ 5.1459-72 ф12	ф16	ф20	ф22	ф25	ф28	ф32	ф36	Итого	АI ГОСТ 5781-75 ф6	ф8	ф10	ф20	Итого	Всего	Арматура класса АIII ГОСТ 5.1459-72 ф12	ф10	Итого	ГОСТ 5781-75 ф8		Итого
СТм-1	8374	3622	10941	1090	22817	—	1370	—	48214	388	161	—	—	549	48763	455		455	353		353
Днище	—	91	4362	—	1220	19136	900	7476	33185	72	1162	174	2196	3604	36789		32	32	5		5

Изделия закладные. Прокат марки Вст 3 кп 2	ГОСТ 8240-72 С16		Итого	ГОСТ 8509-72 L50×5	L90×7		Итого	ГОСТ 8510-72 Т.ш.к ×100×9		Итого	ГОСТ 82-70 δ=8		Итого	ГОСТ 103-76 δ=10	δ=8	δ=6		Итого	ГОСТ 10704-76 Тр. 325×9	Тр. 108×4	Итого	ГОСТ 3262-75 Тр. ф25		Итого	АК-1247 л.л. 30÷32 Рым.	Всего	Общий расход
	13		13	570			570	2853		2853	19		19	72	439	783		1294		24	24	22		22		5603	54366
					119		119									13		13	281		281				651	1101	37890

8459/5

Гл. инж. пр.	Каган		
Н. контр.	Козловичер		
Нач. отд.	Серик		
Гл. спец.	Козловичер		
Рук. гр.	Савельева		
Ст. инж.	Ямпольская		

Привязан

Инв. №

ТП 901-1-32.83 КЖ

Речные водозаборные сооружения, совмещенного типа, производительностью 1.0÷3.0 м³/с

Стадия	Лист	Листов
Р	13	

Стенка СТм-1
Спецификации

Госстрой СССР
Укрводоканалпроект
Киев

Инв. № подл. | Подпись и дата | Взам. инв. №

Типовой проект 901-1-32.83 Альбом III/3

Схема расположения фундаментов под оборудование

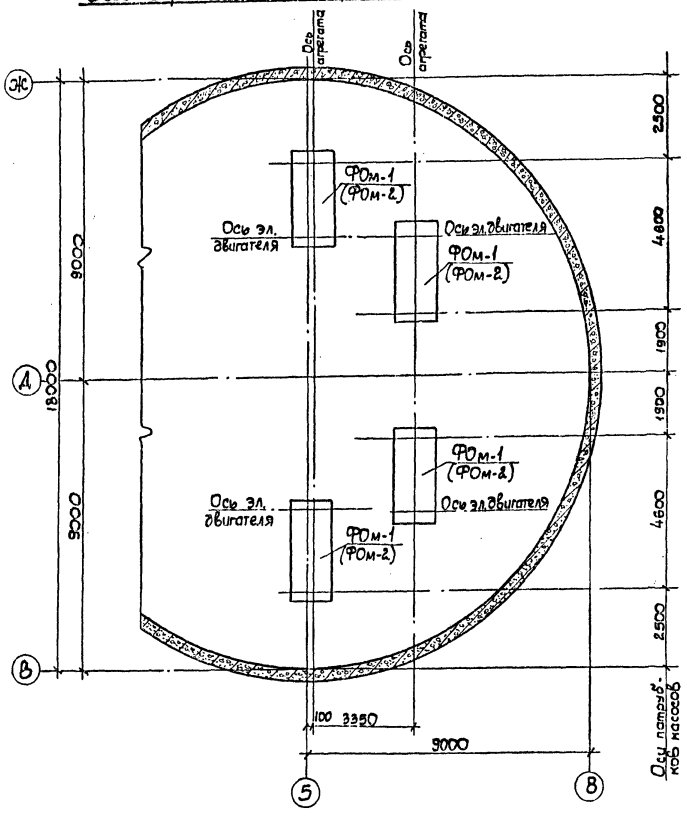

Таблица привязочных размеров ФОм-1 и ФОм-2

Тип производительности	Марка насоса	Серия электродвигателя	Марка фундамента	Размеры в мм: а	б	в	г	д	е	ж	к	л	м	р	о	Н	h	Примечания
I	Д1250-65	А114-4м	ФОм-1	1960	1160	605	755	202	325	755	325	605	425	202	750	2110	1360	
	Д1250-125а(б)	А12-52-4	ФОм-1	2760	1500	800	1080	210	435	825	435	800	725	337	785	2095	1310	
		А12-41-4	ФОм-1															
	Д1600-90	А12-41-4	ФОм-1	2760	1500	800	1080	210	435	825	435	800	725	337	785	2122	1337	
II	Д2000-100	А13-46-6	ФОм-2	3070	1800	—	1400	200	450	1400	400	2300	370	200	973	2115	897	
		А13-59-6	ФОм-2															
		СД2-85/37-6	ФОм-2															
		СД2-85/45-6	ФОм-2															
	Д2500-62	А12-42-8	ФОм-2	3070	1800	—	1400	200	570	1400	400	2300	370	200	1023	2175	1152	
		А13-37-6	ФОм-2															
		СД2-85/45-6	ФОм-2															
		А13-46-6	ФОм-2															
III	Д3200-33	А12-49-6	ФОм-2	3000	1675	—	1275	200	500	1120	500	1980	520	277	1100	2250	1150	
		А12-35-6	ФОм-2															
		А12-39-6	ФОм-2															
		СД2-74-41-6	ФОм-2															
		СД2-74/47-6	ФОм-2															
	Д3200-75	А13-53-6	ФОм-2	3620	2030	—	1460	285	710	1630	200	3220	200	200	1175	2182	1007	
		СД2-85/57-6	ФОм-2															
		СД2-85/40-8	ФОм-2															
		А13-42-8	ФОм-2															
	Д4000-95	А13-62-8	ФОм-2	3620	2030	—	1460	285	660	1630	200	3220	200	200	1275	2195	920	
		СД2-85/57-8	ФОм-2															

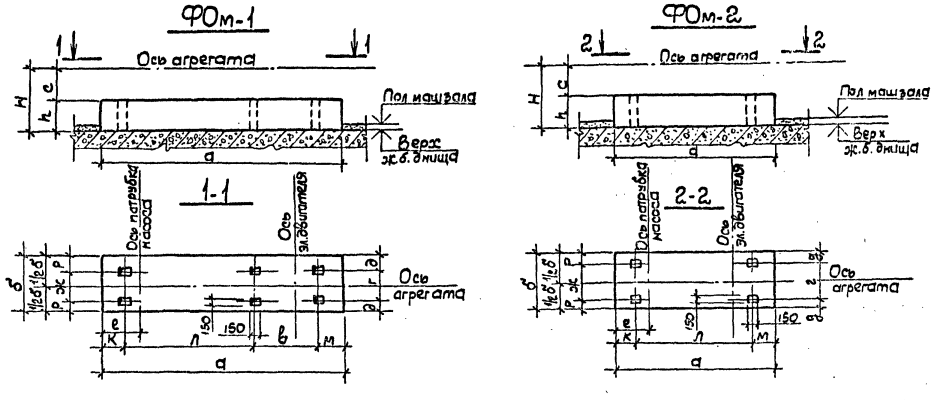

8459/5

ТП 901-1-32.83 КЖ

Привязан

Инв. N

Гл. инж. пр.	Каган	
Н. контр.	Козловичер	
Нач. отд.	Серик	
Гл. спец.	Козловичер	
Рук. гр.	Савельева	
Инжен.	Шацова	

Речные водозаборные сооружения совмещенного типа производительностью 1.045.0 м³/с

Схема расположения фундаментов под оборудование

Стадия	Лист	Листов
Р	14	

Госстрой СССР Укрводоканалпроект Киев

Инв. N подл. | Подпись и дата | Взам. инв. N

Альбом III 3

Типовой проект 901-1-32.83

Инв. № подл. | Подп. и дата | Взам. инв. №

Водосборный колодец

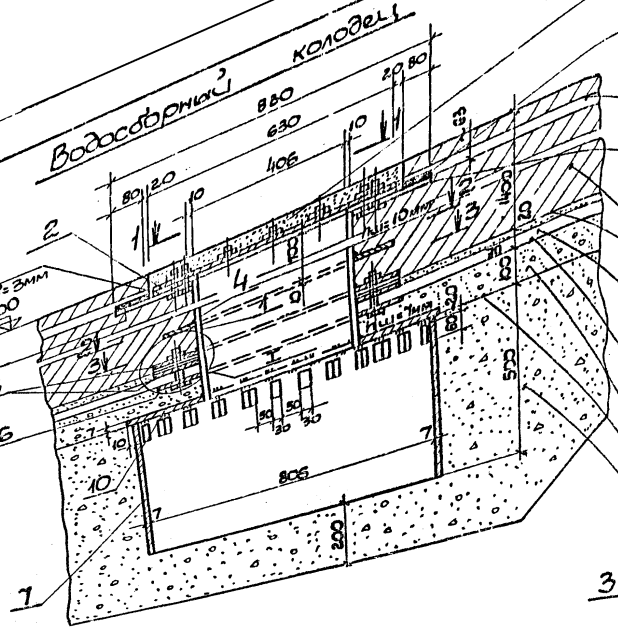
Ø820
Ø630
Ø406
Ø10мм
Ø16мм
Ø12мм
Ø10мм
Ø10мм
Ø10

Альбом III/3

Типовой проект 901-1-32.83

Ведомость чертежей основного комплекта

Лист	Наименование	Примечания
1	Общие данные	
2	Техническая спецификация металла	
3	Схема расположения площадок, стремянок, щитов, ограждений	
4	Узлы, ведомость элементов	
5	Схема расположения лестниц машзала	
6	Схема расположения переходных площадок машзала	
7	Схема расположения стоек под переходные площадки машзала	
8	Щиты Щ-1÷Щ-5, стремянка СМ-1, рама РМ-1.	
9	Конструкция шахты лифта	

Ведомость ссылочных и прилагаемых документов

Обозначение	Наименование	Примечание
	Ссылочные документы	
1.459-2, 6. 1, 2	Стальные лестницы, переходные площадки и ограждения	

Ведомость спецификаций

Лист	Наименование	Примечания
КМ-2	Техническая спецификация стали	

Общие указания.

1. Разработку деталировочных чертежей металлоконструкций производить согласно СНиП II-В, 3-72. „Стальные конструкции. Нормы проектирования".
2. Соединение стальных элементов предусматривать ручной электродуговой сваркой.
3. Все сварные швы выполняются электродами типа Э42а по ГОСТ 9467-75.
4. Предусмотреть антикоррозийную защиту металлоконструкций, произвести очистку поверхности стальных конструкций от окислов по ГОСТ 9.025-74 четвертой степени и окраску лакокрасочными материалами группы I согласно СНиП II-28-73 „Защита строительных конструкций от коррозии (дополнение).
5. Высоту неоговоренных швов принимать по наименьшей толщине свариваемых элементов

8459/5

Настоящий раздел проекта разработан в соответствии с действующими нормами и правилами и обеспечивает эксплуатацию при соблюдении предусмотренных проектом мероприятий.

Главный инженер проекта /Каган К.О./

Инв. № подл. | Подпись и дата | Взам. инв. N

Привязан

Инв. N

ГИП	Каган	
Нач. отд.	Серик	
Гл. спец.	Козловичев	
Рук. гр.	Савельева	
Инж.	Белобровая	

ТП 901-1-32.83 КМ

Речные водозаборные сооружения, совмещенного типа производительностью 1.0÷3.0 м³/с

Стадия	Лист	Листов
Р	1	9

Общие данные.

Госстрой СССР Укрводоканалпроект Киев

Типовой проект 901-1-32.83 Альбом III/3

Инв. № подл. | Подпись и дата | Взам. инв. №

Техническая спецификация металла

Вид профиля и ГОСТ	Марка металла и ГОСТ	Обозначение и размер профиля	№ п.п.	Код: марки металла	Код: вида профиля	Код: группы профиля	Количество шт.	Длина мм	Масса металла по элементам конструкций, т: Подкрановые пути	Фахверки	Балки и фермы рабочих площадок	Стойки рабочих площадок	Лестницы и ограждения	Щиты каналов	Шахты шлюзов	Прочие	Общая масса, т	Масса потребности в металле по видам, т: Заводам-изготовителям	Заготовительно-сварочным цехам	Запасные части
Балки двутавровые для подкрановых путей ГОСТ 19425-74	Ст3пс6 ГОСТ 380-71*	I 30М							2.4								2.4			
	итого								2.4								2.4			
Швеллеры ГОСТ 8240-72	Ст3пс6 ГОСТ 380-71*	[8							0.16								0.16			
	Ст3кп2 ГОСТ 380-71*	[12													0.05	0.05	0.1			
		[16									0.25	1.2			0.12	0.11	1.68			
		[20									1.1						1.1			
	Ст3пс6 ГОСТ 380-71*	[24													0.72		0.72			
	итого								0.16		1.35	1.2			0.89	0.16	3.76			
Сталь прокатная угловая равнополочная ГОСТ 8509-72	Ст3пс6 ГОСТ 380-71*	L 63х5							0.03								0.03			
		L 50х5														0.02	0.02			
	Ст3кп2 ГОСТ 380-71*	L 80х6											1.8				1.8			
		L 90х6									0.1						0.1			
		L 75х8									0.4				0.1		0.5			
		L 125х10									0.06						0.06			
	Ст3пс6 ГОСТ 380-71*	L 140х10													3.85		3.85			
	итого:								0.03		0.56		1.8		3.95	0.02	6.36			
Сталь прокатная угловая неравнополочная ГОСТ 8510-72	Ст3кп2 ГОСТ 380-71*	L 140х90х8									0.05						0.05			
		L 125х80х12									0.2						0.2			
	итого:										0.25						0.25			
Сталь полосовая ГОСТ 103-76	Ст3пс6 ГОСТ 380-71*	δ=8							0.1						0.02		0.12			
		δ=10							0.04						0.04		0.08			
	Ст3кп2 ГОСТ 380-71*	δ=4									0.04			0.2			0.24			
		δ=10									0.12						0.12			
		δ=6											0.01		0.02		0.03			
	итого:								0.14		0.16		0.01	0.2	0.08		0.59			
Сталь широкополосная ГОСТ 82-70	Ст3кп2 ГОСТ 380-71*	δ=10										0.2					0.2			
	итого											0.2					0.2			
Сталь рифленая ромбическая ГОСТ 8568-77	Ст3кп2 ГОСТ 380-71*	δ=4									0.25			0.5			0.75			
		δ=5												2.8	0.13		2.93			
	итого										0.25			3.3	0.13		3.68			

Техническая спецификация металла (продолжение)

Вид профиля и ГОСТ	Марка металла и ГОСТ	Обозначение и размер профиля	№ п.п.	Код: марки металла	Код: вида профиля	Код: группы профиля	Количество шт.	Длина мм	Масса металла по элементам конструкций, т: Подкрановые пути	Фахверки	Балки и фермы рабочих площадок	Стойки рабочих площадок	Лестницы и ограждения	Щиты каналов	Шахты шлюзов	Прочие	Общая масса, т	Масса потребности в металле по видам, т: Заводам-изготовителям	Заготовительно-сварочным цехам	Запасные части
Сталь горячекатанная круглая ГОСТ 2590-71*	Ст3кп2 ГОСТ 380-71*	ф18											0.4				0.4			
	итого												0.4				0.4			
Трубы стальные водогазопроводные ГОСТ 3262-75	Ст3кп2 ГОСТ 380-71*	ф50														0.5	0.5			
	итого															0.5	0.5			
Метизы: болты ГОСТ 7798-70* гайки ГОСТ 5915-70 шайбы ГОСТ 11371-78	Сталь класса 4.6	М12								0.12							0.12			
	ГОСТ 1759-70	М20							0.04								0.04			
	итого								0.04	0.12							0.16			
Сетка плетеная одинарная с квадратными ячейками из плоских спиралей ГОСТ 2715-75	Ст3пс6 ГОСТ 380-71*	3.0 2.0х2.0														0.8	0.8			
Итого масса металла									2.77	0.12	2.57	1.4	2.21	3.5	5.85	0.69	19.1			
Серия 1.459-2, в.1.2	Ст3кп2 ГОСТ 380-71*										3.4		6.6				10.0			
шифр 460-75										4.4							4.4			
шифр 41-74, в.1.2																0.44	0.44			
Всего масса металла									2.77	4.52	5.97	1.4	8.81	3.5	5.85	1.13	33,94			
в том числе по маркам	Ст3кп2								0.04	4.52	5.97	1.4	8.81	3.5	5.43	1.13	30.79			
	Ст3пс6								2.73	—	—	—	—	—	0.42	—	3.15			

8459/5

Привязан	Гл. инж.	Кагам		ТП 901-1-32.83	КМ
	Н. контр.	Козловичер			
	Нач. отд.	Серик		Речные водозаборные сооружения совмещенного типа, производительностью 1.0÷3.0 м³/с	Стадия: Р; Лист: 2; Листов:
	Гл. спец.	Козловичер		Техническая спецификация металла	Госстрой СССР Укрводоканалпроект г. Киев
Инв. №:	Рук. гр.	Савельева			
	Ст. инж.	Ямпольская			

Типовой проект 901-1-32.83 Альбом III/3

Схема расположения площадок, стремянок, щитов, ограждений.

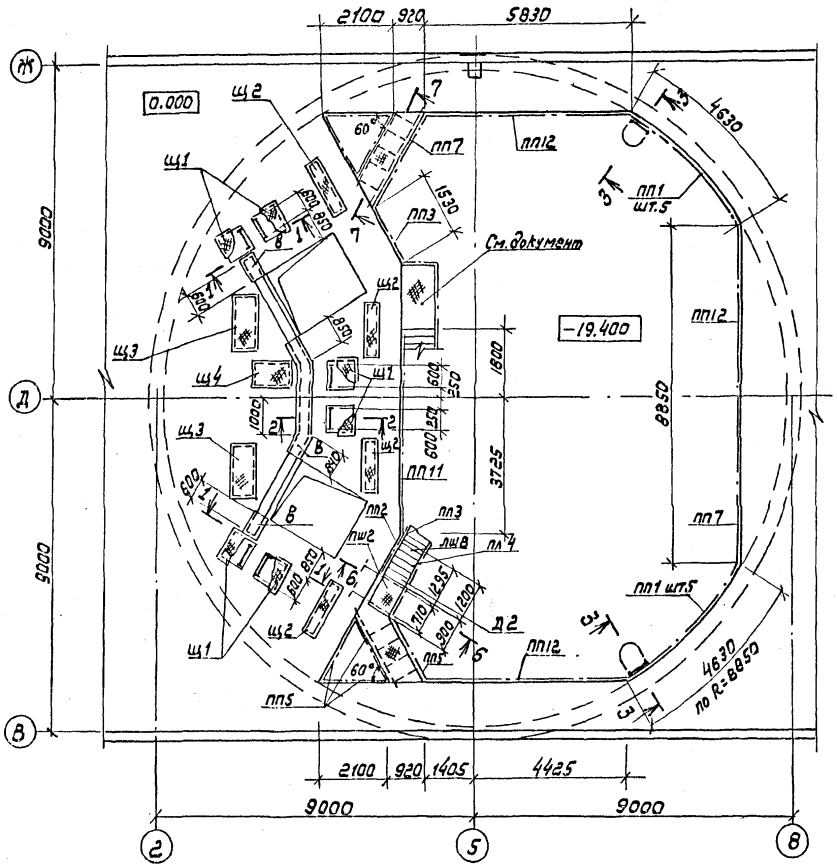

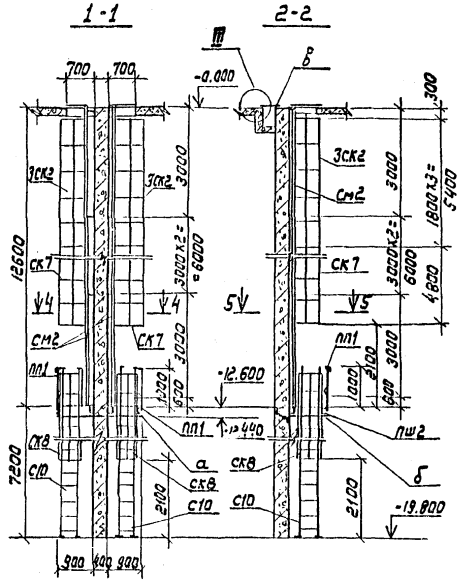

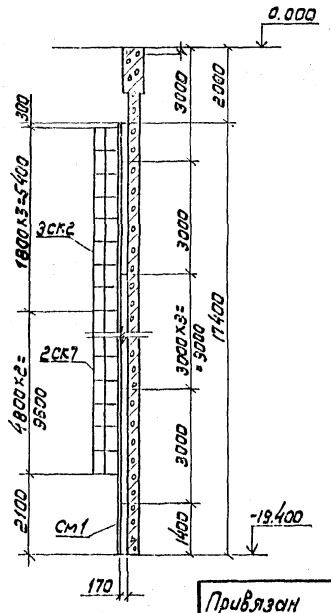

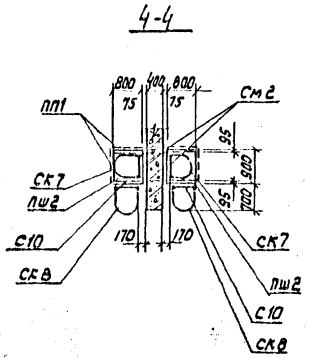

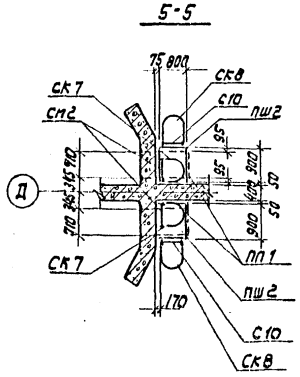

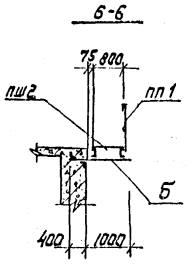

Ведомость элементов

Марка	Сечение: Эскиз	Поз.	Состав	Опорные усилия: M тс,м	N тс	Q тс	Группа конструкций	Марка металла	Примечания
									Кол. шт.
пш2	1.459-2		в.1.л.34				VI	Вст3кп2	7
лш8	—"—		в.1 л.15				"	"	1
пл3	—"—		в.2 л.43				"	"	1
пл4	—"—		—"—				"	"	1
Д2	—"—		в.1 л.76				"	"	1
Д14	—"—		в.1 л.80				"	"	1
Д29	—"—		в.1 л.82				"	"	2
Д30	—"—		—"—				"	"	2
пп1	—"—		в.2 л.75				"	"	21
пп2	—"—		—"—				"	"	1
пп3	—"—		—"—				"	"	1
пп5	—"—		в.2 л.76				"	"	7
пп7	—"—		" л.77				"	"	2
пп11	—"—		" л.78				"	"	1
пп12	—"—		" л.77				"	"	3
ск8	—"—		" л.90				"	"	6
ск7	—"—		" л.90				"	"	10
ск2	—"—		" л.89				"	"	24
с10	—"—		в.1 л.64				"	"	6
см1	Стремянка						"	"	2
см2	—"—						"	"	6
щ1	Щит						"	"	6
щ2	—"—						"	"	4
щ3	—"—						"	"	2
щ4	—"—						"	"	1
щ5	—"—						"	"	1
									Общая длина п.м.
а		1	[16				"	"	8.0
б		1	[16				"	"	8.0
		2	L90x6				"	"	2.8
в	Рифленая сталь	3	δ=4				"	"	S=1.9 м²

1. Разрез 7-7 и узел III см. документ

8459/5.

Привязан	Гл. инж. пр.	Каган		ТП 901-1-32.83 КМ			
	Н. контр.	Козловичер		Речные водозаборные сооружения совмещенного типа производительностью 1.0÷3.0 м³/с	Стадия	Лист	Листов
	Нач. отд.	Серик			Р	3	
	Гл. спец.	Козловичер		Схема расположения площадок, стремянок, щитов, ограждений на отм. 0.000	Госстрой СССР Укрводоканалпроект г. Киев		
Инв. №	Рук. гр.	Савельева					
	Ст. инж.	Ямпольская					

Инв. № подл. | Подпись и дата | Взам. инв. №

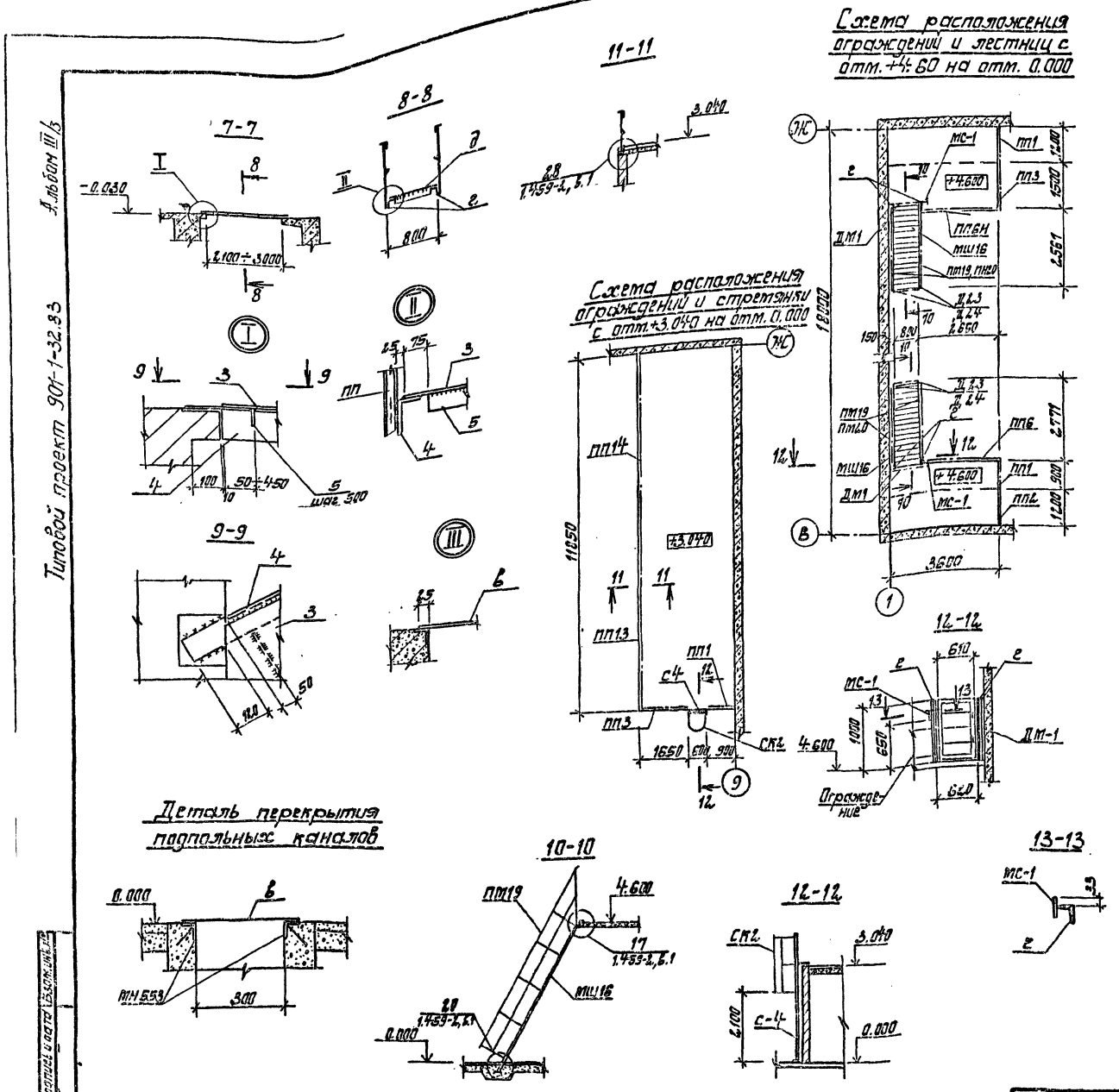

Ведомость элементов

Марка	Сечение: Эскиз	Поз.	Состав	Опорные усилия: M тс.м	N тс	Q тс	Группа констр.	Марка металла	Примечан.
									кол. шт.
МШ16	1.459-2		в. 1 л. 28				VI	Вст.3кп2	2
ПМ19	"		в. 2 л. 63				VI	"	2
ПМ20	"		"				VI	"	2
ПП1	"		в. 2 л. 75				VI	"	3
ПП2	"		" "				VI	"	1
ПП3	"		" "				"	"	2
ПП6	"		" л. 76				"	"	1
ПП13	"		" л. 79				"	"	2
ПП14	"		" л. 79				"	"	1
ПП6Н	и 1.459-2. в. 2 п. 76						"	"	1
Д23	1.459-2		в. 1 л. 81				"	"	2
Д24	"		" л. 81				"	"	2
С4	"		в 1 л.				"	"	1
СК2	"		в 2 л. 89				"	"	1
ДМ-1	Дверца						"	"	2
МС-1	Пластина						"	"	2
в	рифленая сталь	3	$\delta = 4$				"	"	$S = 4.8 м^2$
г	———	4	L125×80×12				"	"	L = 11.0 п.м
д		3	$\delta = 4$				"	"	$S = 4.2 м^2$
		5	-40×4				"	"	L = 8.0 п.м
е	стойка	6	L 50×5						L = 4.4 п.м

1. Схему расположения для узла III и разреза 7-7 см. документ.

8459/5

Гл. инж. пр.	Коган		ТП 901-1-32.83 КМ		
Н. контр.	Козловичер		Речные водозаборные сооружения, совмещенного типа, производительностью 1.0÷3.0 м³/с	Стадия	Лист	Листов
Нач. отд.	Серик			Р	4	
Гл. спец.	Козловичер		Узлы, ведомость элементов.	Госстрой СССР Укрводоканалпроект Киев		
Рук. гр.	Савельева					
Ст. инж.	Ямпольская					

Привязан

Инв. №

Типовой проект 901-1-32.83 Альбом III/3

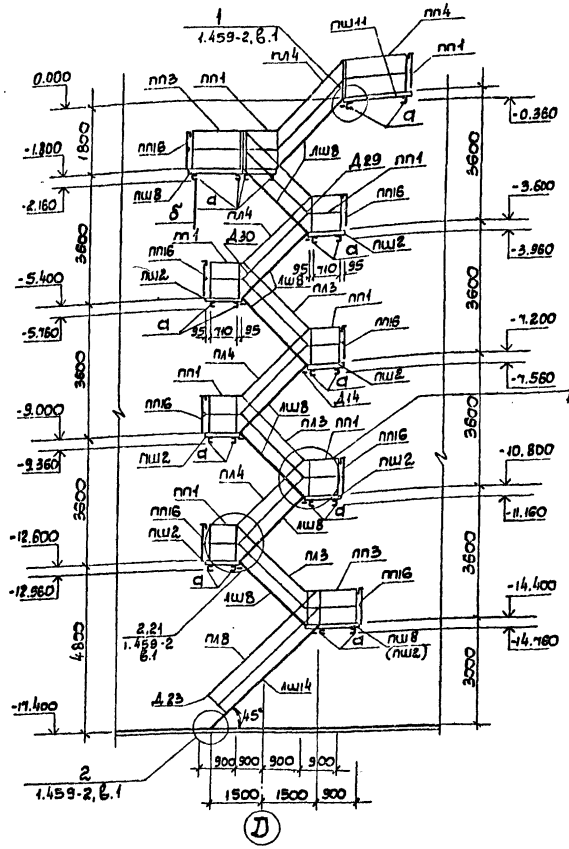

Схема расположения лестниц с отм. 0.000 на отм.-3.600

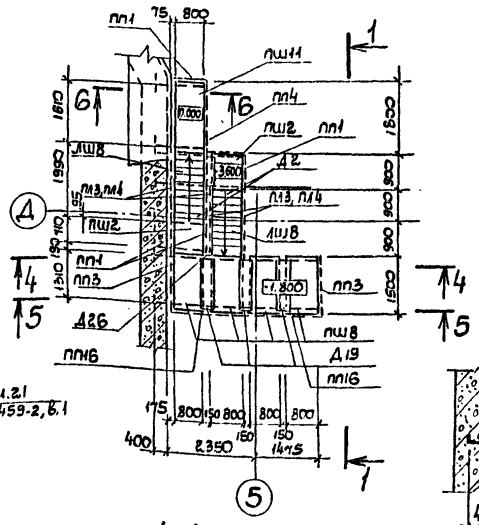

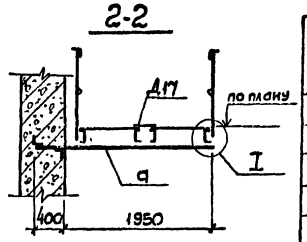

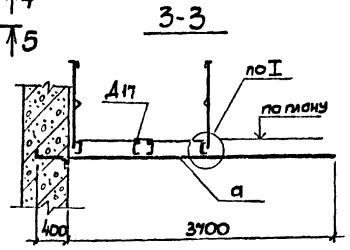

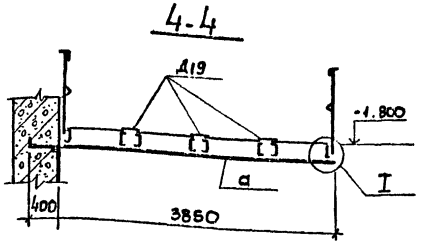

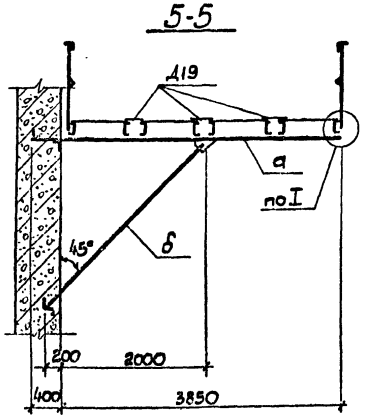

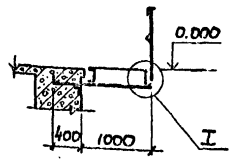

Схемы расположения лестниц с отм.-3.600 на отм.-13.800

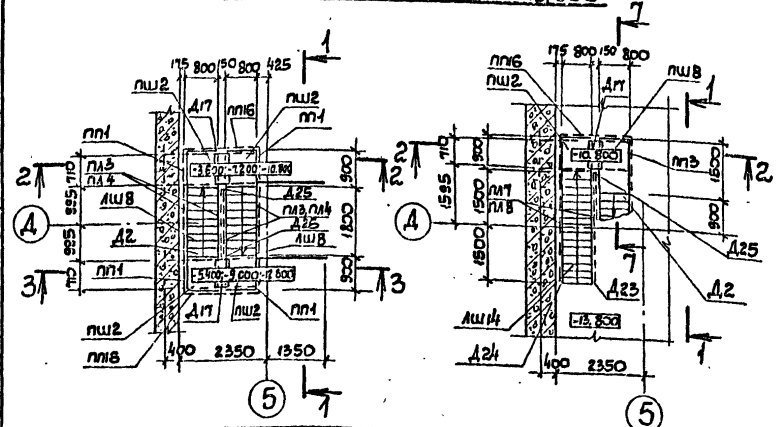

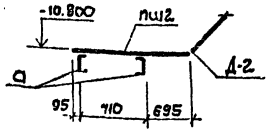

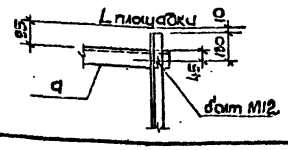

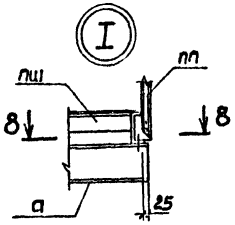

Ведомость элементов

Марка	Сечение: Эскиз	Поз.	Состав	Опорные усилия: M тс.м	N тс	Q тс	Группа констр.	Марка металла	Примечания
									кол. шт.
лш8	1.459-2		в.1 л.15				VI	Вст3кп2	8
лш14	"		" л.17				"	"	1
пл3	"		в.2 л.43				"	"	8
пл4	"		" л.43				"	"	8
пл8	"		" л.45				"	"	1
пш2	"		в.1 л.34				"	"	14
пш8	"		" л.36				"	"	5
пш11	"		" л.37				"	"	1
пп1	"		в.2 л.75				"	"	16
пп3	"		" л.75				"	"	3
пп4	"		" л.76				"	"	1
пп16	"		" л.80				"	"	9
пл7	"		в.2 л.45				"	"	1
Д2	1.459-2		в.1 л.76				VI	Вст3кп2	8
Д14	"		" л.80				"	"	9
Д17	"		" л.80				"	"	7
Д19	"		" л.80				"	"	4
Д23	"		" л.81				"	"	1
Д25	"		" л.81				"	"	4
Д26	"		" л.81				"	"	4
Д29	"		" л.82				"	"	16
Д30	"		" л.82				"	"	16
Д24	"		" л.81				"	"	1
									Длина, п.м
а		1	[20				VI	Вст3кп2	57.5
		2	L 90×6				"	"	9.2
δ		4	L 125×10				"	"	3.0
		5	−200×10				"	"	0.3

1. Узлы крепления балок площадок к шахте лифта см. документ

8459/5

ТП 901-1-32.83 КМ

Гл.инж.пр.	Каган		
Н.контр.	Козловичер		
Нач.отд.	Серик		
Гл.спец	Козловичер		
Рук.гр.	Савельева		
Ст.инж.	Ямпольская		

Речные водозаборные сооружения совмещенного типа производительностью 1.0÷3.0 м³/с

Схема расположения лестниц машзала

Стадия	Лист	Листов
Р	5	

Госстрой СССР Укрводоканалпроект Киев

Привязан

Инв.N

Инв.N подл. | Подп. и дата | Взам.инв.N

Альбом III/5

Типовой проект 901-1-32.83

Схема расположения переходных площадок машзала

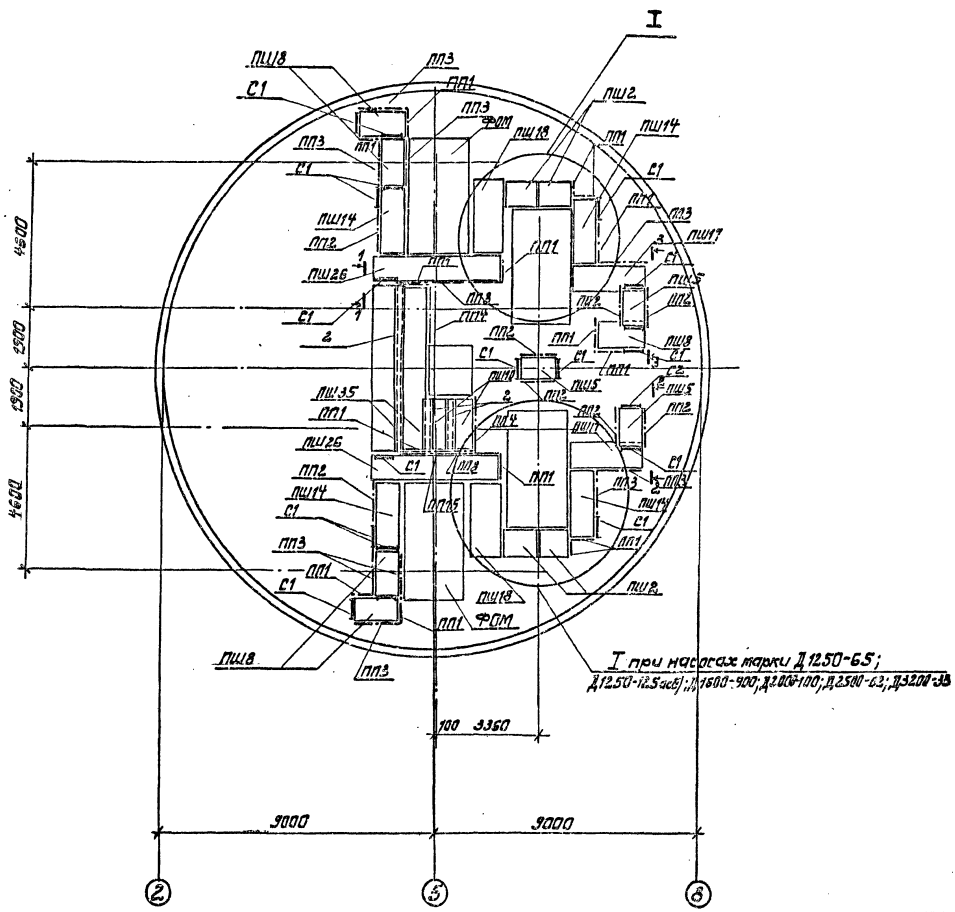

I при насосах марки Д1250-65; Д1250-125 асб); Д1600-900; Д2000-100; Д2500-62; Д3200-33

Ведомость элементов

Марка	Сечение: Эскиз	Поз.	Состав	Опорные усилия: M1 тс. м.	N1 тс.	Q1 тс	Группа конструкций	Марка металла	Примечание кол шт.
При насосах марки Д3200-75, Д4000-95									
ПШ26	1.459-2		Вып. 1 л. 42						2
ПШ17	"		" л. 39						1
ПШ18	"		" л. 39						2
ПШ14	"		" л. 38						4
ПШ11	"		" л. 37						1
ПШ8	"		" л. 36						5
ПШ10	"		" л. 37						2
ПШ5	"		" л. 35						3
ПП1	"		Вып. 2 л. 75						14
ПП2	"		" л. 75						8
ПП3	"		" л. 75						9
ПП4	"		" л. 76						2
ПП8	"		" л. 77						2
ПП15	"		" л. 80						1
С1	"		Вып. 1 л. 62						16
С2	"		" л. 62						1
ПШ35	"		" л. 45						2
ПШ2	"		" л.						4
2		6	сталь рифл. δ=4				IV	Вст 3кп2	—
При насосах марки Д1250-65; Д1250-125 асб); Д1600-900; Д2000-100; Д2500-62; Д3200-33									
см. выше кроме ПШ18 и ПШ2									
ПШ16	1.459-2		Вып. 1 л. 39					Вст 3кп2	4
ПШ2	"		" л.					"	2
д	6 / 7 / ш. 300	6	Сталь рифл. δ=4					"	—
		7	-40×4					"	—

1. Разрезы 1-1, 2-2, 3-3 и узел I

8459/5

ТП 901-1-32.83 КМ

Привязан

Инв. N

Нач. отд.	Серик	
Гл. спец.	Козловичер	
Рук. гр.	Савельева	
Ст. инж.	Ятпольская	
Инженер	Ясильская	

Речные водозаборные сооружения совмещенного типа производительностью 1.0÷3.0 м³/с

Схема расположения переходных площадок машзала.

Стадия	Лист	Листов
Р	6	

Госстрой СССР Укрводоканалпроект Киев

Инв. N подл. | Подпись и дата | Взамен инв. N

Типовой проект 901-1-32.83 Альбом III/3

Схема расположения стоек под переходные площадки машзала

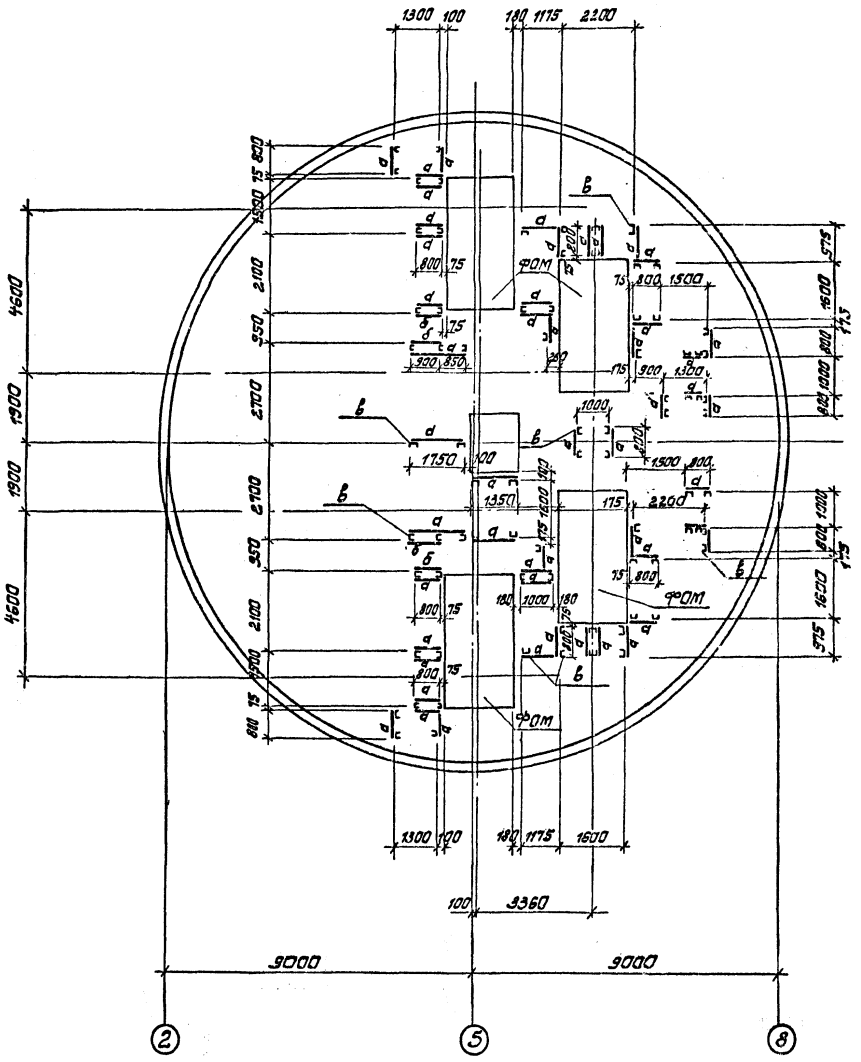

Ведомость элементов

Марка	Сечение			Опорные усилия			Группа конструк.	Марка металла	Примечание
	Эскиз	Поз.	Состав	M тс.м.	N тс.	Q тс.			
а	1	1	L75×8				VI	Вст3кп2	
б	2	2	L140×90×8				VI	Вст3кп2	
в	3	3	C16				VI	Вст3кп2	
	5	4	-220×10				"	"	
	4	5	-150×10				"	"	

Схема расположения стоек переходных площадок для узла I

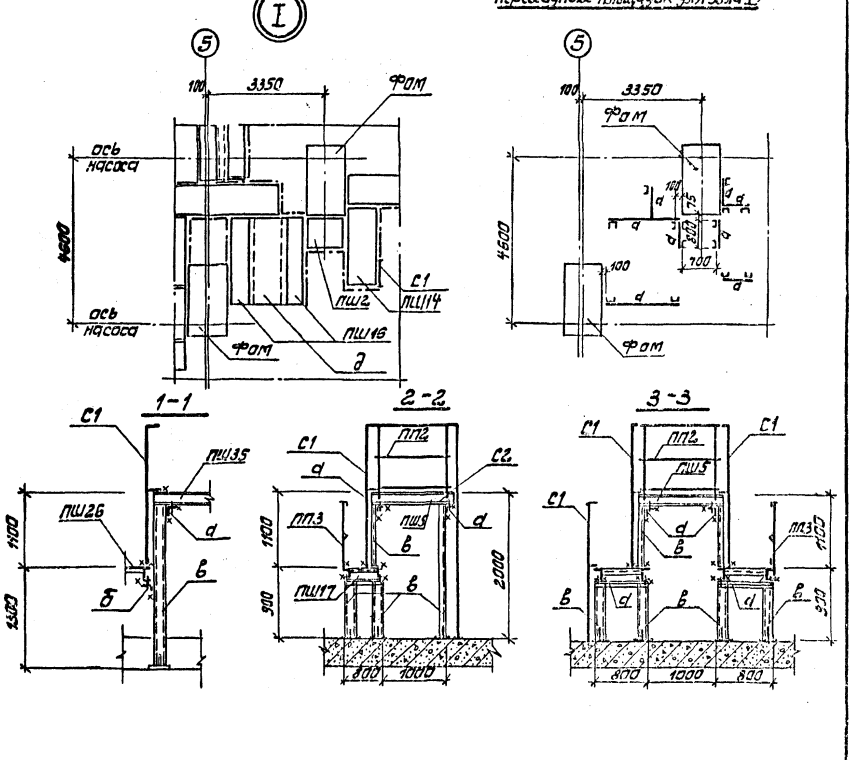

8459/5

Привязан	Нач.отд.	Серик		ТП901-1-32.83	КМ
	Гл.спец.	Козловичев		Речные водозаборные сооружения совмещенного типа производительностью 1.0÷3.0 м³/с	Стадия: Р; Лист: 7; Листов:
	Рук.гр.	Савельева		Схема расположения стоек под переходные площадки машзала.	Госстрой СССР Укрводоканалпроект Киев
	Ст.инж.	Ямпольская			
Инв.№	Инженер	Ягильская			

Инв.№ подл. | Подпись и дата | Взамен инв.№

Типовой проект 901-1-32.83 Альбом III/3

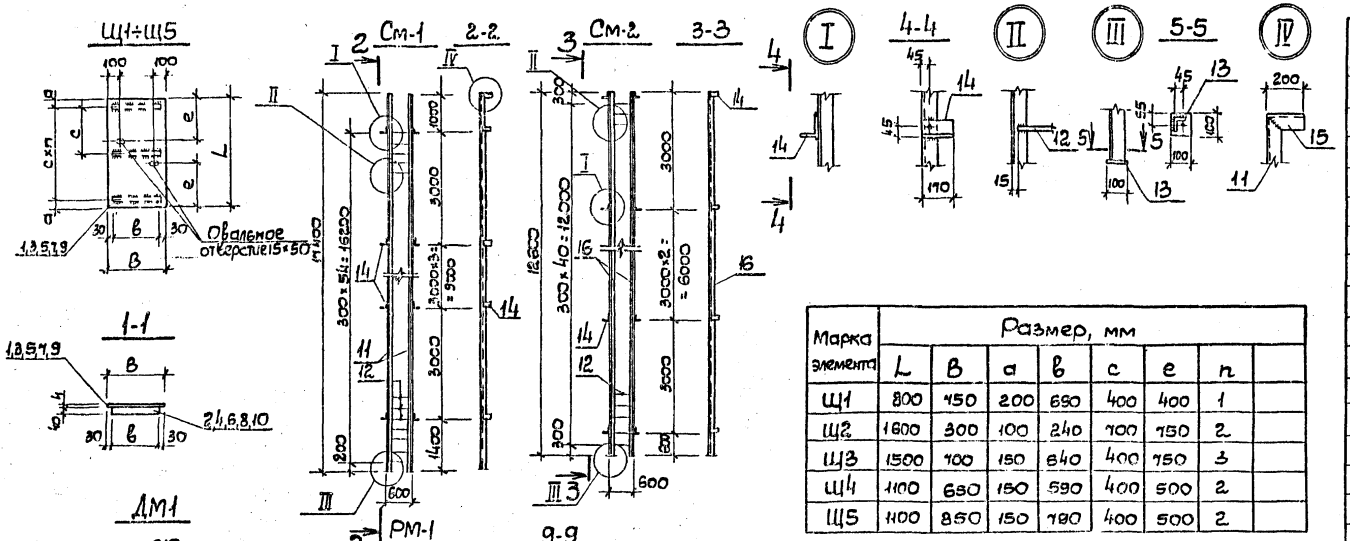

Марка элемента	Размер, мм							
	L	B	a	b	c	e	n	
Щ1	800	450	200	690	400	400	1	
Щ2	1600	300	100	240	700	750	2	
Щ3	1500	700	150	840	400	750	3	
Щ4	1100	690	150	590	400	500	2	
Щ5	1100	850	150	790	400	500	2	

Формат	Зона	Поз.	Обозначение	Наименование	Кол.	Примечание
						Масса един., кг
				Стремянка См-2		244.1
				Детали		
		12	ГОСТ 5781-75	ф18 AI; ℓ=540;	41	1.1
		13	ГОСТ 103-76	−100×6; ℓ=100;	2	0.5
		14	ГОСТ 8510-72	L 80×6; ℓ=170;	10	1.2
		16	——"——	L 80×6; ℓ=1259Д	2	93.0
				Дверца ДМ1		8.4
				Детали		
		17	ГОСТ 103-76	−50×4; ℓ=900;	2	1.4
		18	——"——	−50×4; ℓ=610;	2	1.0
		19	——"——	−150×4; ℓ=150;	4	0.7
		20	ГОСТ 5781-75;	ф6AI; ℓ=600;	3	0.1
		21	ГОСТ 103-76	−80×4; ℓ=210;	1	0.5
		22	ГОСТ 5088-72	Петли дверные	2	—
				Поворотное ограждение ППБИ		27.4
				Детали;		
		23	ГОСТ 8281-69	L 50×40×12×2.5; ℓ=990;	1	из обрезка
		24	ГОСТ 8509-72	L 50×5; ℓ=500;	2	1.9
		25	——"——	L 25×3; ℓ=990	1	из обрезка
		26	——"——	L 50×5; ℓ=155	1	0.6
		27	ГОСТ 5088-72	Петли дверные	2	—
		28	Серия 1.459-2; в2.	Ограждение ППБ	1	23.0

Спецификация стали на 1 элемент

Формат	Зона	Поз.	Обозначение	Наименование	Кол.	Примечание
						Масса един., кг
				Документация		
				Щит Щ1		21.8
				Детали:		
		1	ГОСТ 8568-77	Сталь рифленая δ=4мм S=0.6м²	1	20.0
		2	ГОСТ 103-76	-40×4; ℓ=690	2	0.9
				Щит Щ2		16.9
				Детали:		
		3	ГОСТ 8568-77	Сталь рифленая δ=4мм S=0.48	1	16.0
		4	ГОСТ 103-76	-40×4; ℓ=240;	3	0.3
				Щит Щ3		38.2
				Детали:		
		5	ГОСТ 8568-77	Сталь рифленая δ=4мм S=1.05	1	35.0
		6	ГОСТ 103-76	-40×4; ℓ=640;	4	0.8
				Щит Щ4		26.4
				Детали		
		7	ГОСТ 8568-77	Сталь рифленая δ=4мм S=0.72	1	24.0
		8	ГОСТ 103-76	-40×4; ℓ=590;	3	0.8
				Щит Щ5		34.4
				Детали		
		9	ГОСТ 8568-77	Сталь рифленая δ=4мм S=0.94	1	31.4
		10	ГОСТ 103-76	-40×4; ℓ=790;	3	1.0
				Стремянка См-1		334.9
				Детали:		
		11	ГОСТ 8510-72	L 80×6; ℓ=1739Д	2	128.0
		12	ГОСТ 5781-75	ф18AI; ℓ=540;	55	1.1
		13	ГОСТ 103-76	−100×6; ℓ=100;	2	0.5
		14	ГОСТ 8510-72	L 80×6; ℓ=170;	12	1.2
		15	——"——	L 80×6; ℓ=200;	2	1.5
				Рама РМ-1		87.0
				Детали:		
		29	ГОСТ 8240-72	[16; ℓ=800;	2	11.4
		30	——"——	[16; ℓ=1120;	2	15.9
		31	——"——	[12; ℓ=620;	4	6.5
		32	ГОСТ 103-76	−100×10; ℓ=100;	8	0.8
				МС-1		
				Детали		
		33	ГОСТ 103-76	—66×4; ℓ=84	1	0.2

Привязан

Инв. № подл. | Подпись и дата | Взам. инв. №

8459/5

ТП 901-1-32.83 КМ

Гл. инж. пр.	Каган		
Н. контр.	Козловичер		
Нач. отд.	Серик		
Гл. спец.	Козловичер		
Рук. гр.	Савельева		
Ст. инж.	Ямпольская		

Речные водозаборные сооружения совмещенного типа производительностью 1.0÷30 м³/с

Щиты Щ-1 Стремянка См-1, рама РМ-1

Стадия	Лист	Листов
Р	8	

Госстрой СССР Укрводоканалпроект Киев

Типовой проект 901-1-32.83 Альбом III/3

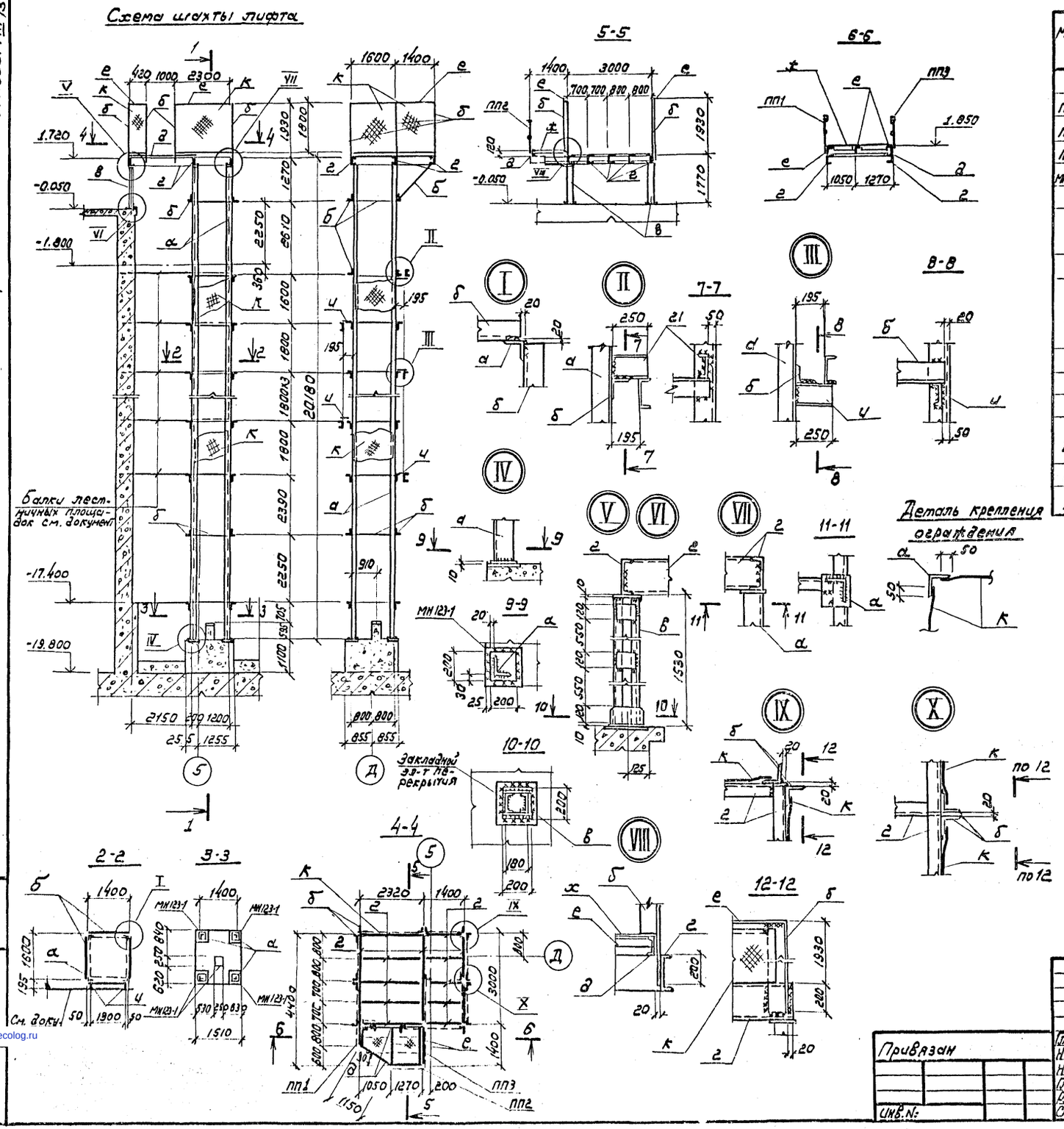

Ведомость элементов

Марка	Сечения: Эскиз	Поз.	Состав	Опорные усилия: M	N	Q	Группа констр.	Марка металла	Примечан.
									Кол. шт.
ПП1	1.459-2 в.2						VI	Вст3кп2	1
ПП2	— " —						VI	— " —	1
ПП3	— " —						VI	— " —	1
МН123-1	1.400-15.в.0.1							— " —	5
									Общая длина, п.м.
а		1	L 140×10				II	Вст3пс6	80.64
		2	− 200×10				— " —	— " —	1.6
б		1	L 140×10				— " —	— " —	98.0
в		2	− 200×10				— " —	— " —	0.8
		3	[16				— " —	— " —	6.04
		4	− 120×8				— " —	— " —	2.0
г		5	[24				— " —	— " —	29.8
д		6	[12				— " —	— " —	4.74
е		7	L 75×8				— " —	— " —	10.64
ж		8	рифл. ст. δ = 5 мм				— " —	— " —	S = 2.93 м²
		9	− 60×6				— " —	— " —	7.2
и		3	[16				— " —	— " —	2.5
к	ГОСТ 2715-75		сетка 3.0 / 2.0×2.0					— " —	S = 134.0 м²

84.59/5

ТП 901-1-32.83

Гл. инж. пр.	Каган		
Н. контр.	Козловичер		
Нач. отд.	Серик		
Гл. спец.	Козловичер		
Рук. гр.	Савельева		
Ст. инж.	Ямпольская		

Речные водозаборные сооружения, совмещенного типа, производительностью 1.0÷3.0 м³/с

Конструкция шахты лифта

Стадия	Лист	Листов
Р	9	

Госстрой СССР Укрводоканалпроект г. Киев

Привязан

Инв. №:

Взамен инв. №

Подпись и дата

Инв. № подл.

gost.e-ecolog.ru