УДК 621.86.061-272·629.7 Группа Г86

ОТРАСЛЕВОЙ СТАНДАРТ

ОСТ 1 11945-75

ПРУЖИНЫ

Конструкция и размеры

На 3 страницах

Взамен 6574А

ОКП 75 9560

Распоряжением Министерства от 13 февраля 1975 г. № 087-16

срок введения установлен с 1 января 1976 г.

Несоблюдение стандарта преследуется по закону

1. Конструкция, размеры и коды ОКП пружин должны соответствовать указанным на чертеже и в таблице.

Издание официальное ГР 4130 от 24.02.75

Перепечатка воспрещена

gost.e-ecolog.ru

Лит изм 1 2
№ чзв 7165 12238
№ дубликата
№ подлинника 2445

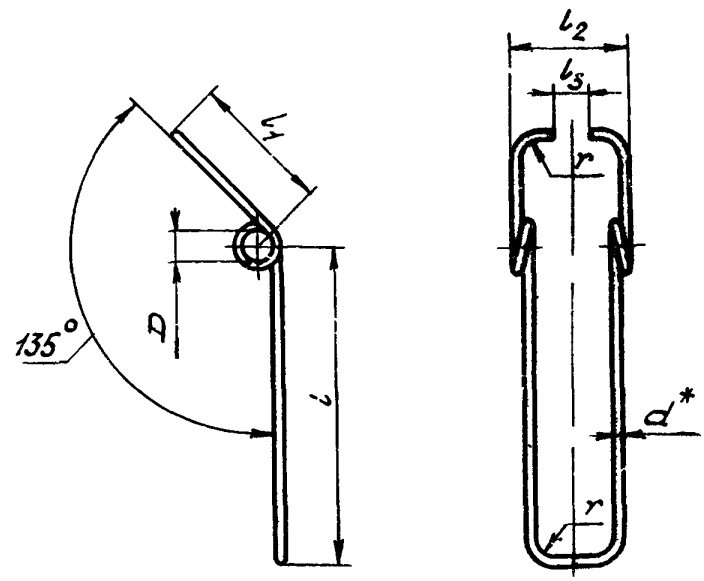

Размеры, мм

Типоразмер	Код ОКП	D	d	r	l	l_1	l_2	l_3	Длина развертки	Масса, кг
1	75 9569 5271 08	3,2	0,8	0,8	18	7	5	2	89	0,004
2	75 9569 5272 07	3,6			22	9	7	3	98	
3	75 9569 5273 06		1,0	1,0	26	12	8		118	0,007
4	75 9569 5274 05	4,6		2,0	30	15	9	4	141	0,009
5	75 9569 5275 04				36	18	11		162	0,011
6	75 9569 5276 03	5,6	1,2	3,0	45	20	17	5	198	0,018

2. Материал. проволока Б-2А по ГОСТ 9389-75.

3. Неуказанные предельные отклонения размеров, формы и расположения поверхностей - по ОСТ 1 00022-80.

4. Покрытие: Кд9. хлористоаммонийный. хр.**

5. Технологические указания - по ОСТ 1 13553-79.

6. Маркировать обозначение и клеймить окончательную приемку на бирке.

7. Технические условия - по ОСТ 1 00845-77.

Пример наименования и обозначения пружины типоразмера 6.

Пружина 6-ОСТ 1 11945-75

*Размер для справок.

**По действующему в отрасли документу

Инв. № дубликата | 2445
Инв. № подлинника
Лит изм | 1 | 7165
№ изв | 2 | 12238

ЛИСТ РЕГИСТРАЦИИ ИЗМЕНЕНИЙ

Номер изменения	Номер листа (страницы)				Номер документа	Подпись	Дата внесения изм.	Дата введения изм.
	измененного	замененного	нового	аннулированного				
Переиздан с учетом изменений № 1, 2								

Инв № дубл
Инв № подл
2445
gost.e-ecolog.ru