УДК 621.86.061.629.7

Группа Г86

ОТРАСЛЕВОЙ СТАНДАРТ

ОСТ 1 11940-75

БАЛКИ
Конструкция и размеры

На 4 страницах

Взамен 6571А

ОКП 75 9560

Распоряжением Министерства от 13 февраля 1975 г. № 087-16

срок введения установлен с 1 января 1976 г.

Несоблюдение стандарта преследуется по закону

1. Конструкция, размеры и коды ОКП балок должны соответствовать указанным на чертеже и в таблице.

Лит изм 1 | № изв. 12238

№ дубликата | № подлинника 2440

...ание официальное ГР 4125 от 24.02.75

Перепечатка воспрещена

gost.e-ecolog.ru

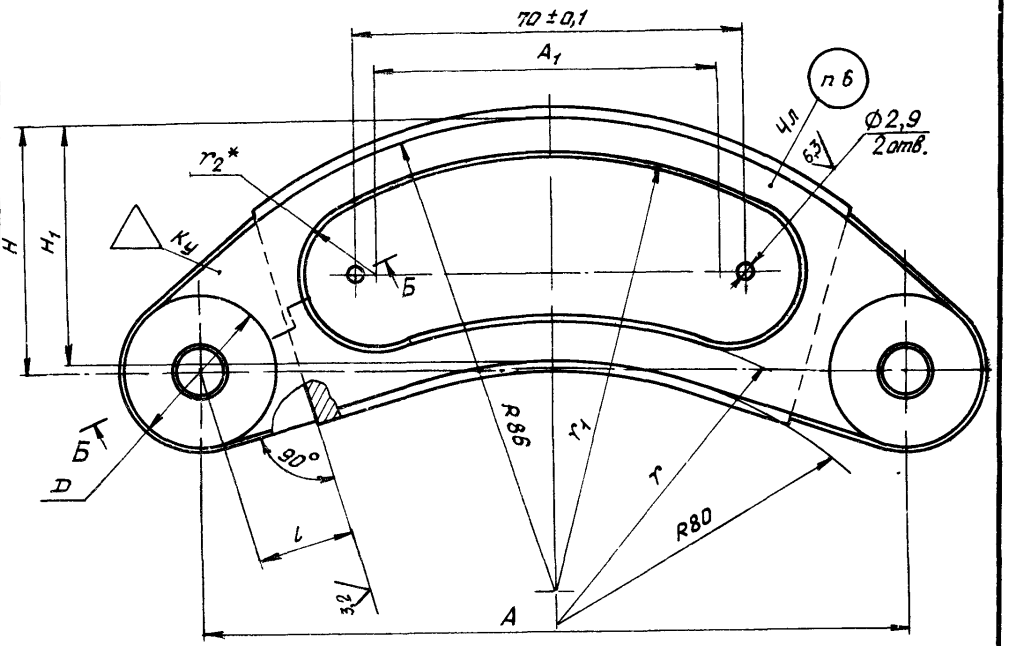

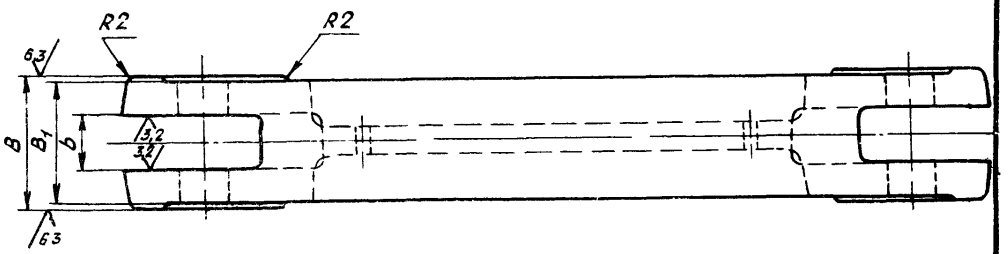

Б – Б

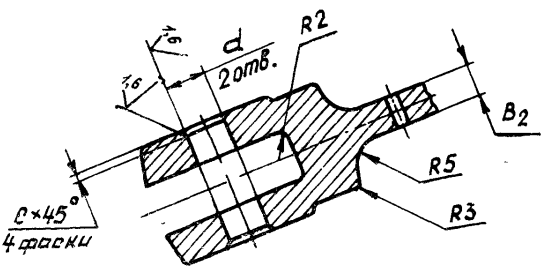

* Размер обеспеч. инстр.

Размеры, мм

Типоразмер	Код ОКП	A		A_1	B	B_1	B_2	D
		Номин.	Пред. откл.					
1	75 9569 5221 07	128	±0,07	60	24	22	8	27
2	75 9569 5222 06	140						28
3	75 9569 5223 05		±0,08		32	30	10	36
4	75 9569 5224 04			54	36	34	12	40

Продолжение

Размеры, мм

Типоразмер	d		b	H	H_1	r	r_1	r_2	l	c	Масса, кг
	Пред. откл.										
	H9		H12								
1	8 2		10	40	39	86,5	79,5	14,5	12	1,0	0,645
2	10,2		12						14		0,680
3	14, 2								20	1,6	1,078
4	16,2		15	62	60	90,0	76,0	18,0	22	2,0	1,258

2. Материал: сталь 30ХГСА, заготовка-штамповка по ТУ 1-92-156-90, группа контроля II. Класс точности 6 по ОСТ 1.41187-78.

Штамповочный уклон - 7° по ОСТ 1.41188-78

3. Термическая обработка: σ_B = 1080 - 1270 МПа (110 - 130 кгс/мм^2).

Группа контроля 2 по ОСТ 1 00021-78.

Контроль - магнитным дефектоскопом.*

4. Неуказанные предельные отклонения размеров, формы и расположения поверхностей - по ОСТ 1 00022-80.

5. Покрытие. Кд15.хр*.

6. Маркировать обозначение серьги - по ОСТ 1 11938-75, надписи выполнять шрифтом 5-Пр3 ГОСТ 26.020-80.

Пример наименования и обозначения балки типоразмера 1

Балка 1-ОСТ 1 11940-75

* По действующим в отрасли документам.

№ изм 1
№ изв 12238
Инв № дубликата
Инв № подлинника 2446

ЛИСТ РЕГИСТРАЦИИ ИЗМЕНЕНИЙ

Номер изменения	Номер листа (страницы)				Номер документа	Подпись	Дата внесения изм.	Дата введения изм.
	измененного	замененного	нового	аннулированного				
Переиздан с учетом изменения № 1.								

2446

Инв. № дубликата

Инв. № подлинника

gost.e-ecolog.ru