ТИПОВОЙ ПРОЕКТ

503-3-10.85

# МЕХАНИЗИРОВАННАЯ МОЙКА ДЛЯ ГРУЗОВЫХ АВТОМОБИЛЕЙ НА 2 ПОСТА

## АЛЬБОМ II

Рабочие чертежи индивидуальных строительных изделий

gost.e-ecolog.ru

# ТИПОВОЙ ПРОЕКТ

# 503-3-10.85

# МЕХАНИЗИРОВАННАЯ МОЙКА ДЛЯ ГРУЗОВЫХ АВТОМОБИЛЕЙ НА 2 ПОСТА

## АЛЬБОМ II

Состав проекта:


Альбом I – Пояснительная записка. Технологические чертежи. Архитектурно-строительные чертежи чертежи санитарно-технических систем и устройств
Альбом II – Рабочие чертежи строительных изделий
Альбом III – Электрооборудование, автоматизация производства, устройства связи и сигнализации
Альбом IV – Чертежи задания заводу-изготовителю на автоматизацию
Альбом V – Сметная документация
Альбом VI – Спецификации оборудования
Альбом VII – Ведомости потребности в материалах
Альбом VIII – Проектная документация на перевод механизированной мойки в режим СОТ



Разработан
Воронежским филиалом „Гипроавтотранс"

Главный инженер филиала В.П. Шатов
Главный инженер проектов Н. Яхненко



Утвержден и введен в действие
минавтотрансом РСФСР
Протокол № 32 от 16 05. 1984 г.


Привязан

Инв. №

Типовой проект 503-3-10.85 Альбом II

| Марка - лист | Наименование | Стр. | Примечание |
|---|---|---|---|
| | Содержание альбома | 2 | |
| II. ПЗ | Пояснительная записка | 3 | |
| II. 100 | Колонны К60-7-1 ÷ К60-7-7; К60-1-1 ÷ К60-1-4; К72-1-1; К72-1-2. | 4 | |
| II.100СБ | Колонны К60-7-1; К60-7-2; К60-7-4 ÷ К60-7-7. | 5 | |
| II.100СБ | Колонны К60-1-1; К60-1-2; К70-1-1; К70-1-2. | 6 | |
| II.100СБ | Колонны К60-7-3; К60-1-3. К60-1-4. | 7 | |
| II.100ВМ | Колонны К60-7-1÷К60-7-7, К60-1-1÷ К60-1-4, К72-1-1, К72-1-2 | 8 | |
| II. 200 | Балка 1БДР12-2К7Т-1; 1БДР12-3К7Т-1 | | |
| II. 200СБ | Балка 1БДР12-2К7Т-1; 1БДР12-3К7Т-1. Разбивка дополнительных закладных деталей | 9 | |
| II.001 | Изделие соединительное МС1 | 10 | |
| II.002 | Изделие соединительное МС2 | | |
| II.003 | Патрубок МС3 | 11 | |
| II.004 | Обжимной хомут МС4 | | |
| II.005 | Фартук МС5 | 12 | |
| II.006 | Изделие закладное МН1 | | |
| II.007 | Ограждение ОГ1 | 13 | |
| II.008 | Изделие соединительное МС6 | | |
| II.009 | Изделие закладное МН2 | 14 | |
| II.010 | Изделие закладное МН3 | 14 | |
| II.011 | Изделие закладное МН4 | 15 | |
| II.012 | Изделие закладное МН5 | | |
| II.013 | Рама Р1 | 16 | |
| II.014 | Решетка РШ1 | | |
| II.015 | Решетка РШ2 | 17 | |
| II.016 | Решетка РШ3 | | |
| II.017 | Элемент стальной СФ1 | 18 | |
| II.017СБ | Элемент стальной СФ1 | | |
| II.018 | Щит Щ 1 | 19 | |
| II.019 | Рама ворот РМ-1а | | |
| II.019СБ | Рама ворот РМ-1а | 20 | |
| II.020 | Элемент стальной НФ1 | 21 | |
| II.021 | Надколонник Т1 | | |

Инв. № подл. | Подпись и дата | Взам. инв. №

| | | | |
|---|---|---|---|
| Нач. отд. | Шатов | | ТП 503-3-10.85 – II |
| ГИП | Якименко | | |
| Н. контр. | Бесхлебайный | | |
| Нач. отд. | Шубаев | | Содержание альбома |
| Гл. констр. | Щеголев | | Стадия: РП; Лист: ; Листов: 1 |
| Рук. гр. | Бережная | | ГИПРОАВТОТРАНС Воронежский филиал |
| Ст. инж. | Зелкинд | | |
| Арх. | Знаменская | | |

Копировал: Формат А3

1. При изготовлении арматурных и закладных изделий необходимо руководствоваться требованиями ГОСТ 10922-75 „Арматура и закладные детали сварные для железобетонных и бетонных конструкций", ГОСТ 19292-73 „Соединения сварных элементов закладных деталей сборных железобетонных конструкций, контактная и автоматическая сварка плавлением. Основные типы и конструктивные элементы",
СН 393-78 „Инструкция по сварке соединений арматурных и закладных деталей железобетонных конструкции",
СН 313-65* „Инструкция по технологии изготовления и установки стальных закладных деталей в сборных железобетонных и бетонных изделиях".

2. Приварку анкерных стержней в ТАВР рекомендуется производить дуговой сваркой под слоем флюса.

3. Нахлесточные сварные соединения анкеров производить ручной дуговой сваркой фланговыми швами по ГОСТ 5264-80.

4. Плоские сварные каркасы и сетки изготовлять с помощью контактной точечной сварки. Сварке подлежат все узлы пересечений по ГОСТ 14098-68.

5. Ручную дуговую сварку производить электродами типа Э42 ГОСТ 9467-75.

6. Высоту всех неоговоренных на чертеже закладных и соединительных изделий сварных швов принять равной толщине меньшего из стыкуемых элементов.

7. Все металлические изделия окрашиваются эмалью или масляной краской за 2 раза.

8. Сборные ж.-б. колонны и балки отличаются от типовых изделий наличием дополнительных закладных изделий.

Типовой проект 503-3-10.85 - Альбом II

| | | | | | | |
|---|---|---|---|---|---|---|
| ГИП | Якименко | | ТП | II-ПЗ | | |
| Н.контр. | Бескоровайный | | | | | |
| Нач.отд. | Шуваев | | Пояснительная записка | Стадия | Лист | Листов |
| Гл.констр. | Щеголев | | | РП | 1 | 2 |
| Рук.гр. | Бережная | | | ГИПРОАВТОТРАНС Воронежский филиал | | |
| Гл.инж. | Зелкинд | | | | | |
| Рох. | Знаменская | | | | | |

Подпись и дата | Взам. инв. №

Инв. № подл.

503-3-10.85 II-ПЗ

Лист 2

Типовой проект 503-3-10.85 Альбом II

| Формат | Зона | Поз. | Обозначение | Наименование | Кол. на исполнение 100- | | | | | | | | | | | | | | | | | Масса ед., кг | Примечание |
|---|---|---|---|---|---|---|---|---|---|---|---|---|---|---|---|---|---|---|---|---|---|---|---|
| | | | | | | 01 | 02 | 03 | 04 | 05 | 06 | | | 07 | 08 | 09 | 10 | | | 11 | 12 | | | | |
| | | | | **Документация** | | | | | | | | | | | | | | | | | | | | | |
| А3 | | | П. 100 СБ | Сборочный чертеж | * | * | * | * | * | * | * | | | * | * | * | * | | | * | * | | | | | |
| А4 | | | П. 100 ВМ | Ведомость дополнительного расхода стали на элемент, кг | * | * | * | * | * | * | * | | | * | * | * | * | | | * | * | | | | | |
| | | | | **Сборочные единицы** | | | | | | | | | | | | | | | | | | | | | |
| | | 1 | 1.423-3, вып. 1 | Колонна К60-7 | 1 | 1 | 1 | 1 | 1 | 1 | 1 | | | – | – | – | – | | | – | – | | | 2000,0 | |
| | | 2 | 1.423-3, вып. 1 | Колонна К60-1 | – | – | – | – | – | – | – | | | 1 | 1 | 1 | 1 | | | – | – | | | 2000,0 | |
| | | 3 | 1.423-3, вып. 1 | Колонна К72-1 | – | – | – | – | – | – | – | | | – | – | – | – | | | 1 | 1 | | | 3300,0 | |
| | | | | **Изделия закладные** | | | | | | | | | | | | | | | | | | | | | |
| | | 4 | 1.423-3, вып. 2 | М1-13 | 4 | 4 | 4 | 4 | 4 | 4 | 4 | | | 3 | – | 3 | 3 | | | 6 | 6 | | | 1,7 | |
| | | 5 | 1.423-3, вып. 2 | М1-12 | – | 2 | – | – | – | 2 | 2 | | | – | – | – | – | | | – | – | | | 6,0 | |
| | | 6 | 1.423-3, вып. 2 | НМ 1-4 | – | – | – | – | – | – | – | | | – | – | 1 | 1 | | | – | – | | | 11,2 | |
| | | 7 | 1.400-15, вып. 1 | МН 10-3 | – | – | 1 | 1 | 1 | – | – | | | 1 | 1 | 1 | – | | | – | – | | | 2,6 | |
| | | 8 | 1.400-15, вып. 1 | МН 153-6 | – | – | 1 | 1 | 1 | – | – | | | 1 | 1 | 1 | – | | | – | 1 | | | 17,4 | |
| | | 9 | 1.400-15, вып. 1 | МН 203-3 | – | – | – | 1 | – | – | – | | | – | 1 | – | – | | | – | – | | | 6,8 | |
| | | 10 | 1.431-20, вып. 7, часть 2 | МН 27 | – | – | – | – | – | – | – | | | – | – | – | – | | | 2 | 2 | | | 15,1 | |
| | | 11 | 1.431-20, вып. 7, часть 2 | МН 28 | – | – | – | – | – | – | – | | | 1 | – | 1 | 1 | | | | – | | | 15,5 | |
| | | 12 | 1.400-15, вып. 1 | МН 116-3 | – | 1 | 1 | | 1 | | | | | 1 | | 1 | | | | | | | | | |

Инв.№ подл. | Подпись и дата | Взам. инв.№

| | | |
|---|---|---|
| ГИП | Якименко | |
| Н.контр. | Бескоровайный | |
| Нач.отд | Шубаев | |
| Гл.констр. | Щегалев | |
| Рук.гр. | Бережная | |
| Ст.инж. | Зелкина | |

503-3-10.85 П. 100

Колонны К60-7-1÷К60-7-7; К60-1-1÷К60-1-4; К72-1-1; К72-1-2

| Лит | Лист | Листов |
|---|---|---|
| РП | | 1 |

ГИПРОАВТОТРАНС Воронежский филиал

Формат А3

Рис. 1

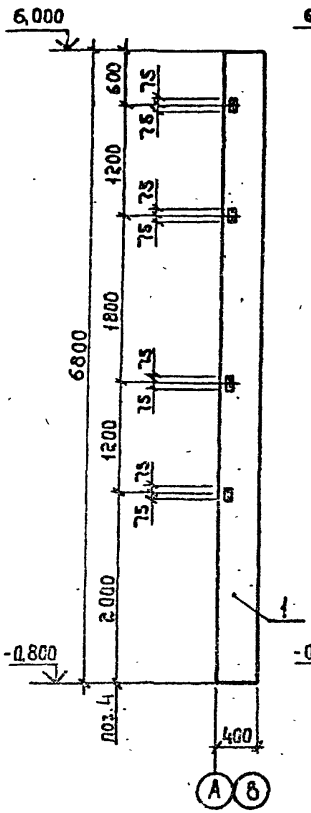


Рис. 2

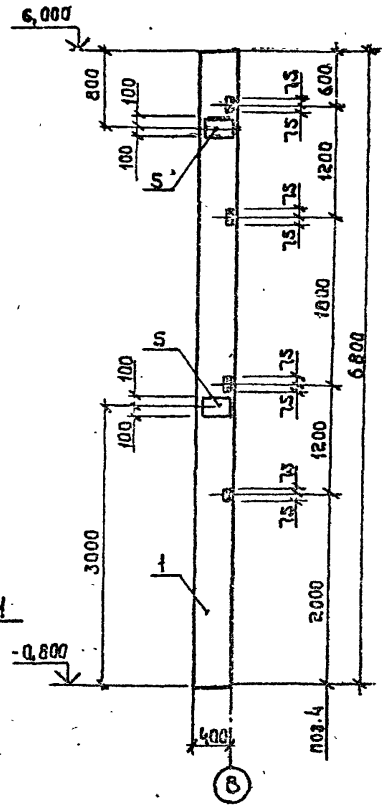


Рис. 3 остальное см. Рис.1

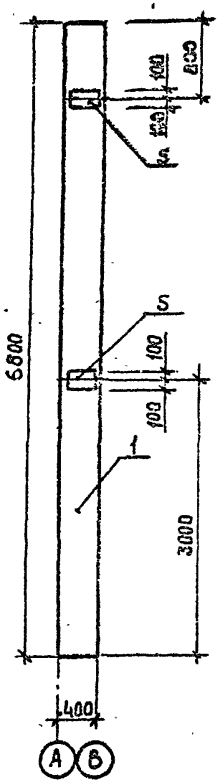


Рис. 4 остальное см. Рис.1

1-1

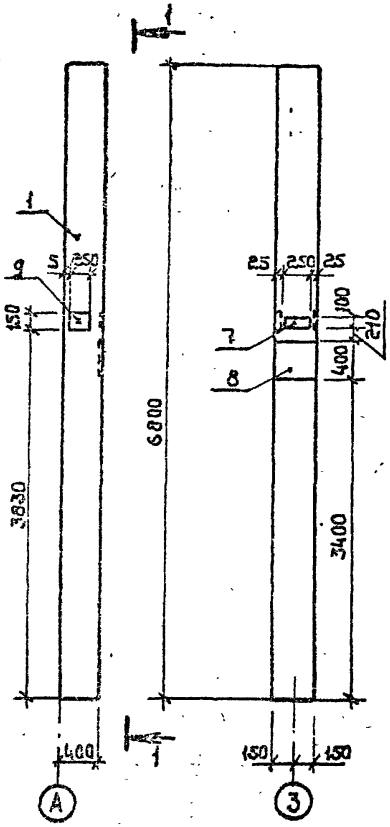


Рис. 5 остальное см. Рис.1

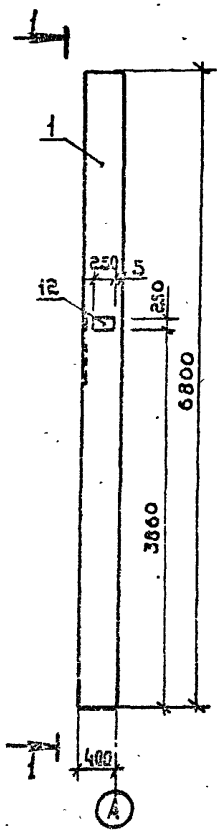


Рис. 6 остальное см. Рис.1

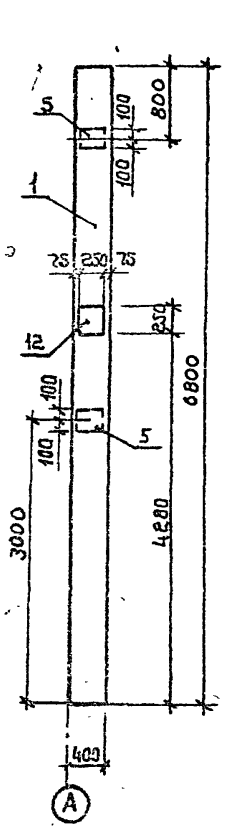


Альбом II

503-3-10.85

Типовой проект

Инв.№ подл. | Подпись и дата | Взам.инв.№

Таблица исполнений

| Обозначение исполнения | Марка колонны | Рисунок |
|---|---|---|
| II-100- | К60-7-1 | 1 |
| -01 | К60-7-2 | 6 |
| -03 | К60-7-4 | 4 |
| -04 | К60-7-5 | 5 |
| -05 | К60-7-6 | 3 |
| -06 | К60-7-7 | 2 |

| | | |
|---|---|---|
| ГИП | Якименко | |
| Н. контр. | Бескоровайный | |
| Нач. отд. | Шубаев | |
| Гл. констр. | Щеголев | |
| Рук. гр. | Березинская | |
| Ст. инж. | Зелкина | |
| Ст. техн. | Струкова | |

503-3-10.85 II.100 СБ

Колонны К60-7-1÷К60-7-7, К60-1-1÷К60-1-4, К72-1-1, К72-1-2

| Стадия | Масса | Масштаб |
|---|---|---|
| Р/Л | см. таблицу | |
| Лист 1 | Листов 3 | |

ГИПРОАВТОТРАНС
Воронежский филиал

Формат А3

Типовой проект 503-3-10.85 Альбом II

Рис. 1

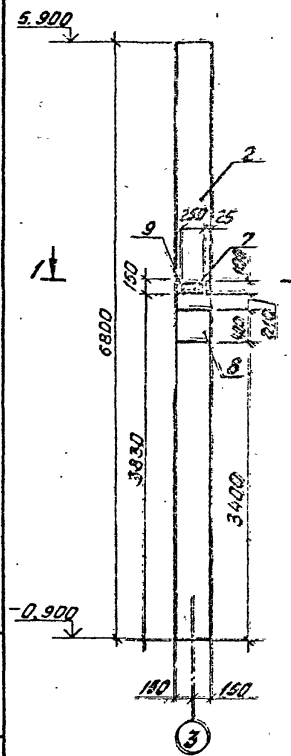


Рис. 2

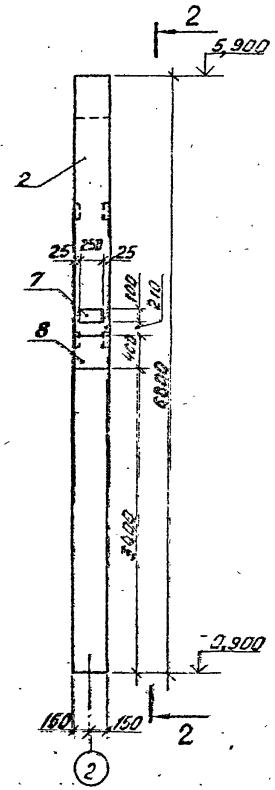


2-2

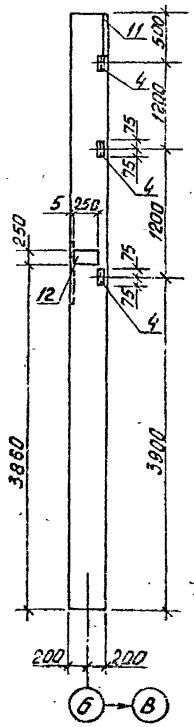


Рис. 3

3-3

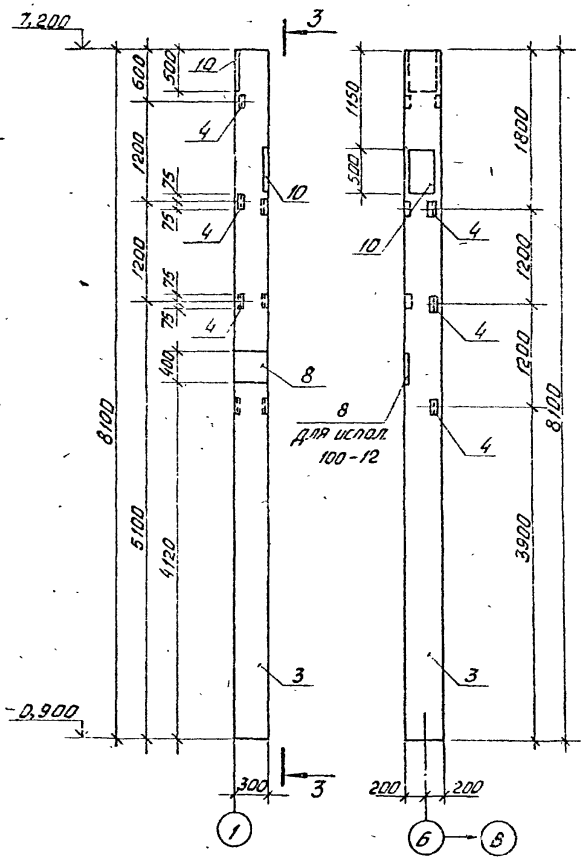


Рис. 4

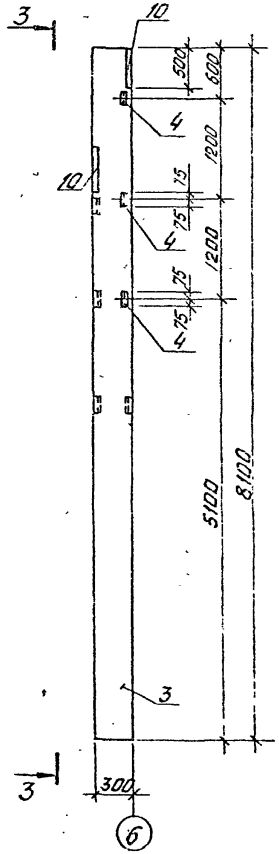


1-1

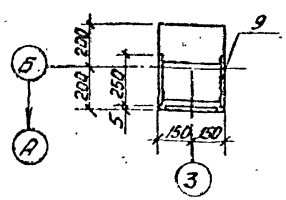


Таблица исполнений

| Обозначение исполнения | Марка колонны | Рисунок |
|---|---|---|
| II.100-07 | К60-1-1 | 2 |
| -08 | К60-1-2 | 1 |
| -11 | К72-1-1 | 4 |
| -12 | К72-1-2 | 3 |

Инв. № подл. | Подпись и дата | Взам. инв. №



Копировал Вас

Формат А4

Типовой проект 603-3-10.85 Альбом I

Рис. 1

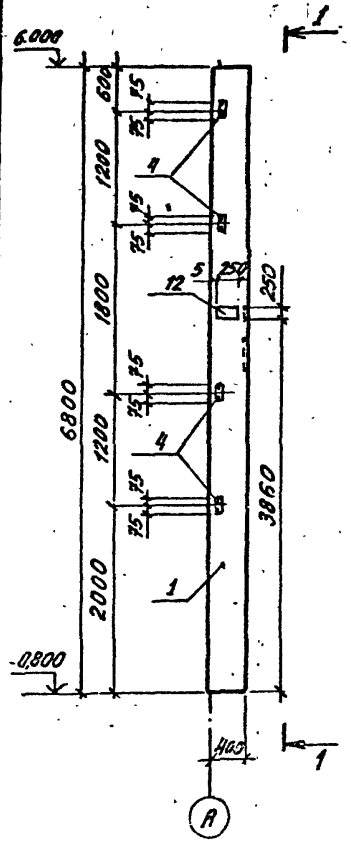


1-1

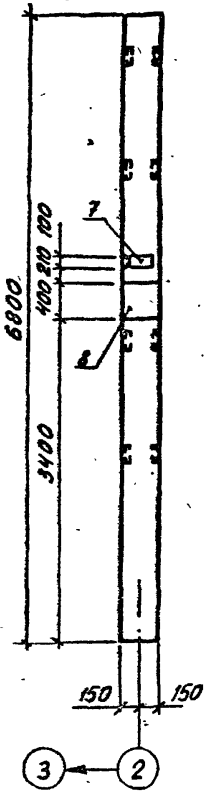


Рис. 2

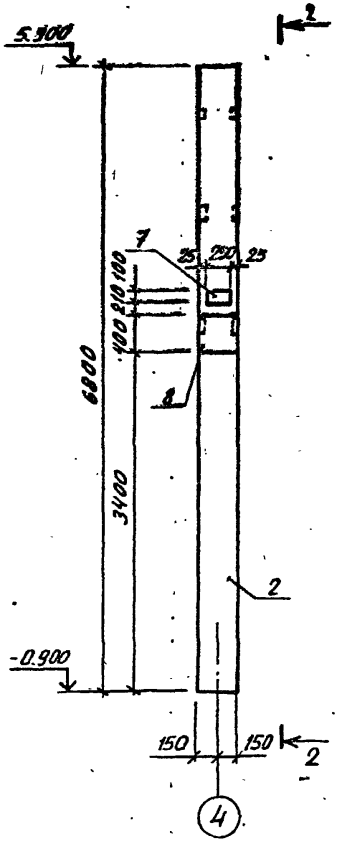


2-2

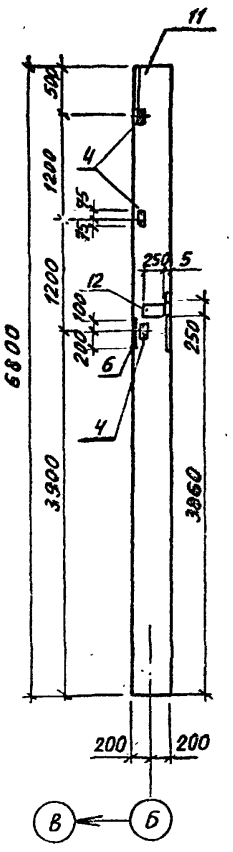


3-3

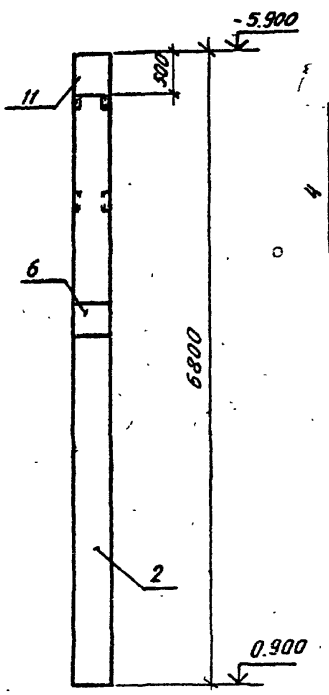


Рис. 3

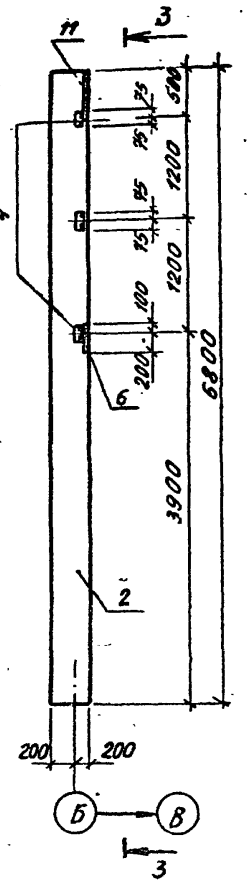


Таблица исполнений

| Обозначение исполнения | Марка колонны | Рисунок |
|---|---|---|
| II.100-02 | К60-7-3 | 1 |
| -09 | К60-1-3 | 2 |
| -10 | К60-1-4 | 3 |
| | | |



Инв. № подл. | Подпись и дата | Взам. инв. №

Копировал Формат А3

Типовой проект 503-3-10.85 Альбом II

| Марка элемента | Изделия закладные | | | | | | | | | | Всего |
|---|---|---|---|---|---|---|---|---|---|---|---|
| | Арматура класса | | | | | | Прокат марки | | | | |
| | А-I | А-III | | | | | ВСт3кп2-1 | | | | |
| | ГОСТ 5781-82 | | | | | | ГОСТ 8509-72 и ГОСТ 103-76 | | | | |
| | 6 | 10 | 12 | 14 | 16 | 22 | 163+65+5 | -δ=8 | -δ=10 | -δ=12 | |
| К60-7-1 | | | 1.0 | | | | 5,8 | | | | 5.8 |
| К60-7-2 | | | 3,8 | | | | 5,8 | 2,4 | 9.2 | | 22.2 |
| К60-7-3 | | | 3,0 | | 3,4 | | 5,8 | 3,0 | | 14,4 | 29,4 |
| К60-7-4 | | | 2,8 | | 3,4 | | 5,8 | 1.6 | 5,8 | 14,4 | 34.4 |
| К60-7-5 | | | 3,8 | | 3,4 | | 5,8 | 4,0 | | 14,4 | 29.4 |
| К60-7-6 | | | 3,8 | | | | 5,8 | | 9,2 | | 19.8 |
| К60-7-7 | | | 3,8 | | | | 5,8 | | 9.2 | | 19.8 |
| К60-1-1 | | 0.8 | 2,7 | 2.1 | 3,4 | | 4,3 | 4,0 | 12,6 | 14,4 | 43,1 |
| К60-1-2 | | | 1.8 | | 3.4 | | – | 1,6 | 5,8 | 14,4 | 26.6 |
| К60-1-3 | 0.2 | 0,8 | 2,5 | 4.9 | 3.0 | 1,4 | 4,3 | 1.6 | 25,2 | 14,4 | 58,3 |
| К60-1-4 | 0.2 | 0.8 | 0.7 | 4.9 | | 1.4 | 4,3 | | 19,4 | | 31,7 |
| К72-1-1 | | 1.2 | 1,4 | 3.8 | | | 8,6 | | 25,2 | | 40,2 |
| К72-1-2 | | 1,2 | 1.4 | 3.8 | 3,0 | | 8.6 | | 25.2 | 14,4 | 52.6 |

| | | | |
|---|---|---|---|
| ГИП | Якименко | | |
| Н.контр. | Бескоровайный | | |
| Нач.отд. | Шувалев | | |
| Гл.констр. | Щеголев | | |
| Рук.гр. | Бережная | | |
| Ст.инж. | Зелкина | | |

3.100 ВМ

Колонны К60-7-1÷К60-7-7, К60-1-1, К60-1-4, К72-1-1, К72-1-2

| Стадия | Лист | Листов |
|---|---|---|
| РП | | 1 |

ГИПРОАВТОТРАНС Воронежский филиал

Формат А4

Инв.№ подл. | Подпись и дата | Взам. инв.№

| Формат | Зона | Поз. | Обозначение | Наименование | Кол. | Масса ед. кг | Примечание |
|---|---|---|---|---|---|---|---|
| | | | | Документация | | | |
| А3 | | | 3.200 СБ | Сборочный чертеж | | | |
| | | | 3. п3 | Пояснительная записка | | | |
| | | | | Сборочные единицы | | | |
| | | 1 | 1.462.1-3/80 | 1БДР12-2К7Т | 1 | 4700 | Для $t_н$=-30° |
| | | 2 | 1.462.1-3/80 | 1БДР12-3К7Т | 1 | 4700 | Для $t_н$=-40° |
| | | 3 | 1.400-6/76 | Изделие закладное М4-1-2 | 4 | 1,4 | |
| | | 4 | 1.400-6/76 | Изделие закладное М4-3-3 | 2 | 2,4 | |
| | | 5 | 1.400-6/76 | Изделие закладное М4-10 | 2 | 4,0 | |

Ведомость дополнительного расхода стали на элемент, кг

| Марка элемента | Изделия закладные | | | | | | | | | | Всего |
|---|---|---|---|---|---|---|---|---|---|---|---|
| | Арматура класса | | | | | Прокат марки | | | | | |
| | А-III | | | | | ВСт3кп2-1 ТУ 14-1-3023-80 | | | | | |
| | ГОСТ 5781-82 | | | | | ГОСТ 103-76 | | | ГОСТ 8509-72* | | |
| | 8 | 10 | | | Итого | -δ=6 | | Итого | 180+82 × 8 | Итого | |
| 1БДР12-2К7Т-1 | 1,6 | 0,4 | | | 2,0 | 9,6 | | 9,6 | 6,8 | 6,8 | 18,4 |
| 1БДР12-3К7Т-1 | 1,6 | 0,4 | | | 2,0 | 9,6 | | 9,6 | 6,8 | 6,8 | 18,4 |

| | | | |
|---|---|---|---|
| ГИП | Якименко | | |
| Н.контр. | Бескоровайный | | |
| Нач.отд. | Шувалев | | |
| Гл.констр. | Щеголев | | |
| Рук.гр. | Бережная | | |
| Ст.инж. | Зелкина | | |

503-3-10.85 3.200

Балка 1БДР12-2К7Т-1 1БДР12-3К7Т-1

| Стадия | Лист | Листов |
|---|---|---|
| РП | | 1 |

ГИПРОАВТОТРАНС Воронежский филиал

Копировал Шос-

Формат А4

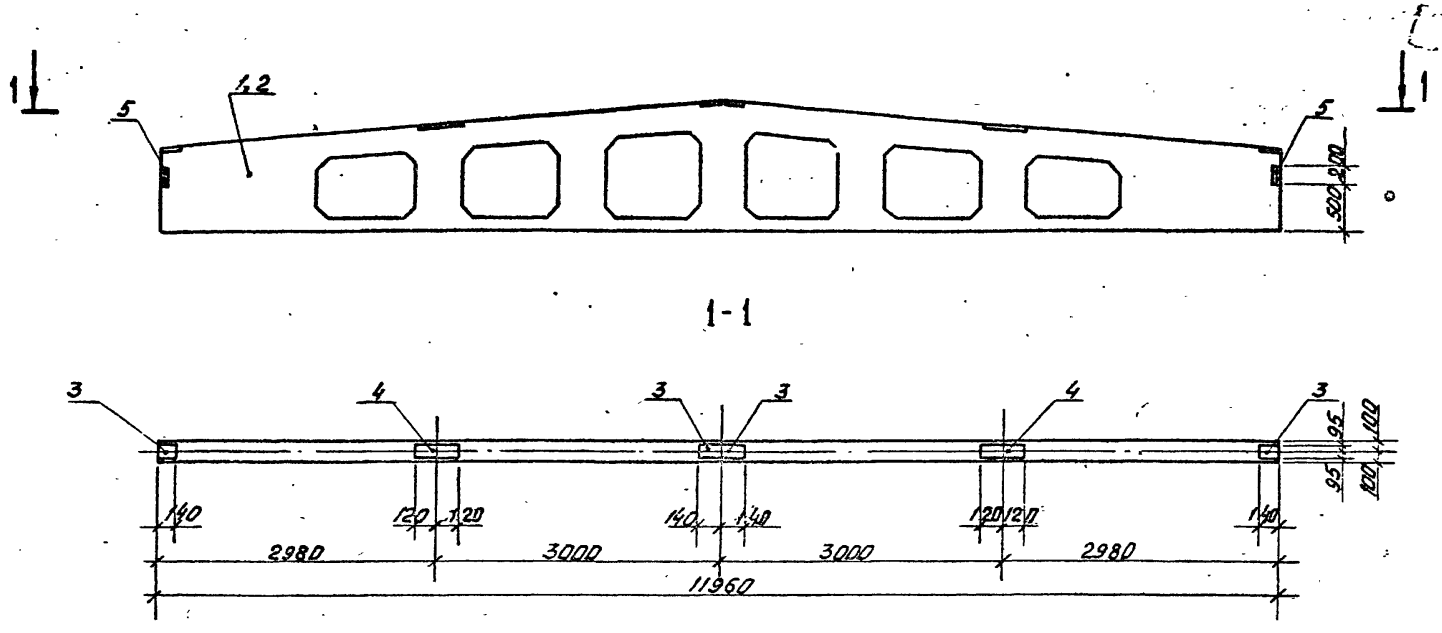


Таблица исполнений

| Обозначение исполнения | Марка колонны | Рисунок |
|---|---|---|
| II.200 | 16ДР12-2К7Т-1 | 1 |
| -01 | 16ДР12-3К7Т-1 | 1 |
| | | |

| | | | |
|---|---|---|---|
| ГИП | Якименко | | |
| Н.контр. | Бескоровайный | | |
| Нач.отд. | Шувалев | | |
| Гл.констр. | Щеголев | | |
| Рук.гр. | Бережная | | |
| Ст.инж. | Зелкинд | | |
| Ст.техн. | Струкова | | |

503-3-10.85 II.200 сб

Балка 16ДР12-2К7Т-1; 16ДР12-3К7Т-1
Разбивка дополнительных закладных деталей

| Стадия | Масса | Масштаб |
|---|---|---|
| РД | 4700 | |
| Лист | Листов 1 | |

ГИПРОАВТОТРАНС
Воронежский филиал

Копировал А3

Типовой проект 503-3-10.85 Альбом II

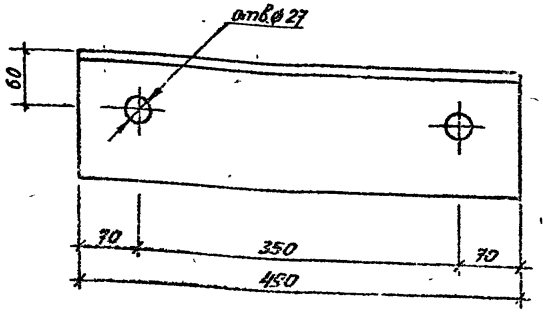


| | | | |
|---|---|---|---|
| ГИП | Якименко | | |
| Н контр | Бескоровайный | | |
| Нач. отд. | Шуваев | | |
| Гл. констр | Щеголев | | |
| Рук гр | Бережная | | |
| Ст. инж | Зелкинд | | |
| Инженер | Болдырев | | |

II. 001

Изделие соединительное МС1

| Стадия | Масса | Масштаб |
|---|---|---|
| РП | 12,5 | |

Лист | Листов 1

Уголок Б 140×140×12 ГОСТ 8509-72* / ВСт 3кп2-1 ТУ14-1-3023-80 / L=490

ГИПРОАВТОТРАНС Воронежский филиал

Инв № подл | Подпись и дата | Взам Инв №

Копировал

Формат А4

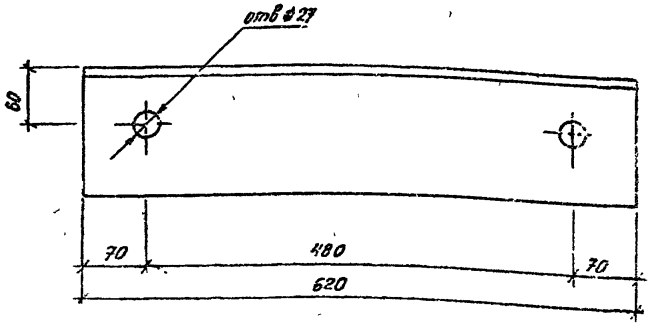


| | | | |
|---|---|---|---|
| ГИП | Якименко | | |
| Н контр | Бескоровайный | | |
| Нач отд | Шуваев | | |
| Гл констр | Щеголев | | |
| Рук. гр. | Бережная | | |
| Ст. инж | Зелкинд | | |
| Инженер | Болдырев | | |

503-3-10.85 II. 002

Изделие соединительное МС2

| Стадия | Масса | Масштаб |
|---|---|---|
| РП | 15,8 | |

Лист | Листов 1

Уголок Б 140×140×12 ГОСТ 8509-72* / ВСт 3кп2-1 ТУ14-1-3023-80 / L=620

ГИПРОАВТОТРАНС Воронежский филиал

Инв № подл | Подпись и дата | Взам Инв №

Копировал

Формат А4

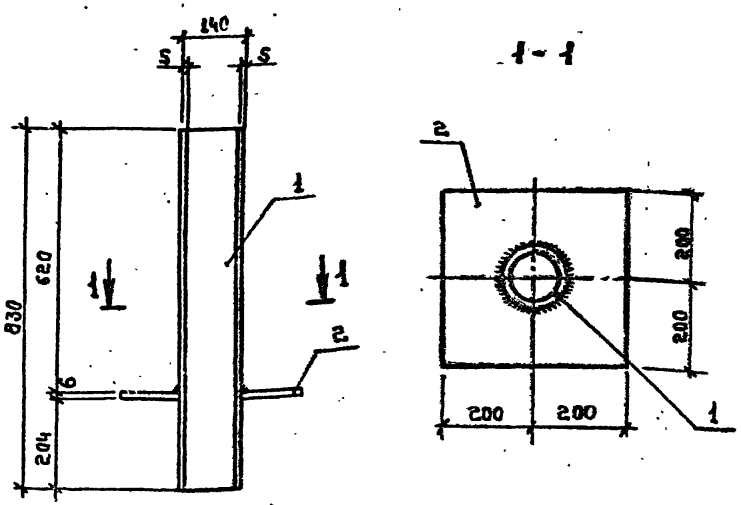


| Формат | Зона | Поз. | Обозначение | Наименование | Кол. | Примеч. |
|---|---|---|---|---|---|---|
| | | | | Детали | | Масса, кг |
| | | | | Труба 140×5 ГОСТ 8732-78* / А10 ГОСТ 8731-74* L=830 | 1 | 13,8 |
| БЧ | | 1 | | | | |
| | | | | Полоса 66×400 ГОСТ 82-70* / Ст.3 ГОСТ 14637-79 L=400 | 1 | 7,5 |
| БЧ | | 2 | | | | |

| | | | |
|---|---|---|---|
| ГИП | Якименко | | |
| Н.контр. | Бескоровайный | | |
| Нач.отд | Шувалев | | |
| Гл.констр | Щеголев | | |
| Рук.гр. | Бережная | | |
| Ст.инж. | Зелкина | | |
| Ст.инж. | Полунина | | |

П. 003

Патрубок МС3

| Стадия | Масса | Масштаб |
|---|---|---|
| РП | 21,3 | |

Лист | Листов 1

ГИПРОАВТОТРАНС
Воронежский филиал

Инв.№подл. | Подпись и дата | Взам.инв.№



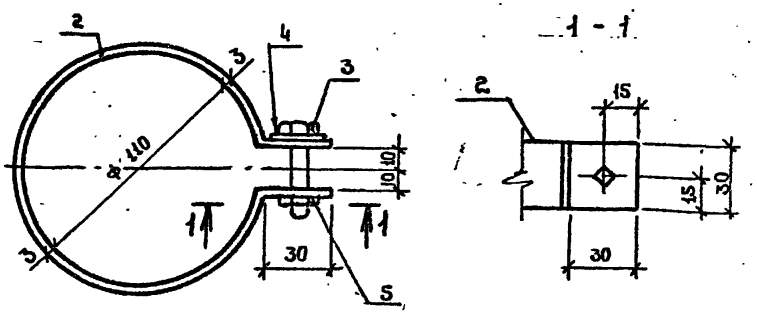


| Формат | Зона | Поз. | Обозначение | Наименование | Кол. | Примеч. |
|---|---|---|---|---|---|---|
| | | | | Детали | | Масса, кг |
| БЧ | | 2 | | Лента 3×306Ст3кп2 ГОСТ 6009-74 | 1 | 0,31 |
| БЧ | | 3 | | Болт М10×40.58.019 ГОСТ 7796-70* | 1 | 0,037 |
| БЧ | | 4 | | Шайба 10.65Г.01 ГОСТ 11371-78 | 1 | 0,004 |
| БЧ | | 5 | | Гайка М10.5.01 ГОСТ 5915-70* | 1 | 0,011 |

| | | | |
|---|---|---|---|
| ГИП | Якименко | | |
| Н.контр. | Бескоровайный | | |
| Нач.отд | Шувалев | | |
| Гл.констр | Щеголев | | |
| Рук.гр. | Бережная | | |
| Ст.инж. | Зелкина | | |
| Ст.инж. | Полунина | | |

503-3-1085 П. 004

Обжимной хомут МС4

| Стадия | Масса | Масштаб |
|---|---|---|
| РП | 0,36 | |

Лист | Листов 1

ГИПРОАВТОТРАНС
Воронежский филиал

Формат А4

Типовой проект 503-3-10.85 Альбом II

Разверстка

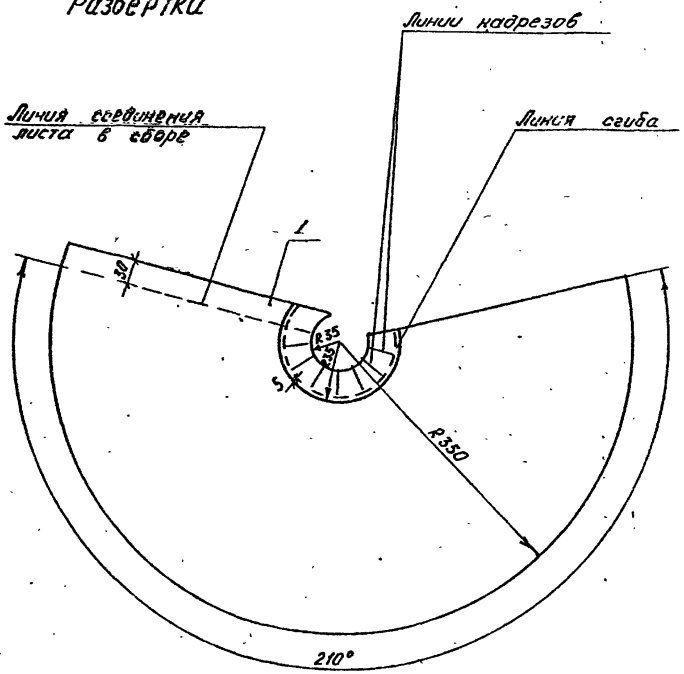


Общий вид

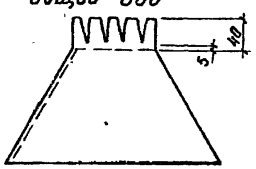


| | | |
|---|---|---|
| ГИП | Якименко | |
| Н.контр. | Бескоровайный | |
| Нач.отд. | Шубаев | |
| Гл.констр. | Щеголев | |
| Рук.гр. | Бережная | |
| Ст.инж. | Зелкинд | |
| Ст.инж. | Полунина | |

II.005

Фартук МС5

| Стадия | Масса | Масштаб |
|---|---|---|
| РП | 2.5 | |

Лист | Листов 1

Лист 0.8×500 ГОСТ 19903-78 *500

ГИПРОАВТОТРАНС Воронежский филиал

Формат А4

Инв.№ подл. | Подпись и дата | Взам.инв.№





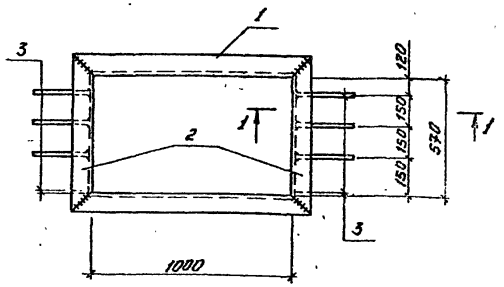


1-1

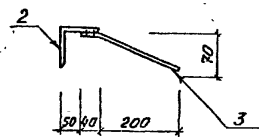


| Формат | Зона | Позиция | Обозначение | Наименование | Кол. | Примечание |
|---|---|---|---|---|---|---|
| | | | | Детали | | Масса,кг |
| | | | | Уголок Б-90×90×6 ГОСТ 8509-72* ВСт3кп2-1 ТУ14-1-3023-80 | | |
| Б4 | | 1 | | L = 1126 | 2 | 3,4 |
| Б4 | | 2 | | L = 696 | 2 | 5,8 |
| Б4 | | 3 | | БАI ГОСТ 5781-82 L=290 | 8 | 0,07 |

| | | |
|---|---|---|
| ГИП | Якименко | |
| Н.контр. | Бескоровайный | |
| Нач.отд. | Шубаев | |
| Гл.констр. | Щеголев | |
| Рук.гр. | Бережная | |
| Ст.инж. | Зелкинд | |
| Инженер | Болдырев | |

503-3-10.85 II.006

Изделие закладное МН1

| Стадия | Масса | Масштаб |
|---|---|---|
| РП | 31.0 | |

Лист | Листов 1

ГИПРОАВТОТРАНС Воронежский филиал

Копировал

Формат А4

Типовой проект 603-3-10.85 Альбом II

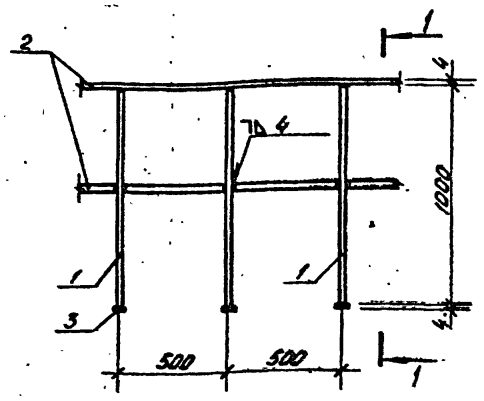


| Формат | Зона | Поз. | Обозначение | Наименование | Кол. | Примечание |
|---|---|---|---|---|---|---|
| | | | | **Детали** | | масса, кг |
| Б4 | | 1 | | 22 А I ГОСТ 5781-82 L = 1000 | 3 | 2,98 |
| Б4 | | 2 | | Полоса 4×40 ГОСТ 103-76 / ВСт3кп2-1 ТУ14-1-3023-80 L=1000 | 2 | 1,26 |
| Б4 | | 3 | | Полоса 4×40 ГОСТ 103-76 / ВСт3кп2-1 ТУ14-1-3023-80 L=40 | 3 | 0,05 |

| | | |
|---|---|---|
| ГИП | Якименко | |
| Н.контр. | Бескоровайный | |
| Нач. отд. | Шевяев | |
| Гл.констр. | Щеголев | |
| Рук. гр. | Березняя | |
| Ст. инж. | Маналкина | |
| Инженер | Мещеряков | |

П.007

Ограждение ОГ1

| Стадия | Масса | Масштаб |
|---|---|---|
| РП | 11,6 | |

Лист | Листов 1

ГИПРОАВТОТРАНС Воронежский филиал

Инв. № подл. | Подпись и дата | Взам. инв. №

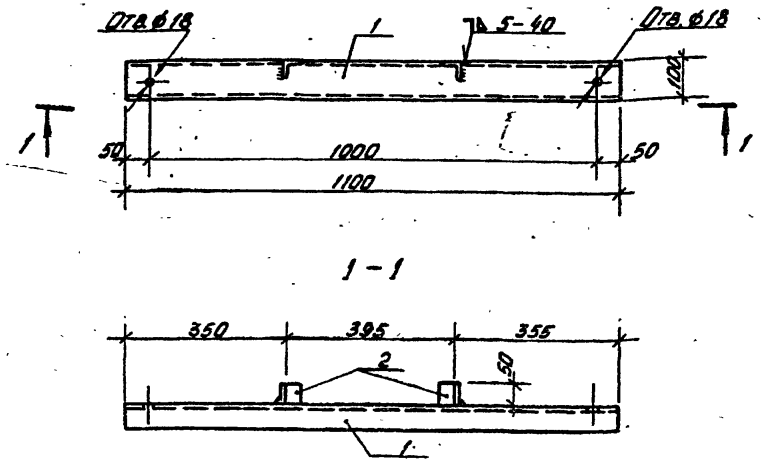


| Формат | Зона | Поз. | Обозначение | Наименование | Кол. | Примечание |
|---|---|---|---|---|---|---|
| | | | | **Детали** | | масса, кг |
| Б4 | | 1 | | Швеллер 10 ГОСТ 8240-72 / ВСт3кп2-1 ТУ14-1-3023-80 L=1100 | 1 | 9,4 |
| Б4 | | 2 | | Уголок Б-50×50×5 ГОСТ 8509-72* / ВСт3кп2-1 ТУ14-1-3023-80 L=50 | 2 | 0,2 |

| | | |
|---|---|---|
| ГИП | Якименко | |
| Н.контр. | Бескоровайный | |
| Нач. отд. | Шевяев | |
| Гл.констр. | Щеголев | |
| Рук. гр. | Березняя | |
| Ст. инж. | Маналкина | |
| Инженер | Мещеряков | |

603-3-10.85 П.008

Изделие соединительное МС6

| Стадия | Масса | Масштаб |
|---|---|---|
| РП | 9,8 | |

Лист | Листов 1

ГИПРОАВТОТРАНС Воронежский филиал

1-1

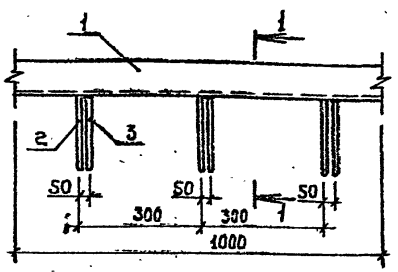


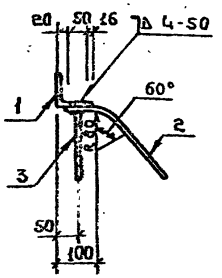


| Формат | Зона | Поз. | Обозначение | Наименование | Кол. | Примечание |
|---|---|---|---|---|---|---|
| | | | | **Детали** | | Масса, кг |
| Б4 | | 1 | | Уголок Б-160×100×10 ГОСТ 8510-72 / ВСт3кп2-1 ТУ 14-1-3023-80 L = 1000 | 1 | 19,8 |
| Б4 | | 2 | | ⌀8 А III ГОСТ 5781-82 L = 300 | 3 | 0,12 |
| Б4 | | 3 | | ⌀8 А III ГОСТ 5781-82 L = 200 | 3 | 0,08 |

| | | | |
|---|---|---|---|
| ГИП | Якименко | | |
| Н.контр. | Бескоровайный | | |
| Нач.отд. | Шуваев | | |
| Гл.констр | Щеголев | | |
| Рук.гр. | Бережная | | |
| Ст.инж. | Манякина | | |
| Инженер | Мещерякова | | |

П. 009

Изделие закладное МН2

| Стадия | Масса | Масштаб |
|---|---|---|
| РП | 20,4 | |
| Лист | Листов 1 | |

ГИПРОАВТОТРАНС Воронежский филиал

Формат А4

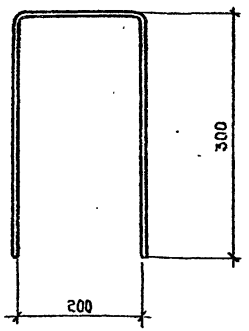


| | | | |
|---|---|---|---|
| ГИП | Якименко | | |
| Н.контр. | Бескоровайный | | |
| Нач.отд. | Шуваев | | |
| Гл.констр | Щеголев | | |
| Рук.гр. | Бережная | | |
| Ст.инж. | Манякина | | |
| Инженер | Мещерякова | | |

503-3-10.85 П. 010

Изделие закладное МН3

| Стадия | Масса | Масштаб |
|---|---|---|
| РП | 2,4 | |
| Лист | Листов 1 | |

Круг ⌀22 ГОСТ 2590-71* / ВСт3кп2-1 ТУ 14-1-3023-80 L=800

ГИПРОАВТОТРАНС Воронежский филиал

Формат А4

Типовой проект 503-3-10.85 Альбом II

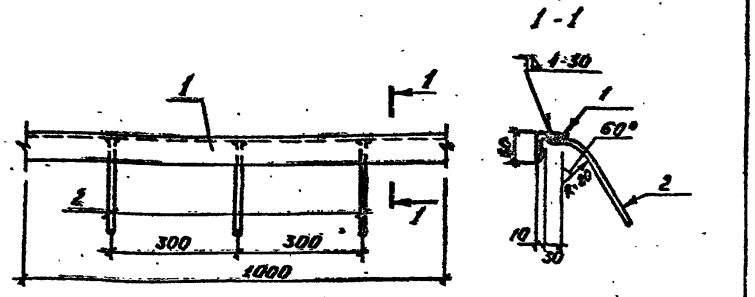


| Формат | Зона | Поз. | Обозначение | Наименование | Кол. | Примечание |
|---|---|---|---|---|---|---|
| | | | | Детали | | Масса, кг |
| Б4 | | 1 | | Уголок 6-50×50-5 ГОСТ 8509-72* L=1000 ВСт3кп2-1 ТУ14-1-3023-80 | 1 | 3,8 |
| Б4 | | 2 | | 8 А II ГОСТ 5781-82 L=270 | 3 | 0,1 |

| | | | |
|---|---|---|---|
| ГИП | Якименко | | |
| Н.контр. | Бесковайный | | |
| Нач.отд. | Шубаев | | |
| Гл.констр. | Щеголев | | |
| Рук.гр. | Бережная | | |
| Ст.инж. | Манякина | | |
| Инженер | Нещерякова | | |

II.011

Изделие закладное МН4

| Стадия | Масса | Масштаб |
|---|---|---|
| РП | 4,1 | |
| Лист | Листов 1 | |

ГИПРОАВТОТРАНС Воронежский филиал

Инв.№ подл. | Подпись и дата | Взам. инв.№

Формат А4

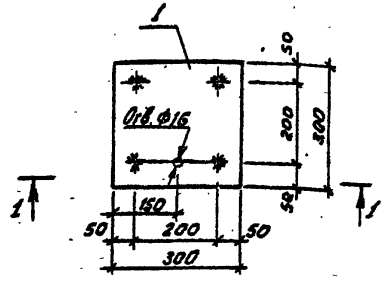


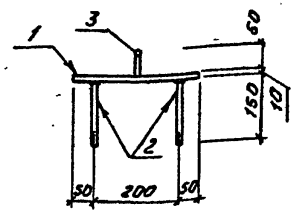


| Формат | Зона | Поз. | Обозначение | Наименование | Кол | Примечание |
|---|---|---|---|---|---|---|
| | | | | Детали | | Масса, кг |
| Б4 | | 1 | | Полоса 10×300 ГОСТ 19903-74* L=300 ВСт3кп2-1 ТУ14-1-3023-80 | 1 | 7,1 |
| Б4 | | 2 | | 14 А II ГОСТ 5781-82 L=150 | 4 | 0,18 |
| Б4 | | 3 | | Круг В16 ГОСТ 2590-71* L=60 ВСт3кп2-1 ТУ19-1-3023-80 | 1 | 0,09 |

| | | | |
|---|---|---|---|
| ГИП | Якименко | | |
| Н.контр. | Бесковайный | | |
| Нач.отд. | Шубаев | | |
| Гл.констр. | Щеголев | | |
| Рук.гр. | Бережная | | |
| Ст.инж. | Манякина | | |
| Инженер | Нещерякова | | |

503-3-10.85 II.012

Изделие закладное МН5

| Стадия | Масса | Масштаб |
|---|---|---|
| РП | 7,9 | |
| Лист | Листов 1 | |

ГИПРОАВТОТРАНС Воронежский филиал

Копировал Формат А4

Альбом II

503-3-10.85

Типовой проект

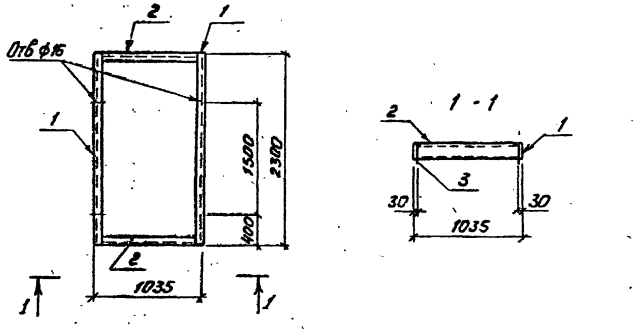


| Формат | Зона | Поз. | Обозначение | Наименование | Кол. | Примечание |
|---|---|---|---|---|---|---|
| | | | | Детали | | Масса, кг |
| Б4 | | 1 | | Швеллер 10 ГОСТ 8240-72 / ВСт3кп2-1 ГОСТ 14637-79 / 5023-80 L=2800 | 2 | 19,8 |
| Б4 | | 2 | | Швеллер 10 ГОСТ 8240-72 / ВСт3кп2-1 ГОСТ 14637-79 / 5023-80 L=1030 | 2 | 8,8 |
| Б4 | | 3 | | Болт М12х80.58.3 ГОСТ 7798-70 / ГОСТ 24379.1-80 | 4 | 0,35 |

| | | | |
|---|---|---|---|
| ГИП | Якименко | | |
| Н. контр. | Бескоровайный | | |
| Нач. отд. | Шубаев | | |
| Гл. констр. | Щеголев | | |
| Рук. гр. | Березкина | | |
| Ст. инж. | Манякина | | |
| Инженер | Нещеркова | | |

Ё. 013

Рама Р1

| Стадия | Масса | Масшт. |
|---|---|---|
| РП | 58,6 | |
| Лист | Листов 1 | |

ГИПРОАВТОТРАНС Воронежский филиал

Инв. № подл. | Подпись и дата | Взам. инв. №

Формат А4

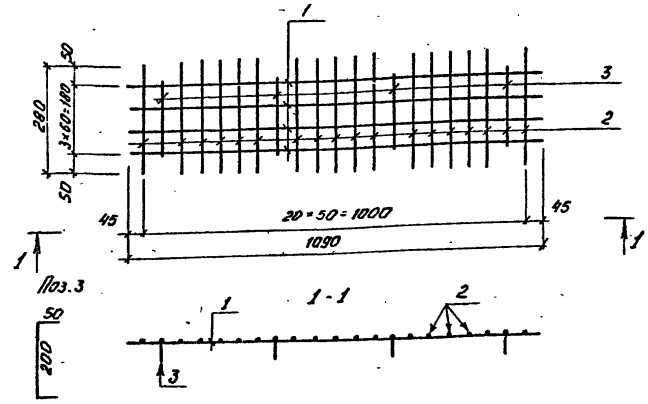


| Формат | Зона | Поз. | Обозначение | Наименование | Кол. | Примечание |
|---|---|---|---|---|---|---|
| | | | | Детали | | Масса, кг |
| Б4 | | 1 | | ф10 А I ГОСТ 5781-82, L=1090 | 4 | 0,7 |
| Б4 | | 2 | | ф10 А I ГОСТ 5781-82, L=280 | 17 | 0,2 |
| Б4 | | 3 | | ф10 А I ГОСТ 5781-82, L=300 | 4 | 0,2 |

| | | | |
|---|---|---|---|
| ГИП | Якименко | | |
| Н. контр. | Бескоровайный | | |
| Нач. отд. | Шубаев | | |
| Гл. констр. | Щеголев | | |
| Рук. гр. | Березкина | | |
| Ст. инж. | Манякина | | |
| Инженер | Нещеркова | | |

503-3-10.85 Ё. 014

Решетка Рш1

| Стадия | Масса | Масшт. |
|---|---|---|
| РП | 7,0 | |
| Лист | Листов 1 | |

ГИПРОАВТОТРАНС Воронежский филиал

Копировал Шох

Формат А4

Типовой проект 503-3-10.85 Альбом II

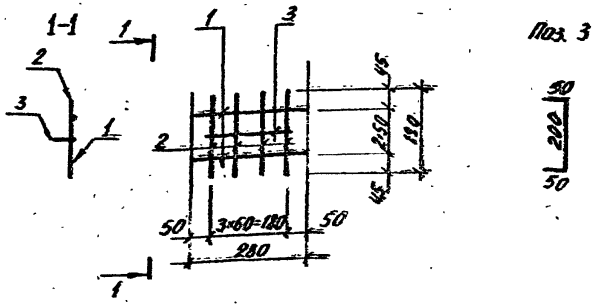


| Формат | Зона | Поз. | Обозначение | Наименование | Кол. | Примечание |
|---|---|---|---|---|---|---|
| | | | | Детали | | Масса, кг |
| Б4 | | 1 | | 10АIIГОСТ5781-82, L=280 | 2 | 0,2 |
| Б4 | | 2 | | 10АIIГОСТ5781-82, L=190 | 4 | 0,1 |
| А4 | | 3 | | 10АIIГОСТ5781-82, L=300 | 1 | 0,2 |

| | | |
|---|---|---|
| ГИП | Якименко | |
| Н. контр. | Бесковайный | |
| Нач. отд. | Шувалов | |
| Гл. конст. | Шеголев | |
| Рук. гр. | Берегнова | |
| Ст. инж. | Манекина | |
| Инженер | Мещерякова | |

II.015

Решетка РШ2

| Стадия | Масса | Масштаб |
|---|---|---|
| РП | 1,0 | |

Лист | Листов 1

ГИПРОАВТОТРАНС
Воронежский филиал

Инв. № подл. | Подпись и дата | Взам. инв. №

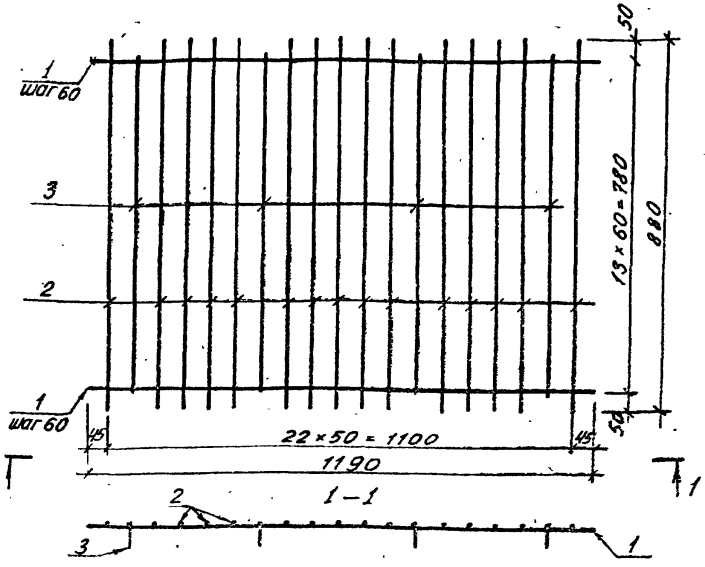


| Формат | Зона | Поз. | Обозначение | Наименование | Кол. | Примечание |
|---|---|---|---|---|---|---|
| | | | | Детали | | Масса, кг |
| Б4 | | 1 | | 10АIIГОСТ5781-82, L=1190 | 14 | 0,7 |
| Б4 | | 2 | | 10АIIГОСТ5781-82, L=880 | 23 | 0,54 |
| Б4 | | 3 | | 10АIIГОСТ5781-82, L=900 | 4 | 0,6 |

| | | |
|---|---|---|
| ГИП | Якименко | |
| Н. контр. | Бесковайный | |
| Нач. отд. | Шувалов | |
| Гл. конст. | Шеголев | |
| Рук. гр. | Берегнова | |
| Ст. инж. | Манекина | |
| Инженер | Мещерякова | |

503-3-10.85 II.016

Решетка РШ3

| Стадия | Масса | Масштаб |
|---|---|---|
| РП | 24,6 | |

Лист | Листов 1

ГИПРОАВТОТРАНС
Воронежский филиал

Инв. № подл. | Подпись и дата | Взам. инв. №

503-3-10.85 Альбом II

| Формат | Зона | Поз. | Обозначение | Наименование | Кол. | Примечание |
|---|---|---|---|---|---|---|
| | | | | Документация | | |
| А4 | | | II.017 СБ | Сборочный чертеж | | |
| | | | II. ПЗ | Пояснительная записка | | |
| | | | | Деталь | | Масса кг |
| Б4 | | 1 | | Швеллер 24 ГОСТ 8240-72 / ВСт3кп2-1 ТУ14-1-3023-80 L=7450 | 2 | 160,1 |
| Б4 | | 2 | | Полоса Б6×170 ГОСТ 19903-74* / ВСт3кп2-1 ТУ14-1-3023-80 L=230 | 1 | 1,8 |
| Б4 | | 3 | | Полоса Б6×100 ГОСТ 19903-74* / ВСт3кп2-1 ТУ14-1-3023-80 L=520 | 2 | 2,4 |
| Б4 | | 4 | | Полоса Б20×220 ГОСТ 19903-74* / ВСт3кп2-1 ТУ14-1-3023-80 L=520 | 2 | 18,0 |

| | | | |
|---|---|---|---|
| ГИП | Якименко | | |
| Н. контр. | Бескоровайный | | |
| Нач. отд. | Шувалов | | |
| Гл. конст. | Щеголев | | |
| Рук. гр. | Бережной | | |
| Ст. инж. | Зелкина | | |
| Инж. | Мещерякова | | |

II.017

Элемент стальной СФ1

| Стадия | Лист | Листов |
|---|---|---|
| РП | | 1 |

ГИПРОАВТОТРАНС воронежский филиал

Подпись и дата | Взам. инв. №

Копировал Формат А3

СФ1

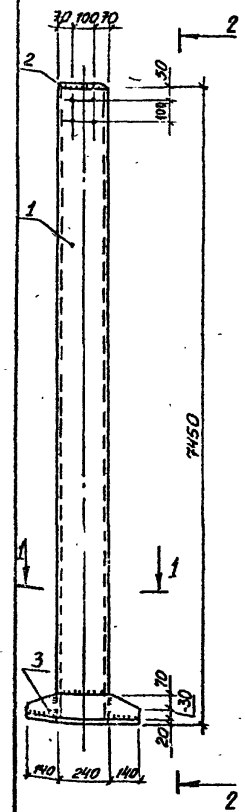


2-2

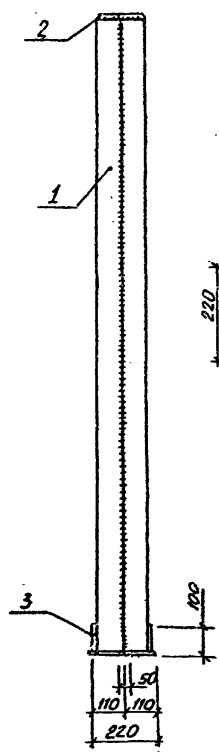


1-1

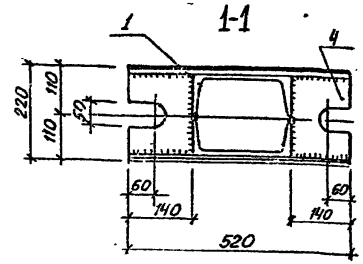


| | | | |
|---|---|---|---|
| ГИП | Якименко | | |
| Н. контр. | Бескоровайный | | |
| Нач. отд. | Шувалов | | |
| Гл. конст. | Щеголев | | |
| Рук. гр. | Бережной | | |
| Ст. инж. | Зелкина | | |
| Инж. | Мещерякова | | |

503-3-10.85 II.017СБ

Элемент стальной СФ1

| Стадия | Масса | Масштаб |
|---|---|---|
| РП | 402,8 | |
| Лист | Листов 1 | |

ГИПРОАВТОТРАНС Воронежский филиал

Копировал Формат А3

Типовой проект 503-3-10.85 Альбом II

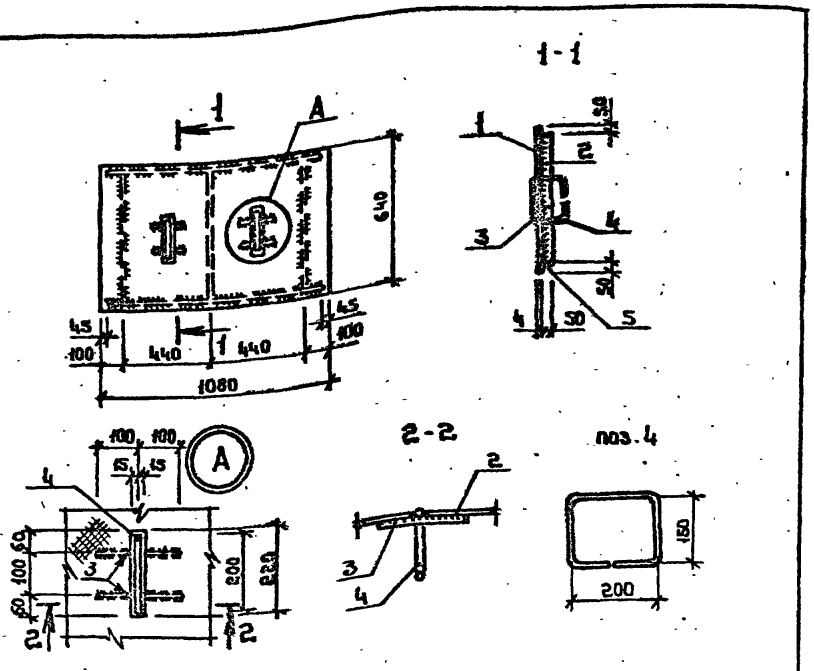


| Формат | Зона | Поз. | Обозначение | Наименование | Кол. | Примечание |
|---|---|---|---|---|---|---|
| | | | | Детали | | Масса, кг |
| Б4 | | 1 | | Рифл. 640×4 ГОСТ 8568-77* L=1080 | 1 | 23,1 |
| Б4 | | 2 | | Полоса 4×50 ГОСТ 103-76 / Вст3кп2-1 ТУ14-1-3023-80 L=540 | 3 | 0,9 |
| Б4 | | 3 | | 12А I ГОСТ 5781-82 L=200 | 4 | 0,2 |
| Б4 | | 4 | | 12А I ГОСТ 5781-82 L=630 | 2 | 0,6 |
| Б4 | | 5 | | Полоса 4×50 ГОСТ 103-76 / Вст3кп2-1 ТУ14-1-3023-80 L=990 | 2 | 1,6 |

| | | | |
|---|---|---|---|
| ГИП | Якименко | | |
| Н.контр. | Бескоровайный | | |
| Нач.отд. | Шувалев | | |
| Гл.констр. | Щеголев | | |
| Рук.гр. | Бережная | | |
| Ст.инж. | Манякина | | |
| Арх. | Знаменская | | |

II.018

Щит Щ1

| Стадия | Масса | Масштаб |
|---|---|---|
| РП | 31,0 | |
| Лист | Листов 1 | |

ГИПРОАВТОТРАНС Воронежский филиал

Инв.№ подл. | Подпись и дата | Взам.инв.№

Формат А4



| Формат | Зона | Поз. | Обозначение | Наименование | Кол. | Примечание |
|---|---|---|---|---|---|---|
| | | | | Документация | | |
| А4 | | | II.019 СБ | Сборочный чертеж | | |
| | | | II.ПЗ | Пояснительная записка | | |
| | | | | Детали | | масса, кг |
| Б4 | | 1 | | Уголок Б140×140×12 ГОСТ 8509-72* / Вст3кп2-1 ТУ14-1-3023-80 L=1080 | 1 | 109,1 |
| Б4 | | 2 | | Уголок Б140×140×12 ГОСТ 8509-72* / Вст3кп2-1 ТУ14-1-3023-80 L=3950 | 2 | 100,9 |
| Б4 | | 3 | | Полоса Б10×70 ГОСТ 103-76 / Вст3кп2-1 ТУ14-1-3023-80 L=260 | 2 | 1,4 |
| А4 | | 4 | | Полоса Б6×50 ГОСТ 103-76 / Вст3кп2-1 ТУ14-1-3023-80 L=370 | 12 | 0,9 |

| | | | |
|---|---|---|---|
| ГИП | Якименко | | |
| Н.контр. | Бескоровайный | | |
| Нач.отд. | Шувалев | | |
| Гл.констр. | Щеголев | | |
| Рук.гр. | Бережная | | |
| Ст.инж. | Зелкина | | |
| Инж. | Мещерякова | | |

503-3-10.85 II.019

Рама ворот РМ-1а

| Стадия | Лист | Листов |
|---|---|---|
| РП | | 1 |

ГИПРОАВТОТРАНС Воронежский филиал

Формат А4

Типовой проект 503-3-10.85 Альбом II

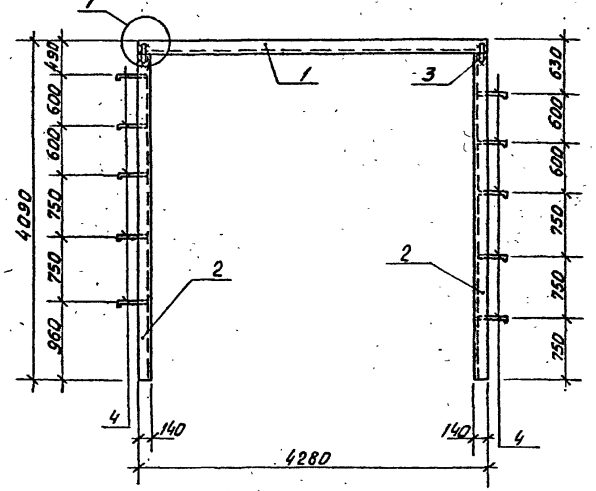


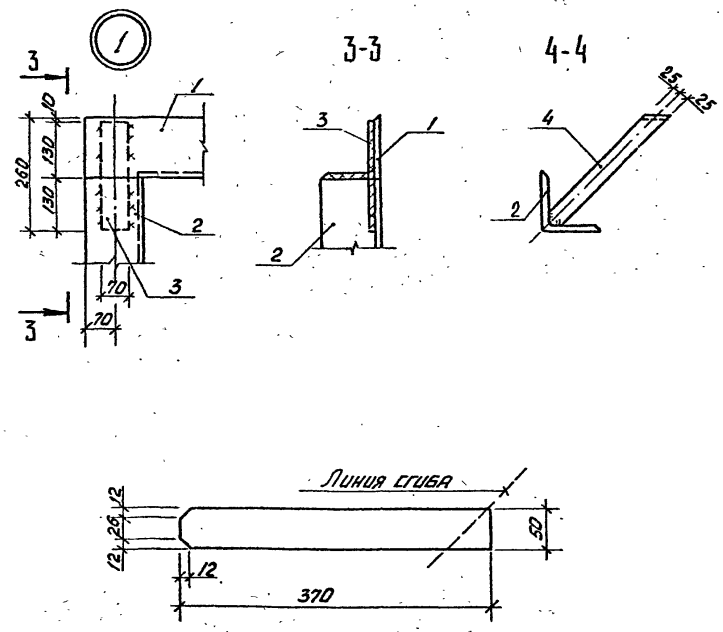


| | | | |
|---|---|---|---|
| ГИП | Якименко | | |
| Н.контр. | Бесхлебный | | |
| Нач.отд. | Шуваев | | |
| Гл.констр. | Щеголев | | |
| Рук.гр. | Березная | | |
| Ст.инж. | Зелкина | | |
| Инж. | Мещерякова | | |

II.019 СБ

Рама ворот РМ-1а

| Стадия | Масса | Масштаб |
|---|---|---|
| РП | 324,5 | |

Лист 1 | Листов 2

ГИПРОАВТОТРАНС
Воронежский филиал

Инв.№ подл. | Подпись и дата | Взам.инв.№

Формат А4

503-3-10.85 II.019 СБ

Лист 2

Формат А4

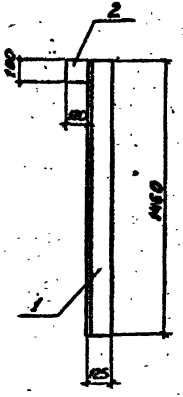


| Формат | Зона | Поз. | Обозначение | Наименование | Кол. | Примечание |
|---|---|---|---|---|---|---|
| | | | | **Детали** | | Масса, кг |
| Б4 | | 1 | | Уголок Б125×125×10 ГОСТ 8509-72 / ВСт3кп2-1 ТУ14-1-3023-80 | 1 | 28,0 |
| Б4 | | 2 | | Полоса Б10×100 ГОСТ 103-76 / ВСт3кп2-1 ТУ14-1-3023-80 | 1 | 0.94 |

| | | | |
|---|---|---|---|
| ГИП | Якименко | | II 0.20 |
| Н.контр. | Бескоровайный | | |
| Нач.отд. | Шубаев | | |
| Гл.констр. | Щеголев | | |
| Рук.гр. | Бережная | | Элемент стальной НФ1 |
| Ст.инж. | Зелкина | | |
| Инженер | Б-Р- | | |

| Стадия | Масса | |
|---|---|---|
| РП | 29.0 | |
| Лист | Листов 1 | |

ТИПРОАВТОТРАНС Воронежский филиал

Подпись и дата | Взам. инв.№ | Инв.№ подл.

gost.e-ecolog.ru

Формат А4



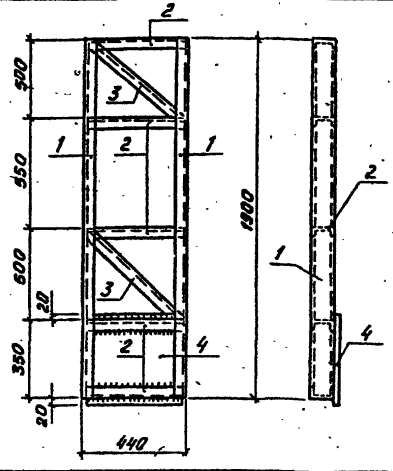


| Формат | Зона | Поз. | Обозначение | Наименование | Кол | Примечание |
|---|---|---|---|---|---|---|
| | | | | **Детали** | | Масса, кг |
| | | | | Швеллер 14 ГОСТ 8240-72 / ВСт3кп2-1 ТУ14-1-3023-80 | | |
| Б4 | | 1 | | L = 1900 | 2 | 23.4 |
| Б4 | | 2 | | L = 370 | 5 | 4.6 |
| Б4 | | 3 | | Уголок Б50×50×5 ГОСТ 8509-72* L=590 / ВСт3кп2-1 ТУ14-1-3023-80 | 2 | 2,2 |
| Б4 | | 4 | | Полоса Б10×390 ГОСТ 19903-74* L=320 / ВСт3кп2-1 ТУ14-1-3023-80 | 1 | 11.3 |

| | | | |
|---|---|---|---|
| ГИП | Якименко | | 503-3-10.85 II. 021 |
| Н.контр. | Бескоровайный | | |
| Нач.отд. | Шубаев | | |
| Гл.констр. | Щеголев | | |
| Рук.гр. | Бережная | | Надколонник Т1 |
| Ст.инж. | Зелкина | | |
| Инженер | Бова | | |

| Стадия | Масса | Масштаб |
|---|---|---|
| РП | 85.5 | |
| Лист | Листов 1 | |

ТИПРОАВТОТРАНС Воронежский филиал

Копировал | Формат А4