ТИПОВОЙ ПРОЕКТ

503-3-37.95

ЗДАНИЕ МЕХАНИЗИРОВАННОЙ МОЙКИ ДЛЯ ГРУЗОВЫХ АВТОМОБИЛЕЙ НА ОДНУ ЛИНИЮ

АЛЬБОМ 2

ТХ	Технология производства	стр. 3-4
АС	Архитектурно-строительные решения	стр. 5-13
ОВ	Отопление и вентиляция	стр. 14-22
ВК	Внутренние водопровод и канализация	стр. 23-25
ЭО	Электрическое освещение	стр. 26-28
ЭМ	Силовое электрооборудование	стр. 29-39
А.ОВ	Автоматизация систем отопления и вентиляции	стр. 40-51
СС	Связь и сигнализация	стр. 52
А.ОВ.Н	Задания заводу-изготовителю на изготовление щитов управления и автоматизации	стр. 53-58

gost.e-ecolog.ru

ТИПОВОЙ ПРОЕКТ

503-3-37.95

ЗДАНИЕ МЕХАНИЗИРОВАННОЙ МОЙКИ ДЛЯ ГРУЗОВЫХ АВТОМОБИЛЕЙ НА ОДНУ ЛИНИЮ

АЛЬБОМ 2

ПЕРЕЧЕНЬ АЛЬБОМОВ

АЛЬБОМ 1	ПЗ	Пояснительная записка
АЛЬБОМ 2	ТХ	Технология производства
	АС	Архитектурно–строительные решения
	ОВ	Отопление и вентиляция
	ВК	Внутренние водопровод и канализация
	ЭО	Электрическое освещение
	ЭМ	Силовое электрооборудование
	А.ОВ	Автоматизация систем отопления и вентиляции
	СС	Связь и сигнализация
	А.ОВ.Н	Задания заводу–изготовителю на изготовление щитов управления и автоматизации
АЛЬБОМ 3	СО	Спецификации оборудования
АЛЬБОМ 4	С	Сметы, книги 1,2

ПРИМЕНЕННЫЕ ТИПОВЫЕ МАТЕРИАЛЫ

ТП 902–2–487.92	Очистные сооружения для сточных вод от мойки автомобилей производительностью 10 л/с
АЛЬБОМ 1	Пояснительная записка
АЛЬБОМ 2	Внутренние водопровод и канализация, отопление и вентиляция, архитектурные решения, конструкции железобетонные, конструкции металлические, строительные изделия
АЛЬБОМ 3	Силовое электрооборудование, электрическое освещение, автоматизация, задание заводу–изготовителю
АЛЬБОМ 4	Спецификация оборудования. Поставщик ГП ЦПП

Разработан :
Закрытым акционерным обществом "Гипроавтотранс"
Главный инженер В. Н. Крюков
Главный инженер проекта А. В. Трушин

Утвержден и введен в действие
Департаментом автомобильного
транспорта Минтранса РФ
Протокол N2 от 30 11 1995г.

Содержание альбома 2

Лист	Наименование	Стр.
	Титульный лист	
	Содержание альбома	2
	ТХ- технология производства	
1	Общие данные	3
2	План расположения технологического оборудования. План и схема разводки трубопроводов сжатого воздуха	4
	АС- архитектурно-строительные решения	
1	Общие данные (начало)	5
2	Общие данные (окончание)	6
3	План на отм. 0.000	7
4	Фасады 1-3, 3-1, В-А, А-В. Разрезы 1-1, 2-2. План кровли	8
5	План на отм. 3.000. Экспликация полов	9
6	Схема расположения фундаментов под здание и оборудование. Фундамент Фом2	10
7	Фундамент Фом1, Мн1, Рм1, Рм2	11
8	ПР1-ОВ, ПР1-ВК, К1, Щс1	12
9	Схема расположения плит покрытия и перекрытия на отм. 6.000, 3.600, 4.200, Ум1	13
	ОВ- отопление и вентиляция	
1	Общие данные (начало)	14
2	Общие данные (продолжение)	15
3	Общие данные (окончание)	16
4	Отопление и теплоснабжение. Планы на отм. 0.000 и 3.300. Схема системы теплоснабжения установок П1, П2	17
5	Схемы систем отопления и теплоснабжения установок У1, У2, А1	18
6	ИТП. План. Разрез 1-1. Спецификация	19
7	Вентиляция. План на отм. 0.000	20
8	Схемы систем П1, П2, У1, У2, В5, ВЕ1...ВЕ7	21
9	Венткамера. Установки систем П1, П2, В5	22
	ВК- внутренние водопровод и канализация	
1	Общие данные	23
2	План на отм. 0.000 с сетями В1, В10, Т3, К1, К3, К17	24
3	Схемы систем В1, В10, Т3, К1, К3, К17	25
	ЭО- электрическое освещение	
1	Общие данные	26
2	План расположения на отм. 0.000 и 3.000	27
3	Принципиальная схема питающей сети	28
	ЭМ- силовое электрооборудование	
1	Общие данные	29
2	Питающая сеть ~380/220В. Шкаф АРМ. Схема принципиальная однолинейная	30
3	Распределительная сеть ~380/220В. Шкаф АР1 Схема принципиальная однолинейная	31
4	Распределительная сеть ~380/220В. Шкаф АР2 Схема принципиальная однолинейная	32
5	Кабельный журнал	33
6	Ворота М9÷М12. Схема принципиальная управления	34
7	Вентиляторы М13, М18÷М20. Схемы принципиальная управления и подключения	35
8	Ворота М9÷М12. Цепи управления и подключения	36
9	Отключение вентиляции при пожаре. Схема принципиальная управления и подключения	37
10	Кабельная раскладка. План на отм. 0.000	38
11	Венткамера. Кабельная раскладка. План на отм. 3.000	39
	А.ОВ - автоматизация систем отопления и вентиляции	
1	Общие данные	40
2	Приточная система П1(П2). Схема автоматизации	41
3	Воздушно-тепловая завеса У1(У2). Схема автоматизации	42
4	Приточная система П1(П2). Схема электрическая принципиальная управления (начало)	43
5	Приточная система П1(П2). Схема электрическая принципиальная управления (окончание)	44
6	Приточная система П1(П2). Схема электрическая принципиальная регулирования	45
7	Воздушно-тепловая завеса У1(У2). Схема электрическая принципиальная управления	46
8	Приточная система П1(П2). Схема внешних проводок (начало)	47
9	Приточная система П1(П2). Схема внешних проводок (окончание)	48
10	Воздушно-тепловая завеса У1(У2). Схема внешних проводок	49
11	План расположения (начало)	50
12	План расположения (окончание)	51
	СС- связь и сигнализация	
1	Общие данные. План расположения сетей кабельных на отм. 0.000	52
-	А.ОВ.Н- Задания заводу-изготовителю на изготовление щитов управления и автоматизации	53

Инв. № подл. | Подп. и дата | Взам. инв. №

Альбом

Ведомость основных комплектов рабочих чертежей

Обозначение	Наименование	Примечание
ТХ	Технология производства	
АС	Архитектурные строительные решения	
ОВ	Отопление и вентиляция	
ВК	Внутренний водопровод и канализация	
ЭО	Электрическое освещение	
ЭМ	Силовое электрооборудование	
А.ОВ	Автоматизация санитарно-технических систем	
СС	Связь и сигнализация	
А.ОВ.К	Задание заводу-изготовителю на изготовление щитов управления и автоматизации	

Ведомость рабочих чертежей основного комплекта

Лист	Наименование	Примечание
1	Общие данные	
2	План расположения технологического оборудования	
	План и схема разводки трубопроводов сжатого воздуха	

Ведомость прилагаемых документов

Обозначение	Наименование	Примечание
	Прилагаемые документы	
ТП 503-3-37.95 ТХ.СО	Спецификация оборудования	

Условные обозначения и изображения

Наименование	Обозначение, изображение
Машино-место на постах обслуживания	
Технологическое оборудование с номером по плану	1
Подвод холодной воды	
Подвод горячей воды	
Отвод в канализацию	
Трап	
Подвод сжатого воздуха	
Потребитель электроэнергии с указанием мощности	10,0 кВт
Штепсельная розетка с указанием количества фаз, напряжения и мощности	1 1,0 кВт 220В, 50Гц
Категория помещения по взрывопожарной и пожарной опасности – в числителе, класс взрывоопасных и пожароопасных зон по Правилам устройства электроустановок – в знаменателе	А1-

Общие указания

1. Технологические решения проекта выполнены в соответствии с требованиями Общесоюзных норм технологического проектирования предприятий автомобильного транспорта ОНТП-01-91 (Росавтотранс) и Ведомственных строительных норм предприятий по обслуживанию автомобилей ВСН 01-89 (Минавтотранс РСФСР).
2. Неуказанные классы взрывоопасных и пожароопасных зон по Правилам устройства электроустановок не нормируются.
3. Неуказанные условные обозначения и изображения приняты в соответствии со следующими установленными стандартами:

ГОСТ 21.107-78 Условные изображения элементов зданий, сооружений и конструкций

ГОСТ 2.784-80 Обозначения условные графические. Элементы трубопроводов

ГОСТ 2.785-70 Обозначения условные графические. Арматура трубопроводная.

Типовой проект разработан в соответствии с действующими нормами и правилами и предусматривает мероприятия, обеспечивающие взрывную, взрывопожарную и пожарную безопасность при эксплуатации здания

Главный инженер проекта А.В.Трушин

Инв.№ подл. | Подп. и дата | Взам. инв.№

Привязан:

Инв.№

ТП 503-3-37.95 ТХ

Изм.	Кол.уч.	Лист	№док.	Подп.	Дата
ГИП		Трушин			12.95
Нач. отд.		Масленников			
Н. контр.		Пугин			
Зав. гр.		Харитонов			
Вед. инж.		Хадырева			

Механизированная мойка для грузовых автомобилей на одну линию

Стадия	Лист	Листов
Р	1	2

Общие данные

Гипроавтотранс г. Москва

Формат А3

План на отм. 0.000

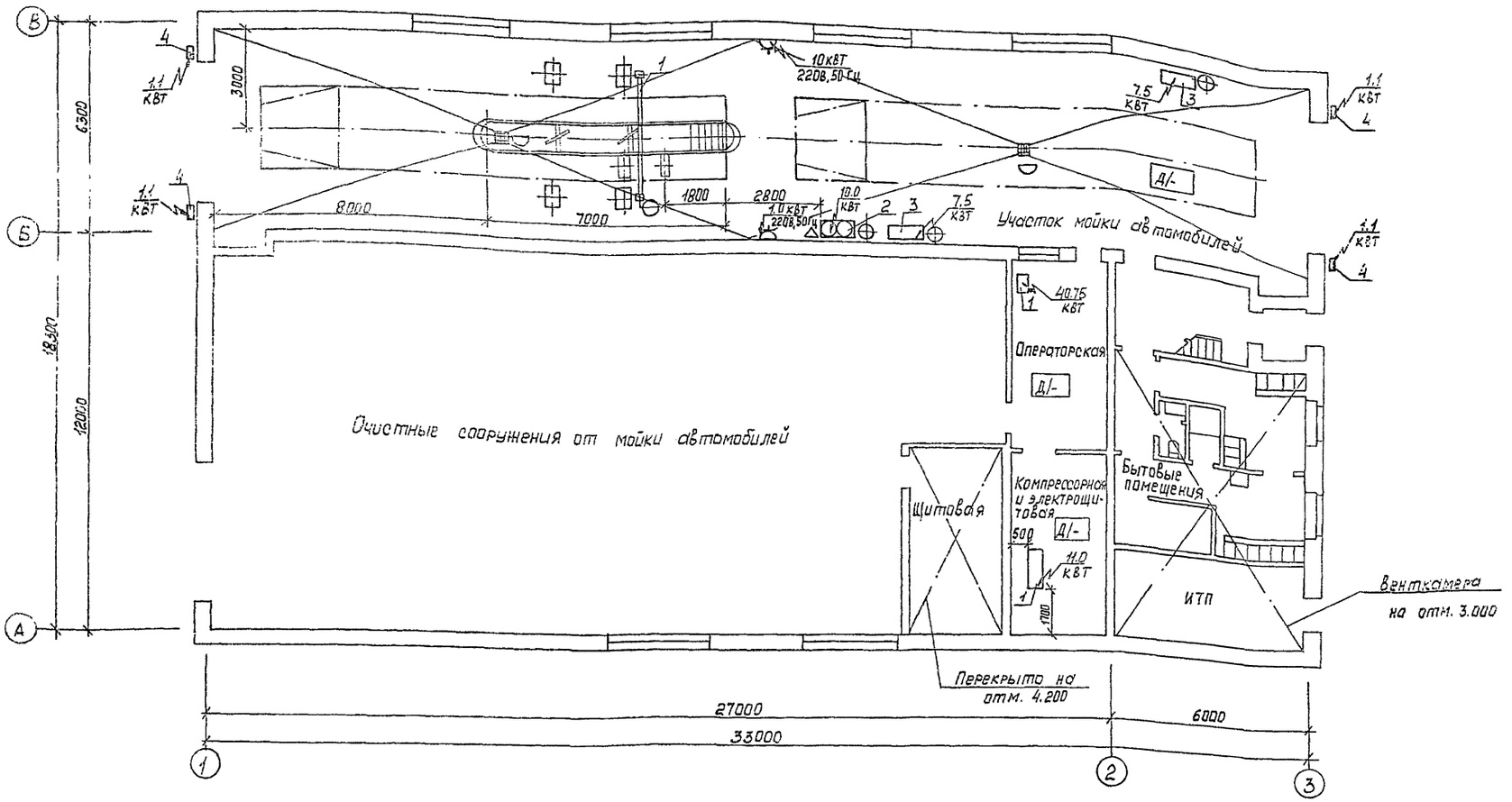

План разводки трубопроводов сжатого воздуха

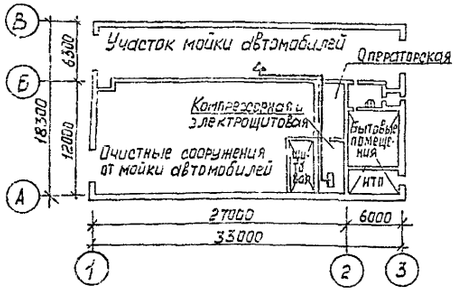

Схема разводки трубопроводов сжатого воздуха

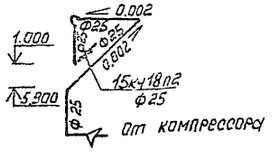

						ТП 503-3-37.95	ТХ
Изм.	Кол.уч.	Лист	№док.	Подп.	Дата		
Привязан:		ГИП	Трушин			Механизированная мойка для грузовых автомобилей на одну линию	Стадия: Р; Лист: 2; Листов:
		Нач. отд.	Масленникова				
		Н.контр.	Пугин			План расположения технологического оборудования. План и схема разводки трубопроводов сжатого воздуха	Гипроавтотранс г. Москва
		Зав. гр.	Харитонов				
Инв. №		Вед. инж.	Хадырева				

Ц00450-02 5 Формат А2

Альбом 2

Ведомость рабочих чертежей основного комплекта АС

Лист	Наименование	Примечание
1	Общие данные (начало)	
2	Общие данные (окончание)	
3	План на отм. 0.000	
4	Фасады 1-3, 3-1, В-А, А-В. Разрезы 1-1, 2-2	
	План кровли	
5	План на отм. 3.000. Экспликация полов	
6	Схемы расположения фундаментов под здание	
	и оборудование. Фундамент ФОМ2	
7	Фундамент ФОМ1, МН1, РШ1, РШ2	
8	ПР1-ОВ, ПР1-ВК, К1, ЩС1	
9	Схема расположения плит покрытия и	
	перекрытия на отм. 6.000, 3.600, 4.200, УМ1	

Ведомость ссылочных и прилагаемых документов (начало)

Обозначение	Наименование	Примечание
1.435.2-17, в.0.1,3	Ворота распашные	
ГОСТ 24698-81	Двери деревянные наружные для	
	жилых и общественных	
	зданий	
ГОСТ 14624-84	Двери деревянные для производ-	
	ственных зданий	

Типовой проект разработан в соответствии с действующими нормами и правилами и предусматривает мероприятия, обеспечивающие взрывную, взрывопожарную и пожарную безопасность при эксплуатации здания.

Главный инженер проекта Трушин А.В.

Инв. № подл. | Подп. и дата | Взам. инв. №

Окончание

Обозначение	Наименование	Примечание
ГОСТ 12506-81	Окна деревянные для производ-	
	ственных зданий	
ГОСТ 11214-86	Окна и балконные двери	
	деревянные с двойным остекле-	
	нием для жилых и обществен-	
	ных зданий	
ГОСТ 948-84	Перемычки железобетонные	
	для зданий с кирпичными	
	стенами	
1.444-1. В.1	Конструкции полов производствен-	
	ных зданий автомобильной	
	промышленности	
2.460-18 В.0,3	Узлы покрытий одноэтажных	
	производственных зданий с рулон-	
	ными кровлями с железобетонными	
	плитами	
1.494-27. В.7	Воздухоприемные устройства с	
	подвесными утепленными клапа-	
	нами	
2.436-17, В.1	Узлы окон с деревянными	
	переплетами по ГОСТ 12506-81	
ГОСТ 13579-78	Блоки бетонные стен подвалов	
1.465.1-15, В.1	Плиты покрытий железобетонные	
	предварительно напряженные	
	ребристые размером 1,5×6 для	
	одноэтажных зданий	
1.494-24. В.1	Стаканы для крепления крышных	
	вентиляторов, дефлекторов и зонтов	
5 900-2	Сальники набивные для пропуска	
	труб через стены	
1.141-1. В.63	Панели перекрытий железобетонные	
	многопустотные	
ГОСТ 22701.5-77	Плиты покрытия железобетонные 3×6	
ГОСТ 23279-85	Сетки арматурные сварные для желе-	
	зобетонных конструкций и изделий	
1.400-15. В.1	Унифицированные закладные изделия	
	железобетонных конструкций для	
	крепления коммуникаций	
	Прилагаемые документы	
ТП АС.СО	Спецификация оборудования	

Общие указания

Класс здания - II.
Степень огнестойкости II
Расчетная зимняя температура наружного воздуха минус 30°С.
Скоростной напор ветра 0,23 кПа
Вес снегового покрова S_0 = 1.0 кПа

1. За условную отметку 0.000 принят уровень чистого пола 1 этажа, что соответствует абсолютной отметке [ ]
2. Кладку стен и внутренних перегородок вести из обыкновенного глиняного кирпича пластического прессования марки 75 по ГОСТ 530-80 на растворе марки 50.
3. При кладке стен и перегородок заложить следующие элементы:
   а). антисептированные деревянные пробки по размеру кирпича для крепления дверных и оконных блоков - 2 шт. по высоте с каждой стороны проема,
   б) деревянные элементы, соприкасающиеся с кирпичной кладкой антисептировать и отделить от нее прокладкой толя.
4. Кладку кирпичных стен по фасадам вести с расшивкой швов.
5. Горизонтальную гидроизоляцию стен выполнить из слоя толя на битумной мастике.
6. По периметру здания выполнить асфальтовую отмостку толщиной 40 мм и шириной 1000 мм по щебеночному основанию толщиной 100 мм с уклоном 0.03 от здания.
7. Пандусы ворот выполнить из асфальтобетона с уклоном 0.01 от здания.
8. Ворота окрасить эмалью ПФ133 по грунтовке ГО-0119.
9. Оконные переплеты и двери по фасадам окрасить двумя слоями эмали ХВ-110 (ГОСТ 18374-79*)
10. Проект разработан для условий производства работ в летнее время. При производстве работ в зимних условиях должны иметь указания о произведенной проверке конструкций и возможности их применения в зимних условиях.
    Выбор способа производства работ в зимних условиях производит организация, привязывающая типовой проект в зависимости от конкретных условий.
11. Указание по привязке:
    В типовом проекте здания механизированной мойки в осях 1-2 / А-Б очистные сооружения приняты по типовому проекту 902-2-487.92. При привязке использовать листы комплектов КЖ, КМ, КЖИ.
    В используемом типовом проекте очистных сооружений 902-2-487.92 в подземном приемном резервуаре отметку подводящей трубы от линии мойки и фундамент под контейнер приемный понизить на 470 мм.

Инв №				Привязан	
				ТП 503-3-37.95 АС	
Изм.	Кол.уч.	Лист	№док	Подп.	Дата
ГИП		Трушин			
Н. контр.		Акимкин		Здание механизированной мойки для грузовых автомобилей на одну линию	Стадия: Р; Лист: 1; Листов: 9
Нач. отд.		Мусатова			
Гл. арх.		Акимкин		Общие данные (начало)	ГИПРОАВТОТРАНС г. Москва
Гл. спец.		Усанова			
Арх		Моргунова			

Формат А2

Альбом 2

Ведомость отделки помещений площадь в м2

Наименование или номер помещения	Потолок		Стены или перегородки		Низ стен или перегородок (панель)			Примечание
	площадь	вид отделки	площадь	вид отделки	площадь	вид отделки	высота, мм	
Участок мойки автомобилей	196.0	Затирка, окраска водно-дисперсионной краской	248.0	Затирка, окраска водно-дисперсионной краской	236.0	Облицовка керамической плиткой	3000	
Очистные сооружения от мойки автомобилей, щитовая, компрессорная и электрощитовая, итп, венткамера	362.0	Затирка, окраска водно дисперсионной краской	470.0	Затирка, окраска водно-дисперсионной краской	294.0	Окраска масляной краской за 2 раза	1800	
Операторская, тамбур, вестибюль, коридор, мужской гардероб уличной и дом. одежды	44.0	Затирка, окраска водно-дисперсионной краской	265.0	Затирка, окраска водно-дисперсионной краской	—	—	—	
Уборная, сушка спец одежды, мужской гардероб спец. одежды	17.5	Затирка, окраска водно-дисперсионной краской	21.0	Затирка, окраска водно-дисперсионной краской	61.0	Облицовка керамической плиткой	2000	
Душевая	20	Затирка, окраска масляной краской за 2 раза	14.5	Облицовка керамической плиткой на всю высоту	—	—	—	

Ведомость спецификаций

Лист	Наименование	Примечание
2	Спецификация заполнения проемов	
5	Спецификация перемычек	
6	Спецификация к схеме расположения фундаментов	
6	Спецификация на Фм2	
7	Спецификация на Ом1, Мн1, Рш1, Рш2	
8	Спецификация на приямки Пр1-ОВ, Пр1-ВК, колодец К1, Щит ЩС1	
9	Спецификация к схемам расположения плит покрытия	
9	Спецификация на Ун1, Кр1, МС1	

Спецификация заполнения проемов

Марка, поз.	Обозначение	Наименование	Кол.	Масса, ед. кг	Примечание
1	Серия 1.435.9-17 в. 0.1.3	Ворота Вр 4.2 х 4.2-т	3	753.0	
2	ГОСТ 24698-81	Дверной блок Дн24-10пщу	3	—	
3	ГОСТ 6629-88	Дверной блок ДГ21-10	8	—	
4	ГОСТ 6629-88	Дверной блок ДГ21-9	2	—	
5	ГОСТ 14624-84	Дверной блок ДВГ 19-9	2	—	
6	ГОСТ 6629-88	Дверной блок ДГ21-7	2	—	
ОК-1	ГОСТ 12506-81	Оконный блок ПВД12-30.1	6	—	
ОК-2	ГОСТ 11214-86	Оконный блок ОС12-15в	3	—	
ОК-3	ГОСТ 11214-86	Оконный блок ОС12-15В	1	—	
	1.494-27. В.7	Жалюзийная решетка	24	—	
ОК-4	ГОСТ 11214-86	Оконный блок ОС12-12В	1	—	

Строительные показатели

1	Площадь застройки, м2	644.0
2	Общая площадь, м2	670.0
3	Строительный объем, м3	3964.0

Инв. № подл. | Подп. и дата | Взам. инв. №

							ТП 503-3-37.95	АС
Привязан:			Изм.	Кол.уч.	Лист	№док.	Подп.	Дата
			Гип		Трушин			2.93
			Нач. отд.		Мусатова			
			Н. контр.		Акимкин			
			Гл. арх.		Акимкин			
			Гл. спец.		Усанова			
Инв. №			Архит.		Моргунова			

Здание механизированной мойки для грузовых автомобилей на одну линию

Общие данные (окончание)

Стадия	Лист	Листов
Р	2	

Гипроавтотранс г. Москва

Формат А2

Альбом 2

План на отм. 0.000

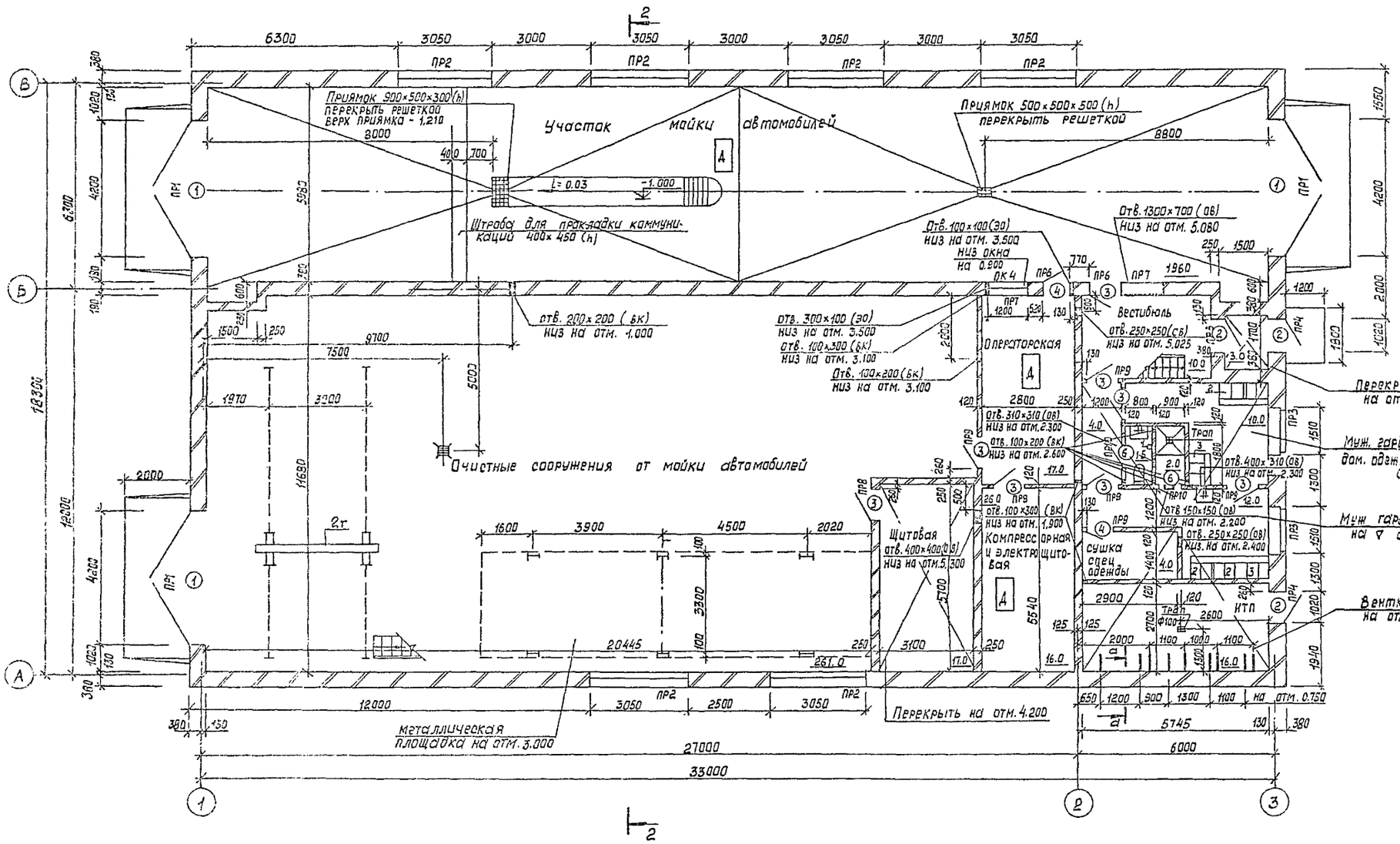

Ведомость проемов ворот и дверей

Марка, поз.	Размер проема в мм
1	4200 × 4200
2	1020 × 2370
3	1010 × 2070
4	910 × 2070
5	910 × 1970
6	710 × 2070

а - а

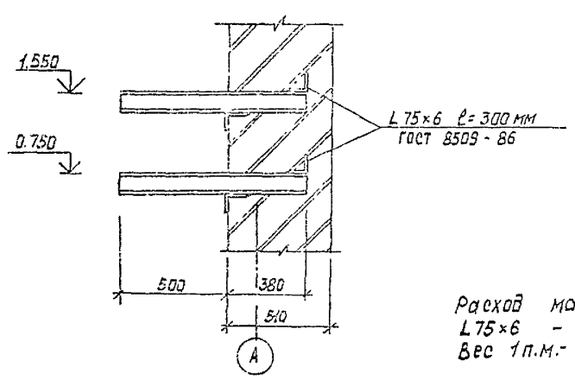

Расход материалов для крепления трубопроводов:
L 75×6 - 13.320 пм
Вес 1п.м.- 6.89 кг

							ТП 503-3-37.95 АС
Изм.	Колич	Лист	№док	Подп	Дата		
ГИП		Трушин			2.93	Здание механизированной мойки для грузовых автомобилей на одну линию	Стадия Р	Лист 3	Листов
Нач. отд.		Мусатова							
Н. контр.		Акинкин				План на отм. 0.000	Гипроавтотранс г. Москва		
Гл. арх.		Акинкин							
Гл. спец.		Уоснова							
Арх.		Моргунова							

Привязан:

Инв. №

ЦОО450-02 8

Формат А2

Типовой

Фасад 1-3

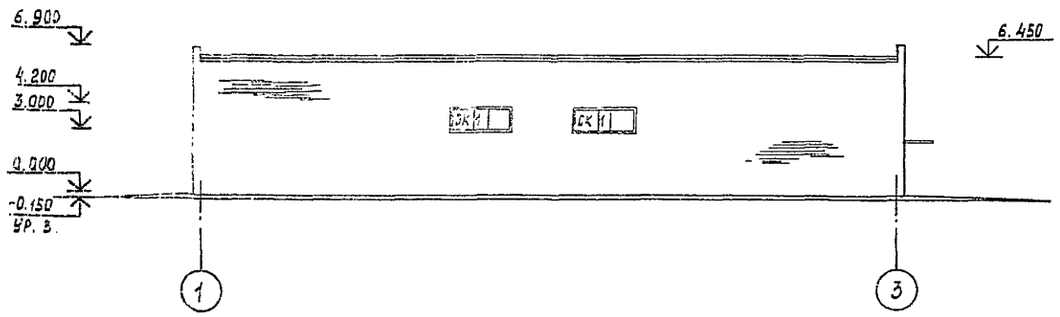

Фасад 3-1

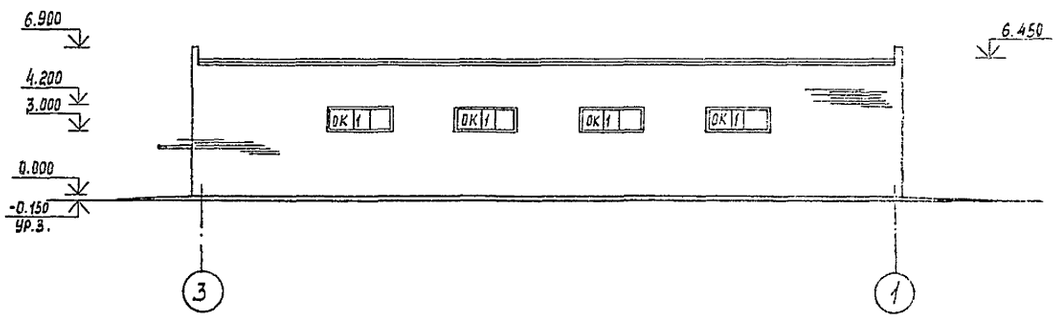

Фасад В- А

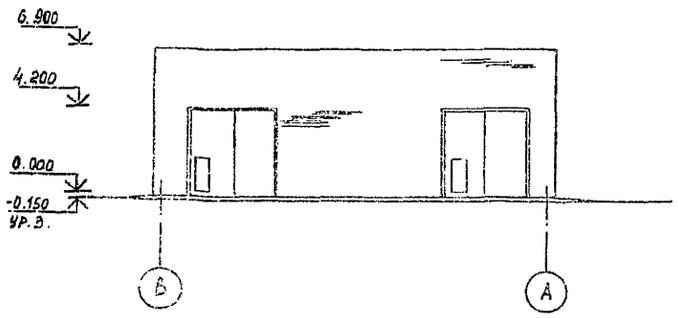

Фасад А- В

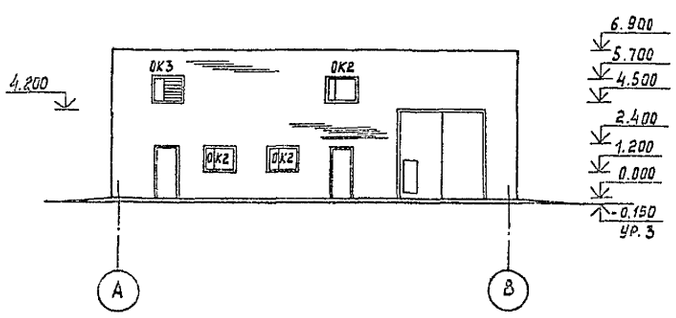

Разрез 2- 2

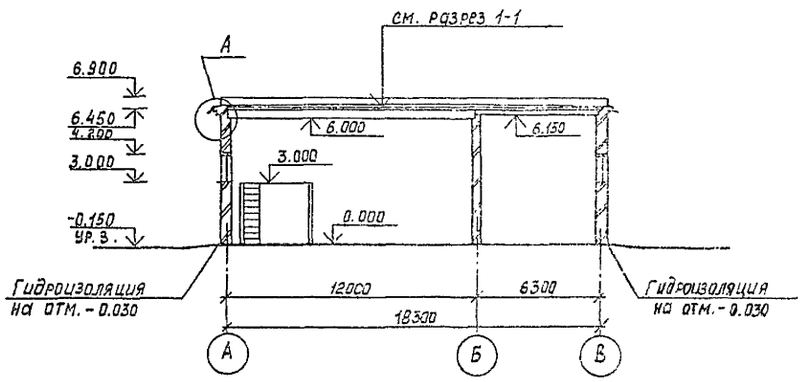

Разрез 1- 1

Слой гравия, втопленный в антисептированную битумную мастику МБК-Г-55Г – 20 мм
1 слой рубероида марки РМД-350 на горячей битумной мастике МГК-Г-55
3 слоя рубероида марки РПП-350Б на горячей битумной мастике МБК-Г-55
Плитный утеплитель γ=200 кг/м3 ГОСТ 22950-78* - 80 мм
Керамзитовый гравий от 0 до 90 мм для создания уклона обмазка горячей битумной мастикой за 2 раза
Сборные ж.б. плиты

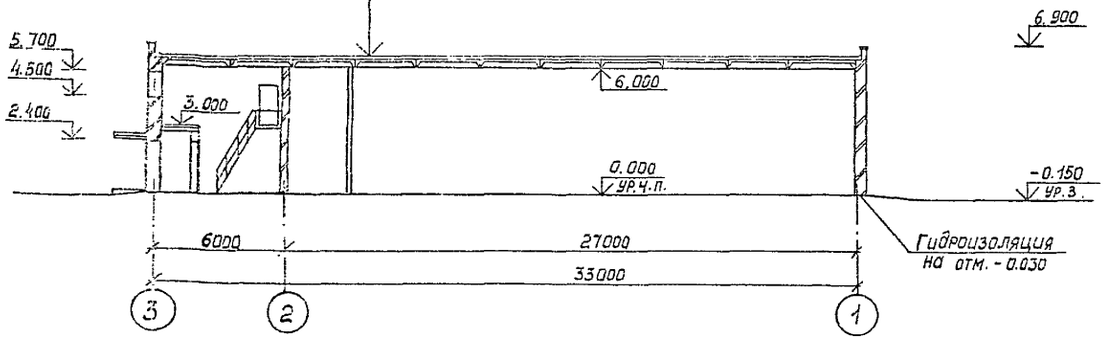

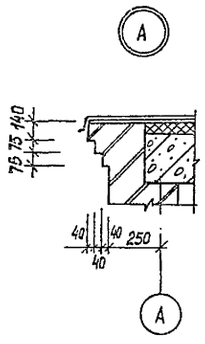

План кровли

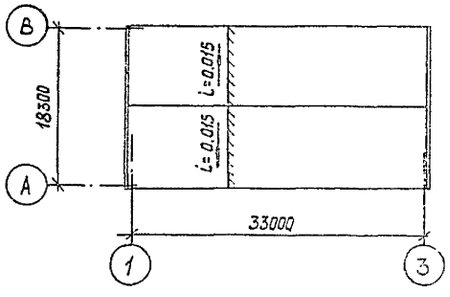

Инв. № подл. | Подп. и дата | Взам. инв. №

							ТП 503-3-37.95 АС	

Альбом 2

План
на отм. 3.000

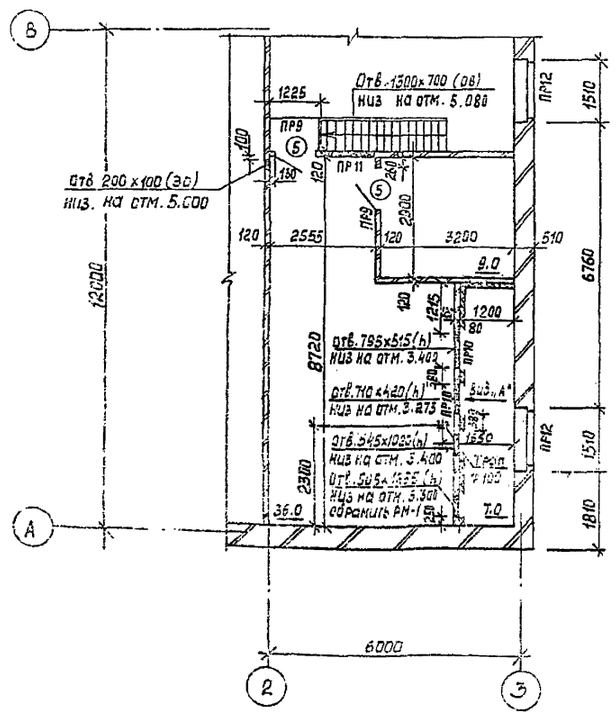

Вид "В"

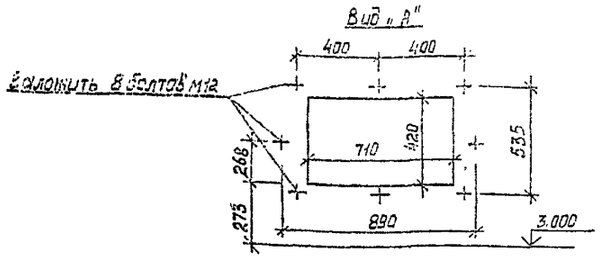

РМ-1
(мест-1)

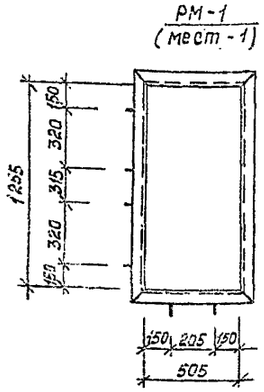

Ведомость перемычек (начало)

Марка, поз.	Схема сечения
ПР1	1 2
ПР2	3
ПР3	4
ПР4	5
ПР5	8 5
ПР6	7

Ведомость перемычек (окончание)

Марка, поз.	Схема сечения
ПР7	6
ПР8	5
ПР9	9
ПР10	10
ПР11	8
ПР12	11

Спецификация перемычек

Марка, поз.	Обозначение	Наименование	Кол.	Масса, ед. кг.	Примечание
1	ГОСТ 948-84	1ПГ48-8	3	527.0	
2	ГОСТ 948-84	4ПБ48-8	6	418.0	
3	ГОСТ 948-84	5ПБ36-20	12	500.0	
4	ГОСТ 948-84	5ПБ21-27	4	285.0	
5	ГОСТ 948-84	5ПБ18-27	6	250.0	
6	ГОСТ 948-84	3ПБ18-37	6	119.0	
7	ГОСТ 948-84	3ПБ16-37	6	102.0	
8	ГОСТ 948-84	2ПБ17-2	2	71.0	
9	ГОСТ 948-84	1ПБ16-1	8	30.0	
10	ГОСТ 948-84	1ПБ10-1	4	25.0	
11	ГОСТ 948-84	3ПБ36-4	8	240.0	

1. В перегородках над проемами менее 700 мм устраиваются рядовые перемычки из 3х арматурных стержней А-I-10 ГОСТ 5781-82* на 1/2 кирпича в слое цементного раствора толщиной 30 мм
2. Металлическая рамка из ∠50х50х5 РМ-1 (1 шт.) в венткамере, вес единицы - 37.8 кг

Экспликация полов

Наименование или номер помещения по проекту	Тип пола по проекту	Схема пола или номер узла по серии	Элементы пола и их толщина	Площадь пола, м2
Участок мойки автомобилей, очистные сооружения от мойки автомобилей щитовая, нтп	П-1		Покрытие - бетон класса В22.5 (шлифованный) - 25 мм Подстилающий слой - бетон класса В22.5 - 100 мм основание - уплотненный грунт	490.0
Компрессорная и электрощитовая	П-2		Покрытие - мозаичные плиты Заполнение швов и прослойка из цементно-песчаного раствора марки 150 - 15 мм подстилающий слой - бетон класса В22.5 - 100 мм Основание - уплотненный грунт	18.0
Операторская тамбур, коридор, уборная, сушка спец. одежды муж. гардероб ул. и дом. одежды, муж. гардероб спец. одежды, вестибюль	П-3		Покрытие - плитка керамическая по ГОСТ 6787-80*-15 мм Заполнение швов и прослойка из цементно-песчаного раствора марки 150-15 мм Подстилающий слой - бетон класса В15-100 мм, Основание - уплотненный грунт	61.5
Душевая	П-4		Покрытие - керамическая плитка по ГОСТ 6787-80* - 13 мм Заполнение швов и прослойка из цементно-песчаного раствора марки 150 - 15 мм Гидроизол на прослойке из битумной мастики Подстилающий слой - бетон класса В15 - 100 мм Основание - уплотненный грунт	2.0
Венткамера	П-5		Покрытие - бетон класса В 22.5 - 50 мм Гидроизол на прослойке из битумной мастики Основание - сборные ж.б. плиты	45.0
Воздухозаборная камера	П-6		Покрытие - цементно-песчаное марки 150 - 20 мм Плитный утеплитель γ = 200 кг/м³ ГОСТ 22950-78* δ = 80 мм Гидроизол на прослойке из битумной мастики Основание - сборные ж.б. плиты	7.0

Изм.	Кол.уч.	Лист	№док.	Подп.	Дата
ГИП		Трушин			1.95
Нач. отд.		Мусатова			
Н. контр.		Акимкин			
Гл. арх.		Акимкин			
Гл. спец.		Усанова			
Арх.		Моргунова			

Привязан:

Инв. №

ТП 503-5-37.95 АС

Здание механизированной мойки для грузовых автомобилей на одну линию

Стадия	Лист	Листов
Р	5	

План на отм. 3.000
Экспликация полов

ГИПРОАВТОТРАНС г. Москва

Инв. № подл. | Подп. и дата | Взам. инв. № | Инв. № дубл. | Подп. и дата | Нач. отд. ЭС Шумских | Нач. отд. ОК Матвеева | Нач. отд. ВК Кожевда

ЦОКС-02 10 Формат А2

Схема расположения фундаментов

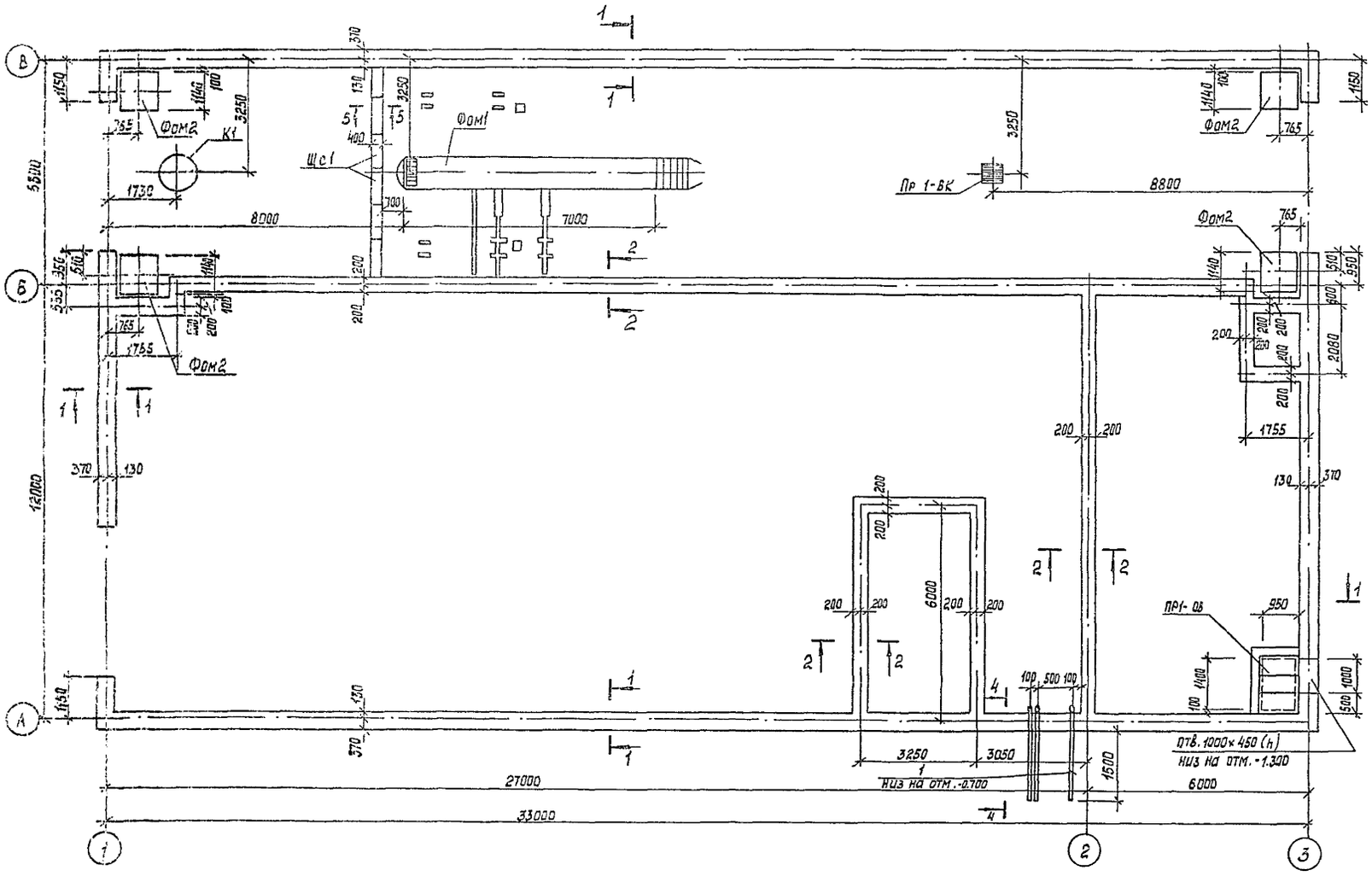

Спецификация к схеме расположения фундаментов

Марка	Обозначение	Наименование	Кол.	Масса ед. кг	Примечание
Ф51	ГОСТ 13579-78	ФБС 24.4.6-Т	17	1300	
Ф52	ГОСТ 13579-78	ФБС 12.4.6-Т	14	640	
Ф53	ГОСТ 13579-78	ФБС 9.4.6-Т	11	473	
Ф54	ГОСТ 13579-78	ФБС 24.5.6-Т	23	1650	
Ф55	ГОСТ 13579-78	ФБС 12.5.6-Т	21	730	
Ф56	ГОСТ 13579-78	ФБС 9.5.6-Т	32	523	
Фом1	лист 7	Фундамент Фом1	1		
Фом2	лист 6	Фундамент Фом2	4		
Пр1-08	лист 8	Приямок Пр1-08	1		
Пр1-8К	лист 8	Приямок Пр2-08	1		
К1	лист 8	Колодец К1	1		
Щс1	лист 8	Щит Щс1	6		
1		Ст трубы ф70 ℓ=5000	3		
2	1.400-15 в.1	Изделие закладное Мн553		12.0	п.м.
		Бетон класса В3,5		10.0	м³
		Бетон класса В12,5		1.0	м³

Спецификация на Фом2

Марка	Обозначение	Наименование	Кол.	Масса ед. кг	Примечание
		Фом2			
		Материалы			
		Бетон класса В12,5		0.6	м³

Фом2

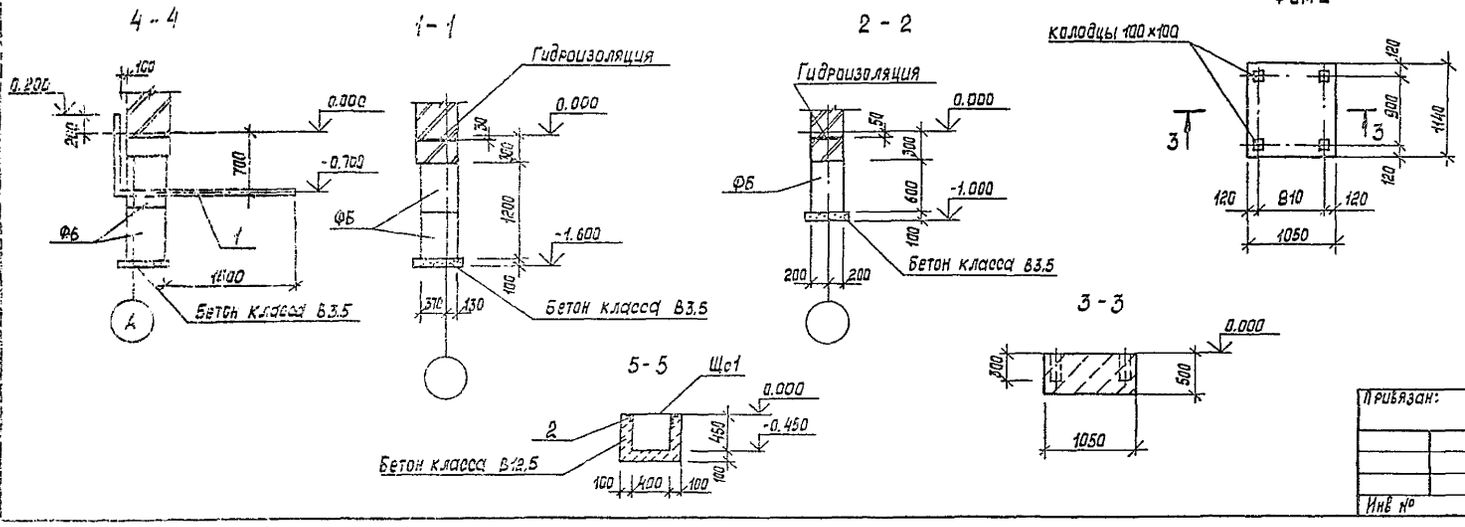

В используемом типовом проекте очистных сооружений 902-2-437.92 в подземном приемном резервуаре, отметку подводящей трубы от линии мойки и фундамент под контейнер приемный понизить на 470 мм.

							ТП 503-3-37.95	АС
Изм.	Кол.уч.	Лист	№док.	Подп.	Дата			
Привязан:		Нач.отд.	Мусатова			Здание механизированной мойки для грузовых автомобилей на одну линию	Стадия: Р	Лист: 6	Листов:
		Н. контр.	Усанова					
		Гл. спец.	Усанова			Схема расположения фундаментов под здание и оборудование Фундамент Фом2	Гипроавтотранс г. Москва	
Инв №		Зав. груп.	Удилина					
		Констр.	Цлюхина					

Ц00450-02 11 Формат А2

Фам1 План на отм. ниже 0.000

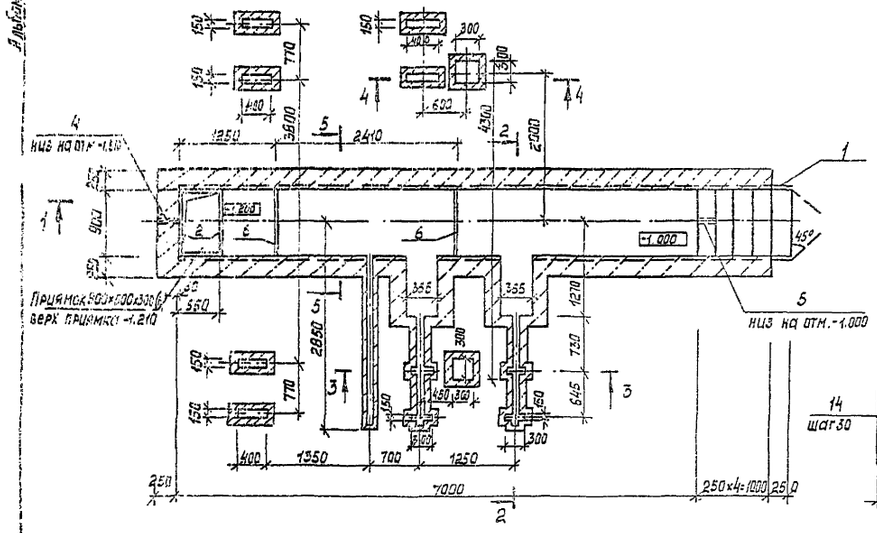

Мн1

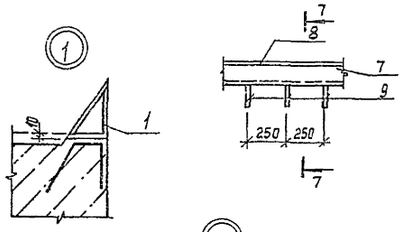

Рш2

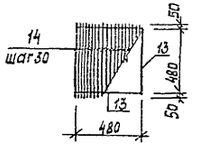

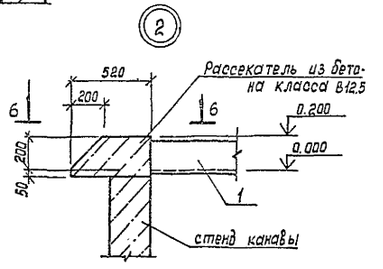

1-1

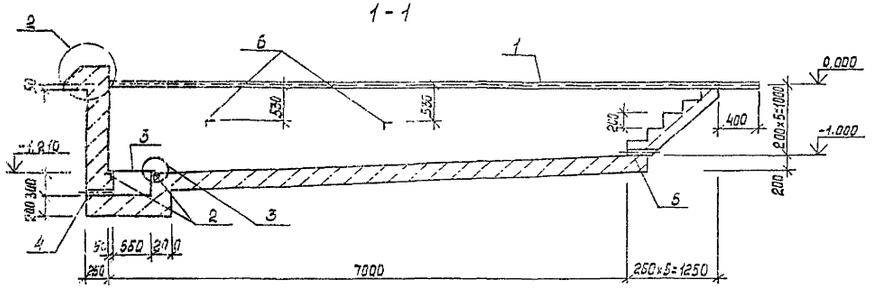

6-6

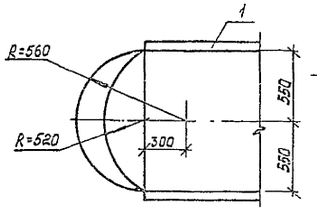

7-7

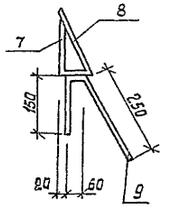

2-2

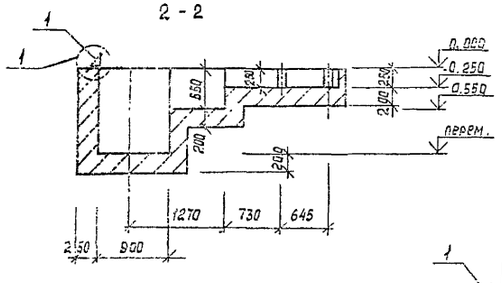

3-3

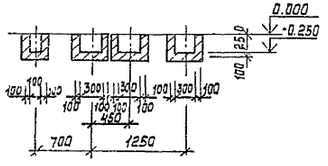

4-4

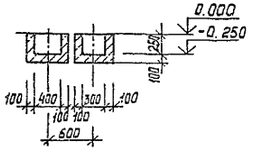

Рш1

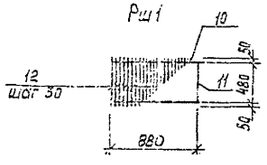

5-5

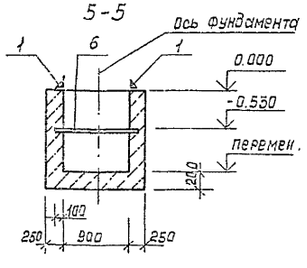

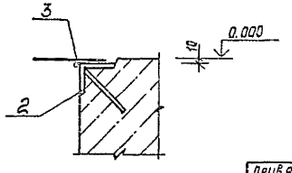

Спецификация на Фам1, Мн1, Рш1, Рш2

Поз.	Обозначение	Наименование	Кол.	Масса ед. кг	Примечание
		Фам1			
		Сборочные единицы			
		Изделия закладные			
1	лист 7	Мн1		16.5	п.м.
2	1.400-15 в.1	Мн555		1.6	п.м.
3	лист 7	Решетка Рш1	1	31.3	
		Стандартные изделия			
4	5.900-2	Сальник Ду=200, l=300	1	27.5	
5	5.900-2	Сальник Ду=150, l=300	1	23.5	
		Детали			
6		Уголок 100×8 ГОСТ 8509-86 / С245 ГОСТ 27772-88 l=1100	2	13.1	
		Материалы			
		Бетон класса В12.5		1.2	м3
		Мн1			
		Сборочные единицы			
		Детали			
7		Уголок 125×80×10 ГОСТ 2510-86 / С245 ГОСТ 27772-88, l=1900	1	12.5	
8		Лист а ГОСТ 19903-74* / С255 ГОСТ 27772-88 150×100	1	9.42	
9		А-III-в ГОСТ 5781-82*, l=500	4	0.2	
		Рш1			
10		ф16 А-I ГОСТ 5781-82* l=850	2	1.4	
11		ф16А-I ГОСТ 5781-82* l=580	2	0.8	
12		ф16А-III ГОСТ 5781-82* l=600	31	0.95	
		Рш2			
13		ф16А-I ГОСТ 5781-82* l=430	4	0.8	
14		ф16 А-III ГОСТ 5781-82*, l=550	17	0.9	

Изм.	Кол.уч.	Лист	№док.	Подп.	Дата	ТП 503-3-37.95 АС
Нач. отд.		Мусатова				Здание механизированной мойки для грузовых автомобилей на одну линию. Стадия Р Лист 7 Листов
Гл. спец.		Усанова				
Н. контр.		Усанова				Фундамент Фам1, Мн1, Рш1, Рш2 Госавтотранс г. Москва
Зав. гр.		Уфилина				
Инжен.		Илюхина				

Привязан:

Инв. №

Ц 00450-02 12 Формат А2

ПР1-ОВ

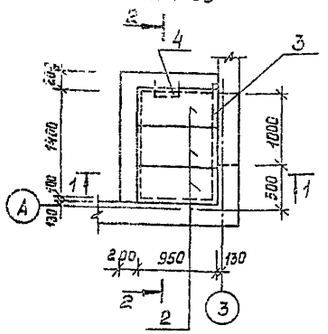

ПР1-ВК

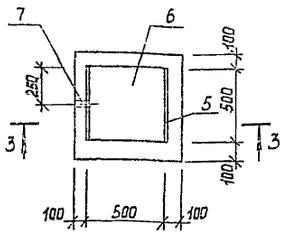

Колодец К1

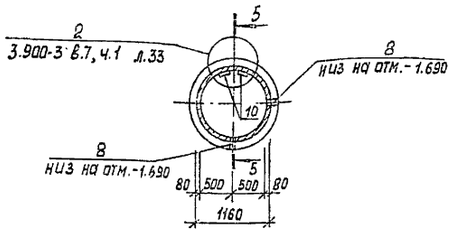

1-1

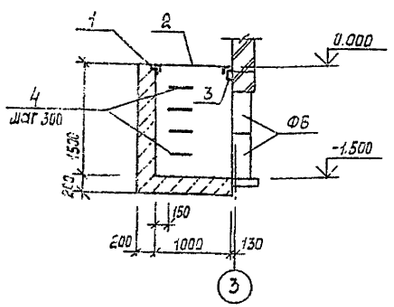

3-3

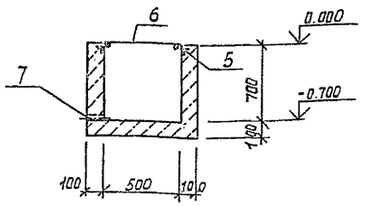

5-5

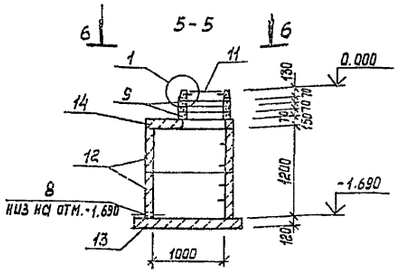

2-2

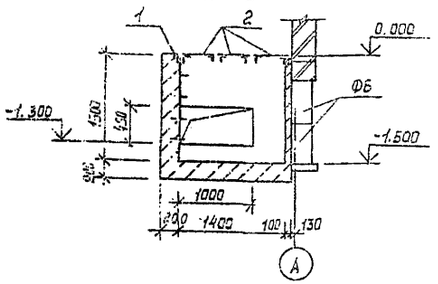

Щит щс1

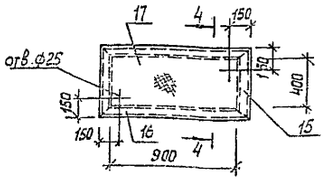

4-4

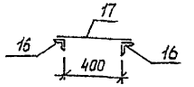

6-6

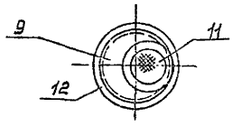

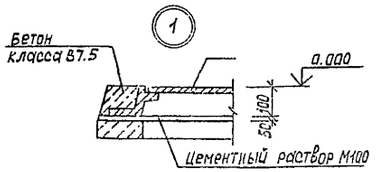

Ведомость деталей

Поз.	Эскиз
4*	

Спецификация на приямки ПР1-ОВ; ПР1-ВК; колодец К1; Щит Щс1

Марка,	Обозначение	Наименование	Кол.	Масса ед. кг	Примечание
		ПР1-ОВ			
		Сборочные единицы			
1	1.400-15 в.1	Изделия закладные Мн555		4.7	п.м.
2	лист 8	Щит щс1	3	32.5	
		Детали			
3		Швеллер 16 ГОСТ 8240-89 С245 ГОСТ 27772-88; L=1000	1	22.7	
4*		ФЗОА-Ⅲ ГОСТ 5781-82 L=900	4	2.2	
		Материалы			
		Бетон класса В12.5		1.4	м³
		ПР1-ВК			
		Сборочные единицы			
5	1.400-15 в.1	Изделие закладное Мн555		7.0	п.м.
6	лист 7	Рш2	1	12.3	
		Стеновые изделия			
7		Сальник Ду=150; L=200	1	20.3	
		Материалы			
		Бетон класса В12.5		2.22	м3
		К1			
8	5.900-2	Сальник Ду=300; L=200	2	34.4	
9	3.900-3 В.7, ч.1	Кольцо опорное КЦО-1	3	50	
10	3.900-3 В.7, ч.2	Изделие закладное Мн1	4	0.8	
11	ГОСТ 3634-89	Люк „Л"	1	80	
12	3.900-3 В.7, ч.1	Кольцо стеновое КЦ-10-6	2	400	
13	3.900-3 В.7, ч.1	Плита днища КЦД-10	1	440	
14	3.900-3 В.7, ч.1	Плита перекрытия КЦП-10-1	1	250	
		Щс1			
15		Уголок 50х5 ГОСТ 8509-86 δ=5 ГОСТ 27772-88 L=510	2	1.9	
16		то же L=1020	2	3.77	
17		Ст.рифл-0235 ГОСТ 8568-77* δ=5 ГОСТ 27772-88* 500х1000	1	21.2	

Ведомость расхода стали на элемент, кг

Марка элемента	Изделия закладные																	Всего
	Арматура класса						Прокат											
	А-I			А-Ⅲ			С245					С245		С235		С235		
	ГОСТ 5781-82*						ГОСТ 8509-86					ГОСТ 19904-90		ГОСТ 8568-77		ГОСТ 8240-72*		
	ф6	ф16	Итого	ф8	ф16	ф25	Итого	∠50х5	∠63х5	∠100х8	∠125х80х10	Итого	δ=8	Итого	ст.рифл δ=5	Итого	Г16	Итого	
Фм1	0.4	4.4	4.8	15.3	29.5		44.8		8.6	26.8	231.3	266.7	174.3	174.3					4906
ПР1-ОВ	0.94		0.94	1.4		9.8	10.2	34.0	22.6			56.6			63.6	63.6	22.7	22.7	154.0
ПР1-ВК		3.2	3.2		15.3		15.3		4.8			4.8							23.3

Изм.	Кол.уч.	Лист	№док.	Подп.	Дата
Нач. отд.		Муратова			
Гл. спец.		Усанова			
Н. контр.		Усанова			
Зав. груп.		Удилина			
Инженер.		Илюхина			

ТП 503-3-37.95 АС

Здание механизированной мойки для грузовых автомобилей на два поста

Стадия | Лист | Листов: Р | 2

ПР1-ОВ, ПР1-ВК, К1, Щс1

Госстроя СССР по делам строительства

Привязан:

Инв. №

Альбом 2

Инв. № подл. | Подп. и дата | Взам. инв. №

Нач. отд. ов Шилкарова

Нач. отд. ВК Мухомяков

Альбом 8

Схема расположения плит покрытия

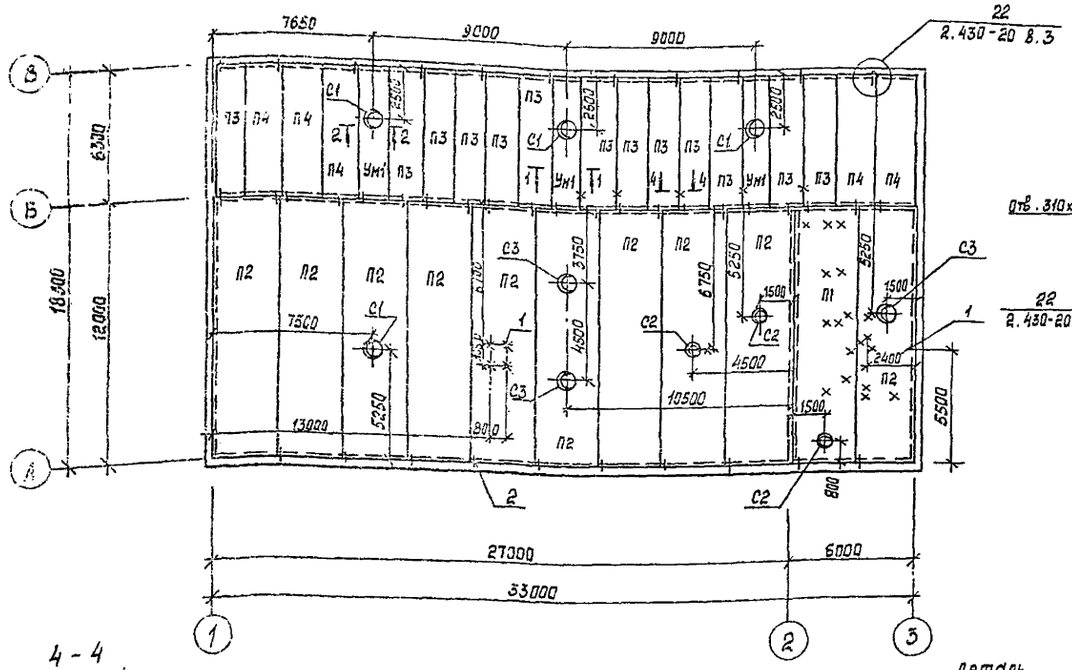

Схема расположения плит перекрытия на отм. 3.600

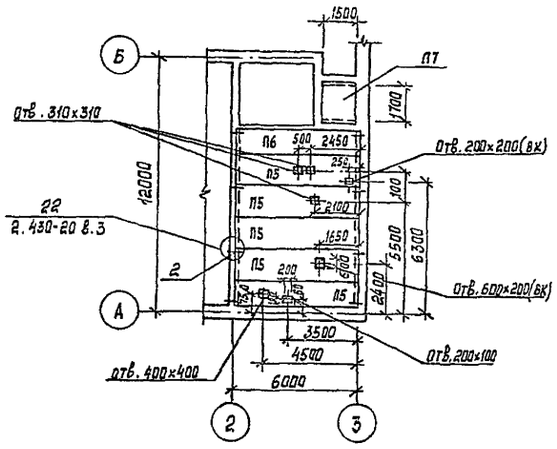

Схема расположения плит перекрытия на отм. 4.200

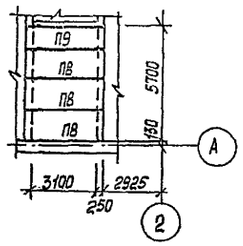

Деталь обрамления отверстий

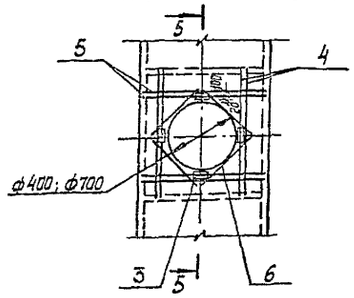

Спецификация к схемам расположения плит покрытия и перекрытия

Марка	Обозначение	Наименование	Кол.	Масса ед. кг	Примечание
П1	1.465.1-15 В.1	Плита 1ПБ12-6АтV	1	6100	
П2	1.465.1-15 В.1	Плита 1ПГ12-6АтV-К	10	7000	
П3	1.141-1 В.63	Плита ПК63.15-3АтVт	13	2950	
П4	1.141-1 В.63	Плита ПК63.12-3АтVт	5	3350	
П5	1.141-1 В.63	Плита ПК60.15-8АтIIIт	5	2800	
П6	1.141-1 В.63	Плита ПК60.12-8АтIIIт	1	2400	
П7	1.141-1 В.63	Плита ПК24.15-6Тд	1	1900	
П8	1.141-1 В.63	Плита ПК36.15-6Тд	3	1740	
П9	1.141-1 В.63	Плита ПК36.12-6Тд	1	1520	
С1	1.494-24 В.1	Стакан СБ7А-2	4	14.0	
С2	1.494-24 В.1	Стакан СБ4А-1	3	9.9	
С3	1.494-24 В.1	Стакан СБ7А-1	3	13.0	
Ум1	лист 9	Участок монолитный Ум1	3		
1	лист 9	Изделие соединительное Мс1	30	1.65	
2	2.430-20 В.4	Изделие закладное М223	46		
3	1.400-6/76 В.1	Изделие закладное М6-11	28	1.1	
4		Ф12А-III ГОСТ5781-82*; ℓ=1350	28	1.65	
5		Ф12А-III ГОСТ5781-82*; ℓ=2350	28	2.83	
6		Ф12А-III ГОСТ5781-82*; ℓ=1000	28	0.81	
7	ГОСТ 23279-85	4С 5Вр.I-100 / 5Вр.I-100 256×135	14	16.6	

Спецификация на Ум1, Кр1, Мс1

Марка	Обозначение	Наименование	Кол.	Масса ед. кг	Примечание
8	ГОСТ 23279-85	4С 5Вр.I-100 / 5Вр.I-130 150×835	1	17.7	
9	лист 9	Каркас плоский Кр1	4	38.5	
10	ГОСТ.22701.5-77	Изделие закладное М6	4	1.3	
11	лист 9	Ф8А-I ГОСТ5781-82*; ℓ=200	32	0.04	
12		Ф10А-III ГОСТ5781-82*; ℓ=1000	4	0.6	
13		Ф10А-III ГОСТ5781-82*; ℓ=1100	6	0.7	
14		Ф18А-III ГОСТ5781-82*; ℓ=6360	1	12.7	
15		Ф25А-III ГОСТ5781-82*; ℓ=6360	1	24.5	
16		Ф8А-I ГОСТ5781-82*; ℓ=180	32	0.04	
17		Лист В ГОСТ 19903-74 / С 235 ГОСТ 27772-88 150×150	1	1.4	
18		Круг Ø10 ГОСТ 6636-70 ℓ=450	1	2.25	
		Материалы			
		Бетон класса В15		1.5	м3

Ведомость расхода стали на элемент, кг

Марка элемента	Изделия арматурные									Изделия закладные				
	Арматура класса								Всего	Арматура класса		Прокат марки		Всего
	ВрI		A-I		A-III					A-III		С 235		
	ГОСТ 5781-82*									ГОСТ 5781-82*		ГОСТ 19903-74*		
	ф5	Итого	ф8	Итого	ф10	ф18	ф25	Итого		ф10	Итого	δ=8	Итого	
Ум1	29.5	29.5	12.0	12.0	8.0	50.8	98.0	154.8	196.3	1.6	1.6	3.6	3.6	5.2

								ТП 503-5-37.95	АС

Альбом 2

Ведомость рабочих чертежей основного комплекта

Лист	Наименование	Примечание
1	Общие данные (начало)	
2	Общие данные (продолжение)	
3	Общие данные (окончание)	
4	Отопление и теплоснабжение. Планы на отм. 0.000 и 3.300 Схема системы теплоснабжения установок П1, П2	
5	Схемы систем: отопления и теплоснабжения установок У1, У2, А1	
6	ИТП. План. Разрез 1-1. Спецификация	
7	Вентиляция. План на отм. 0.000	
8	Схемы систем: П1, П2, У1, У2, В5, ВЕ1... ВЕ7	
9	Венткамера. Установки систем П1, П2, В5	

Ведомость ссылочных и прилагаемых документов

начало

Обозначение	Наименование	Примечание
	Ссылочные документы	
А.904-62	Детали крепления санитарно-технических приборов и трубопроводов	
5.905-23 вып. 0, 1	Воздухосборники для систем отопления и теплоснабжения вентиляционных установок	
5.904-51 вып.1	Зонты и дефлекторы вентиляционных систем	
5.904-38	Гибкие вставки к центробежным вентиляторам. Рабочие чертежи.	
5.904-4	Двери и люки для вентиляционных камер	
5.904-5	Узлы прохода вентиляционных вытяжных шахт через покрытия зданий. Узлы прохода общего назначения	

Ведомость ссылочных и прилагаемых документов

продолжение

Обозначение	Наименование	Примечание
5.904-1 вып.1 части 1и2	Детали крепления воздуховодов	
5.903-74.93	Унифицированные конструкции приточных вентиляционных установок	
5.904-75.94 вып.1-31	Камеры приточные вентиляционные производительностью от 10 до 125 тыс. м³/ч	
5.903-21 вып. 0,1	Узлы обвязки регулирующих клапанов на трубопроводах тепло- и холодоснабжения воздухонагревателей и поверхностных воздухоохладителей	
1.494-10	Решетки щелевые регулирующие тип Р	
5.904-50 вып. 0 части 1и2, вып. 1	Решетки вентиляционные регулируемые типа РВ	
5.904-63 вып. 0,1	Воздухораспределители панельные модульные штампованные типа ПМШ	
1.494-2 вып. 11,12	Воздушно- тепловые завесы для ворот промышленных зданий	
5.903-13 вып. 5	Изделия и детали трубопроводов для тепловых сетей	
5.904-13 вып. 1-2	Заслонки воздушные унифицированные для систем вентиляции	
7.903.-9.-2	Тепловая изоляция трубопроводов с положительными температурами	
4.904-25	Подставки под калориферы	
Группа 1, подгруппа 1.1. Сборник 50 Главмонтажавтоматика	Приборы для измерения и регулирования температуры Установка закладных конструкций на технологических трубопроводах и оборудовании, узлы и детали к ним	

Ведомость ссылочных и прилагаемых документов

окончание

Обозначение	Наименование	Примечание
Группа 1. подгруппа 1.1 Сборник 25 Главмонтажавтоматика. Монтажные чертежи	Приборы для измерения давления, разрежения и расхода Установка закладных конструкций на технологическом оборудовании и трубопроводах, узлы и детали	
	Прилагаемые документы	
ТП 503-3-37.95 ОВ.СО	Спецификация оборудования	

Типовой проект разработан в соответствии с действующими нормами и правилами и предусматривает мероприятия, обеспечивающие взрывную, взрывопожарную и пожарную безопасность при эксплуатации здания.

Главный инженер проекта /А.В. Трушин/

Привязан:

Инв. №

ТП 503-3-37.95 ОВ

Изм.	Кол.уч.	Лист	№док.	Подп.	Дата
ГИП	Трушин				
Нач.отд.	Низамова				
Н.контр.	Низанова				
Зав.гр.	Ващенко				

Здание механизированной мойки для грузовых автомобилей на 200 а/м

Стадия	Лист	Листов
Р	1	9

Общие данные (начало)

Гипроавтотранс г. Москва

Ц00450-02. 15 Формат А2

Инв. № подл. | Подп. и дата | Взам. инв. №

Общие указания

1. Проект отопления и вентиляции выполнен на основании
- задания на проектирование,
- технологического задания и архитектурно-строительных чертежей и в соответствии с действующими строительными нормами и правилами СНиП 2.04.05-91*, СНиП II-3-79**, СНиП 2.01.02-85*, СНиП 2-01.01-82, СНиП 2.04.14-88, СНиП 3.05.01-85, ГОСТ 12.1.005-88, ВСН-01-89, ОКТП 01-94, СНиП 2.09.04-87*.

2. Проект предусмотрен для условий строительства в климатических районах с расчетной зимней температурой минус 30°С.

3. Расчетная температура внутреннего воздуха в холодный период года принята по СНиП 2.09.04-87, ГОСТ 12.1.005-88.

4. По заданию на проектирование источником теплоснабжения и горячего водоснабжения являются внешние инженерные коммуникации.

5. В качестве теплоносителя систем отопления и теплоснабжения принята вода с параметрами в подающем трубопроводе (Т1) 150°С, в обратном (Т2) 70°С, для горячего водоснабжения температура воды (Т3) 60°С.

6. Располагаемое давление - в системе отопления составляет: 10160 Па (1016 кгс/м²).

В системе теплоснабжения установок П1, П2 составляет: 6850 Па (685 кгс/м²),

В системе теплоснабжения установок У1, У2 составляет: 14300 Па (1450 кгс/м²),

В системе теплоснабжения установки А1 составляет: 12750 Па (1300 кгс/м²),

7. Магистральные трубопроводы систем отопления и теплоснабжения монтировать из электросварных труб по ГОСТ 10704-91* Гнутые участки трубопроводов и участки, соединенные с арматурой и отопительными приборами на резьбе монтировать из легких труб по ГОСТ 3262-75*.

8. Трубопроводы систем отопления и теплоснабжения, проложенные над воротами, подающий трубопровод систем теплоснабженабжения, а так же все трубопроводы, проложенные в помещении теплового пункта изолировать в соответствии с серией 7.903.9-2 1-13, 14, 42, 47, 52.

9. Перед изоляцией трубопроводы грунтуются битумным лаком БТ577 с последующей окраской битумной краской БТ177. Неизолированные трубопроводы систем отопления и теплоснабжения и нагревательные приборы окрашиваются эмалью ПФ133 за 2 раза по битумному лаку БТ 577.

10. Воздуховоды систем вентиляции выполнить из тонколистовой стали, толщина которой принята согласно СНиП 2.04.05-91*.

11. Участки воздуховодов систем П1, П2 обслуживающие участок мойки автомобилей, а так же воздуховоды систем ВЕ6 выполнить из оцинкованной стали.

12. Воздуховоды систем вентиляции покрыть изнутри и снаружи грунтовкой ГФ021 по ГОСТ 25129-82* и масляной краской за 2 раза по ГОСТ 10503-71*.

13. От поддонов крышных вентиляторов для спуска конденсата предусмотрен трубопровод диаметром 15 мм с вентилем, опущенный до 0,7 м от пола.

14. Монтаж отопительно-вентиляционных установок производить согласно СНиП 3.05.01-85.

15. Разводка трубопроводов (Т3) горячего водоснабжения предусмотрена в чертежах раздела ВК.

16. Расчеты по охране атмосферы должны производиться при привязке проекта с учетом фоновых концентраций площадки строительства.

План - схема

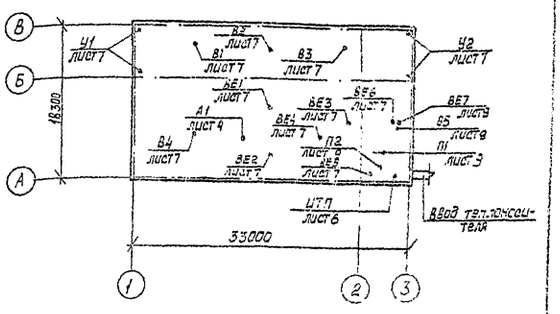

Основные показатели по чертежам отопления и вентиляции

Наименование здания (сооружения), помещения	Объем, м3	Периоды года Рнр, tн, °С	Расход тепла, Вт (ккал/ч)				Расход холода Вт (ккал/ч)	Установленная мощность эл. двигателей, кВт
			На отопление	На вентиляцию	На горячее водоснабжение	Общий		
Механизированная мойка для грузовых автомобилей на одну линию	3984	-30	109905 (94500)	865100* (743835)*	76800 (66000)	1051805 (904335)		37,81

* В том числе на воздушно-тепловые завесы 715830 Вт (615500 ккал/ч)

							ТП 503-3-37.95		08	

Характеристика отопительно-вентиляционных систем

Обозначение системы	Кол. систем	Наименование обслуживаемого помещения (технологического оборудования)	Тип установки	Вентилятор: Тип, исполн. по взрывозащите	Вентилятор: №	Вентилятор: Схема исполнен.	Вентилятор: положение	Вентилятор: L, м³/ч	Вентилятор: P, Па (кгс/м²)	Вентилятор: n, об/мин	Электродвигатель: Тип, исполнение по взрывозащите	Электродвигатель: N, кВт	Электродвигатель: n, об/мин	Воздухонагреватель: Тип	Воздухонагреватель: №	Воздухонагреватель: Кол.	Воздухонагреватель: Т-ра нагрева, °С от	Воздухонагреватель: Т-ра нагрева, °С до	Воздухонагреватель: Расход тепла, Вт (ккал/ч)	Воздухонагреватель: ΔP, Па (кгс/м²)	Примечание
П1	1	Участок мойки автомобилей, операторская, гардеробы, венткамера		ВЦ4-75 Дк=1.0Дн	5	1	ПРО°	4555	750 (75)	1420	4А90L4	2.2	1420	Кск3	8-02	1	-30	20	76600 (65865)		
П2	1	Участок мойки автомобилей		ВЦ4-75 Дк=0.9Дн	6.3	1	ПРО°	7200	900 (90)	1420	4А100S4	3.0	1420	Кск3	6-02	2	-10	20	72650 (62470)		
У1	2	Участок мойки автомобилей		ВЦ4-75 Дк=1.05Дн	6.3	1	Пр180° / Л180°	16000	11100 (110)	1455	4А132S4	7.5	1453	Кск4	8-02	2	16	53	178960 (153875)		
А1	1	Очистные сооружения от мойки автомобилей	А02-10-01	06-300	6.3А			10000	180 (18)	1370	4А71В4	0.75	1370	КВБ-П	4	2	16	42.6	89550 (77200)		
В1	1	Участок мойки автомобилей	крышный осевой	ВК04.01	4	1		3750	40 (4)	1320	АИР63А4У2	0.25	1420								
В2, В3	2	Участок мойки автомобилей	крышный осевой	ВК04.01	4	1		3600	40 (4)	1320	АИР63А4У2	0.25	1420								
В4	1	Очистные сооружения от мойки автомобилей	крышный осевой	ВК04.01	4	1		3200	400 (4)	1320	АИР63А4У2	0.25	1420								
В5	1	Гардероб		ВР4-75 Дк=1.0Дн	2.5	1	ЛО°	420	180 (18)	1380	4АА50А4	0.06	1380								
ВЕ1		Очистные сооружения от мойки автомобилей	Дефлектор		N4			780													Д315.00.000-01
ВЕ2																					
ВЕ3	1	Операторская	Дефлектор		N3			110													Д315.00.000
ВЕ4	1	Щитовая, компрессорная и электрощитовая	Дефлектор		N3			370													Д315.00.000
ВЕ5	1	ИТП	Дефлектор		N3			150													Д315.00.000
ВЕ6	1	Санузел и душевая	Дефлектор		N3			125													Д315.00.000
ВЕ7	1	Венткамера	Дефлектор		N3			30													Д315.00.000
																					Д315.00.000

Инв. № подл. | Подп. и дата | Взам. инв. № | Нач. отд. 30 | Шуйский

Изм.	Кол.уч	Лист	№док	Подп	Дата

ТП 503-3-37.95 ОВ

Привязан:

Инв. №

ГИП	Трушин	
Нач отд.	Низамова	
Н контр.	Низамова	
Зав гр	Ващенко	

Здание механизированной мойки для грузовых автомобилей на одну линию

Общие данные (окончание)

Стадия	Лист	Листов
Р	3	

Гипроавтотранс г. Москва

ЦС01-50-02 17

Формат А2

Альбом 2

План на отм. 0.000

Участок мойки автомобилей

0.000

Очистные сооружения от мойки автомобилей

Операторская

Щитовая

Компрессорная и электрощитовая

Мужской гардероб ул. и дом. одежды

Сушка спец. одежды

Мужской гардероб спец. одежды

с.у.

ИТП лист 6

Ф38×2 к системе отопления

Ф45×2 П1,П2 венткамера лист 9 отм. 3.000

Перекрытие на отм. 4.200

Металлическая площадка на отм. 3.000

4гл. тр. ф108×4 ℓ=1м

Ст.1 Ст.2 Ст.3 Ст.4 Ст.5 Ст.6 Ст.7 Ст.8 Ст.9 Ст.10 Ст.11 Ст.12

Ф45×2 У1 У2

Ф32×2 Ф25×2 Ф18×2 Ф57×3 Ф38×2 Ф76×3 Ф15

16×2

Т1 Т2

А1

15 16

6300 12300 12000

27000

33000

План на отм. 3.000

Венткамера

3.350

П1 П2

Ф32 Ф38×2 Ф45×2

3000

6000

Система теплоснабжения установок П1, П2

1

А1И017.000 5.903-20

Ф32 Ф15 15К418П2 Ф38×2 3К4-2-87 П2 А12А106.000-04 ОРК2.20 5.903-21 3К4-46-76 Ф15 254943 НМ

3.500 4.600 5.100 5.300 6.500

2 1 П1 лист 9 П2 лист 9

Узел управления лист 6

2

А1И017.000 5.903-20 Ф15 15К418П2 Ф38×2 3К4-2-87 А12А106.000-04 Ф32 15К418П2 3К4-46-76 Ф15 254943 НМ ОРК2.20 5.903-21

4.600 3.500 700

ТП 503-3-37.95 ОВ

Изм.	Кол.	Лист	№док.	Подп.	Дата

Привязан:

Инв. №

ГИП	Тришин				
Нач. отд.	Низамова				
Н. контр.	Низамова				
Зав. гр.	Ващенко				

Здание механизированной мойки для грузовых автомобилей на одну линию

Стадия	Лист	Листов
Р	4	

Отопление и теплоснабжение. Планы на отм. 0.000 и 3.350. Схема системы теплоснабжения установок П1,П2

ГПИ Гипроавтотранс г. Москва

Ц 06480-09 16 Формат А2

Инв. № подл. | Подп. и дата | Взам. инв. № | Инв. № дубл. | Нач. отд. Низамова | Нач. отд. Низамова | Нач. отд. Низамова

Инв.№ подл. | Подп. и дата | Взам.инв.№

Система отопления

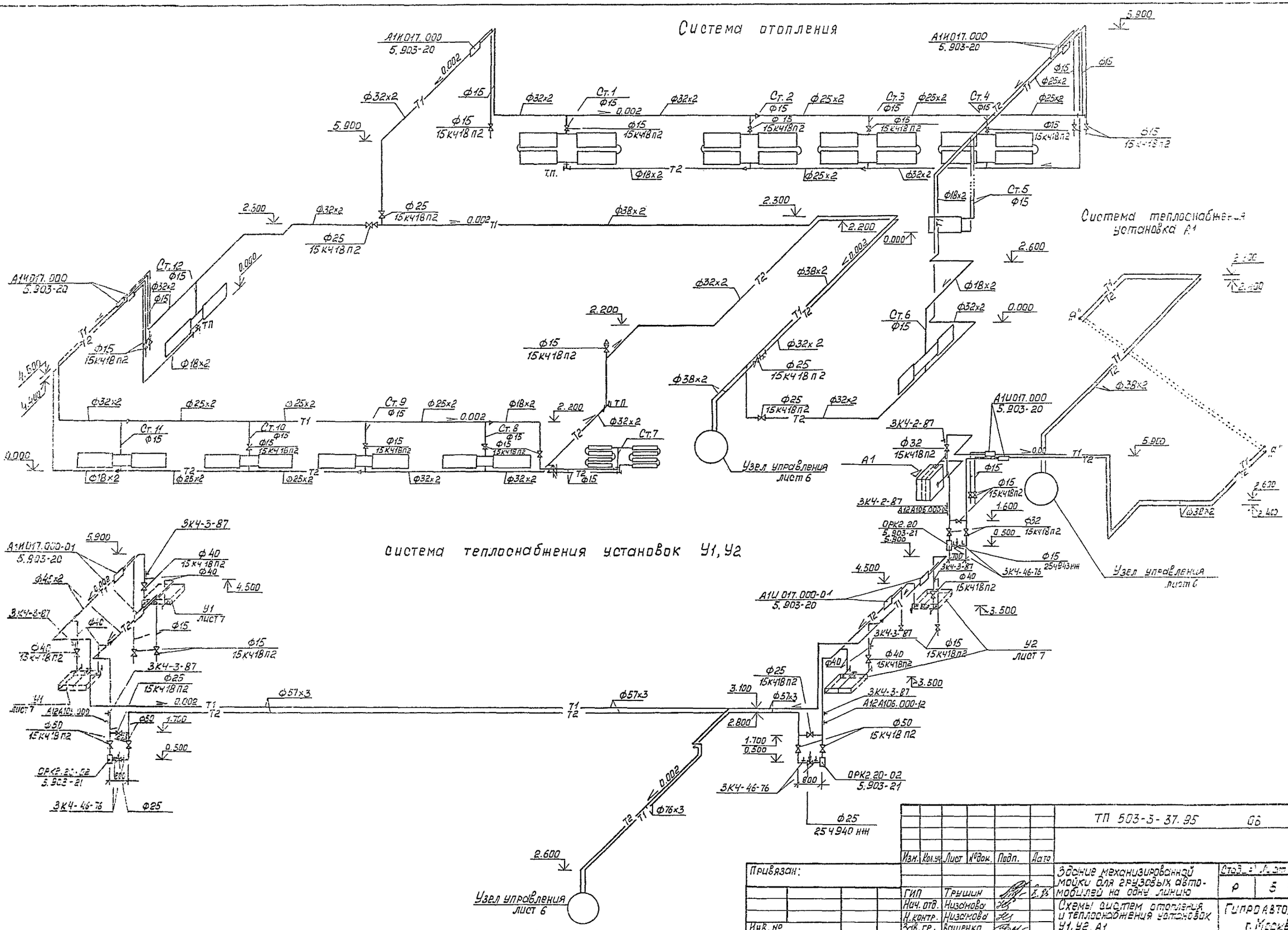

Система теплоснабжения установок У1, У2

Система теплоснабжения установка А1

Привязан:						ТП 503-3-37.95	06
Инв.№							
				Изм.	Кол.уч.	Лист	№док.	Подп.	Дата
				ГИП		Трушин			
				Нач.отд.		Низамова			
				Н.контр.		Низамова			
				Зав.гр.		Ващенко			

Здание механизированной мойки для грузовых автомобилей на одну линию

Стадия	Лист	Листов
Р	5	

Схемы систем отопления и теплоснабжения установок У1, У2, А1

Гипроавтотранс г. Москва

Ц.00450-02 19 Формат А2

Разрез 1-1

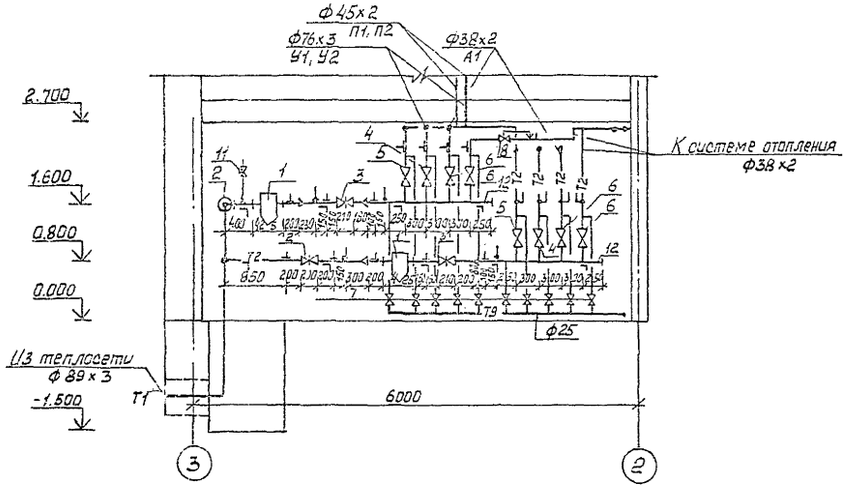

План

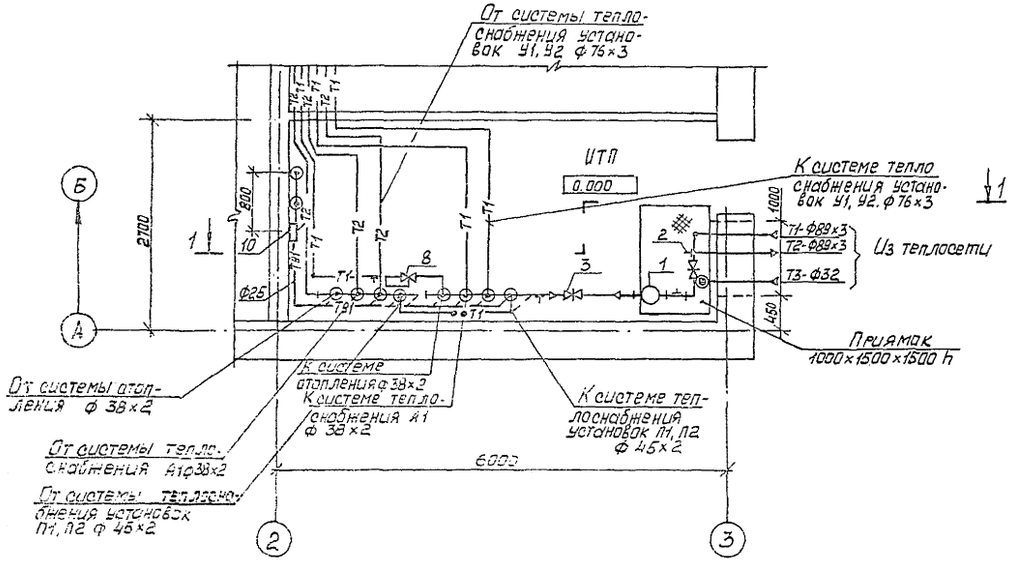

Спецификация

Марка поз	Обозначение	Наименование	Кол.	Масса ед, кг	Примечание
1	5.903-13 вып. 5	Грязевик абонентский			
		ТС569.00.000-11 d_y-80	2	33.5	
2	30с41нж1	Задвижка стальная			
	Каталог ЦКБА	Ф80	2	38	
3	30ч6бр	Задвижка чугунная			
	Каталог ЦБКА	Ф80	2	28	
4	15кч16п1	Клапан запорный флан-			
		цевый Ф65	2	25	
5	15кч19п2	Ф40	2	5.8	
6	15кч19п2	Ф32	4	4.3	
7	15кч19п2	Ф25	16	2.7	
8	УРРД-М	Регулятор расхода			
	ТУ25-0.2.160141-81	и давления Ф25	1	14	
9	16ч3бр	Клапан обратный			
	Каталог ЦКБА	Ф25	1	3.14	
10	РПН 1.3/30	Насос ручной поршне-			
		вой	1	20.0	
11	11618бк(по типу 14М1)	Кран трехходовой натяж-			
	Каталог ЦКБА	ной муфтовый с			
		контрольным фланцем			
		для манометра Ф15	14	0.26	
12	ГОСТ 10704-91	Коллектор из труб			
		Ф108х4 l=1650 мм	2		
13	МП-3У(ГОСТ2405-88)	Манометр показывающий	14	0.6	
14	тип ТТ(ГОСТ2823-73*Е)	Термотехнический			
	П-6-240-103	прямой 0...200°С	2		
15	П-4-240-103	прямой 0...100°С	2		
16	У-4-240-104	угловой 0...100°С	4		

Узел обвязки ручного насоса

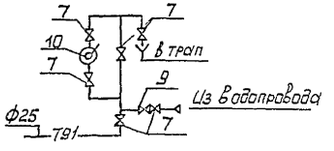

ТП 503-3-37.95 ОВ

Изм.	Кол.уч.	Лист	№док.	Подп.	Дата

Привязан

Инв. №

ГИП	Трушин	
Нач.отд.	Низанова	
Н.контр.	Низанова	
Зав.гр.	Ващенко	

Здание механизированной мойки для грузовых автомобилей на одну линию

Стадия	Лист	Листов
Р	6	

ИТП. План. Разрез 1-1 Спецификация

Гипроавтотрансп г. Москва

Ц00450-02 20

Формат А2

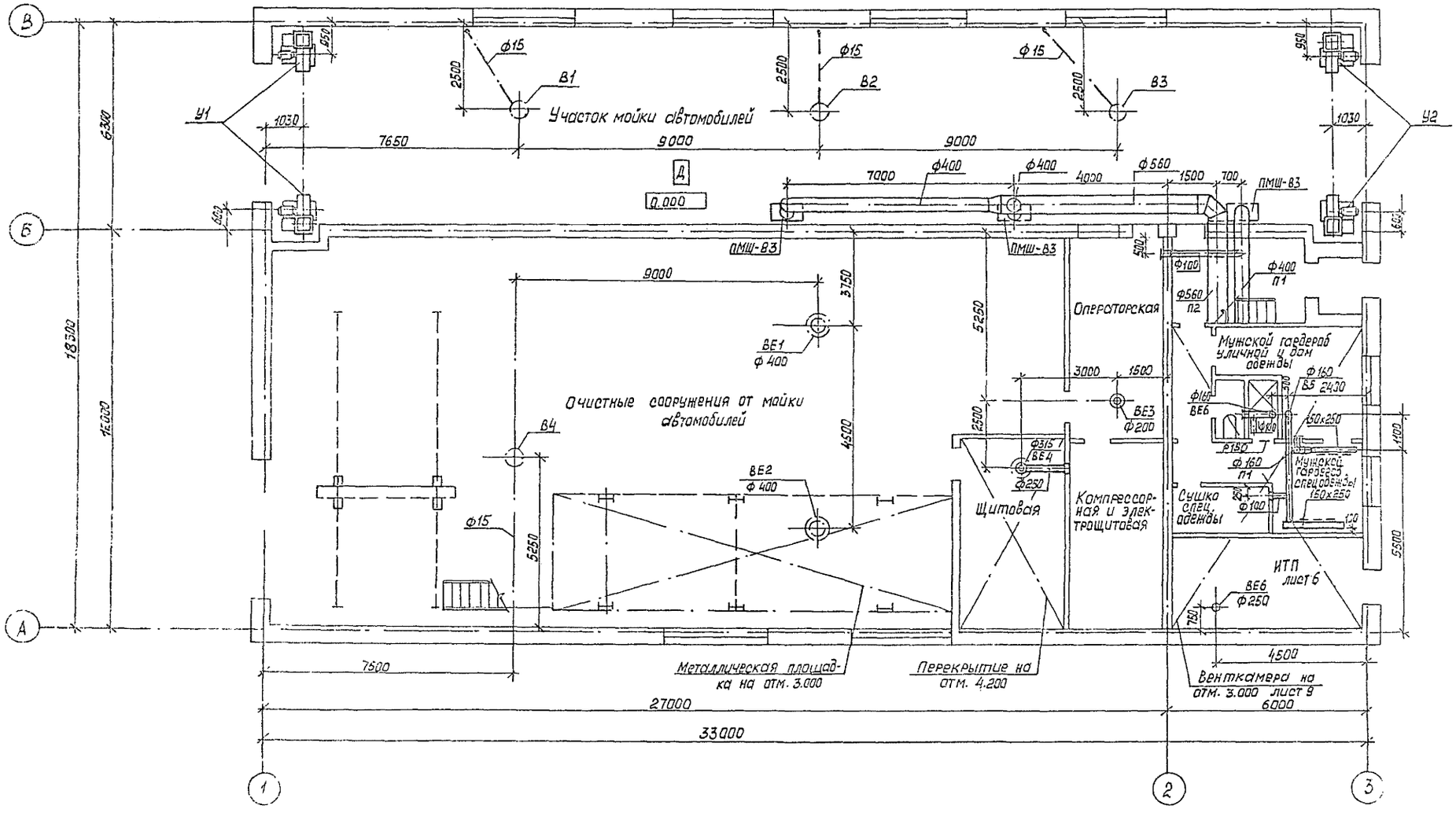

							ТП 503-3-37.95	05
			Изм.	Колич	Лист	№док	Подп.	Дата
Привязан:							Здание механизированной мойки для грузовых автомобилей на одну линию	Стадия: Р; Лист: 7; Листов:
			ГИП		Трушин			
			Нач. отд.		Низамова		Вентиляция. План на отм. 0.000	Гипроавтотранс г. Москва
			Н. контр.		Низамова			
Инв №			Зав. гр.		Ващенко			Формат А2

Инв. № подл. | Подп. и дата | Взам. инв. № | Инв. № дубл. | Подп. и дата | Альбом 2

Альбом 2

П1

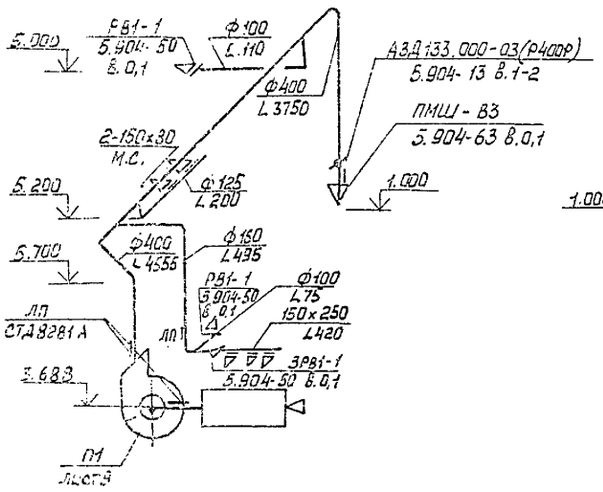

П2

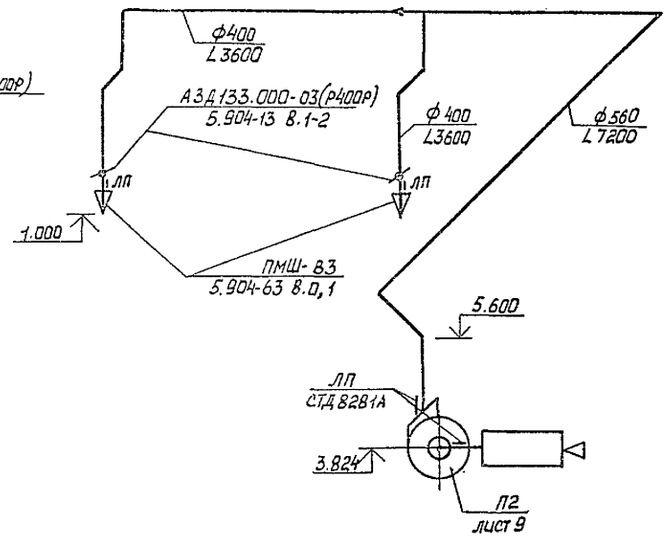

В5

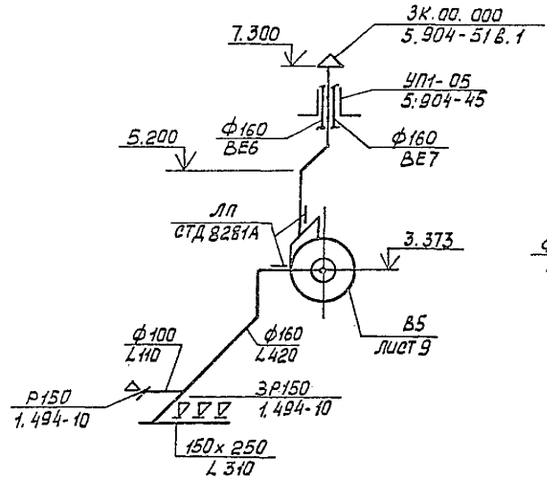

ВЕ1, ВЕ2

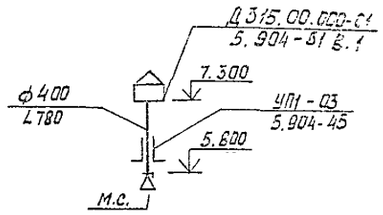

ВЕ3

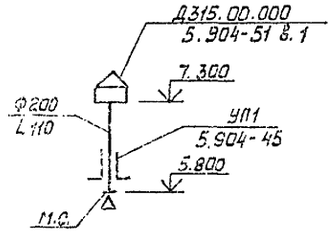

ВЕ4

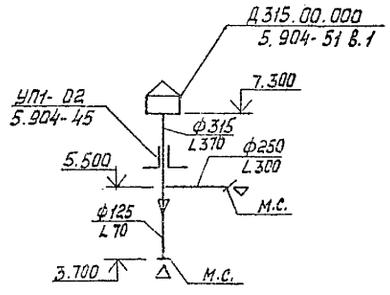

ВЕ5

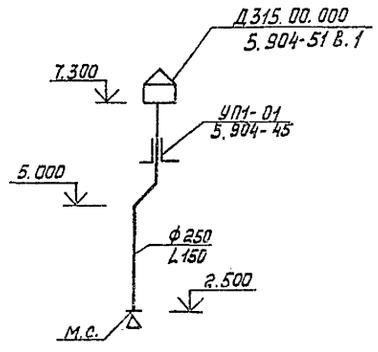

ВЕ6

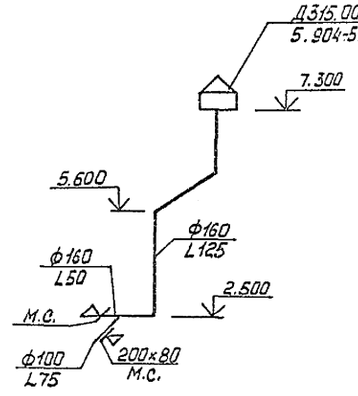

ВЕ7

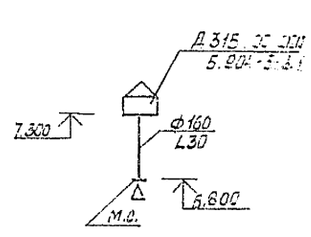

У1, У2

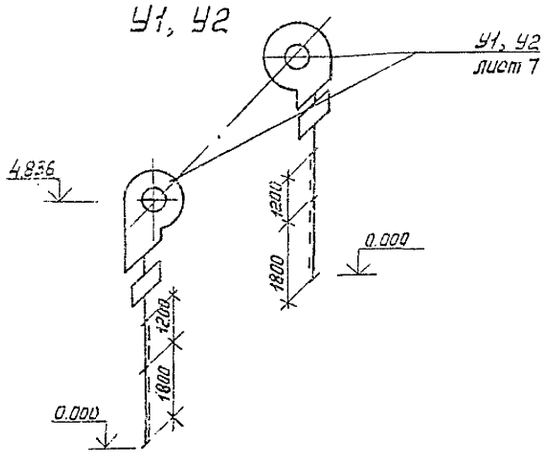

						ТП 503-3-37.95 ОВ	
Изм.	Кол.уч.	Лист	№док.	Подп.	Дата		
Привязан:						Здание механизированной мойки для грузовых автомобилей на одну линию	Стадия: Р; Лист: 8; Листов:
ГИП		Трушин				Схемы систем: П1, П2, У1, У2, В5, ВЕ1... ВЕ7	Гипроавтотранс г. Москва
Нач. отд.		Низамова					
Н. контр.		Низамова					
Зав. гр.		Бащенко					
Инв. №							

Формат А2

Инв. № подл. | Подп. и дата | Взам. инв. №

Разрез 1-1

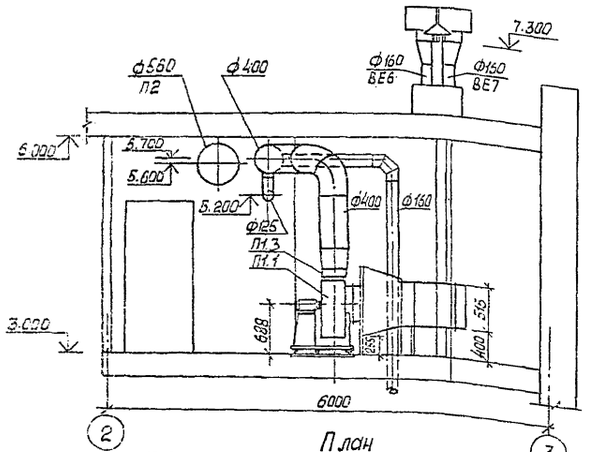

План

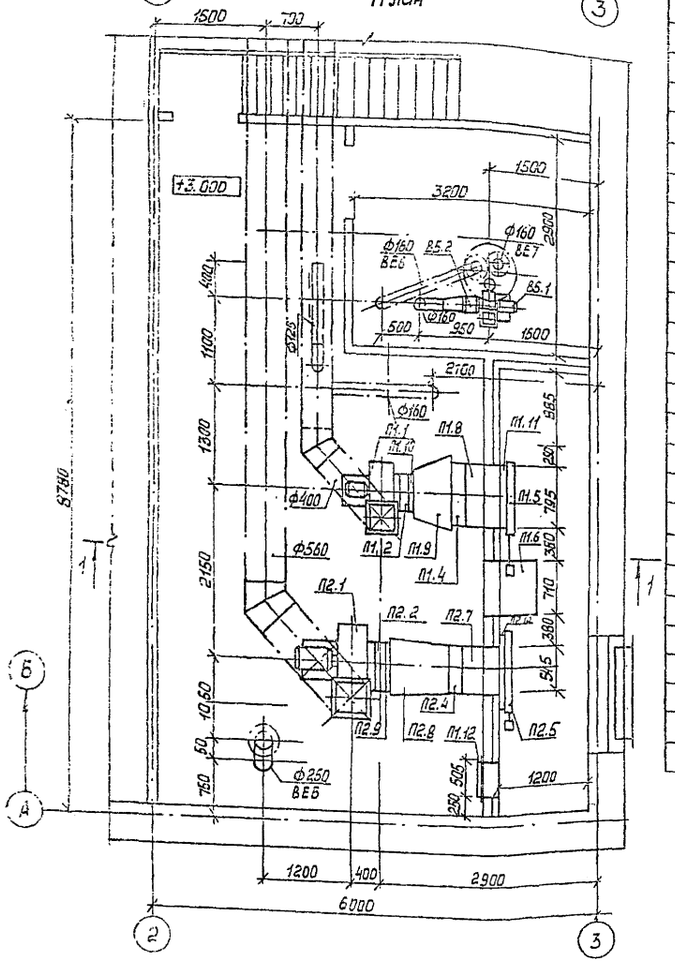

начало

Марка поз.	Обозначение	Наименование	Кол.	Масса ед. кг	Примечание
		П1			
П1.1	ТУ22-115-07-88	Агрегат вентиляторный ВЦ4-75-5			
		компл.	1	105.5	
		а. Вентилятор радиальный ВЦ4-75 №5, Дк=1.0Дн исполнение 1, положение про°			
		б. Электродвигатель 4А90L4, 1420 об/мин, 2,2 квт			
		в. Виброизолятор ДО40			
П1.2	5.904-38	Вставка гибкая			
		В.00.00-09	1	1.71	
П1.3	5.904-38	Вставка гибкая			
		Н.00.00-11	1	1.64	
П1.4	ТУ16-91 ДИПА.632641.002ТУ	Калорифер КоКЗ-8-02	1	50	
П1.5	ТУ22-5961-85	Клапан воздушный утепленный КВУ1000х600	1	44	
П1.6		Установка привода утепленной заслонки, вынесенного в отапливаемое помещение МЭ016/10-0.25			
		А14м.049'000	1	10.3	
П1.7	4.904-25	Подставка под калорифер h=400мм	4	2.0	
П1.8	5.903-74.93	Патрубок П0.000-29	1	19.2	
П1.9	"	Конфузор Д0.000-02	1	45	
П1.10	"	Фланец Ф0.04-01	1	6.0	
П1.11	5.903-74.93	Рама Р1.00	1	25	
П1.12	5.904-4	Дверь герметическая утепленная			
		Дус 1.25х0.5	1	33.6	
		П2			
П2.1	ТУ22-115-07-88	Агрегат вентиляторный ВЦ4-75-6,3 -			
		компл.	1	176.2	

окончание

Марка поз.	Обозначение	Наименование	Кол.	Масса ед. кг.	Примечание
		а Вентилятор радиальный ВЦ4-75 н 6,3, Дк=09Дн, исполнение 1, положение про°			
		б. Электродвигатель 4А100S4, 1426 об/мин, 3.0 кВт			
		в Виброизолятор ДС41			
П2.2	5.904-38	Вставка гибкая 3.30.00-12	1	2.09	
П2.3	5.904-38	Вставка гибкая Н.00.00-15	1	2.11	
П2.4	ТУ16-91 ДИЛА 632641.002 Т=	Калорифер КоКЗ-6-02	2	33	
П2.5		Клапан воздушный утепленный КВУ1000х1600 с исполнительным механизмом МЭ040/63-025	1	91.5	
П2.6	4.904-25	Подставка под калори- ФЗ4 h=400 мм	4	2.0	
П2.7	5.903-74.93	Патрубок П3.200-07	1	64	
П2.8	"	Конфузор Д0.000-34	1	21.6	
П2.9	"	Фланец Ф0.04-02	1	6.2	
П2.10	5.903-74.93	Рама Р1.00-22	1	38	
		В5			
В5.1	ТУ16-90-ВР-4-75.1-40ТУ	Агрегат вентиляторный ВР-75-1-2.5 компл	1	24	
		а. Вентилятор радиальный ВР-75-1 №2.5, Дк=1.0Дн исполнение 1, положение Л0			
		б. Электродвигатель 4АИ5644, 1320 об/мин, 0.06кВт			
		в. Виброизолятор ДО 38			
В5.2	5.904-38	Вставка гибкая В00.00-03	1	0.91	
В5.3	5.904-38	Вставка гибкая Н 00.00-03	1	0.86	

Привязан:

Инв.№

Изм	Кол.уч	Лист	№док	Подп	Дата
ГИП	Трушин				
Нач.отд	Низамова				
Н.контр	Низамова				
Зав.гр	Ващенко				

ТП 503-3-37.95 ОВ

Здание механизированной мойки для грузовых автомобилей на один пункт

Стадия	Лист	Листов
Р	3	

Вентокамера, установки систем П1, П2, В5

ГИПРОАВТОТРАНС г. Москва

ЦСОМ50-02 23 Формат А2

Нач. отд. 402 | Альбом 2 | Дубинский

Нач. отд. 30 | Инв. № подл. | Подп. и дата | Взам. инв. №

Альбом 2

Ведомость рабочих чертежей основного комплекта

Лист	Наименование	Примечание
1	Общие данные	
2	План на отм. 0.000 с сетями В1, В10, Т3, К1, К3, К17	
3	Схемы систем В1, В10, Т3, К1, К3, К17	

Ведомость ссылочных и прилагаемых документов

Обозначение	Наименование	Примечание
	Ссылочные документы	
Серия 4.900-9	Узлы и детали трубопроводов из	
Выпуск 1	пластмассовых труб для систем	
	водоснабжения и канализации	
Серия 4.904-69	Детали крепления санитарно-тех-	
	нических приборов и трубопро-	
	водов	
Серия 4.900-10	Альбом оборудования фасонных	
выпуск IV	частей и арматуры для систем и	
раздел 1.2.3	сооружений водопровода и	
	канализации	
Серия 5.900-7	Опорные конструкции и средства	
выпуски 1,4	крепления стальных трубопрово-	
	дов внутренних санитарно-тех-	
	нических систем	
Типовой проект	Очистные сооружения для сточных	
902-2-487.92	вод от мойки автомобилей произ-	
Альбом 1.2.4	водительностью 10 л/с	
	Прилагаемые документы	
ТП 503-3-37.95 ВК.СО	Спецификация оборудования	

Основные показатели по чертежам водопровода и канализации

Наименование системы	Потребный напор на вводе, м	Расчетный расход м³/сут	м³/ч	л/с	при пожаре л/с	Установленная мощность электродвигателя, кВт	Примечание
1. Хозяйственно-производственно-противопожарный В1	12	24.91	2.64	0.90	0.13		
В том числе:							
а) хоз.-питьевые и душевые нужды	12	0.33	0.35	0.27	0.13		
б) производственные нужды	12	4.52	1.28	0.35	–		
в) наружное пожаротушение из пожарных гидрантов	10	–	–	–	10.0		В итог не входит
2. Горячее водоснабжение Т3	12	5.55	1.98	0.71	–		
3. Система оборотного водоснабжения мойки автомобилей	220	288.0	36.0	10.0			Очистные сооружения производительностью 10 л/с
4. Производственная канализация К3		8.74	2.59	0.72			Подпитка системы оборотного водоснабжения мойки автомобилей
5. Бытовая канализация К1		0.68	0.73	2.13			

Условные обозначения

Обозначение	Наименование
– К17 –	Трубопровод загрязненной воды от мойки автомобилей
– В10 –	Трубопровод очищенной оборотной воды
– К3 –	Трубопровод производственной канализации (от вентклапана)

Общие указания

1. Отметки трубопроводов в схемах систем В1, В10, Т3 даны по осям.
2. Монтаж сетей производить в соответствии со СНиП 3.05.01-85.
3. Стальные трубопроводы после монтажа окрасить эмалью за 2 раза.
4. Подпитка системы оборотного водоснабжения мойки автомобилей предусмотрена из системы В1 автоматическим открывающим электромагнитного вентиля, производственными сточными водами.
5. Крепление трубопроводов к стенам производить через каждые 2-2.5м.
6. Магистральные трубопроводы системы Т3 изолировать от теплопотерь минераловатным шнуром в оплетке δ=30мм, обернуть листовой холоднокатаной оцинкованной сталью δ=0.5мм и обмотать стальной низкоуглеродистой проволокой общего назначения δ=0.6 мм.
7. Расход воды на наружное пожаротушение 10 л/с.
8. Калькодержателем конструкторской документации на нестандартизированное оборудование, примененное в проекте, является Гипроавтотранс (113035, Москва, Софийская наб. д.34). Документация будет распространяться по заявкам организаций за дополнительную плату в течение всего периода действия типового проекта.
9. Указание по привязке:
   В типовом проекте здания механизированной мойки в осях 1-2/А-Б очистные сооружения приняты по типовому проекту 902-2-487.92.
   При привязке использовать листы ВК.
   В используемом типовом проекте очистных сооружений 902-2-487.92.
   В подземном приемном резервуаре отметку подводящей трубы от линии мойки и фундамент под приемный контейнер понизить на 470 мм.

Типовой проект разработан в соответствии с действующими нормами и правилами и предусматривает мероприятия, обеспечивающие взрывную, взрывопожарную и пожарную безопасность при эксплуатации здания

Главный инженер проекта А.В. Трушин

Инв. № подл. | Подп. и дата | Взам. инв. №

Привязан:

Инв. №

ТП 503-3-37.95 ВК

Изм.	Кол.уч.	Лист	№док.	Подп.	Дата
ГИП		Трушин			
Нач. отд.		Марцинкав			
Н. контр.		Марцинкав			
Зав. гр.		Антоненков			
Инжен.		Прослова			

Здание механизированной мойки для грузовых автомобилей на одну линию

Стадия	Лист	Листов
Р	1	3

Общие данные

Гипроавтотранс г. Москва

Ц00450-02 2.4 Формат А2

План на отм. 0.000

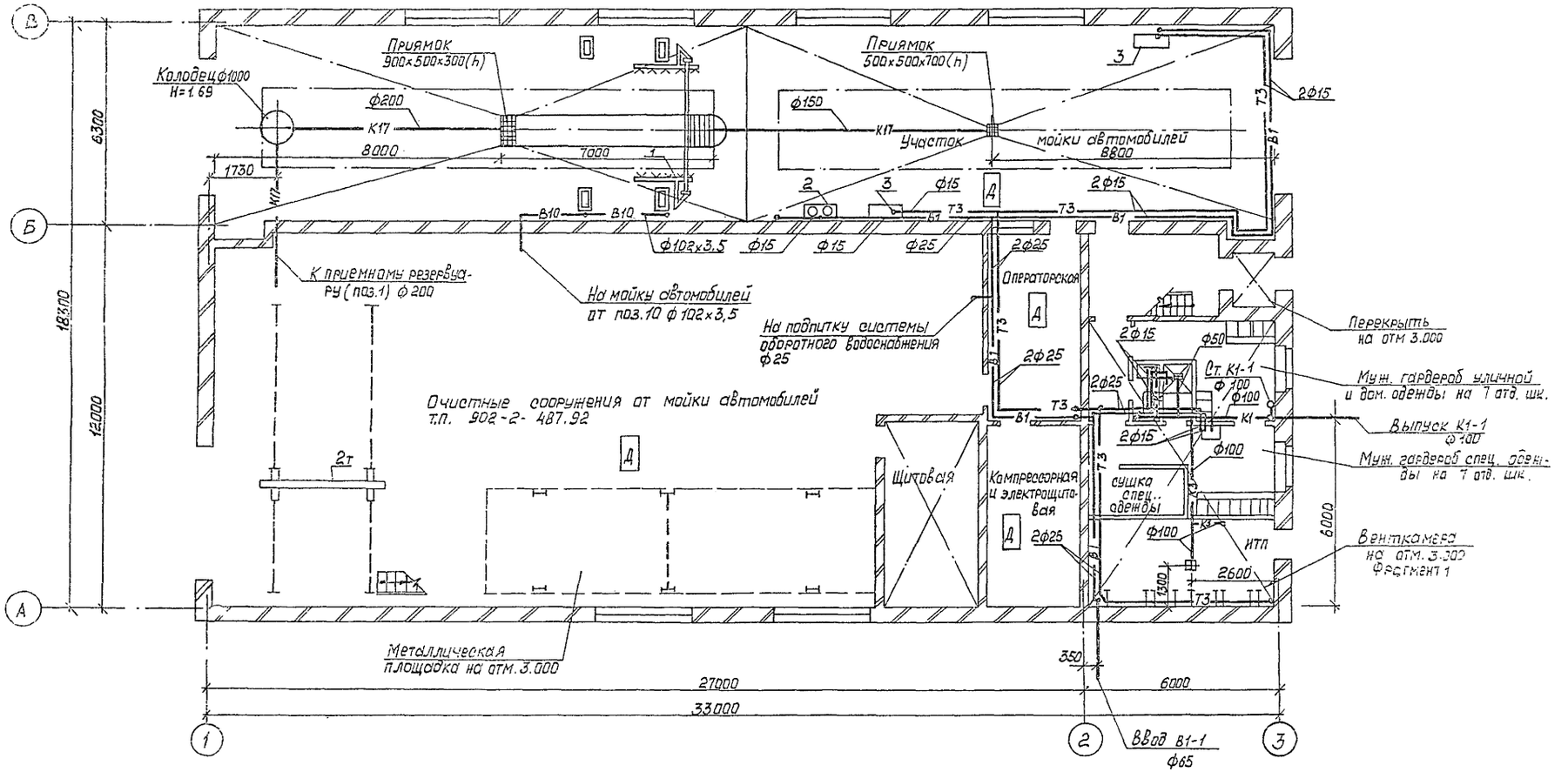

Фрагмент 1

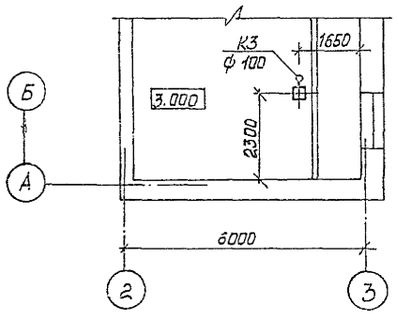

						ТП 503-3-37.95	ВК
Изм.	Кол.уч.	Лист	№док.	Подп.	Дата		
ГИП		Трушин				Здание механизированной мойки для грузовых автомобилей на одну линию	Стадия: Р; Лист: 2
Нач. отд		Марионков					
Н. контр		Марионков				План на отм. 0.000 с сетями В1, В10, Т3, К1, К3, К17	Гипроавтотранс г. Москва
Зав. гр.		Антоненкова					

Привязан:

Инв. №

Инв. № подл. | Подп. и дата | Взам. инв. № | Нач. ОВ-2 | Нач. ЭО | Шуйский | Низамова

Ц00450-02 25

Формат А2

Альбом 2

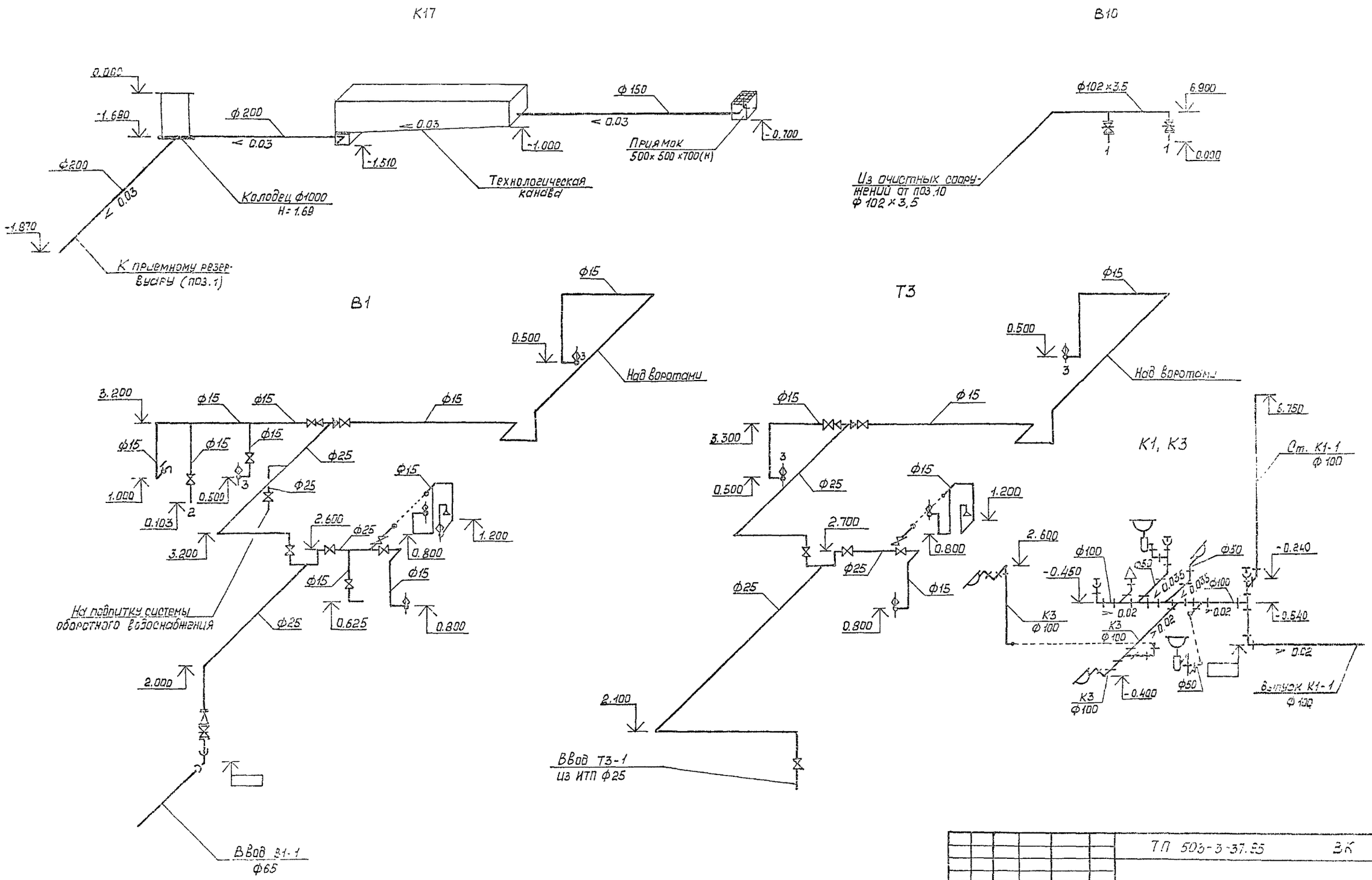

						ТП 503-3-37.85	ВК
Изм	Кол.уч	Лист	№док.	Подп.	Дата		
Привязан:						Здание механизированной мойки для грузовых автомобилей на одну линию	Стадия: Р; Лист: 3; Листов:
ГИП		Трушин					
Нач отд		Марионков					
Н контр		Марионков				Схемы систем В1, В10, Т3, К1, К3, К17	Гипроавтотранс г. Москва
Зав гр		Антоненково					
Инв №							

Ц00450-02 38

Формат А2

Инв. № подл. | Подп. и дата | Взам. инв. №

Альбом 2

Ведомость рабочих чертежей основного комплекта

Лист	Наименование	Примечание
1	Общие данные	
2	План расположения на отметках 0.000 и 3.000	
3	Принципиальная схема питающей сети	

Ведомость ссылочных и прилагаемых документов

Обозначение	Наименование	Примечание
	Ссылочные документы	
5.407-90	Установка светильников с люми-	
	несцентными лампами в производ-	
	ственных помещениях	
5.407-91	Установка светильников с раз-	
выпуск 1,2	рядными лампами высокого дав-	
	ления и лампами накаливания в	
	производственных помещениях	
	Прилагаемые документы	
ТП 503-3-37.95 ЭО.СО	Спецификация оборудования	

Основные показатели

Напряжение В	общее	380/220В	
	переносное	36 В	
Источник питания		Местные сети 0,4 кВ	
Мощность, кВт	установленная	рабочее	эвакуационное
		10,3 кВт	2,32 кВт
	расчетная	10,3 кВт	2.32 кВт
cos φ		0.95	0.97
Полезная площадь м2 / Количество светильников шт.		/	68 шт
Способ прокладки		Питающая и распределительные сети выполнены кабелем марки АВВГ по строительным конструкциям	
Щитки освещения		АП50Б, ПР8501	
Защитное заземление	Части подлежащие заземлению	Металлические корпуса светильников, кожухи щитков, один из выводов 36В понижающих трансформаторов, кронштейны	
	Заземляющие проводники	Рабочий нулевой проводник	
Указания по монтажу		Монтаж электрооборудования должен быть выполнен в соответствии со СНиП 03.05.06-85 „Электротехническое устройство".	
Рекомендации по обслуживанию светильников		При высоте подвеса до 5м - со стремянки	
Указания по привязке		Мощность рабочего и эвакуационного освещения в данной таблице приведена с учетом нагрузки очистных сооружений по т.п. 902-2-487.92. При определении сечений кабелей питающей сети необходимо учесть потерю напряжения не превышающую в групповой сети - рабочего освещения - 2.0% - эвакуационного освещения - 1,9% При привязке ТП 902-2-487.92 на листе ЭО-2 подключение щитов APL и APLA выполнить согласно схеме приведенной в данном проекте на листе ЭО-3	

Особые указания

1. Высота установки групповых щитков 1.8 м до верха щитка.
2. Номера групп на планах соответствуют номерам автоматов на схемах щитков.
3. Потеря напряжения в групповой сети не превышает 2,5%.
4. Основные показатели приведены в таблице.

Условные обозначения не вошедшие в ГОСТ 21.614-88
APL - групповой щиток рабочего освещения
APLA - щиток аварийного освещения
TAT - трансформатор понижающий ЯТП-0,25
▭ - заполняется при привязке проекта

Типовой проект разработан в соответствии с действующими нормами и правилами и предусматривает мероприятия, обеспечивающие взрывную, взрывопожарную и пожарную безопасность при эксплуатации сооружений

Главный инженер проекта А.В.Трушин

Инв. № подл. | Подп. и дата | Взам. инв. №

Инв. №				Привязан	
Изм	Кол.уч	Лист	№док	Подп.	Дата
ГИП		Трушин			5.95
Нач отд		Шунский			
Н контр		Афонина			
Гл спец.		Афонина			
Инжен.		Грязнова			

ТП 503-3-37.95 ЭО

Здание механизированной мойки для грузовых автомобилей на одну линию

Стадия	Лист	Листов
Р	1	3

Общие данные

Гипроавтотранс г. Москва

Ц00480-02 24 Формат А2

Альбом 2

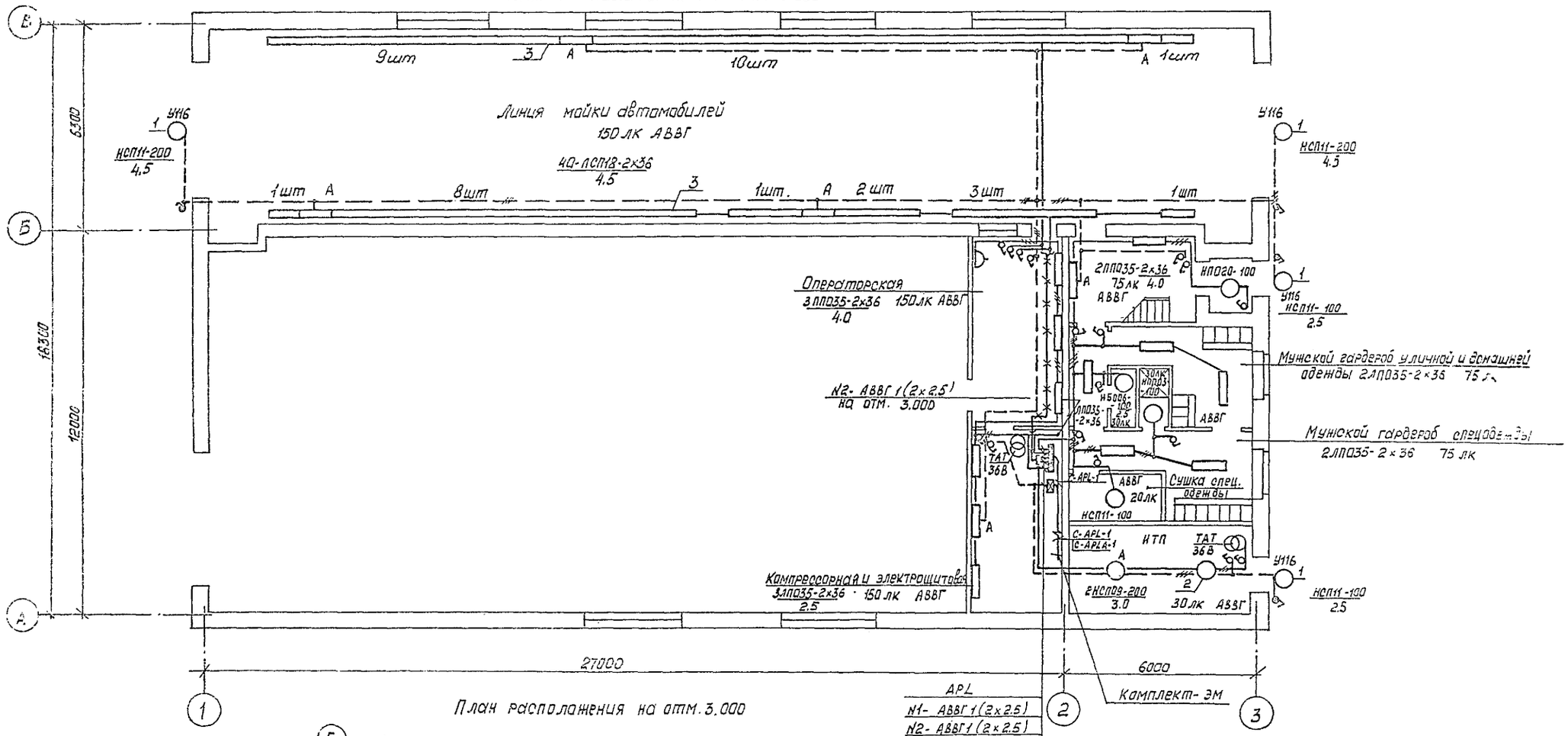
План расположения на отм. 0.000

APL
N1- АВВГ 1(2х2.5)
N2- АВВГ 1(2х2.5)
N3- АВВГ 1(2х2.5)
N4- АВВГ 1(2х4)
N5- АВВГ 1(2х2.5)
APLA
N1а- АВВГ 1(2х2.5)

Ведомость узлов установки на плане расположения- лист 2

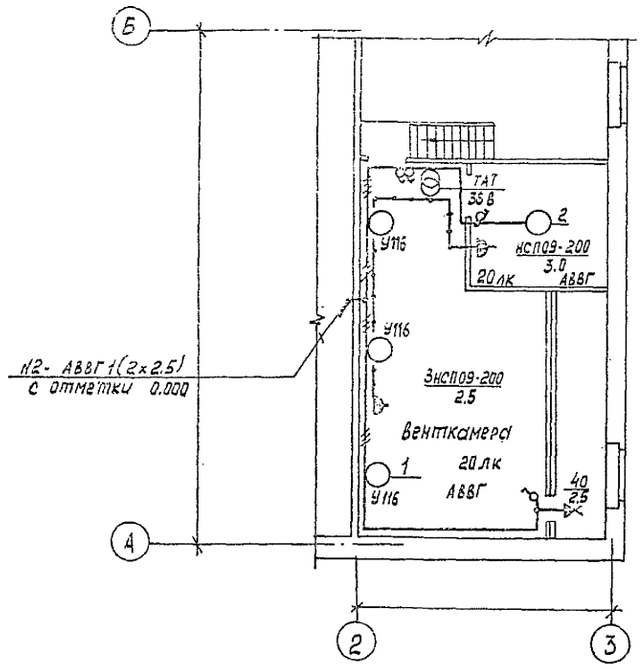
План расположения на отм. 3.000

Изм.	Кол.уч.	Лист	№док.	Подп.	Дата
ГИП		Трушин			
Нач. отд		Шунский			
Н. контр.		Афонина			
Гл. спец.		Афонина			
Инжен.		Грязнова			

Привязан:

Инв. №

ТП 503-3-37.95 ЭО

Здание механизированной мойки для грузовых автомобилей на одну линию

План расположения на отм. 0.000 и 3.000

Стадия	Лист	Листов
Р	2	

Гипроавтотранс г. Москва

Ц00490-02 23

Формат А2

Альбом 2

Принципиальная схема питающей сети

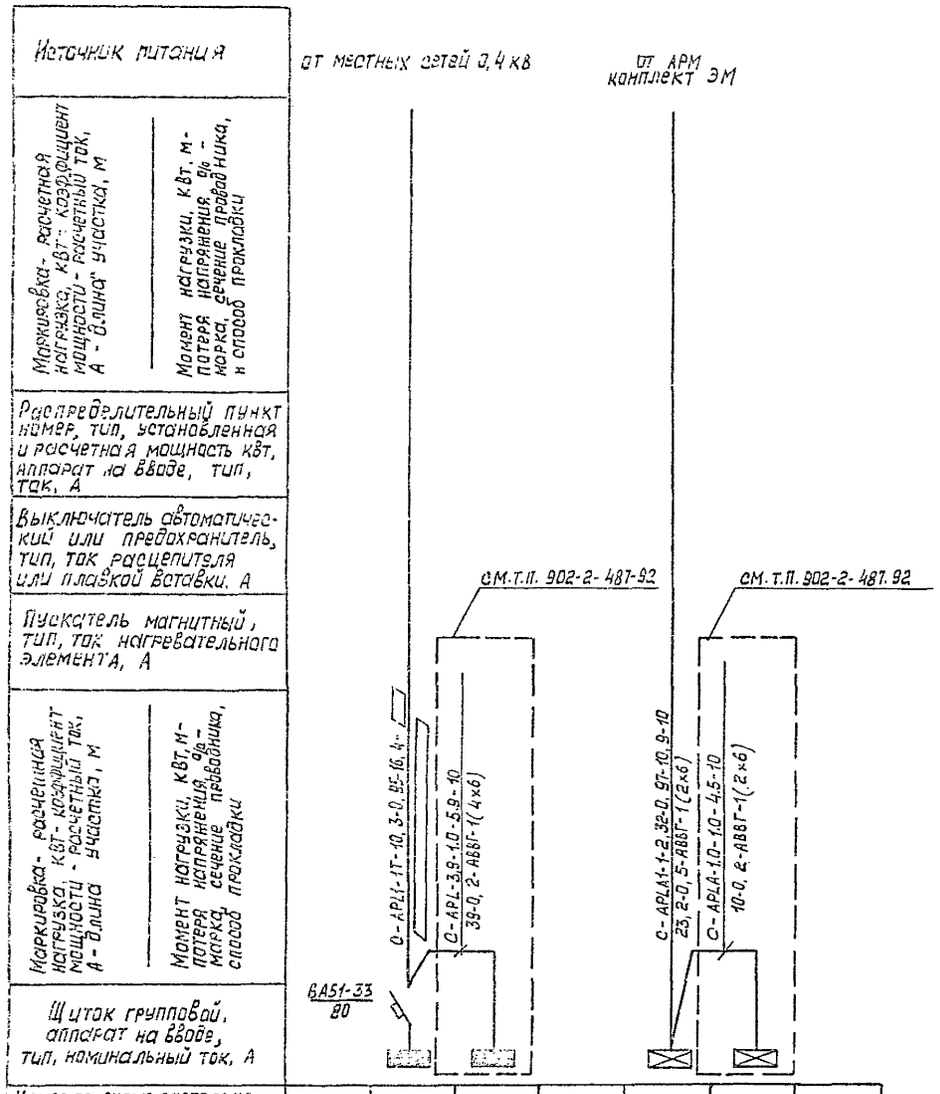

Номер по схеме расположения на плане		APL1	APL		APLA1	APLA	
Установленная мощность, кВт		6,4	3,9		1,32	1,0	
Потеря напряжения до щитка, %		1,5	2,0		1,8	1,9	

Данные о групповых щитках с автоматическими выключателями

Номер щитка	Тип	Установленная мощность кВт	Номера автоматических выключателей				Ток расцепителя, А	
			Однополюсные		Трехполюсные		На вводе	На линиях
			занятые	резервные	занятые	резервные		
APL1	ПР8501-1046-143	6,4	1-5	6	—	—	80	16
APLA1	АП50Б-2МТ	1,32	1	—	—	—	10	—

Ведомость узлов установки электрического оборудования на плане расположения

Поз.	Обозначение	Наименование	Кол.	Примечан.
1	5.407-91.1.30 МЧ	Установка светильника с лам-	7	
		пой накаливания на стене		
		или колонне на кронштейне		
		У116		
2	5.407-91.1.90МЧ	Установка светильника с лам-	3	
		пой накаливания на крюке		
		под перекрытием толщиной		
		более 150 мм		
3	5.407-90.50 МЧ	Установка светильника с лю-	40	
		минесцентными лампами на		
		кронштейне с вылетом 500 мм		

Инв. № подл. | Подп. и дата | Взам. инв. №

Привязан:

Инв. №

Изм.	Кол.уч.	Лист	№док.	Подп.	Дата
ГИП		Трушин			6.95
Нач. отд.		Шунский			
Н. контр.		Афонина			
Гл. спец.		Афонина			
Инжен.		Грязнова			

ТП 503-3-37.95 ЭО

Здание механизированной мойки для грузовых автомобилей на одну линию

Стадия	Лист	Листов
Р	3	

Принципиальная схема питающей сети

Гипроавтотранс г. Москва

Альбом 6

Ведомость рабочих чертежей основного комплекта

Лист	Наименование	Примечание
1	Общие данные	
2	Питающая сеть ~ 380/220В. Шкаф АРМ	
	Схема принципиальная однолинейная	
3	Распределительная сеть ~ 380/220В. Шкаф АР1	
	Схема принципиальная однолинейная	
4	Распределительная сеть ~ 380/220В. Шкаф АР2	
	Схема принципиальная однолинейная	
5	Кабельный журнал	
6	Ворота М9 ÷ М12. Схема принципиальная управления	
7	Вентиляторы М13, М18 ÷ М20. Схема принципиальная управления и подключения	
8	Ворота М9 ÷ М12. Цепи управления и подключения	
9	Отключение вентиляции при пожаре. Схема принципиальная управления и подключения	
10	Кабельная раскладка. План на отм. 0.000	
11	Венткамера. Кабельная раскладка	
	План на отм. 3.000	

Ведомость ссылочных и прилагаемых документов

Обозначение	Наименование	Примечание
	Ссылочные документы	
5.407-117	Установка ящиков с рубильниками	
выпуск 1	и предохранителями	
5.407-130	Прокладка проводов в полиэтиленовых трубах в производственных помещениях	
выпуск 1		
	Прилагаемые документы	
ТП 503-3-37.95 ЭМ.ОВ	Спецификация оборудования	

Условные обозначения

АР - распределительный шкаф
АВ - ящик управления
AS - щит управления
[ ] - решается при привязке проекта

Силовое электрооборудование очистных сооружений принять по комплекту ТП 902-2-487.92.

Подключение шкафа АР1 осуществить к щиту АРМ, как указано на листе 2.

Основные показатели

Напряжение сети	питающей	380/220В
	распределительной	~ 380/220В
Источник питания		
Категория электроприемников		третья
Мощность вновь установленного оборудования	установленная	269,5 кВт
	расчетная	180,6 кВт
cosφ	до компенсации	0,84
	после компенсации	-
Способ прокладки	помещения со взрывоопасной средой	отсутствуют
	остальные помещения	Кабели по строительным конструкциям провода в полиэтиленовых трубах
Шкафы стальные		ШР11-73000
Защита от коррозии		Не требуется. Применяемые для частичного монтажа стальные трубы покрыты антикоррозийной эмалью при открытой прокладке
Защитное заземление	Части, подлежащие заземлению	Металлические корпуса электрооборудования, корпуса электродвигателей, металлоконструкции электропроводок
	Заземляющие проводники	Специально предназначенные нулевые проводники питающих и распределительных сетей
Защита кабельной сети от механических повреждений		При выходе из полов и трассы протяженностью до трех метров - стальными трубами и коробами
Молниезащита		не требуется
Указания по монтажу		Монтаж выполнить в соответствии со СНиП 3.05.06-85, „Электротехнические устройства"

Типовой проект разработан в соответствии с действующими нормами и правилами и предусматривает мероприятия, обеспечивающие взрывную, взрывопожарную и пожарную безопасность при эксплуатации сооружения.

Главный инженер проекта А.В. Трушин

Привязан

Инв. №

ТП 503-3-37.95 ЭМ

Изм.	Кол.уч.	Лист	№док.	Подп.	Дата
ГИП		Трушин			4.95
Нач. отд.		Шучкий			
Н. контр.		Афонина			
Гл. спец.		Афонина			
Вед. инж.		Косырев			
Вед. инж.		Семашко			

Здание механизированной мойки для грузовых автомобилей на одну линию

Стадия	Лист	Листов
Р	1	11

Общие данные

Гипроавтотранс г. Москва

Инв. № подл. | Подп. и дата | Взам. инв. №

ЦОУ-150-02. 30 Формат А2

Инв. № подл.	Подп. и дата	Взам. инв. №

Альбом 2

Магистраль	Участок сети 1	Аппарат отходящей линии (ввода) обозначение, тип, I ном, А, расцепитель или плавкая вставка, А	Участок сети 2	Аппарат ввода в распределительное устройство или пусковой аппарат: обозначение тип, I ном, А, расцепитель или плавкая вставка, А уставка теплового реле	Участок сети 3	Кабель, провод: Участок сети	Кабель, провод: Обозначение	Кабель, провод: Марка	Кабель, провод: Количество, число жил и сечение	Кабель, провод: Длина, м	Труба: Обозначение на плане	Труба: Длина, м	Распределительное устройство или электроприемник: Обозначение	Распределительное устройство или электроприемник: Pном. или Pрасч, кВт	Распределительное устройство или электроприемник: Iрасч или Iном/Iпуск, А	Распределительное устройство или электроприемник: Наименование, тип, обозначение чертежа принципиальной схемы
АРМ ШР11-73707-22У3		Р17-373 400				1	НАРМ-1АТ НАГМ-16Т	АВВГ	2(3×95+1×35)					271.8	337.0	
						-										
						-										
		ПН2-250 250 160				-										
						2	НАР1-1	АВВГ	1(3×95+1×35)	10	—	—	АР1	82.2	120.0	Шкаф АР1
						-										
		ПН2-100 100 80		КМАР2 ПМЛ311002		-										
						2	НАР2-1	АВВГ	1(3×35+1×16)	15	—	—	АР2	41.2	65.0	Шкаф АР2
						3	НАР2-2	АВВГ	1(3×35+1×16)	2	—	—				
		ПН2-250 250 125				-										
						2	НАР1-1	АВВГ	1(3×70+1×25)	10	—	—	АР1	146.1	95.7	Шкаф АР1 (очистные сооружения типовой проект 902-2-487.92)
						-										
		ПН2-100 100 31.5				-										
						2	САРLА1-1	АВВГ	1(2×6)				АРLА	2.3	11.0	Щиток аварийного освещения
						-										
		ПН2-100 100 31.5														резерв

Потребность кабелей и проводов длина, м

Число и сечение жил, напряжение	Марка АВВГ
3×35+1×16 0.66 кВ	17
3×70+1×25 1.0 кВ	10
3×95+1×35 —"—	10

Изм.	Кол.уч.	Лист	№ док.	Подп.	Дата
ГИП		Трушин			
Нач. отд.		Шунский			
Н. контр.		Афонина			
Гл. спец.		Афонина			
Вед. инж.		Косырев			
Вед. инж.		Семашко			

ТП 503-3-37.95 ЭМ

Здание механизированной мойки для грузовых автомобилей на одну линию

Питающая сеть ~380/220В Шкаф АРМ. Схема принципиальная однолинейная

Стадия	Лист	Листов
Р	2	

Гипроавтотранс г. Москва

Формат А2

Привязан:

Инв. №

Ц00450-02 31

Обозначение линии по плану	Подключаемый объект	Кабель, провод: марка	Кабель, провод: количество проводов, число жил и сечение	Кабель, провод: длина, м	Труба: обозначение на плане	Труба: длина, м	Электроприемник: позиционное обозначение	Электроприемник: $P_{ном}$, кВт	Электроприемник: $\frac{I_{ном}}{I_{пуск}}$, А	Электроприемник: наименование, тип, обозначение чертежа механической части или схемы, А	Пусковой аппарат: обозначение, тип, $I_{ном}$, А, расцепитель или плавкая вставка, А, уставка теплового реле, А	Аппарат отходящей линии (вводный): обозначение, тип, $I_{ном}$, А, расцепитель или плавкая вставка, А	Ассортимент оборудования по каталогу
1	НАР1-1	АВВГ	4(5×25+1×35)	***				82.2	120.0	от АРМ			
—													
1	Н1-1	АВВГ	1(3×35+1×16)	10	—	—	М1	40.75	78.0/532.1	мойка М129 **	КМ1 комплектно	ПН2-250 250 250	ОП-373 400А
—													
1	Н2-1	АВВГ	1(3×16+1×10)	20	—	—	А2	10.0	45.5/—	мойка М203	*	ПН2-250 250 80	
—													
1	Н3-1	АВВГ	1(4×2.5)	15	—	—					КМ3 комплектно	ПН2-100 100 50	
—													
—							SB3			кнопка управления (комплектно)			
2	К3-4	АКВВГ	1(4×2.5)	3	—	—							
1	Н3-2	АВВГ	1(4×2.5)	3	—	—	М3	7.5	15.1/113.0	мойка М217	КМ4 комплектно	ПН2-100 100 31.5	
2	Н3-3	КГ	1(4×1.5)	10	—	—							
1	Н4-1	АВВГ	1(4×2.5)	30	—	—							
—													
—							SB4			кнопка управления (комплектно)			
2	К4-4	АКВВГ	1(4×2.5)	3	—	—							
1	Н4-2	АВВГ	1(4×2.5)	3	—	—	М4	7.5	15.1/113.0	мойка М217	КМ5 комплектно	ПН2-100 100 80	
2	Н4-3	КГ	1(4×1.5)	10	—	—							
1	Н5-1	АВВГ	1(5×4+1×25)	10	—	—							
—													
1	Н5-2	АВВГ	1(3×4+1×25)	3	—	—	М5	11.0	21.2/159.0	компрессор С 416	*	ПН2-100 100 31.5	РУ-Ц-20-0-IP43-01-10/220У3 6.3А
2	Н5-3	АВВГ	1(3×4+1×25)	5	—	—							
1	Н6-1	АВВГ	1(3×2.5)	10	—	—	А6	1.05	5.0/—	сушитель для рук	КМ9 ПМА161102 ПКЛ 2004 РТЛ 100804 3.2А	ПН2-100 100 31.5	РШ-Ц-20-0-IP43-01-10/220У3 6.3А
—													
1	Н7-1	АВВГ	1(3×2.5)	20	—	—				для переносного инструмента	КМ10 ПМЛ161102 ПКЛ 2004 РТЛ 100804 3.2А	ПН2-100 100 31.5	РШ-Ц-20-0-IP43-01-10/220У3 6.3А
2	*												
1	Н8-1	АВВГ	1(3×2.5)	20	—	—					КМ11 ПМЛ161102 ПКЛ 2004 РТЛ 100804 3.2А	ПН2-100 100 31.5	РШ-Ц-20-0-IP43-01-10/220У3 6.3А
2	*												
1	Н9-1	АВВГ	1(4×2.5)	5	—	—	М9	1.1	2.76/17.9	Привод ворот ПРВ-НАС 965.500.000.03 ** лист 6	КМ12 ПМЛ161102 ПКЛ 2004 РТЛ 100804 3.2А	ПН2-100 100 31.5	РШ-Ц-20-0-IP43-01-10/220У3 6.3А
2	Н9-2	АВВГ	1(4×2.5)	45	—	—							
1	Н10-1	АВВГ	1(4×2.5)	1	—	—	М10	1.1	2.76/17.9				
2	Н10-2	АВВГ	1(4×2.5)	40	—	—							
1	Н11-1	АВВГ	1(4×2.5)	1	—	—	М11	1.1	2.76/17.9				
2	Н11-2	АВВГ	1(4×2.5)	20	—	—							
1	Н12-1	АВВГ	1(4×2.5)	1			М12	1.1	2.76/17.9				
2	Н12-2	АВВГ	1(4×2.5)	15	—	—							

Потребность кабелей и проводов
длина, м.

Число и сечение жил, напряжение	Марка		
	АВВГ	КГ	АКВВГ
3×2.5 0.66 кВ	50	—	—
3×4+1×2.5 — " —	18	—	—
3×16+1×10 — " —	20	—	—
3×35+1×15 — " —	10	—	—
4×1.5 — " —	—	20	—
4×2.5 — " —	179	—	6

* Поставляется комплектно с механизмом.

** Данные об остальных относящихся к приводу кабелях и трубах смотри кабельный журнал

*** Длины учтены в принципиальной однолинейной схеме питающей сети.
При монтаже и наладке значения токов неработывания тепловых элементов реле магнитных пускателей отрегулировать и установить по значениям номинальных токов соответствующих электропотребителей

Изм.	Кол.уч.	Лист	№док.	Подп.	Дата	ТП 503-3-37.95 ЭМ
ГИП		Трушин			4.93	Здание механизированной мойки для грузовых автомобилей на одну линию
Нач. отд.		Шунский				
Н. контр.		Афонина				
Гл. спец.		Афонина				Распределительная сеть 380/220В. Шкаф РУ. Схема принципиальная однолинейная
Вед. инж.		Касырев				
Вед. инж.		Семашко				

Привязан	Инв. №

Стадия	Лист	Листов
Р	3	

ГПИ Мосавтотранспроект г. Москва

ЦОСНТИ-СС - 32 Формат А2

Инв. № подл. | Подп. и дата | Взам. инв. №

Инв. № подл.	Подп. и дата	Взам. инв. №

Распределительное устройство	Аппарат отходящей линии (ввода): обозначение, тип, Iном., А расцепитель или плавкая вставка, А	Тип корпуса	Пусковой аппарат: обозначение, тип, Iном, А расцепитель или плавкая вставка, А чатавка теплового реле, А	Номер жилы	Кабель, провод: Обозначение	Марка	Количество, число жил и сечение	Длина, м	Труба: Обозначение на плане	Длина, м	Электроприемник: Обозначение	Pном, кВт	Iном / Iпуск, А	Наименование, тип, обозначение чертежа принципиальной схемы
АР2 ШР11-73513-2293	Р17-373 400			1	НАР2-2	АВВГ	1(3×35+1×16)	*				41.2	65.0	от КМАР2
				-										
	ПН2-100 100 31.5		КМ13 ПМЛ 122002 РТЛ 100304 0.32А	1	Н13-1	АВВГ	1(4×2.5)	10	—	—	М13	0.06	0.31 / 0.8	Вентилятор В-5 4АА50А4 лист 7
				2	Н13-2	ПВ1	4(1×1.5)	40	ПТ20 МН20	5 3				
				-							АN13			Пост кнопочный ПКУ15-21 131.5492
				2	К13-3	АКВВГ	1(5×2.5)	15	—	—				
	ПН2-100 100 31.5		КМ14 ПМЛ 121002 ПКЛ 2204 РТЛ 101004 5А	1	Н14-1	АВВГ	1(4×2.5)	10	—	—	М14	2.2	5.02 / 30.1	Вентилятор П-1 4А90L4 лист А084.5
				2	Н14-2	ПВ1	4(1×1.5)	20	МН20	3				
			КМ15 ПМЛ 121002 РТЛ 100804 3.2А	1	Н15-1	АВВГ	1(4×2.5)	1	—	—	А15	1.6	2.6 / —	Заслонка П-1 лист А084.5
				2	Н15-2	АВВГ	1(4×2.5)	10	—	—				
	ПН2-100 100 31.5		КМ16 ПМЛ 121002 ПКЛ 2204 РТЛ 101204 6.8А	1	Н16-1	АВВГ	1(4×2.5)	10	—	—	М16	3.0	6.7 / 46.9	Вентилятор П-2 4А100S4 лист А086.5
				2	Н16-2	ПВ1	4(1×2.5)	36	ПТ20 МН20	5 2				
			КМ17 ПМ1 121002 РТЛ 101204 6.8А	1	Н17-1	АВВГ	1(4×2.5)	1	—	—	А17	3.6	5.7 / —	Заслонка П-2 лист А086.5
				2	Н17-2	АВВГ	1(4×2.5)	10	—	—				
	ПК2-100 100 31.5		КМ18 ПМЛ 122002 РТЛ 100504 0.8А	1	Н18-1	АВВГ	1(4×2.5)	3	—	—	М18	0.25	0.85 / 3.4	Вентилятор В-1 АИР63А4 лист 7
				2	Н18-2	АВВГ	1(4×2.5)	30	—	—				
				-							АN18			Пост кнопочный ПКУ15-21 131.5492
				2	К18-3	АКВВГ	1(5×2.5)	10	—	—				
			КМ19 ПМЛ 122002 РТЛ 100504 0.8А	1	Н19-1	АВВГ	1(4×2.5)	1	—	—	М19	0.25	0.85 / 3.4	Вентилятор В-2 АИР63А4 лист 7
				2	Н19-2	АВВГ	1(4×2.5)	25	—	—				
				-							АN19			Пост кнопочный ПКУ15-21 131.5492
				2	К19-3	АКВВГ	1(5×2.5)	10	—	—				
			КМ20 ПМЛ 122002 РТЛ 100504 0.8А	1	Н20-1	АВВГ	1(4×2.5)	1	—	—	М20	0.25	0.85 / 3.4	Вентилятор В-3 АИР63А4 лист 7
				2	Н20-2	АВВГ	1(4×2.5)	20	—	—				
				-							АN20			Пост кнопочный ПКУ15-21 131.5492
				2	К20-3	АКВВГ	1(5×2.5)	10	—	—				
	ПН2-100 100 100		АВ21 Я5115-3274УХЛ4-32 1Ф-20-16	1	Н21-1	АВВГ	1(3×10+1×6)	10	—	—	М21	7.5	15.1 / 113.3	Воздушная завеса У-1 4А132S4 лист А087
				2	Н21-2	ПВ1	4(1×1.5)	68	ПТ20	15				
			2Ф-20-16	-							М22	7.5	15.1 / 113.3	
				2	Н22-1	ПВ1	4(1×1.5)	100	ПТ20	23				
	ПН2-100 100 100		АВ23 Я5115-3274УХЛ4-32 1Ф-20-16	1	Н23-1	АВВГ	1(3×10+1×6)	10	—	—	М23	7.5	15.1 / 113.3	Воздушная завеса У-2 4А132S4 лист А087
				2	Н23-2	ПВ1	4(1×1.5)	148	ПТ20	35				
			2Ф-20-16	-							М24	7.5	15.1 / 113.3	
				2	Н24-1	ПВ1	4(1×1.5)	180	ПТ20	43				
	ПН2-100 100 31.5													резерв
	ПН2-100 100 31.5													резерв

* Длины учтены в принципиальной однолинейной схеме питающей сети.

При монтаже и наладке значения токов несрабатывания тепловых элементов реле магнитных пускателей отрегулировать и установить по значениям номинальных токов соответствующих электроприемников.

Потребность кабелей и проводов

Число и сечение жил, мм²	Марка: напряжение	АВВГ	ПВ1
1×1.5	— " —	—	592
4×2.5	— " —	132	—
5×2.5	— " —	—	—
3×10+1×6	бронь	20	—
		—	—
		16	—
		—	—

Потребность труб

Обозначение по отправочному	Длина: отправочного	м
ПТ	20	125
МН	20	3

Изм.	Кол.уч.	Лист	№ док.	Подп.	Дата
ГИП	Трешин				
Нач. отд.	Шунейко				
Н. контр.	Фомина				
Гл. спец.	Фомина				
Разраб.	Карпов				
Вед. инж.	Ременцова				

Подвязан:

Инв. №

ТП 503-3-37.95 ЭМ

Здание механизированной мойки для автобусов на одно место

Стадия: Р | Лист: 4 | Листов:

Разрезательная 3Т5-222-223 ШКАФ АР2. Схема принципиальная однолинейная

ГПСПО «Автотранс» г. Москва

Формат А2

Альбом 2

Обозначение кабеля провода	Трасса: Начало	Трасса: Конец	Проход через трубу: Обозначение	Проход через трубу: Диаметр по стандарту, мм	Проход через трубу: Длина м	Протяжной ящик №	Кабель, провод по проекту: Марка	Кабель, провод по проекту: Кол. число и сечение жил	Кабель, провод по проекту: Длина м	Проложен: Марка	Проложен: Кол. число и сечение жил	Проложен: Длина, м
KAP2-3	пускатель KMAP2	коробка ≠ XTAP2					АВВГ	1(2×2.5)	3			
KAP2-4	автомат QFAP2	коробка ≠ XTAP2					АВВГ	1(2×2.5)	3			
QAP2-5	коробка XTAP2	кнопка SBAP2					АВВГ	1(2×2.5)	15			
K1-2	шкаф AS1	насос ≠ 1M1	ПТ МН	40 40	18 7		ПВ1	3(1×16)+1×10	81 27			
K1-3	шкаф AS1	насос ≠ 1M2	ПТ МН	20 20	30 3		ПВ1	4(1×1.5)	140			
K1-4	шкаф AS1	насос ≠ 1M3	ПТ МН	20 20	30 3		ПВ1	4(1×1.5)	140			
K1-5	шкаф AS1	насос ≠ 1M4	ПТ МН	20 20	17 3		ПВ1	4(1×1.5)	88			
K1-6	шкаф AS1	насос ≠ 1M5	ПТ МН	20 20	15 3		ПВ1	4(1×1.5)	80			
K1-7	шкаф AS1	насос ≠ 1M6	ПТ МН	20 20	16 5		ПВ1	4(1×1.5)	92			
K1-8	шкаф AS1	светофор H1	ПТ	20	8		АПВ	3(1×2.5)	30			
K1-9	шкаф AS1	пульт ≠ 1AD1	ПТ	20	13		АПВ	7(1×2.5)	105			
K1-10	шкаф AS1	конечный выключатель ≠ 1SQ8	ПТ МН	20 20	15 5		ПВ1	3(1×1.5)	66			
K1-11	шкаф AS1	конечный выключатель ≠ 1SQ9	ПТ МН	20 20	15 5		ПВ1	3(1×1.5)	66			
K1-12	шкаф AS1	вентиль ≠ 1A1	ПТ МН	20 20	18 7		АПВ	3(1×2.5)	81			
K1-13	шкаф AS1	вентиль ≠ 1A2	ПТ МН	20 20	16 7		АПВ	3(1×2.5)	81			
K9-3	пускатель KM9	коробка XT9					АКВВГ	1(7×2.5)	40			
K9-4	коробка XT9	кнопка ≠ 9SB1					АКВВГ	1(5×2.5)	10			
K9-5	коробка XT9	кнопка ≠ 9SB2					АКВВГ	1(5×2.5)	40			
K9-6	коробка XT9	выключатель конечный ≠ 9SQ1					АВВГ	1(2×2.5)	3			
K9-7	коробка XT9	выключатель конечный ≠ 9SQ3					АКВВГ	1(4×2.5)	3			
K10-3	пускатель KM10	коробка XT9					АКВВГ	1(7×2.5)	40			
K10-4	коробка XT9	выключатель конечный ≠ 10SQ2					АВВГ	1(2×2.5)	3			
K10-5	коробка XT9	выключатель конечный ≠ 10SQ4					АКВВГ	1(4×2.5)	3			
K11-3	пускатель KM11	коробка XT11					АКВВГ	1(7×2.5)	15			
K11-4	коробка XT11	кнопка ≠ 11SB1					АКВВГ	1(5×2.5)	10			
K11-5	коробка XT11	кнопка ≠ 11SB2					АКВВГ	1(5×2.5)	15			
K11-6	коробка XT11	выключатель конечный ≠ 11SQ1					АВВГ	1(2×2.5)	3			
K11-7	коробка XT11	выключатель конечный ≠ 11SQ3					АКВВГ	1(4×2.5)	3			
K12-3	пускатель KM12	коробка XT11					АКВВГ	1(7×2.5)	15			
K12-4	коробка XT11	выключатель конечный ≠ 12SQ2					АВВГ	1(2×2.5)	3			
K12-5	коробка XT11	выключатель конечный ≠ 12SQ4					АКВВГ	1(4×2.5)	3			

Потребность кабелей и проводов длина, м

Число и сечение жил напряжение	Марка: АВВГ	ПВ1	АПВ	АКВВГ
2×2.5 0.66 кВ	33	—	—	—
4×2.5 —⫴—	—	—	—	12
5×2.5 —⫴—	—	—	—	75
7×2.5 —⫴—	—	—	—	110
1×1.5 —⫴—	—	672	—	—
1×2.5 —⫴—	—	—	297	—
1×10 —⫴—	—	27	—	—
1×16 —⫴—	—	81	—	—

Потребность труб

Обозначение по стандарту	Диаметр по стандарту	Длина м
ПТ	20	195
МН	20	41
ПТ	40	18
МН	40	7

Инв. № подл. | Подп. и дата | Взам. инв. №

ТП 503-3-37.95 ЭМ

Изм.	Кол.уч.	Лист	№док.	Подп.	Дата
ГИП		Трушин			
Нач. отд.		Шунский			
Н. контр.		Афонина			
Гл. спец.		Афонина			
Вед. инж.		Касырев			
Вед. инж.		Семашко			

Привязан:

Инв. №

Здание механизированной мойки для грузовых автомобилей на одну линию

Стадия	Лист	Листов
Р	5	

Кабельный журнал

Гипроавтотранс г. Москва

Ц00450-02 34 Формат А2

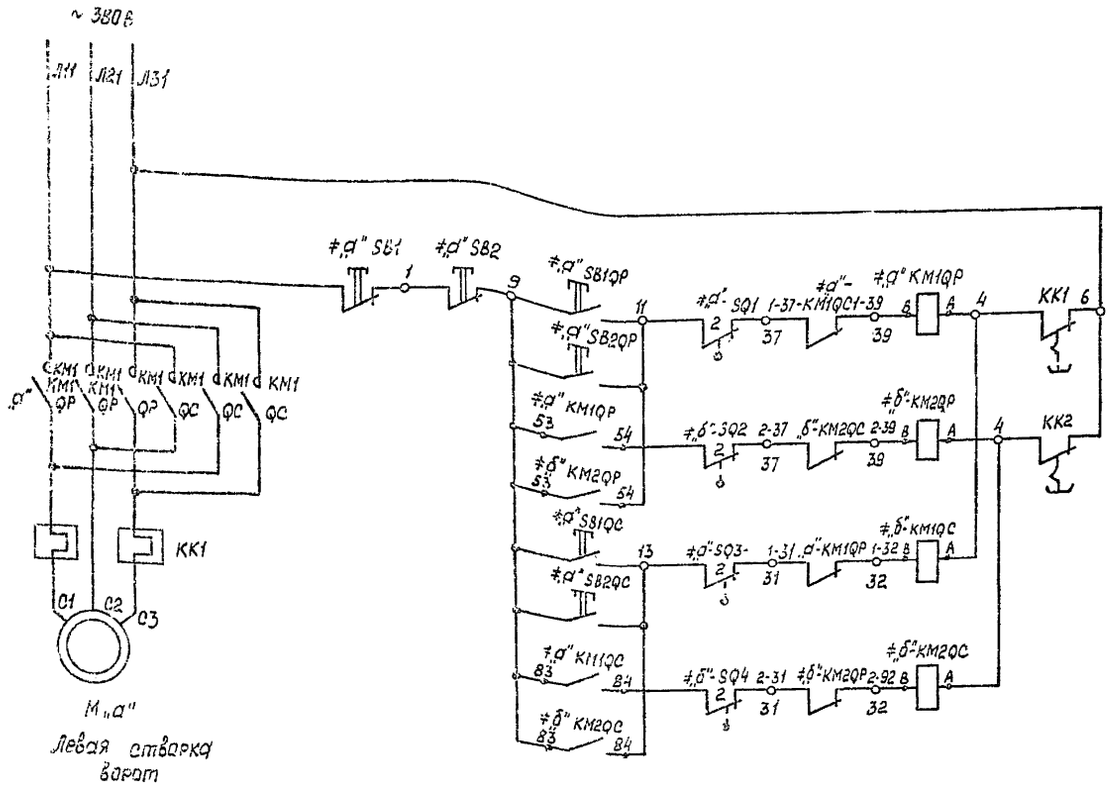

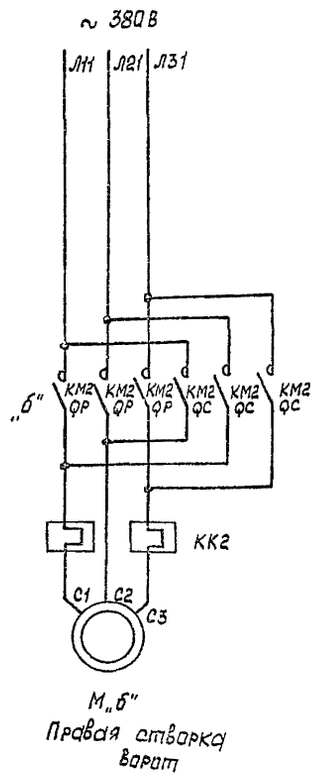

Поз. обозначение	Наименование	Кол.	Примечание
	У механизма		
М „а" М „б"	Двигатель 4А80А4, 1,1 кВт; 2,76	2	
≠„а" SQ1 ≠„а" SQ3 ≠„б" SQ2 ≠„б" SQ4	Выключатель конечный ВК 200Б	4	Комплектно с механизмом ворот
≠„а" SB1 ≠„б" SB2	Кнопка управления ПК2 222 - 8У2	2	
	По месту		
КМ „а" КМ „б"	Пускатель магнитный ПМЛ-161102 В реверсивный с катушкой 380В	2	
	С1з + 2р С2 контактными приставками ПКЛ-2004, реле РТЛ-100804 ; 3,2А		

Схему подключения см. лист 8.

Выключатели конечные положения полотен ворот

ВК - 200Б					
Полотно	Выключатель		Ворота: Открыты	Ворота: Закрыты	Назначение цепи
Левое	≠„а" SQ1	1	×	—	не используется
		2	—	×	Отключение двигателя при открытых воротах
	≠„а" SQ3	1	—	×	Включение воздушной завесы
		2	×	—	Отключение двигателя при закрытых воротах
Правое	≠„б" SQ2	1	×	—	не используется
		2	—	×	Отключение двигателя при открытых воротах
	≠„б" SQ4	1	—	×	Включение воздушной завесы
		2	×	—	Отключение двигателя при закрытых воротах

Таблица применения

Привод ворот		Конечный выключатель		Воздушные завесы	
„а"	„б"	„а"	„б"	привод „в"	Обозначен.
9	10	9	10	23, 24	У-1
11	12	11	12	21, 22	У-2

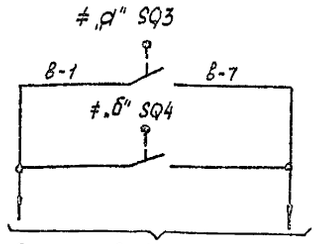

В схему воздушных завес комплект марки „А"

Изм.	Кол.уч.	Лист	№док.	Подп.	Дата
ГИП		Трушин			8.95
Нач. отд.		Шунский			
Н. контр.		Афонина			
Гл. спец.		Афонина			
Вед. инж.		Косырев			
Вед. инж.		Семашко			

ТП 503-3-37.95 ЭМ

Здание механизированной мойки для грузовых автомобилей на одну линию

Ворота М9÷М12. Схема принципиальная управления

Стадия	Лист	Листов
Р	6	

Гипроавтотранс г. Москва

Привязан:

Инв. №

Инв. № подл. | Подп. и дата | Взам. инв. №

ЦС0450-02 35

Формат А2

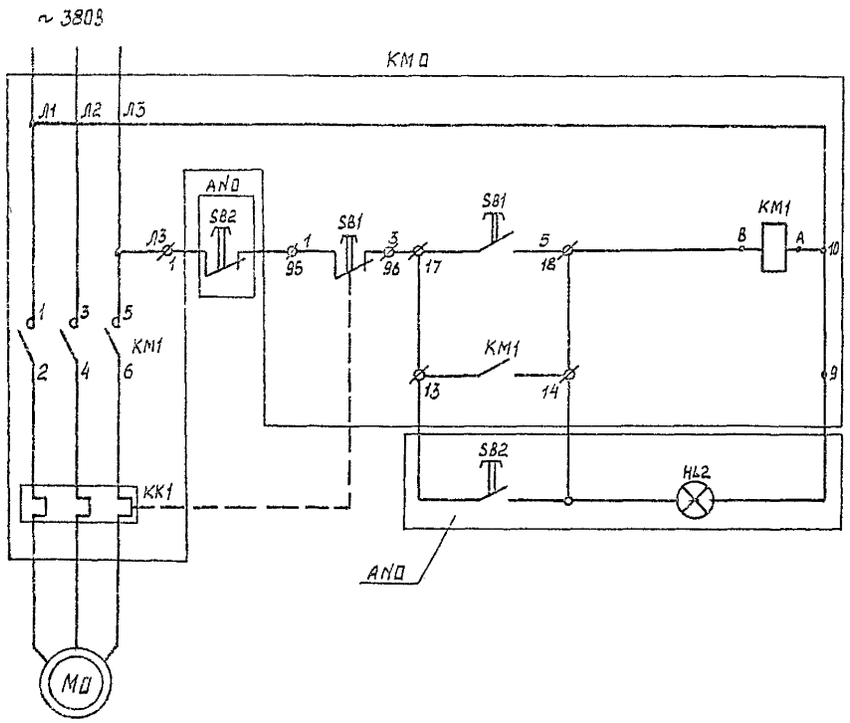

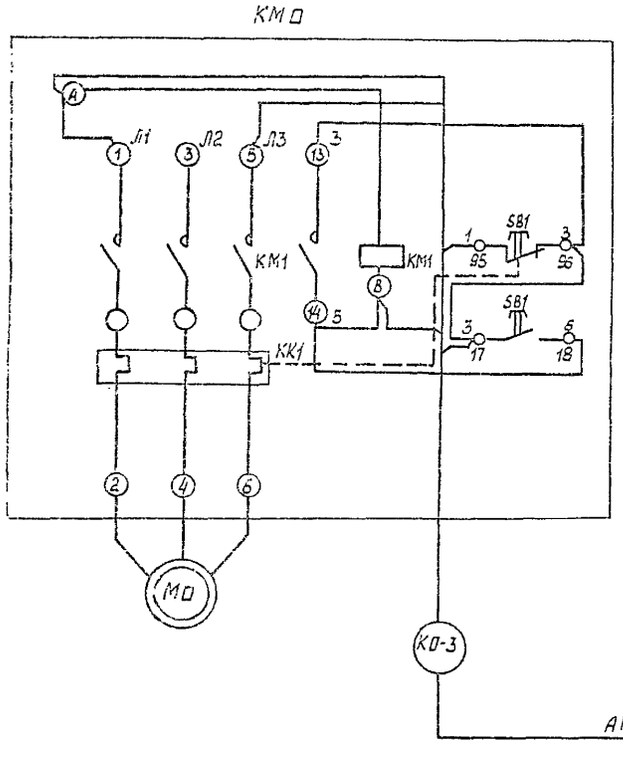

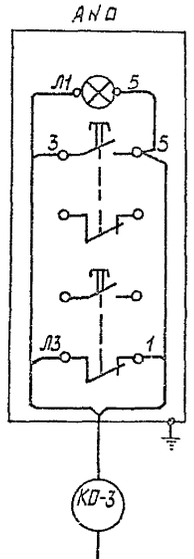

Поз. обозначение	Наименование	Кол.	Примечание
	У механизма		
М□	Двигатель ~ 380 В, КВТ :А	1	[illegible]
КМ□	Магнитный пускатель ПМЛ 122002 В	1	[illegible]
	катушка ~ 380 В		
	по месту		
SB2	Пост управления	1	[illegible]
HL2	Кнопочный ПКУ15-21.131.40У3		

При монтаже установить посты управления „[illegible]" строго в соответствии с надписями на постах;
Например - для М18 пост с надписью „AN18-B1"
□ - номер привода по однолинейной схеме.

Изм	Кол.уч	Лист	№док	Подп.	Дата	ТП 503-3-37.95 ЭМ
ГИП		Трушин				Здание механизированной мойки для грузовых автомобилей на одну линию
Нач. отд.		Шунский				
Н. контр.		Афонина				
Гл. спец		Афонина				Вентилятор М13, М16 и М20 Схема принципиальная управления и подключения
Вед. инж		Косырев				
Вед. инж		Семашко				

Стадия: Р | Лист: 7 | Листов:

ГИПРОАВТОТРАНС г. Москва

Формат А2

Привязан:

Инв. №

Инв. № подл. | Подп. и дата | Взам. инв. №

Ц00450-02 30

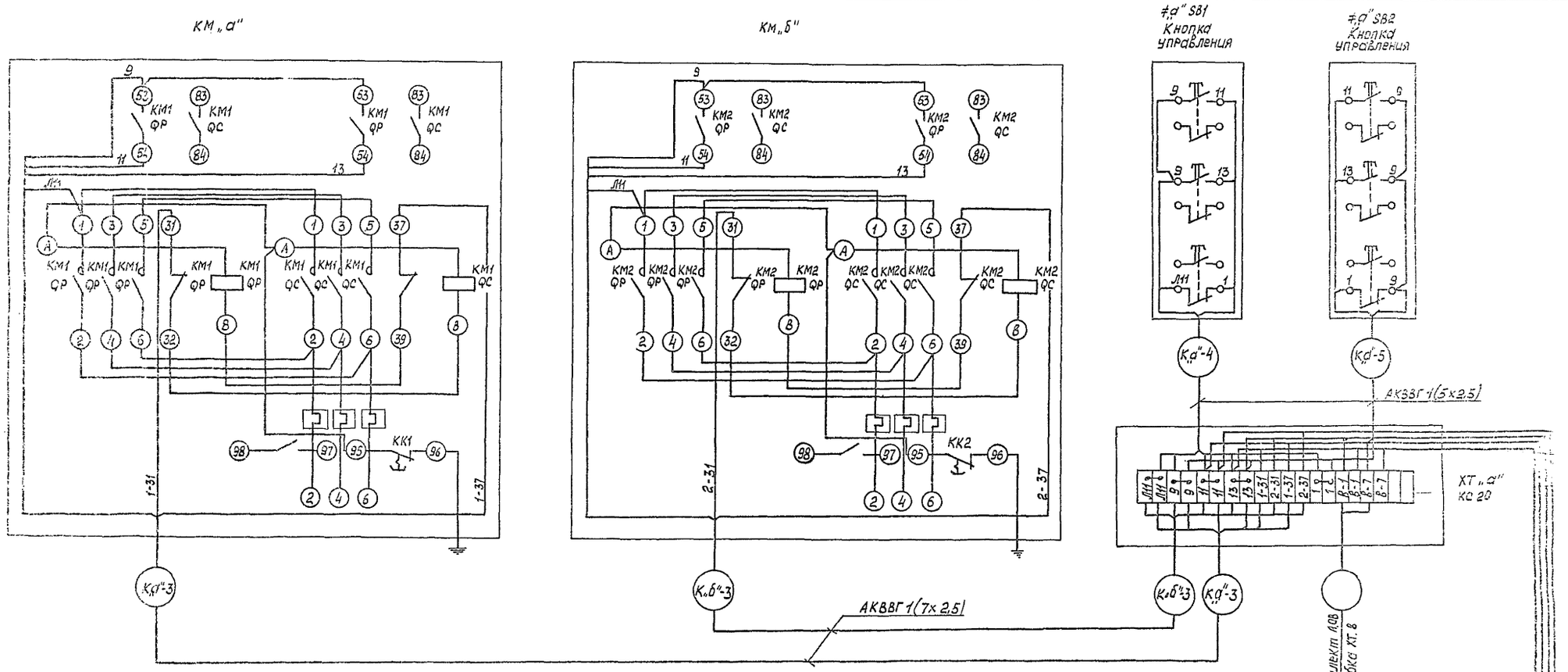

Конечные выключатели

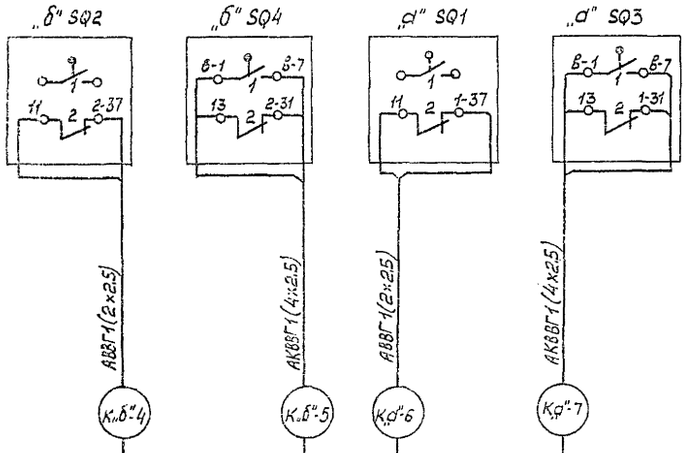

						ТП 503-3-37.95	Э.М
Изм.	Кол.уч.	Лист	№док.	Подп.	Дата		
ГИП		Трушин			1.95	Здание механизированной мойки для грузовых автомобилей на сану линию	Стадия: — / Лист: 8 / Листов: —
Нач. отд.		Шунский					
Н. контр.		Афонина					
Гл. спец.		Афонина				Ворота М3÷М12. Цепи управления и подключения	Гипроавтотранс г. Москва
Вед. инж.		Косырев					
Вед. инж.		Семашко					

Привязан:

Инв. №

Ц00450-02 : 37

Формат А2

Поз. обозначение	Наименование	Кол.	Примечание
	У механизма		
QFAP2	Автоматический выключатель АП50-6-2М,1,6А	1	
KMAP2	Магнитный пускатель ПМЛ 311002	1	
	катушка ~ 220В		
XTAP2	Клеммная коробка КС10	1	

Схема принципиальная управления

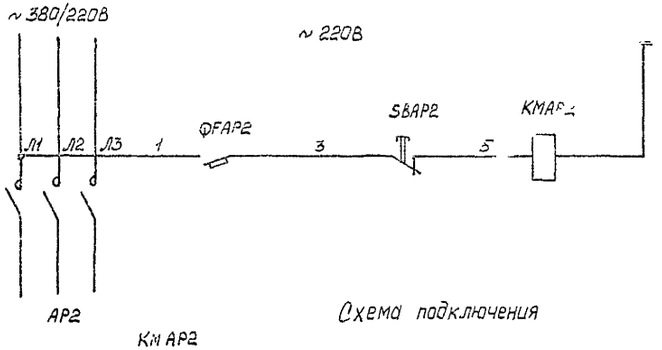

Схема подключения

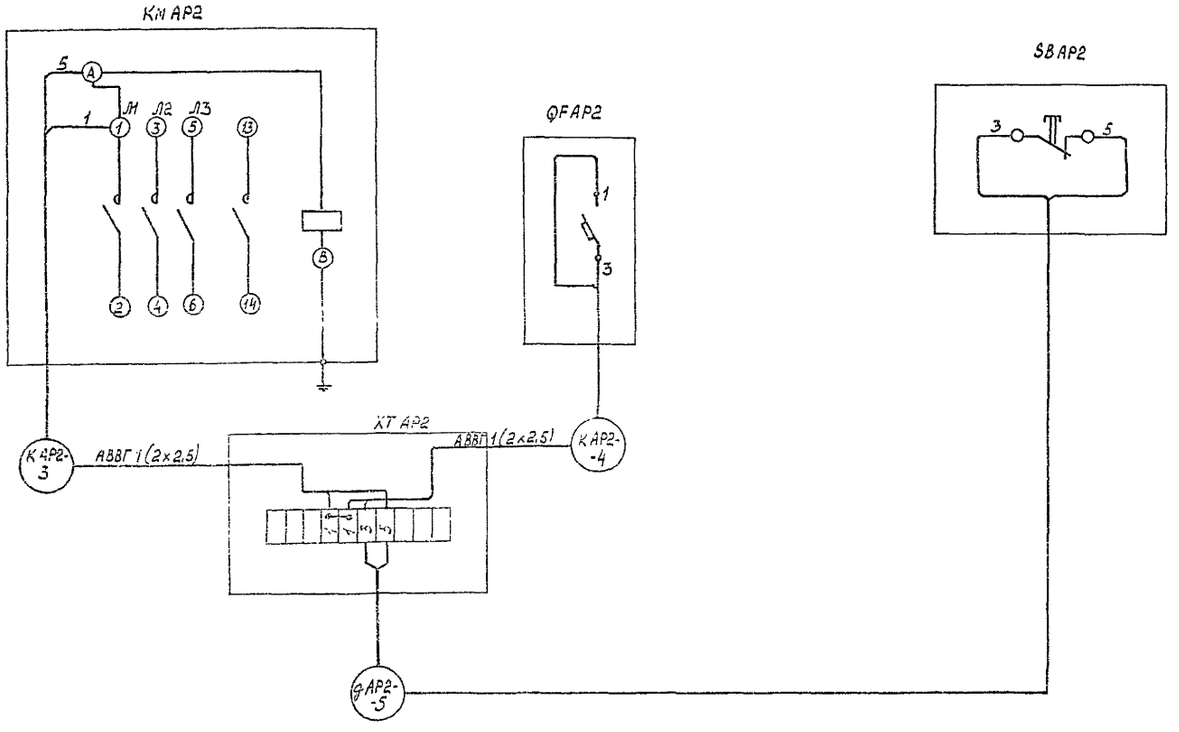

						ТП 503-3-37.95	ЭМ
Изм.	Кол.уч.	Лист	№док.	Подп.	Дата		
ГИП		Трушин				Здание механизированной мойки для грузовых автомобилей на одну линию	Стадия / Лист / Листов
Нач. отд.		Шунский					9
Н. контр.		Афонина					
Гл. спец.		Афонина				Отключение вентиляции при пожаре. Схема принципиальная управления подключения	ГИПРОАВТОТРАНС г. Москва
Вед. инж.		Косырев					
Вед. инж.		Сенашко					

Привязан:

Инв. №

Ц00450-02 33

Формат А2

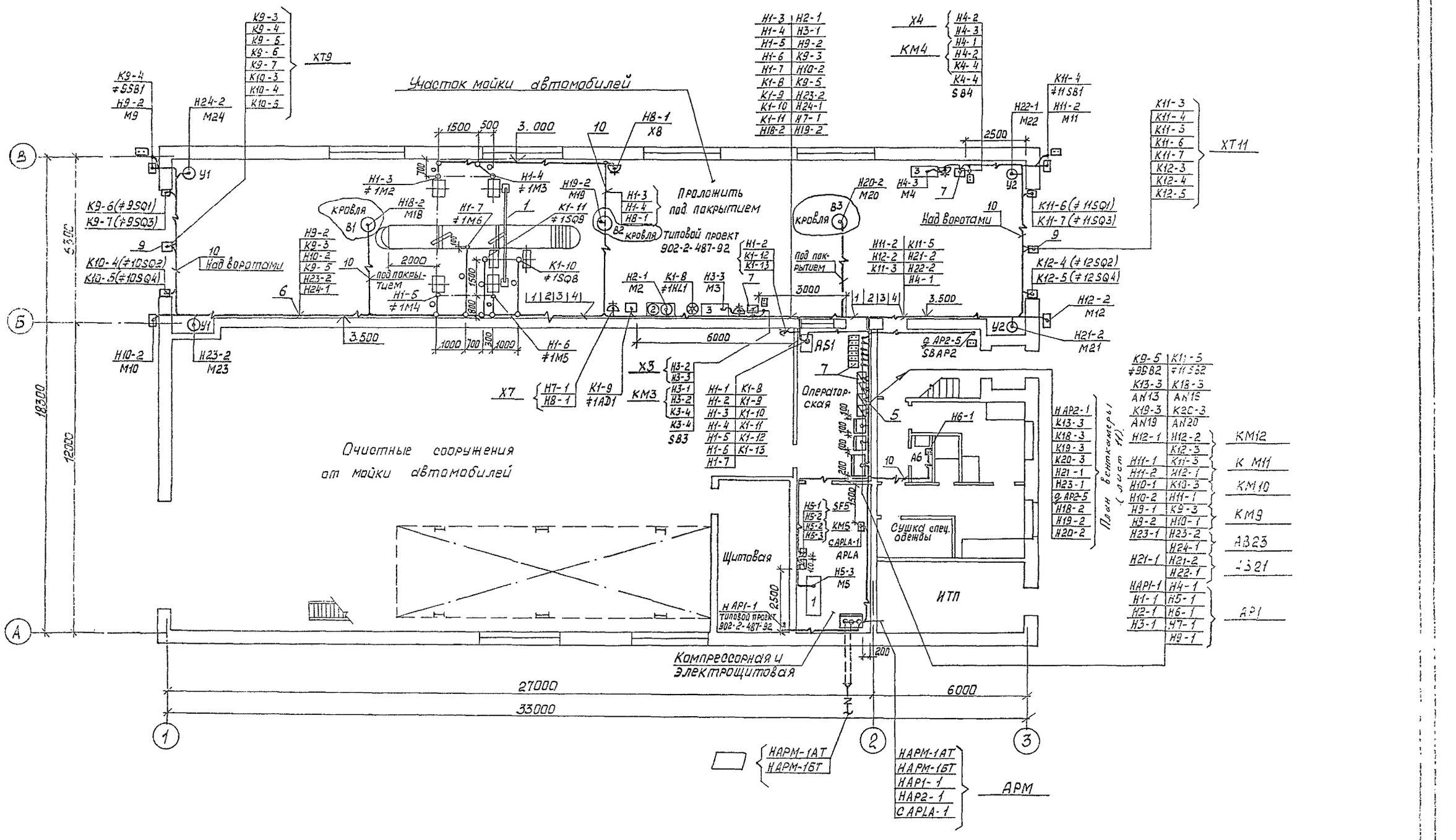

Примечания и спецификация - лист 11

						ТП 503-3-37.35 ЭМ	
Изм.	Кол.уч.	Лист	№док.	Подп.	Дата		
Привязан:						Здание механизированной мойки для грузовых автомобилей на одну линию.	Стадия: Р; Лист: 13; Листов:
Нач. отд.		Шунский				Кабельная раскладка. План на отм. 0.000	ГИПРОАВТОТРАНС г. Москва
Н. контр.		Афонина					
Гл. спец.		Афонина					
Инв.№		Инж.		Косырев			

Ц.00450-02 39 Формат А2

Альбом 2

Венткамера

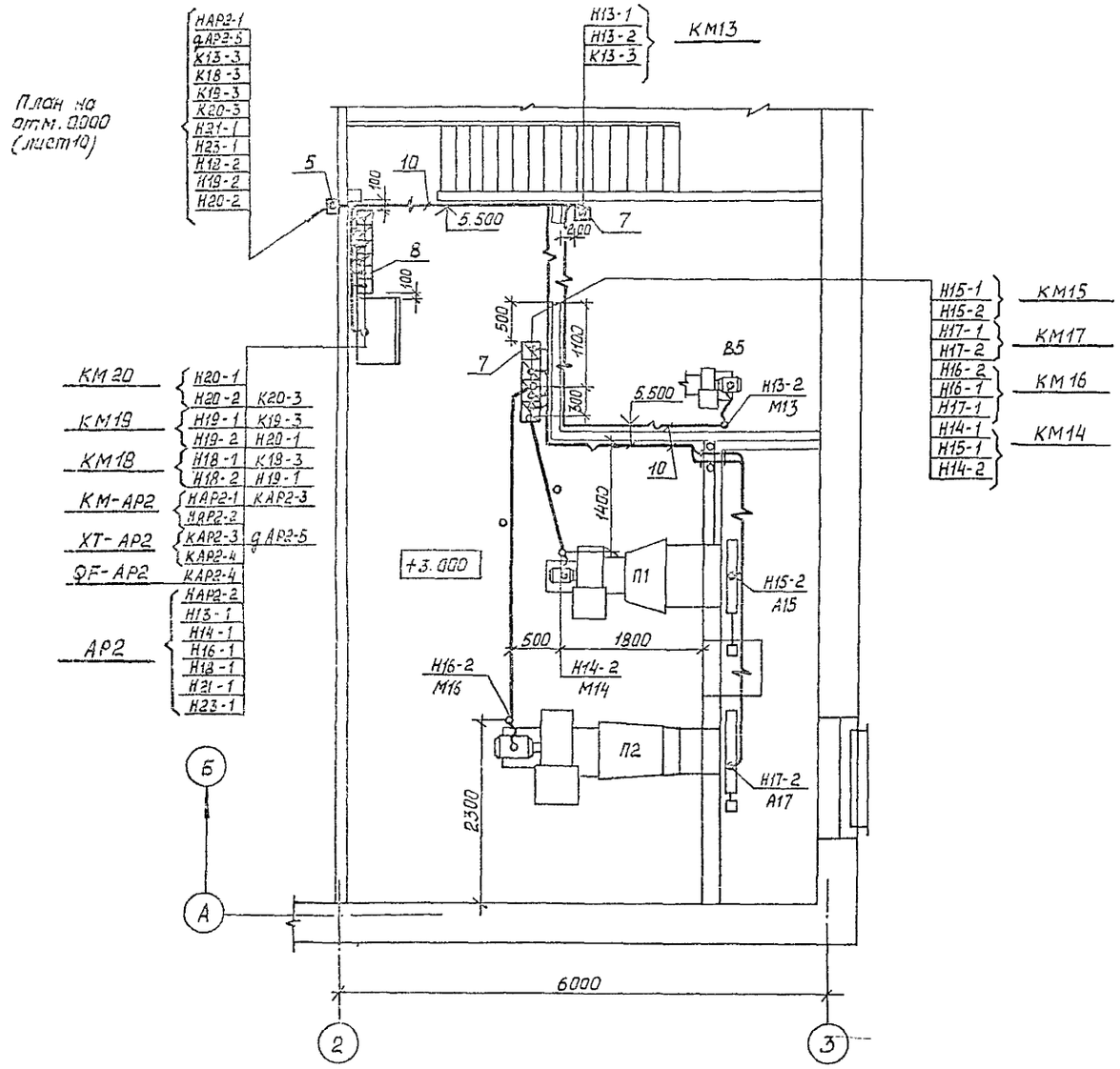

Марка, поз.	Обозначение	Наименование	Кол.	Масса ед., кг	Примечание
1		Лоток КЛ40-П1, В1У3	15	5,9	
2		Стойка К115У3	15	0,6	
3		Полка К116У3	15	0,37	
4		Скоба К115ТУ3	30	0,15	
5		Короб У107У3	5	15,1	
6		Полоса К202У2	20	2,79	
7		Уголок К241У2	10	2,6	
8		Коробка КО-10	1	1,5	
9		Коробка КО-20	2	2,-	
10		Скоба К142У2	100	2,3-	

1. Крепление электрокабелей, прокладываемых по строительным конструкциям выполнить скобами и полосой с шагом не более 800 мм.
2. Раскладку труб в полах для электроприемников выполнить до сооружения чистого пола на отм. минус 100 мм от уровня чистого пола, в помещении венткамеры - на отм. минус 80 мм от уровня чистого пола.
3. Концы труб вывести на 100 мм от уровня чистого пола.

Инв. № подл. | Подп. и дата | Взам. инв. № | Инв. № дубл. | Подп. и дата

Нач. отд. Шуньгина, Н. контр. Афонина, Гл. спец. Афонина, Инж. Косырев

						ТП 503-3-37.95	ЭМ
Изм.	Кол.уч.	Лист	№док.	Подп.	Дата		
Привязан:						Здание механизированной мойки для грузовых автомобилей на одну линию	Стадия: Р; Лист: 11; Листов:
Инв. №						Венткамера. Кабельная раскладка. План на отм. 3.000	Гипроавтотранс г. Москва

ЦОО460-02 - НО Формат А2

Альбом 2

Ведомость рабочих чертежей основного комплекта

Лист	Наименование	Примечание
1	Общие данные	
2	Приточная система П1(П2). Схема автоматизации.	
3	Воздушно-тепловая завеса У1(У2). Схема автоматизации.	
4	Приточная система П1(П2). Схема электрическая принципиальная управления(начало).	
5	Приточная система П1(П2). Схема электрическая принципиальная управления(окончание).	
6	Приточная система П1(П2). Схема электрическая принципиальная регулирования.	
7	Воздушно-тепловая завеса У1(У2). Схема электрическая принципиальная управления.	
8	Приточная система П1(П2). Схема внешних проводок(начало).	
9	Приточная система П1(П2). Схема внешних проводок(окончание).	
10	Воздушно-тепловая завеса У1(У2). Схема внешних проводок.	
11	План расположения (начало).	
12	План расположения (окончание).	

Ведомость ссылочных и прилагаемых документов

Обозначение	Наименование	Примечание
	Ссылочные документы	
Группа 1. Подгруппа 1.1	Приборы для измерения и регулирования температуры. Установка	
СТМ4-1-87	на технологических трубопроводах	
Главмонтажавтоматика. Монтажные чертежи	и оборудовании.	
Группа 1. Подгруппа 1.2	Приборы для измерения и регулирования температуры. Установка	
Сборник 70	на стене.	
Главмонтажавтоматика		
Монтажные чертежи		
	Прилагаемые документы	
ТП 503-3-37.95 А.ОВ.Н	Задание заводу-изготовителю	
	МПО МА	
ТП 503-3-37.95 А.ОВ.001	Спецификация оборудования	
ТП 503-3-37.95 А.ОВ.002	Спецификация щитов и пультов	

Общие указания:

Проектом предусматривается следующий объем автоматизации:

1. Автоматизация приточных систем П1, П2.
   Описание работы приточных систем дано на листе 2.
2. Автоматизация воздушно-тепловых завес У1, У2.
   Описание работы воздушно-тепловых завес дано на листе 3.

Указания по привязке:

При привязке комплекта А.ТХ ТП 902-2-487.92 следует принять 1 вариант схемы автоматизации (лист 4) и соответствующие ему схемы управления и внешних проводок (листы 10 и 24) и элемент плана расположения (лист 28). Остальные варианты на листах 10, 23, 24 и 28 - исключаются.

Листы 11, 25 - аннулируются.

Типовой проект разработан в соответствии с действующими нормами и правилами и предусматривает мероприятия, обеспечивающие взрывную, взрывопожарную и пожарную безопасность при эксплуатации сооружений.

Главный инженер проекта А.В. Трушин

Инв. № подл. | Подп. и дата | Взам. инв. №

						Привязан	
Инв. №							
						ТП 503-3-37.95	А.ОВ
Изм.	Кол.уч.	Лист	№док.	Подп.	Дата		
ГИП		Трушин			2.96	Здание механизированной мойки для грузовых автомобилей на одну линию	Стадия: Р; Лист: 1; Листов: 12
Н. контр.		Афанина					
Нач. отд.		Шунский					
Гл. спец.		Афанина				Общие данные	Гипроавтотранс г. Москва
Зав. гр.		Юрикова					
Инжен.		Тихонова					

ЦОО490-02. 4 Формат А2

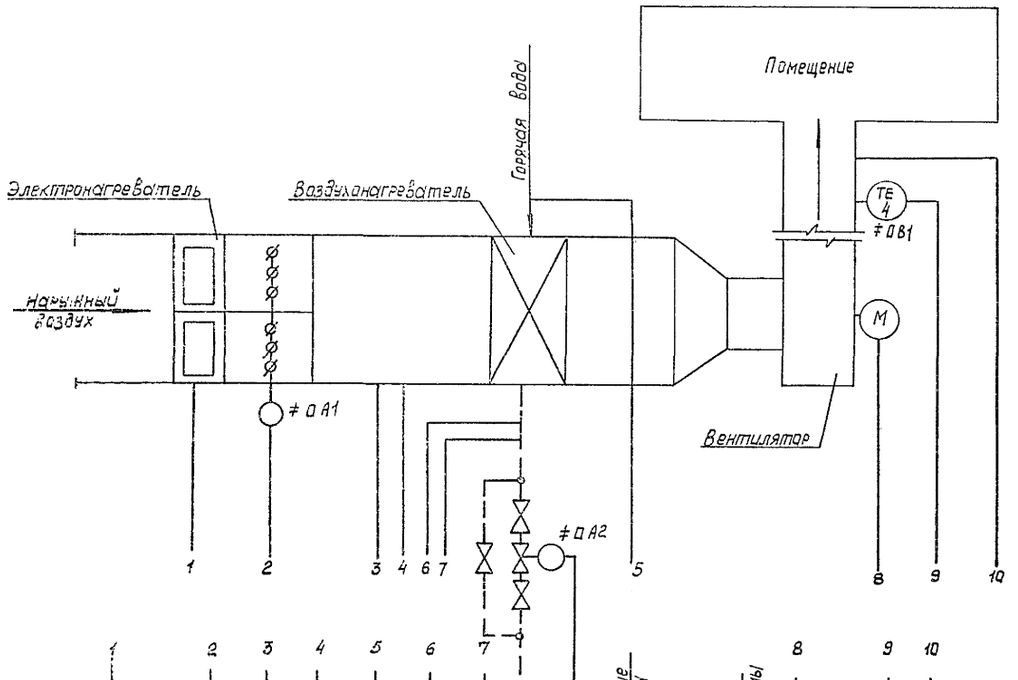

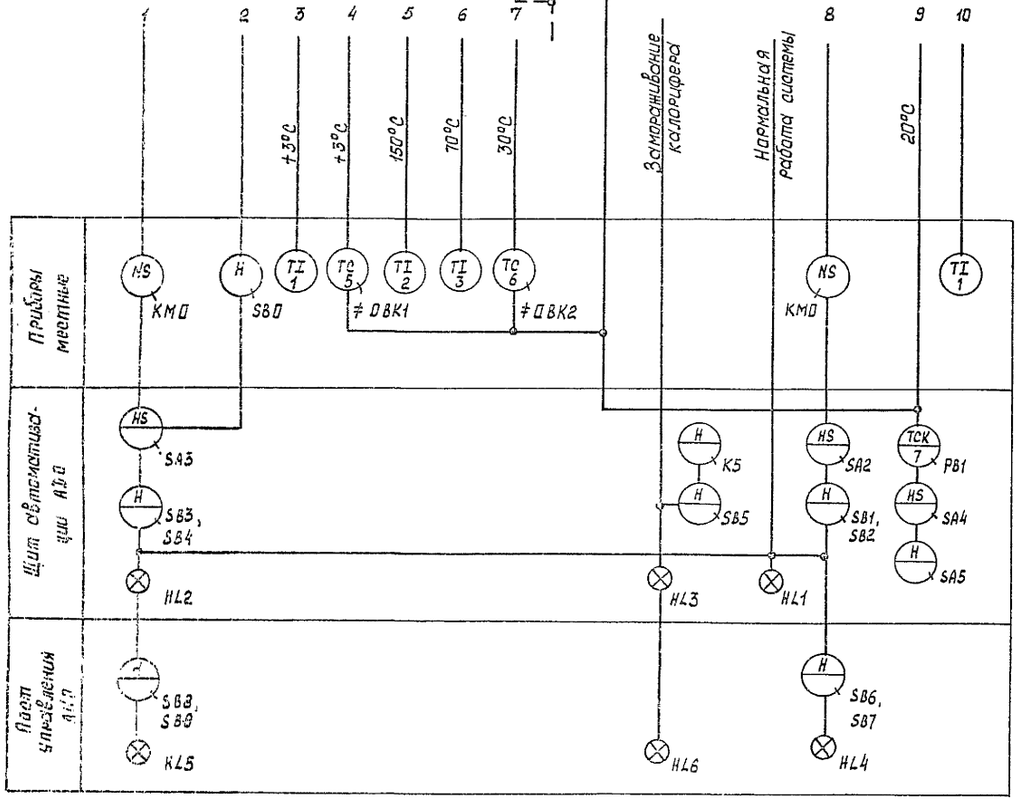

Схемой предусматривается:

1. Местное управление электродвигателем приточного вентилятора со щита автоматизации и дистанционное управление.
2. Сблокированное с электродвигателем приточного вентилятора управление клапаном наружного воздуха и опробование клапана по месту.
3. Регулирование температуры приточного воздуха путем воздействия на исполнительный механизм клапана на теплообменнике.
4. Защита калорифера от замораживания при работающей и неработающей системе и автоматический 3х минутный прогрев калорифера перед включением вентилятора.
5. Автоматическое подключение системы регулирования при включении вентилятора.
6. Аварийное отключение приточного вентилятора при срабатывании защиты от замораживания.
7. Сигнализация нормальной работы приточной системы.
8. Местное и дистанционное управление электронагревателем при включении приточного вентилятора.
9. Схема выполнена для приточной системы П1 и действительна для П2 с указанием в 0 индексов в обозначении аппаратов и приборов согласно таблице применяемости лист 8.

							ТП 503-3-37.93	А.ОВ
			Изм.	Колич.	Лист	№док.	Подп.	Дата
Привязан:			ГИП		Трушин			1.93
			Нач. отд.		Шунский			
			Гл. спец.		Афанино			
			Зав. гр.		Юрикова			
Инв. №			Констр.		Тиханова			

Здание механизированной мойки для грузовых автомобилей на одну стоянку

Стадия	Лист	Листов
Р	2	

Приточная система П1 (П2) Схема автоматизации.

ГИПРОАВТОТРАНС г. Москва

Ц00450-С2 42 Формат А2

Альбом

Инв. № подл. | Подп. и дата | Взам. инв. № | Инв. № дубл. | Подп. и дата

Альбом 2

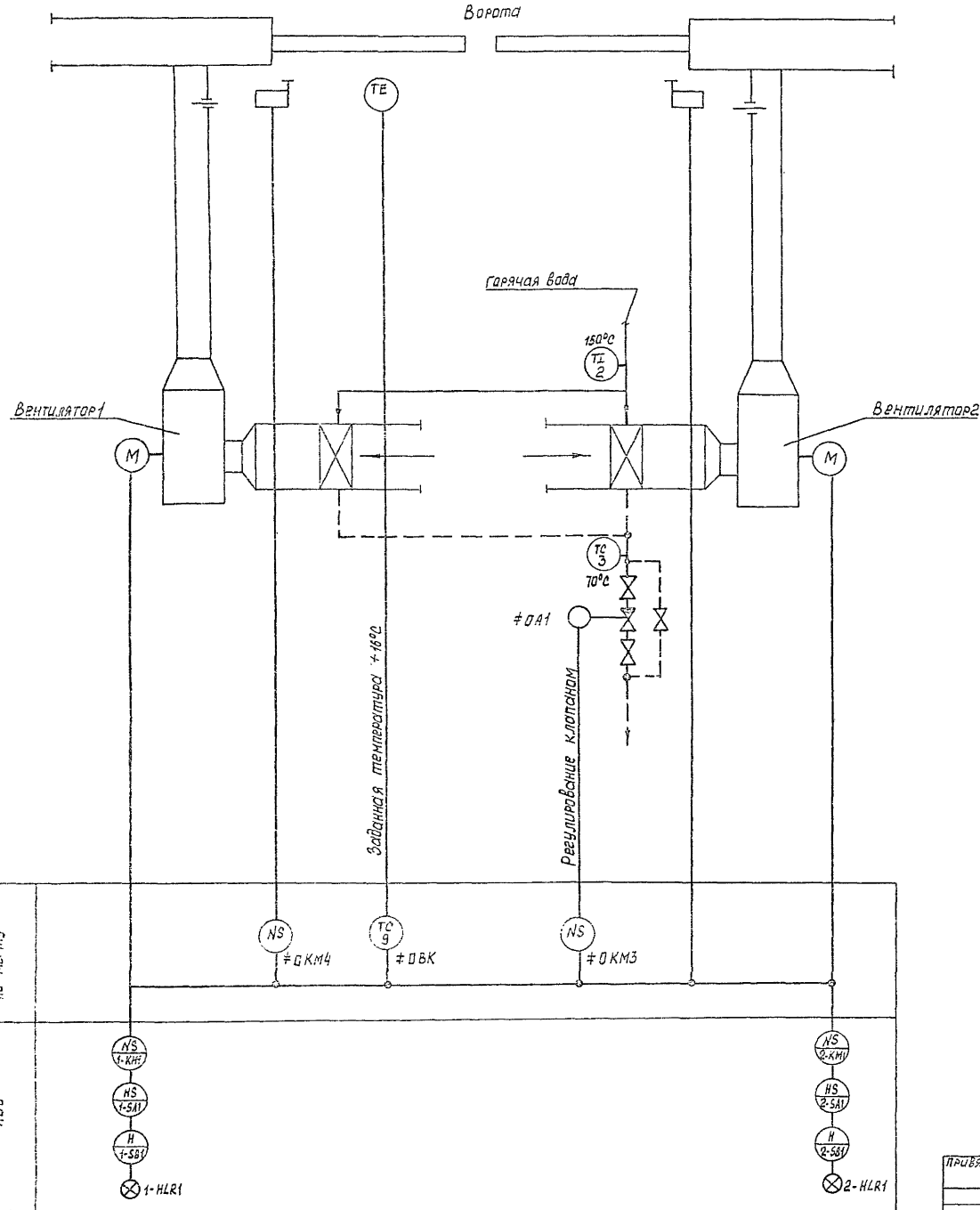

Пояснения к схеме

По данной схеме автоматизируется воздушно-тепловая завеса, рассчитываемая для предохранения от врывания наружного воздуха в помещение при открывании ворот и для восстановления температуры воздуха в зоне ворот после их закрытия.

Схемой предусматривается:

а) автоматическое включение электродвигателей вентиляторов при открывании ворот и отключение их после восстановления температуры воздуха в зоне ворот;

б) поддержание заданной температуры в зоне ворот при закрытых воротах;

г) блокировка клапана на теплоносителе калорифера с работой вентиляторов.

Ручное управление вентиляторами осуществляется с ящика управления.

Данная схема автоматизации выполнена для воздушно-тепловой завесы У1 и действительна для воздушно-тепловой завесы У2 указанием в 0 индексах в обозначении аппаратов и приборов и в маркировке цепей согласно таблице применяемости лист 7.

							ТП 503-3-37.95	А.ОВ
Изм.	Кол.уч.	Лист	№док.	Подп.	Дата			
ГИП		Трушин				Здание механизированной мойки для грузовых автомобилей на одну линию	Стадия	Лист	Листов
Нач. отд.		Шунакий					Р	3	
Гл. спец.		Афанина				Воздушно-тепловая завеса У1(У2). Схема автоматизации.	Гипроавтотранс г. Москва		
Зав. гр.		Юрикова							
Инжен.		Тихонова							

Привязан:

Инв. №

Ц00450-02 43

Формат А2

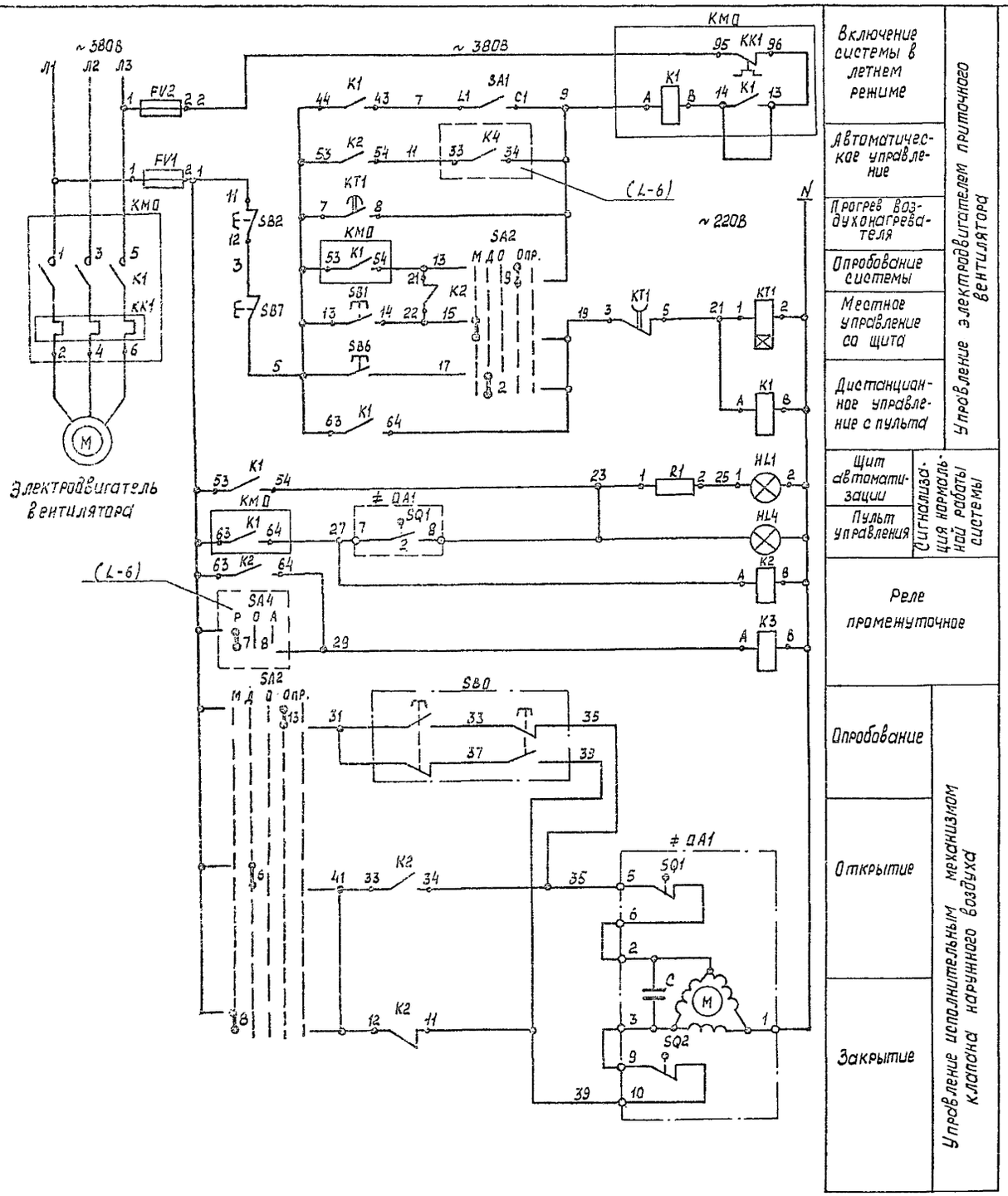

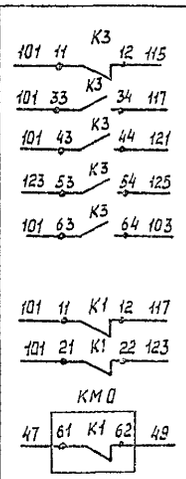

В схему регулирования (L-6)

В схему управления электронагревателем (L-5)

Поз. обозначение	Наименование	Кол.	Примечание
	Щит автоматизации АДО		
SA1	Выключатель пакетный ПВ1-16.У3005;		
	исполнение II	1	
SA2	Переключатель универсальный		
	УП5314- Л254У3	1	
	Кнопка КЕ011У3		
SB1	черный, „пуск", исполнение 4	1	
SB2	красный, „стоп", исполнение 5	1	
HL1	Арматура АС12013У2, ~220В, зеленый	1	R1- добавочное
			сопротивление-1шт
К1, К2;	Реле промежуточное ПЭ-37-42У3, ~220В,		
К3	4з + 2р	3	
КТ1	Реле времени ВЛ-56-УХЛ4, ~220В,		
	выдержка времени 0.1...10 мин.	1	
FV1; FV2	Держатель ДВП4-28, плавкая вставка		
	ВП2Б-1 на 2А	2	
	Аппаратура по месту		
SB0	Пост управления ПКЕ222-2У2, 1/2"	1	
SB6; SB7;	Пост управления ПКУ15-21.331-54У2.		АМ
HL4	~ 220В	1	
≠ОА1	Исполнительный механизм		По документации
	МЭО-16/63-0,25; ~ 220В	1	марки ОВ
КМ0	Магнитный пускатель типа ПМЛ		По документации
	с контактной приставкой ПКЛ, ~ 380В	1	марки ЭМ

1. Схема выполнена для приточной системы П1 и действительна для П2, с указанием в □ индексов в обозначении аппаратов и приборов согласно таблице применяемости и длин трасс лист 5.
2. Схема регулирования лист 6.

Изм.	Кол.уч	Лист	№док	Подп.	Дата	ТП 503-3-37.95 А.ОВ
Привязан						
ГИП		Трушин			1.95	Здание механизированной мойки для грузовых автомобилей на одну линию
Нач. отд.		Шунский				Стадия: Р; Лист: 4; Листов:
Гл. спец.		Афанина				Приточная система П1(2). Схема электрическая принципиальная управления (начало).
Зав. гр.		Юрикова				Гипроавтотранс г. Москва
Инжен.		Тихонова				
Инв. №						

Ц00450-02 44 Формат А2

Инв. № подл. | Подп. и дата | Взам. инв. №

Альбом 2

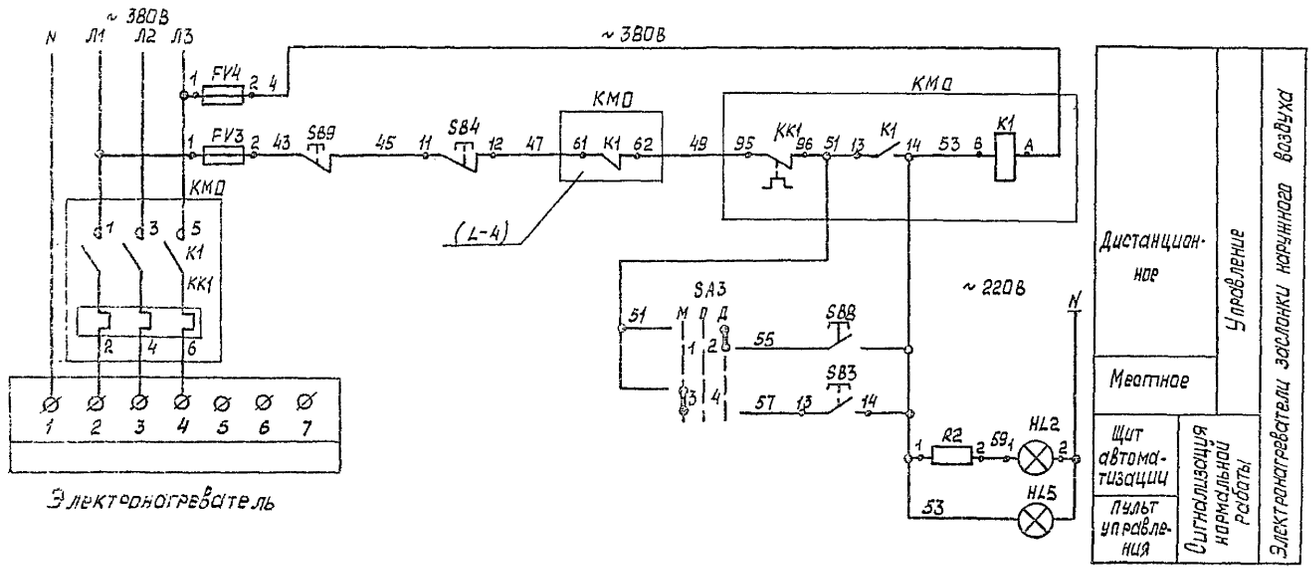

Электронагреватель

Поз. обозначение	Наименование	Кол.	Примечание
	Щит автоматизации АО0		
SA3	Переключатель универсальный		
	УП5311-С23У3	1	
	Кнопка КЕ011У3:		
SB3	черный, „пуск", исполнение 4	1	
SB4	красный, „стоп", исполнение 5	1	
HL2	Арматура АС1201392, ~ 220В, зеленый	1	R2 - добавочное сопротивление
FV3; FV4	Держатель ДВП4-2В, плавкая вставка		
	ВП2Б-1 на 2А	2	
	Аппаратура по месту		
SB8; SB9;	Пост управления ПКУ15-21.331-54У2,		АО0
HL5	~ 220В	1	
КМ0	Магнитный пускатель типа ПМЛ,		По документации
	Катушка ~ 380В	1	марки ЗМ

Диаграммы замыкания контактов

SA2

УП5314-Л254

Номер секции	Номер контакта	Положение рукоятки: -90°		-45°		0°		+45°		+90°	
		Л	П	Л	П	Л	П	Л	П	Л	П
I-I	1	2			X			X			
II	3	4		X						X	
III	5	6			X			X			
IV	7	8		X						X	
V	9	10			X			X			
VI	11	12		X						X	*
VII	13	14			X			X			
VIII	15	16		X						X	*

KT1

ВЛ-56-УХЛ4

Номера контактов	Обозначение контактов	Выдержка времени: 0,1 мин.	3 мин.	5 мин.	10 мин.
7-8					
3-5					

SA3

УП5311-С23

Номер секции	Номер контакта	Положение рукоятки: мест.	откл.	дист.
		-45°	0°	+45°
		Л	П	Л	П	Л	П
I	1	2					X	X
II	3	4	X	X				

≠ QA1

МЭО-16/63-0,25

Обозначение конечных выключателя	Обозначение контакта	Положение клапана: Открыто	Рабочий ход	Закрыто
SQ1	5, 6, 7, 8			
SQ2	9, 10, 11, 12			

* не используется

							ТП 503-3-37.95 А.ОВ
Изм.	Кол.уч.	Лист	№док.	Подп.	Дата		
Привязан		ГИП	Трушин		2.95	Здание механизированной мойки для грузовых автомобилей на одну линию	Стадия: Р; Лист: 5; Листов:
		Нач. отд.	Щукский				
		Гл. спец.	Афонина			Приточная система П1(П2). Схема электрическая принципиальная управления (окончание)	ГИПРОАВТОТРАНС г. Москва
Инв.№		Инжен.	Тихонова				

Инв.№ подл. | Подп. и дата | Взам. инв.№

Ц.00450-02 45 Формат А2

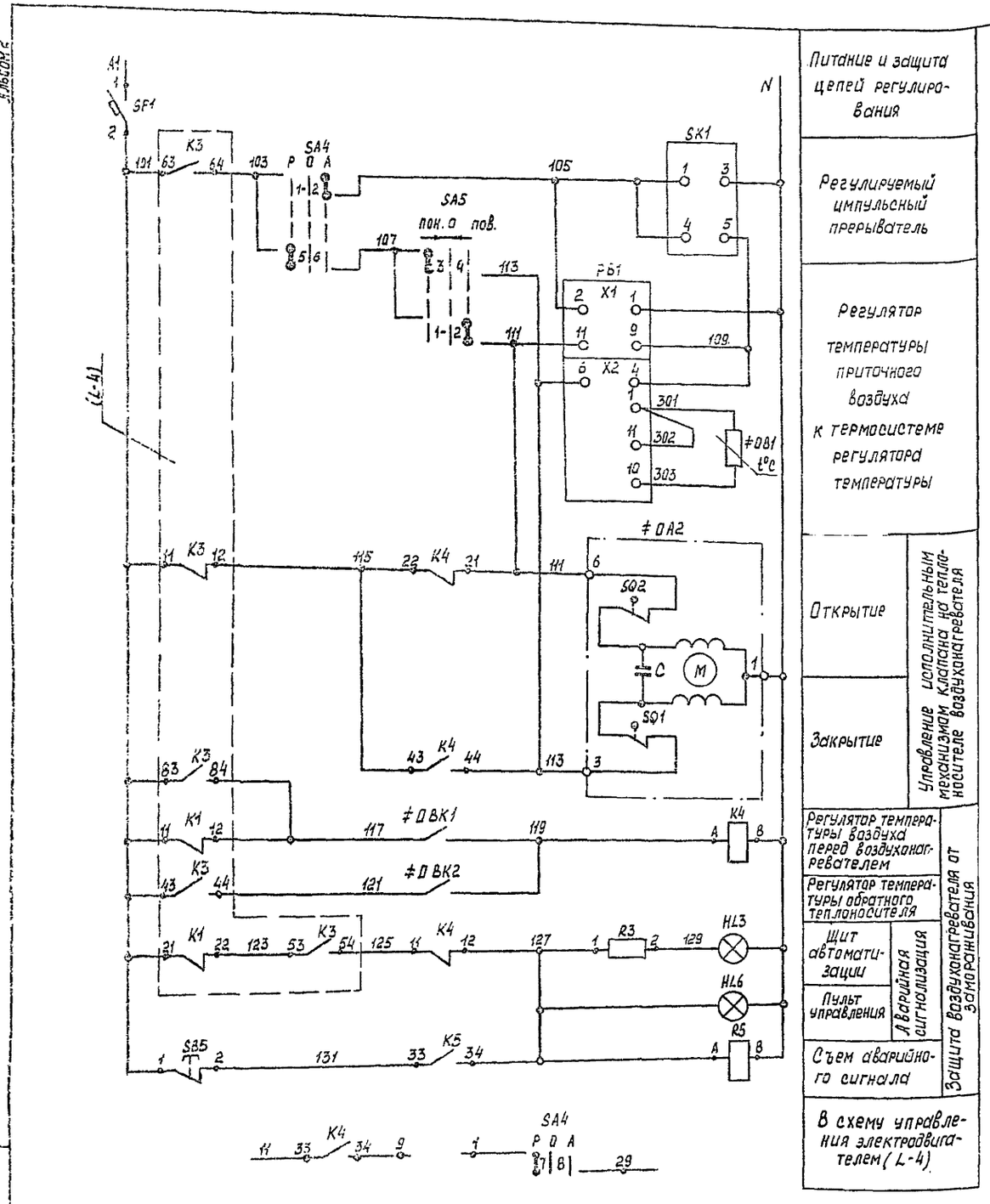

Диаграммы замыкания контактов

PB1

ТЭЧП3	
Обозначение контакта	Температура приточного воздуха (0°C, Ниже, Норма, Выше, 40°C)
9-11	
6-4	

≠ ОВК1

ТУДЭ-1М1	
Обозначение контакта	Температура воздуха перед воздухонагревателем (-60°C, +3°C, +40°C)
1	

≠ ОВК2

ТУДЭ-4М1	
Обозначение контакта	Температура обратного теплоносителя (0°C, +20÷30°C, +250°C)
1	

SA5

УП5311-А23								
Номер секции	Номер контакта		Положение рукоятки					
			понизить −45°		откл. −0°−		повысить +45°	
	Л	П	Л	П	Л	П	Л	П
I	1	2					X	X
II	3	4	X	X				

SA4

УП5312-С29								
Номер секции	Номер контакта		Положение рукоятки					
			руч. −45°		откл. 0°		авт. +45°	
	Л	П	Л	П	Л	П	Л	П
I	1	2					X	X
II	3	4					X	X *
III	5	6	X	X				
IV	7	8	X	X				

* не используется

Поз. обозначение	Наименование	Кол.	Примечание
	Щит автоматизации АДО		
SF1	Выключатель автоматический А63-МУ3; Iн=1.25А; Iотс.=1.3Iн	1	
SA4	Переключатель универсальный УП5312-С29У3	1	
SA5	Переключатель универсальный УП5311-А23У3		
SB5	Кнопка КЕ011У3; красный; исполнение 5	1	
HL3	Арматура АС1201УГ; ~220В; красный	1	2з - добавочное сопротивление-1шт
SK1	Регулируемый импульсный прерыватель РИП-2М; ~220В	1	
PB1	Регулятор температуры ТЭЧП3 трехпозиционный; школа 0°...+40°С; градуировка 50м; ~220В	1	
K4; K5	Реле промежуточное ПЭ-37-22У3; ~220В; 2з+2р	2	
	Аппаратура по месту		
≠ ОВК1	Регулятор температуры дилатометрический ТУДЭ-1М1; -60°...+40°С; ~220В	1	
≠ ОВК2	Регулятор температуры дилатометрический ТУДЭ-4М1; 0°...+250°С; ~220В	1	
≠ ОВ1	Термопреобразователь сопротивления ТСМ-1088; градуировка 50м	1	
≠ ОА2	Исполнительный механизм ЕСПА; ~220В	1	по документации марки ОВ
HL6	Пост управления ПКУ15-21.331-54У2 ~220В		AND

1. Схема выполнена для приточной системы П1 и действительна для П2 с указанием в О индексов в обозначении аппаратов и приборов согласно таблице применяемости и длин трасс лист 8.
2. Схемы управления листы 4, 5.

Изм.	Кол.уч.	Лист	№док.	Подп.	Дата
ГИП		Трушин			
Нач. отд.		Шунский			
Гл. спец.		Афонина			
Зав. гр.		Юрикова			
Инжен.		Тиханова			

ТП 503-3-37.95 А ОВ

Здание механизированной мойки для грузовых автомобилей на одну линию

Приточная система П1(П2). Схема электрическая принципиальная регулирования.

Стадия	Лист	Листов
Р	6	

ГИПРОАВТОТРАНС г. Москва

Формат А2

Привязан:

Инв. №

Инв. № подл. | Подп. и дата | Взам. инв. №

Ц00450-02 46

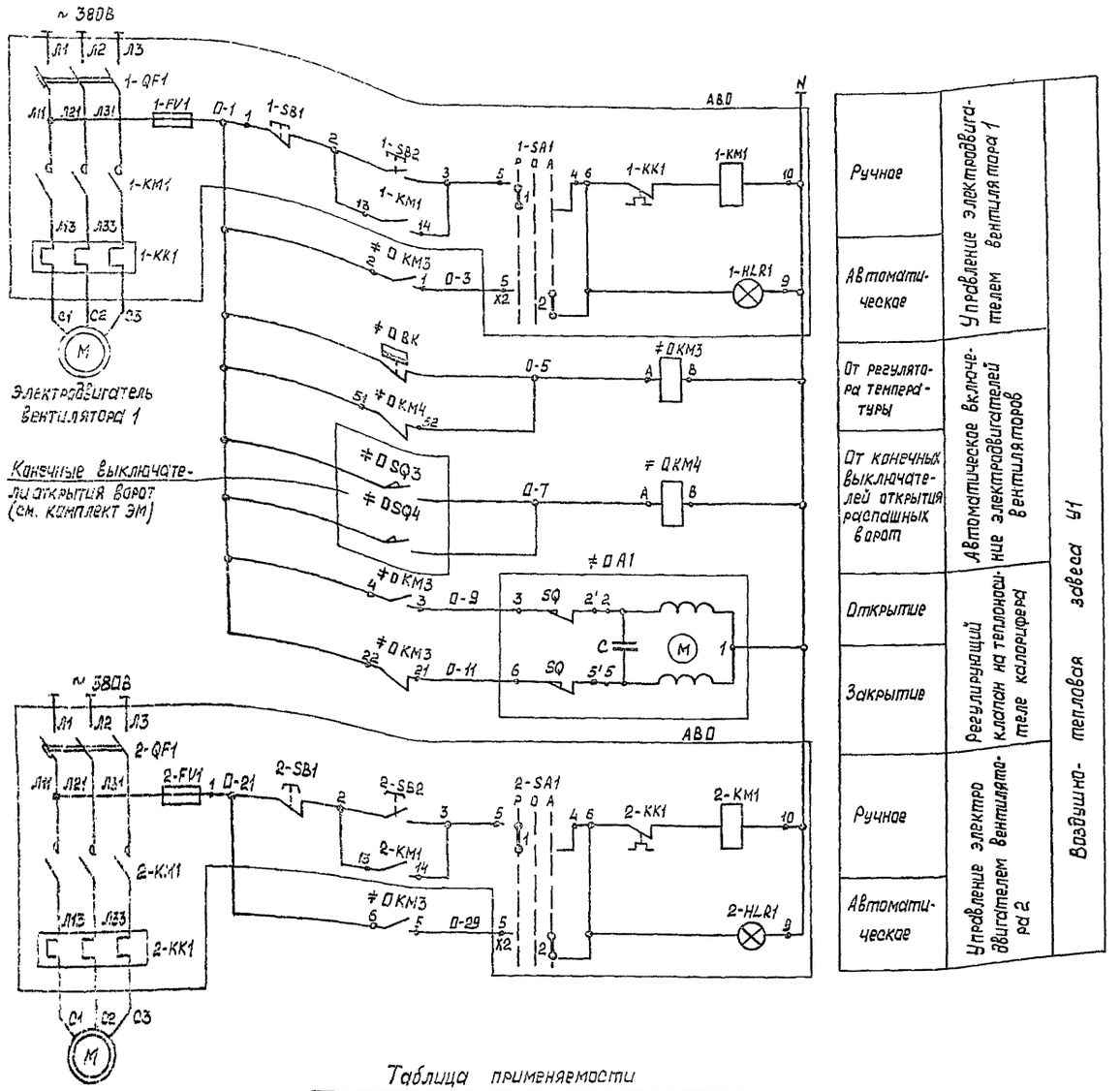

Поз. обознач.	Наименование	Кол.	Примечание
	Ящик АВО		
1-QF1; 2-QF1	Выключатель автоматический		
1-KM1; 2-KM1	Пускатель магнитный		
1-KK1; 2-KK1	Реле тепловое	1	См. комплект ЭМ
1-SA1; 2-SA1	Переключатель универсальный		
1-SB1,2; 2-SB1,2	Кнопка управления		
1-HLR1; 2-HLR1	Лампа сигнальная		
1-FV1; 2-FV1	Предохранитель		
	Аппаратура по месту		
0KM3, 0KM4	Пускатель магнитный ПМА-0128 У3В		
	~ 220В; 50 гц; 1з + 2р : б/к	2	
≠ 0 BK	Датчик температуры камерный биметаллический		
	ДТКБ-53; 0 ÷ 30°С; ~ 220В	1	
≠ 0 A	Исполнительный механизм ЕСПА; ~220В	1	См. комплект ОВ

Диаграммы работы контактов

Регулятор температуры ≠ 0 BK

ДТКБ-53				
Обозначение контакта	Температура воздуха в помещении 0°С	Заданная	Дифференциал 2°С	+30°С
1				

Выключатель конечный ≠ 0 SQ3; ≠ 0 SQ4

Тип выключателя см. комплект ЭМ		
Обозначение контакта	Ворота открыты	Ворота закрыты

1. Данная схема управления выполнена для воздушно-тепловой завесы У1 и действительна для воздушно-тепловой завесы У2 с указанием в 0 индексов в обозначении аппаратов и приборов и в маркировке цепей согласно таблице применяемости.
2. Количество аппаратуры в перечне дано для одной воздушно-тепловой завесы.
3. Схему управления электродвигателями ворот см. комплект ЭМ.

Таблица применяемости

Номера воздушно-тепловых завес	Индекс систем	Номера ящиков управления	Индекс перед обозначением конечных выключателей	
			0SQ3	0SQ4
У1	23	АВ23	9	10
У2	21	АВ21	11	12

Изм.	Кол.уч.	Лист	№док.	Подп.	Дата	ТП 503-3-37.95 А.ОВ			
						Здание механизированной мойки для грузовых автомобилей на одну линию	Стадия	Лист	Листов
ГИП		Трушин					Р	7	
Нач. отд.		Шунский							
Гл. спец.		Афанина				Воздушно-тепловая завеса У1(У2). Схема электрическая принципиальная управления.	Гипроавтотранс г. Москва		
Зав. гр.		Юрикова							
Инжен.		Тихонова							

Привязан:

Инв. №

Ц00450-02 47

Формат А2

Инв. № подл. | Подп. и дата | Взам. инв. №

Альбом 2

Наименование параметра и место отбора импульса	Приточная система П1 (П2)		
	Дистанционное управление и сигнализация	Электродвигатели воздушной заслонки	Вентилятор приточной системы
	Пульт управления	Магнитный пускатель	Магнитный пускатель
Обозначение черт. установки	—	—	—
Позиция	АN0	КМ0	КМ0

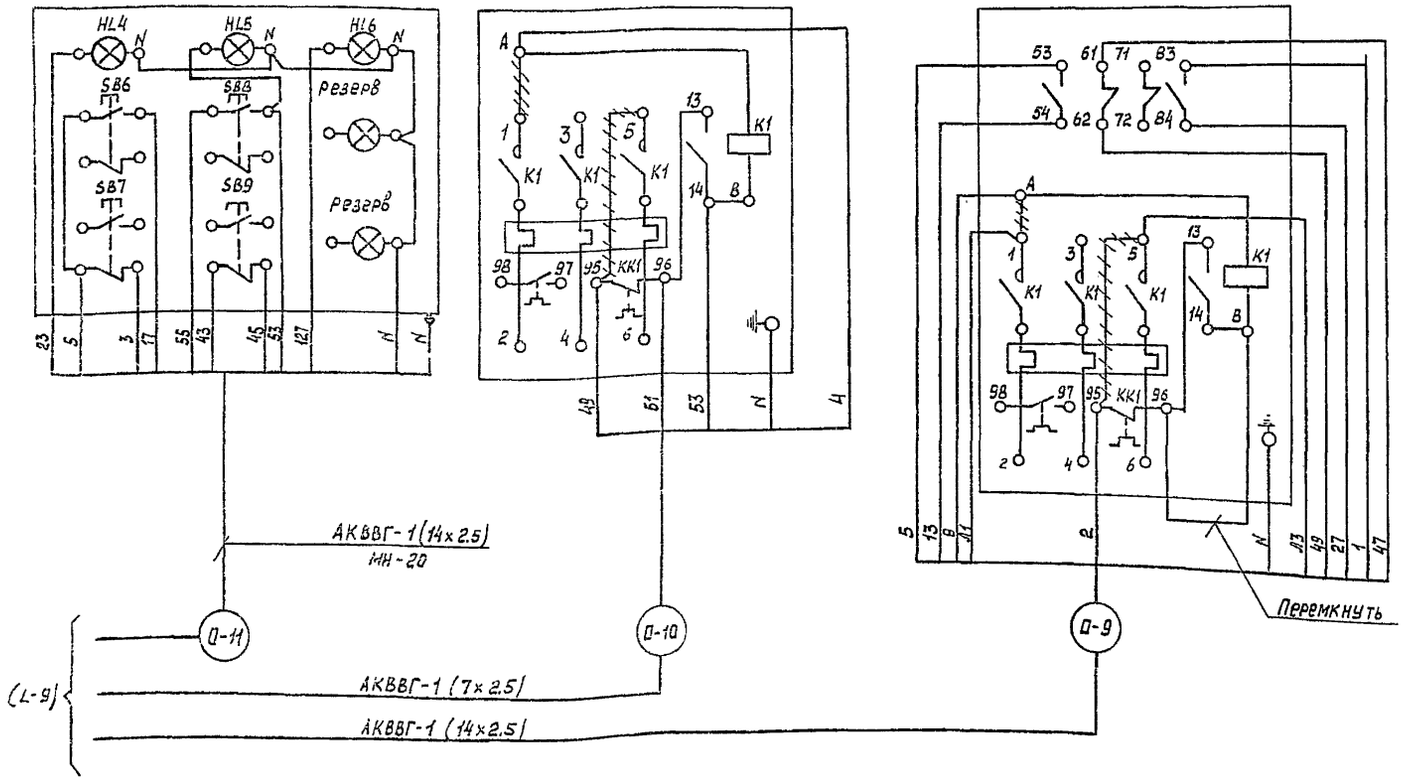

Поз. обозначение	Наименование	Кол.	Примечание
	Коробки соединительные ТУ36.1753-75		
	КС-10	2	
	КС-20	2	
	Провод ПВ1, ГОСТ 6323-79		
	1×1.0	78	м
	Кабели ГОСТ 1508-78Е		
	КВВГЭ 4×1.5	28	м
	АКВВГ 4×2.5	24	м
	АКВВГ 7×2.5	58	м
	АКВВГ 10×2.5	33	м
	АКВВГ 14×2.5	57	м
	Труба стальная, легкая ГОСТ 3262-75		
	20×2.5	16	м

1. Данная схема выполнена для приточной системы П1 и действительна для П2 с указанием в 0 индексов в обозначении аппаратов и приборов и маркировке трасс согласно таблице применяемости и длин трасс.
2. Раскладка трасс 0-1...0-11 выполнена на листах 11;12.
3. ~~////////~~ - демонтировать.

Таблица применяемости и длин трасс

Номера систем	Индекс систем	Номера щитов автоматизации	Номера магнитных пускателей вентиляторов	Номера магнитных пускателей нагревателей	Номера клеммных коробок	Номера трасс										
						Длина трасс в м										
П1	14	АD14	КМ14	КМ15	≠14ХТ1	14-1	14-2	14-3	14-4	14-5	14-6	14-7	14-8	14-9	14-10	14-11
					≠14ХТ2	13	4	3	3	5	5	18	19	14	13	14
П2	16	АD16	КМ16	КМ17	≠16ХТ1	16-1	16-2	16-3	16-4	16-5	16-6	16-7	16-8	16-9	16-10	16-11
					≠16ХТ2	15	4	3	3	5	5	15	12	14	14	15

Инв. № подл. | Подп. и дата | Взам. инв. №

Привязан:

Инв №

Изм	Кол.уч.	Лист	№док	Подп.	Дата
ГИП		Трушин			8.95
Нач. отд.		Щунский			
Гл. спец.		Афонина			
Зав. гр.		Юрикова			
Инжен.		Тихонова			

ТП 503-3-37.95 А.ОВ

Здание механизированной мойки для грузовых автомобилей на одну линию

Приточная система П1 (П2). Схема внешних проводок (начало).

Стадия	Лист	Листов
Р	8	

ГИПРОАВТОТРАНС г. Москва

Ц00450-02 48

Формат А2

Альбом

Наименование параметра и места отбора импульса	Приточная система П1(П2)								
	Температура								
	Приточный воздуховод	Перед воздухонагревателем	Трубопровод обратного теплоносителя калорифер	Воздушный клапан наружного воздуха	Кнопка опробования воздушного клапана	Перед воздухонагревателем	Трубопровод горячей воды	Трубопровод обратного теплоносителя	Приточный воздуховод
	Воздух		Вода	Воздух		Воздух	Вода		Воздух
Обозначение чер. установки	ТМ4-151-87	ТМ4-151-87	А12А106.000 СБ	По документации марки ОВ	—	ТМ4-142-87	ТМ4-144-87		ТМ4-142-87
Поз.	≠ ОВ1(4)	≠ ОВК1(5)	≠ ОВК2(6)	≠ ОА2	≠ ОА1	SB0	1	2	3	1

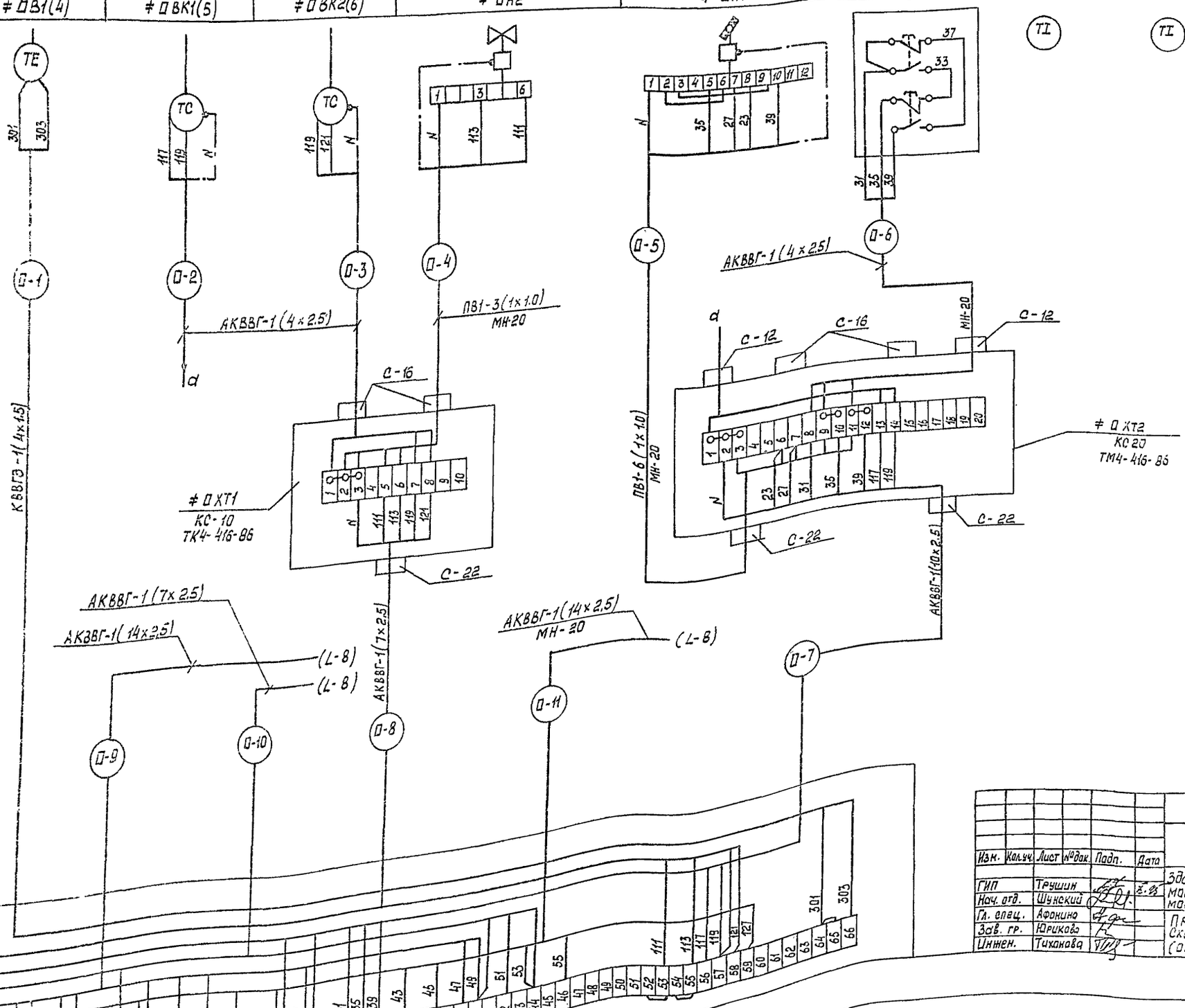

Привязан:

Инв. №

Изм.	Кол.уч.	Лист	№док.	Подп.	Дата	ТП 503-3-37.95 А.ОВ			
ГИП		Трушин			2.96	Здание механизированной мойки для грузовых автомобилей на одну линию	Стадия	Лист	Листов
Нач. отд.		Шухский					Р	9	
Гл. спец.		Афокина				Приточная система П1(П2). Схема внешних проводок (окончание).	Гипроавтотранс г. Москва		
Зав. гр.		Юрикова							
Инжен.		Тиханова							

Ц00450-02 Формат А2

Альбом 2

Наименование параметра и место отбора импульса	Температура			Пускатель магнитный
	Помещение	Трубопровод обратного теплоносителя калорифера	Трубопровод горячей воды	
	Воздух	Вода		
Обозначение черт. установки	ТМ4-41-73	по документации марки ОВ	ТМ4-143-87	—
Позиция	≠ 0ВК(Б)	≠ 0А1	3 2	≠ 0КМ3

Поз. обозначение	Наименование	Кол.	Примечание
	Коробка соединительная ТУ36 2568-83Е		
	КС-20	2	
	Провод ПВ1 ГОСТ 6323-79Е*		
	1×1.0	42	м
	Кабели ГОСТ 1508-78*Е		
	АКВВГ 4×2.5	48	м
	АКВВГ 5×2.5	75	м
	АКВВГ 10×2.5	6	м
	Труба стальная легкая ГОСТ 3262-75*		
	20×2.5	12	м

Таблица применяемости и длин трасс

Номера воздушно-тепловых завес	Индекс	Номера ящиков управления вентиляторов	Номера клеммных коробок эл. привода ворот	Номер трасс					
				Длина трасс в м					
У1	23	АВ23	ХТ9	23-1	23-2	23-3	23-4	23-5	23-6
				4	7	3	60	3	16
У2	21	АВ21	ХТ11	21-1	21-2	21-3	21-4	21-5	21-6
				18	7	3	15	3	12

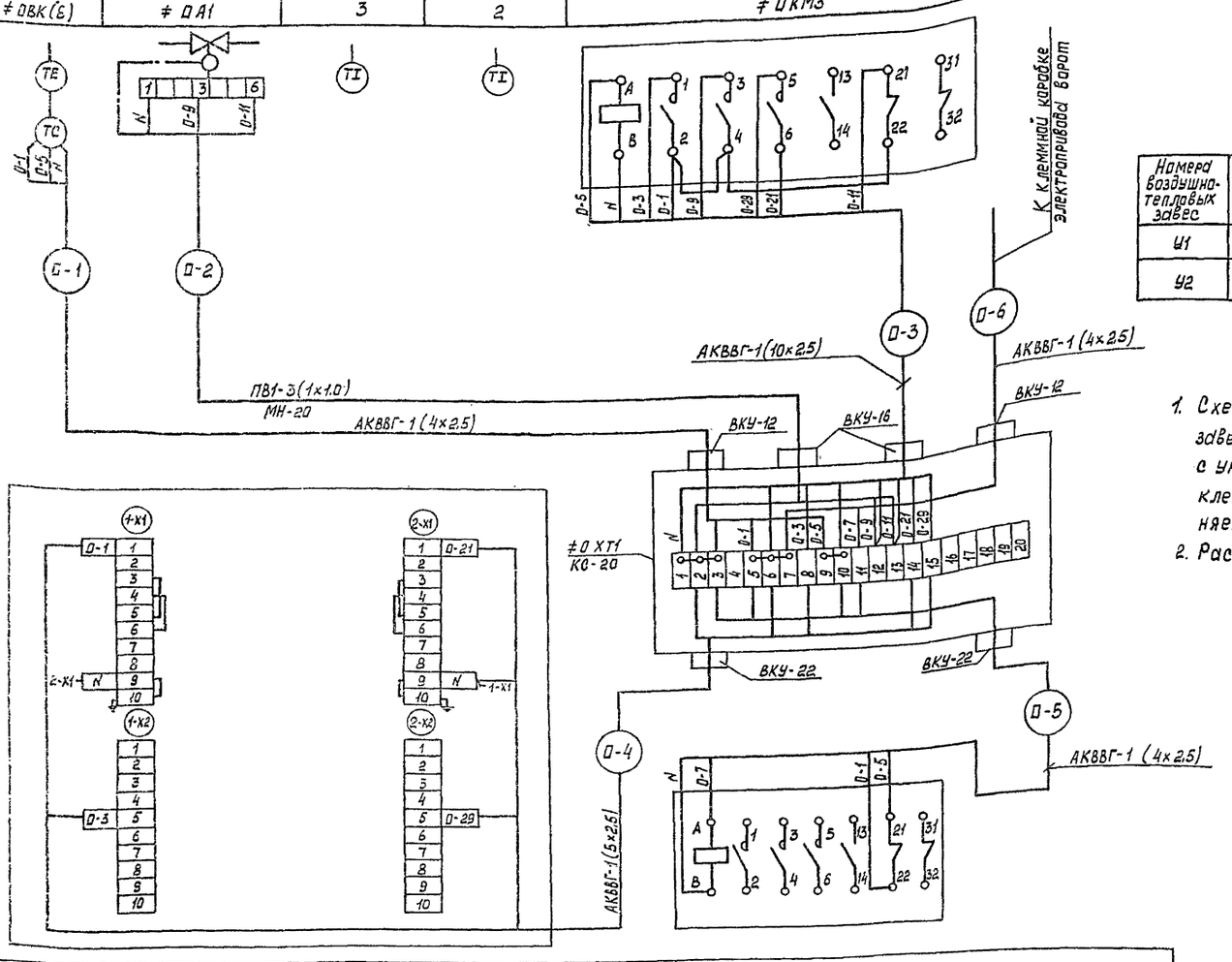

1. Схема внешних проводок выполнена для воздушно-тепловой завесы У1, и действительна для воздушно-тепловой завесы У2 с указанием в о индексаов в обозначении аппаратов, приборов и клеммных коробок и маркировке трасс согласно таблице применяемости и длин трасс.
2. Раскладка трасс Д-1... Д-6 выполнена на листе 12.

Позиция	АВ0	≠ 0КМ4
Обозначение черт. установки	—	—
Наименование параметра и место отбора импульса	Ящик управления электродвигателями вентиляторов	Пускатель магнитный

Привязан:

Инв. №

Изм.	Кол. уч.	Лист	№док.	Подп.	Дата
ГИП		Трушин			2.95
Нач. отд.		Шунский			
Гл. спец.		Афонина			
Зав. гр.		Юрикова			
Инженер.		Тихонова			

ТП 503-3-37.95 А.ОВ

Здание механизированной мойки для грузовых автомобилей на одну линию

Стадия	Лист	Листов
Р	10	

Воздушно-тепловая завеса У1(У2). Схема внешних проводок.

ГИПРОАВТОТРАНС г. Москва

Ц.60490-02. 90 Формат А2

Инв. № подл. | Подп. и дата | Взам. инв. №

Поз.	Обозначение	Наименование	Кол.	Примечание
1		Полоса перфорированная ПП30	36	м
2		Скоба двухлапковая СД-22	180	шт
3		Профиль зетобразный ZП2000	6	шт

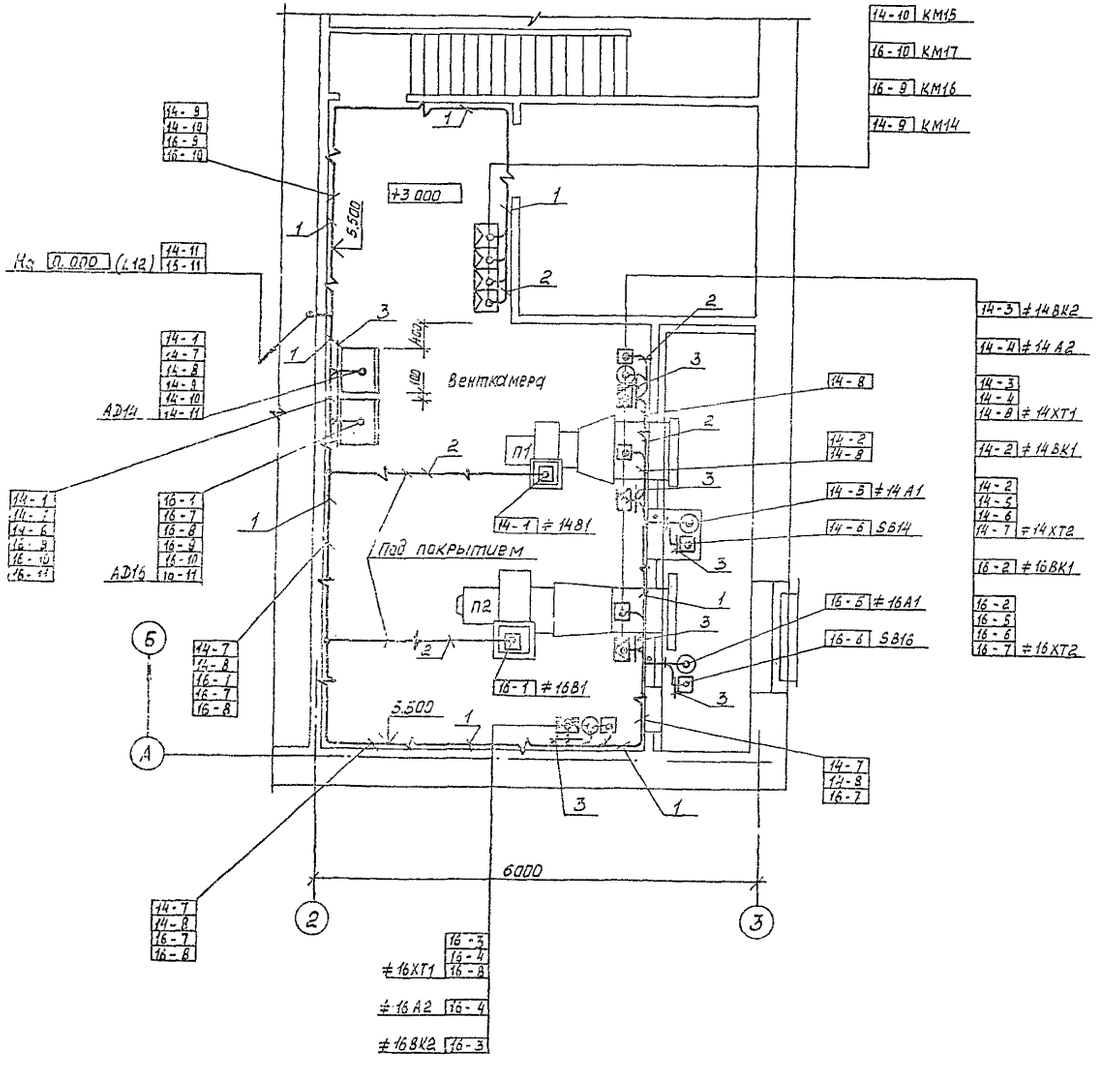

1. Данный чертеж выполнен на основании строительной - технологической частей проекта.
2. Позиции монтируемых приборов и аппаратуры, а также нумерация кабелей, соответствуют схемам внешних проводок (листы 8...10).
3. Крепление кабелей и труб, прокладываемых по строительным конструкциям, выполнить монтажными полосами и скобами с шагом, не более 800 мм.
4. Установка и привязка силового электрооборудования по документации комплекта марки Эм.
5. Монтаж приборов и средств автоматизации выполнить согласно СНиП3.05.07.85.

						ТП 503-3-37.95	А.05
Изм.	Кол.уч.	Лист	№док.	Подп.	Дата		
ГИП		Трушин				Здание механизированной мойки для грузовых автомобилей на одну линию	Стадия: Р; Лист: 11; Листов:
Нач. отд.		Шунский					
Гл. спец.		Афонино				План расположения (начало).	Гипроавтотранс г. Москва
Зав. гр.		Юрикова					
Инжен.		Тихонова					

Привязан:

Инв. №

Ц00450-02 51

Формат А2

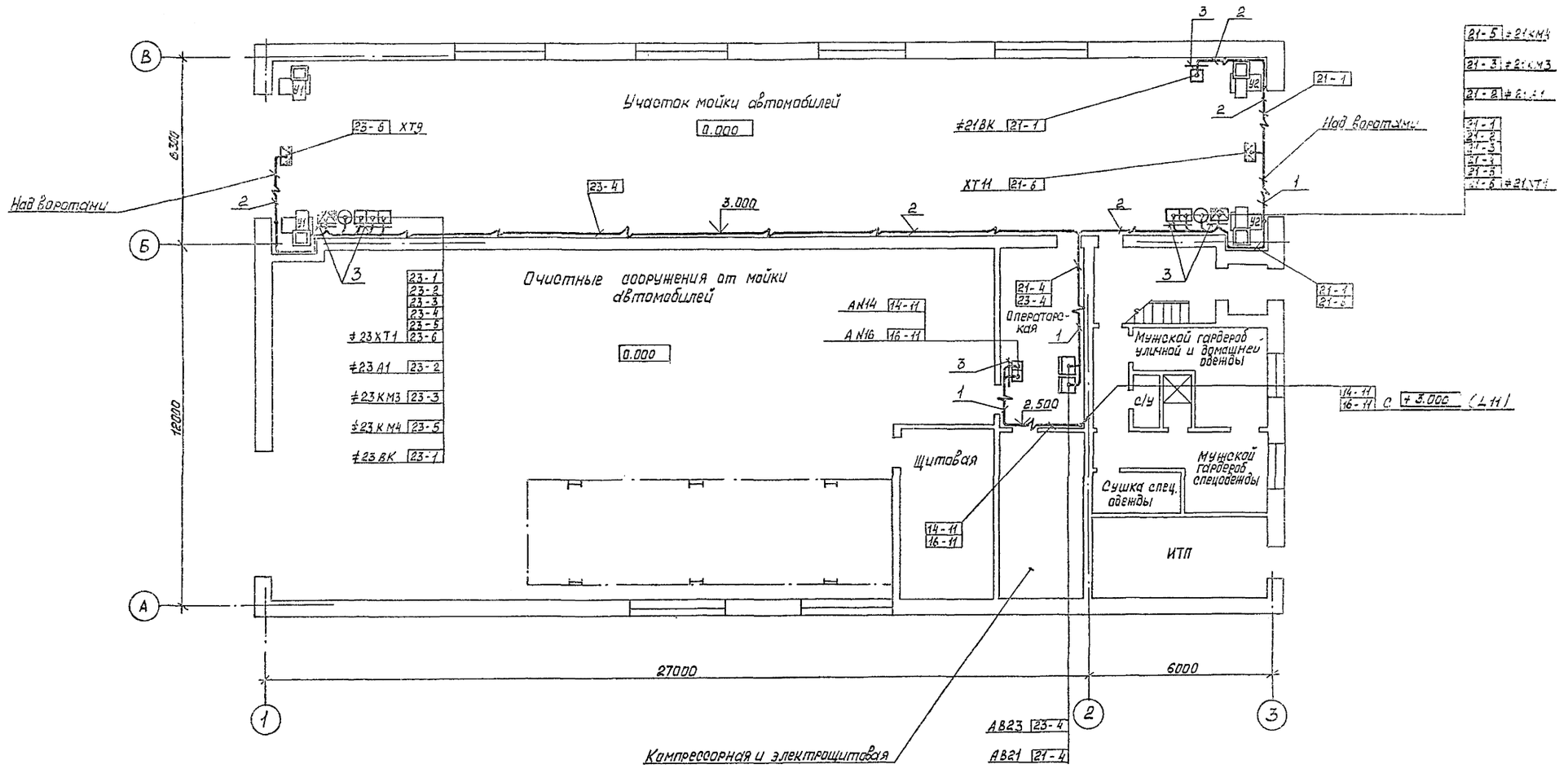

						ТП 503-3-37.86	А.03
Изм.	Кол.уч.	Лист	№док.	Подп.	Дата		
Привязан:		ГИП	Трушин		8-84	Здание механизированной мойки для грузовых автомобилей на одну линию	Стадия: Р; Лист: 12; Листов:
		Нач. отд.	Шуйский				
		Гл. спец.	Афонина				
		Зав. гр.	Юрикова			План расположения (окончание).	ГПИ Промавтотранс г. Москва
Инв.№		Инженер	Тихонова				

Ц00450-03. 82. Формат А2

Альбом 2

Ведомость рабочих чертежей основного комплекта

Лист	Наименование	Примечание
1	Общие данные. План расположения сетей кабельных на отм. 0.000	

Ведомость ссылочных и прилагаемых документов

Обозначение	Наименование	Примечание
	Прилагаемые документы	
ТП 503-3-37.95 сс.ОО	Спецификация оборудования	

План на отм. 0.000

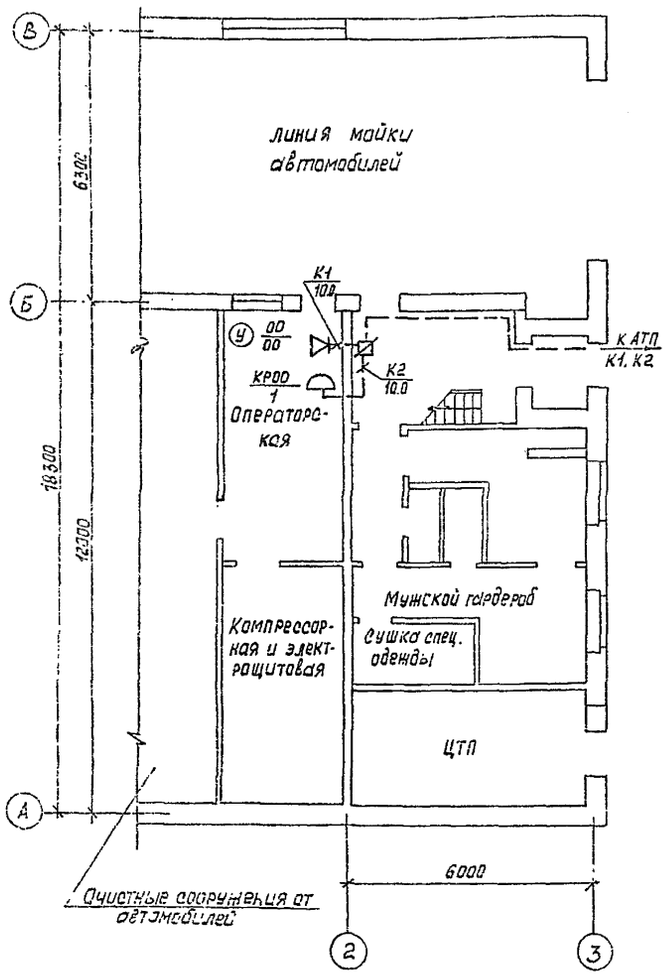

Марка, поз.	Обозначение	Наименование	Кол.	Примеч.
		Городская радиотрансляция		
1	ГОСТ 5961-89	Громкоговоритель абонентский III класса	1	
2	Ge 0.362.013 ТУ	Коробка распределительная УК-Р-0.5	1	
К1	ТУ16-705.450-87	Кабель радиофикации ПРППМ2×1.2	10	м
		Производственная автоматическая телефонная связь		
3	РГО.218.070 ТУ	Аппарат телефонный ТА-11321 (спектр-3)	1	
4	Ge 0.362.016 ТУ	Коробка телефонная КРТ-10	1	
К2	ГОСТ 22498-88*Е	Кабель телефонный ТППБэп 10×2×0.4	10	м
–	ТУ16.К04.005-89	Провод телефонный ТРП 1×2×0.4	5	м

Общие указания

1. Кабели и провода прокладываются открыто по стенам с креплением скобами на высоте 2.8 м от уровня пола.
2. Телефонная и радиорозетка устанавливаются на 0.25 м от уровня пола.
3. Абонентская проводка выполняется проводом ТРП 1×2×0.4, линейная сеть - кабелем ТППБэп 10×2.
4. При производстве строительно-монтажных работ следует руководствоваться:
   - технической документацией, поставляемой заводами-изготовителями в комплекте с аппаратурой;
   - инструкцией по монтажу сооружений и устройств связи, радиовещания и телевидения ВСН-600-81* Минсвязи СССР;
   - ОСТ 36.100.3.05.85 „ССБТ. Монтаж средств промышленной связи. Требования безопасности" УГПИ МА, ЦБТИ ММСС, 1985г."
5. Проходы проводов выполнить по техническим требованиям ЗКВ-43-47 сборника 83 „Проходы трубных и электрических проводок систем автоматизации и связи через стены и перекрытия промышленных зданий и сооружений".
6. Обозначения условные графические на планах приведены в соответствии с ГОСТ 21.406-88

Типовой проект разработан в соответствии с действующими нормами и правилами и предусматривает мероприятия, обеспечивающие взрывную, взрывопожарную и пожарную безопасность при эксплуатации здания

Главный инженер проекта А.В. Трушин

Привязан:

Инв. №

ТП 503-3-37.95 ОС

Изм.	Кол.уч.	Лист	№док.	Подп.	Дата
ГИП		Трушин			
Нач. отд.		Тишкин			
Н. контр.		Зуйков			
Гл. спец.		Зуйков			
Вед. инж.		Борисова			

Здание механизированной мойки для грузовых автомобилей на одно место

Стадия	Лист	Листов
Р	1	1

Общие данные. План расположения сетей кабельных на отм. 0.000

Гипроавтотранс г. Москва

Ц 90450-02 55 Формат А2

Инв. № подл. | Подп. и дата | Взам. инв. № | Инв. № дубл. | Подп. и дата

Альбом 2

В данном альбоме предоставлено задание заводу-изготовителю на изготовление щитов автоматизации

Задание выполнено в соответствии с ОСТ 36.13-90* и руководящим материалом РМ4-107-92 „Системы автоматизации технологических процессов. Требования к выполнению проектной документации на щиты и пульты.

В альбоме представлены чертежи задания заводу-изготовителю на щиты автоматизации по комплекту А.ОВ.

Изм.	Кол.уч.	Лист	№док.	Подп.	Дата
ГИП	Трушин				
Нач. отд.	Шунский				
Н. контр.	Афонина				
Гл. спец.	Афонина				
Зав. гр.	Юрикова				

ТП 503-3-37.95 А.ОВ.Н

Здание механизированной мойки для грузовых автомобилей на одну линию

Стадия	Лист	Листов
Р	1	2

Пояснения к проекту

Гипроавтотранс г. Москва

Формат А4

Обозначение	Наименование	Кол.	Примеч.
ТП 503-3-37.95 А.ОВН001	Приточная система П1(п2). Щит автоматизации АД14(АД16).		
	Общий вид.	6	
ТП 503-3-37.95 А.ОВН002	Приточная система П1(п2). Щит автоматизации АД14(АД16).		
	Таблица соединений.	7	
ТП 503-3-37.95 А.ОВН003	Приточная система П1(п2). Щит автоматизации АД14(АД16).		
	Таблица подключения.	7	

Изм.	Кол.уч.	Лист	№док.	Подп.	Дата
ГИП	Трушин				
Нач. отд.	Шунский				
Н. контр.	Афонина				
Гл. спец.	Афонина				
Зав. гр.	Юрикова				
Инжен.	Тихонова				

ТП 503-3-37.95 А.ОВН

Здание механизированной мойки для грузовых автомобилей на одну линию

Стадия	Лист	Листов
Р	2	

Перечень чертежей шкафов управления

Гипроавтотранс г. Москва

Формат А4

Поз.	Обозначение	Наименование	Кол.	Примечан.
		Документация		
	ТП 503-3-37.95 А.ОВ.Н002	Таблица соединений		
	ТП503-3-37.95А.ОВ.Н003	Таблица подключения		
		Стандартные изделия		
1		Шкаф щита		
		ШЩМ-II-1000×600×500УХЛ3.I		
		ОСТ 36.13.90	1	
2		Рейка Р3-15-900; ТК3-264-90	1	
3		Кронштейн К100; ТК3-263-90	6	
4		Кронштейн К4; ТК3-105-90	1	
5		Кронштейн КД14; ТК3-250-90	4	
6		Угольник У600; ТК3-286-90	7	
		Прочие изделия		
7	РВ1	Регулятор температуры ТЭ4П3		
		терехпозиционный; шкала 0°...40°С;		
		градуировка 50М; ~220В.	1	

Изм.	Кол.уч.	Лист	№док.	Подп.	Дата
ГИП	Трушин				
Нач. отд.	Шунский				
Гл. спец.	Афонина				
Зав. гр.	Юрикова				
Инжен.	Тихонова				

ТП 503-3-37.95 А.ОВ.Н001

Здание механизированной мойки для грузовых автомобилей на одну линию

Стадия	Лист	Листов
Р	1	6

Приточная система П1(п2). Щит автоматизации АД14 (АД16). Общий вид.

Гипроавтотранс г. Москва

Формат А4

Поз.	Обозначение	Наименование	Кол.	Примеч.
8	SF1	Выключатель автоматический		
		А63-МУ3; Iн=1.25А; Iотс.=1.3Iн; ~220В	1	
9	SA1	Выключатель пакетный		
		ПВ1-16.У3Д06 исп.II	1	
10	SA2	Переключатель универсальный		
		УП5314-Л254У3; ~220В	1	
11	SA3	Переключатель универсальный		
		УП5311-С23У3; ~220В	1	
12	SA4	Переключатель универсальный		
		УП5312-С29У3; ~220В	1	
13	SA5	Переключатель универсальный		
		УП5311-А23У3; ~220В	1	
14	SB1; SB3	Кнопка управления КЕ011У3		
		черный; „пуск"; исп.4	2	
15	SB2; SB4	Кнопка управления КЕ011У3		
		красный; „стоп"; исп.5	2	
16	SB5	Кнопка управления КЕ011У3		
		красный; исп.5	1	
17	HL1; HL2	Арматура АС1201342; ~220В	2	
18	HL3	Арматура АС1201142; ~220В	1	
19	R1.R2; R3	Сопротивление ПЭВ-25; 2400 Ом;		
		комплектно с поз. 17; 18	3	
20	K1; K2; K3	Реле промежуточное		
		ПЭ-37-42У3; ~220В	3	
21	K4; K5	Реле промежуточное		
		ПЭ-37-22У3; ~220В	2	
22	KT1	Реле времени ВЛ-56-УХ-П4; ~220В	1	
23	SK1	Прерыватель регулируемый		
		импульсный РИП-2М; ~220В	1	

Изм.	Лист	№ докум.	Подп.	Дата

ТП 503-3-37.95 А.ОВ.Н001

Лист 2

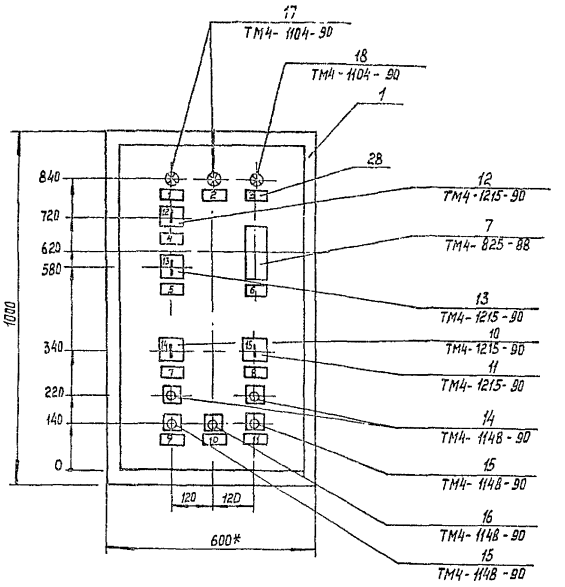

1*. Размеры для справок.
2. Покрытие по технологии завода-изготовителя.
3. По данному чертежу изготовить 2 щита.

Изм.	Лист	№ докум.	Подп.	Дата	ТП 503-3-37.95 А.ОВ.Н001	Лист 4

Формат А3

Вид на внутренние плоскости (развернуто)

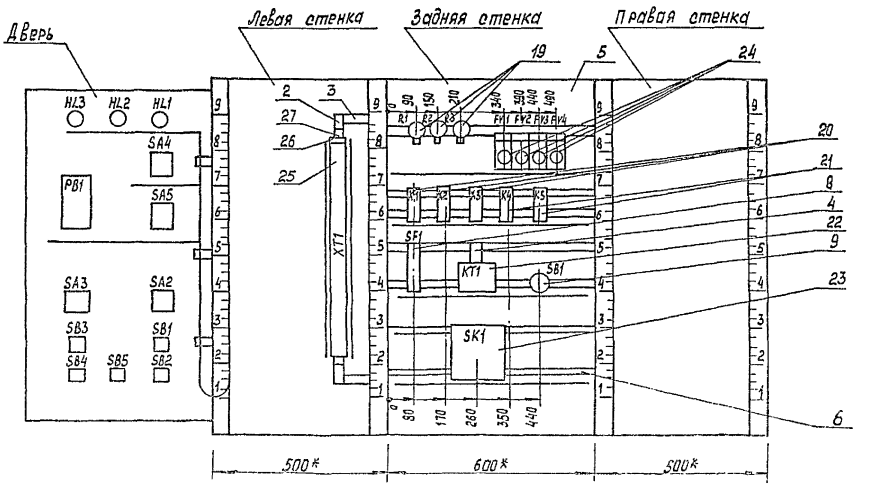

Изм.	Лист	№ докум.	Подп.	Дата	ТП 503-3-37.95 А.ОВ.Н001	Лист 5

Альбом 2

Поз.	Обозначение	Наименование	Кол.	Примечан.
24	FV1 ÷ FV4	Держатель ДВП4-2В, плавкая		
		вставка ВП2Б-1 на 2А	4	
25		Зажимы наборные		
		ЗН23-4П25-Д/ДУ3	70	
26		Перегородка для зажимов ПА9У	1	
27		Скоба прижимная ПУ	2	
28		Рамка РПМ66×26	11	
		Материалы		
29		Провод ПВ1 1×1; ~380В	150м	

Взам. инв. № | Подп. и дата | Инв. № подл.

Изм. | Лист | № докум. | Подп. | Дата

ТП 503-3-37.95 А.ОВ.Н001 Лист 3

Формат А4

Надписи в рамках

№ надписи	Текст надписи	Кол.	№ надписи	Текст надписи	Кол.
	Рамка РПМ66×26				
1	Вентилятор	1			
2	Нагреватель	1			
3	Авария	1			
4	Регулирование	1			
5	Клапан теплоносителя	1			
6	Регулятор температуры	1			
7	Управление вентилятором	1			
8	Управление нагревателем	1			
9	Управление вентилятором	1			
10	Съем сигнала	1			
11	Управление нагревателем	1			
	Ключи				
12	руч. - 0 - авт.	1			
13	пон. - 0 - пов.	1			
14	мест. - дист. - откл. - опр.	1			
15	мест. - 0 - дист.	1			

Взам. инв. № | Подп. и дата | Инв. № подл.

Изм. | Лист | № докум. | Подп. | Дата

ТП 503-3-37.95 А.ОВ.Н001 Лист 6

Формат А4

Таблица

Соединения проводок

Проводник	Откуда идет	Куда поступает	Данные провода	Примечание
	Технические требования			
	Таблица соединений выполнена	на основании		
	схем	А.ОВ4, А.ОВ5, А.ОВ6		
1	XT1 : 10	XT1 : 11		п
1	XT1 : 11	FV1 : 2		
1	FV1 : 2	K1 : 53		
1	K1 : 53	K2 : 63		
2	FV2 : 2	XT1 : 12		
3	XT1 : 13	XT1 : 14		п
4	XT1 : 15	FV4 : 2		
5	K1 : 44	K1 : 63		п
5	K1 : 63	K2 : 53	ПВ1 1	
5	K2 : 53	KT1 : 7		
5	KT1 : 7	XT1 : 16		
5	XT1 : 16	XT1 : 17		п
7	K1 : 43	SA1 : L1		
9	K4 : 34	KT1 : 8		
9	KT1 : 8	SA1 : C1		
9	SA1 : C1	XT1 : 18		
9	XT1 : 18	XT1 : 19		п

Взам. инв. № | Подп. и дата | Инв. № подл.

ТП 503-3-37.95 А.ОВ.Н002

Изм. | Кол.уч. | Лист | № док. | Подп. | Дата

ГИП Трушин
Нач. отд. Шунский
Гл. спец. Афанина
Инж. Юрикова

Здание механизированной мойки для грузовых автомобилей на одну линию

Стадия Р | Лист 1 | Листов 7

Приточная система П1(П2)
Щит автоматизации АВ14(АВ18)

ГИПРОАВТОТРАНС
- Москва

Продолжение табл.

Проводник	Откуда идет	Куда поступает	Данные провода	Примечание
11	K2 : 54	K4 : 33		
13	K2 : 21	XT1 : 20		
13	XT1 : 20	XT1 : 21		п
15	XT1 : 22	K2 : 22		
17	XT1 : 23	XT1 : 24		п
19	XT1 : 25	K1 : 64		
19	K1 : 64	KT1 : 3		
21	K1 : A	KT1 : 5		
21	KT1 : 5	KT1 : 1		п
23	R1 : 1	K1 : 54		
23	K1 : 54	XT1 : 26		
25	XT1 : 27	R1 : 2	ПВ1 1	
27	K2 : A	XT1 : 28		
29	XT1 : 29	K2 : 64		
29	K2 : 64	K3 : A		
31	XT1 : 30	XT1 : 31		п
35	XT1 : 32	K2 : 34		
39	K2 : 11	XT1 : 33		
41	XT1 : 34	K2 : 12		
41	K2 : 12	K2 : 33		п
43	FV3 : 2	XT1 : 35		
45	XT1 : 36	XT1 : 37		п
47	XT1 : 38	XT1 : 39		п
51	XT1 : 41	XT1 : 42		п
53	XT1 : 43	XT1 : 44		п
63	XT1 : 44	R2 : 1		
55	XT1 : 45	XT1 : 46		п
59	XT1 : 47	R2 : 2		

Взам. инв. № | Подп. и дата | Инв. № подл.

Изм. | Лист | № докум. | Подп. | Дата

ТП 503-3-37.95 А.ОВ.Н002 Лист 2

Альбом 2

Продолжение табл.

Проводник	Откуда идет	Куда поступает	Данные провода	Примечание
101	K1:11	K1:21		
101	K1:21	K3:11		
101	K3:11	K3:33		п
101	K3:33	K3:43		п
101	K3:43	K3:63		п
101	K3:63	SF1:1		
101	SF1:1	XT1:48		
103	XT1:49	K3:64		
105	SK1:1	SK1:4		п
105	SK1:4	XT1:50		
109	XT1:51	SK1:5		
111	K4:21	XT1:52		
111	XT1:52	XT1:53	ПВ1 1	п
113	XT1:54	XT1:55		п
113	XT1:55	K4:44		
115	K3:12	K4:22		
115	K4:22	K4:43		п
117	K1:12	K3:34		
117	K3:34	XT1:56		
119	XT1:57	K4:A		
121	K3:44	XT1:58		
123	K1:22	K3:53		
125	K3:54	K4:11		
127	R3:1	K4:12		
127	K4:12	K5:34		
127	K5:34	K5:A		
127	K5:A	XT1:59		

Взам. инв. № | Подп. и дата | Инв. № подл.

Изм. Лист № докум. Подп. Дата

ТП 503-3-37.95 А.ОВ.НОО2 Лист 3

Формат А4

Продолжение табл.

Проводник	Откуда идет	Куда поступает	Данные провода	Примечание
129	XT1:60	K3:2		
131	K5:33	XT1:61		
301	XT1:64	XT1:65		п
Л1	XT1:8	FV1:1		
Л1	FV1:1	FV3:1		
Л1	FV3:1	SF1:1		
13	FV2:1	FV4:1		
13	FV4:1	XT1:9		
N	XT1:1	XT1:2	ПВ1 1	п
N	XT1:2	XT1:3		п
N	XT1:3	XT1:4		п
N	XT1:4	XT1:5		п
N	XT1:5	XT1:6		п
N	XT1:6	K1:B		
N	K1:B	K2:B		
N	K2:B	K3:B		
N	K3:B	K4:B		
N	K4:B	K5:B		
N	K5:B	KT1:2		
N	KT1:2	SK1:3		
Земля	Рейка для установки аппаратов	Зажим зануления щита: ⏚		
Земля	Зажим зануления щита ⏚	SK1:10		

Взам. инв. № | Подп. и дата | Инв. № подл.

Изм. Лист № докум. Подп. Дата

ТП 503-3-37.95 А.ОВ.НОО2 Лист 4

Формат А4

Продолжение табл.

Проводник	Откуда идет	Куда поступает	Данные провода	Примечание
		Дверь		
1	XT1:10	SA4:7		
1	SA4:7	SA2:6A		
1	SA2:6A	SA2:8A		
1	SA2:8A	SA2:14A		п
1	SA2:14A	SA2:16A		п
1	SA2:16A	SB2:1		
3	SB2:2	XT1:13		
5	XT1:16	SB1:3		
9	SA2:9	XT1:18		
13	XT1:20	SA2:10A		
13	SA2:10A	SA2:12A		п
15	SA2:4	SB1:4	ПВ1 1	
15	SB1:4	XT1:22		
17	XT1:23	SA2:2		
19	SA2:2A	SA3:4A		п
19	SA2:4A	XT1:25		
25	XT1:27	HL1:1		
29	SA4:8	XT1:29		
31	XT1:30	SA2:13		
41	SA2:6	SA2:8		П
41	SA2:8	XT1:34		
45	XT1:36	SB4:1		
47	SB4:2	XT1:32		
51	XT1:41	SA3:1		
51	SA3:1	SA3:3		п

Взам. инв. № | Подп. и дата | Инв. № подл.

Изм. Лист № докум. Подп. Дата

ТП 503-3-37.95 А.ОВ.НОО2 Лист 5

Продолжение табл.

Проводник	Откуда идет	Куда поступает	Данные провода	Примечание
53	SB3:4	XT1:43		
55	XT1:45	SA3:2		
57	SA3:4	SB3:3		
59	HL2:1	XT1:47		
101	XT1:48	SB5:1		
103	SA4:1	SA4:5		п
103	SA4:5	XT1:49		
105	XT1:50	SA4:2		
105	SA4:2	PB1:X1-2	ПВ1 1	
107	SA4:6	SA5:1		
107	SA5:1	SA5:3		п
109	PB1:X1-3	PB1:X2-4		
109	PB1:X2-4	XT1:51		
111	XT1:52	SA5:2		
111	SA5:2	PB1:X1-11		
113	PB1:X2-6	SA5:4		
113	SA5:4	XT1:54		
129	XT1:60	HL3:1		
131	SB5:2	XT1:61		
301	XT1:64	PB1:X2-7		
302	PB1:X2-7	PB1:X2-11		
303	PB1:X2-10	XT1:66		

Взам. инв. № | Подп. и дата | Инв. № подл.

Изм. Лист № докум. Подп. Дата

ТП 503-3-37.95 А.ОВ.НОО2 Лист 6

Продолжение табл.

Проводник	Откуда идет	Куда поступает	Данные провода	Примечание
N	XT1:1	HL3:2		
N	HL3:2	HL2:2	ПВ1 1	
N	HL2:2	HL1:2		
N	HL1:2	PB1:X1-1		

Проводник	Вывод	Вид контакта	Вывод	Проводник
			Технические	
	Таблица		подключения	
	схем А.08		4; А.085,	
	и таблицы		соединений	
	Левая стенка			
		XT1		
N*	1 п		п 2	N*
N*	3 п		п 4	N*
N*	5 п		п 6	N*
	7		8	11*
13*	9		п 10	1*
1*	11 п		12	2*
3*	13 п		п 14	3*
4*	15		п 16	5*
5*	17 п		п 18	9*
9*	19 п		п 20	13*
13*	21 п		22	15*
17*	23 п		п 24	17*
19*	25		26	23*
25*	27		28	27*
29*	29		п 30	31*
31*	31 п		32	35*
39*	33		34	41*

Проводник	Вывод	Вид контакта	Вывод	Проводник
	требования			
	выполнены на		основании	
	А.086			
	ТП 503-3-37.95	А	ОВ.НОП	2
43*	35		п 36	45*
45*	37 п		п 38	47*
47*	39 п		40	49*
51*	41 п		п 42	51*
53*	43 п		п 44	53*
55*	45 п		п 46	55*
59*	47		48	101*
103*	49		50	105*
109*	51		п 52	111*
111*	53 п		п 54	113*
113*	55 п		56	117*
119*	57		58	121*
127*	59		60	123*
131*	61		62	
	63		п 64	301*
301*	65 п		66	303*
	67		68	
	69		70	

ТП 503-3-37.95 А.ОВ.Н003

Изм.	Кол.уч.	Лист	№док.	Подп.	Дата

ГИП	Трушин		3.96
Нач. отд.	Щукский		
Гл. спец.	Афанина		
Зав. гр.	Юрикова		
Инжен.	Тиханова		

Здание механизированной мойки для грузовых автомобилей на одну линию

Приточная система П1(П2). Щит автоматизации АВ14(АВ16). Таблица подключения.

Стадия	Лист	Листов
Р	1	7

Гипроавтотранс г. Москва

Инв. № подл. | Подп. и дата | Взам. инв. №

Изм. Лист № докум. Подп. Дата

ТП 503-3-37.95 А.ОВ.Н002 Лист 7

Формат А4

Проводник	Вывод	Вид контакта	Вывод	Проводник
	Задняя		стенка	
		R1		
23	1		2	25
		R2		
53	1		2	59
		R3		
127	1		2	129
		FV1		
11*	1		2	1*
		FV2		
13	1		2	2
		FV3		
11*	1		2	43
		FV4		
13*	1		2	4
		K1		
101	11 п	P	12	117
101*	21 п	P	23	123
	33	∑	34	
7	43	∑	п 44	5
1*	53	∑	54	23*
5*	63 п	∑	64	19*

Проводник	Вывод	Вид контакта	Вывод	Проводник
21	A	K	B	N
		K2		
39	11	P	п 12	41*
13	21	P	22	15
41	33 п	∑	34	35
	43	∑	44	
5*	53	∑	54	11
1	63	∑	64	29*
27	A	K	B	N*
		K3		
101*	11 A	P	12	115
	21	P	22	
101*	33 п	∑	34	117*
101*	43	∑	44	121
123	53	∑	54	125
101*	63 п	∑	64	103
29	A	K	B	N*
		K4		
125	11	P	12	127*
111	21	P	п 22	115*
	33	∑	34	
115	43 п	∑	44	113
119	A	K	B	N*
		K5		
	11	P	12	
	21	P	22	
131	33	∑	п 34	127*

Инв. № подл. | Подп. и дата | Взам. инв. №

Изм. Лист № докум. Подп. Дата

ТП 503-3-37.95 А.ОВ.Н003 Лист 2

Проводник	Вывод	Вид контакта	Вывод	Проводник
	43	∑	44	
127*	A п	K	B	N*
		SF1		
11	1		2	101*
		KT1		
19	3	P	п 5	21*
	4	∑		
	6	P	8	9*
5*	7	∑		
	9	P	11	
	10	∑		
21	1 п	K	2	N*
		SA1		
7	L1		01	9*
		SK1		
105	1 п		2	
N	3		п 4	105*
109	5		6	
	7		8	
	9		10	∑

Проводник	Вывод	Вид контакта	Вывод	Проводник

Инв. № подл. | Подп. и дата | Взам. инв. №

Изм. Лист № докум. Подп. Дата

ТП 503-3-37.95 А.ОВ.Н003 Лист 3

Формат А4

Проводник	Вывод	Вид контакта	Вывод	Проводник
		Дверь		
		HL3		
129	1		2	N*
		HL2		
59	1		2	N*
		HL1		
25	1		2	N*
		PB1		
		X1		
N	1		2	105*
109	3 п		4	
	5		6	
	7		8	
	9		10	
111	11			
		X2		
302*	11		10	303
	9		8	
301	7		6	113
	5		п 4	109*
	3		2	
	1			
		SA4		
103	1 п		2	105*
	3		4	

Проводник	Вывод	Вид контакта	Вывод	Проводник
105*	5 п		6	137
1*	7		6	29
		SA5		
101*	1 п		2	111*
107	3 п		4	113*
		SA3		
51*	1 п		2	55
51	3 п		4	57
		SA2		
	1		2	17
19	2A п			
	3		4	15
19*	4A п			
	5		п 6	41
1*	6A п			
	7		п 8	41*
1*	8A п			
9	9		10	
13*	10A п			
	11		12	
13	12A п			
31	13		14	
1*	14A п			
	15		16	
1*	16A п			

Альбом 2

Инв. № подл. | Подп. и дата | Взам. инв. №

Изм. Лист № докум. Подп. Дата

ТП 503-3-37.95 А.ОВ.Н003

Лист 4

Формат А4

Проводник	Вывод	Вид контакта	Вывод	Проводник
		SB3		
57	3	З	4	53
		SB1		
5	3	З	4	15*
		SB4		
45	1	Р	2	47
		SB5		
101*	1	Р	2	131
		SB2		
1	1	Р	2	3

Проводник	Вывод	Вид контакта	Вывод	Проводник

Инв. № подл. | Подп. и дата | Взам. инв. №

Изм. Лист № докум. Подп. Дата

ТП 503-3-37.95 А.ОВ.Н003

Лист 5

Формат А4

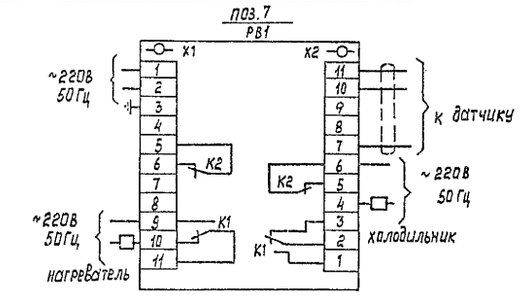

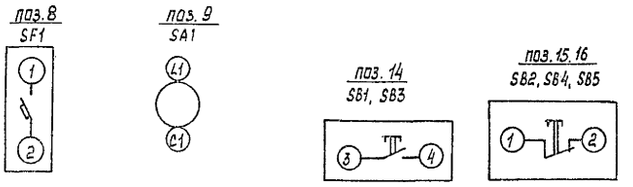

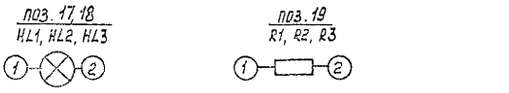

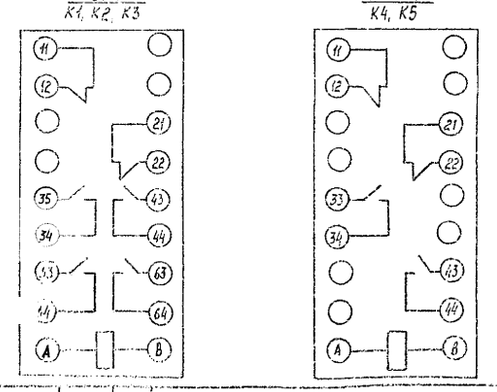

Копировал

Формат А4

Инв. № подл. | Подп. и дата | Взам. инв. №

Изм. Лист № докум. Подп. Дата

ТП 503-3-37.95 А.ОВ.Н003

Лист 6

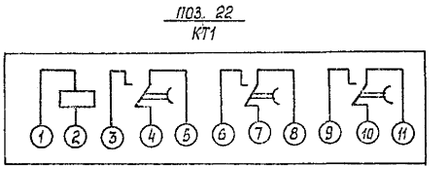

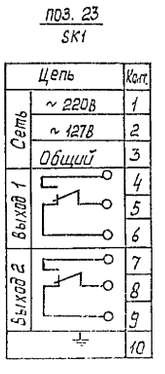

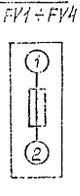

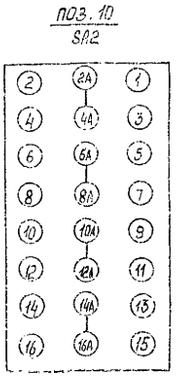

Инв. № подл. | Подп. и дата | Взам. инв. №

Изм. Лист № докум. Подп. Дата

ТП 503-3-37.95 А.ОВ.Н003

Лист 7

gost.e-ecolog.ru