УДК 621.315.682:629.7

Группа Д15

ОТРАСЛЕВОЙ СТАНДАРТ

ВТУЛКИ РЕЗИНОВЫЕ
Конструкция и размеры

ОСТ 1 11862-74

На 4 страницах

Введен впервые

Проверено в 1983 г.

Срок действия продлен до 01.01.89

Проверено в 1988 г.

Срок действия продлен до 01.01.99

ОКП 75 9550

Распоряжением Министерства от 20 декабря 1974 г. № 087-16

срок введения установлен с 1 июля 1975 г.

Несоблюдение стандарта преследуется по закону

1. Настоящий стандарт распространяется на резиновые втулки, предназначенные для крепления жгутов (кабелей) в соединители.

2. Конструкция, размеры и коды ОКП резиновых втулок должны соответствовать указанным на чертеже и в таблице.

Изм. | 1 | 2 | 3 | 4 | 5
№ изв. | 7223 | 7771 | 8851 | 9035 | 10855

№ дубликата | 2274
№ подлинника

gost.e-ecolog.ru

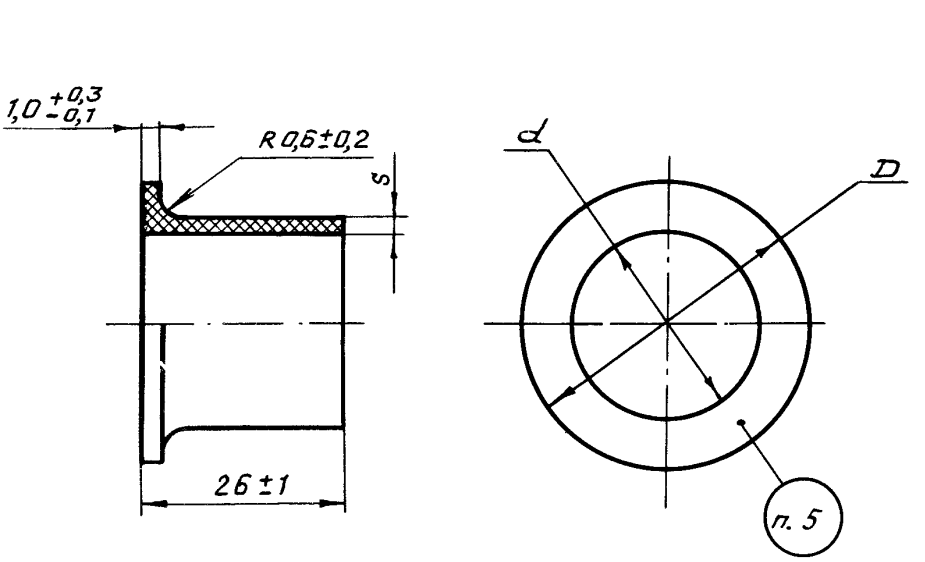

Размеры, мм

Типоразмер	Код ОКП	D		d		S	Масса 1000 шт., кг
		Номин.	Пред. откл.	Номин.	Пред. откл.	Пред. откл. +0,2 -0,1	
1	75 9558 3001 03	10	+0,7 -0,3	4	+0,5 -0,4	1,0	0,550
2	75 9558 3002 02	14	+1,0 -0,5	7	+0,7 -0,3		0,890
3	75 9558 3003 01	16		10			1,175
4	75 9558 3004 00	18		12	+1,0 -0,5		1,385
5	75 9558 3005 10	20		14			1,595
6	75 9558 3006 09	23		18			1,970
7	75 9558 3007 08	27		20			2,225
8	75 9558 3008 07	28		22			2,430
9	75 9558 3009 06	31		25			2,745
10	75 9558 3010 02	36		27			3,045
11	75 9558 3011 01	38		30			3,410
12	75 9558 3012 00	42		34		1,5	5,556
13	75 9558 3013 10	45		37			6,020
14	75 9558 3014 09	48		41			6,545
15	75 9558 3015 08	54		45			7,355

3. Материал: резиновая смесь ИРП-1266 НТА, заменитель ИРП-1338 НТА ТУ 0051166-87.

4. Размеры и шероховатость поверхности обеспечиваются пресс-формой.

№ изм. | 1 | 7223 | 2 | 7771 | 3 | 8951 | 5 | 10855
№ изв.
Инв. № дубликата | 2274
Инв. № подлинника

5. Маркировать в пресс-форме типоразмер. Шрифт 1-1,5 по ОСТ 1 00312-78.

6. Технические условия - по ТУ 38.05347-84, группа 4.

Пример наименования и обозначения резиновой втулки типоразмера 6:

Втулка резиновая 6-ОСТ 1 11862-74

№ изм.	1	3	5			
№ изв.	7223	8851	10855			

Инв. № дубликата			
Инв. № подлинника	2274		

ЛИСТ РЕГИСТРАЦИИ ИЗМЕНЕНИЙ

№ изм.	Номера страниц: Измененных	Замененных	Новых	Аннулированных	Номер "Изв. об изм."	Подпись	Дата	Срок введения изменения
1	2, 3	–	–	–	7223		18.04.78	1.01.79г
2	1, 2	–	4	–	7771		31.9.78	1.01.80г
3	~~8951~~				8951			
4					9035			
5	1-3	–	–	–	10255			

gost.e-ecolog.ru