Лит.изм.	1	2	3	4	5
№ изв.	7225	7771	8951	9035	10855

в. № дубликата 2273

в. № подлинника

УДК 621.315.682:629.7 Группа Д15

ОТРАСЛЕВОЙ СТАНДАРТ

ВТУЛКИ
Конструкция и размеры

ОСТ 1 11861-74

На 4 страницах

Введен впервые

Проверено в 1983 г.

Срок действия продлен до 01.01.89

Проверено в 1988 г.

Срок действия продлен до 01.01.99

ОКП 75 9550

Распоряжением Министерства **от** 20 декабря 1974 г. **№** 087-16

срок введения установлен с 1 июля 1975 г.

Несоблюдение стандарта преследуется по закону

1. Настоящий стандарт распространяется на втулки, предназначенные для установки фиксаторов в угловые соединители.

2. Конструкция, размеры и коды ОКП втулок должны соответствовать указанным на чертеже и в таблице.

Издание официальное ГР 3923 от 02.01.75 **Перепечатка воспрещена**

gost.e-ecolog.ru

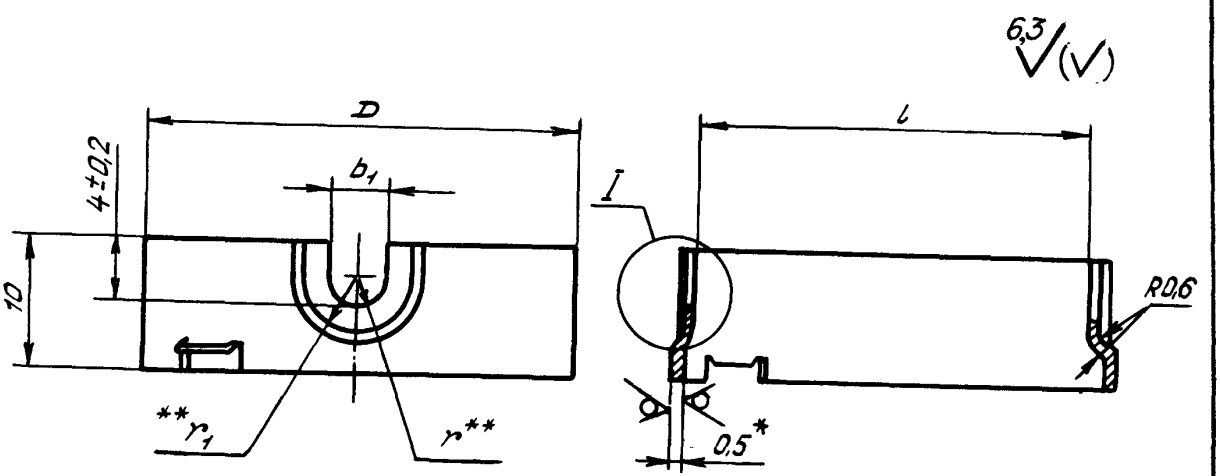

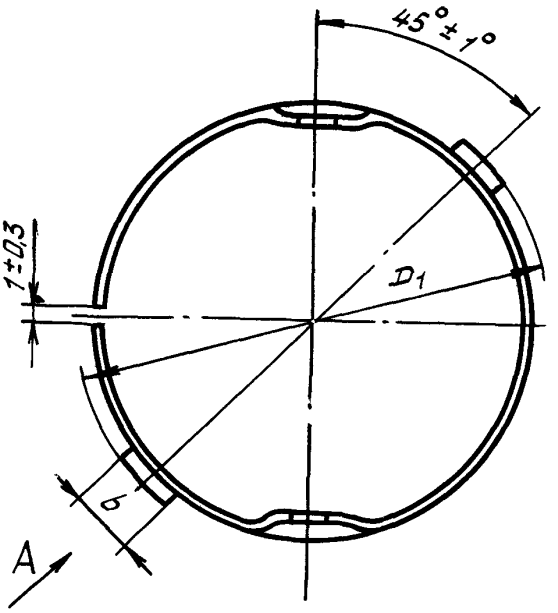

Вид А повернуто

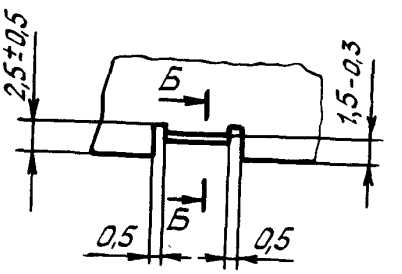

I

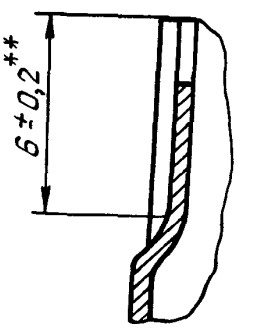

Б-Б

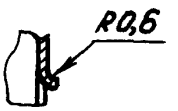

---

* Размер для справок.

** Размеры обеспеч. инстр.

Инв. № дубликата		2273
Инв. № подлинника		
Лит. изм.	3	8951
№ изв.		

Размеры, мм

Типоразмер	Код ОКП	D	D_1	l	r	r_1	b	b_1	Масса 1000 шт., кг
1	75 9558 2001 07	17	18,5	14	1,5	3,5	3	3	2,0
2	75 9558 2002 06	19	20,5	16	2,0	4,0	5	4	2,3
3	75 9558 2003 05	21	22,5	18					2,5
4	75 9558 2004 04	24	25,5	21					2,9
5	75 9558 2005 03	27	28,5	24					3,2
6	75 9558 2006 02	32	34,0	29					3,9

3. Материал: лист марки АМцМ 0,5 по ГОСТ 21631-76.

4. Неуказанные предельные отклонения размеров, формы и расположения поверхностей - по ОСТ 1 00022-80.

5. Покрытие: Ан.Окс.нхр*.

6. Маркировать обозначение и клеймить окончательную приемку на бирке для партии деталей.

Пример наименования и обозначения втулки типоразмера 6:

Втулка 6-ОСТ 1 11861-74

---

* По действующему отраслевому документу.

Инв. № дубликата 2273
Инв. № подлинника
Лит. изм. 1 3 5
№ изв. 7225 8951 10855

ЛИСТ РЕГИСТРАЦИИ ИЗМЕНЕНИЙ

№ изм.	Номера страниц				Номер "Изв. об изм."	Подпись	Дата	Срок введения изменения
	Измененных	Замененных	Новых	Аннулированных				
1	3	—	—	—	7225		18.04.78	1.01.79г.
2	4	-	4	-	7771		31.07.79	1.01.80г.
3					8951			
4					9035			
5	1, 3	-	—	—	10855			

gost.e-ecolog.ru