ГОСУДАРСТВЕННЫЙ КОМИТЕТ СОВЕТА МИНИСТРОВ СССР ПО ДЕЛАМ СТРОИТЕЛЬСТВА
/ ГОССТРОЙ СССР /

ТИПОВЫЕ КОНСТРУКЦИИ, ИЗДЕЛИЯ И УЗЛЫ ЗДАНИЙ И СООРУЖЕНИЙ

Серия 1.420-12

/ДОПОЛНЕНИЕ К СЕРИИ ИИ20/70/

КОНСТРУКЦИИ МНОГОЭТАЖНЫХ ПРОИЗВОДСТВЕННЫХ ЗДАНИЙ С СЕТКАМИ КОЛОНН 6 × 6 И 9 × 6 М

ПОД НАГРУЗКИ СООТВЕТСТВЕННО ДО 2500 И 1500 КГС/М²

Выпуск 3

ЖЕЛЕЗОБЕТОННЫЕ КОЛОННЫ С ПРИМЕНЕНИЕМ СТЫКОВ НА ВАННОЙ СВАРКЕ ВЫСОТЫ ЭТАЖЕЙ 6,0 М; 7,2 М И 10,8 М

Часть 2

РАБОЧИЕ ЧЕРТЕЖИ

15754-02
ЦЕНА 3-24

gost.e-ecolog.ru

ЦЕНТРАЛЬНЫЙ ИНСТИТУТ ТИПОВОГО ПРОЕКТИРОВАНИЯ
ГОССТРОЯ СССР

Москва, А-445, Смольная ул., 22

Сдано в печать 1979 года

Заказ № 4051 Тираж 1800 экз.

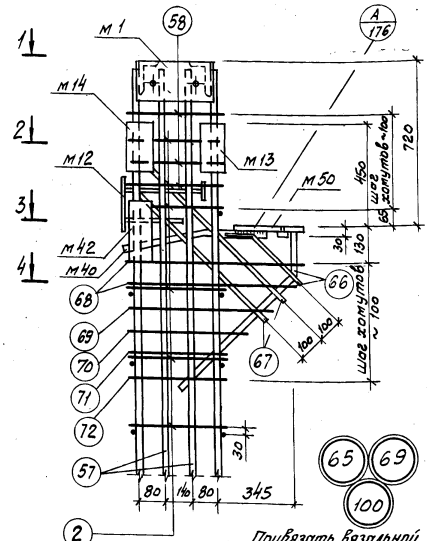

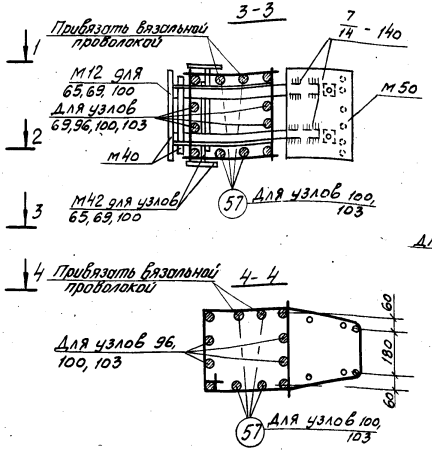

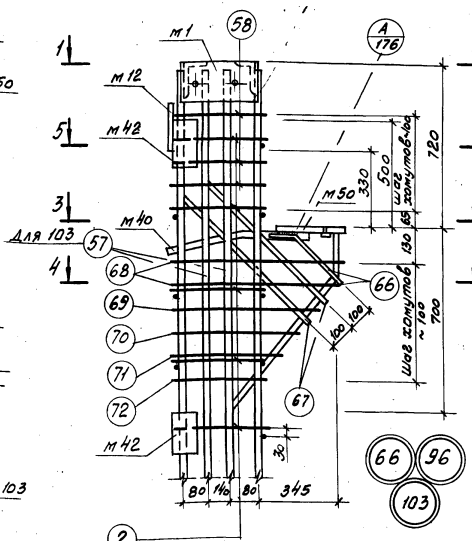

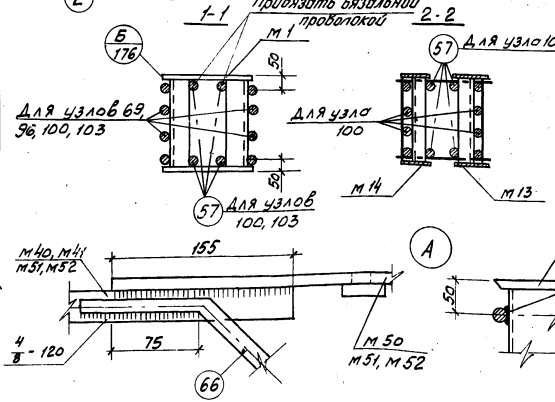

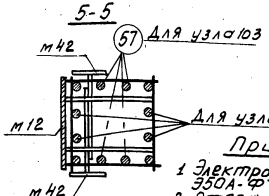

Примечания.

1. Электродуговая сварка выполняется электродами Э50А-Ф.
2. Отдельные стержни поз. 2, 58 соединяются с плоскими каркасами контактной точечной сваркой.
3. Сварные соединения производить в соответствии с „Указаниями по сварке соединений арматуры и закладных деталей железобетонных конструкций" (СН393-69).
4. Хомуты консолей и закладные детали м40, м50 крепятся к рабочей арматуре вязальной проволокой. Окончательное положение закладных деталей фиксируется в опалубке.
5. Закладная деталь м16 условно не показана.

ТК 1976	Пространственные каркасы Узлы 65, 66, 69, 96, 100, 103	1.420-12 Выпуск 3	
		Лист	176

15754-02 2

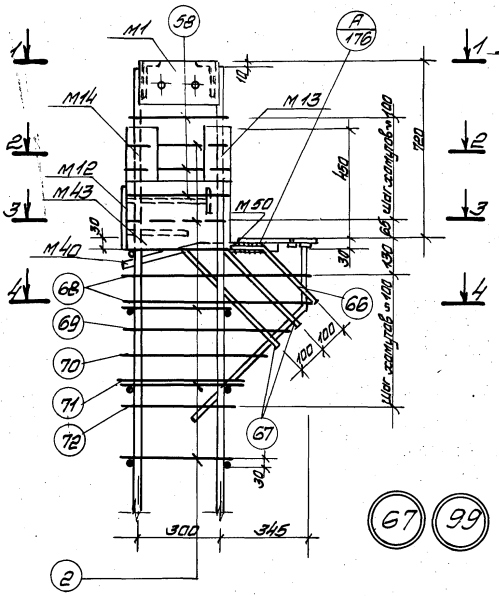

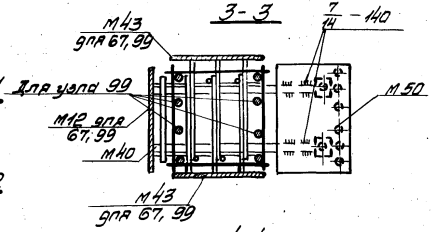

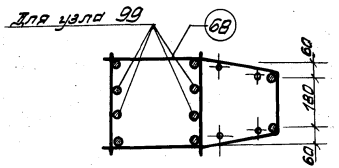

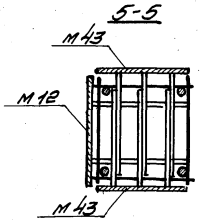

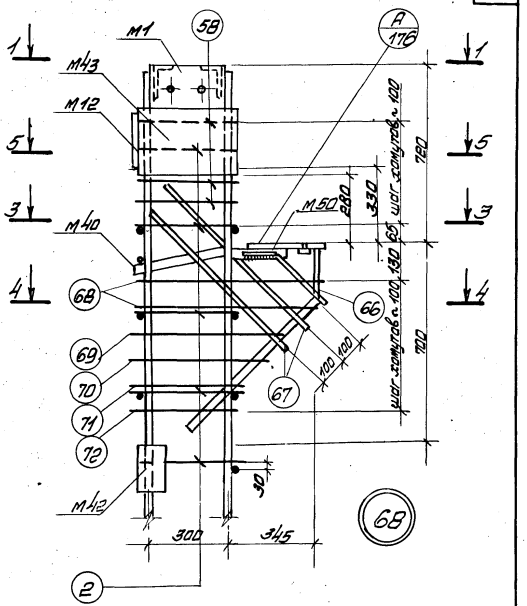

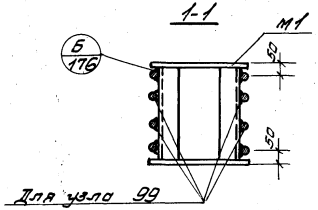

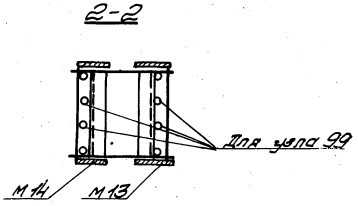

Примечания

1. Электродуговая сварка выполняется электродами Э50А ГОСТ 9467-75.
2. Отдельные стержни поз. 2, 58 соединяются с плоскими каркасами контактной точечной сваркой.
3. Сварные соединения производить в соответствии с „Указаниями по сварке соединений арматуры и закладных деталей железобетонных конструкций (СН 393-69).
4. Хомуты консолей и закладные детали М40, М50 крепятся к рабочей арматуре вязальной проволокой. Окончательное положение закладных деталей фиксируется в опалубке.
5. Закладная деталь М16 условно не показана.

ТК 1976	Пространственные каркасы Узлы 67, 68, 99	1.420-12 Выпуск 3
		Лист 177

15754-02 3

Инв. № подл. | Подп. и дата | Взам. инв. № | Инв. № дубл. | Подп. и дата
Начальник | Коренюшкин
Гл. специалист | Кобзев
Нач. сектора | Зверев
Рук. группы | Чечелёва

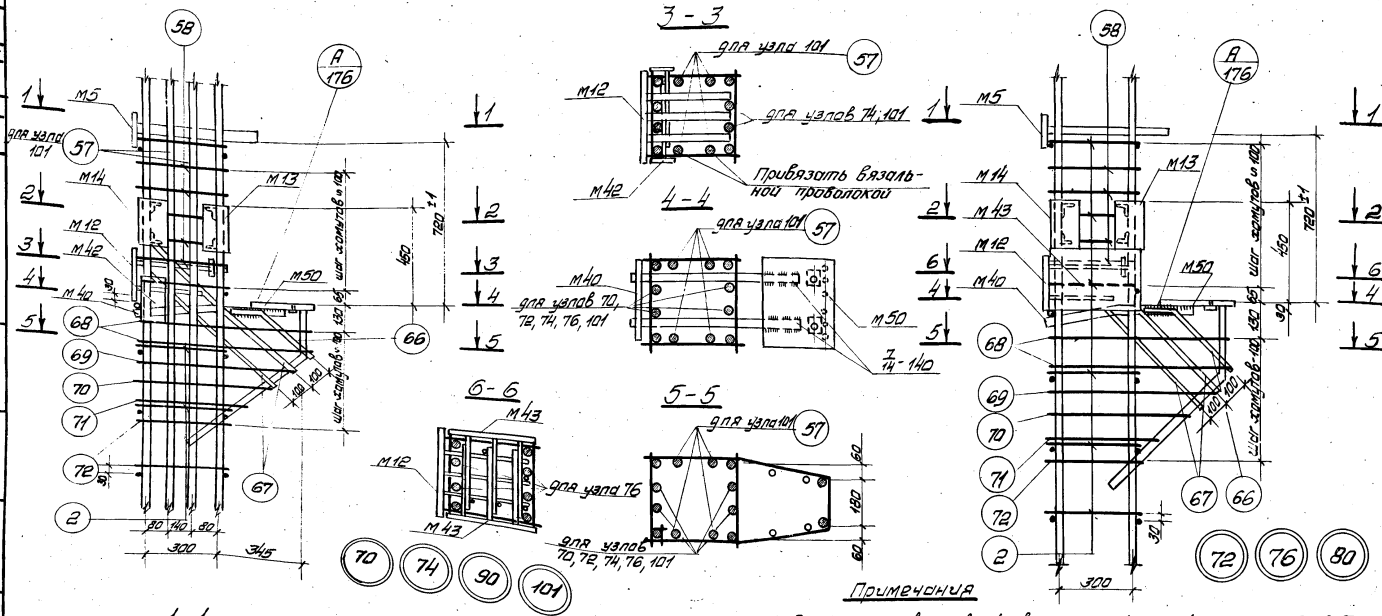

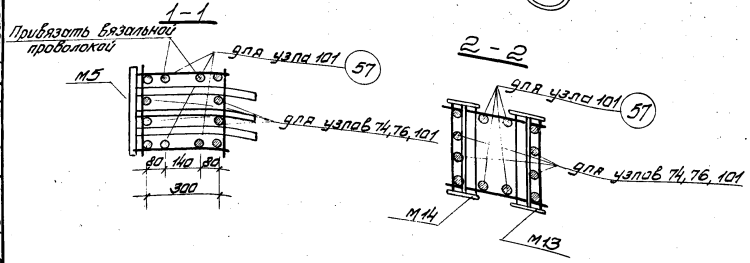

Примечания

1. Электродуговая сварка выполняется электродами Э50 А-Ф
2. Отдельные стержни поз. 2, 58 соединяются с плоскими каркасами контактной точечной сваркой.
3. Сварные соединения производить в соответствии с „указаниями по сварке соединений арматуры и закладных деталей железобетонных конструкций" /СН 393-69/
4. Хомуты консолей и закладных деталей М40 М50 крепятся к рабочей арматуре вязальной проволокой. Окончательное положение закладных деталей фиксируется в опалубке
5. Размеры привязки выпусков арматуры из колонн даны до ее рифов.

ТК 1976	Пространственные каркасы Узлы 70, 72, 74, 76, 80, 90, 101	1-420-12 выпуск 3	
		Лист	178

Инв. №

Шифр

Марка лист

Стр. инженер Костенко

Проверил Горячева

Стирнов

Уранов

Чечелёва

Корнюшина

Д. Констр. инж.

Нач. отдела

Нач. сектора

Рук. группы

15754-02 4

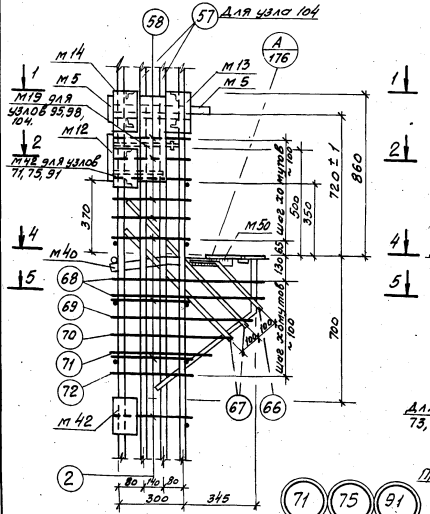

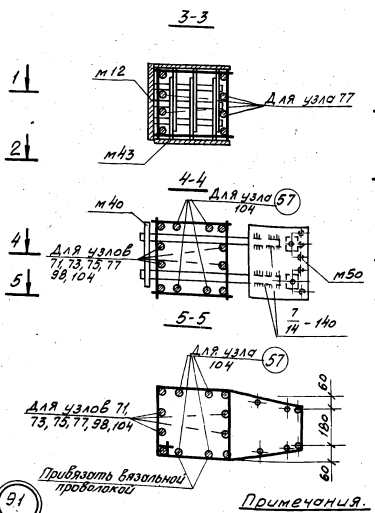

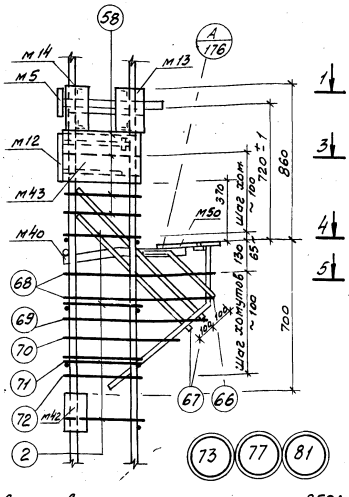

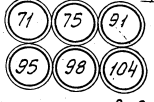

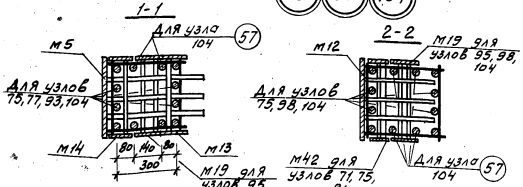

Примечания.

1. Электродуговая сварка выполняется электродами Э50А-Ф
2. Отдельные стержни поз. 2, 58 соединяются с плоскими каркасами контактной точечной сваркой.
3. Сварные соединения производить в соответствии с „Указаниями по сборке соединений арматуры и закладных деталей железобетонных конструкций." (СН393-69)
4. Хомуты консолей и закладные детали м40, м50 крепятся к рабочей арматуре вязальной проволокой. Окончательное положение закладных деталей фиксируется в опалубке
5. Размеры привязки выпусков арматуры из колонн даны до её рифов

ТК	Пространственные каркасы Узлы 71, 73, 75, 77, 81, 91, 95, 98, 104	1.420-12 Выпуск 3	
		Лист	179

15754-02 5

Инв. № подл. | Подп. и дата | Взам. инв. № | Инв. № дубл. | Подп. и дата

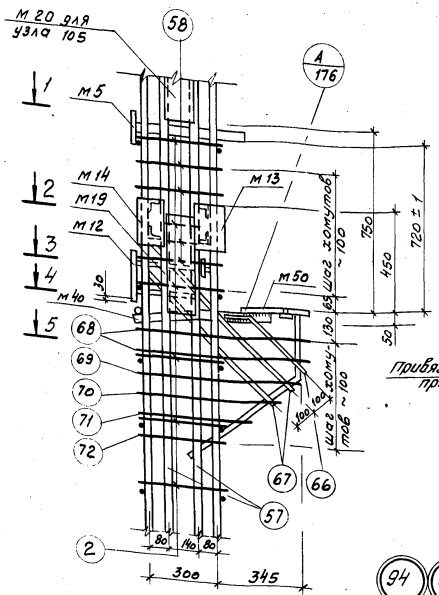

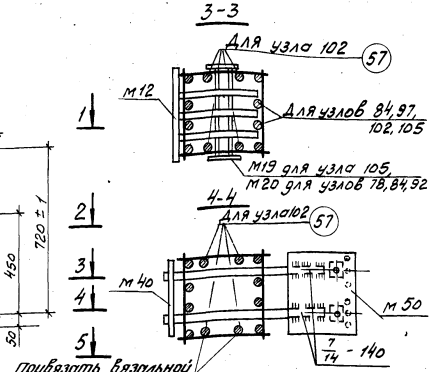

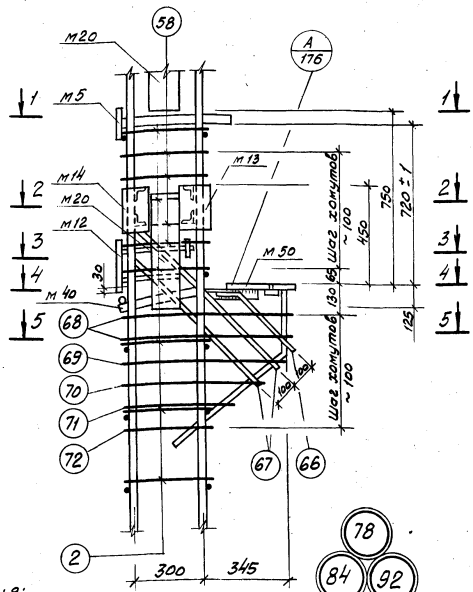

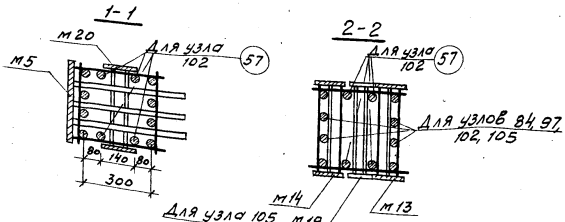

Примечания:

1. Электродуговая сварка выполняется электродами Э50А-УР
2. Отдельные стержни поз. 2, 5в соединяются с плоскими каркасами контактной точечной сваркой.
3. Сварные соединения производить в соответствии с „Указаниями по сварке соединений арматуры и закладных деталей железобетонных конструкций." (СН393-69)
4. Хомуты консолей и закладные детали М40, М50 крепятся к рабочей арматуре вязальной проволокой окончательное положение закладных деталей фиксируется в опалубке
5. Размеры привязки выпусков арматуры из колонн даны до её рифов

ТК 1976	Пространственные каркасы Узлы 78, 84, 92, 94, 102, 105, 97	1.420-12 Выпуск 3	
		Лист	180

15754-02 6

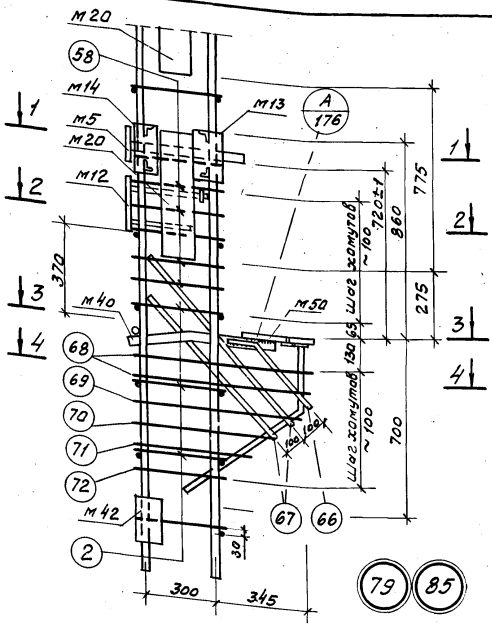

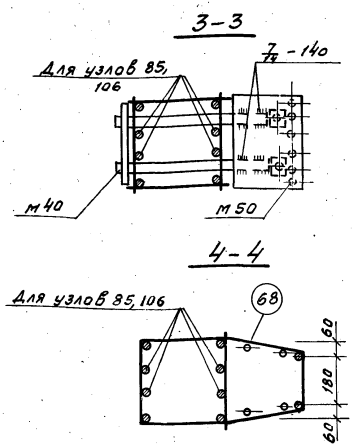

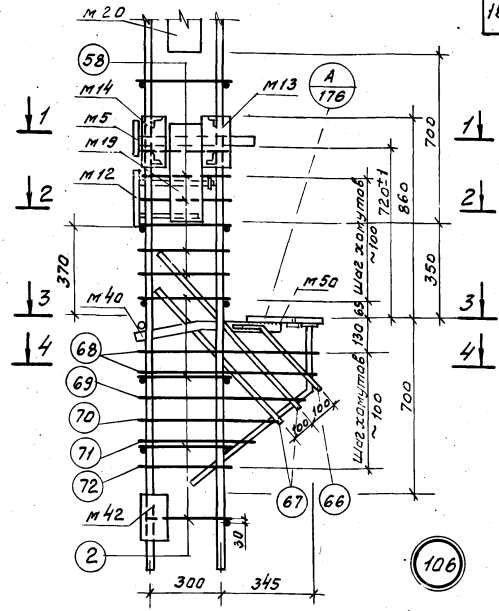

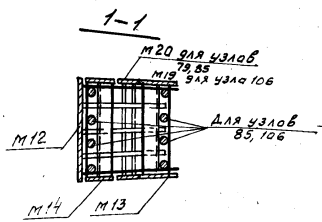

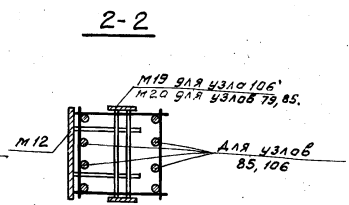

Примечания:

1. Электродуговая сварка выполняется электродами Э50А-Ф.
2. Отдельные стержни поз. 2, 58 соединяются с плоскими каркасами контактной точечной сваркой.
3. Сварные соединения производить в соответствии с „Указаниями по сварке соединений арматуры и закладных деталей железобетонных конструкций (СН393-69).
4. Хомуты консолей и закладные детали м40, м50 крепятся к рабочей арматуре вязальной проволокой. Окончательное положение закладных деталей фиксируется в опалубке.
5. Размеры привязки выпусков арматуры из колонн даны до ее рифов.

ТК 1976	Пространственные каркасы Узлы 79, 85, 106.	1.420-12 Выпуск 3
		Лист 181

Нач. сектора Ченелёва
Рук. группы Корнюшина

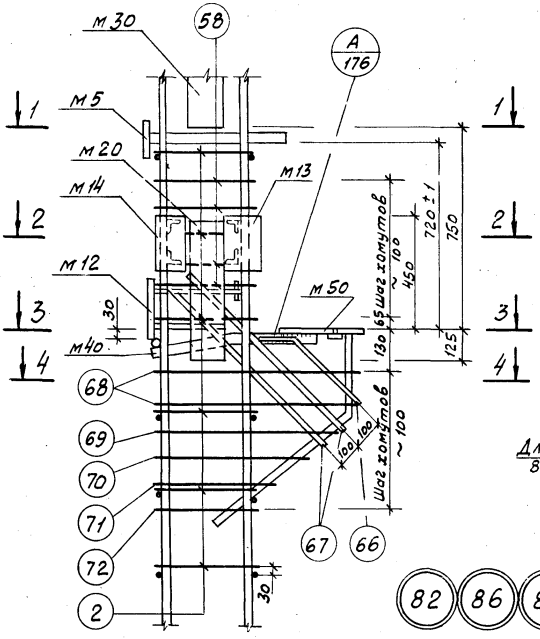

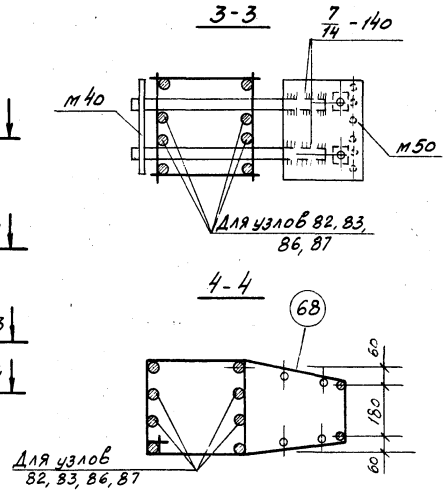

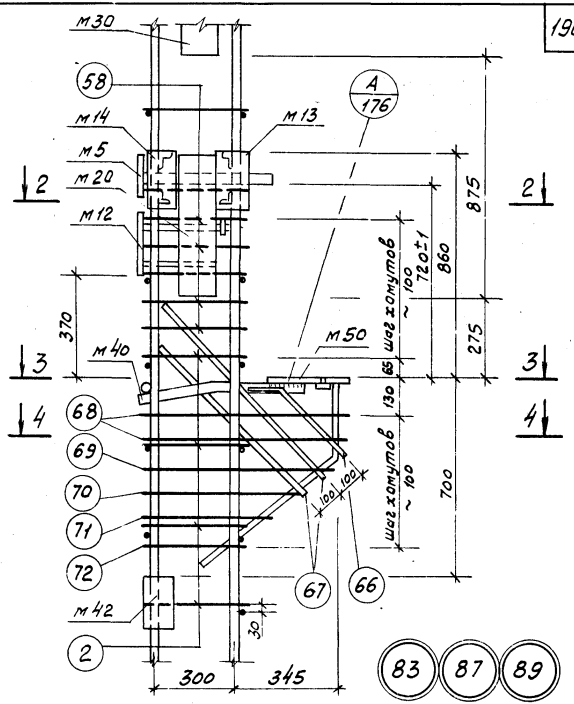

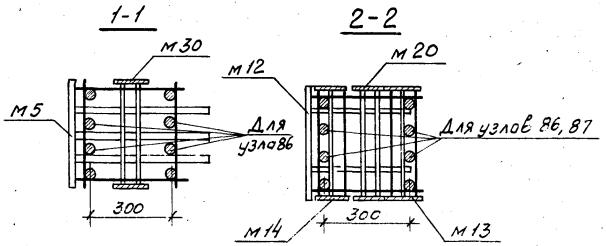

Примечания.

1 Электродуговая сварка выполняется электродами Э50А-Ф.
2 Отдельные стержни поз. 2, 58 соединяются с плоскими каркасами контактной точечной сваркой.
3 Сварные соединения производить в соответствии с „Указаниями по сварке соединений арматуры и закладных деталей железобетонных конструкций (СН393-69).
4 Хомуты консолей и закладные детали м40, м50 крепятся к рабочей арматуре вязальной проволокой. Окончательное положение закладных деталей фиксируется в опалубке.
5. Размеры привязки выпусков арматуры из колонн даны до её рифов.

Гл. конст. ин	Смирнов	Инженер	Петрова
Нач. отдела	Уранов	проверил	Горячева
Нач. сектора	Чечелёва		
Рук. группы	Корнюшина		

ТК 1976	Пространственные каркасы Узлы 82, 83, 86, 87, 88, 89	1.420-12 Выпуск 3	
		Лист	182

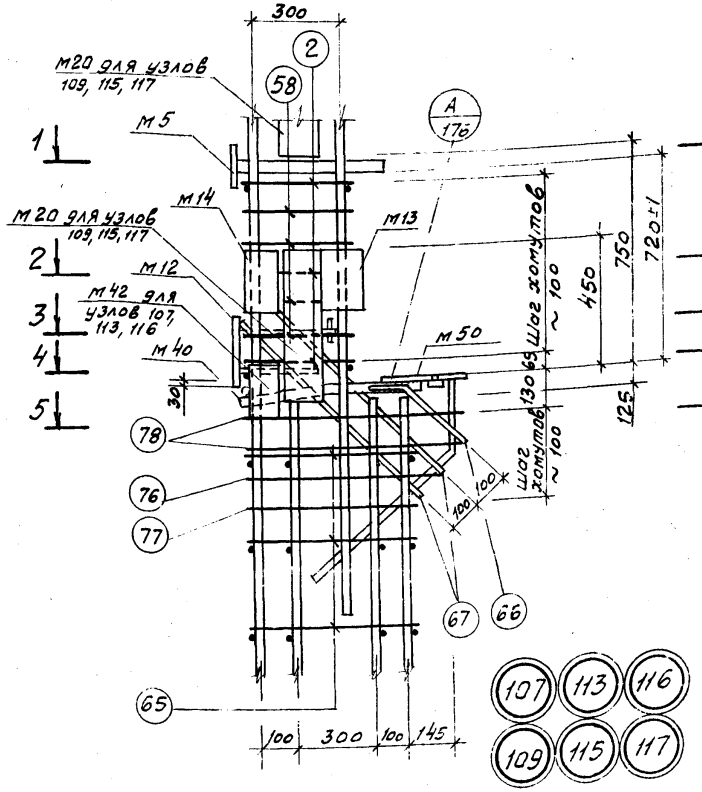

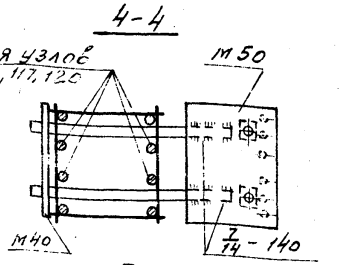

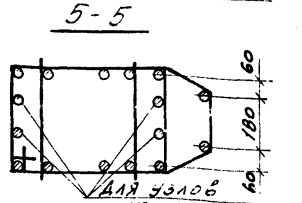

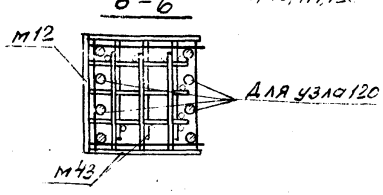

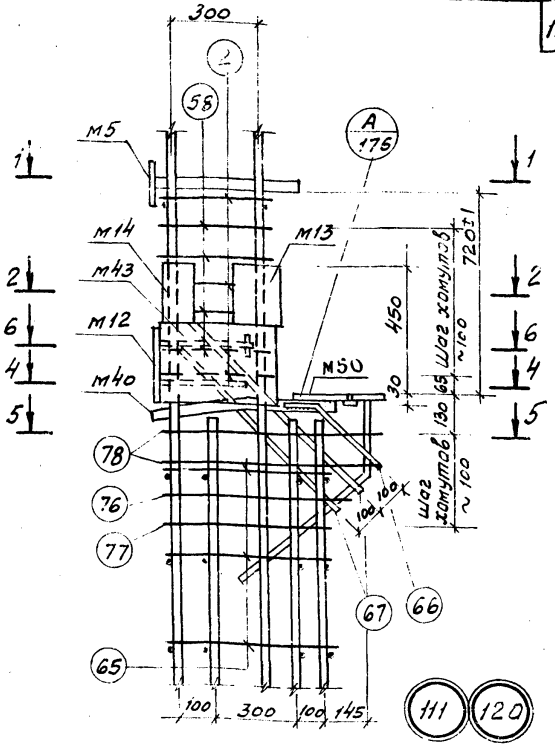

Примечания.

1. Электродуговая сварка выполняется электродами Э50А-Ф
2. Отдельные стержни поз. 2, 58, 65 соединяются с плоскими каркасами контактной точечной сваркой.
3. Сварные соединения производить в соответствии с „Указаниями по сварке соединений арматуры и закладных деталей железобетонных конструкций (СН393-69).
4. Хомуты каркасов и закладные детали М40, М50 крепятся к рабочей арматуре вязаной проволокой. Окончательное положение закладных деталей фиксируется в опалубке.
5. Размеры привязки выпусков арматуры из колонн даны до ее „нуля".

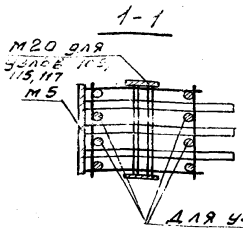

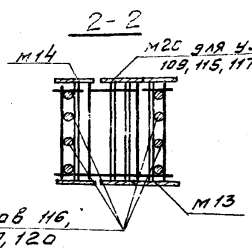

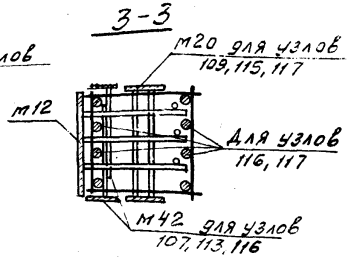

ГИП Сенкин		1.420-12	
Рук. группы Кулик	Колошина	Выпуск 3	
ТК 1976	Пространственные каркасы Узлы 107, 109, 111, 113, 115, 116, 117, 120	Лист	183

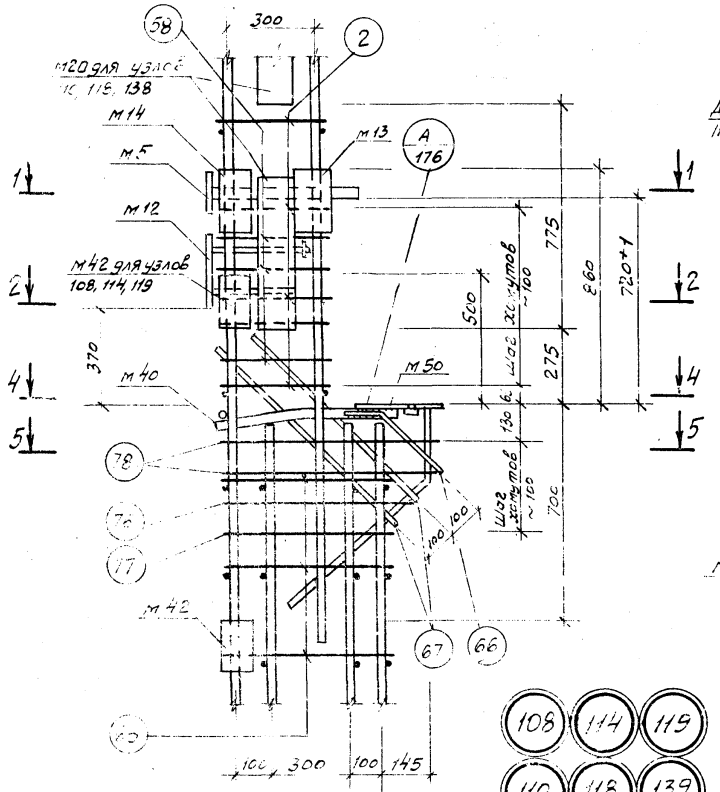

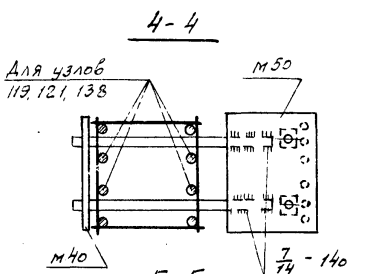

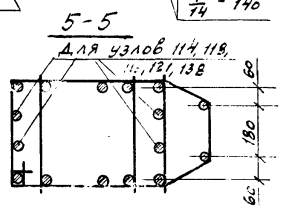

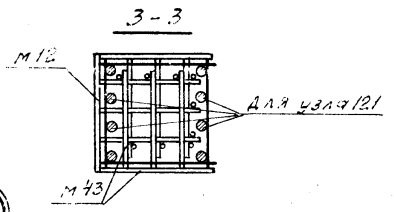

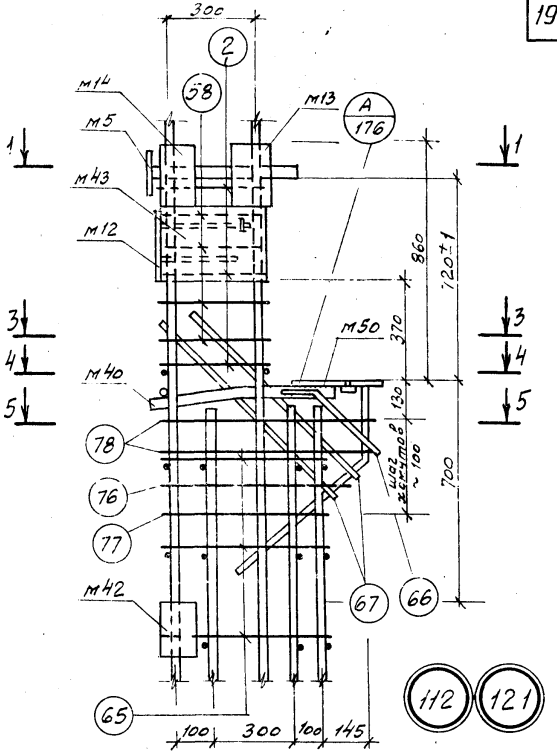

108 114 119
110 118 139

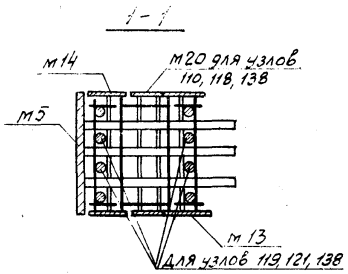

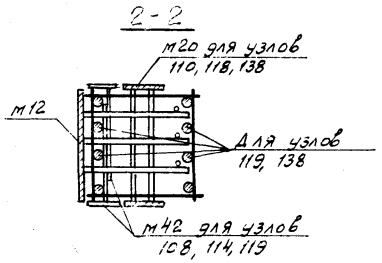

Примечания.

1. Электродуговая сварка выполняется электродами Э50А-Ф
2. Отдельные стержни поз. 2, 58, 65 соединяются с плоскими каркасами контактной точечной сваркой
3. Сварные соединения производить в соответствии с „Указаниями по сварке соединений арматуры и закладных деталей железобетонных конструкций" (СН393-69)
4. Хомуты консолей и закладные детали м40, м50 крепятся к рабочей арматуре вязальной проволокой. Окончательное положение закладных деталей фиксируется в опалубке
5. Размеры привязки выпусков арматуры из колонн дачы до её рифов

Гип	Петрова		
Нач. кл.-лист.	Гаряева		
Инж.	Тер'ева		
Гл. конструктор	Яранов		
Нач. отдела	Чечелева		
Рук. группы	Корнюшина		

ТК 1976

Пространственные каркасы
Узлы 108, 110, 112, 114, 118, 119, 121, 139

1.420-12 Выпуск 3
Лист 184

15764-02 10

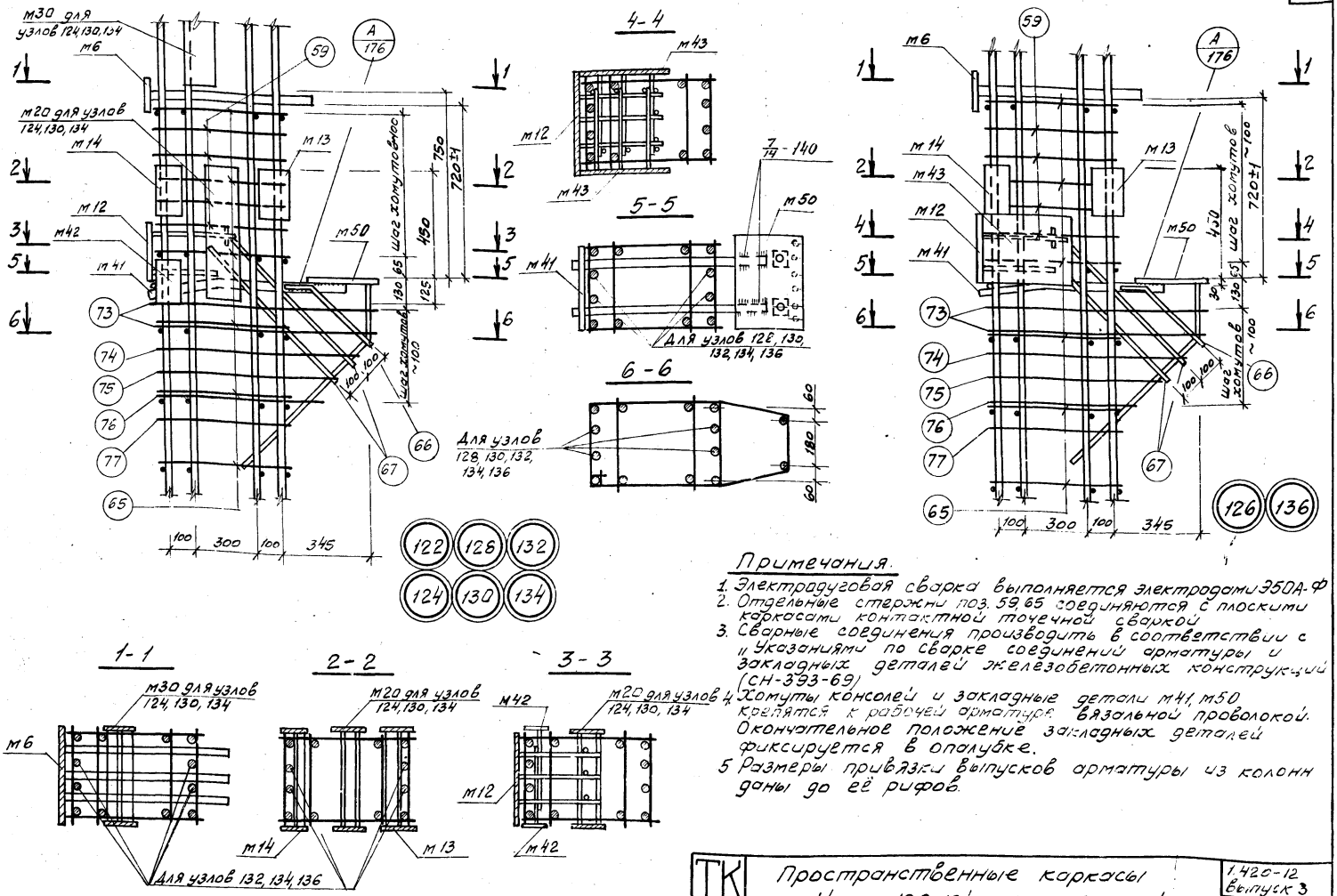

Примечания.

1. Электродуговая сварка выполняется электродами Э50А-Ф
2. Отдельные стержни поз. 59, 65 соединяются с плоскими каркасами контактной точечной сваркой
3. Сварные соединения производить в соответствии с „Указаниями по сварке соединений арматуры и закладных деталей железобетонных конструкций (СН-393-69)
4. Хомуты консолей и закладные детали м41, м50 крепятся к рабочей арматуре вязальной проволокой. Окончательное положение закладных деталей фиксируется в опалубке.
5. Размеры привязки выпусков арматуры из колонн даны до её рифов.

ТК 1976	Пространственные каркасы Узлы 122, 124, 126, 128, 130, 132, 134, 136	1.420-12 выпуск 3	
		Лист	185

Нач. сектора Рук. группы Чечелева Корнюшина

15754-02 11

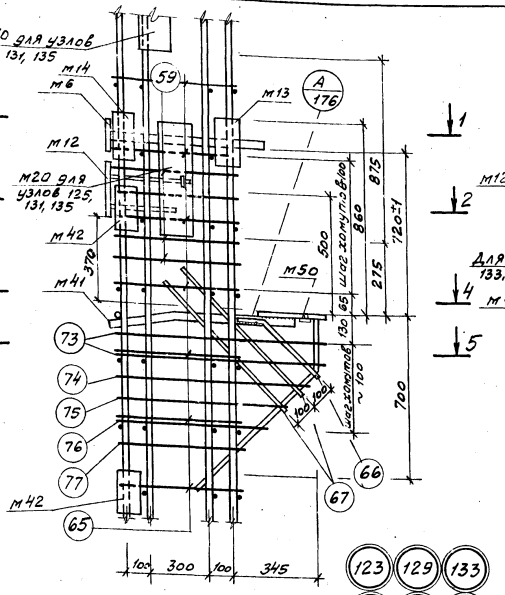

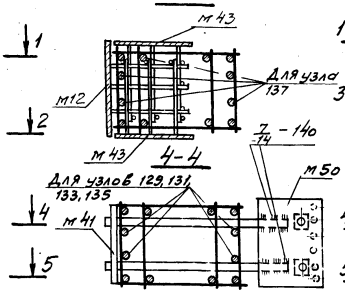

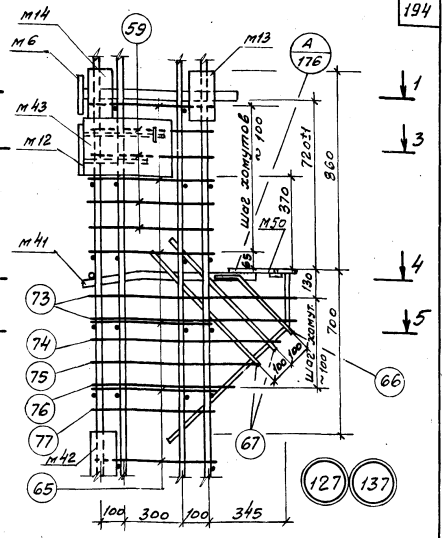

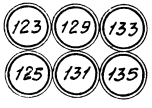

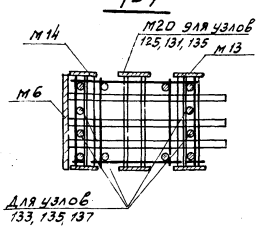

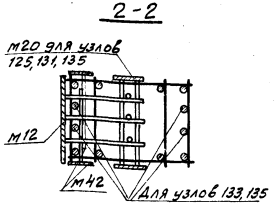

Примечания:

1. Электродуговая сварка выполняется электродами Э50А-Ф.
2. Отдельные стержни поз. 59 65 соединяются с плоскими каркасами контактной точечной сваркой.
3. Сварные соединения производить в соответствии с „Указаниями по сварке соединений арматуры и закладных деталей железобетонных конструкций" (СН 393-69).
4. Хомуты консолей и закладные детали М41, М51 крепятся к рабочей арматуре вязальной проволокой. Окончательное положение закладных деталей фиксируется в опалубке.
5. Размеры привязки выпусков арматуры и колонн даны до её рифов.

ТК 1976

Пространственные каркасы
Узлы 123, 125, 127, 129, 131, 133, 135, 137

1.420-12
Выпуск 3
Лист 185

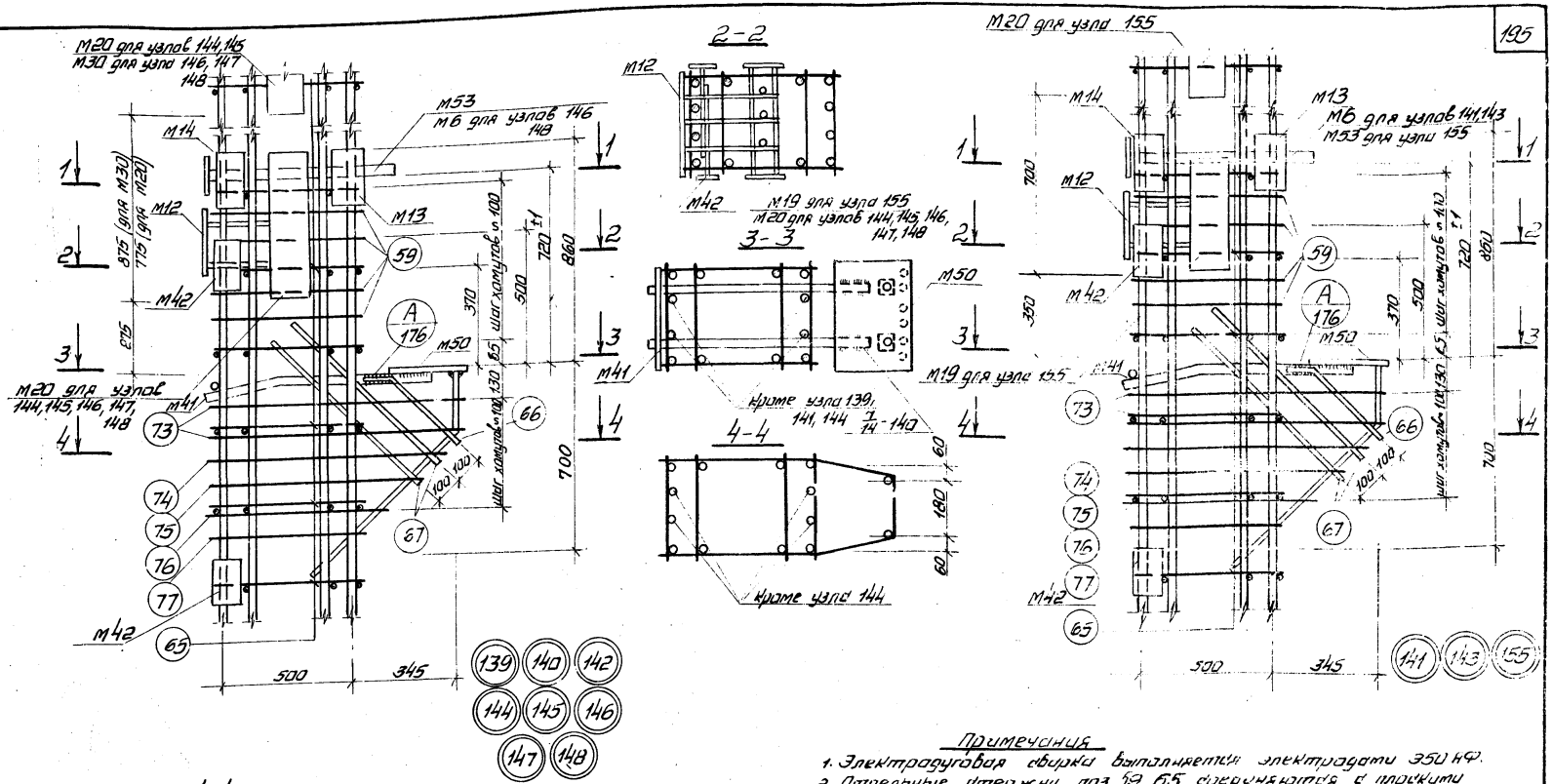

Примечания

1. Электродуговая сварка выполняется электродами Э50 НФ.
2. Отдельные стержни поз. 59, 65 соединяются с плоскими каркасами контактной точечной сваркой.
3. Сварные соединения производить в соответствии с „Указаниями по сварке соединений арматуры и закладных деталей железобетонных конструкций" (СН 393-69).
4. Хомуты консолей и закладные детали М41, М50 крепятся к рабочей арматуре вязальной проволокой. Окончательное положение закладных деталей фиксируется в опалубке.
5. Размер привязки выпусков арматуры из колонн дан до ее рифов.

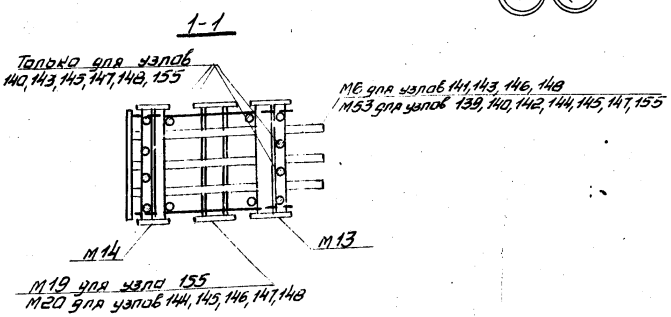

ТК 1976	Пространственные каркасы Узлы 139 ÷ 148; 155	1.420-12 выпуск 3	
		Лист	187

Нач. сектора Рук. группы | Чечелёва | Корнишина

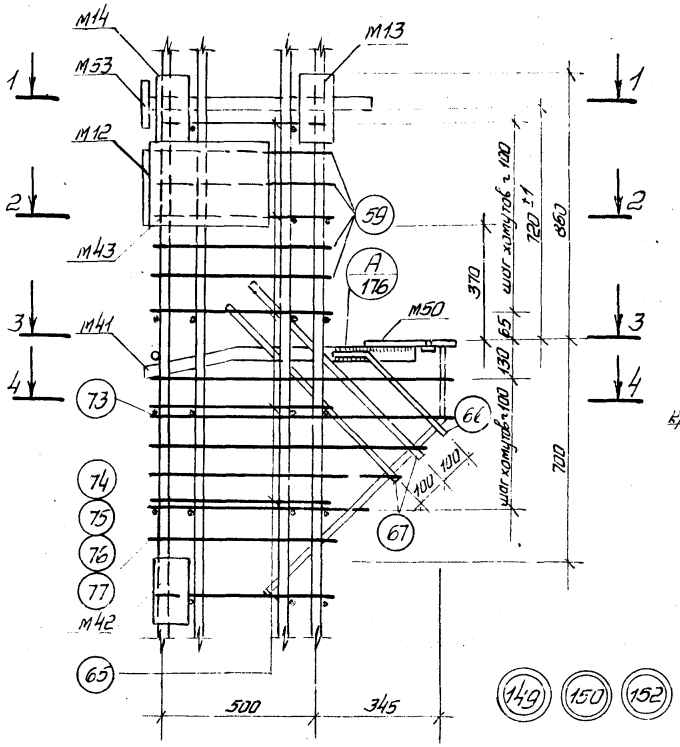

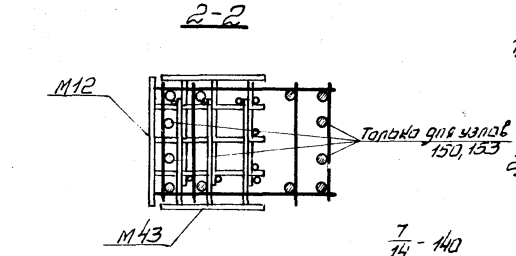

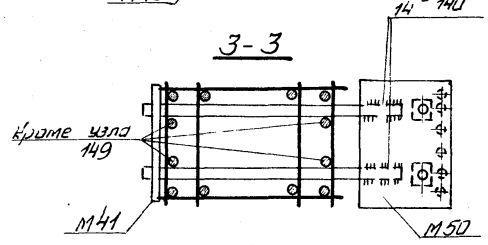

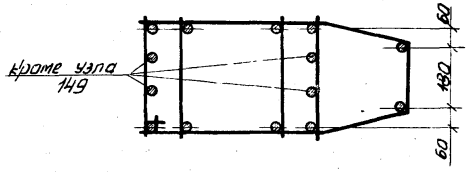

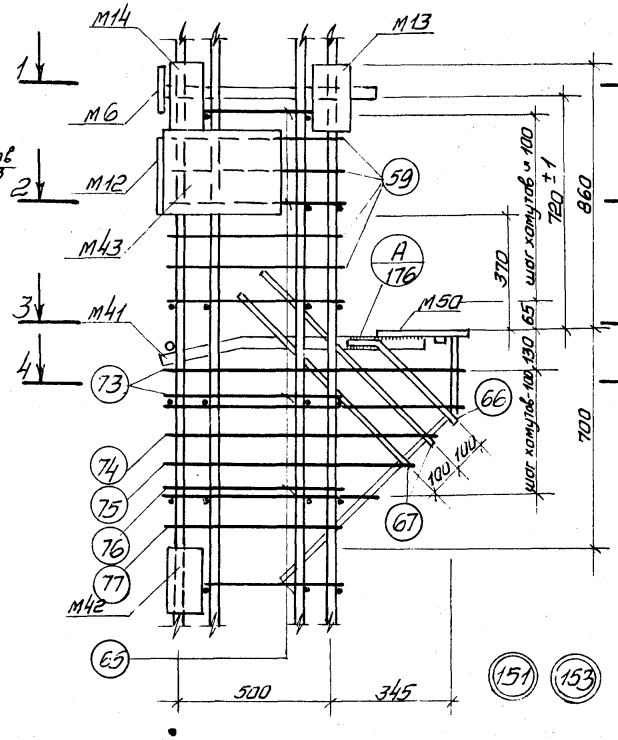

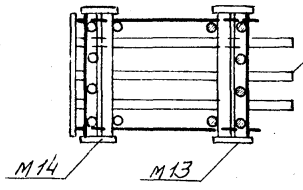

Примечания:

1. Электродуговая сварка выполняется электродами Э50А ф.
2. Отдельные стержни поз. 65 фиксируются с плоскими каркасами контактной точечной сваркой.
3. Сварные соединения производить в соответствии с "Указаниями по сварке соединений арматуры и закладных деталей железобетонных конструкций" (СН393-69)
4. Хомуты колонн и закладные детали М41, М50 крепятся к рабочей арматуре вязальной проволокой. Окончательное положение закладных деталей фиксируется в опалубке.
5. Размер привязки выпусков арматуры из колонн дан до осей рядов.

ГИП	Гулин		
Нач. сектора	Ушков		
Рук. группы	Челелёва		
Конструктор	Харитонова		
Гл. спец.	Зорина		
Инженер	Орлова		

ТК 1976

Пространственные каркасы

Узлы 149 ÷ 153

1.420-12 выпуск 3

Лист 188

15754-02 14

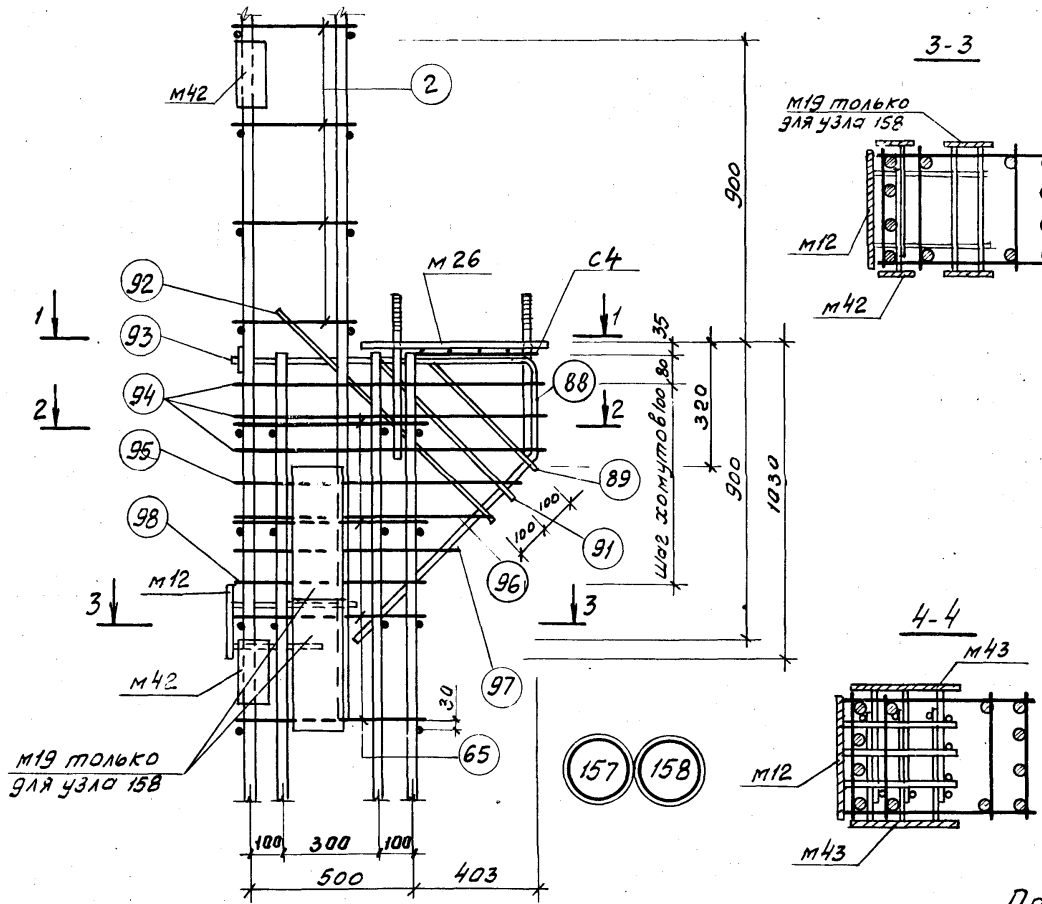

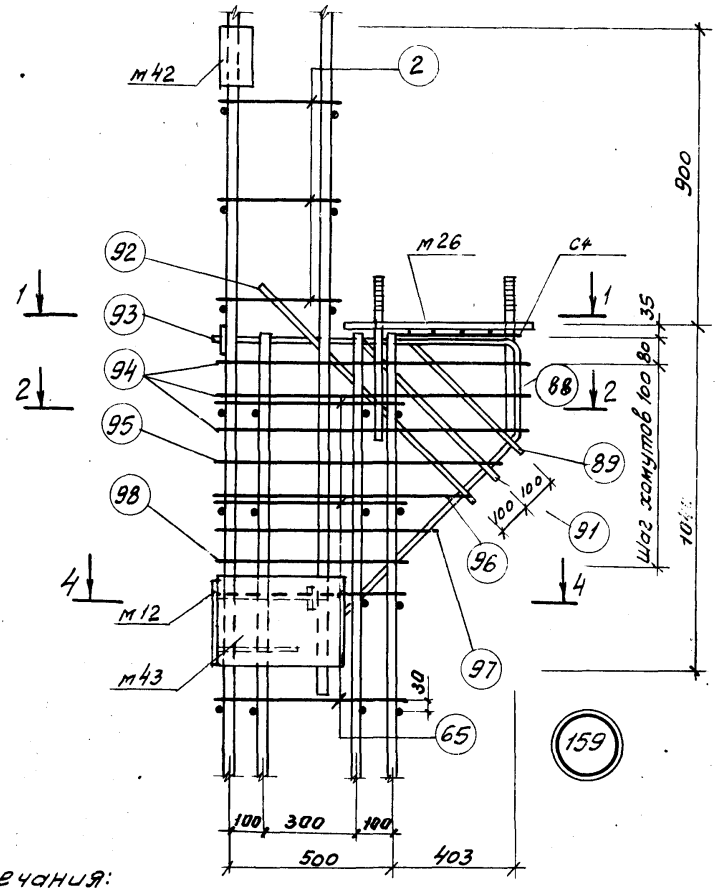

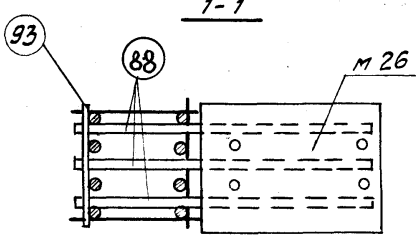

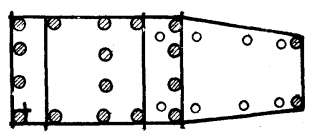

Примечания:

1. Электродуговая сварка выполняется электродами Э50А-Ф.
2. Отдельные стержни поз. 2, 65 соединяются с плоскими каркасами контактной точечной сваркой.
3. Сварные соединения производить в соответствии с "Указаниями по сварке соединений арматуры и закладных деталей железобетонных конструкций (СН 393-69)".
4. Хомуты консолей и закладная деталь М26 крепятся к рабочей арматуре вязальной проволокой. Окончательное положение закладных деталей фиксируется в опалубке.
5. Размер привязки выпусков арматуры из колонн дан до ее рифов.

ТК 1976	Пространственные каркасы Узлы 157, 158, 159	1.420-12, выпуск 3 Лист 189

15754-02 15

Нач. сектора Чечелёва
Рук. группы Корнюшина

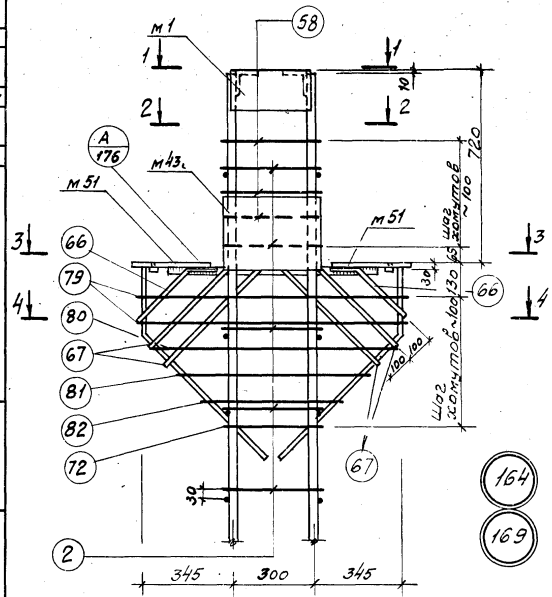

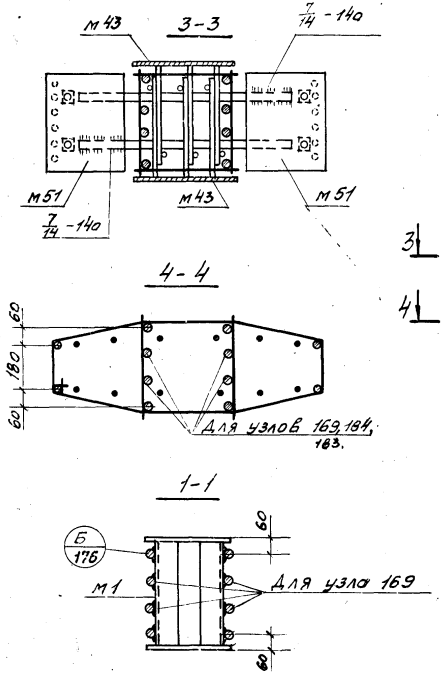

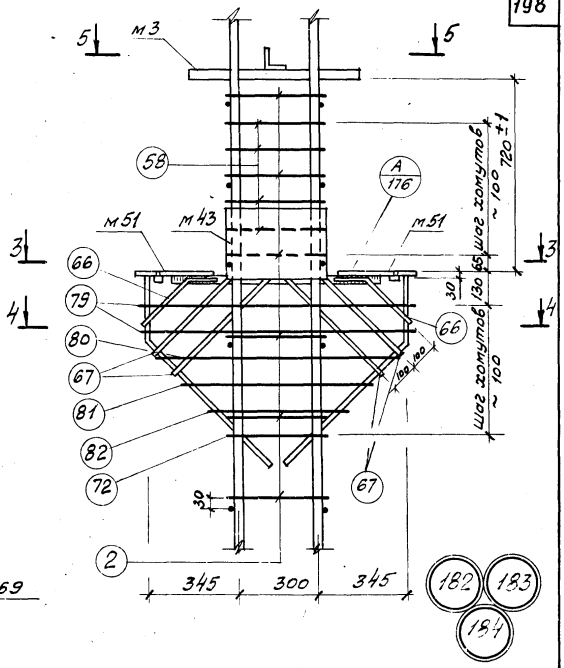

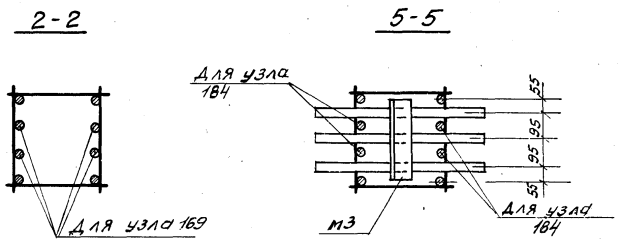

Примечания.

1. Электродуговая сварка выполняется электродами Э50А-Ф.
2. Отдельные стержни поз. 2,58 соединяются с плоскими каркасами контактной точечной сваркой.
3. Сварные соединения производить в соответствии с „Указаниями по сварке соединений арматуры и закладных железобетонных конструкций (СН393-69).
4. Хомуты консолей и закладные детали М51 крепятся к рабочей арматуре вязальной проволокой. Окончательное положение закладных деталей фиксируется в опалубке.
5. Размеры привязки выпусков арматуры из колонн даны до её рифов.

ТК 1976	Пространственные каркасы Узлы 164, 169, 182, 183, 184.	1.420-12 Выпуск 3	
		Лист	190

Шифр

Марка-лист

Инв. №

Гл.констр.ин-та	Смирнов	
Нач.отдела	Уранов	
Нач.сектора	Чечелёва	
Рук.группы	Корнюшина	
Инженер	Петрова	
Проверил	Горячева	

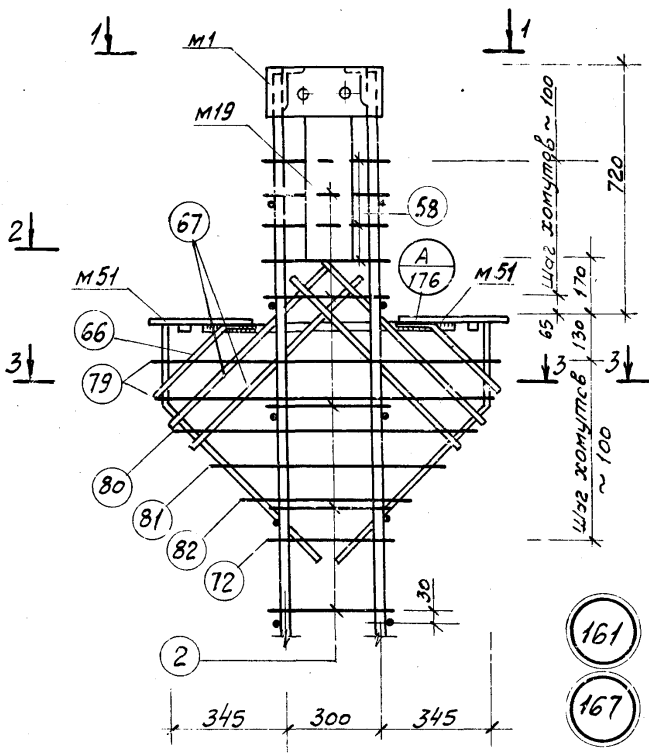

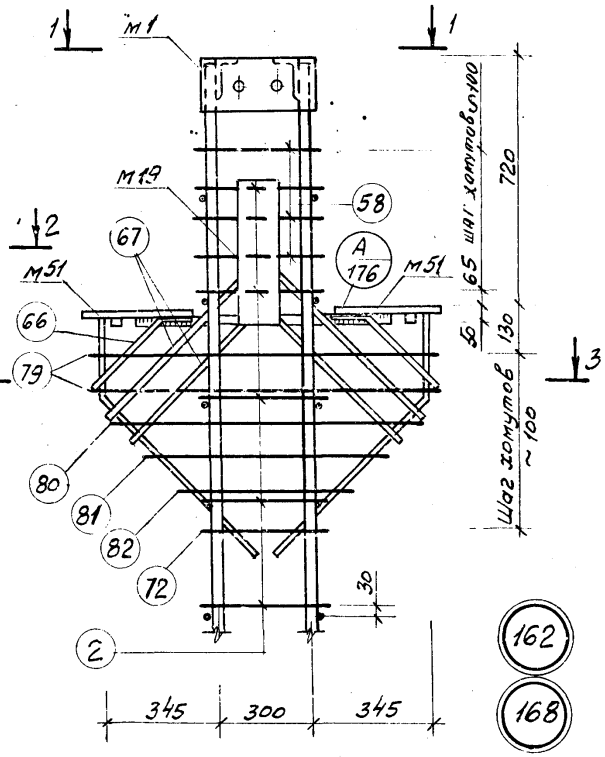

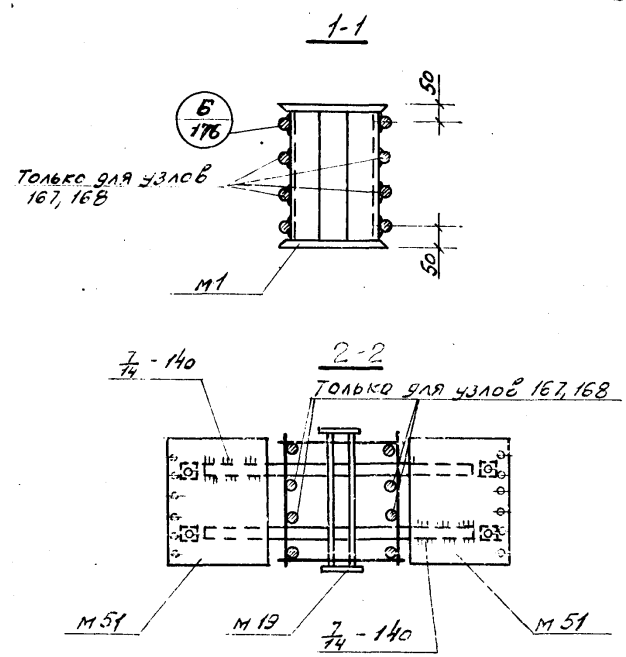

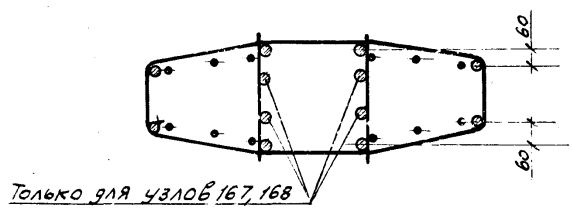

3-3

Примечания:

1. Электродуговая сварка выполняется электродами Э50А-Ф.
2. Отдельные стержни поз. 2 и 58 соединяются с плоскими каркасами контактной точечной сваркой.
3. Сварные соединения производить в соответствии с „Указаниями по сварке соединений арматуры и закладных деталей железобетонных конструкций" (СН393-69)
4. Хомуты консолей и закладные детали М51 крепятся к рабочей арматуре вязальной проволокой. Окончательное положение закладных деталей фиксируется в опалубке.
5. Размеры привязки выпусков арматуры и колонн даны до ее рифов.

ТК 1976	Пространственные каркасы. Узлы 161, 162, 167, 168	1.420-12 выпуск 3
		Лист 191

Рук. группы | Корнюшина

15754-02 17

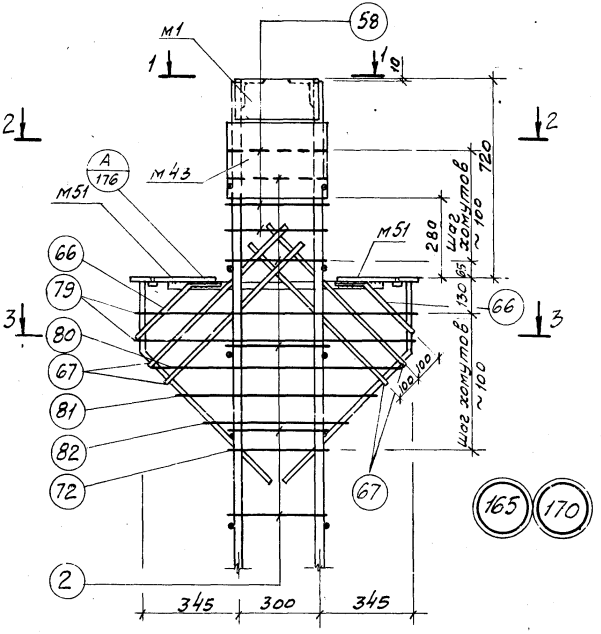

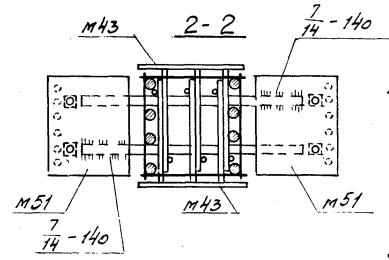

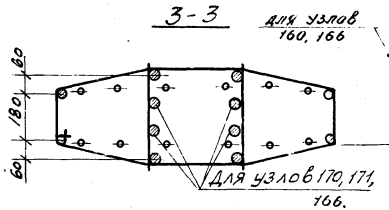

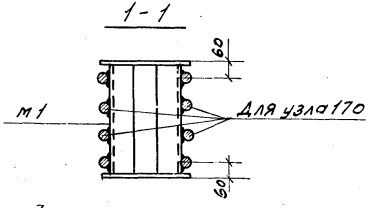

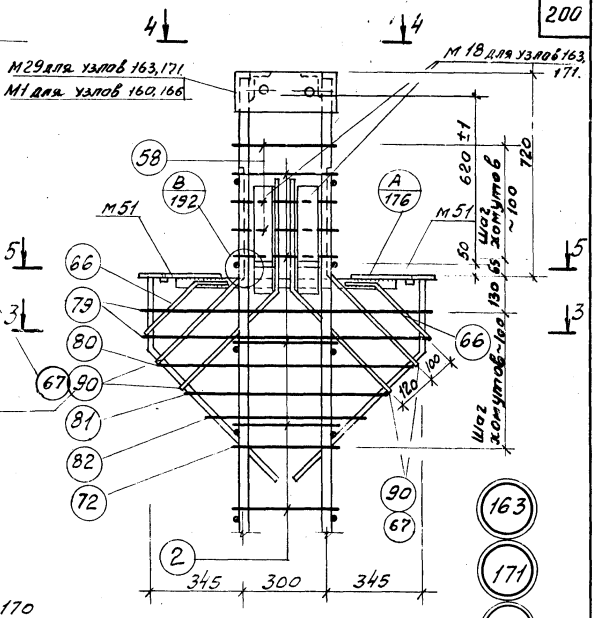

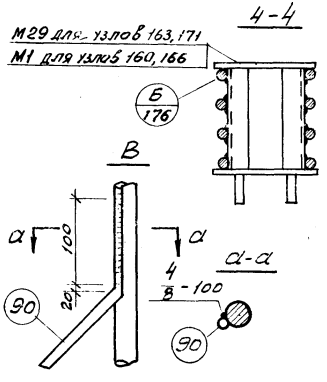

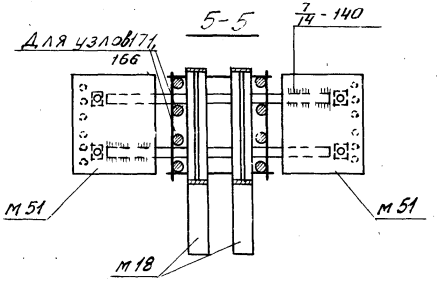

Примечания.

1. Электродуговая сварка выполняется электродами Э50А-Ф.
2. Отдельные стержни поз. 2 и 38 соединяются с плоскими каркасами контактной точечной сваркой.
3. Сварные соединения производить в соответствии с "Указаниями по сварке соединений арматуры и закладных деталей железобетонных конструкций." (СН393-69)
4. Хомуты консолей и закладные детали м51 крепятся к рабочей арматуре вязальной проволокой. Окончательное положение закладных деталей фиксируется в опалубке.
5. Размеры привязки выпусков арматуры из колонн даны до её рифов.

ТК 1975	Пространственные каркасы. Узлы 160, 163, 165, 166, 170, 171.	1.420-12 Выпуск 3	
		Лист	192

15754-02 18

Гл. инж. проекта Стрелов
Нач. отдела Уранов
Нач. сектора Чечелева
Рук. группы Кодюшина
Инженер Гордячева
Проверил Хлебов

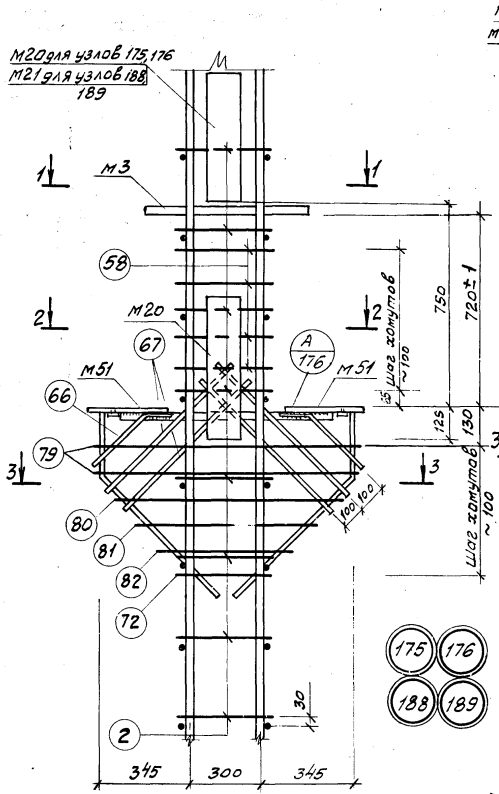

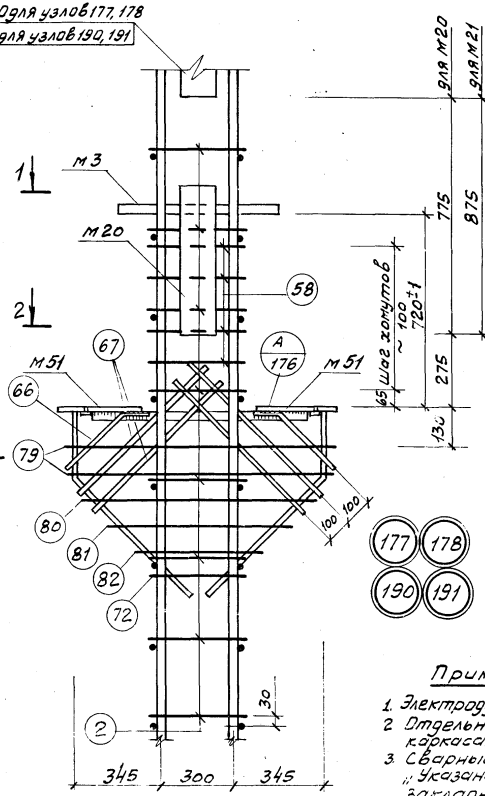

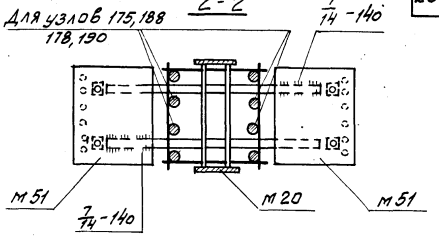

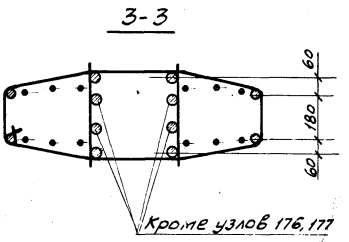

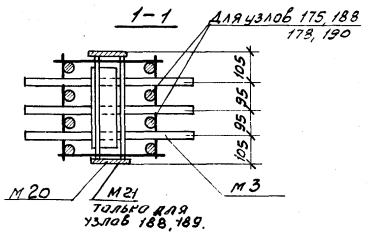

Примечания.

1. Электродуговая сварка выполняется электродами Э50А-Р.
2. Отдельные стержни поз. 2, 58 соединяются с плоскими каркасами контактной точечной сваркой.
3. Сварные соединения производить в соответствии с „Указаниями по сварке соединений арматуры и закладных деталей железобетонных конструкций (СН393-69).
4. Хомуты консолей и закладные детали М51 крепятся к рабочей арматуре вязальной проволокой.
5. Размеры привязки выпусков арматуры из колонн даны до её рифов

ТК 1976	Пространственные каркасы Узлы 175÷179, 188÷191	1.420-12 Выпуск 3
		Лист 193

Инв. № подл. | Подпись и дата | Взам. инв. №

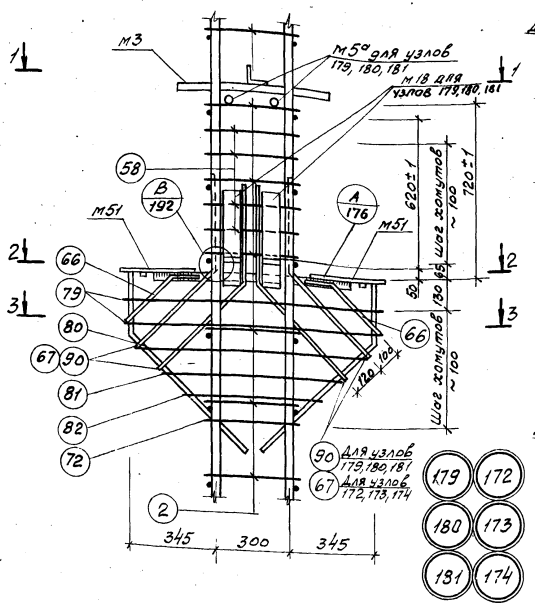

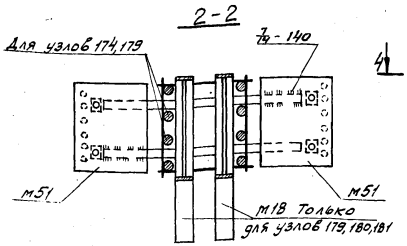

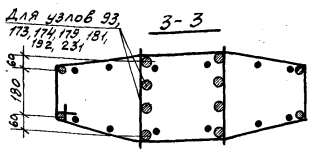

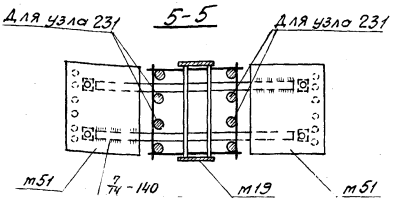

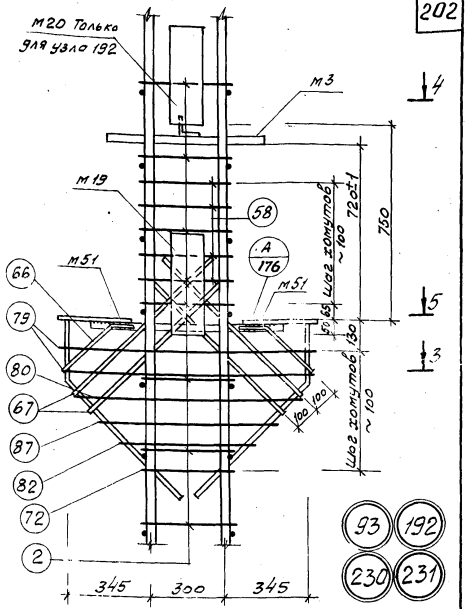

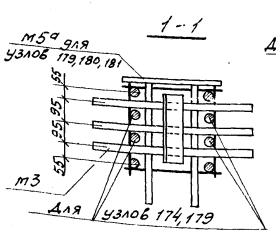

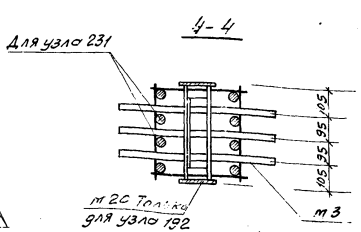

Примечания:

1. Электродуговая сварка выполняется электродами Э50А-Ф.
2. Отдельные стержни поз. 2 и 58 соединяются с плоскими каркасами контактной точечной сваркой.
3. Сварные соединения производить в соответствии с „Указаниями по сварке соединений арматуры и закладных деталей железобетонных конструкций" (СН393-69).
4. Хомуты консолей и закладные детали м51 крепятся к рабочей арматуре вязальной проволокой. Окончательное положение закладных деталей фиксируется в опалубке.
5. Размеры привязки выпусков арматуры и колонн даны до её рифов.

ТК 1976

Пространственные каркасы
Узлы 93, 172, 173, 174, 179, 180, 181, 192, 230, 231

1.420-12
Выпуск 3
Лист 194

15754-02 20

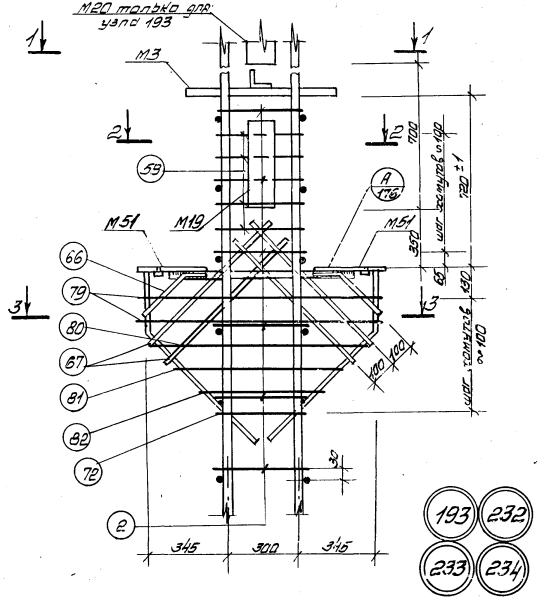

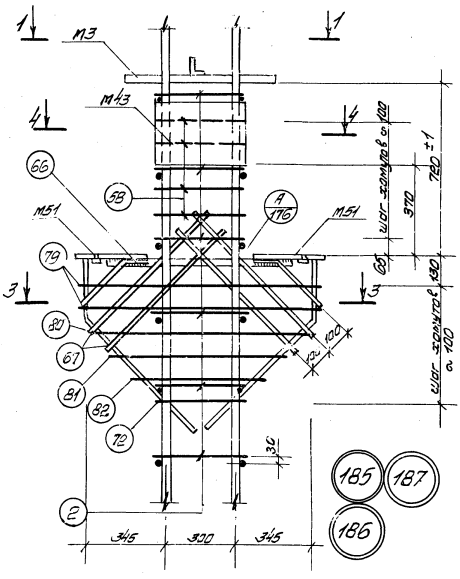

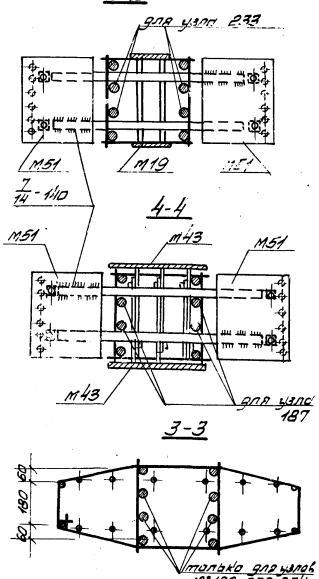

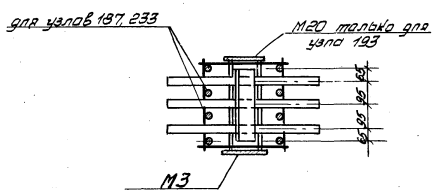

Примечания.

1. Электродуговая сварка выполняется электродами 350А-Ф
2. Отдельные стержни поз. 2 и 58 соединяются с плоскими каркасами контактной точечной сваркой.
3. Сварные соединения производить в соответствии с „Указаниями по сварке соединений арматуры и закладных деталей железобетонных конструкций (СН393-69).
4. Хомуты консолей и закладные детали М52 крепятся к рабочей арматуре вязальной проволокой. Окончательное положение закладных деталей фиксируется в опалубке.
5. Размеры привязки выпусков арматуры из колонн даны до ее рифов.

ТК 1976	Пространственные каркасы Узлы 185÷187, 193, 232÷234.	1.420-12 Выпуск 3
		Лист 195

Гор
На лист
№
Гарячева
Проверил
Уранов
Чечелёва
Корнюшина
Нач. отдела
Нач. сектора
Рук. группы

15754-02

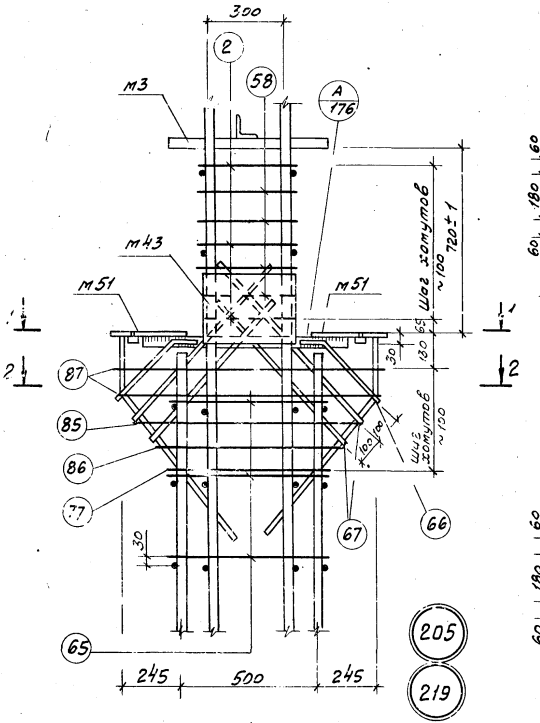

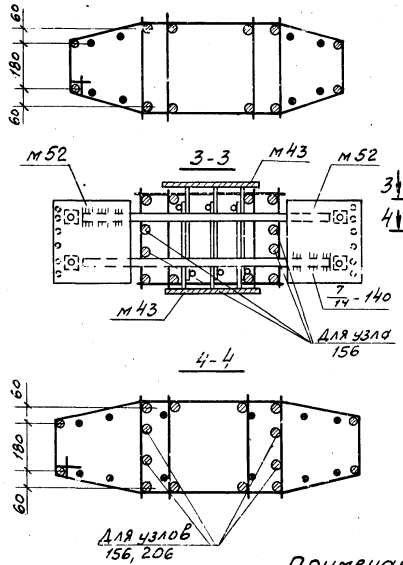

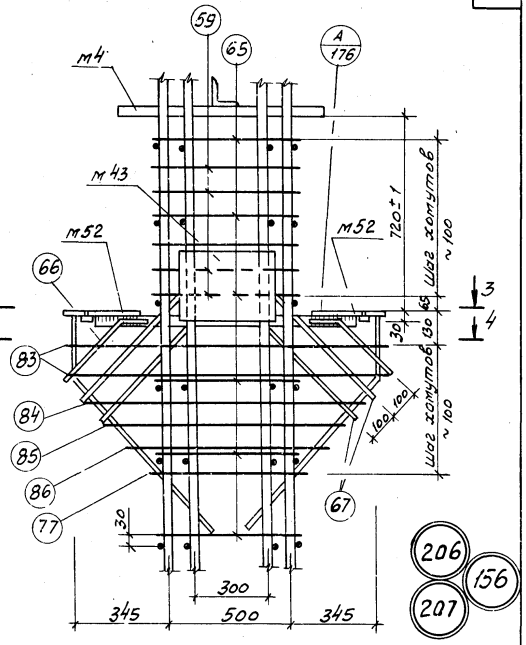

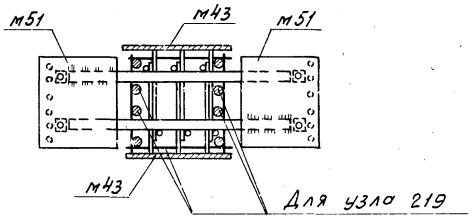

Примечания

1. Электродуговая сварка выполняется электродами Э50А-Ф
2. Отдельные стержни поз. 2, 58, 59, 65 соединяются с плоскими каркасами контактной точечной сваркой
3. Сварные соединения производить в соответствии с „Указаниями по сварке соединений арматуры и закладных деталей железобетонных конструкций (СН393-69)
4. Хомуты консолей и закладные детали м51, м52 крепятся к рабочей арматуре вязальной проволокой. Окончательное положение закладных деталей фиксируется в опалубке.
5. Размеры привязки выпусков арматуры из колонн даны до её рифов.

ТК 1976	Пространственные каркасы Узлы 156, 205, 206, 207, 219	1.420-12 Выпуск 3	
		Лист	196

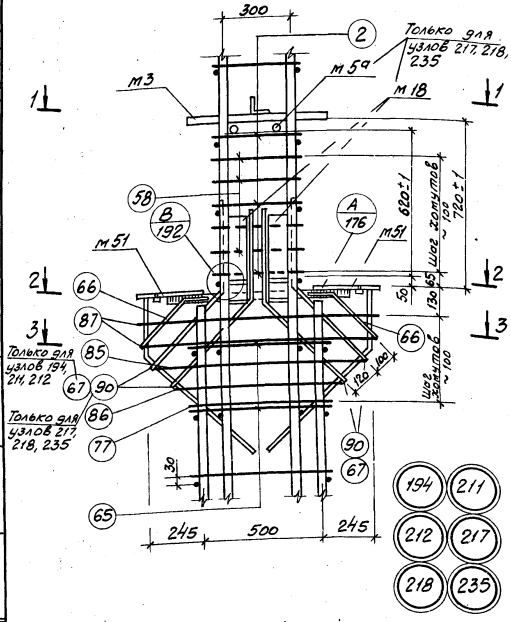

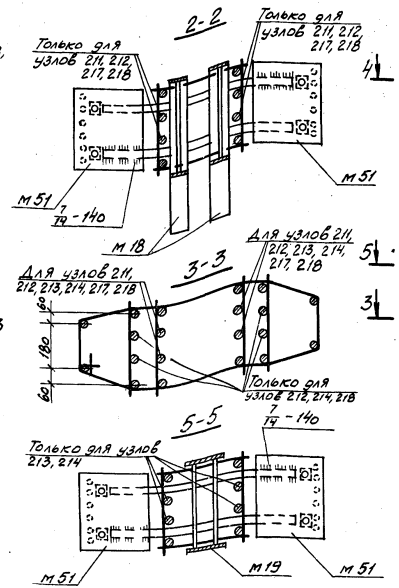

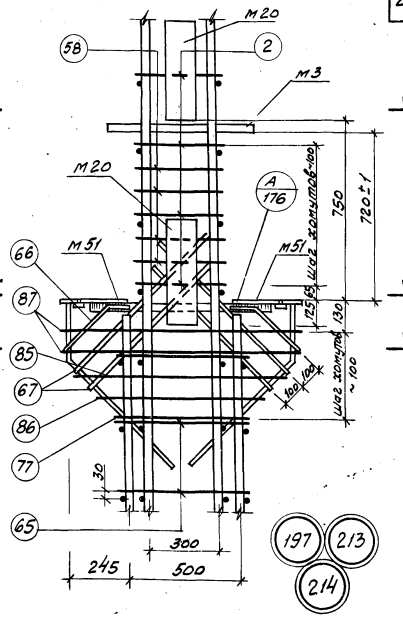

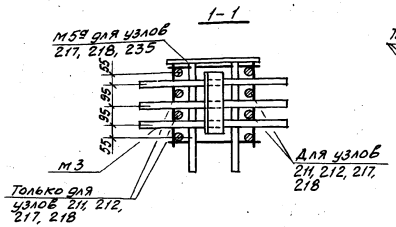

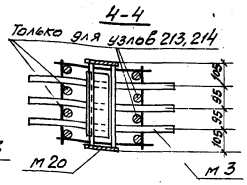

Примечания:

1. Электродуговая сварка выполняется электродами Э50А-Ф
2. Отдельные стержни поз. 2, 58 и 65 соединяются с плоскими каркасами контактной точечной сваркой
3. Сварные соединения производить в соответствии с „Указаниями по сварке соединений арматуры и закладных деталей железобетонных конструкций (СН393-69)
4. Хомуты консолей и закладные детали м51 крепятся к рабочей арматуре вязальной проволокой. Окончательное положение закладных деталей фиксируется в опалубке.
5. Размеры привязки выпусков арматуры из колонн даны до её рифов

ТК 1976	Пространственные каркасы Узлы 194, 197, 211÷214, 217, 218, 235	1.420-12 Выпуск 3	
		Лист	197

Нач. отдела | Уранов | Чечелёва | Корнюшина | Проверил | Горячева | Нач. сектора | Рук. группы

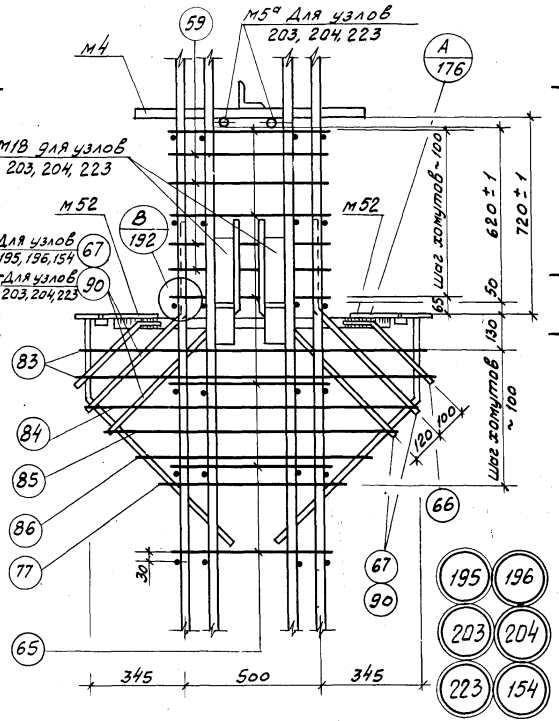

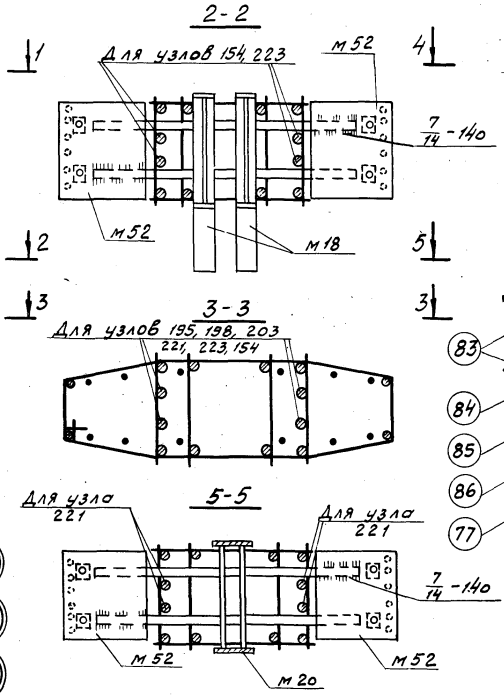

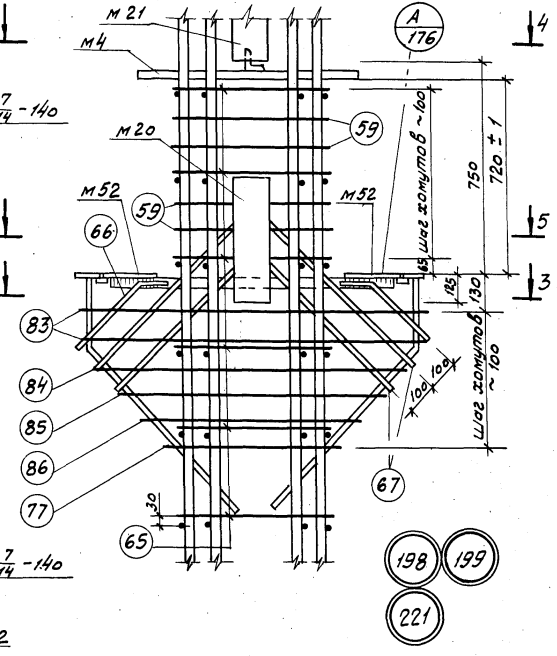

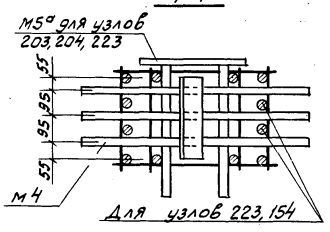

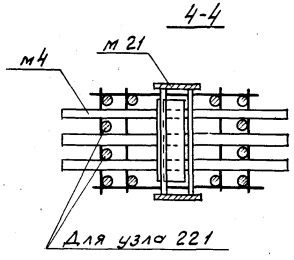

Примечания.

1 Электродуговая сварка выполняется электродами Э50А-Ф
2 Отдельные стержни поз. 59 и 65 соединяются с плоскими каркасами контактной точечной сваркой.
3 Сварные соединения производить в соответствии с „Указаниями по сварке соединений арматуры и закладных деталей железобетонных конструкций (СН393-69)
4 Хомуты консолей и закладные детали М52 крепятся к рабочей арматуре вязальной проволокой. Окончательное положение закладных деталей фиксируется в опалубке
5 Размеры привязки выпусков арматуры из колонн даны до её рифов

ТК 1976	Пространственные каркасы Узлы 154, 195, 196, 198, 199, 203, 204, 221, 223	1.420-12 Выпуск 3	
		Лист	198

Шифр
Марка-лист
Инв. №

Инженер Петрова
Проверил Горячева
Гл. констр. ин. Смирнов
Нач. отдела Уранов
Нач. сектора Чечелёва
Рук. группы Корнюшина

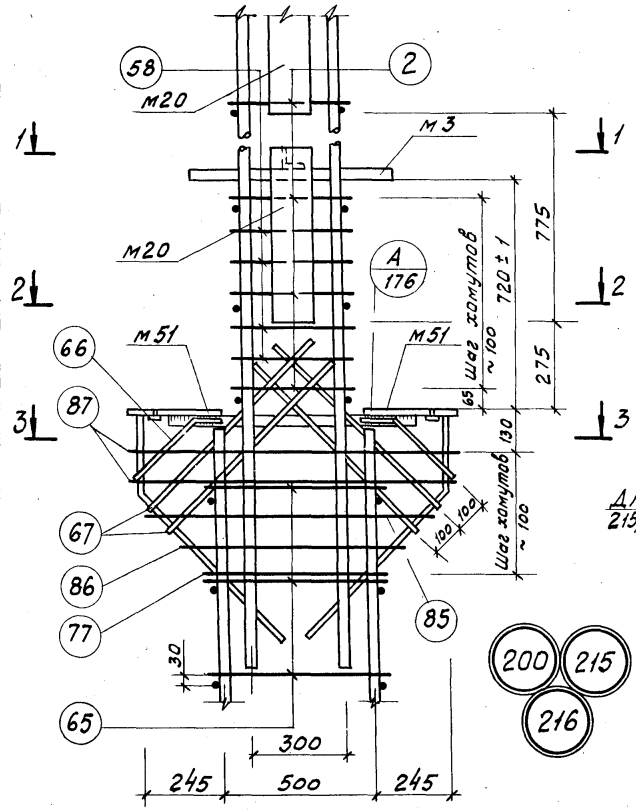

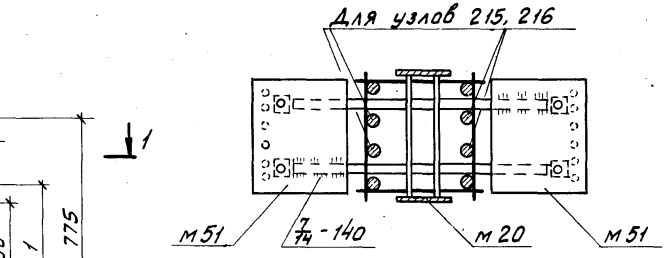

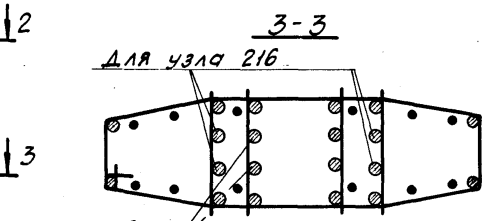

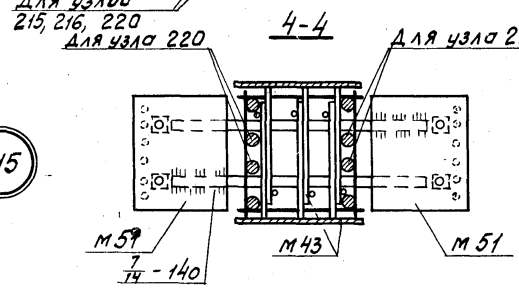

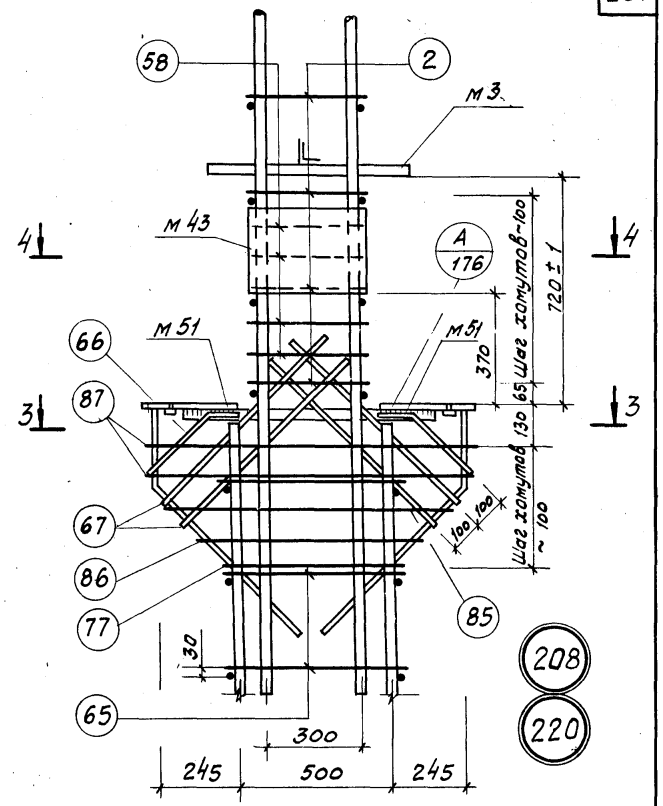

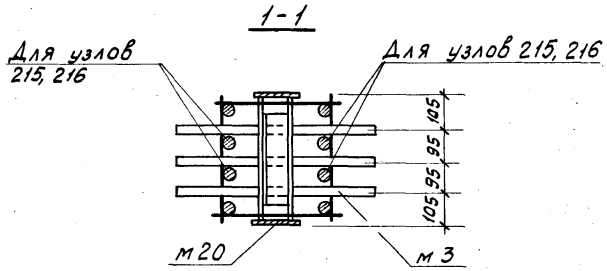

Примечания.

1. Электродуговая сварка выполняется электродами Э50А-Ф.
2. Отдельные стержни поз. 2, 58 и 65 соединяются с плоскими каркасами контактной точечной сваркой.
3. Сварные соединения производить в соответствии с „Указаниями по сварке соединений арматуры и закладных деталей железобетонных конструкций" (СН393-69).
4. Хомуты консолей и закладные детали М51 крепятся к рабочей арматуре вязальной проволокой. Окончательное положение закладных деталей фиксируется в опалубке.
5. Размеры привязки выпусков арматуры из колонн даны до ее рифов.

ТК 1976	Пространственные каркасы Узлы 200, 208, 215, 216, 220	1.420-12 Выпуск 3
		Лист 199

Инв. № подл. | Подпись и дата | Взам. инв. №
Нач. сектора Челяева
Рук. группы Корнюшина

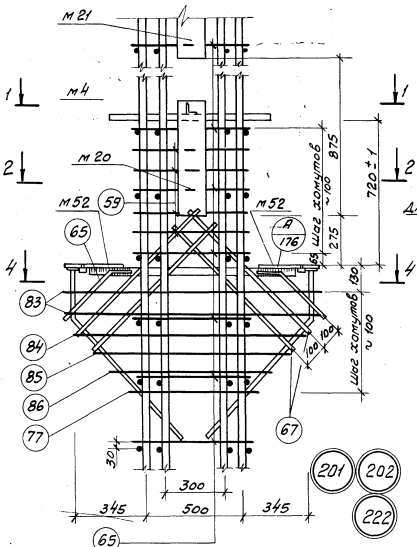

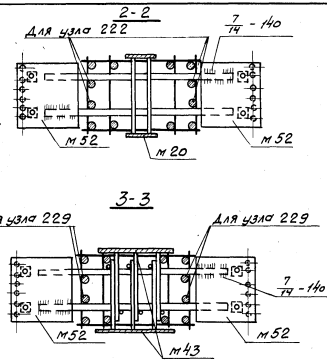

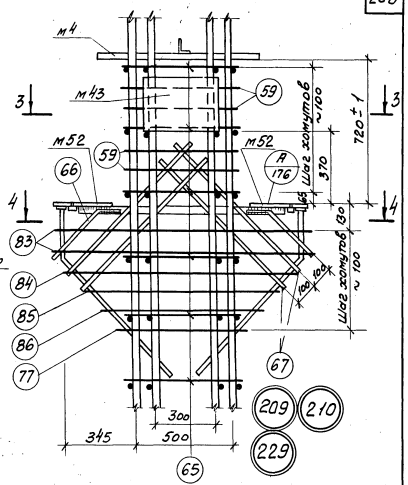

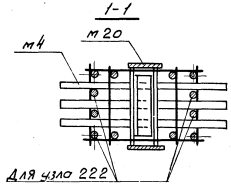

Примечания

1. Электродуговая сварка выполняется электродами Э50А-Ф
2. Отдельные стержни поз.59 и 65 соединяются с плоскими каркасами контактной точечной сваркой.
3. Сварные соединения производить в соответствии с „Указаниями по сварке соединений арматуры и закладных деталей железобетонных конструкций (СН393-69)".
4. Хомуты консолей и закладные детали М52 крепятся к рабочей арматуре вязальной проволокой. Окончательное положение закладных деталей фиксируется в опалубке
5. Размеры привязки выпусков арматуры из колонн даны до её рифов.

ТК 1976	Пространственные каркасы Узлы 201, 202, 209, 210, 222, 229	1.420-12 Выпуск 3	
		Лист	200

Шифр
Пока-лист
Инв. №

Инженер Петрова
Проверил Горячева
Смирнов
Уранов
Чечелёва
Корнюшина
Гл. констр. ин.
Нач. отдела
Нач. сектора
Рук. группы

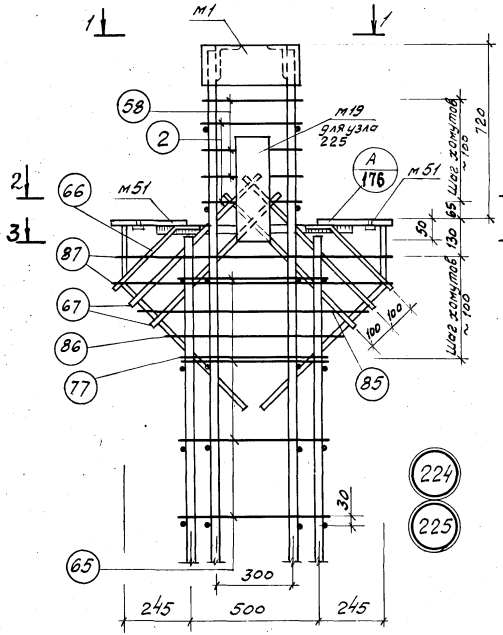

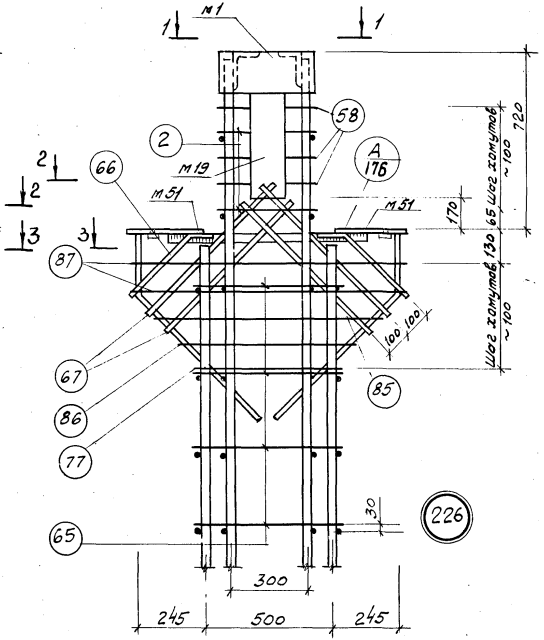

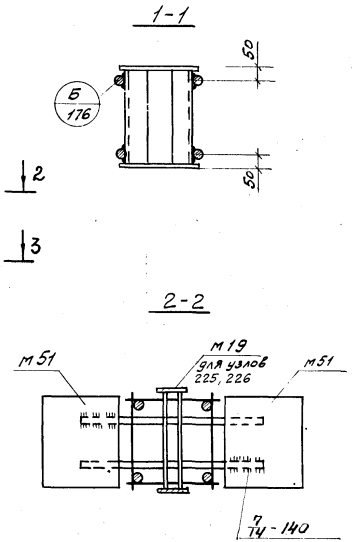

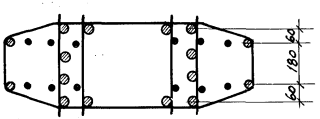

Примечания

1. Электродуговая сварка выполняется электродами Э50А-Ф
2. Отдельные стержни поз. 2, 58 и 65 соединяются с плоскими каркасами контактной точечной сваркой.
3. Сварные соединения производить в соответствии с "Указаниями по сварке соединений арматуры и закладных деталей железобетонных конструкций" (СН393-69).
4. Хомуты консолей и закладные детали М51 крепятся к рабочей арматуре вязальной проволокой. Окончательное положение закладных деталей фиксируется в опалубке.
5. Размеры привязки выпусков арматуры из колонн даны до ее рифов.

ТК 1976	Пространственные каркасы Узлы 224, 225, 226	1.420-12 Выпуск 3	
		Лист	201

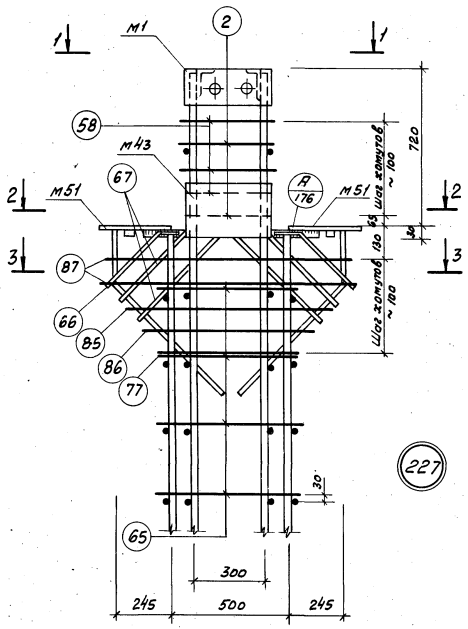

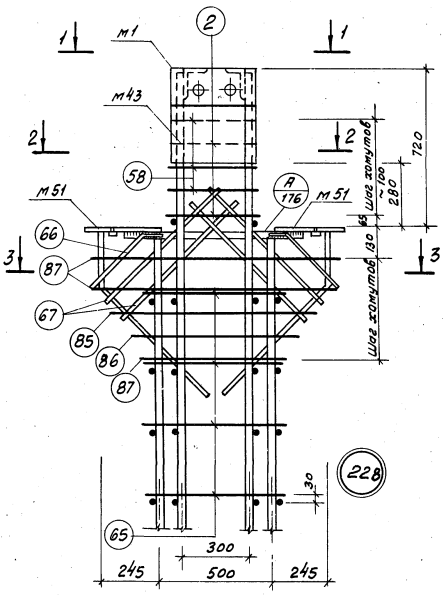

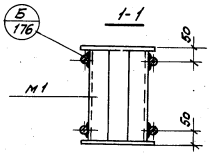

2-2

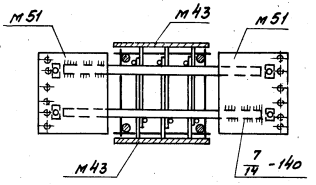

3-3

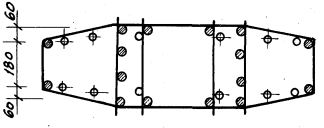

Примечания

1. Электродуговая сварка выполняется электродами Э50А-Ф.
2. Отдельные стержни поз. 2.58 и 65 соединяются с плоскими каркасами контактной точечной сваркой.
3. Сварные соединения производить в соответствии с „Указаниями по сварке соединений арматуры и закладных деталей железобетонных конструкций" (СН 393-69).
4. Хомуты консолей и закладные детали м51 крепятся к рабочей арматуре вязальной проволокой. Окончательное положение закладных деталей фиксируется в опалубке.
5. Размеры привязки выпусков арматуры из колонн даны до её рифов

ТК 1976	Пространственные каркасы Узлы 227, 228	1.420-12 Выпуск 3	
		Лист	202

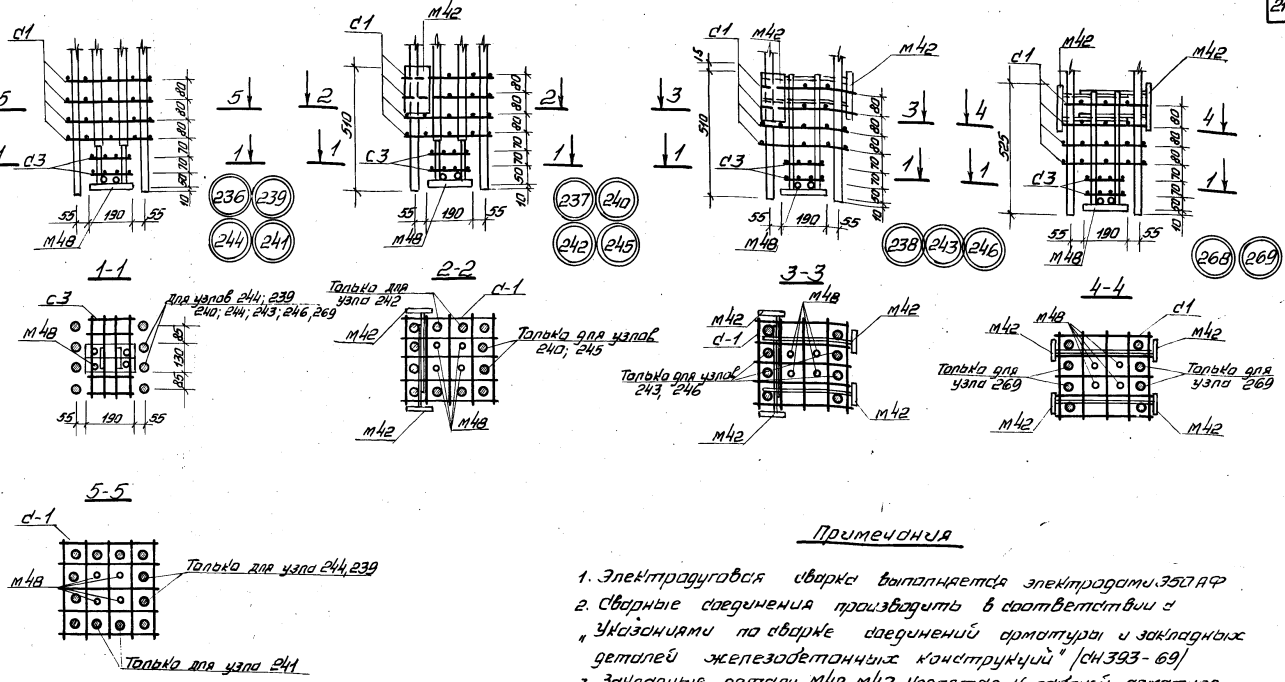

Примечания

1. Электродуговая сварка выполняется электродами Э50АФ
2. Сварные соединения производить в соответствии с „Указаниями по сварке соединений арматуры и закладных деталей железобетонных конструкций" (СН 393-69)
3. Закладные детали М48, М42 крепятся к рабочей арматуре вязальной проволокой. Окончательное положение закладных деталей фиксируется в опалубке.
4. Закладная деталь М16 условно не показана.

ТК 1976	Пространственные каркасы Узлы 236 ÷ 246, 268, 269	1.420-12 выпуск 3	
		Лист	203

Нач. сектора Рук. группы Чечелёва Корнюшина

Шифр

Марка-лист

Инв. №

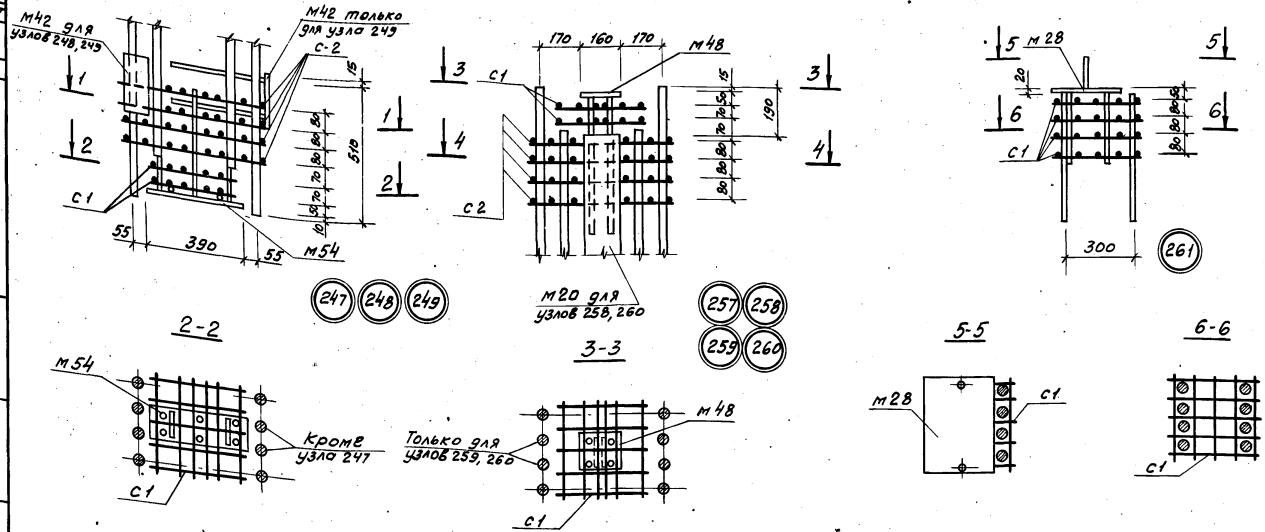

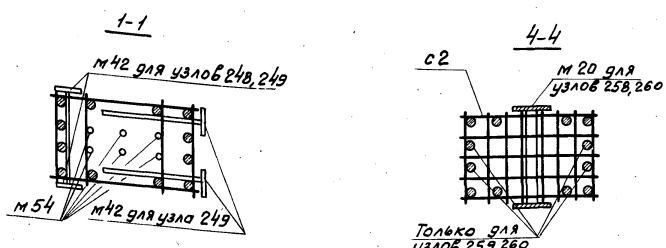

Примечания.

1. Электродуговая сварка выполняется электродами Э50АФ
2. Сварные соединения производить в соответствии с „Указаниями по сварке соединений арматуры и закладных деталей железобетонных конструкций (СН393-69)
3. Закладные детали М54, М49 крепятся к рабочей арматуре вязальной проволокой. Окончательное положение закладных деталей фиксируется в опалубке
4. Закладная деталь М17 условно не показана.

Гл. констр. ин.	Смирнов	Ст. инженер	Костенко
Нач. отдела	Уранов	Проверил	Горячева
Нач. сектора	Чечелева		
Рук. группы	Корнюшина		

ТК 1976	Пространственные каркасы Узлы 247÷249; 257÷261	1.420-12 Выпуск 3	
		Лист	204

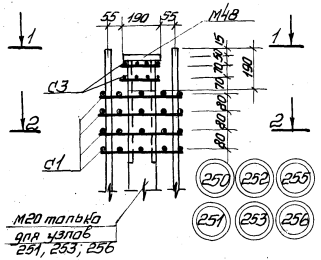

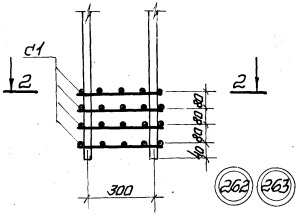

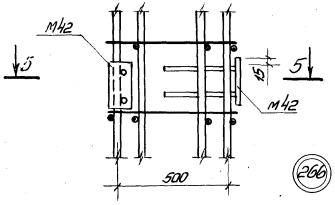

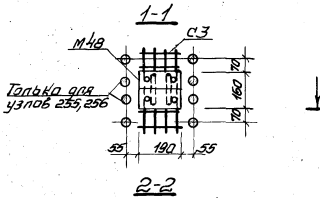

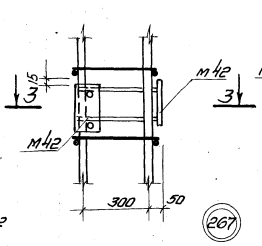

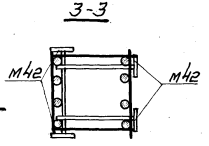

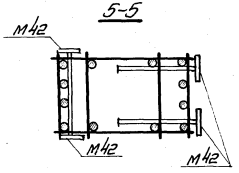

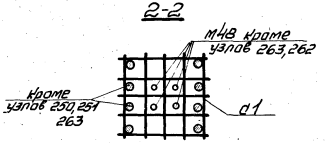

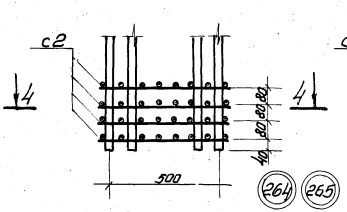

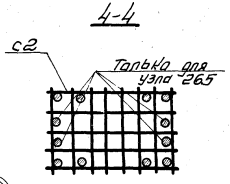

Примечания

1. Электродуговая сварка выполняется электродами Э50А Ф.
2. Сварные соединения производить в соответствии с Указаниями по сварке соединений арматуры и закладных деталей железобетонных конструкций /СН393-69/
3. Закладные детали М42, М49 крепятся к рабочей арматуре вязальной проволокой. Окончательное положение закладных деталей фиксируется в опалубке
4. Закладная деталь М16 условно не показана.
5. Количество стержней в узлах 266, 267 показано условно.

ТК 1976

Пространственные каркасы
Узлы 250÷253; 255, 256; 262÷267

1.420-12 выпуск 3
Лист 205

15754-02 31

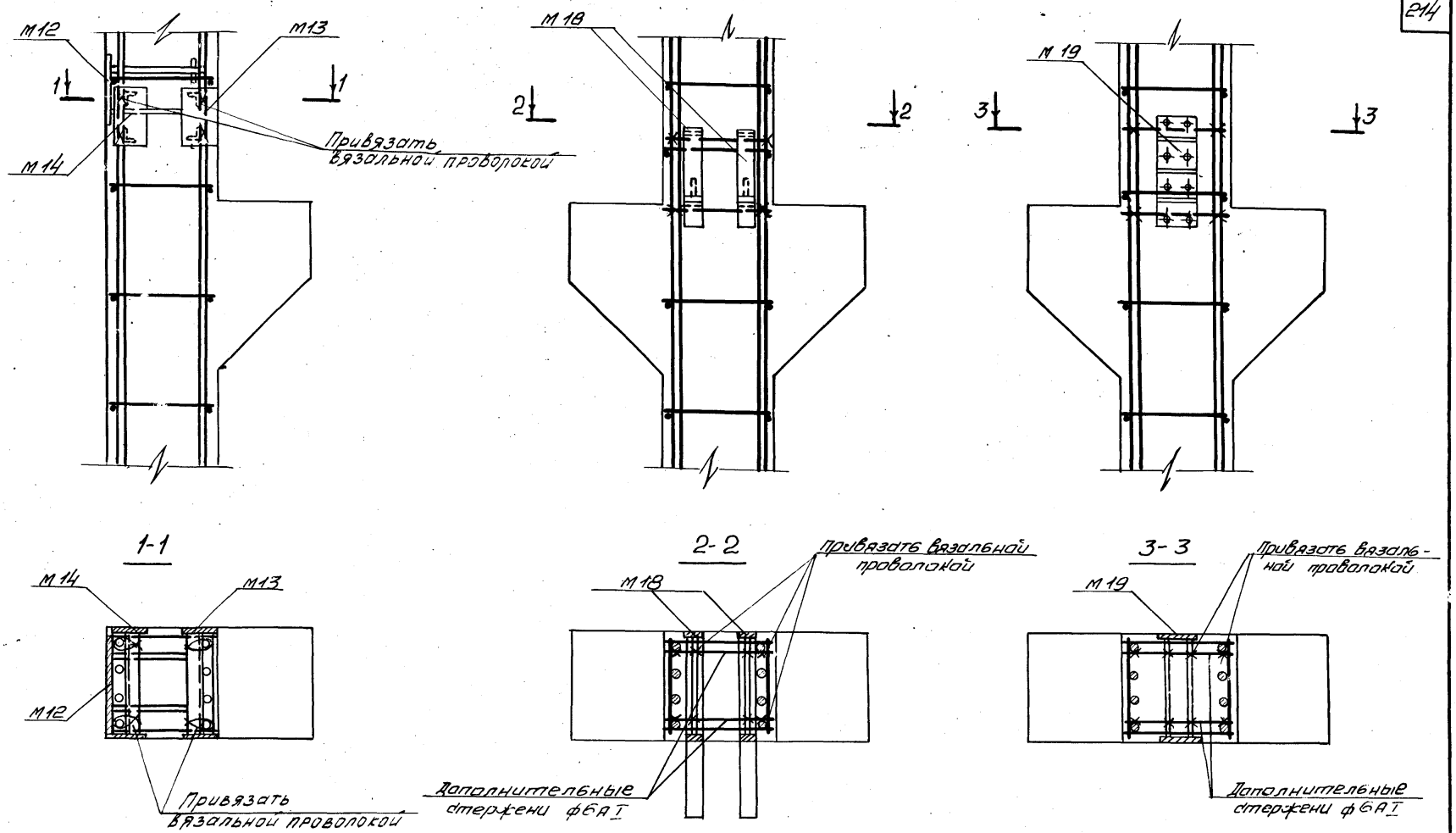

Гл. специал.		Смилянский
Рук. группы		Гапеенков
Ст. техник		Козлова
Проверил		Ревякина

ТК 1976	Примеры крепления закладных деталей в пространственных каркасах.	1.420-12 выпуск 3
		Лист 206

Кр1

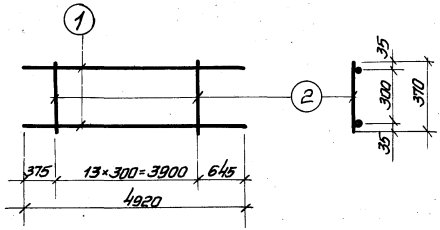

Кр2

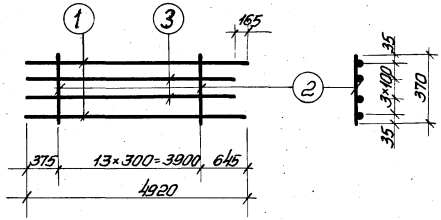

Кр3; Кр4; Кр8

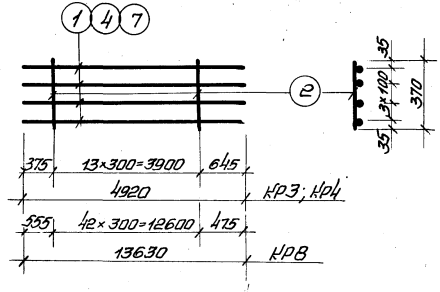

Кр5

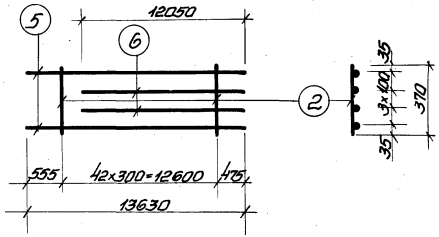

Кр6

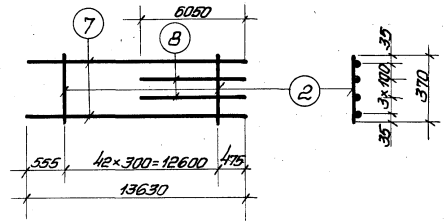

Кр7

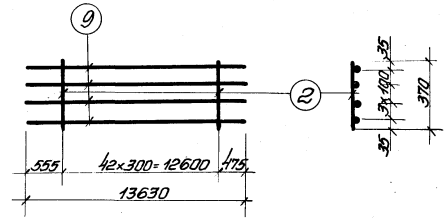

Спецификация стали на арматурное изделие

Марка изделия	№ поз	ф мм	Длина мм	Кол. шт.	Масса изделия кг
Кр1	1	25АIII	4920	2	39,9
	2	8АI	370	14	
Кр2	1	25АIII	4920	2	64,3
	2	8АI	370	14	
	3	20АIII	4755	2	
Кр3	1	25АIII	4920	4	77,7
	2	8АI	370	14	
Кр4	2	8АI	370	14	96,9
	4	28АIII	4920	4	
Кр5	5	25АIII	13630	2	170,7
	6	20АIII	12050	2	
	2	8АI	370	43	
Кр6	7	32АIII	13630	2	208,1
	8	20АIII	6050	2	
	2	8АI	370	43	
Кр7	2	8АI	370	43	269,8
	9	28АIII	13630	4	
Кр8	2	8АI	370	43	350,3
	7	32АIII	13630	4	

Примечания.

1. Каркасы изготавливаются при помощи контактной точечной сварки в соответствии с ГОСТ 10922-75 „Арматура и закладные детали сварные для железобетонных конструкций. Технические требования и методы испытаний".
2. Все размеры даны в осях стержней

Нач. сектора Веселов
Рук. группы Кузнецов
Чечелева
Корнюшко

ТК 1976	Плоские каркасы Кр1 ÷ Кр8	1.420-12 Выпуск 3
		Лист 207

Кр 9

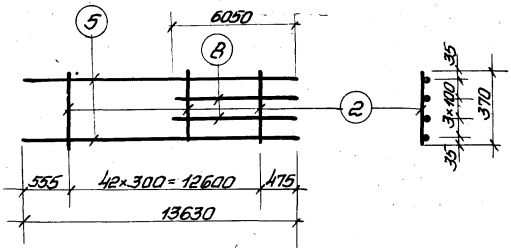

Кр 10

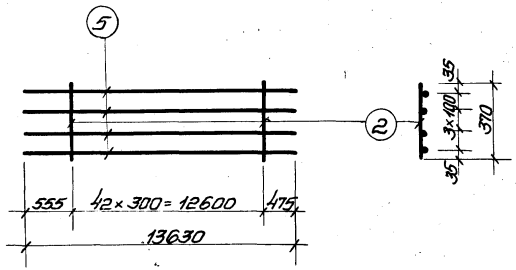

Кр 11; Кр 14

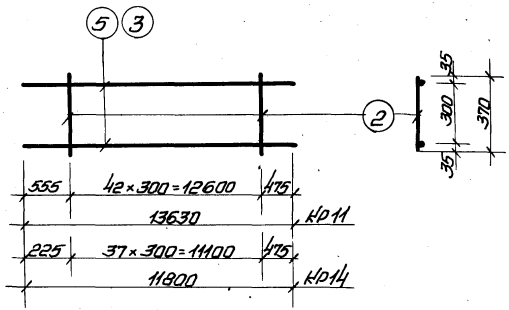

Кр 13

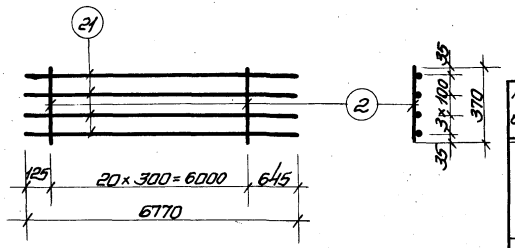

Кр 12; Кр 15

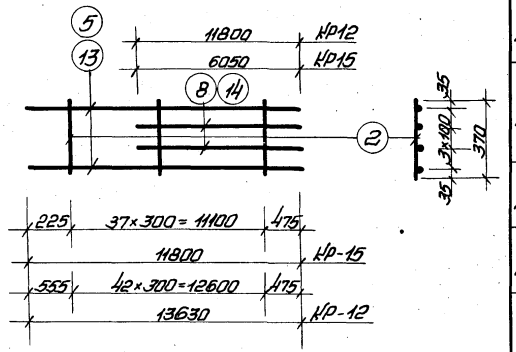

Кр 16

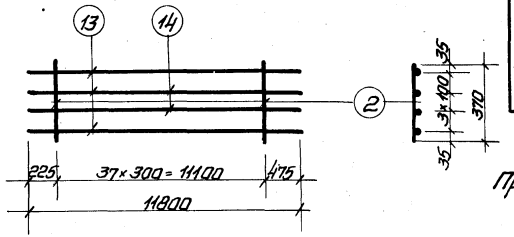

Спецификация стали на одно арматурное изделие

Марка изделия	№ поз	ф мм	Длина мм	Кол. шт.	Масса изделия кг.
Кр 9	2	8 AI	370	43	131,1
	5	25 A III	13630	2	
	8	20 A III	6050	2	
Кр 10	2	8 AI	370	43	216,3
	5	25 A III	13630	4	
Кр 11	2	8 AI	370	43	111,3
	5	25 A III	13630	2	
Кр 12	2	8 AI	370	43	169,5
	5	25 A III	13630	2	
	14	20 A III	11800	2	
Кр 13	2	8 AI	370	21	107,3
	21	25 A III	6770	4	
Кр 14	2	8 AI	370	38	98,0
	13	25 A III	11800	2	
Кр 15	2	8 AI	370	38	126,4
	8	20 A III	6050	2	
	13	25 A III	11800	2	
Кр 16	2	8 AI	370	38	154,8
	13	25 A III	11800	2	
	14	20 A III	11800	2	

Примечания см. лист 207.

Инв. № подл. | Подпись и дата | Взам. инв. №

Гл. констр. проекта — Ст. инженер — Стахорский, Гарбузов
Нач. отдела — Проверил — Гарбузов, Корбут
Нач. сектора — Уронов
Рук. группы — Чечелев
Конашкина

Кр 17 Кр 18

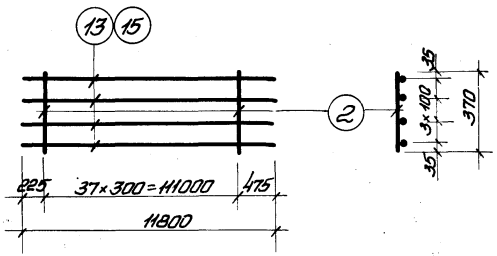

Кр 21, Кр 22

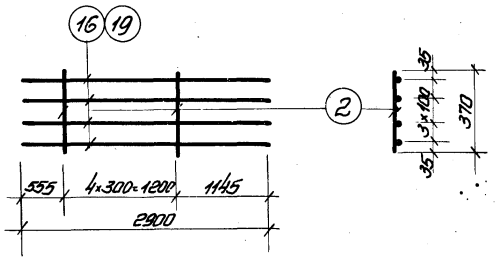

Кр 19

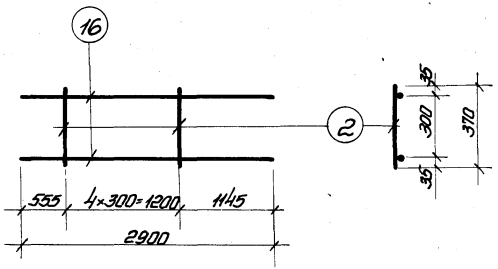

Кр 23

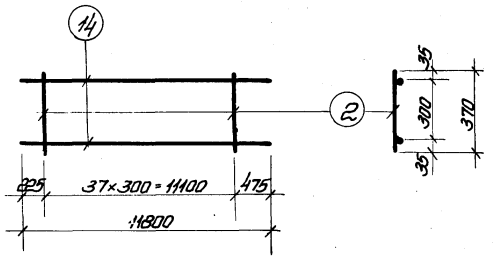

Кр 20

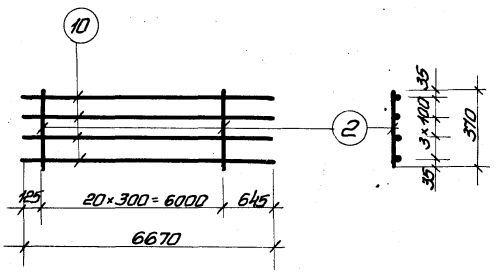

Кр 24

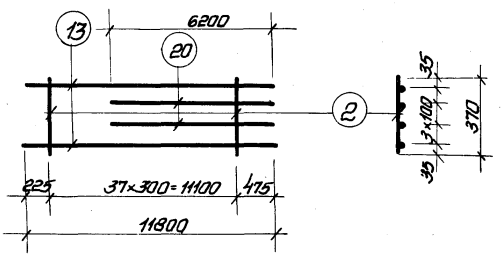

Спецификация стали на одно арматурное изделие

Марка изделия	№ поз	ф мм	Длина мм	Кол. шт.	Масса изделия кг
Кр 17	2	8 AI	370	38	187,6
	13	25 A III	11800	4	
Кр 18	2	8 AI	370	38	303,6
	15	32 A III	11800	4	
Кр 19	2	8 AI	370	5	21,1
	16	25 A III	2900	2	
Кр 20	2	8 AI	370	21	133,9
	10	28 A III	6770	4	
Кр 21	2	8 AI	370	5	45,3
	16	25 A III	2900	4	
Кр 22	2	8 AI	370	5	73,9
	19	32 A III	2900	4	
Кр 23	2	8 AI	370	38	63,8
	14	20 A III	11800	2	
Кр 24	2	8 AI	370	38	144,2
	13	25 A III	11800	2	
	20	25 A III	6200	2	

Примечания см лист 207

Инв. № подл. | Подпись и дата | Взам. инв. №

КР 25

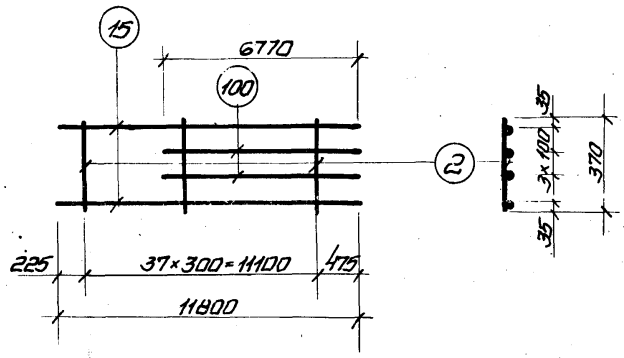

КР 29, КР 30

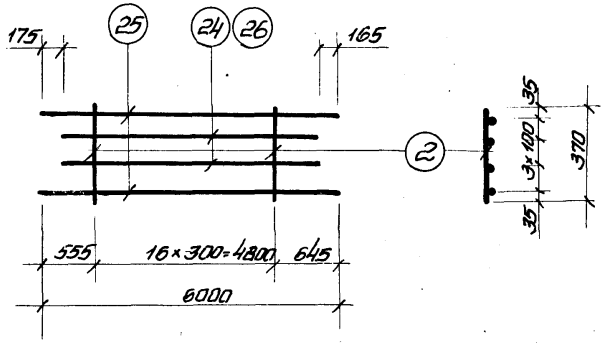

КР 26

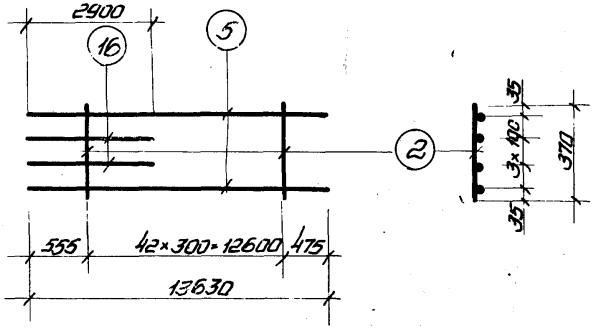

КР 31

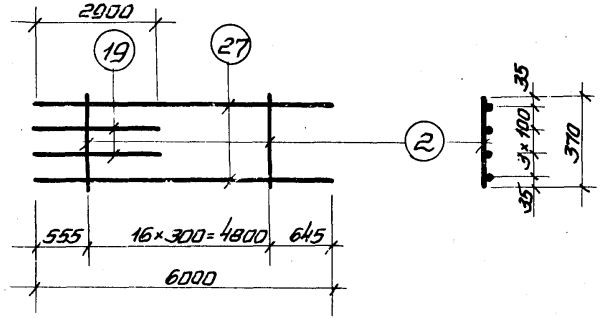

КР 27; КР 28

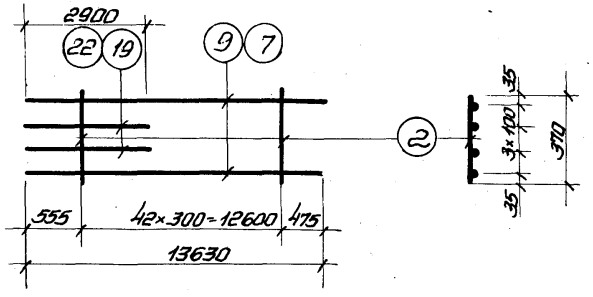

КР 32

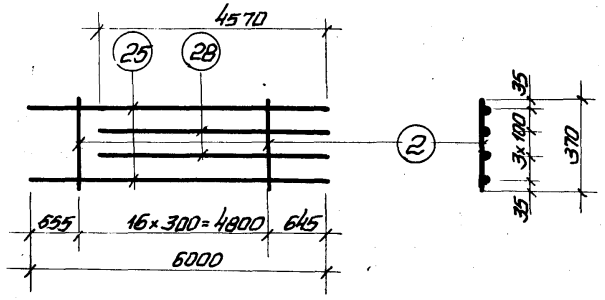

Спецификация стали на одно арматурное изделие

Марка изделия	№ поз	ф мм	Длина мм	Кол. шт	Масса изделия кг.
КР25	2	8AI	370	38	239,8
	15	32AIII	11800	2	
	100	32AIII	6770	2	
КР26	2	8AI	370	43	133,7
	5	25AIII	13630	2	
	16	25AIII	2900	2	
КР27	2	8AIII	370	43	166,1
	9	28AIII	13630	2	
	22	28AIII	2900	2	
КР28	2	8AI	370	43	214,9
	7	32AIII	13630	2	
	19	32AIII	2900	2	
КР29	2	8AI	370	17	76,7
	25	25AIII	6000	2	
	24	20AIII	5660	2	
КР30	2	8AI	370	17	92,3
	25	25AIII	6000	2	
	26	25AIII	5660	2	
КР31	2	8AI	370	17	114,9
	27	32AIII	6000	2	
	19	32AIII	2900	2	
КР32	2	8AI	370	17	83,9
	25	25AIII	6000	2	
	28	25AIII	4570	2	

Примечания см. лист 207.

Инв. № подл. | Подп. и дата | Взам. инв. №

Гл. инженер проекта Федорова
Нач. отдела Горячева
Нач. сектора Шумилов
Рук. группы Кочнев
Конструктор Чечелева
Проверил Корнюшина

ТК 1976

Плоские каркасы
КР25 ÷ КР32

1.420-12
Выпуск 3
Лист 210

Кр 33

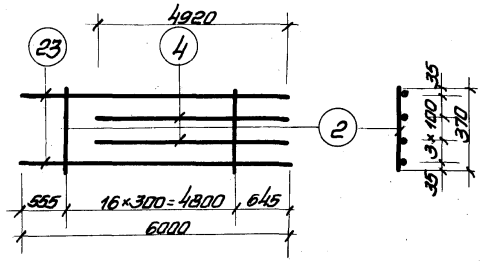

Кр 34

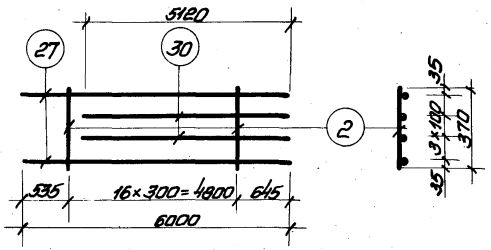

Кр 35

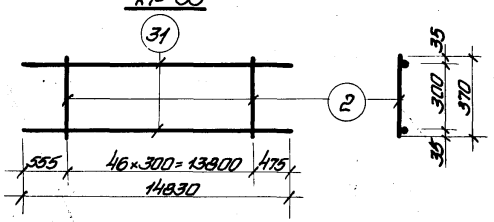

Кр 36

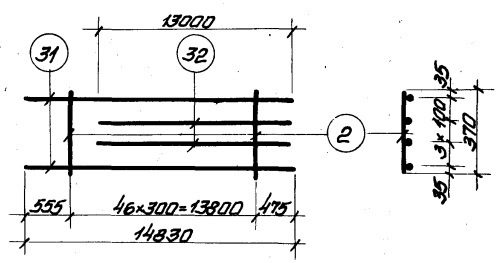

Кр 37

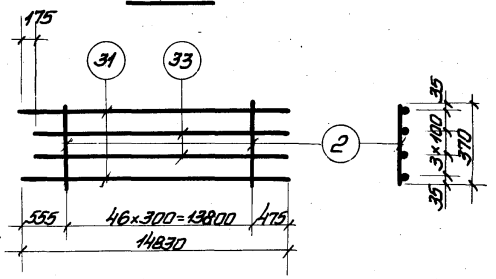

Кр 38

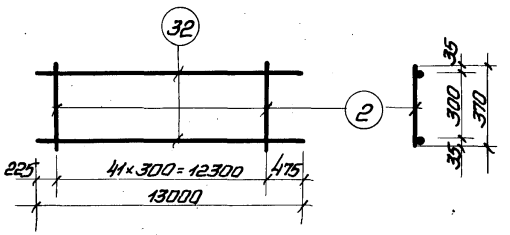

Кр 39

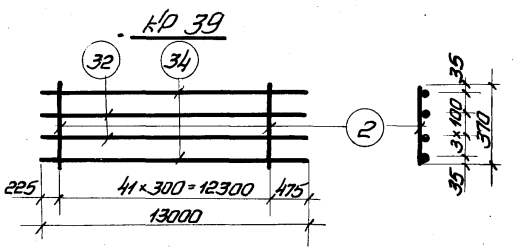

Спецификация стали на одно арматурное изделие

Марка изделия	№ поз	ф мм	Длина мм	Кол. шт	Масса изделия кг.
Кр33	2	8АI	370	17	107,9
	23	28А III	6000	2	
	4	28А III	4920	2	
Кр34	2	8АI	370	17	143,1
	27	32А III	6000	2	
	30	32А III	5120	2	
Кр35	2	8АI	370	47	120,8
	31	25А III	14830	2	
Кр36	2	8АI	370	47	185,0
	31	25А III	14830	2	
	32	20А III	13000	2	
Кр37	2	8АI	370	47	233,6
	31	25А III	14830	2	
	33	25А III	14855	2	
Кр38	2	8АI	370	42	70,3
	32	20А III	13000	2	
Кр39	2	8АI	370	42	170,3
	34	25А III	13000	2	
	32	20А III	13000	2	

Примечания см. лист 207

Нач. отдела Ткачук
Нач. сектора Ткачук
Рук. группы Ткачук
Гуров Чечелёва Корнилина
Проверил Горбачева Горячева

ТК 1976

Плоские каркасы
Кр33 ÷ Кр39

1.420 выпуск 3
Лист 211

КР40; КР44

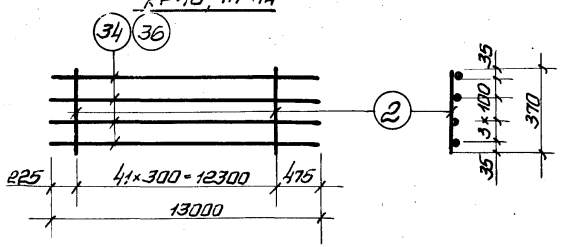

КР41

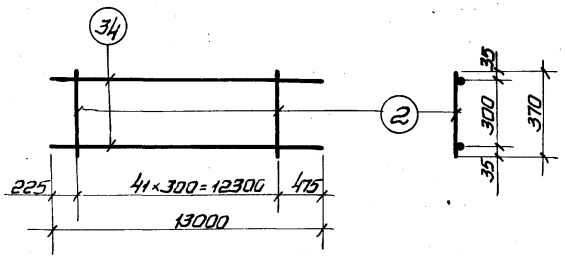

КР42

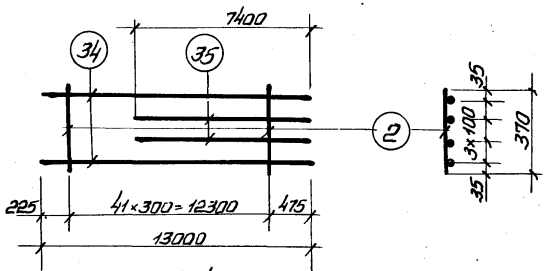

КР43

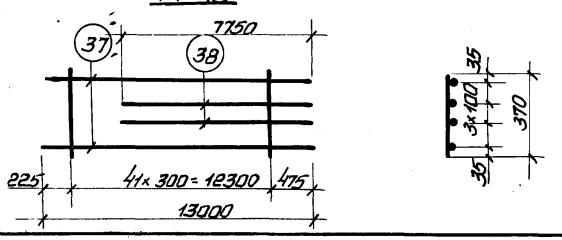

КР45; КР46

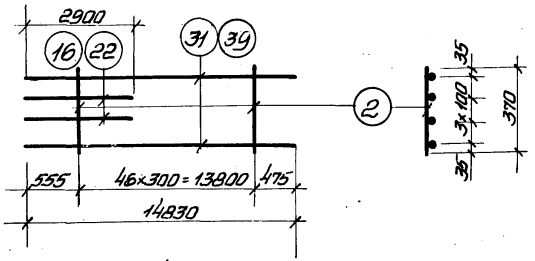

КР47

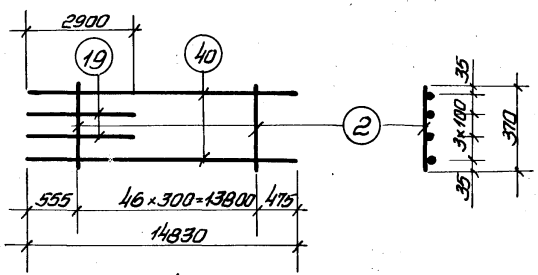

КР48

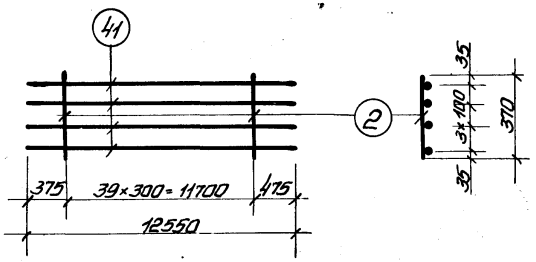

Спецификация стали на одно арматурное изделие

Марка изделия	N поз.	ф мм	Длина мм	Кол шт	Масса изделия кг
КР40	2	8АI	370	42	206,1
	34	25АIII	13000	4	
КР41	2	8АI	370	42	106,1
	34	25АIII	13000	2	
КР42	2	8АI	370	42	162,9
	34	25АIII	13000	2	
	35	25АIII	7400	2	
КР43	2	8АI	370	42	216,8
	37	28АIII	13000	2	
	38	28АIII	7750	2	
КР44	2	8АI	370	42	353,9
	36	32АIII	13000	4	
КР45	2	8АI	370	47	143,2
	31	25АIII	14830	2	
	16	25АIII	2900	2	
КР46	2	8АI	370	47	178,2
	39	28АIII	14830	2	
	22	28АIII	2900	2	
КР47	2	8АI	370	47	229,4
	40	32АIII	14830	2	
	19	32АIII	2900	2	
КР48	2	8АI	370	40	199,8
	41	25АIII	12550	4	

Примечания см. лист 207

Гл. инженер Кондратьев
Нач. отдела Зуснов
Нач. сектора Чечелева
Вед. инженер Корнюшина

ТК 1976

Плоские каркасы КР40 – КР48

1.420 – 12 выпуск 3

Лист 212

КР49

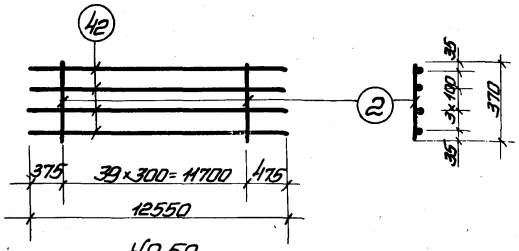

КР50

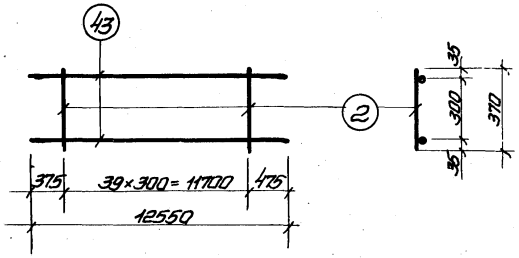

КР51

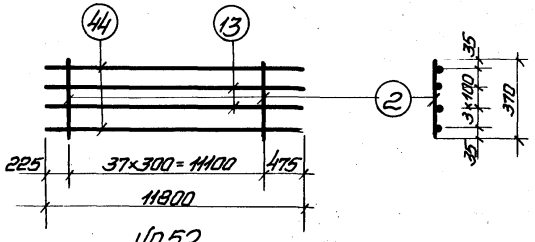

КР52

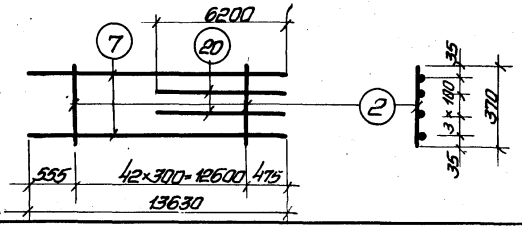

КР53

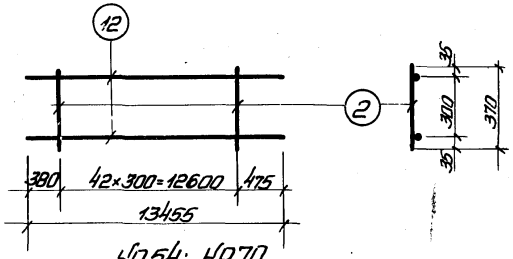

КР54; КР70

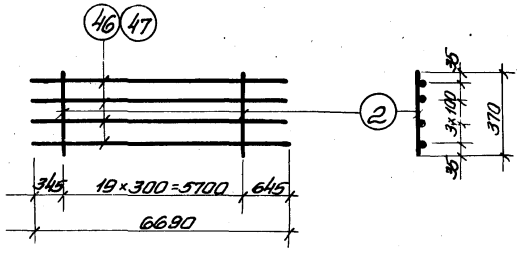

КР55

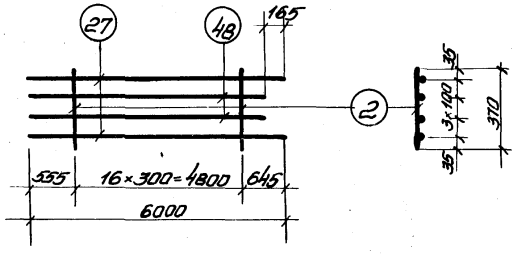

Спецификация стали на одно арматурное изделие

Марка изделия	N поз	ф мм	Длина мм	Кол. шт.	Масса изделия кг
КР49	2	8AI	370	40	247,8
	42	28AIII	12550	4	
КР50	2	8AI	370	40	67,8
	43	20AIII	12550	2	
КР51	2	8AI	370	38	240,6
	44	28AIII	11800	2	
	13	25AIII	11800	2	
КР52	2	8AI	370	43	225,9
	7	32AIII	13630	2	
	20	25AIII	6200	2	
КР53	2	8AI	370	43	72,7
	12	20AIII	13455	2	
КР54	2	8AI	370	20	105,8
	46	25AIII	6690	4	
КР55	2	8AI	370	17	151,9
	27	32AIII	6000	2	
	48	32AIII	5835	2	
КР70	2	8AI	370	20	131,8
	47	28AIII	6690	4	

Примечания см. лист 207

Нач. сектора Усачёва
Рук. группы Корнюшина

ТК 1976

Плоские каркасы КР49 — КР55; КР70.

1.420 выпуск 3
Лист 213

КР56

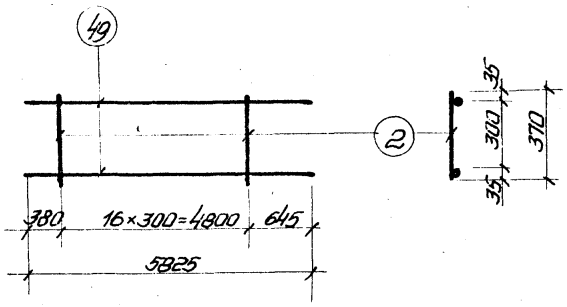

КР59

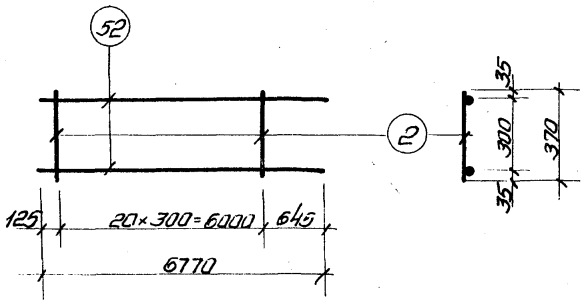

КР57; КР72

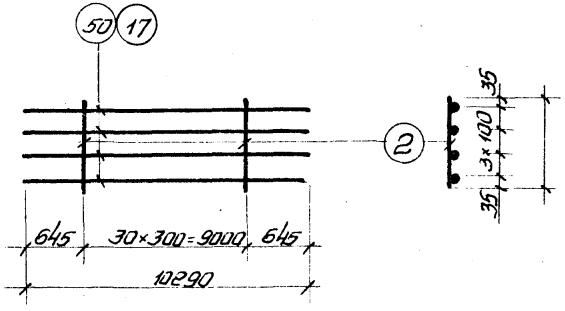

КР60

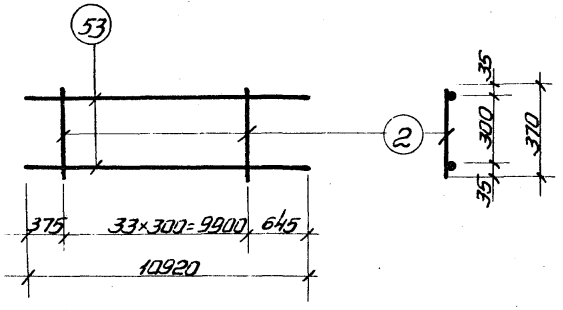

КР58; КР71

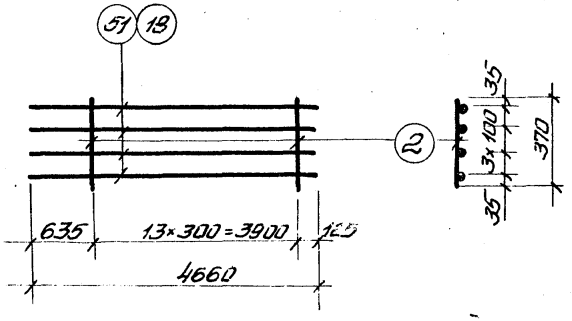

КР 61

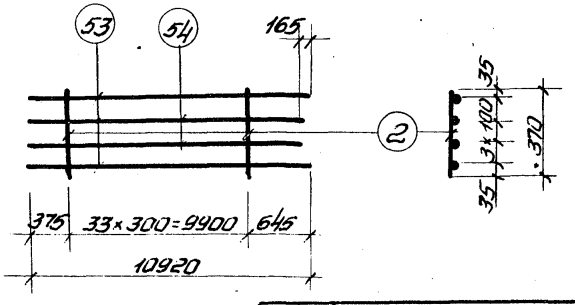

Спецификация стали на одно арматурное изделие

Марка изделия	№ поз	ф мм	Длина мм	К-во шт.	Масса изделия кг.
КР56	2	8AI	370	17	31,3
	49	20AIII	5825	2	
КР57	2	8AI	370	31	162,4
	50	25AIII	10290	4	
КР58	2	8AI	370	14	73,7
	51	25AIII	4660	4	
КР59	2	8AI	370	21	36,4
	52	20AIII	6770	2	
КР60	2	8AI	370	34	89,0
	53	25AIII	10920	2	
КР61	2	8AI	370	34	142,2
	53	25AIII	10920	2	
	54	20AIII	10765	2	
КР71	2	8AI	370	14	92,1
	18	28AIII	4660	4	
КР72	2	8AI	370	31	203,6
	17	28AIII	10290	4	

Примечания см. лист 207

Гл. инженер проекта Сагуров
Нач. отдела Горячева
Нач. сектора
Рук. группы
Конструктивный раздел
Инженер Уронов
Проверил Чечелёва
Н. контр. Корнюшина

ТК 1976

Плоские каркасы КР56-КР61; КР71; КР72.

1.420-12 выпуск 3

Лист 214

КР62; КР63

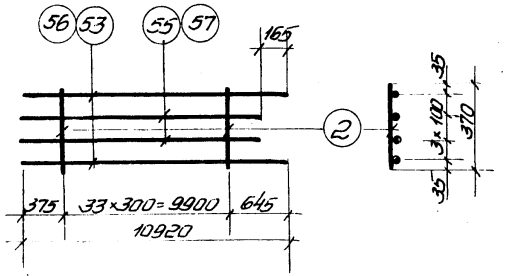

КР66

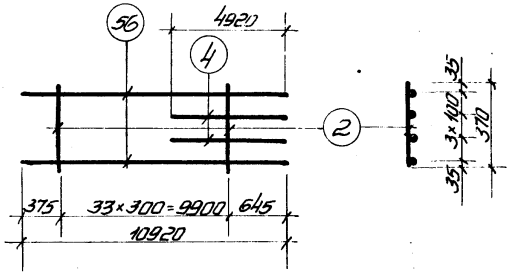

КР64; КР69

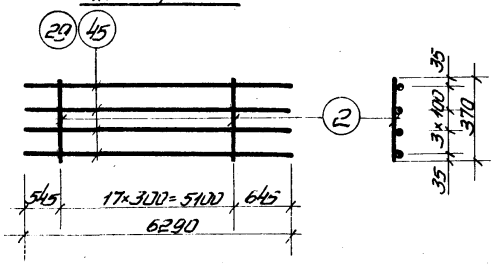

КР68

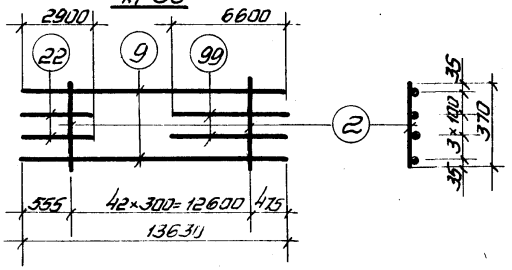

КР65; КР67

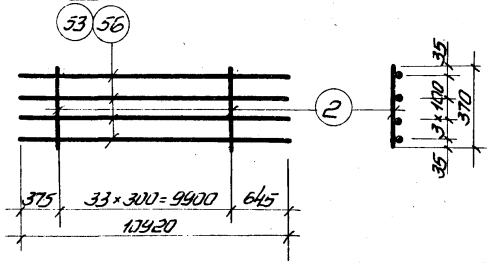

КР73

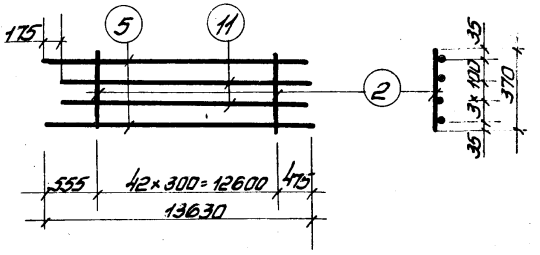

Спецификация стали на одно арматурное изделие

Марки изделия	№ поз	ф мм	Длина мм	Кол. шт	Масса изделия кг
КР62	2	8AI	370	34	172,0
	53	25AIII	10920	2	
	55	25AIII	10755	2	
КР63	2	8AI	370	34	214,4
	56	28AIII	10920	2	
	57	28AIII	10765	2	
КР64	2	8AI	370	18	99,2
	29	25AIII	6290	4	
КР65	2	8AI	370	34	173,0
	53	25AIII	10920	4	
КР66	2	8AI	370	34	157,8
	56	28AIII	10920	2	
	4	28AIII	4920	2	
КР67	2	8AI	370	34	215,8
	56	28AIII	10920	4	
КР68	2	8AI	370	43	229,9
	9	28AIII	13630	2	
	22	28AIII	2900	2	
	99	28AIII	6630	2	
КР69	2	8AI	370	18	124,3
	45	28AIII	6290	4	
КР73	2	8AI	370	43	214,7
	5	25AIII	13630	2	
	11	25AIII	13455	2	

Примечания см лист 207

Инв. № подл. | Подпись и дата | Взам. инв. №

Челнаво | Корнишино

ТК 1976

Плоские каркасы КР62 ÷ КР69; КР73

1.420-12 выпуск 3

Лист 215

15750-02 ИЛ

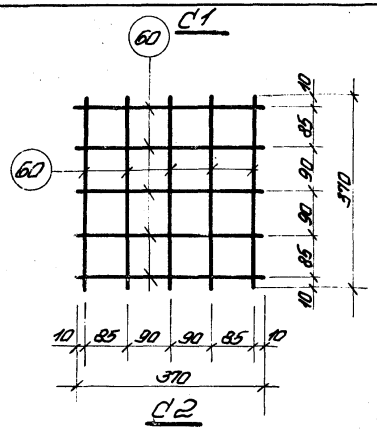

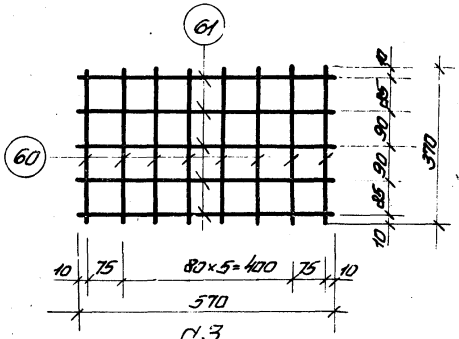

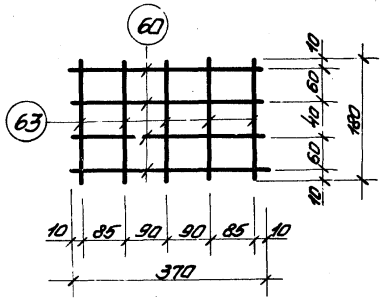

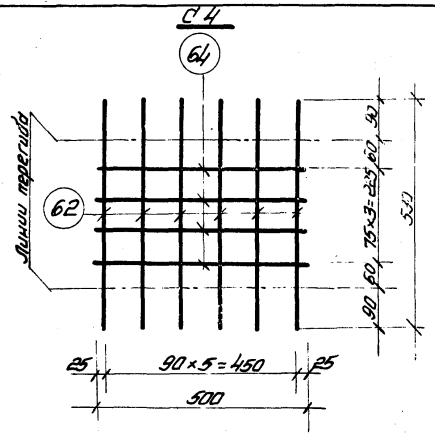

Спецификация стали на одно арматурное изделие

Марка изделия	N поз	ф мм	Длина мм	Кол. шт	Масса изделия кг.
С1	60	10А III	370	10	2,3
С2	60	10А III	370	8	3,6
	61	10А III	570	5	
С3	60	10А III	370	4	1,5
	63	10А III	180	5	
С4	62	10А III	500	4	3,2
	64	10А III	530	8	

Примечания:

1. Сетки изготавливаются при помощи контактной точечной сварки в соответствии с ГОСТ 10922-75 „Арматура и закладные детали сварные для железобетонных конструкций. Технические требования и методы испытаний."
2. Все размеры даны в осях стержней.

ТК 1976	Сетки С1 ÷ С5	1.420-12 Выпуск 3	
		Лист	216

Нач. отдела Уранов
Нач. сектора Чечелева
Рук. группы Корнюшина
Инженер Проверил Горячева

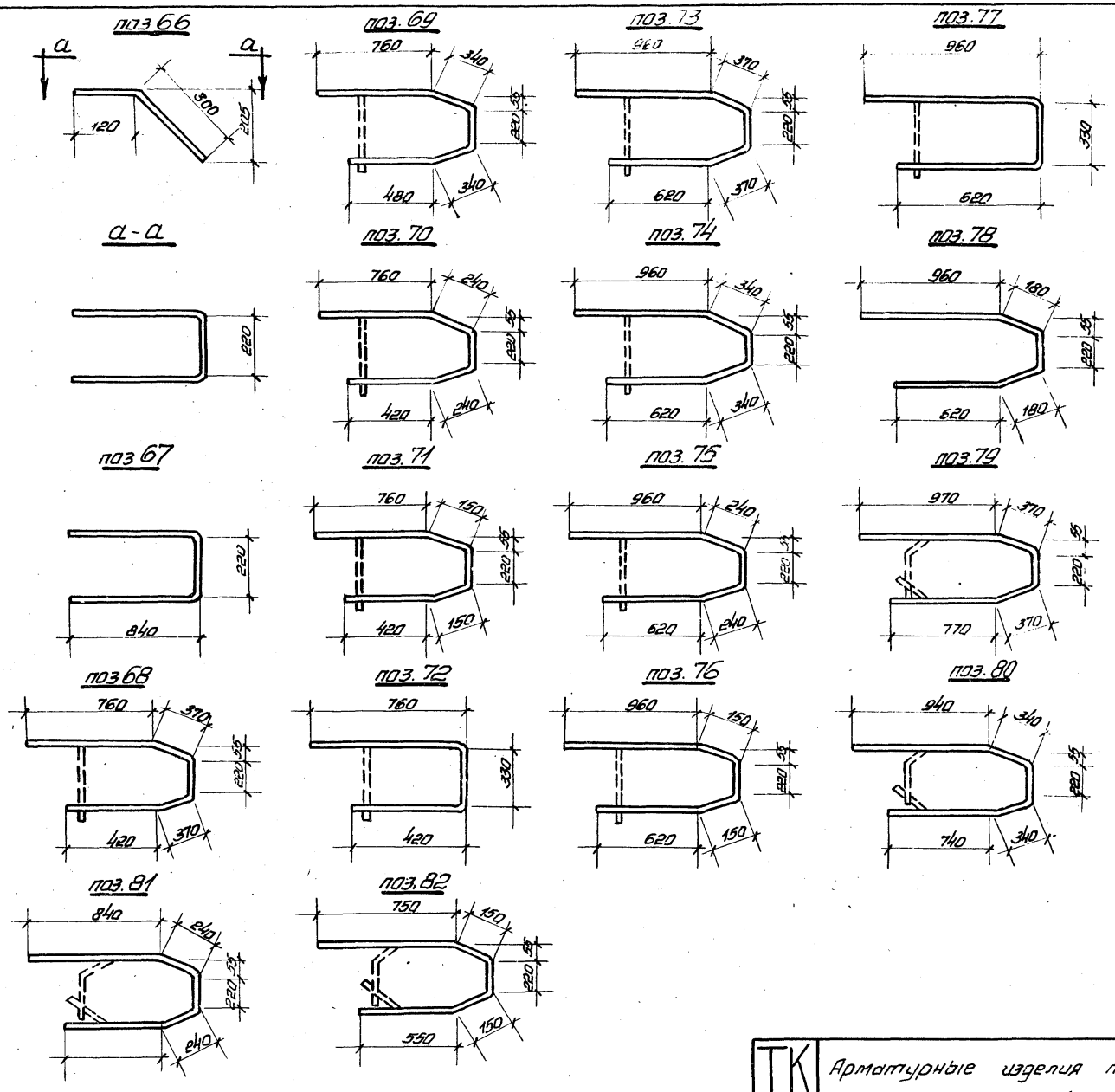

Спецификация стали на одно арматурное изделие

№ поз	ф мм	Длина мм	Масса кг
2	8AI	370	0,15
57	28AIII	10765	52,0
58	12AI	370	0,33
59	12AI	570	0,51
65	8AI	570	0,23
66	12AIII	1070	0,9
67	12AIII	1900	1,7
68	8AI	2140	0,8
69	8AI	2080	0,8
70	8AI	1880	0,7
71	8AI	1700	0,7
72	8AI	1510	0,6
73	8AI	2540	1,0
74	8AI	2480	1,0
75	8AI	2280	0,9
76	8AI	2100	0,8
77	8AI	1910	0,8
78	8AI	2160	0,8
79	8AI	2700	1,1
80	8AI	2580	1,0
81	8AI	2180	0,9
82	8AI	1820	0,7

ТК 1976	Арматурные изделия поз. 66÷82 и спецификация	1.420-12 Выпуск 3	
		Лист	217

Нач. сектора Чечелёва
Рук. группы Корнюшина

15754-02

поз. 83

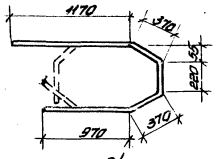

поз. 84

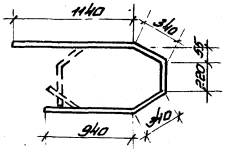

поз. 85

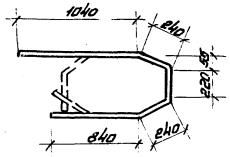

поз. 86

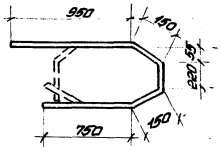

поз. 87

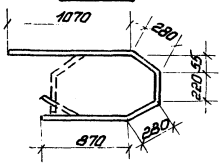

поз. 88

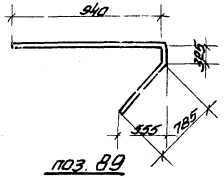

поз. 89

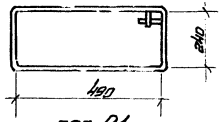

поз. 91

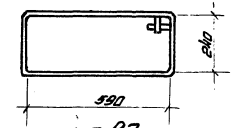

поз. 92

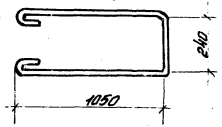

поз. 93

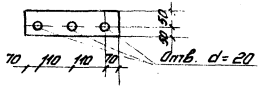

поз. 94

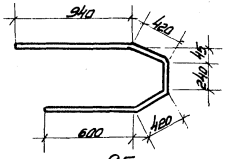

поз. 95

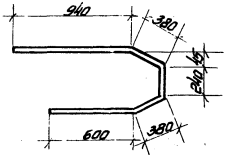

поз. 96

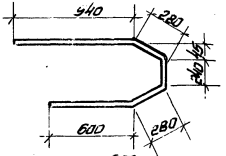

поз. 97

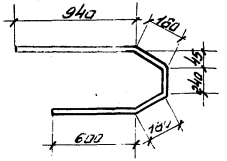

поз. 98

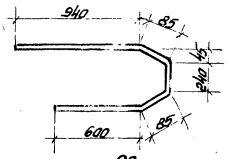

поз. 90

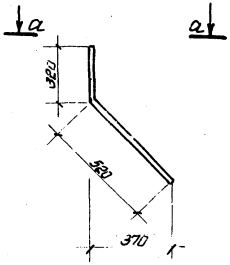

а-а

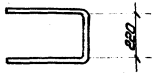

Спецификация стали на одно арматурное изделие

№ поз.	ϕ мм.	Длина мм.	Масса кг.
83	8AI	3100	1.2
84	8AI	2980	1.2
85	8AI	2580	1.0
86	8AI	2220	0.9
87	8AI	2720	1.1
88	16AIII	2050	3.2
89	12AI	1640	1.5
90	12AIII	1970	1.7
91	12AI	1840	1.6
92	12AI	2520	2.2
93	-100×12	360	3.4
94	8AI	2620	1.0
95	8AI	2540	1.0
96	8AI	2340	0.9
97	8AI	2140	0.9
98	8AI	1950	0.8

Гл. инж. проекта Корнюшин
Нач. отдела Кочетова
Нач. сектора Чечелёва
Гл. специалист Зуранов
Инженер Смирнов
Разраб. Чечелёва
Провер. Зуранов
Н. контр. Смирнов

Инв. № подл. | Подп. и дата | Взам. инв. №

ТК 1976

Арматурные изделия поз. 83÷98 и спецификация.

1.420-12 Выпуск 3

Лист 218

Спецификация позиций арматурных изделий на альбом

N поз.	ф или сечение мм	Длина мм	Масса кг
1	25АIII	4920	18,9
2	8АI	370	0,15
3	20АIII	4755	12,2
4	28АIII	4920	23,7
5	25АIII	13630	52,5
6	20АIII	12050	29,7
7	32АIII	13630	86,0
8	20АIII	6050	14,9
9	28АIII	13630	65,9
10	28АIII	6770	32,6
11	25АIII	13455	51,7
12	20АIII	13455	33,2
13	25АIII	11800	45,5
14	20АIII	11500	29,1
15	32АIII	11800	74,5
16	25АIII	2900	11,2
17	28АIII	10290	49,7
18	28АIII	4660	22,5
19	32АIII	2900	18,3
20	25АIII	6200	23,5
21	25АIII	6770	26,0
22	28АIII	2900	14,0
23	28АIII	6000	29,0
24	20АIII	5660	14,0

N поз.	ф или сечение мм	Длина мм	Масса кг
25	25АIII	6000	23,1
26	25АIII	5660	21,8
27	32АIII	6000	37,9
28	25АIII	4570	17,6
29	25АIII	6290	24,2
30	32АIII	5120	32,4
31	25АIII	14830	57,0
32	20АIII	13000	32,1
33	25АIII	14655	56,4
34	25АIII	13000	50,0
35	25АIII	7400	28,4
36	32АIII	13000	81,9
37	28АIII	13000	62,7
38	28АIII	7750	37,4
39	28АIII	14830	71,7
40	32АIII	14630	93,0
41	25АIII	12550	48,4
42	28АIII	12550	60,5
43	20АIII	12550	31,0
44	28АIII	11800	57,0
45	28АIII	6290	30,3
46	25АIII	6690	25,5
47	28АIII	6690	32,2
48	32АIII	5835	36,6

N поз.	ф или сечение мм	Длина мм	Масса кг
49	20АIII	5835	14,4
50	25АIII	10290	39,6
51	25АIII	4650	17,9
52	20АIII	6770	16,7
53	25АIII	14540	42,0
54	20АIII	10765	26,6
55	25АIII	10765	41,5
56	25АIII	10920	52,7
57	25АIII	10765	52,0
58	12АI	370	0,33
59	12АI	570	0,51
60	10АIII	370	0,23
61	10АIII	580	0,35
62	10АIII	500	0,31
63	10АIII	180	0,11
64	10АIII	530	0,33
65	8АI	570	0,23
66	12АIII	1070	0,9
67	12АIII	1900	1,7
68	8АI	2140	0,8
69	8АI	2080	0,8
70	8АI	1880	0,7
71	8АI	1700	0,7
72	8АI	1510	0,6

N поз	ф или сечение мм	Длина мм	Масса кг
73	8АI	2540	1,0
74	8АI	2480	1,0
75	8АI	2280	0,9
76	8АI	2100	0,8
77	8АI	1910	0,8
78	8АI	2160	0,8
79	8АI	2700	1,1
80	8АI	2580	1,0
81	8АI	2180	0,9
82	8АI	1820	0,7
83	8АI	3100	1,2
84	8АI	2980	1,2
85	8АI	2580	1,0
86	8АI	2220	0,9
87	8АI	2720	1,1
88	16АIII	2050	3,2
89	16АI	1640	1,5
90	12АIII	1900	1,7
91	16АI	1840	1,6
92	12АI	2520	2,2
93	100х16	360	3,4
94	8АI	2620	1,0
95	8АI	2540	1,0
96	8АI	2340	0,9
97	8АI	2140	0,9
98	8АI	1950	0,8
99	28АIII	6600	31,9
100	32АIII	6770	42,7

Примечание

Марка стали арматуры устанавливается в проекте конкретного объекта.

Перечень позиций на одну колонну.

Марка колонны	№ поз	Кол шт
К-25а-1-3	Арматурные изделия	
	1	4
	2	56
	58	6
	60	48
	63	10
	66	1
	67	2
	68	2
	69	1
	70	1
	71	1
	72	1
	Закладные детали	
	1	2
	2	2
	18	2
	19	2
	22	1
	23	3
	24	3
	25	3
	26	2
	27	2
	28	2
	29	2
	30	6
	32	4
	33	2
	89	2

Марка колонны	№ поз	Кол шт
К-25а-1-3	90	1
	92	12
	95	1
	96	4
	97	2
	104	1
	105	4
К-25а-2-3	Арматурные изделия	
	1	4
	2	56
	3	4
	58	6
	60	48
	63	10
	66	1
	67	2
	68	2
	69	1
	70	1
	71	1
	72	1
	Закладные детали	
	1	2
	2	2
	18	2
	19	2
	22	1
	23	3
	24	3

Марка колонны	№ поз	Кол шт
К-25а-2-3	25	3
	26	2
	27	2
	28	2
	29	2
	30	6
	32	4
	33	2
	89	2
	90	1
	92	12
	95	1
	96	4
	97	2
	104	1
	105	4
К-25а-1-4	Арматурные изделия	
	1	4
	2	56
	58	6
	60	48
	63	10
	66	1
	67	2
	68	2
	69	1
	70	1
	71	1
	72	1
	78	1

Марка колонны	№ поз	Кол шт
К-25а-1-4	Закладные детали	
	1	2
	2	2
	18	2
	19	2
	30	6
	32	4
	33	2
	89	2
	90	1
	92	12
	95	1
	96	4
	97	2
	104	1
	105	4
К-25а-1-5	Арматурные изделия	
	1	4
	2	56
	58	6
	60	48
	63	10
	66	1
	67	2
	68	2
	69	1
	70	1

Марка колонны	№ поз	Кол шт
К-25а-1-5	71	1
	72	1
	Закладные детали	
	1	2
	2	2
	18	2
	19	2
	22	1
	23	9
	24	9
	25	9
	26	2
	27	2
	28	2
	29	2
	30	12
	32	4
	33	2
	89	2
	90	1
	92	24
	93	2
	95	1
	96	4
	97	2
	104	1
	105	4
К-25а-1-6	Арматурные изделия	
	1	4
	2	56
	58	6
	60	48
	63	10
	66	1
	67	2
	68	2
	69	1
	70	1
	71	1
	72	1
	Закладные детали	
	1	4
	2	4
	18	2
	19	2
	23	6
	24	6
	25	6
	30	12
	32	4
	33	2
	89	2
	90	1
	92	24

Марка колонны	№ поз	Кол шт
К-25а-1-6	93	2
	95	1
	96	4
	97	2
	104	2
	105	4
К-26а-1	Арматурные изделия	
	1	4
	2	56
	58	6
	60	48
	63	10
	66	2
	67	4
	72	1
	79	2
	80	1
	81	1
	82	1
	Закладные детали	
	1	2
	2	2
	18	4
	19	4
	20	2
	32	4

Примечания: 1. Спецификацию позиций арматурных изделий на альбом см. лист 219.
2. Закладные детали см. альбом 1.420-12, вып. 5.

ГИП	Зайцев		
Нач. отдела	Уранов		
Нач. сектора	Чечелёва		
Рук. группы	Кононенко		
Инженер	Прохорин		
Н. контр.	Ковтонюк		

ТК 1976

Перечень позиций на одну колонну.

1.420-12 Выпуск 3

Лист 220

Перечень позиций на одну колонну.

Марка колонны	№ поз	Кол шт
К26д-1	Закладные детали	
	33	2
	95	1
	96	4
	97	2
	104	2
	105	8
К26д-2; К26д-2-2	Арматурные изделия	
	1	8
	2	56
	58	6
	60	48
	63	10
	66	2
	67	4
	72	1
	79	2
	80	1
	81	1
	82	1
	Закладные детали	
	1	2
	2	2
	18	4
	19	4
	20	2
	32	4
	33	2
	41*, 42*	1
	43*	8
	48*	6

Марка колонны	№ поз	Кол. шт
К26д-2; К26д-2-2	95	1
	96	4
	97	2
	104	2
	105	8
К26д-1-1; К26д-1-2	Арматурные изделия	
	1	4
	2	56
	58	6
	60	48
	63	10
	66	2
	67	4
	72	1
	79	2
	80	1
	81	1
	82	1
	Закладные детали	
	1	2
	2	2
	18	4
	19	4
	20	2
	32	4
	33	2
	43	8
	48	6
	95	1
	96	4
	97	2
	41	1

Марка колонны	№ поз	Кол. шт
К26д-3; К26д-3-2	97	2
	104	2
	105	8
	42	1
	Арматурные изделия	
	1	8
	2	56
	58	6
	60	48
	63	10
	66	2
	67	4
	72	1
	79	2
	80	1
	81	1
	82	1
	Закладные детали	
	1	2
	2	2
	18	4
	19	4
	20	2
	32	4
	33	2
	43*	8
	48*	6
	95	1
	96	4
	97	2
	41*	1

Марка колонны	№ поз	Кол шт
К26д-1-3	104	2
	105	8
	42*	1
	Арматурные изделия	
	1	4
	2	56
	58	6
	60	48
	63	10
	66	2
	72	1
	79	2
	80	1
	81	1
	82	1
	90	4
	Закладные детали	
	2	2
	18	4
	19	4
	20	2
	32	4
	33	2
	35	2
	36	2
	40	2
	72	2

Марка колонны	№ поз	Кол шт
К26д-1-3	73	2
	95	1
	96	4
	97	2
	104	2
	105	8
К26д-3-3	Арматурные изделия	
	2	56
	4	8
	58	6
	60	48
	63	10
	66	2
	72	1
	79	2
	80	1
	81	1
	82	1
	90	4
	Закладные детали	
	2	2
	18	4
	19	4
	20	2
	32	4
	33	2

Марка колонны	№ поз	Кол. шт
К26д-3-3	35	2
	36	2
	40	2
	72	2
	73	2
	95	1
	96	4
	97	2
	104	2
	105	8
К26д-1-5; К26д-1-6	Арматурные изделия	
	1	4
	2	56
	58	6
	60	48
	63	10
	66	2
	67	4
	72	2
	79	2
	80	1
	81	1
	82	1
	Закладные детали	
	1	2
	2	2

Марка колонны	№ поз	Кол шт
К26д-1-5; К26д-1-6	18	4
	19	4
	20	2
	23	6
	24	6
	25	6
	30	8
	32	4
	33	2
	92	16
	93	2
	95	1
	96	4
	97	2
	104	2
	105	8
К26д-2-5; К26д-2-6	Арматурные изделия	
	1	4
	2	56
	59	6
	60	48
	63	10
	66	2
	67	4
	72	1
	79	2
	80	1

Примечания см. на листе 220.

* Кроме К26д-3; К26д-2.

Перечень позиций на одну колонну.

Марка колонны	№ поз	Кол. шт
К26а-2-5; К26а-2-6	81	1
	82	1
	Закладные детали	
	1	2
	2	2
	18	4
	19	4
	20	2
	23	6
	24	6
	25	6
	30	8
	32	4
	33	2
	92	16
	93	2
	95	1
	96	4
	97	2
	104	2
	105	8
К27а-2-1; К27а-2-2	Арматурные изделия	
	2	172
	7	4
	8	4
	58	16
	60	88
	63	10
	66	2

Марка колонны	№ поз	Кол. шт
К27а-2-1; К27а-2-2	67	4
	68	4
	69	2
	70	2
	71	2
	72	2
	Закладные детали	
	8	2
	9	6
	18	4
	19	4
	22	2
	23	6
	24	6
	25	6
	26	4
	27	4
	28	4
	29	4
	30	12
	32	4
	33	2
	45	3
	46	3
	47	18
	48	4
	51	4
	74	4
	75	8
	76	3

Марка колонны	№ поз	Кол. шт
К27а-2-1; К27а-2-2	89	4
	90	2
	92	24
	96	4
	98	1
	99	2
	104	2
	105	8
К27а-3-1; К27а-3-2; К27а-17-1	Арматурные изделия	
	2	172
	9	4
	10	4
	58	16
	60	88
	63	10
	66	2
	67	4
	68	4
	69	2
	70	2
	71	2
	72	2
	Закладные детали	
	8	2
	9	6
	18	4
	19	4
	22	2
	23	6

Марка колонны	№ поз	Кол. шт
К27а-3-1; К27а-3-2; К27а-17-1	24	6
	25	6
	26	4
	27	4
	28	4
	29	4
	30	12
	32	4
	33	2
	45	3
	46	3
	47	18
	48	4
	51	4
	74	4
	75	8
	76	3
	89	4
	90	2
	92	24
	96	4
	98	1
	99	2
	104	2
	105	8

Марка колонны	№ поз	Кол. шт
К27а-5-1; К27а-5-2	Арматурные изделия	
	2	172
	5	4
	58	16
	60	88
	63	10
	66	2
	67	4
	68	4
	69	2
	70	2
	71	2
	72	2
	Закладные детали	
	8	2
	9	6
	18	4
	19	4
	22	2
	23	6
	24	6
	25	6
	26	4
	27	4
	28	4
	29	4
	30	12

Марка колонны	№ поз	Кол. шт
К27а-5-1; К27а-5-2	32	4
	33	2
	45	3
	46	3
	47	18
	48	4
	51	4
	74	4
	75	8
	76	3
	89	4
	90	2
	92	24
	96	4
	98	1
	99	2
	104	2
	105	8
К27а-16-1	Арматурные изделия	
	2	172
	5	4
	6	4
	58	16
	60	88
	63	10
	66	2
	67	4

Марка колонны	№ поз	Кол. шт
К27а-16-1	68	4
	69	2
	70	2
	71	2
	72	2
	Закладные детали	
	8	2
	9	6
	18	4
	19	4
	22	2
	23	6
	24	6
	25	6
	26	4
	27	4
	28	4
	29	4
	30	12
	32	4
	33	2
	45	3
	46	3
	47	18
	48	4
	51	4
	74	4

Примечания см. на листе 220.

Гл. констр. ин.	Смирнов	Инженер	Сабурова
Нач. отдела	Уранов	Проверил	Костенко
Нач. сектора	Чечелёва		
Рук. группы	Корнюшина		

ТК 1976	Перечень позиций на одну колонну	1.420-12 Выпуск 3
		Лист 222

Перечень позиции на одну колонну

Марка колонны	№ поз	Кол шт
К27п-1-3; К27п-16-3; К27п-1-4	75	8
	76	3
	89	4
	90	2
	92	24
	96	4
	98	1
	99	2
	104	2
	105	2
	Арматурные изделия	
	2	172
	5	4
	6	4
	58	16
	60	88
	63	10
	66	2
	67	4
	68	4
	69	2
	70	2
	71	2
	72	2
	Закладные детали	
	8	2
	9	6
	18	4
	19	4

Марка колонны	№ поз	Кол шт
К27п-1-3; К27п-16-3; К27п-1-4	22	2
	23	6
	24	6
	25	6
	26	4
	27	4
	28	4
	29	4
	30	16
	32	4
	33	2
	89	4
	90	2
	92	32
	96	4
	98	1
	99	2
	104	2
	105	8
К27п-3-3; К27п-17-3; К27п-3-4	Арматурные изделия	
	2	172
	9	4
	10	4
	58	16
	60	88
	63	10
	66	2
	67	4
	68	4
	69	2

Марка колонны	№ поз	Кол шт
К27п-3-3; К27п-17-3; К27п-3-4	70	2
	71	2
	72	2
	Закладные детали	
	8	2
	9	6
	18	4
	19	4
	22	2
	23	6
	24	6
	25	6
	26	4
	27	4
	28	4
	29	4
	30	16
	32	4
	33	1
	89	4
	90	2
	92	36
	96	4
	98	1
	99	2
	104	2
	105	8

Марка колонны	№ поз	Кол шт
К27п-4-3; К27п-4-4	Арматурные изделия	
	2	172
	7	8
	58	16
	60	88
	63	10
	66	2
	67	4
	68	4
	69	2
	70	2
	71	2
	72	2
	Закладные детали	
	8	2
	9	6
	18	4
	19	4
	22	2
	23	6
	24	6
	25	6
	26	4
	27	4
	28	4
	29	4
	30	16

Марка колонны	№ поз	Кол шт
К27п-4-3; К27п-4-4	32	4
	33	2
	89	4
	90	2
	92	36
	96	4
	98	1
	99	2
	104	2
	105	8
К27п-5-3; К27п-5-4	Арматурные изделия	
	2	172
	5	4
	58	16
	60	88
	63	10
	66	2
	67	4
	68	4
	69	2
	70	2
	71	2
	72	2
	Закладные детали	
	8	2
	9	6

Марка колонны	№ поз	Кол. шт
К27п-5-3; К27п-5-4	18	4
	19	4
	22	2
	23	6
	24	6
	25	6
	26	4
	27	4
	28	4
	29	4
	30	16
	32	4
	33	2
	89	4
	90	2
	92	32
	96	4
	98	1
	99	2
	104	2
	105	8
К27п-1-5	Арматурные изделия	
	2	172
	5	4
	6	4
	58	16
	60	88

Марка колонны	№ поз	Кол шт
К27п-1-5	63	10
	66	2
	67	4
	68	4
	69	2
	70	2
	71	2
	72	2
	Закладные детали	
	8	2
	9	6
	18	4
	19	4
	22	2
	23	18
	24	18
	25	18
	26	4
	27	4
	28	4
	29	4
	30	24
	32	4
	33	2
	92	48
	93	4
	96	4

Примечания см. на листе 220.

Перечень позиции на одну колонну.

Марка колонны	№ поз	Кол. шт
К27п-1-5	89	4
	90	2
	98	1
	99	2
	104	2
	105	8
К27п-2-3; К27п-2-4	Арматурные изделия	
	2	172
	7	4
	8	4
	58	16
	60	88
	63	10
	66	2
	67	4
	68	4
	69	2
	70	2
	71	2
	72	2
	Закладные детали	
	8	2
	9	6
	18	4
	19	6
	22	2
	23	18
	24	18
	25	18

Марка колонны	№ поз	Кол шт
К27п-2-3; К27п-2-4	26	4
	27	4
	28	4
	29	4
	30	16
	32	4
	33	2
	89	4
	90	2
	92	32
	93	4
	96	4
	98	1
	99	2
	104	2
	105	8
К27п-14-5	Арматурные изделия	
	2	172
	7	8
	58	16
	60	88
	63	10
	66	2
	67	4
	68	4
	69	2
	70	2
	71	2
	72	2

Марка колонны	№ поз	Кол шт
К27п-14-5	Закладные детали	
	8	2
	9	6
	18	4
	19	4
	22	2
	23	18
	24	18
	25	18
	26	4
	27	4
	28	4
	29	4
	30	24
	32	4
	33	2
	89	4
	90	2
	92	48
	93	4
	96	4
	98	1
	99	2
	104	2
	105	8
К27п-17-5	Арматурные изделия	
	2	172
	9	4
	10	4
	58	16

Марка колонны	№ поз	Кол шт
К27п-17-5	60	88
	63	10
	66	2
	67	4
	68	4
	69	2
	70	2
	71	2
	72	2
	Закладные детали	
	8	2
	9	6
	18	4
	19	4
	22	2
	23	18
	24	18
	25	18
	26	4
	27	4
	28	4
	29	4
	30	24
	32	4
	33	2
	89	4
	90	2

Марка колонны	№ поз	Кол шт
К27п-17-5	92	48
	93	4
	96	4
	98	1
	99	2
	104	2
	105	8
К27п-1-6	Арматурные изделия	
	2	172
	5	4
	6	4
	58	16
	60	88
	63	10
	66	2
	67	4
	68	4
	69	2
	70	2
	71	2
	72	2
	Закладные детали	
	8	2
	9	6
	18	4
	19	4

Марка колонны	№ поз	Кол шт
К27п-1-6	22	2
	23	18
	24	18
	25	18
	30	24
	32	4
	33	2
	89	4
	90	2
	92	48
	93	4
	96	4
	98	1
	99	2
	104	2
	105	8
К27п-4-1; К27п-4-2	Арматурные изделия	
	2	172
	7	8
	58	16
	60	88
	63	10
	66	2
	67;68	4
	69	2
	70	2
	71	2

Марка колонны	№ поз	Кол шт.
К27п-4-1; К27п-4-2	72	2
	Закладные детали	
	8	2
	9	6
	18	4
	19	6
	22	2
	23;24;25	6
	26;27	4
	28;29	4
	30	12
	32	4
	33	2
	45	3
	46	24
	47	18
	48	4
	51;74	4
	75	8
	76	3
	89	4
	90	2
	92	24
	93;96	4
	98	1
	99	1
	104	2
	105	8

Примечания см. на листе 220.

Гл. конструктор	Смирнов	Собурова
Нач. отдела	Зданов	Костенко
Нач. сектора	Чечелева	
Рук. группы	Корнилина	
Инженер	Траферия	

Инв. № подл. | Подпись и дата | Взам. инв. №

ТК 1976

Перечень позиции на одну колонну.

1.420-12 Выпуск 3

Лист 224

Перечень позиции на одну колонну.

Марка колонны	№ поз	Кол. шт
К21а-4-6	Арматурные изделия	
	2	172
	7	8
	58	16
	60	88
	63	10
	66	2
	67	4
	68	4
	69	2
	70	2
	71	2
	72	2
	Закладные детали	
	8	2
	9	6
	18	4
	19	4
	22	2
	23	18
	24	18
	25	18
	30	24
	32	4
	33	2
	89	4
	90	2
	92	48
	93	4
	96	4

Марка колонны	№ поз	Кол. шт
К27а-4-6	98	1
	99	2
	104	2
	105	8
К28а-1 К28а-13	Арматурные изделия	
	2	172
	5	4
	8	4
	58	16
	60	88
	63	10
	66	4
	67	8
	72	2
	79	4
	80	2
	81	2
	82	2
	Закладные детали	
	5	6
	6	2
	18	8
	19	8
	20	4
	32	4
	33	2
	96	4
	98	1
	99	2

Марка колонны	№ поз	Кол. шт
К28а-2	104	4
	105	16
	Арматурные изделия	
	2	172
	5	4
	11	4
	58	16
	60	88
	63	10
	66	4
	67	8
	72	2
	79	4
	80	2
	81	2
	82	2
	Закладные детали	
	5	6
	6	2
	18	8
	19	8
	20	4
	32	4
	33	2
	96	4
	98	1
	99	2
	104	4
	105	16

Марка колонны	№ поз	Кол шт
К28а-14	Арматурные изделия	
	2	172
	9	4
	22	4
	58	16
	60	88
	63	10
	66	4
	67	8
	72	2
	79	4
	80	2
	81	2
	82	2
	99	4
	Закладные детали	
	5	6
	6	2
	18	8
	19	8
	20	4
	32	4
	33	2
	96	4
	98	1
	99	2

Марка колонны	№ поз	Кол. шт
	104	4
	105	16
К28а-2-1; К28а-2-2	Арматурные изделия	
	2	172
	5	4
	11	4
	58	16
	60	88
	63	10
	66	4
	67	8
	72	2
	79	4
	80	2
	81	2
	82	2
	Закладные детали	
	5	6
	6	2
	18	8
	19	8
	20	4
	32	4
	33	2
	45	3
	46	3

Марка колонны	№ поз	Кол шт
К28а-2-1 К28а-2-2	47	18
	49	4
	50	4
	51	4
	52	8
	76	3
	96	4
	98	1
	99	2
	104	4
	105	16
К28а-13-1 К28а-13-2	Арматурные изделия	
	2	172
	5	4
	8	4
	58	16
	60	88
	63	10
	66	4
	67	8
	72	2
	79	4
	80	2
	81	2
	82	2

Марка колонны	№ поз	Кол шт
К28а-13-1; К28а-13-2	Закладные детали	
	5	6
	6	2
	18	8
	19	8
	20	4
	32	4
	33	2
	45	3
	46	4
	47	18
	48	4
	50	4
	51	4
	52	8
	76	3
	96	4
	98	1
	99	2
	104	4
	105	16
К28а-14-1 К28а-14-2	Арматурные изделия	
	2	172
	9	4
	22	4
	58	16
	60	88

Примечания см. на листе 220.

Нач. отдела Уланов
Нач. сектора Чечелёва
Рук. группы Корнюшина
Гип. Котенко
Гип. Проверил
Н. контр.

Перечень позиций на одну колонну

Марка колонны	№ поз	Кол шт
К28д-14-1, К28д-14-2	63	10
	66	4
	67	8
	72	2
	79	4
	80	2
	81	2
	82	2
	99	4
	Закладные детали	
	5	6
	6	2
	18	8
	19	8
	20	4
	32	4
	33	2
	45	3
	46	3
	47	18
	48	4
	50	4
	51	4
	52	8
	76	3
	96	4
	98	1
	99	2
	104	4
	105	16

Марка колонны	№ поз	Кол шт
К28д-2-3	Арматурные изделия	
	2	172
	5	4
	11	4
	58	16
	60	88
	63	10
	66	4
	72	2
	79	4
	80	2
	81	2
	82	2
	90	8
	Закладные детали	
	5	6
	6	2
	8	2
	9	4
	18	8
	19	8
	20	4
	32	4
	33	2
	35	4
	36	4
	37	4
	38	4
	39	4

Марка колонны	№ поз	Кол шт
К28д-2-3	40	4
	96	4
	98	1
	99	2
	104	4
	105	16
К28д-13-3	Арматурные изделия	
	2	172
	5	4
	8	4
	58	16
	60	88
	63	10
	66	4
	72	2
	79	4
	80	2
	81	2
	82	2
	90	8
	Закладные детали	
	5	6
	6	2
	8	2
	9	4
	18	8
	19	8
	20	4
	32	4

Марка колонны	№ поз	Кол шт
К28д-13-3	33	2
	35	4
	36	4
	37	4
	38	4
	39	4
	40	4
	96	4
	98	1
	99	2
	104	4
	105	16
К28д-14-3	Арматурные изделия	
	2	172
	9	4
	22	4
	58	16
	60	88
	63	10
	66	4
	72	2
	79	4
	80	2
	81	2
	82	2
	90	8
	99	4

Марка колонны	№ поз	Кол шт
К28д-14-3		
	Закладные детали	
	5	6
	6	2
	8	2
	9	4
	18	8
	19	8
	20	4
	32	4
	33	2
	35	4
	36	4
	37	4
	38	4
	39	4
	40	4
	96	4
	98	1
	99	2
	104	4
	105	16
К28д-1-5 К28д-1-6	Арматурные изделия	
	2	172
	5	4
	8	4
	58	16

Марка колонны	№ поз	Кол шт
К28д-1-5; К28д-1-6.	60	88
	63	10
	66	4
	67	8
	72	2
	79	4
	80	2
	81	2
	82	2
	Закладные детали	
	5	6
	6	2
	18	8
	19	8
	20	4
	23	12
	24	12
	25	12
	30	24
	32	4
	33	2
	92	48
	93	4
	104	4
	105	16

Марка колонны	№ поз	Кол шт
К28д-2-5; К28д-2-6.	Арматурные изделия	
	2	172
	5	4
	11	4
	56	16
	60	88
	63	10
	66	4
	67	8
	72	2
	79	4
	80	2
	81	2
	82	2
	Закладные детали	
	5	6
	6	6
	18	8
	19	8
	20	4
	23	12
	24	12
	25	12
	30	24
	32	4
	33	2
	92	48

Примечания см. на листе 220.

Инв. № подл. | Подп. и дата | Взам. инв. №

Гл. инженер	Шуранов	Зобкова
Нач. отдела	Уранов	Котенко
Нач. сектора	Ученёва	
Вып. группы	Корнюшина	

ТК 1976

Перечень позиций на одну колонну.

1.420-12 выпуск 3

Лист 226

Перечень позиции на одну колонну

Марка колонны	№ поз	Кол шт
К28а-2-5 К28а-2-6	93	4
	104	4
	105	16
К28а-4-5; К28-14-6	Арматурные изделия	
	2	172
	9	4
	22	4
	58	16
	60	88
	63	10
	66	4
	67	8
	72	2
	79	4
	80	2
	81	2
	82	2
	99	4
	Закладные детали	
	5	6
	6	6
	18	8
	19	8
	20	4
	23	12
	24	12
	25	12
	30	24
	32	4

Марка колонны	№ поз	Кол шт
К28а-4-5 К28а-4-6	33	2
	92	48
	93	4
	104	4
	105	16
К29а-1-1; К29а-1-2	Арматурные изделия	
	2	172
	5	2
	12	2
	13	2
	14	4
	16	2
	58	8
	59	8
	60	80
	61	20
	63	10
	65	76
	66	2
	67	4
	73	2
	74	1
	75	1
	76	2
	77	2
	78	2
	Закладные детали	
	8	2
	9	3

Марка колонны	№ поз	Кол шт
К29а-1-1; К29а-1-2	10	3
	18	4
	19	4
	22	2
	23	6
	24	6
	25	6
	26	4
	27	4
	28	4
	29	4
	30	14
	32	4
	34	2
	45	3
	46	24
	47	18
	48	4
	51	4
	74	4
	75	8
	76	3
	90	2
	91	4
	92	32
	96	4
	98	1
	99	2
	104	2
	105	8

Марка колонны	№ поз	Кол шт
К29а-2-1; К29а-2-2	Арматурные изделия	
	2	172
	5	2
	8	4
	13	2
	14	4
	16	2
	58	8
	59	8
	60	80
	61	20
	63	10
	65	76
	66	2
	67	4
	73	2
	74	1
	75	1
	76	2
	77	2
	78	2
	Закладные детали	
	8	2
	9	3
	10	3
	18	4
	19	4

Марка колонны	№ поз	Кол шт
К29а-2-1; К29а-2-2	22	2
	23	6
	24	6
	25	6
	26	4
	27	4
	28	4
	29	4
	30	14
	32	4
	34	2
	45	3
	46	24
	47	18
	48	4
	51	4
	74	4
	75	8
	76	3
	90	2
	91	4
	92	32
	96	4
	98	1
	99	2
	104	2
	105	8

Марка колонны	№ поз	Кол шт
К29а-3-1	Арматурные изделия	
	2	172
	5	2
	11	2
	13	8
	16	2
	18	2
	58	8
	59	8
	60	80
	61	20
	63	10
	65	76
	66	2
	67	4
	73	2
	74	1
	75	1
	76	2
	77	2
	78	2
	Закладные детали	
	8	2
	9	3
	10	3
	18	4
	19	4

Марка колонны	№ поз	Кол шт
К29а-3-1	22	2
	23	6
	24	6
	25	6
	26	4
	27	4
	28	4
	29	4
	30	14
	32	4
	34	2
	45	3
	46	24
	47	18
	48	4
	51	4
	74	4
	75	8
	76	3
	90	2
	91	4
	92	32
	96	4
	98	1
	99	2
	104	2
	105	8

Примечания см. на листе 220.

ТК 1976	Перечень позиции на одну колонну	1.420-12 выпуск 3	Лист 227

Нач. сектора Рук. группы Чечелева Корнюшина

Перечень позиций на одну колонну

Марка колонны	№ поз	Кол шт
К29а-4-1; К29а-4-2	Арматурные изделия	
	2	172
	5	2
	11	2
	13	8
	16	2
	18	2
	58	8
	59	8
	60	80
	61	20
	63	10
	65	76
	66	2
	67	4
	73	2
	74	1
	75	1
	76	2
	77	2
	78	2
	Закладные детали	
	8	2
	9	3
	10	3
	18	4
	19	4
	22	2
	23	6
	24	6

Марка колонны	№ поз	Кол шт
К29а-4-1; К29а-4-2	25	6
	26	4
	27	4
	28	4
	29	4
	30	14
	32	4
	34	2
	45	3
	46	24
	47	18
	48	4
	51	4
	74	4
	75	8
	76	3
	90	2
	91	4
	92	32
	96	4
	98	1
	99	2
	104	2
	105	8
К29а-5-1 К29а-5-2	Арматурные изделия	
	2	172
	9	2
	10	2
	14	4

Марка колонны	№ поз	Кол шт
К29а-5-1; К29а-5-2	15	4
	19	4
	58	8
	59	8
	60	80
	61	20
	63	10
	65	76
	66	2
	67	4
	73	2
	74	1
	75	1
	76	2
	77	2
	78	2
	Закладные детали	
	8	2
	9	3
	10	3
	18	4
	19	4
	22	2
	23	6
	24	6
	25	6
	26	4
	27	4
	28	4
	29	4

Марка колонны	№ поз	Кол шт
К29а-5-1; К29а-5-2	30	14
	32	4
	34	2
	45	3
	46	24
	47	18
	48	4
	51	4
	74	4
	75	8
	76	3
	90	2
	91	4
	92	32
	96	4
	98	1
	99	2
	104	2
	105	8
К29а-1-3 К29а-1-4	Арматурные изделия	
	2	172
	5	2
	13	2
	14	4
	16	2
	58	8
	59	8

Марка колонны	№ поз	Кол шт
К29а-1-3; К29а-1-4	60	80
	61	20
	63	10
	65	76
	66	2
	67	4
	73	2
	74	1
	75	1
	76	2
	77	2
	78	2
	Закладные детали	
	8	2
	9	3
	10	3
	18	4
	19	4
	22	2
	23	6
	24	6
	25	6
	26	4
	27	4
	28	4
	29	4
	30	16

Марка колонны	№ поз	Кол. шт
К29а-1-3; К29а-1-4	32	4
	34	2
	90	2
	91	4
	92	32
	96	4
	98	1
	99	2
	104	2
	105	8
К29а-2-3; К29а-2-4	Арматурные изделия	
	2	172
	5	2
	8	4
	13	2
	14	4
	16	2
	58	8
	59	8
	60	80
	61	20
	63	10
	65	76
	66	2
	67	4
	73	2
	74	1

Марка колонны	№ поз	Кол шт.
К29а-2-3; К29а-2-4	75	1
	76	2
	77	2
	78	2
	Закладные детали	
	8	2
	9	3
	10	3
	18	4
	19	4
	22	2
	23	6
	24	6
	25	6
	26	4
	27	4
	28	4
	29	4
	30	16
	32	4
	34	2
	90	2
	91	4
	92	32
	96	4
	98	1
	99	2

Примечания см. на листе 220.

Шифр

Марка листа

Инв. №

Инженер	Забурова	
Проверил	Костенко	
Чертежи		
Копировано		

Гл. конструктор Смирнов

Нач. отдела Усачев

Нач. сектора Чечетева

Вед. группы Корнюшина

ТК 1976

Перечень позиций на одну колонну.

1.420-12 Выпуск 3

Лист 228

Перечень позиции на одну колонну.

Марка колонны	№ поз	Кол. шт
К29а-2-3 К29а-2-4	104	2
	105	8
К29а-3-3; К29а-3-4	Арматурные изделия	
	2	172
	5	2
	12	2
	13	2
	14	4
	16	2
	17	2
	58	8
	59	8
	60	80
	61	20
	63	10
	65	76
	66	2
	67	4
	73	2
	74	1
	75	1
	76	2
	77	2
	78	2
	Закладные детали	
	8	2
	9	3
	10	3
	18	4

Марка колонны	№ поз	Кол. шт
К29а-3-3; К29а-3-4	19	4
	22	2
	23	6
	24	6
	25	6
	26	4
	27	4
	28	4
	29	4
	30	16
	32	4
	34	2
	90	2
	91	4
	92	32
	96	4
	98	1
	99	2
	104	2
	105	8
К29а-4-3	Арматурные изделия	
	2	172
	5	2
	11	2
	13	8
	16	2
	18	2
	58	9
	59	8
	60	80

Марка колонны	№ поз	Кол. шт
К29а-4-3	61	20
	63	10
	65	76
	66	2
	67	4
	73	2
	74	1
	75	1
	76	2
	77	2
	78	2
	Закладные детали	
	8	2
	9	3
	10	3
	18	4
	19	4
	22	2
	23	6
	24	6
	25	6
	26	4
	27	4
	28	4
	29	4
	30	16
	32	4
	34	2
	90	2
	91	4

Марка колонны	№ поз	Кол. шт
К29а-4-3	92	32
	96	4
	98	1
	99	2
	104	2
	105	8
К29а-5-3; К29а-5-4	Арматурные изделия	
	2	172
	9	2
	10	2
	14	4
	15	4
	19	4
	58	8
	59	8
	60	80
	61	20
	63	10
	65	76
	66	2
	67	4
	73	2
	74	1
	75	1
	76	2
	77	2
	78	2

Марка колонны	№ поз	Кол. шт
К29а-5-3; К29а-5-4	Закладные детали	
	8	2
	9	2
	10	3
	18	4
	19	4
	22	2
	23	6
	24	6
	25	6
	26	4
	27	4
	28	4
	29	4
	30	16
	32	4
	34	2
	90	2
	91	4
	92	32
	96	4
	98	1
	99	2
	104	2
	105	8

Марка колонны	№ поз	Кол. шт
К29а-1-5; К29а-1-6	Арматурные изделия	
	2	172
	5	2
	13	2
	14	4
	16	2
	58	8
	59	8
	60	80
	61	20
	63	10
	65	76
	66	2
	67	4
	73	2
	74	1
	75	1
	76	2
	77	2
	78	2
	Закладные детали	
	8	2
	9	3
	10	3
	18	4
	19	4
	22	2

Марка колонны	№ поз	Кол. шт
К29а-1-5; К29а-1-6	23	18
	24	18
	25	18
	26	4
	27	4
	28	4
	29	4
	30	36
	32	4
	34	2
	90	38
	91	4
	92	72
	93	4
	96	4
	98	1
	99	2
	104	2
	105	8
К29а-5-5 К29а-5-6	Арматурные изделия	
	2	172
	9	2
	10	2
	14	4
	15	4
	19	4
	58	8

Примечания см. на листе 220.

ТК 1976	Перечень позиции на одну колонну.	1.420-12 Выпуск 3 Лист 229

Рук. группы Кадм Чечелева Корнюшина

15754-02 55

Перечень позиций на одну колонну.

Марка колонны	№ поз	Кол шт
К29д-5-5; К29д-5-6	59	8
	60	80
	61	20
	63	10
	65	76
	66	2
	67	4
	73	2
	74	1
	75	1
	76	2
	77	2
	78	2
	Закладные детали	
	8	2
	9	3
	10	3
	18	4
	19	4
	22	2
	23	18
	24	18
	25	18
	26	4
	27	4
	28	4
	29	4
	30	36
	32	4
	34	2

Марка колонны	№ поз	Кол шт
К29д-5-5; К29д-5-6	90	38
	91	4
	92	72
	93	4
	96	4
	98	1
	99	2
	104	2
	105	8
К30д-1; К30д-6	Арматурные изделия	
	2	160
	5	4
	13	4
	20	4
	58	8
	59	8
	60	80
	61	20
	63	10
	65	76
	66	4
	67	8
	77	2
	83	2
	84	1
	85	2
	86	2
	87	2

Марка колонны	№ поз	Кол. шт
К30д-1; К30д-6	Закладные детали	
	5	3
	6	2
	7	3
	18	8
	19	8
	20	2
	21	2
	32	4
	34	4
	96	4
	98	1
	99	2
	104	4
	105	16
К30д-2	Арматурные изделия	
	2	160
	5	4
	13	4
	16	4
	20	4
	58	8
	59	8
	60	80
	61	20
	63	10
	65	76
	66	4
	67	8
	77	2

Марка колонны	№ поз	Кол. шт
К30д-2	83	2
	84	1
	85	2
	86	2
	87	2
	Закладные детали	
	5	3
	6	2
	7	3
	18	8
	19	8
	20	2
	21	2
	32	4
	34	4
	96	4
	98	1
	99	2
	104	4
	105	16
К30д-3; К30д-7	Арматурные изделия	
	2	160
	9	4
	15	4
	21	4
	58	8

Марка колонны	№ поз	Кол. шт
К30д-3; К30д-7	59	8
	60	80
	61	20
	63	10
	65	76
	66	4
	67	8
	77	2
	83	2
	84	1
	85	2
	86	2
	87	2
	Закладные детали	
	5	3
	6	2
	7	3
	18	8
	19	8
	20	2
	21	2
	32	4
	34	4
	96	4
	98	1
	99	2
	104	4

Марка колонны	№ поз	Кол шт
К30д-4	105	16
	Арматурные изделия	
	2	160
	7	4
	15	4
	19	4
	21	4
	58	8
	59	8
	60	80
	61	20
	63	10
	65	76
	66	4
	67	8
	77	2
	83	2
	84	1
	85	2
	86	2
	87	2
	Закладные детали	
	5	3
	6	2
	7	3
	18	8

Марка колонны	№ поз	Кол шт
К30д-4	19	8
	20	2
	21	2
	32	4
	34	4
	96	4
	98	1
	99	2
	104	4
	105	16
К30д-1-1; К30д-1-2	Арматурные изделия	
	2	160
	5	4
	13	4
	20	4
	58	8
	59	8
	60	80
	61	20
	65	76
	66	4
	67	8
	77	2
	83	2
	84	1
	85	2
	86	2

Примечания см. на листе 220.

Гл. констр. ин.	Смирнов	Сагдуева
Нач. отдела	Уранов	Костенко
Нач. сектора	Чечелёва	
Рук. группы	Кирюшкина	
	Инженер	Заборщ.
	Праверил	Гаев

ТК 1976

Перечень позиций на одну колонну

1.420-12 выпуск 3

Лист 230

15754-02

56

Перечень позиций на одну колонну.

Марка колонны	№ поз	Кол шт
К30д-1-1; К30д-1-2	87	2
	Закладные детали	
	5	3
	6	2
	7	3
	18	8
	19	8
	20	2
	21	2
	32	4
	34	2
	46	24
	47	18
	48	4
	50	4
	51	4
	52	8
	96	4
	98	1
	99	2
	104	4
	105	16
К30д-2-1; К30д-2-2	Арматурные изделия	
	2	160
	5	4
	13	4
	16	4
	20	4
	58	8

Марка колонны	№ поз	Кол шт
К30д-2-1; К30д-2-2	59	8
	60	80
	61	20
	65	76
	66	4
	67	8
	77	2
	83	2
	84	1
	85	2
	86	2
	87	2
	Закладные детали	
	5	3
	6	2
	7	3
	18	8
	19	8
	20	2
	21	2
	32	4
	34	2
	46	24
	47	18
	48	4
	50	4
	51	4
	52	8
	96	4
	98	1

Марка колонны	№ поз	Кол шт
К30д-2-1 К30д-2-2	99	2
	104	4
	105	16
К30д-3-1; К30д-7-1; К30д-3-2	Арматурные изделия	
	2	160
	9	4
	15	4
	21	4
	22	4
	58	8
	59	8
	60	80
	61	20
	65	76
	66	4
	67	8
	77	2
	83	2
	84	1
	85	2
	86	2
	87	2
	Закладные детали	
	5	3
	6	2
	7	3
	18	8
	19	8
	20	2

Марка колонны	№ поз	Кол шт
К30д-3-1; К30д-7-1; К30д-3-2	21	2
	32	4
	34	2
	46	24
	47	18
	48	4
	50	4
	51	4
	52	8
	96	4
	98	1
	99	2
	104	4
	105	16
К30д-4-1; К30д-4-2; К30д-5-1; К30д-5-2.	Арматурные изделия	
	2	160
	7	4
	15	4
	19	4
	21	4
	58	8
	59	8
	60	80
	61	20
	65	76
	66	4
	67	8

Марка колонны	№ поз	Кол шт
К30д-4-1; К30д-4-2; К30д-5-1; К30д-5-2	77	2
	83	2
	84	1
	85	2
	86	2
	87	2
	Закладные детали	
	5	3
	6	3
	7	3
	18	8
	19	8
	20	2
	21	2
	32	4
	34	2
	46	24
	47	18
	48	4
	50	4
	51	4
	52	8
	96	4
	98	1
	99	2
	104	4
	105	16

Марка колонны	№ поз	Кол шт
К30д-1-3		
	Арматурные изделия	
	2	160
	5	4
	13	4
	20	4
	58	8
	59	8
	60	80
	61	20
	63	10
	65	75
	66	4
	67	8
	77	2
	83	2
	84	1
	85	2
	86	2
	87	2
	Закладные детали	
	5	3
	6	2
	7	3
	8	2
	9	4
	18	8

Марка колонны	№ поз	Кол шт
К30д-1-3	19	8
	20	2
	21	2
	32	4
	34	4
	35	4
	36	4
	37	4
	38	4
	39	4
	40	4
	96	4
	98	1
	99	2
	104	16
К30д-2-3	Арматурные изделия	
	2	160
	5	4
	13	4
	16	4
	20	4
	58	8
	59	8
	60	80
	61	20
	63	10
	65	75

Примечания см. на листе 220.

Перечень позиций на одну колонну.

Марка колонны	№ поз	Кол шт
КЭОд-2-3	66	4
	67	8
	77	2
	83	2
	84	1
	85	2
	86	2
	87	2
	Закладные детали	
	5	3
	6	2
	7	3
	8	2
	9	4
	18	8
	19	8
	20	2
	21	2
	32	4
	34	4
	35	4
	36	4
	37	4
	38	4
	39	4
	40	4
	96	4
	98	1
	99	2
	104	4

Марка колонны	№ поз	Кол шт
КЭОд-3-3; КЭОд-7-3	105	16
	Арматурные изделия	
	2	160
	9	4
	15	4
	21	4
	58	8
	59	8
	60	80
	61	20
	63	10
	65	75
	66	4
	67	8
	77	2
	83	2
	84	1
	85	2
	86	2
	87	2
	Закладные детали	
	5	3
	6	2
	7	3
	8	2
	9	4
	18	8
	19	8
	20	2

Марка колонны	№ поз	Кол. шт
КЭОд-3-3; КЭОд-7-3	21	2
	32	4
	34	4
	35	4
	36	4
	37	4
	38	4
	39	4
	40	4
	96	4
	98	1
	99	2
	104	4
	105	16
КЭОд-4-3; КЭОд-5-3	Арматурные изделия	
	2	160
	7	4
	15	4
	19	4
	21	4
	58	8
	59	8
	60	80
	61	20
	63	10
	65	15
	66	4
	67	8
	77	2
	83	2

Марка колонны	№ поз	Кол. шт
КЭОд-4-3; КЭОд-5-3	84	1
	85	2
	86	2
	87	2
	Закладные детали	
	5	3
	6	2
	7	3
	8	2
	9	4
	18	8
	19	8
	20	2
	21	2
	32	4
	34	4
	35	4
	36	4
	37	4
	38	4
	39	4
	40	4
	96	4
	98	1
	99	2
	104	4
	105	16

Марка колонны	№ поз	Кол. шт
КЭОд-1-5; КЭОд-1-6	Арматурные изделия	
	2	160
	5	4
	13	4
	20	4
	58	8
	59	8
	60	80
	61	20
	63	10
	65	76
	66	4
	67	8
	77	2
	83	2
	84	1
	85	2
	86	2
	87	2
	Закладные детали	
	5	3
	6	2
	7	3
	18	8
	19	8
	20	2

Марка колонны	№ поз	Кол. шт
КЭОд-1-5; КЭОд-1-6	21	2
	23	6
	24	6
	25	6
	30	24
	32	4
	34	4
	92	48
	93	4
	96	4
	98	1
	99	2
	104	4
	105	16
КЭОд-3-5; КЭОд-3-6	Арматурные изделия	
	2	160
	9	4
	15	4
	21	4
	58	8
	59	8
	60	80
	61	20
	63	10
	65	76
	66	4
	67	8

Марка колонны	№ поз	Кол шт
КЭОд-3-5; КЭОд-3-6	77	2
	83	2
	84	1
	85	2
	86	2
	87	2
	Закладные детали	
	5	3
	6	2
	7	3
	18	8
	19	8
	20	2
	21	2
	23	6
	24	6
	25	6
	30	24
	32	4
	34	4
	92	48
	93	4
	96	4
	98	1
	99	2
	104	4
	105	16

Примечания см. на листе 220.

Нач. отдела Антипов
Нач. сектора Зеленин
Рук. группы Ершов
Инженер Уланов Ученёв Корнюшин
Техн. Трубецкой Котелев
Инв. № подл. | Подпись и дата | Взам. инв. №

Перечень позиций на одну колонну

Марка колонны	№ поз	Кол. шт
К310-1-1	Арматурные изделия	
	2	68
	24	4
	25	4
	58	8
	60	96
	63	20
	66	1
	67	2
	68	2
	69	1
	70	1
	71	1
	72	1
	Закладные детали	
	8	1
	9	3
	18	2
	19	2
	22	1
	23	3
	24	3
	25	3
	26	2
	27	2
	28	2
	29	2
	30	4
	32	4
	33	2

Марка колонны	№ поз	Кол. шт
К310-1-1	41	1
	42	1
	43	8
	45	1
	46	8
	47	6
	48	6
	76	1
	89	2
	90	1
	92	8
	95	1
	96	8
	97	2
	98	1
	99	2
	104	1
	105	4
К310-2-1; К310-3-1	Арматурные изделия	
	2	68
	25	4
	26	4
	58	8
	60	96
	63	20
	66	1
	67	2
	68	2
	69	1
	70	1

Марка колонны	№ поз	Кол. шт
К310-2-1; К310-3-1	71	1
	72	1
	Закладные детали	
	8	1
	9	3
	18	2
	19	2
	22	1
	23	3
	24	3
	25	3
	26	2
	27	2
	28	2
	29	2
	30	4
	32	4
	33	2
	41	1
	42	1
	43	8
	45	1
	46	8
	47	6
	48	6
	76	1
	89	2
	90	1
	92	8
	95	1

Марка колонны	№ поз	Кол. шт
К310-1-1; К310-3-1	96	8
	97	2
	98	1
	99	2
	104	1
	105	4
К310-4-1	Арматурные изделия	
	2	68
	19	4
	27	4
	58	8
	60	96
	63	20
	66	1
	67	2
	68	2
	69	1
	70	1
	71	1
	72	1
	Закладные детали	
	8	1
	9	3
	18	2
	19	2
	22	1

Марка колонны	№ поз	Кол. шт
К310-4-1	23	3
	24	3
	25	3
	26	2
	27	2
	28	2
	29	2
	30	4
	32	4
	33	2
	41	1
	42	1
	43	8
	45	1
	46	8
	47	6
	48	6
	76	1
	89	2
	90	1
	92	8
	95	1
	96	8
	97	2
	98	1
	99	2
	104	1
	105	4

Марка колонны	№ поз	Кол. шт
К310-1-2	Арматурные изделия	
	2	68
	24	4
	25	4
	58	8
	60	96
	63	20
	66	1
	67	2
	68	2
	69	1
	70	1
	71	1
	72	1
	Закладные детали	
	8	1
	9	3
	18	2
	19	2
	22	1
	23	3
	24	3
	25	3
	26	2
	27	2
	28	2
	29	2

Марка колонны	№ поз	Кол. шт
К310-1-2	30	6
	32	4
	33	2
	41	1
	42	1
	43	8
	45	1
	46	8
	47	6
	48	6
	76	1
	89	2
	90	1
	92	12
	92	12
	95	1
	96	8
	97	2
	99	1
	99	2
	104	1
	105	4
К310-2-2 К310-3-2	Арматурные изделия	
	60	96
	2	68
	25	4
	26	4
	58	8

Примечания см. на листе 220.

Перечень позиции на одну колонну

Марка колонны	№ поз	Кол шт
К31а-2-2; К31а-3-2	63	20
	66	1
	67	2
	68	2
	69	1
	70	1
	71	1
	72	1
	Закладные детали	
	8	1
	9	3
	18	2
	19	2
	22	1
	23	3
	24	3
	25	3
	26	2
	27	2
	28	2
	29	2
	30	6
	32	4
	33	2
	41	1
	42	1
	43	8
	45	1
	46	8
	47	6

Марка колонны	№ поз	Кол шт
К31а-2-2, К31а-3-2	48	6
	76	1
	89	2
	90	1
	92	12
	95	1
	96	8
	97	2
	98	1
	99	2
	104	1
	105	4
К31а-4-2	Арматурные изделия	
	2	68
	19	4
	27	4
	58	8
	60	96
	63	20
	66	1
	67	2
	68	2
	69	1
	70	1
	71	1
	72	1
	Закладные детали	
	8	1
	9	3

Марка колонны	№ поз	Кол шт
К31а-4-2	18	2
	19	2
	22	1
	23	3
	24	3
	25	3
	26	2
	27	2
	28	2
	29	2
	30	6
	32	4
	33	2
	41	1
	42	1
	43	8
	45	1
	46	8
	47	6
	48	6
	76	1
	89	2
	90	1
	92	12
	95	1
	96	8
	97	2
	98	1
	99	2
	104	1
	105	4

Марка колонны	№ поз	Кол. шт
К31а-1-3	Арматурные изделия	
	2	68
	24	4
	25	4
	58	8
	60	96
	63	20
	66	1
	67	2
	68	2
	69	1
	70	1
	71	1
	72	2
	Закладные детали	
	8	1
	9	3
	18	2
	19	2
	22	1
	23	3
	24	3
	25	3
	26	2
	27	2
	28	2
	29	2

Марка колонны	№ поз	Кол шт
К31а-1-3	30	6
	32	4
	33	2
	89	2
	90	1
	92	12
	95	1
	96	8
	97	2
	98	1
	99	2
	104	1
	105	4
К31а-2-3	Арматурные изделия	
	2	68
	25	4
	26	4
	58	8
	60	96
	63	20
	66	1
	67	2
	68	2
	69	1
	70	1
	71	1
	72	1

Марка колонны	№ поз	Кол шт
К31а-2-3	Закладные детали	
	8	1
	9	3
	18	2
	19	2
	22	2
	23	3
	24	3
	25	3
	26	2
	27	2
	28	2
	29	2
	30	6
	32	4
	33	2
	89	2
	90	1
	92	12
	95	1
	96	8
	97	2
	98	1
	99	2
	104	1
	105	4

Марка колонны	№ поз	Кол шт
К31а-4-3	Арматурные изделия	
	2	68
	19	4
	27	4
	58	8
	60	96
	63	20
	66	1
	67	8
	68	2
	69	1
	70	1
	71	1
	72	1
	Закладные детали	
	8	1
	9	3
	18	2
	19	2
	22	2
	23	3
	24	3
	25	3
	26	2
	27	2
	28	2
	29	2

Примечания см. на листе 220.

ТК 1976	Перечень позиции на одну колонну.	1.420-12 Выпуск 3	Лист 234

Шифр

Марка лист

Инв. №

Нач. отдела — Уранов

Нач. сектора — Чечелёва

Рук. группы — Корнюшина

Проверил — Костенко

15754-02 60

Перечень позиции на одну колонну.

Марка колонны	№ поз	Кол шт
КЭ10-4-3	30	6
	32	4
	33	2
	89	2
	90	1
	92	12
	95	1
	96	8
	97	2
	98	1
	99	2
	104	1
	105	4
КЭ10-1-4	Арматурные изделия	
	2	68
	24	4
	25	4
	58	8
	60	96
	63	20
	66	1
	67	2
	68	2
	69	1
	70	1
	71	1
	72	1
	Закладные детали	
	8	1

Марка колонны	№ поз	Кол шт
КЭ10-1-4	9	3
	18	2
	19	2
	22	1
	23	3
	24	3
	25	3
	26	2
	27	2
	28	2
	29	2
	30	8
	32	4
	33	2
	89	2
	90	1
	92	16
	95	1
	96	8
	97	2
	98	1
	99	2
	104	1
	105	4
КЭ10-2-4	Арматурные изделия	
	2	68
	25	4
	26	4
	58	8
	60	96

Марка колонны	№ поз	Кол шт
КЭ10-2-4	63	20
	66	1
	67	2
	68	2
	69	1
	70	1
	71	1
	72	1
	Закладные детали	
	8	1
	9	3
	18	2
	19	2
	22	1
	23	3
	24	3
	25	3
	26	2
	27	2
	28	2
	29	2
	30	8
	32	4
	33	2
	89	2
	90	1
	92	16
	95	1
	96	8
	97	2

Марка колонны	№ поз	Кол шт
КЭ10-2-4	98	1
	99	2
	104	1
	105	4
КЭ10-4-4	Арматурные изделия	
	2	68
	19	4
	27	4
	58	8
	60	96
	63	20
	66	1
	67	2
	68	2
	69	1
	70	1
	71	1
	72	1
	Закладные детали	
	8	1
	9	3
	18	2
	19	2
	22	1
	23	3
	24	3

Марка колонны	№ поз	Кол шт
КЭ10-4-4	25	3
	26	2
	27	2
	28	2
	29	2
	30	8
	32	4
	33	2
	89	2
	90	1
	92	16
	95	1
	96	8
	97	2
	98	1
	99	2
	104	1
	105	4
КЭ10-1-5	Арматурные изделия	
	2	68
	24	4
	25	4
	58	8
	60	96
	63	20
	66	1
	67	2

Марка колонны	№ поз	Кол. шт
КЭ10-1-5	68	2
	69	1
	70	1
	71	1
	72	1
	Закладные детали	
	8	1
	9	3
	18	2
	19	2
	22	1
	23	9
	24	9
	25	9
	26	2
	27	2
	28	2
	29	2
	30	12
	32	4
	33	2
	89	2
	90	1
	92	24
	93	2
	95	1
	96	8

Марка колонны	№ поз	Кол шт.
КЭ10-1-5	97	2
	98	1
	99	2
	104	1
	105	4
КЭ10-4-5	Арматурные изделия	
	2	68
	19	4
	27	4
	58	8
	60	96
	63	20
	66	1
	67	2
	68	2
	69	1
	70	1
	71	1
	72	1
	Закладные детали	
	8	1
	9	3
	18	2
	19	2
	22	1
	23	9

Примечания см. на листе 220.

Инв. № подл. | Подпись и дата | Взам. инв. №

Перечень позиции на одну колонну.

Марка колонны	№ поз	Кол. шт
К31а-4-5	24	9
	25	9
	26	2
	27	2
	28	2
	29	2
	30	12
	32	4
	33	2
	89	2
	90	1
	92	24
	93	2
	95	1
	96	8
	97	2
	98	1
	99	2
	104	1
	105	4
К31-1-6	Арматурные изделия	
	2	68
	24	4
	25	4
	58	8
	60	96
	63	20
	66	1
	67	2
	68	2

Марка колонны	№ поз	Кол шт
К31а-1-6	69	1
	70	1
	71	1
	72	1
	Закладные детали	
	8	1
	9	3
	18	2
	19	2
	22	1
	23	9
	24	9
	25	9
	26	2
	27	2
	28	2
	29	2
	30	18
	32	4
	33	2
	89	2
	90	1
	92	36
	93	2
	95	1
	96	8
	97	2
	98	1
	99	2
	104	1

Марка колонны	№ поз	Кол шт
К31а-4-6	105	4
	Арматурные изделия	
	2	68
	19	4
	27	4
	58	8
	60	96
	63	20
	66	1
	67	2
	68	2
	69	1
	70	1
	71	1
	72	1
	Закладные детали	
	8	1
	9	3
	18	2
	19	2
	22	1
	23	9
	24	9
	25	9
	26	2
	27	2
	28	2
	29	2
	30	18

Марка колонны	№ поз	Кол шт
К31а-4-6	32	4
	33	2
	89	2
	90	1
	92	36
	93	2
	95	1
	96	8
	97	2
	98	1
	99	2
	104	1
	105	4
К32а-1	Арматурные изделия	
	2	68
	25	4
	28	4
	58	8
	60	96
	63	20
	66	2
	67	4
	72	1
	79	2
	80	1
	81	1
	82	1

Марка колонны	№ поз	Кол шт
К32а-1	Закладные детали	
	5	3
	6	1
	18	4
	19	4
	20	2
	32	4
	33	2
	95	1
	96	8
	97	2
	98	1
	99	2
	104	2
	105	8
К32а-2	Арматурные изделия	
	2	68
	4	4
	23	4
	58	8
	60	96
	63	20
	66	2
	67	4
	72	1
	79	2

Марка колонны	№ поз	Кол шт
К32а-2	80	1
	81	1
	82	1
	Закладные детали	
	5	3
	6	1
	18	4
	19	4
	20	2
	32	4
	33	2
	95	1
	96	8
	97	2
	98	1
	99	2
	104	2
	105	8
К32а-3	Арматурные изделия	
	2	68
	27	4
	30	4
	58	8
	60	96
	63	20
	66	2

Марка колонны	№ поз	Кол шт
К32а-3	67	4
	72	1
	79	2
	80	1
	81	1
	82	1
	Закладные детали	
	5	3
	6	1
	18	4
	19	4
	20	2
	32	4
	33	2
	95	1
	96	8
	97	2
	98	1
	99	2
	104	2
	105	8
К32а-2-1, К32а-2-2	Арматурные изделия	
	2	68
	4	4
	23	4
	58	8

Примечания см. на листе 220.

ТК 1976	Перечень позиции на одну колонну.	1.420-12 Выпуск 3
		Лист 236

Шифр
Марка лист
Инв. №

Гл. констр. ин. Смирнов
Нач. отдела Уранов
Нач. сектора Чечелёва
Рук. группы Корнюшина
Инженер Сабурова
Проверил Костенко

15754-02 62

Перечень позиций на одну колонну.

Марка колонны	№ поз	Кол. шт
К32а-2-1; К32а-2-2	60	96
	63	20
	66	2
	67	4
	72	1
	79	2
	80	1
	81	1
	82	1
	Закладные детали	
	5	3
	6	1
	18	4
	19	4
	20	2
	32	4
	33	2
	41	1
	42	1
	43	8
	45	1
	46	8
	47	6
	48	6
	76	1
	95	1
	96	8
	97	2
	98	1
	99	2

Марка колонны	№ поз	Кол. шт
К32а-3-1, К32а-3-2	104	2
	105	8
	Арматурные изделия	
	2	68
	27	4
	30	4
	58	8
	60	96
	63	20
	66	2
	67	4
	72	1
	79	2
	80	1
	81	1
	82	1
	Закладные детали	
	5	3
	6	1
	18	4
	19	4
	20	2
	32	4
	33	2
	41	1
	42	1
	43	8
	45	1
	46	8
	47	6

Марка колонны	№ поз	Кол. шт
К32а-3-1 К32а-3-2	48	6
	76	1
	95	1
	96	8
	97	2
	98	1
	99	2
	104	2
	105	8
К32а-3-3	Арматурные изделия	
	2	68
	27	4
	30	4
	58	8
	60	96
	63	20
	66	2
	67	4
	72	1
	79	2
	80	1
	82	1
	Закладные детали	
	5	3
	6	1
	8	1
	9	2
	18	4
	19	4

Марка колонны	№ поз	Кол. шт
К32а-3-3	20	2
	32	4
	33	2
	35	2
	36	2
	37	2
	38	2
	39	2
	40	2
	95	1
	96	8
	97	2
	98	1
	99	2
	104	2
	105	8
К32а-2-5 К32а-2-6	Арматурные изделия	
	1	62
	4	4
	23	4
	58	8
	60	96
	63	20
	66	2
	67	4
	72	1
	79	2

Марка колонны	№ поз	Кол. шт
К32а-2-5, К32а-2-6	80	1
	81	1
	82	1
	Закладные детали	
	5	3
	6	1
	18	4
	19	4
	20	2
	23	6
	24	6
	25	6
	30	8
	38	4
	33	2
	92	16
	93	2
	95	1
	96	8
	97	2
	98	1
	99	2
	104	2
	105	8
К33а-1-1 К33а-1-2	Арматурные изделия	
	2	188

Марка колонны	№ поз	Кол. шт
К33а-1-1; К33а-1-2	16	2
	31	2
	32	4
	34	2
	58	8
	59	8
	60	80
	61	20
	63	10
	65	84
	66	2
	67	4
	73	2
	74	1
	75	1
	76	2
	77	2
	78	2
	Закладные детали	
	8	2
	9	3
	10	3
	18	4
	19	4
	22	2
	23	6
	24	6

Марка колонны	№ поз	Кол. шт
К33а-1-1, К33а-1-2	25	6
	26	4
	27	4
	28	4
	29	4
	30	14
	32	4
	34	2
	45	2
	46	16
	47	12
	48	6
	51	6
	74	6
	75	12
	76	2
	90	2
	91	4
	92	28
	96	4
	98	1
	99	2
	104	2
	105	8
К33а-2-1 К33а-2-2	Арматурные изделия	
	2	188
	16	2

Примечания см. на листе 220.

Нач. сектора Яковлев
Рук. группы Кузнецов
Чечелёва Корнюшина

ТК 1976

Перечень позиций на одну колонну.

1.420-12 выпуск 3

Лист 237

Перечень позиции на одну колонну

Марка колонны	№ поз	Кол шт
К33а-2-1, К33а-2-2	31	2
	32	8
	34	2
	58	8
	59	8
	60	80
	61	20
	63	10
	65	84
	66	2
	67	4
	73	2
	74	1
	75	1
	76	2
	77	2
	78	2
	Закладные детали	
	8	2
	9	3
	10	3
	18	4
	19	4
	22	2
	23	6
	24	6
	25	6
	26	4
	27	4
	28	4

Марка колонны	№ поз	Кол шт
К33а-2-1; К33а-2-2	29	4
	30	14
	32	4
	34	2
	45	2
	46	16
	47	12
	48	6
	51	6
	74	6
	75	12
	76	2
	90	2
	91	4
	92	28
	96	4
	98	1
	99	2
	104	2
	105	2
К33а-3-1; К3	Арматурные изделия	
	2	188
	16	2
	18	2
	31	2
	32	4
	33	2
	34	4
	58	8
	59	8

Марка колонны	№ поз	Кол шт
К33а-3-1, К33а-3-2	60	80
	61	20
	63	10
	65	84
	66	2
	67	4
	73	2
	74	1
	75	1
	76	2
	77	2
	78	2
	Закладные детали	
	8	2
	9	3
	10	3
	18	4
	19	4
	22	2
	23	6
	24	6
	25	6
	26	4
	27	4
	28	4
	29	4
	30	14
	32	4
	34	2
	45	2

Марка колонны	№ поз	Кол шт
К33а-3-1, К33а-3-2	46	16
	47	12
	48	6
	51	6
	74	6
	75	12
	76	2
	90	2
	91	4
	92	28
	96	4
	98	1
	99	2
	104	2
	105	8
К33а-4-1; К33а-4-2	Арматурные изделия	
	2	188
	16	2
	18	2
	31	2
	33	2
	34	8
	58	8
	59	8
	60	80
	61	20
	63	10

Марка колонны	№ поз	Кол шт
К33а-4-1, К33а-4-3	65	84
	66	2
	67	4
	73	2
	74	1
	75	1
	76	2
	77	2
	78	2
	Закладные детали	
	8	2
	9	3
	10	3
	18	4
	19	4
	22	2
	23	6
	24	6
	25	6
	26	4
	27	4
	28	4
	29	4
	30	14
	32	4
	34	2
	45	2

Марка колонны	№ поз	Кол шт
К33а-4-1, К33а-4-3	46	16
	47	12
	48	6
	51	6
	74	6
	75	12
	76	2
	90	2
	91	4
	92	28
	96	4
	98	1
	99	2
	104	2
	105	8
К33а-1-3 К33а-1-4	Арматурные изделия	
	2	188
	16	2
	31	2
	32	4
	34	2
	58	8
	59	8
	60	80
	61	20
	63	10
	65	84

Марка колонны	№ поз	Кол шт
К33а-1-3, К33а-1-4	66	2
	67	4
	73	2
	74	1
	75	1
	76	2
	77	2
	78	2
	Закладные детали	
	8	2
	9	3
	10	3
	18	4
	19	4
	22	2
	23	6
	24	6
	25	6
	26	4
	27	4
	28	4
	29	4
	30	16
	32	4
	34	2
	90	2
	91	4

Примечания см. на листе 220

ТК 1976	Перечень позиции на одну колонну	1.420-12 выпуск 3
		Лист 238

Шифр

Марка лист

Инв. №

Гл. конструктор Смирнов

Нач. отдела Уранов

Нач. сектора Чечелёва

Рук. группы Корнюшина

Инженер

Проверил

15754-02 64

Перечень позиций на одну колонну

Марка колонны	№ поз	Кол. шт
К33о-1-3, К33о-1-4	92	32
	96	4
	98	1
	99	2
	104	2
	105	8
	Арматурные изделия	
	2	188
	16	2
	31	2
	32	8
	34	2
	58	8
	59	8
	60	80
	61	20
	63	10
	65	84
	66	2
	67	4
	73	2
	74	1
	75	1
	76	2
	77	2
	78	2
	Закладные детали	
	8	2
	9	3
К33о-2-3, К33о-2-4	10	3
	18	4
	19	4
	22	2
	23	6
	24	6
	25	6
	26	4
	27	4
	28	4
	29	4
	30	16
	32	4
	34	2
	90	2
	91	4
	92	32
	96	4
	98	1
	99	2
	104	2
	105	8
К33о-3-3, К33о-3-4	Арматурные изделия	
	2	188
	16	2
	18	2
	31	2
	32	4
	33	2
	34	4
К33о-3-3; К33о-3-4	58	8
	59	8
	60	80
	61	20
	63	10
	65	84
	66	2
	67	4
	73	2
	74	1
	75	1
	76	2
	77	2
	78	2
	Закладные детали	
	8	2
	9	3
	10	3
	18	4
	19	4
	22	2
	23	6
	24	6
	25	6
	26	4
	27	4
	28	4
	29	4
	30	16
	32	4
К33о-3-3; К33о-3-4	34	2
	90	2
	91	4
	92	32
	96	4
	98	1
	99	2
	104	2
	105	8
К33о-4-3; К33о-4-4	Арматурные изделия	
	2	188
	16	2
	18	2
	31	2
	33	2
	34	8
	58	8
	59	8
	60	80
	61	20
	63	10
	65	84
	66	2
	67	4
	73	2
	74	1
	75	1
К33о-4-3, К33о-4-4	76	2
	77	2
	78	2
	Закладные детали	
	8	2
	9	3
	10	3
	18	4
	19	4
	22	2
	23	6
	24	6
	25	6
	26	4
	27	4
	28	4
	29	4
	30	16
	32	4
	34	2
	90	2
	91	4
	92	32
	96	4
	98	1
	99	2
	104	2
К33о-1-5; К33о-1-6	105	8
	Арматурные изделия	
	2	188
	16	2
	31	2
	32	4
	34	2
	58	8
	59	8
	60	80
	61	20
	63	10
	65	84
	66	2
	67	4
	73	2
	74	1
	75	1
	76	2
	77	2
	78	2
	Закладные детали	
	8	2
	9	3
	10	3
	18	4
	19	4
К33о-1-5; К33о-1-6	22	2
	23	18
	24	18
	25	18
	26	4
	27	4
	28	4
	29	4
	30	36
	32	4
	34	2
	90	2
	91	4
	92	72
	93	4
	96	4
	98	1
	99	2
	104	2
	105	8
К3Но-1	Арматурные изделия	
	2	188
	31	4
	34	4
	58	8
	59	8
	60	80

Примечания см. на листе 220

Перечень позиций на одну колонну

Марка колонны	№ поз	Кол шт
КЭ4а-1	61	20
	63	10
	65	84
	66	4
	67	8
	77	2
	83	2
	84	1
	85	2
	86	2
	87	2
	Закладные детали	
	5	3
	6	2
	7	3
	18	8
	19	8
	20	2
	21	2
	32	4
	33	2
	34	2
	96	4
	98	1
	99	2
	104	8
	105	16
КЭ4а-2 КЭ4а-6	Арматурные изделия	
	2	188

Марка колонны	№ поз	Кол шт
КЭ4а-2, КЭ4а-6	16	4
	31	4
	34	4
	35	4
	58	8
	50	8
	60	80
	61	20
	63	10
	65	84
	66	4
	67	8
	77	2
	83	2
	84	1
	85	2
	86	2
	87	2
	Закладные детали	
	5	3
	6	2
	7	3
	18	8
	19	8
	20	2
	21	2
	32	4
	33	2
	34	2
	96	4

Марка колонны	№ поз	Кол шт
КЭ4а-2 КЭ4а-6	98	1
	99	2
	104	8
	105	16
КЭ4а-3	Арматурные изделия	
	2	188
	22	4
	37	4
	38	4
	39	4
	58	8
	59	8
	60	80
	61	20
	63	10
	65	84
	66	4
	67	8
	77	2
	83	2
	84	1
	85	2
	86	2
	87	2
	Закладные детали	
	5	3
	6	2
	7	3
	18	8

Марка колонны	№ поз	Кол шт
КЭ4а-3	19	8
	20	2
	21	2
	32	4
	33	2
	34	2
	96	4
	98	1
	99	2
	104	8
	105	16
КЭ4а-4	Арматурные изделия	
	2	188
	19	4
	36	8
	40	4
	58	8
	59	8
	60	80
	61	20
	63	10
	65	84
	66	4
	67	8
	77	2
	83	2
	84	1

Марка колонны	№ поз	Кол шт
КЭ4а-4	85	2
	86	2
	87	2
	Закладные детали	
	5	3
	6	2
	7	3
	18	8
	19	8
	20	2
	21	2
	32	4
	33	2
	34	2
	96	4
	98	1
	99	2
	104	8
	105	16
КЭ4а-1-1 КЭ4а-1-2	Арматурные изделия	
	2	188
	31	4
	34	4
	58	8
	59	8
	60	80

Марка колонны	№ поз	Кол шт
КЭ4а-1-1; КЭ4а-1-2	61	20
	63	10
	65	84
	66	4
	67	8
	77	2
	83	2
	84	1
	85	2
	86	2
	87	2
	Закладные детали	
	5	3
	6	2
	7	3
	18	8
	19	8
	20	2
	21	2
	32	4
	33	2
	34	2
	45	3
	46	24
	47	18
	48	4
	50	4

Марка колонны	№ поз	Кол шт
КЭ4а-1-1 КЭ4а-1-2	51	4
	52	8
	76	3
	96	4
	98	1
	99	2
	104	8
	105	16
КЭ4а-2-1 КЭ4а-2-2	Арматурные изделия	
	2	188
	16	4
	31	4
	34	4
	35	4
	58	8
	59	8
	60	80
	61	20
	63	10
	65	84
	66	4
	67	8
	77	2
	83	2
	84	1
	85	2
	86	2

Примечания см. на листе 220.

Нач. отдела Хоменко
Нач. сектора Уранов
Рук. группы Кагин
Проверил Гусак
Чечелева
Коринушина

ТК 1976

Перечень позиций на одну колонну.

1.420-12 Выпуск 3

Лист 240

15754-02

Перечень позиций на одну колонну.

Марка колонны	№ поз	Кол шт
К340-2-1; К340-2-2	87	2
	Закладные детали	
	5	3
	6	2
	7	3
	18	8
	19	8
	20	2
	21	2
	32	4
	33	2
	34	2
	45	3
	46	24
	47	18
	48	4
	50	4
	51	4
	52	8
	76	3
	96	4
	98	1
	99	2
	104	8
	105	16
К340-3-1 К340-3-2		
	2	188
	22	4
	37	4

Марка колонны	№ поз	Кол шт
К340-3-1; К340-3-2	38	4
	39	4
	58	8
	59	8
	60	80
	61	20
	63	10
	65	84
	66	4
	67	8
	77	2
	83	2
	84	1
	85	2
	86	2
	87	2
	Закладные детали	
	5	3
	6	2
	7	3
	18	8
	19	8
	20	2
	21	2
	32	4
	33	2
	34	2
	45	3
	46	24
	47	18

Марка колонны	№ поз	Кол. шт
К340-3-1, К340-3-2	48	4
	50	4
	51	4
	52	8
	76	3
	96	4
	98	1
	99	2
	104	8
	105	16
	Арматурные изделия	
К340-5-1; К340-5-2. К340-4-1; К340-4-2;	2	188
	19	4
	36	8
	40	4
	58	8
	59	8
	60	80
	61	20
	63	10
	65	84
	66	4
	67	8
	77	2
	83	2
	84	1
	85	2
	86	2
	87	2

Марка колонны	№ поз	Кол. шт
К340-5-1; К340-5-2. К340-4-1; К340-4-2;	Закладные детали	
	5	3
	6	2
	7	3
	18	8
	19	8
	20	2
	21	2
	32	4
	33	2
	34	2
	45	3
	46	24
	47	18
	48	4
	50	4
	51	4
	52	8
	76	3
	96	4
	98	1
	99	2
	104	8
	105	16
К340-1-3	Арматурные изделия	
	2	188
	31	4

Марка колонны	№ поз	Кол. шт
К340-1-3	34	4
	58	8
	59	8
	60	80
	61	20
	63	10
	65	84
	66	4
	77	2
	83	2
	84	1
	85	2
	86	2
	87	2
	90	8
	Закладные детали	
	5	3
	6	2
	7	3
	8	2
	9	4
	18	8
	19	8
	20	2
	21	2
	32	1

Марка колонны	№ поз	Кол. шт
К340-1-3	33	2
	34	2
	36	4
	37	4
	38	4
	39	4
	40	4
	96	4
	98	1
	99	2
	104	8
	105	16
К340-2-3	Арматурные изделия	
	2	188
	16	4
	31	4
	34	4
	35	4
	58	8
	59	8
	60	80
	61	20
	63	10
	65	84
	66	4
	77	2
	83	2

Марка колонны	№ поз	Кол шт
К340-2-3	84	1
	85	2
	86	2
	87	2
	90	8
	Закладные детали	
	5	3
	6	3
	7	3
	8	2
	9	4
	18	8
	19	8
	20	2
	21	2
	32	4
	33	2
	34	2
	35	4
	36	4
	37	4
	38	4
	39	4
	40	4
	96	4
	98	1
	99	2
	104	8

Примечания см. на листе 220.

ТК 1976	Перечень позиций на одну колонну	1.420-12 Выпуск 3	
		Лист	241

Инв. № подл. | Подп. и дата | Взам. инв. № | Инв. № дубл. | Подп. и дата

Ученёва
Корниюшин

15754-02 67

Перечень позиций на одну колонну

Марка колонны	№ поз	Кол шт
КЭ40-3-3	105	16
КЭ40-3-3	Арматурные изделия	
	2	188
	22	4
	37	4
	38	4
	39	4
	58	8
	59	8
	60	80
	61	20
	63	10
	65	84
	66	4
	77	2
	83	2
	84	1
	85	12
	86	2
	87	2
	90	8
	Закладные детали	
	5	3
	6	3
	7	3
	8	2
	9	4
	18	8

Марка колонны	№ поз	Кол шт
КЭ40-3-3	19	8
	20	2
	21	2
	32	4
	33	2
	34	2
	35	4
	36	4
	37	4
	38	4
	39	4
	40	4
	96	4
	98	1
	99	2
	104	8
	105	16
КЭ40-4-3	Арматурные изделия	
	2	188
	19	4
	36	8
	40	4
	58	8
	59	8
	60	80
	61	20
	63	10
	65	84
	66	4
	77	2

Марка колонны	№ поз	Кол шт
КЭ40-4-3	83	2
	84	1
	85	2
	86	2
	87	2
	90	8
	Закладные детали	
	5	3
	6	3
	7	3
	8	2
	9	4
	18	8
	19	8
	20	2
	21	2
	32	4
	33	2
	34	2
	35	4
	36	4
	37	4
	38	4
	39	4
	40	4
	96	4
	98	1
	99	2
	104	8
	105	16

Марка колонны	№ поз	Кол шт
КЭ40-1-6, КЭ40-1-5	Арматурные изделия	
	2	188
	31	4
	34	4
	58	8
	59	8
	60	80
	61	20
	63	10
	65	84
	66	4
	67	8
	77	2
	83	2
	84	1
	85	2
	86	2
	87	2
	Закладные детали	
	5	3
	6	2
	7	3
	18	8
	19	8
	20	2
	21	2
	23	12

Марка колонны	№ поз	Кол шт
КЭ40-1-5, КЭ40-1-6	24	12
	25	12
	30	24
	32	4
	33	2
	34	2
	92	48
	93	4
	96	4
	98	1
	99	2
	104	8
	105	16
КЭ40-3-5, КЭ40-3-6	Арматурные изделия	
	2	188
	22	4
	37	4
	38	4
	39	4
	58	8
	59	8
	60	80
	61	20
	63	10
	65	84
	66	4
	67	8

Марка колонны	№ поз	Кол шт
КЭ40-3-6, КЭ40-3-5	77	2
	83	2
	84	1
	85	2
	86	2
	87	2
	Закладные детали	
	5	3
	6	2
	7	3
	18	8
	19	8
	20	2
	21	2
	23	12
	24	12
	25	12
	30	24
	32	4
	33	2
	34	2
	92	48
	93	4
	96	4
	98	1
	99	2
	104	8

Марка колонны	№ поз	Кол шт
КЭ40-3-5 КЭ40-3-6	105	16

Примечания см. на листе 220.

ТК 1976

Перечень позиций на одну колонну

1.420-12 Выпуск 3

Лист 242

15754-02 68

Инв. № подл. | Подп. и дата | Взам. инв. №

Гип Смирнов
Нач. отдела Цранов
Нач. сектора Чечелёва
Рук. группы Карнюшина
Инженер Трабериш
Гавриков Дзюк Хотенко

Перечень позиций на одну колонну.

Марка колонны	№ поз	Кол. шт
КЗ8д-1	Арматурные изделия	
	2	142
	41	8
	58	14
	60	40
	66	4
	67	8
	72	2
	79	4
	80	2
	81	2
	82	2
	Закладные детали	
	1	2
	2	2
	5	3
	6	1
	18	8
	19	8
	20	4
	32	4
	33	2
	104	4
	105	16
КЗ8д-2	Арматурные изделия	
	2	142
	42	8
	58	14
	60	40
	66	4

Марка колонны	№ поз	Кол. шт
КЗ8д-2	67	8
	72	2
	79	4
	80	2
	81	2
	82	2
	Закладные детали	
	2	142
	42	8
	58	14
	60	40
	66	4
	67	8
	72	2
	79	4
	80	2
	81	2
	82	2
КЗ8д-1-1	Арматурные изделия	
	2	142
	41	8
	58	14
	60	40
	66	4
	67	8
	72	2
	79	4
	80	2
	81	2

Марка колонны	№ поз	Кол. шт
КЗ8д-1-1	82	2
	Закладные детали	
	1	2
	2	2
	5	3
	6	1
	18	8
	19	8
	20	4
	32	4
	33	2
	41	1
	42	1
	43	8
	45	1
	46	8
	47	6
	48	10
	50	4
	51	4
	52	8
	76	1
	104	16
	105	4
КЗ8д2-1	Арматурн. изделия	
	2	142
	42	8
	58	14

Марка колонны	№ поз	Кол. шт
КЗ8д-2-1	60	40
	66	4
	67	8
	72	2
	79	4
	80	2
	81	2
	82	2
	Закладные детали	
	1	2
	2	2
	5	3
	6	1
	18	8
	19	8
	20	4
	32	4
	33	2
	41	1
	42	1
	43	8
	45	1
	46	8
	47	6
	48	10
	50	4

Марка колонны	№ поз	Кол. шт
КЗ8д-1-2	51	4
	52	8
	76	1
	104	16
	105	4
	Арматурные изделия	
	2	142
	41	8
	58	14
	60	40
	66	4
	67	8
	72	2
	79	4
	80	2
	81	2
	82	2
	Закладные детали	
	1	2
	2	2
	5	3
	6	1
	18	8
	19	8
	20	4
	32	4

Марка колонны	№ поз	Кол. шт
КЗ8д-1-2	33	2
	41	1
	42	1
	43	8
	45	1
	46	8
	47	6
	48	10
	50	4
	51	4
	52	8
	76	1
	104	16
	105	4
КЗ8д-2-2	Арматурн. изделия	
	2	142
	42	8
	58	14
	60	40
	66	4
	67	8
	72	2
	79	4
	80	2
	81	2
	82	2

Марка колонны	№ поз	Кол. шт
КЗ8д-2-2		
	Закладные детали	
	1	2
	2	2
	5	3
	6	1
	18	8
	19	8
	20	4
	32	4
	33	2
	41	1
	42	1
	43	8
	45	1
	46	8
	47	6
	48	10
	50	4
	51	4
	52	8
	76	1
	104	16
	105	4

Примечания см. на листе 220.

Перечень позиций на одну колонну.

Марка колонны	№ поз	Кол. шт
К38д-1-5	Арматурные изделия	
	2	142
	41	8
	58	14
	60	40
	66	4
	67	8
	72	2
	79	4
	80	2
	81	2
	82	2
	Закладные детали	
	1	2
	2	2
	5	3
	6	1
	18	8
	19	8
	20	4
	23	12
	24	12
	25	12
	30	24
	32	4
	33	2
	92	48
	93	4
	104	4
	105	16

Марка колонны	№ поз	Кол. шт
К38д-1-6	Арматурные изделия	
	2	80
	41	8
	52	62
	58	14
	60	40
	66	4
	67	8
	72	2
	79	4
	80	2
	81	2
	82	2
	Закладные детали	
	1	2
	2	2
	5	3
	6	1
	18	8
	19	8
	20	4
	23	12
	24	12
	25	12
	30	24
	32	4
	33	2
	92	48
	93	4
	104	4

Марка колонны	№ поз	Кол. шт
К38д-1-6	105	16
К40д-1	Арматурные изделия	
	2	160
	13	4
	43	4
	44	4
	58	6
	59	8
	60	32
	61	20
	65	76
	66	4
	67	8
	77	2
	83	2
	84	1
	85	2
	86	2
	87	2
	Закладные детали	
	1	2
	2	2
	6	1
	7	3
	18	8
	19	8
	20	2
	21	2
	32	4

Марка колонны	№ поз	Кол. шт
К40д-1-1	34	2
	104	4
	105	16
К40д-1-1	Арматурные изделия	
	2	160
	13	4
	43	4
	44	4
	58	6
	59	8
	60	32
	61	20
	65	76
	66	4
	67	8
	77	2
	83	2
	84	1
	85	2
	86	2
	87	2
	Закладные детали	
	2	1
	6	1
	7	3
	18	8

Марка колонны	№ поз	Кол. шт
К40д-1-1	19	8
	20	2
	21	2
	32	4
	34	2
	41	1
	42	1
	43	8
	45	1
	46	8
	47	6
	48	10
	50	4
	51	4
	52	6
	76	1
	104	4
	105	16
К40д-1-2	Арматурные изделия	
	2	160
	13	4
	43	4
	44	4
	58	6
	59	8
	60	32

Марка колонны	№ поз	Кол. шт
К40д-1-2	61	20
	65	76
	66	4
	67	8
	77	2
	83	2
	84	1
	85	2
	86	2
	87	2
	Закладные детали	
	1	2
	2	1
	6	1
	7	3
	18	8
	19	8
	20	2
	21	2
	32	4
	34	2
	41	1
	42	1
	43	8
	45	1
	46	8
	47	6

Марка колонны	№ поз	Кол. шт
К40д-1-2	48	10
	50	4
	51	4
	52	8
	76	1
	104	4
	105	16
К40д-1-5	Арматурные изделия	
	2	160
	13	4
	43	4
	44	4
	58	6
	59	8
	60	32
	61	20
	65	76
	66	4
	67	8
	77	2
	83	2
	84	1
	85	2
	86	2
	87	2

Примечания см. на листе 220.

Гл. инженер	Добров		
Гл. конструктор	Гуляев	Костенко	
Нач. отдела	Зданов	Проверил	
Нач. сектора	Чекелёва	Корнюшина	
Ст. инженер	Власенко	Кадыш	
Ст. инженер	Ушаков		

Инв. № подл. | Подпись и дата | Взам. инв. №

ТК 1976	Перечень позиций на одну колонну.	1.462-12 Выпуск 3	
		Лист	244

15754-02 70

Перечень позиций на одну колонну.

Марка колонны	№ поз	Кол. шт
К-400-1-5	Закладные детали	
	1	2
	2	2
	6	1
	7	3
	18	8
	19	8
	20	2
	21	2
	23	12
	24	12
	25	12
	30	24
	32	4
	34	2
	92	48
	93	4
	104	4
	105	16
К-400-1-6	Арматурные изделия	
	2	160
	13	4
	43	4
	44	4
	58	6
	59	8
	60	32
	61	20
	65	76
	66	4

Марка колонны	№ поз	Кол шт.
К-400-1-6	67	8
	77	2
	83	2
	84	1
	85	2
	86	2
	87	2
	Закладные детали	
	1	2
	2	2
	6	1
	7	3
	18	8
	19	8
	20	2
	21	2
	23	12
	24	12
	25	12
	30	24
	32	4
	34	2
	92	48
	93	4
	104	4
	105	16
КИ33-1-1	Арматурные изделия	
	2	72
	29	4

Марка колонны	№ поз	Кол. шт
К-420-1-1	45	4
	60	88
	63	10
	Закладные детали	
	19	1
	22	1
	23	3
	24	3
	25	3
	30	6
	32	4
	33	2
	45	1
	46	8
	47	6
	57	6
	62	1
	63	2
	76	1
	92	12
	95	1
	96	4
	97	2
К-420-1-3	Арматурные изделия	
	2	72
	29	4
	45	4
	60	88
	63	10

Марка колонны	№ поз	Кол. шт
К-420-1-3		
	Закладные детали	
	19	1
	22	1
	23	3
	24	3
	25	3
	30	6
	32	4
	33	2
	57	6
	62	1
	63	2
	92	12
	95	1
	96	4
	97	2
К-420-1-5	Арматурные изделия	
	2	72
	29	4
	45	4
	60	88
	63	10
	Закладные детали	
	19	1
	22	1

Марка колонны	№ поз	Кол. шт
К-420-1-5	23	9
	24	9
	25	9
	30	8
	32	4
	33	2
	57	6
	62	1
	63	2
	92	16
	93	1
	95	1
	96	4
	97	2
К-430-1-2	Арматурные изделия	
	2	172
	7	4
	12	4
	20	4
	59	16
	60	108
	61	40
	65	86
	66	2
	67	4
	73	4
	74	2

Марка колонны	№ поз	Кол. шт
К-430-1-2	75	2
	76	2
	77	2
	Закладные детали	
	8	2
	10	3
	18	4
	19	4
	22	2
	23	6
	24	6
	25	6
	26	4
	27	4
	28	4
	29	4
	30	16
	32	4
	34	2
	45	3
	46	24
	47	18
	48	4
	51	4
	54	3
	74	4
	75	4

Марка колонны	№ поз	Кол. шт
К-430-1-2	76	3
	90	2
	91	4
	92	32
	96	4
	98	1
	99	2
	104	2
	105	8
К-430-2-2	Арматурные детали	
	2	172
	7	8
	12	4
	59	16
	60	108
	61	40
	65	86
	66	2
	67	4
	73	4
	74	2
	75	2
	76	2
	77	2

Примечания см. на листе 220.

Перечень позиции на одну колонну

Марка колонны	№ поз	Кол. шт
К43а-2-2	Закладные детали	
	8	2
	10	3
	18	4
	19	4
	22	2
	23	6
	24	6
	25	6
	26	4
	27	4
	28	4
	29	4
	30	16
	32	4
	34	2
	45	3
	46	24
	47	18
	48	4
	51	4
	54	3
	74	4
	75	4
	76	3
	90	2
	91	4
	92	32
	96	4
	98	1
	99	2

Марка колонны	№ поз	Кол. шт
К43а-2-2	104	2
	105	8
К43а-1-4	Арматурные изделия	
	2	172
	7	4
	12	4
	20	4
	59	16
	60	108
	61	40
	65	86
	66	2
	67	4
	73	4
	74	2
	75	2
	76	2
	77	2
	Закладные детали	
	8	2
	10	3
	18	4
	19	4
	22	2
	23	6
	24	6
	25	6
	26	4
	27	4

Марка колонны	№ поз	Кол. шт
К43а-1-4	28	4
	29	4
	30	16
	32	4
	34	2
	54	3
	90	2
	91	4
	92	32
	96	4
	98	1
	99	2
	104	2
	105	8
К43а-2-4	Арматурные детали	
	2	172
	7	8
	12	4
	59	16
	60	108
	61	40
	65	86
	66	2
	67	4
	73	4
	74	2
	75	2
	76	2
	77	2

Марка колонны	№ поз	Кол. шт
К43а-2-4	Закладные детали	
	8	2
	10	3
	18	4
	19	4
	22	2
	23	6
	24	6
	25	6
	26	6
	27	4
	28	4
	29	4
	30	16
	32	4
	34	2
	54	3
	90	2
	91	4
	92	32
	96	4
	98	1
	99	2
	104	2
	105	8

Марка колонны	№ поз	Кол. шт
К43а-1-6	Арматурные изделия	
	2	172
	7	4
	12	4
	20	4
	59	16
	60	108
	61	40
	65	86
	66	2
	67	4
	73	4
	74	2
	75	2
	76	2
	77	2
	Закладные детали	
	8	2
	18	4
	19	4
	22	2
	23	18
	24	18
	25	18
	26	4
	27	4
	28	4

Марка колонны	№ поз	Кол. шт
К43а-1-6	29	4
	30	36
	32	4
	34	2
	54	3
	90	2
	91	4
	92	72
	93	4
	96	4
	98	1
	99	2
	104	2
	105	8
К43а-2-6	Арматурные изделия	
	2	172
	4	8
	12	4
	59	16
	60	108
	61	40
	65	86
	66	2
	67	4
	73	4
	74	2
	75	2

Марка колонны	№ поз	Кол. шт.
К43а-2-6	76	2
	77	2
	Закладные детали	
	8	2
	10	3
	18	4
	19	4
	22	2
	23	18
	24	18
	25	18
	26	4
	27	4
	28	4
	29	4
	30	36
	32	4
	34	2
	54	3
	90	2
	91	4
	92	72
	93	4
	96	4
	98	1
	99	2
	104	2

Примечания см. на листе 220.

ТК 1976	Перечень позиции на одну колонну.	1.420-12 выпуск 3	
		Лист	246

Шифр

Марка лист

Инв. №

Гл. констр. ин. Смирнов

Нач. отдела Уранов

Нач. сектора Чечелёва

Рук. группы Корнюшина

Инженер Сабурова

Проверил Костенко

15754-02 72

Перечень позиции на одну колонну

Марка колонны	№ поз	Кол шт
К 430-2-2	105	8
	Арматурные изделия	
	2	172
	7	8
	12	4
	59	16
	60	108
	61	40
	65	86
	66	2
	67	4
	73	4
	74	2
	75	2
	76	2
	77	2
	Закладные детали	
	8	2
	18	4
	19	4
	22	2
	23	6
	24	6
	25	6
	26	4
	27	4
	28	4
	29	4
	30	16

Марка колонны	№ поз	Кол шт
К 430-2-2	32	4
	34	2
	45	3
	46	24
	47	18
	48	4
	51	4
	54	6
	74	4
	75	4
	76	3
	90	2
	91	4
	92	32
	96	4
	98	1
	99	2
	104	2
	105	8
К 430-1-4	Арматурные изделия	
	2	172
	7	4
	12	4
	20	4
	59	16
	60	108
	61	40
	65	86
	66	2
	67	4

Марка колонны	№ поз	Кол. шт
К 430-1-4	73	4
	74	2
	75	2
	76	2
	77	2
	Закладные детали	
	8	2
	18	4
	19	4
	22	2
	23	6
	24	6
	25	6
	26	4
	27	4
	28	4
	29	4
	30	16
	32	4
	34	2
	54	6
	90	2
	91	4
	92	32
	96	4
	98	1
	99	2
	104	2
	105	8

Марка колонны	№ поз	Кол. шт
К 430-2-4	Арматурные изделия	
	2	172
	7	8
	12	4
	59	16
	60	108
	61	40
	65	86
	66	2
	67	4
	73	4
	74	2
	75	2
	76	2
	77	2
	Закладные детали	
	8	2
	18	4
	19	4
	22	2
	23	6
	24	6
	25	6
	26	4
	27	4
	28	4
	29	4

Марка колонны	№ поз	Кол. шт
К 430-2-4	30	16
	32	4
	34	2
	54	6
	90	2
	91	4
	92	32
	96	4
	98	1
	99	2
	104	2
	105	8
К 430-1-6	Арматурные изделия	
	2	172
	7	4
	12	4
	20	4
	59	16
	60	108
	61	40
	65	86
	66	2
	67	4
	73	4
	74	2
	75	2
	76	2

Марка колонны	№ поз	Кол. шт
К 430-1-6	77	2
	Закладные детали	
	8	2
	18	4
	19	4
	22	2
	23	18
	24	18
	25	18
	26	4
	27	4
	28	4
	29	4
	30	36
	32	4
	34	2
	54	6
	90	2
	91	4
	92	12
	93	4
	96	4
	98	1
	99	2
	104	2
	105	8

Марка колонны	№ поз	Кол. шт.
К 430-2-6	Арматурные изделия	
	2	172
	7	8
	12	4
	59	16
	60	108
	61	40
	65	86
	66	2
	67	4
	73	4
	74	2
	75	2
	76	2
	77	2
	Закладные детали	
	8	2
	18	4
	19	4
	22	2
	23	18
	24	18
	25	18
	26	4
	27	4
	28	4
	29	4

Примечания см. на листе 220.

Инв. № подл. | Подпись и дата | Взам. инв. №

Перечень позиций на одну колонну.

Марка колонны	№ поз	Кол шт
КГ430-2-6	30	36
	32	4
	34	2
	54	6
	90	2
	91	4
	92	72
	93	4
	96	4
	98	1
	99	2
	104	2
	105	8
КГ440-1-2	Арматурные изделия	
	2	80
	46	4
	47	4
	60	88
	63	10
	Закладные детали	
	19	1
	22	1
	23	3
	24	3
	25	3
	30	8
	32	4
	33	2
	45	1

Марка колонны	№ поз	Кол шт
КГ440-1-2	46	8
	47	6
	57	6
	62	1
	63	2
	76	1
	92	16
	95	1
	96	4
	99	2
КГ440-1-4	Арматурные изделия	
	2	80
	46	4
	47	4
	60	88
	63	10
	Закладные детали	
	19	1
	22	1
	23	3
	24	3
	25	3
	30	8
	32	4
	33	2
	57	6
	62	1
	63	2
	92	16

Марка колонны	№ поз	Кол шт
КГ440-1-6	95	1
	96	4
	99	2
КГ440-1-9	Арматурные изделия	
	2	80
	46	4
	47	4
	60	88
	63	10
	Закладные детали	
	19	1
	22	1
	23	9
	24	9
	25	9
	30	18
	32	4
	33	2
	57	6
	62	1
	63	2
	92	36
	93	2
	95	1
	96	4
	99	2

Марка колонны	№ поз	Кол. шт
КГ450-1-2	Арматурные изделия	
	2	68
	27	4
	48	4
	49	4
	54	8
	60	108
	61	40
	65	36
	66	1
	67	2
	73	2
	74	1
	75	1
	76	1
	77	1
	Закладные детали	
	8	1
	18	2
	19	2
	26	2
	27	2
	28	2
	29	2
	30	6
	32	4
	34	2

Марка колонны	№ поз	Кол. шт
КГ450-1-4	Арматурные изделия	
	2	68
	27	4
	48	4
	49	4
	59	8
	60	108
	61	40
	65	36
	66	1
	67	2
	73	2
	74	1
	75	1
	76	1
	77	1
	Закладные детали	
	8	1
	18	2
	19	2
	26	2
	27	2
	28	2
	29	2
	30	6
	32	4
	34	2

Марка колонны	№ поз	Кол. шт
КГ450-1-6	54	3
	90	1
	91	2
	92	12
	96	4
	98	1
	99	2
	101	1
	102	6
	103	2
	104	1
	105	4
КГ450-1-9	Арматурные изделия	
	2	68
	27	4
	48	4
	49	4
	59	8
	60	108
	61	40
	65	36
	66	1
	67	2
	73	8
	74	1
	75	1
	76	1

Марка колонны	№ поз	Кол. шт
КГ450-1-6	77	1
	Закладные детали	
	8	1
	18	2
	19	2
	23	6
	24	6
	25	6
	26	2
	27	2
	28	2
	29	2
	30	12
	32	4
	34	2
	54	3
	90	1
	91	2
	92	24
	93	2
	96	4
	98	1
	99	2
	104	1
	105	4

Примечания см. на листе 220.

Шифр

Марка-лист

Инв. №

Инв. № подл. | Подп. и дата | Взам. инв. №

Нач. отдела Стиценко

Нач. сектора Уранов

Зав. группы Ученёва

Гл. констр. ин. Кабурова

Инженер Зайцева

Проверил Корначкина

ТК 1976	Перечень позиций на одну колонну	1.420-12 выпуск 3
		Лист 248

Перечень позиции на одну колонну

Марка колонны	№ поз	Кол. шт
К46а-1-2	Арматурные изделия	
	2	140
	7	4
	50	4
	51	4
	52	4
	60	80
	61	20
	63	10
	65	40
	62	4
	64	8
	88	3
	89	1
	91	1
	92	1
	93	1
	94	3
	95	1
	96	1
	97	1
	98	1
	Закладные детали	
	19	3
	22	2
	23	6
	24	6
	25	6
	30	12
	32	4

Марка колонны	№ поз	Кол. шт
К46а-1-2	33	1
	34	1
	41	2
	42	2
	43	16
	48	12
	56	1
	57	16
	58	4
	59	1
	60	2
	61	1
	62	1
	63	2
	92	24
	101	1
	102	6
	103	2
К46а-1-4	Арматурные изделия	
	2	140
	7	4
	50	4
	51	4
	52	4
	60	80
	61	20
	62	4
	63	10
	64	8
	65	40

Марка колонны	№ поз	Кол. шт
К46а-1-4	88	3
	89	1
	91	1
	92	1
	93	1
	94	3
	95	1
	96	1
	97	1
	98	1
	Закладные детали	
	19	3
	22	2
	23	6
	24	6
	25	6
	30	12
	32	4
	33	1
	34	1
	56	1
	57	16
	58	4
	59	1
	60	2
	61	1
	62	1
	63	2
	92	24
	101	1

Марка колонны	№ поз	Кол. шт
К46а-1-6	102	6
	103	2
	Арматурные изделия	
	2	140
	7	4
	50	4
	51	4
	52	4
	60	80
	61	20
	63	10
	65	40
	88	3
	89	1
	91	1
	92	1
	93	1
	94	3
	95	1
	96	1
	97	1
	98	1
	62	4
	64	8
	Закладные детали	
	19	3
	22	6

Марка колонны	№ поз	Кол. шт
К46а-1-6	23	18
	24	18
	25	18
	30	24
	32	4
	33	1
	34	1
	56	1
	57	16
	58	4
	59	1
	60	2
	61	1
	62	1
	63	2
	92	48
	93	4
	101	1
	102	6
	103	2
К69а-1-1, К69а-1-2	Арматурные изделия	
	2	136
	53	4
	58	14
	60	48
	63	10
	66	2

Марка колонны	№ поз	Кол. шт
К69а-1-1, К69а-1-2	67	4
	68	4
	69	2
	70	2
	71	2
	72	2
	Закладные детали	
	1	2
	2	2
	8	1
	9	3
	18	4
	19	4
	22	2
	23	6
	24	6
	25	6
	26	4
	27	4
	28	4
	29	4
	30	12
	32	4
	33	2
	41	1
	42	1
	43	8

Марка колонны	№ поз	Кол. шт
К69а-1-1, К69а-1-2	48	6
	89	4
	90	2
	92	24
	95	1
	96	4
	97	2
	104	2
	105	8
К69а-2-1; К69а-2-2	Арматурные изделия	
	2	136
	53	4
	54	4
	58	14
	60	48
	63	10
	66	2
	67	4
	68	4
	69	2
	70	2
	71	2
	72	2
	Закладные детали	
	1	2
	2	2

Примечания см. на листе 220.

ТК 1976	Перечень позиции на одну колонну	1.420-12 Выпуск 3
		Лист 249

Нач. сектора Рук. группы | Чечелева Корнюшина

Перечень позиций на одну колонну

Марка колонны	№ поз.	Кол. шт.
К69д-2-1; К69д-2-2	8	1
	9	3
	18	4
	19	4
	22	2
	23	6
	24	6
	25	6
	26	4
	27	4
	28	4
	29	4
	30	12
	32	4
	33	2
	41	1
	42	1
	43	8
	48	6
	89	4
	90	2
	92	24
	95	1
	96	4
	97	2
	104	2
	105	8
К69д-3-1	Арматурные изделия	
	2	136
	53	4

Марка колонны	№ поз.	Кол. шт.
К69д-3-1 К69д-3-1	55	4
	57	4
	58	14
	60	48
	63	10
	66	2
	67	4
	68	4
	69	2
	70	2
	71	2
	72	2
	Закладные детали	
	1	2
	2	2
	8	1
	9	3
	18	4
	19	4
	22	2
	23	6
	24	6
	25	6
	26	4
	27	4
	28	4
	29	4
	30	12
	32	4
	33	2

Марка колонны	№ поз.	Кол. шт.
К69д-3-1	41	1
	42	1
	43	8
	48	6
	89	4
	90	2
	92	24
	95	1
	96	4
	97	2
	104	2
	105	8
К69д-14-1; К69д-14-2	Арматурные изделия	
	2	136
	56	4
	57	8
	58	14
	60	48
	63	10
	66	2
	67	4
	68	4
	69	2
	70	2
	71	2
	72	2
	Закладные детали	
	1	2
	2	2

Марка колонны	№ поз	Кол. шт.
К69д-14-1; К69д-14-2	8	1
	9	3
	18	4
	19	4
	22	2
	23	6
	24	6
	25	6
	26	4
	27	4
	28	4
	29	4
	30	12
	32	4
	33	2
	41	1
	42	1
	43	8
	48	6
	89	4
	90	2
	92	24
	95	1
	96	4
	97	2
	104	2
	105	8

Марка колонны	№ поз.	Кол. шт.
К69д-1-3; К69д-1-4	Арматурные изделия	
	2	136
	53	4
	58	14
	60	48
	63	10
	66	2
	67	4
	68	4
	69	2
	70	2
	71	2
	72	2
	Закладные детали	
	1	2
	2	2
	8	1
	9	3
	18	4
	19	4
	22	2
	23	6
	24	6
	25	6
	26	4
	27	4
	28	4

Марка колонны	№ поз	Кол. шт
К69д-1-3; К69д-1-4	29	4
	30	14
	32	4
	33	2
	41	1
	42	1
	43	8
	48	6
	89	4
	90	2
	92	28
	95	1
	96	4
	97	2
	104	2
	105	8
К69д-2-3; К69д-2-4	Арматурные изделия	
	2	136
	53	4
	54	4
	58	14
	60	48
	63	10
	66	2
	67	4
	68	4
	69	2

Марка колонны	№ поз.	Кол. шт.
К69д-2-3; К69д-2-4	70	2
	71	2
	72	2
	Закладные детали	
	1	2
	2	2
	8	1
	9	3
	18	4
	19	4
	22	2
	23	6
	24	6
	25	6
	26	4
	27	4
	28	4
	29	4
	30	14
	32	4
	33	2
	41	1
	42	1
	43	8
	48	6
	89	4
	90	2

Примечания см. на листе 220

Инв. № подл. | Подпись и дата | Взам. инв. №
Инв. № дубл. | Подпись и дата
Вых. группы | Л. корп. | Подпись

Гип Уранов
Нач. отд. Чечелева
Нач. сектора Костенко
Рук. группы Л. корп. Подпись
Проверил Стрелец

Перечень позиции на одну колонну

Марка колонны	№ поз.	Кол. шт.
К69а-2-3, К69а-2-4	92	28
	95	1
	96	4
	97	2
	104	2
	105	8
К69а-3-3	Арматурные изделия	
	2	136
	53	4
	55	4
	57	4
	58	14
	60	48
	63	10
	66	2
	67	4
	68	4
	69	2
	70	2
	71	2
	72	2
	Закладные детали	
	1	2
	2	2
	8	1
	9	3
	18	4
	19	4
	22	2

Марка колонны	№ поз.	Кол. шт.
К69а-3-3	23	6
	24	6
	25	6
	26	4
	27	4
	28	4
	29	4
	30	14
	32	4
	33	2
	41	1
	42	1
	43	8
	48	6
	89	4
	90	2
	92	28
	95	1
	96	4
	97	2
	104	2
	105	8
К69а-1-5	Арматурные изделия	
	2	136
	53	4
	58	14
	60	48
	63	10
	66	2
	67	4

Марка колонны	№ поз.	Кол. шт.
К69а-1-5	68	4
	69	2
	70	2
	71	2
	72	2
	Закладные детали	
	1	2
	2	2
	8	1
	9	3
	18	4
	19	4
	22	2
	23	18
	24	18
	25	18
	26	4
	27	4
	28	4
	29	4
	30	30
	32	4
	33	2
	89	4
	90	2
	92	60
	93	4
	95	1
	96	4
	97	2

Марка колонны	№ поз.	Кол. шт.
К69а-2-5	104	2
	105	8
	Арматурные изделия	
	2	136
	53	4
	54	4
	58	14
	60	48
	63	10
	66	2
	67	4
	68	4
	69	2
	70	2
	71	2
	72	2
	Закладные детали	
	1	2
	2	2
	8	1
	9	3
	18	4
	19	4
	22	2
	23	18
	24	18

Марка колонны	№ поз.	Кол. шт.
К69а-2-5	25	18
	26	4
	27	4
	28	4
	29	4
	30	30
	32	4
	33	2
	89	4
	90	2
	92	60
	93	4
	95	1
	96	4
	97	2
	104	2
	105	8
К69а-1-6	Арматурные изделия	
	2	136
	53	4
	58	14
	60	48
	63	10
	66	2
	67	4
	68	4
	69	2

Марка колонны	№ поз	Кол. шт
К69а-1-6	70	2
	71	2
	72	2
	Закладные детали	
	1	2
	2	2
	8	1
	9	3
	18	4
	19	4
	22	1
	23	15
	24	15
	25	15
	26	2
	27	2
	28	2
	29	2
	30	36
	32	4
	33	2
	89	4
	90	2
	92	72
	93	4
	95	1
	96	4

Марка колонны	№ поз	Кол шт
К69а-1-6	97	2
	104	2
	105	8
К70а-1	Арматурные изделия	
	2	136
	53	4
	58	14
	60	48
	63	10
	66	4
	67	8
	72	2
	19	4
	80	2
	81	2
	82	2
	Закладные детали	
	1	2
	2	2
	5	3
	6	1
	18	8
	19	8
	20	4
	32	4
	33	2

Примечания см. на листе 220

Перечень позиций на одну колонну

Марка колонны	№ поз	Кол шт
К10а-1	95	1
	96	4
	97	2
	104	4
	105	16
К10а-2	Арматурные изделия	
	2	136
	53	8
	58	14
	60	48
	63	10
	66	4
	67	8
	72	2
	79	4
	80	2
	81	2
	82	2
	Закладные детали	
	1	2
	2	2
	5	3
	6	1
	18	8
	19	8
	20	4
	32	4
	33	2
	95	1

Марка колонны	№ поз	Кол шт
К10а-2	96	4
	97	2
	104	4
	105	16
К10а-3	Арматурные изделия	
	2	136
	4	4
	56	4
	58	14
	60	48
	63	10
	66	4
	67	8
	72	2
	79	4
	80	2
	81	2
	82	2
	Закладные изделия	
	1	2
	2	2
	5	3
	6	1
	18	8
	19	8
	20	4
	32	4
	33	2
	95	1

Марка колонны	№ поз	Кол шт
К10а-3	96	4
	97	2
	104	4
	105	16
К10а-14	Арматурные изделия	
	2	136
	56	8
	58	14
	60	48
	63	10
	66	4
	67	8
	72	2
	79	4
	80	2
	81	2
	82	2
	Закладные детали	
	1	2
	2	2
	5	3
	6	1
	18	8
	19	8
	20	4
	32	4
	33	2
	95	1
	96	4

Марка колонны	№ поз	Кол шт
К10а-1-1, К10а-1-2	97	2
	104	4
	105	16
К10а-1-1; К10а-1-2	Арматурные изделия	
	2	136
	56	8
	58	14
	60	48
	63	10
	66	4
	67	8
	72	2
	79	4
	80	2
	81	2
	82	2
	Закладные детали	
	1	2
	2	2
	5	3
	6	1
	18	8
	19	6
	20	4
	32	4
	33	2

Марка колонны	№ поз	Кол шт
К10а-1-1, К10а-1-2	41	8
	42	2
	43	16
	48	12
	95	1
	96	4
	97	2
	104	4
	105	16
К10а-2-1, К10а-2-2	Арматурные изделия	
	2	136
	53	8
	58	14
	60	48
	63	10
	66	4
	67	8
	72	2
	79	4
	80	2
	81	2
	82	2
	Закладные детали	
	1	2
	2	2
	5	3

Марка колонны	№ поз	Кол. шт
К10а-2-1, К10а-2-2	6	1
	18	8
	19	8
	20	4
	32	4
	33	2
	41	2
	42	2
	43	16
	48	12
	95	1
	96	4
	97	2
	104	4
	105	16
К10а-3-1, К10а-3-2	Арматурные изделия	
	2	136
	4	4
	56	4
	58	14
	60	48
	63	10
	66	4
	67	8
	72	2
	79	4
	80	2

Марка колонны	№ поз	Кол шт
К10а-3-1, К10а-3-2	81	2
	82	2
	Закладные детали	
	1	2
	2	2
	5	3
	6	1
	18	8
	19	8
	20	4
	32	4
	33	2
	41	2
	42	2
	43	16
	48	12
	95	1
	96	4
	97	2
	104	4
	165	16
К10а-14-1, К10а-14-2	Арматурные изделия	
	2	136
	56	8
	58	14
	60	48

Примечания см. на листе 220.

ТК 1976	Перечень позиций на одну колонну	1.420-12 Выпуск 3
		Лист 252

15754-02 78

Перечень позиций на одну колонну

Марка колонны	№ поз	Кол. шт
КТОд-14-1, КТОд-14-2	63	10
	66	4
	67	8
	77	2
	79	4
	80	2
	81	2
	82	2
	Закладные детали	
	1	2
	2	2
	5	3
	6	1
	18	8
	19	8
	20	4
	32	4
	33	2
	41	2
	42	2
	43	16
	48	12
	95	1
	96	4
	97	2
	104	4
	105	16

Марка колонны	№ поз	Кол. шт
КТОд-2-3	Арматурные изделия	
	2	136
	53	8
	58	14
	60	48
	63	10
	66	4
	67	8
	72	2
	79	4
	80	2
	81	2
	82	2
	Закладные детали	
	1	2
	2	4
	5	3
	6	1
	18	8
	19	8
	20	4
	32	4
	33	2
	35	4
	36	4
	37	4
	38	4
	39	4
	40	4
	72	2

Марка колонны	№ поз	Кол. шт
КТОд-2-3	73	2
	95	1
	96	4
	97	2
	104	4
	105	16
КТОд-3-3	Арматурные изделия	
	2	136
	4	4
	56	4
	58	14
	60	48
	63	10
	66	4
	67	8
	72	2
	79	4
	80	2
	81	2
	82	2
	Закладные детали	
	1	2
	2	4
	5	3
	6	1
	18	8
	19	8
	20	4
	32	4

Марка колонны	№ поз	Кол. шт
КТОд-3-3	33	4
	35	4
	36	4
	37	4
	38	4
	39	4
	40	4
	72	2
	73	2
	95	1
	96	4
	97	2
	104	4
	105	16
КТОд-14-3	Арматурные изделия	
	2	136
	56	8
	58	14
	60	48
	63	10
	66	4
	67	8
	72	2
	79	4
	80	2
	81	2
	82	2

Марка колонны	№ поз	Кол. шт
КТОд-14-3		
	Закладные детали	
	1	2
	2	4
	5	3
	6	1
	18	8
	19	8
	20	4
	32	4
	33	4
	35	4
	36	4
	37	4
	38	4
	40	4
	72	2
	73	2
	95	1
	96	4
	97	2
	104	4
	105	16
КТОд-2-5		
	2	136
	53	8
	58	14

Марка колонны	№ поз	Кол. шт
КТОд-2-5	60	48
	63	10
	66	4
	67	8
	72	2
	79	4
	80	2
	81	2
	82	2
	Закладные детали	
	1	2
	2	2
	5	3
	6	1
	18	8
	19	8
	20	4
	23	12
	24	12
	25	12
	30	20
	32	4
	33	2
	92	60
	93	4
	95	1
	96	4

Марка колонны	№ поз	Кол. шт.
КТОд-3-5	104	4
	106	16
	Арматурные изделия	
	2	136
	4	4
	56	4
	58	14
	60	48
	63	10
	66	4
	67	8
	72	2
	79	4
	80	2
	81	2
	82	2
	Закладные детали	
	1	2
	2	2
	5	3
	6	1
	18	8
	19	8
	20	4
	23	12
	24	12

Примечания см на листе 220

ТК 1976

Перечень позиций на одну колонну.

1.420-12 Выпуск 3

Лист 253

Инв. № подл. | Подпись и дата | Взам. инв. №

Нач. сектора Яковлев | Гл. спец. Камышина | Нач. группы Гончаров | Инженер Ученёва

Перечень позиций на одну колонну

Марка колонны	№ поз.	Кол. шт.
К170д-3-5	25	12
	30	20
	32	4
	33	2
	92	60
	93	4
	95	1
	96	4
	104	4
	105	16
К170д-2-6	Арматурные изделия	
	2	136
	53	8
	58	14
	60	48
	63	10
	66	4
	67	8
	72	2
	79	4
	80	2
	81	2
	82	2
	Закладные детали	
	1	2
	2	2
	5	3
	6	1
	18	8

Марка колонны	№ поз	Кол. шт
К170д-3-6	19	8
	20	4
	23	24
	24	24
	25	24
	30	20
	32	4
	33	2
	92	60
	93	8
	95	1
	96	4
	104	4
	105	16
К170д-3-6	Арматурные изделия	
	2	136
	4	4
	56	4
	58	14
	60	48
	63	10
	66	4
	67	8
	72	2
	79	4
	80	2
	81	2
	82	2

Марка колонны	№ поз	Кол. шт
К170д-3-6	Закладные детали	
	1	2
	2	2
	5	3
	6	1
	18	8
	19	8
	20	4
	23	24
	24	24
	25	24
	30	20
	32	4
	33	2
	92	60
	93	8
	95	1
	96	4
	104	4
	105	16
К26д-2-1	Арматурные изделия	
	1	8
	2	56
	58	6
	60	48
	63	10
	66	2
	67	4
	72	1
	79	2

Марка колонны	№ поз	Кол. шт
К26д-2-1	80	1
	81	1
	82	1
	Закладные детали	
	1	2
	2	2
	18	4
	19	6
	20	2
	32	4
	33	2
	41	1
	42	1
	43	8
	48	6
	95	1
	96	4
	99	1
К27д-3-5	Арматурные изделия	
	2	172
	9	8
	58	16
	60	48
	63	10
	66	2
	67	4
	68	4

Марка колонны	№ поз	Кол. шт
К27д-3-5	69	2
	70	2
	71	2
	72	2
	Закладные детали	
	8	2
	9	6
	18	4
	19	6
	22	2
	23	18
	24	18
	25	18
	26	4
	27	4
	28	4
	29	4
	30	24
	32	4
	33	2
	89	4
	90	2
	92	48
	93	4
	96	4
	98	1
	99	1

Марка колонны	№ поз	Кол. шт
К27д-3-6	104	2
	105	8
	Арматурные изделия	
	2	172
	7	8
	58	16
	60	88
	63	10
	66	2
	67	4
	68	4
	69	2
	70	2
	71	2
	72	2
	Закладные детали	
	8	2
	9	6
	18	4
	19	6
	22	2
	23	18
	24	18
	25	18
	26	4
	27	4

Марка колонны	№ поз	Кол. шт
К27д-3-6	28	4
	29	4
	30	24
	32	4
	33	2
	89	4
	90	2
	92	48
	93	4
	96	4
	98	1
	99	1
	104	2
	105	8
К29д-4-4	Арматурные изделия	
	2	172
	5	4
	13	8
	21	4
	58	8
	59	8
	60	80
	61	20
	63	10
	65	76
	66	2
	67	4

Примечания см. на листе 220.

ГК 1976	Перечень позиций на одну колонну	1.420-12 выпуск 3	
		Лист	254

15754-02 80

Инв. № подл. | Подпись и дата | Взам. инв. №

Гл. инженер Смирнов
Нач. отдела Зорина
Нач. сектора Ивлиев
Рук. группы Кирш

Инженер Зорина Сафронова
Проверил Ивлиев Костенко
Чекалева
Корнишина

Шифр
Инв. № подл.

Перечень позиций на одну колонну.

Марка колонны	№ поз	Кол шт
К 29д-4-4	73	2
	74	1
	75	1
	76	2
	77	2
	78	2
	Закладные детали	
	8	16
	9	3
	10	3
	18	4
	19	6
	22	2
	23	6
	24	6
	25	6
	26	4
	27	4
	28	4
	29	4
	30	16
	32	4
	34	2
	89	2
	90	2
	91	2
	92	32
	96	4
	98	1
	99	1

Марка колонны	№ поз	Кол шт
	104	2
	105	8
К 42д-2-1	Арматурные изделия	
	2	72
	45	8
	60	88
	63	10
	Закладные детали	
	19	3
	22	1
	23	3
	24	3
	25	3
	30	6
	32	4
	33	2
	45	1
	46	8
	47	6
	57	6
	62	1
	63	2
	76	1
	92	12
	95	1
	96	4
	99	1

Марка колонны	№ поз.	Кол. шт
К 42д-2-3	Арматурные изделия	
	2	72
	45	8
	60	88
	63	10
	Закладные детали	
	19	3
	22	1
	23	3
	24	3
	25	3
	30	6
	32	4
	33	2
	57	6
	62	1
	63	2
	92	12
	95	1
	96	4
	99	1
К 42д-2-5	Арматурные изделия	
	2	72
	45	8
	60	88
	63	10
	Закладные детали	
	19	3

Марка колонны	№ поз	Кол. шт
К 42д-2-5	22	1
	23	9
	24	9
	25	9
	30	8
	32	4
	33	2
	57	6
	62	1
	63	2
	92	16
	93	2
	95	1
	96	4
	99	1
К 44д-2-2	Арматурные изделия	
	2	80
	46	8
	60	88
	63	10
	Закладные детали	
	19	3
	22	1
	23	3
	24	3
	25	3

Марка колонны	№ поз	Кол. шт
К 44д-2-2	30	8
	32	4
	33	2
	45	1
	46	8
	47	6
	57	6
	62	1
	63	2
	76	1
	92	16
	95	1
	96	4
	99	1
К 44д-2-4	Арматурные изделия	
	2	80
	47	8
	60	88
	63	10
	Закладные детали	
	19	3
	22	1
	23	3
	24	3
	25	3
	30	8

Марка колонны	№ поз	Кол. шт
К 44д-2-4	32	4
	33	2
	45	1
	46	8
	47	6
	57	6
	62	1
	63	2
	76	1
	92	16
	95	1
	96	4
	99	1
К 44д-2-6	Арматурные изделия	
	2	80
	47	8
	60	88
	63	10
	Закладные детали	
	19	3
	22	1
	23	9
	24	9
	25	9
	30	12
	32	4

Марка колонны	№ поз.	Кол. шт.
К 44д-2-6	33	2
	57	6
	62	1
	63	2
	92	24
	93	2
	95	1
	96	4
	99	1
К 46д-2-2	Арматурные изделия	
	2	130
	10	4
	17	4
	18	4
	52	4
	60	94
	61	20
	62	4
	64	8
	65	40
	88	3
	89	1
	91	1
	92	1
	93	1
	94	3
	95	1

Примечания см. на листе 220.

Перечень позиций на одну колонну.

Марка колонны	№ поз	Кол. шт
4.460-2-2	96	1
	97	1
	98	1
	Закладные детали	
	19	3
	22	2
	23	6
	24	6
	25	6
	30	12
	32	4
	33	1
	34	1
	41	2
	42	2
	43	16
	48	12
	56	1
	57	16
	58	4
	59	1
	60	2
	61	1
	62	1
	63	2
	92	24
	101	1
	102	6
	103	2

Марка колонны	№ поз	Кол. шт
4.460-2-9Н1	Арматурные изделия	
	2	130
	10	4
	17	4
	18	4
	52	4
	60	94
	61	20
	62	4
	64	8
	65	40
	88	3
	89	1
	91	1
	92	1
	93	1
	94	3
	95	1
	96	1
	97	1
	98	1
	Закладные детали	
	19	3
	22	2
	23	6
	24	6
	25	6
	30	12
	32	4
	33	1

Марка колонны	№ поз	Кол. шт
4.460-2-9Н4	34	1
	56	1
	57	16
	58	4
	59	1
	60	2
	61	1
	62	1
	63	2
	92	24
	101	1
	102	6
	103	2
4.460-2-9Н6	Арматурные изделия	
	2	130
	10	4
	17	4
	18	4
	52	4
	60	94
	61	20
	62	4
	64	8
	65	40
	88	3
	89	1
	91	1
	92	1
	93	1
	94	3

Марка колонны	№ поз	Кол. шт
4.460-2-9Н7	95	1
	96	1
	97	1
	98	1
	Закладные детали	
	19	2
	22	2
	23	18
	24	18
	25	18
	30	16
	32	4
	33	1
	34	1
	56	1
	57	16
	58	4
	59	1
	60	2
	61	1
	62	1
	63	2
	92	32
	93	4
	101	1
	102	6
	103	2

Марка колонны	№ поз	Кол. шт

Марка колонны	№ поз	Кол. шт

Марка колонны	№ поз	Кол. шт.

Примечания см. на листе 220.

ТК 1976	Перечень позиций на одну колонну.	1.420-12 Выпуск 3	
		Лист	256

15754-02 82

Инв. № подл. | Подп. и дата | Взам. инв. №

Гип Шифр
Нач. отдела Юрченко
Нач. сектора Чечелева
Рук. группы Кургинян
Исполн. Костенко
Проверил
Н. контр.
ГАП

Выборка стали на одну колонну кг.

Марка колонны	Арматурные изделия. Сталь ГОСТ 5781-75. Класса А-I. Ф мм: 12	10	8			Итого	Класса А-III. Ф мм: 32	28	25	22	20	10	16	12	10		Итого	ГОСТ 380-71*. Прокат С38/23. Профиль δ=20		Итого	Итого
К25а-1-3	2,0	—	12,8			14,8	—	—	75,6	—	—	—	—	4,3	12,2		92,1	—		—	106,9
К25а-2-3	2,0	—	12,8			14,8	—	—	75,6	—	48,8	—	—	4,3	12,2		140,9	—		—	155,7
К25а-1-4	2,0	—	12,8			14,8	—	—	75,6	—	—	—	—	4,3	12,2		92,1	—		—	106,9
К25-1-5	2,0	—	12,8			14,8	—	—	75,6	—	—	—	—	4,3	12,2		92,1	—		—	106,9
К25а-1-6	2,0	—	12,8			14,8	—	—	75,6	—	—	—	—	4,3	12,2		92,1	—		—	106,9
К26а-1	2,0	—	85,2			87,2	—	—	4,2	—	—	—	—	8,8	12,2		25,2	—		—	112,4
К26а-2	2,0	—	13,8			15,8	—	—	151,2	—	—	—	—	8,8	12,2		172,2	—		—	188,0
К26а-1-1; К26а-1-2	2,0	—	85,2			87,2	—	—	4,2	—	—	—	—	8,8	12,2		25,2	—		—	112,4
К26а-2-1; К26а-2-2	2,0	—	13,8			15,8	—	—	151,2	—	—	—	—	8,8	12,2		172,2	—		—	188,0
К26а-3	2,0	—	13,8			15,8	—	189,6	—	—	—	—	—	—	—		210,6	—		—	226,4

Выборка стали на одну колонну кг. (продолжение)

Марка колонны	Закладные детали. Сталь ГОСТ 380-71*. Прокат С38/23. Профиль: ∠140х80х10	∠63х40х8	∟100х12	∟75х8	∟45х5	δ=25	δ=20	δ=18	δ=16	δ=12	δ=10	δ=8	Пайка М16	Труба δ=40	Итого	Сталь ГОСТ 5781-75. Класса А-I. Ф мм: 12	8	Итого	Класса А-III. Ф мм: 32	28	20	18	16	12	36	Итого	Итого	Всего
К25а-1-3	13,2	4,6	—	—	2,6	—	—	—	3,1	28,0	17,4	—	0,2	3,0	72,1	—	—	—	—	5,8	0,9	4,8	7,1	5,6	—	24,2	96,3	203,2
К25а-2-3	13,2	4,6	—	—	2,6	—	—	—	3,1	28,0	17,4	—	0,2	3,0	72,1	—	—	—	—	5,8	0,9	4,8	7,1	5,6	—	24,2	96,3	252,0
К25а-1-4	13,2	—	—	—	—	—	—	—	3,1	28,0	12,8	—	0,2	3,0	60,3	—	—	—	—	5,8	0,9	4,8	7,1	6,8	—	25,4	85,7	192,6
К25а-1-5	13,2	4,6	—	—	2,6	—	—	—	3,1	46,6	20,6	—	0,2	3,0	93,9	—	—	—	—	5,8	0,9	4,8	13,1	6,8	—	32,0	125,9	232,8
К25а-1-6	13,2	—	—	—	—	—	—	—	3,1	46,6	19,2	—	0,2	3,0	85,3	—	—	—	—	5,8	0,9	4,8	13,7	9,2	—	34,4	119,7	226,6
К26а-1	13,2	—	—	—	—	—	—	—	3,1	29,2	—	—	0,4	3,0	48,9	—	—	—	10,2	—	—	4,8	7,6	2,0	—	24,6	73,5	185,8
К26а-2	13,2	—	—	—	—	—	—	—	3,1	29,2	—	—	0,4	3,0	48,9	—	—	—	10,2	—	—	4,8	7,6	2,0	—	24,6	73,5	261,5
К26а-1-1; К26а-1-2	13,2	—	—	—	—	—	—	—	3,1	39,8	—	—	0,4	3,0	59,5	—	—	—	10,2	—	—	4,8	13,6	2,0	—	30,6	90,1	202,5
К26а-2-1; К26а-2-2	13,2	—	—	—	—	—	—	—	3,1	39,8	—	—	0,4	3,0	59,5	—	—	—	10,2	—	—	4,8	13,6	2,0	—	30,6	90,1	278,1
К26а-3	—	—	—	—	—	—	—	—	—	29,2	—	—	0,4	3,0	48,9	—	—	—	10,2	—	—	4,8	7,6	2,0	—	24,6	73,5	299,9

Примечание.
Марка стали устанавливается в проекте конкретного объекта

Выборка стали на одну колонну кг

Марка колонны	Арматурные изделия. Сталь ГОСТ 5781-75. Класса А-I, фмм 12	10	8	Итого	Класса А-III, фмм 32	28	25	22	20	16	12	10	Итого	ГОСТ 380-71*. Прокат С38/23. Профиль δ=20	Итого	Итого
К26а-3-2	2,0	—	13,8	15,8	—	189,6	—	—	—	—	8,8	12,2	210,6	—	—	226,4
К26а-1-3	2,0	—	85,2	87,2	—	—	4,2	—	—	—	8,8	12,2	25,2	—	—	112,4
К26а-3-3	2,0	—	13,8	15,8	—	189,6	—	—	—	—	8,8	12,2	210,6	—	—	226,4
К26а-1-5; К26а-1-6	2,0	—	85,2	87,2	—	—	4,2	—	—	—	8,8	12,2	25,2	—	—	112,4
К26а-2-5; К26а-2-6	2,0	—	13,8	15,8	—	—	151,2	—	—	—	8,8	12,2	172,2	—	—	188,0
К27а-2-1; К27а-2-2; К27а-1-1	5,3	—	34,3	39,6	344,0	—	—	—	59,6	—	8,6	21,4	433,6	—	—	473,2
К27а-3-1; К27а-3-2	5,3	—	34,3	39,6	—	523,6	—	—	—	—	8,6	21,4	553,6	—	—	593,2
К27а-5-1; К27а-5-2	5,3	—	34,3	39,6	—	—	209,2	—	—	—	8,6	21,4	239,2	—	—	278,8
К27а-16-1	5,3	—	34,3	39,6	—	—	210,0	—	118,8	—	8,6	21,4	358,8	—	—	398,4
К27а-3-5; К27а-3-6	5,3	—	34,3	39,6	—	523,6	—	—	—	—	8,6	21,4	553,6	—	—	593,2

Выборка стали на одну колонну кг. (продолжение)

Марка колонны	Закладные детали. Сталь ГОСТ 380-71*. Прокат С38/23. Профиль: L 140×90×10	L 63×40×8	L100×12	L75×8	L45×5	δ=25	δ=20	δ=18	δ=16	δ=12	δ=10	δ=8	Гайка М16	Труба d=40	Итого	Сталь ГОСТ 5781-75. Класса А-I, фмм 8	Итого	Класса А-III, фмм 36	32	28	22	20	18	16	12	Итого	Итого	Всего
К26а-3-2	13,2	—	—	—	—	—	—	—	3,1	49,8	—	—	0,4	3,0	59,5	—	—	—	10,2	—	—	—	4,8	13,6	2,0	30,6	90,1	316,5
К26а-1-3	13,2	—	2,4	—	—	17,6	—	5,6	3,1	45,8	—	—	0,4	3,0	91,1	—	—	8,4	10,2	—	—	—	4,8	7,6	2,0	33,0	124,1	236,5
К26а-3-3	13,2	—	2,4	—	—	17,6	—	5,6	3,1	45,8	—	—	0,4	3,0	91,1	—	—	8,4	10,2	—	—	—	4,8	7,6	2,0	33,0	124,1	350,5
К26а-1-5 / К26а-1-6	13,2	—	—	—	—	—	—	—	3,1	57,8	12,8 / 19,2	—	0,4	3,0	80,3 / 86,7	—	—	—	10,2	—	—	—	4,8	13,2	6,8 / 9,2	36,0 / 38,4	116,3 / 118,7	228,7 / 237,5
К25а-2-5 / К26а-2-6	13,2	—	—	—	—	—	—	—	3,1	57,8	12,8 / 19,2	—	0,4	3,0	80,3 / 86,7	—	—	—	10,2	—	—	—	4,8	13,2	6,8 / 9,2	36,0 / 38,4	114,3 / 118,7	304,3 / 313,1
К27а-2-1; К27а-2-2; К27а-1-1	—	9,2	—	—	5,2	22,0	—	—	110,2	57,6	34,8	—	0,4	3,0	242,4	—	—	24,0	—	11,6	36,0	1,8	4,8	14,2	9,2	101,6	344,0	817,2
К27а-3-1; К27а-3-2	—	9,2	—	—	5,2	22,0	—	—	110,2	57,6	34,8	—	0,4	3,0	242,4	—	—	24,0	—	11,6	36,0	1,8	4,8	14,2	9,2	101,6	344,0	937,2
К27а-5-1; К27а-5-2	—	9,2	—	—	5,2	22,0	—	—	110,2	57,6	34,8	—	0,4	3,0	242,4	—	—	24,0	—	11,6	36,0	1,8	4,8	14,2	9,2	101,6	344,0	622,8
К27а-16-1	—	9,2	—	—	5,2	22,0	—	—	110,2	57,6	34,8	—	0,4	3,0	242,4	—	—	24,0	—	11,6	36,0	1,8	4,8	14,2	9,2	101,6	344,0	742,4
К27а-3-5; К27а-3-6	—	9,2	—	—	5,2	22,0	—	—	—	75,6	54,0	—	0,4	3,0	173,4	—	—	24,0	—	11,6	—	1,8	4,8	27,4	16,4	86,0	259,4	852,6

Примечание см. на листе 257

Гл. инженер проекта Кастенко; Нач. отдела Забусов; Нач. сектора Чечелева; Рук. группы Корношина; Инж. Шмидров; Проверил Уронов; Н. контр. Гуляев

ТК 1976

Выборка стали на одну колонну

1.420-12 Выпуск 3

Лист 258

Выборка стали на одну колонну кг.

Марка колонны	Арматурные изделия. Сталь ГОСТ 5781-75. Класса А-I, ф мм: 12	10	8			Итого	Класса А-III, ф мм: 32	28	25	22	20	16	12	10			Итого	ГОСТ 380-71*. Прокат Ст3сп/2з. Профиль δ=20		Итого	Итого
К27а-1-3; К27а-1-4	5,3	—	34,3			39,6	—	—	210,0	—	118,8	8,6	—	21,4			358,8	—		—	398,4
К27а-3-3; К27а-3-4	5,3	—	34,3			39,6	—	523,6	—	—	—	—	8,6	21,4			553,6	—		—	593,2
К27а-4-3; К27а-4-4	5,3	—	34,3			39,6	688,0	—	—	—	—	—	8,6	21,4			718,0	—		—	757,6
К27а-5-3; К27а-5-4	5,3	—	34,3			39,6	—	—	209,2	—	—	—	8,6	21,4			239,2	—		—	278,8
К27а-16-3	5,3	—	34,3			39,6	—	—	210,0	—	118,8	8,6	—	21,4			358,8	—		—	398,4
К27а-17-3	5,3	—	34,3			39,6	344,0	—	—	—	59,6	—	8,6	21,4			433,6	—		—	473,2
К27а-1-5	5,3	—	34,3			39,6	—	—	210,0	—	118,8	—	8,6	21,4			358,8	—		—	398,4
К27а-2-3; К27а-2-4	5,3	—	34,3			39,6	344,0	—	—	—	59,6	—	8,6	21,4			433,6	—		—	473,2
К27а-4-5	5,3	—	34,3			39,6	688,0	—	—	—	—	—	8,6	21,4			718,0	—		—	757,6
К27а-17-5	5,3	—	34,3			39,6	344,0	—	—	—	59,6	—	8,6	21,4			433,6	—		—	473,2

Выборка стали на одну колонну кг. (продолжение)

Марка колонны	Закладные детали. Сталь ГОСТ 380-71*. Прокат Ст3сп/2з. Профиль: ∠140×90×10	∠63×4 ∠40×8	⊔100×8	∠75×8	⊔45×5	δ=25	δ=20	δ=18	δ=16	δ=12	δ=10	δ=8	Гайка М16	Гайка М12	Труба d=40	Итого	Сталь ГОСТ 5781-75. Класса А-I, ф мм: 12	8	Итого	Класса А-III, ф мм: 36	28	22	20	18	16	12	Итого	Итого	Всего
К27а-1-3; К27а-1-4	—	9,2	—	—	5,2	22,0	—	—	4,0	38,4	41,2	—	0,4	—	3,0	123,4	—	—	—	24,0	11,6	—	1,8	4,8	14,2	11,6	68,0	191,4	589,8
К27а-3-3; К27а-3-4	—	9,2	—	—	5,2	22,0	—	—	4,0	38,4	41,2	—	0,4	—	3,0	123,4	—	—	—	24,0	11,6	—	1,8	4,8	14,2	11,6	68,0	191,4	784,6
К27а-4-3; К27а-4-4	—	9,2	—	—	5,2	22,0	—	—	4,0	38,4	41,2	—	0,4	—	3,0	123,4	—	—	—	24,0	11,6	—	1,8	4,8	14,2	11,6	68,0	191,4	949,0
К27а-5-3; К27а-5-4	—	9,2	—	—	5,2	22,0	—	—	4,0	38,4	41,2	—	0,4	—	3,0	123,4	—	—	—	24,0	11,6	—	1,8	4,8	14,2	11,6	68,0	191,4	470,2
К27а-16-3	—	9,2	—	—	5,2	22,0	—	—	4,0	38,4	41,2	—	0,4	—	3,0	123,4	—	—	—	24,0	11,6	—	1,8	4,8	14,2	11,6	68,0	191,4	589,8
К27а-17-3	—	9,2	—	—	5,2	22,0	—	—	4,0	38,4	41,2	—	0,4	—	3,0	123,4	—	—	—	24,0	11,6	—	1,8	4,8	14,2	11,6	68,0	191,4	664,6
К27а-1-5	—	9,2	—	—	5,2	22,0	—	—	4,0	75,6	54,0	—	0,4	—	3,0	173,4	—	—	—	24,0	11,6	—	1,8	4,8	27,4	16,4	86,0	259,4	657,8
К27а-2-3; К27а-2-4	—	9,2	—	—	5,2	22,0	—	—	4,0	38,4	41,2	—	0,4	—	3,0	123,4	—	—	—	24,0	11,6	—	1,8	4,8	14,2	11,6	68,0	191,4	664,6
К27а-4-5	—	92	—	—	5,2	22,0	—	—	4,0	75,6	54,0	—	0,4	—	3,0	173,4	—	—	—	24,0	11,6	—	1,8	4,8	27,4	16,4	86,0	259,4	1017,0
К27а-17-5	—	9,2	—	—	5,2	22,0	—	—	4,0	75,6	54,0	—	0,4	—	3,0	173,4	—	—	—	24,0	11,6	—	1,8	4,8	27,4	16,4	86,0	259,4	732,6

Примечание см. на листе 257

ТК 1976

Выборка стали на одну колонну

1.420-12 Выпуск 3

Лист 259

Выборка стали на одну колонну кг

Марка колонны	Арматурные изделия. Сталь ГОСТ 5781-75. Класса А-I, ф мм: 12	10	8	Итого	Класса А-III, ф мм: 32	28	25	22	20	16	12	10	Итого	ГОСТ 380-71* Прокат С38/23, профиль δ=20	Итого	Итого
К27а-1-6	5,3	—	34,3	39,6	—	—	210,0	—	118,8	—	8,6	21,4	358,8	—	—	398,4
К27а-4-1; К27а-4-2	5,3	—	34,3	39,6	688,0	—	—	—	—	—	8,6	21,4	718,0	—	—	757,6
К27а-4-6	5,3	—	34,3	39,6	688,0	—	—	—	—	—	8,6	21,4	718,0	—	—	757,6
К28а-1; К28а-1-3	5,3	—	36,3	41,6	—	—	210,0	—	59,6	—	17,2	21,4	308,2	—	—	349,8
К28а-2	5,3	—	36,3	41,6	—	—	416,8	—	—	—	17,2	21,4	455,4	—	—	497,0
К28а-1-4	5,3	—	36,3	41,6	—	447,2	—	—	—	—	17,2	21,4	515,8	—	—	557,4
К28а-2-1; К28а-2-2	5,3	—	36,3	41,6	—	—	416,8	—	—	—	17,2	21,4	455,4	—	—	497,0
К28а-1-3-1; К28а-1-3-2	5,3	—	36,3	41,6	—	—	210,0	—	59,6	—	17,2	21,4	308,2	—	—	349,8
К28а-1-4-1; К28а-1-4-2	5,3	—	36,3	41,6	—	447,2	—	—	—	—	17,2	21,4	515,8	—	—	557,4
К28а-2-3	5,3	—	36,3	41,6	—	—	416,8	—	—	—	17,2	21,4	455,4	—	—	497,0

Выборка стали на одну колонну кг. (продолжение)

Марка колонны	Закладные детали. Сталь ГОСТ 380-71* Прокат С38/23, профиль: L140×90×10	L63×40×8	L100×12	L75×8	L45×5	δ=25	δ=20	δ=18	δ=16	δ=12	δ=10	δ=8	Гайка М16	Гайка М12	Трубо d=40	Итого	Сталь ГОСТ 5781-75. Класса А-I, ф мм: 12	8	Итого	Класса А-III, ф мм: 36	28	22	20	18	16	12	Итого	Итого	Всего
К27а-1-6	—	9,2	—	—	5,2	22,0	—	—	4,0	75,6	54,0	—	0,4	—	3,0	173,4	—	—	—	24,0	11,6	—	1,8	4,8	27,4	16,4	86,0	259,4	657,8
К27а-4-1; К27а-4-2	—	9,2	—	—	5,2	22,0	—	—	110,2	57,6	34,8	—	0,4	—	3,0	242,4	—	—	—	24,0	11,6	36,0	1,8	4,8	14,2	9,2	101,6	344,0	1101,6
К27а-4-6	—	9,2	—	—	5,2	22,0	—	—	4,0	75,6	54,0	—	0,4	—	3,0	173,4	—	—	—	24,0	11,6	—	1,8	4,8	27,4	16,4	86,0	259,4	1017,0
К28а-1; К28а-1-3	—	—	—	5,2	—	—	—	—	4,0	40,8	—	—	0,8	—	3,0	53,7	—	—	—	30,6	—	—	20,4	4,8	15,2	2,0	73,0	126,8	476,6
К28а-2	—	—	—	5,2	—	—	—	—	4,0	40,8	—	—	0,8	—	3,0	53,7	—	—	—	30,6	—	—	20,4	4,8	15,2	2,0	73,0	126,8	623,8
К28а-1-4	—	—	—	5,2	—	—	—	—	4,0	40,8	—	—	0,4	—	3,0	53,7	—	—	—	30,6	—	—	20,4	4,8	15,2	2,0	73,0	126,8	684,2
К28а-2-1; К28а-2-2	—	—	—	5,2	—	—	—	—	123,4	63,2	—	—	0,8	—	3,0	195,6	—	—	—	30,6	—	36,0	20,4	4,8	15,2	2,0	109,0	304,6	801,6
К28а-1-3-1; К28а-1-3-2	—	—	—	5,2	—	—	—	—	123,4	63,2	—	—	0,8	—	3,0	195,6	—	—	—	30,6	—	36,0	20,4	4,8	15,2	2,0	109,0	304,6	862,0
К28а-1-4-1; К28а-1-4-2	—	—	—	5,2	—	—	—	—	123,4	63,2	—	—	0,8	—	3,0	195,6	—	—	—	30,6	—	36,0	20,4	4,8	15,2	2,0	109,0	304,6	862,0
К28а-2-3	—	—	—	5,2	—	—	—	—	4,0	74,0	—	—	0,8	—	3,0	87,0	—	—	—	30,6	—	—	20,4	4,8	15,2	2,0	73,0	249,2	746,2

Примечание см. на листе 257

Инв. № подл. | Подпись и дата | Взам. инв. №

Гл. инженер проекта Собурова; Нач. отдела Костенко; Нач. сектора Ларионов; Рук. группы Кац; Инженер Смирнов; Проверил Ларионов; Н. контр. Шилова; Составил Челейбо; Конюшина

ТК 1976	Выборка стали на одну колонну	1.420-12 Выпуск 3
		Лист 260

Выборка стали на одну колонну кг.

Марка колонны	Арматурные изделия. Сталь ГОСТ 5781-75. Класса А-I, ф мм: 12	10	8	Итого	Класса А-III, ф мм: 32	28	25	22	20	16	12	10	Итого	ГОСТ 380-71*. Прокат С38/23. Профиль δ=20	Итого	Итого
К28а-13-3	5,3	—	36,3	41,6	—	—	210,0	—	59,6	—	17,2	21,4	308,2	—	—	349,8
К28а-14-3	5,3	—	36,3	41,6	—	447,2	—	—	—	—	17,2	21,4	515,8	—	—	557,4
К28а-1-5; К28а-1-6	5,3	—	36,3	41,6	—	—	210,0	—	59,6	—	17,2	21,4	308,2	—	—	349,8
К28а-2-5; К28а-2-6	5,3	—	36,3	41,6	—	—	416,8	—	—	—	17,2	21,4	455,4	—	—	497,0
К28а-4-5; К28а-14-6	5,3	—	36,3	41,6	—	447,2	—	—	—	—	17,2	21,4	515,8	—	—	557,4
К29а-1-1; К29а-1-2	6,7	—	51,5	58,2	—	—	219,4	—	116,4	—	8,6	26,6	371,0	—	—	429,2
К29а-2-1; К29а-2-2	6,7	—	51,5	58,2	—	—	218,4	—	176,0	—	8,6	26,6	429,6	—	—	487,8
К29а-3-1	6,7	—	51,5	58,2	—	—	218,4	—	241,0	—	8,6	26,6	494,6	—	—	552,8
К29а-4-1; К29а-4-2	6,7	—	51,5	58,2	—	—	616,6	—	—	—	8,6	26,6	651,8	—	—	710,0
К29а-5-1; К29а-5-2	6,7	—	51,5	58,2	371,2	261,8	—	—	116,4	—	8,6	26,6	784,6	—	—	842,8

Выборка стали на одну колонну кг. (продолжение)

Марка колонны	Закладные детали. Сталь ГОСТ 380-71*. Прокат С38/23. Профиль: ∠140×90×10	∠63×40×8	∠100×12	∠75×8	∠45×5	δ=25	δ=20	δ=18	δ=16	δ=12	δ=10	δ=8	пайка М16	пайка М12	труба δ=40	Итого	Сталь ГОСТ 5781-75. Класса А-I, ф мм: 20	8	Итого	Класса А-III, ф мм: 36	28	22	20	18	16	12	Итого	Итого	Всего
К28а-13-3	—	—	4,8	5,2	—	57,2	—	11,2	4,0	74,0	—	—	0,8	—	3,0	160,2	—	—	—	46,6	—	—	20,4	4,8	15,2	2,0	89,0	249,2	599,0
К28а-14-3	—	—	4,8	5,2	—	57,2	—	11,2	4,0	74,0	—	—	0,8	—	3,0	160,2	—	—	—	46,6	—	—	20,4	4,8	15,2	2,0	89,0	249,2	806,6
К28а-1-5; К28а-1-6	—	—	—	5,2	—	—	—	—	4,0	78,0	38,4	—	0,8	—	3,0	129,4	—	—	—	30,6	—	—	20,4	4,8	28,4	16,4	100,6	230,0	579,8
К28а-2-5; К28а-2-6	—	—	—	5,2	—	—	—	—	4,0	78,0	38,4	—	0,8	—	3,0	129,4	—	—	—	30,6	—	—	20,4	4,8	28,4	16,4	100,6	230,0	727,0
К28а-4-5; К28а-14-6	—	—	—	5,2	—	—	—	—	4,0	78,0	38,4	—	0,8	—	3,0	129,4	—	—	—	30,6	—	—	20,4	4,8	28,4	16,4	100,6	230,0	787,4
К29а-1-1; К29а-1-2	—	9,2	—	—	5,2	22,0	—	—	110,2	57,6	38,0	—	0,4	—	4,6	247,2	—	—	—	28,8	13,6	36,0	1,8	4,8	14,2	10,4	111,6	356,6	786,0
К29а-2-1; К29а-2-2	—	9,2	—	—	5,2	22,0	—	—	110,2	57,6	38,0	—	0,4	—	4,6	247,2	—	—	—	28,8	13,6	36,0	1,8	4,8	14,8	10,4	111,6	356,6	844,6
К29а-3-1	—	9,2	—	—	5,2	22,0	—	—	110,2	57,6	38,0	—	0,4	—	4,6	247,2	—	—	—	28,8	13,6	36,0	1,8	4,8	14,8	10,4	111,6	356,6	909,4
К29а-4-1; К29а-4-2	—	9,2	—	—	5,2	22,0	—	—	110,2	57,6	38,0	—	0,4	—	4,6	247,2	—	—	—	28,8	13,6	36,0	1,8	4,8	14,8	10,4	111,6	356,6	1066,8
К29а-5-1; К29а-5-2	—	9,2	—	—	5,2	22,0	—	—	110,2	57,6	38,0	—	0,4	—	4,6	247,2	—	—	—	28,8	13,6	36,0	1,8	4,8	14,8	10,4	111,6	356,6	1199,6

Примечание см. на листе 257

ТК 1976

Выборка стали на одну колонну

1.420-12 Выпуск 3

Лист 261

Выборка стали на одну колонну кг

Марка колонны	Арматурные изделия. Сталь ГОСТ 5781-75. Класса А-I. ф мм: 12	10	8			Итого	Класса А-III. ф мм: 32	28	25	22	20	16	12	10			Итого	ГОСТ 380-71*. Прокат С 38/23. Профиль δ=20	Итого	Итого
К29а-1-3; К29а-1-4	6,7	—	51,5			58,2	—	—	219,4	—	116,4	—	8,6	26,6			371,0	—	—	429,2
К29а-2-3; К29а-2-4	6,7	—	51,5			58,2	—	—	218,4	—	176,0	—	8,6	26,6			429,6	—	—	487,8
К29а-3-3; К29а-3-4	6,7	—	51,5			58,2	—	—	218,4	—	241,0	—	8,6	26,6			494,6	—	—	552,8
К29а-4-3	6,7	—	51,5			58,2	—	—	616,6	—	—	—	8,6	26,6			651,8	—	—	712,0
К29а-5-3; К29а-5-4	6,7	—	51,5			58,2	371,2	261,8	—	—	—	—	8,6	26,6			784,6	—	—	842,0
К29а-1-5; К29а-1-6	6,7	—	51,5			58,2	—	—	219,4	—	116,4	—	8,6	26,6			371,0	—	—	429,2
К29а-5-5; К29а-5-6	6,7	—	51,5			58,2	371,2	261,8	—	—	116,4	—	17,2	26,6			784,6	—	—	842,8
К30а-1; К30а-6	6,7	—	54,0			60,7	—	—	486,4	—	—	—	17,2	26,6			530,2	—	—	590,9
К30а-2	6,7	—	54,0			60,7	—	—	532,0	—	—	—	17,2	26,6			575,8	—	—	639,5
К30а-3; К30а-7	6,7	—	54,0			60,7	468,4	319,6	—	—	—	—	17,2	26,6			831,8	—	—	892,5

Выборка стали на одну колонну кг. (продолжение)

Марка колонны	Закладные детали. Сталь ГОСТ 380-71*. Прокат С 38/23. Профиль: L 140×90×10	L 63×40×8	L100×12	L75×8	L45×5	δ=25	δ=20	δ=18	δ=16	δ=12	δ=10	δ=8	Гайка М16	Гайка М12	Труба δ=40	Итого	Сталь ГОСТ 5781-75. Класса А-I. ф мм	Класса А-III. ф мм: 36	32	28	22	20	18	16	12	Итого	Итого	Всего
К29а-1-3; К29а-1-4	—	9,2	—	—	5,2	22,0	—	—	4,0	38,4	41,2	—	0,4	—	4,6	125,0		28,8	—	13,6	—	1,8	4,8	14,2	11,6	74,8	199,8	629,0
К29а-2-3; К29а-2-4	—	9,2	—	—	5,2	22,0	—	—	4,0	38,4	41,2	—	0,4	—	4,6	125,0		28,8	—	13,6	—	1,8	4,8	14,2	11,6	74,8	199,8	687,6
К29а-3-3; К29а-3-4	—	9,2	—	—	5,2	22,0	—	—	4,0	38,4	41,2	—	0,4	—	4,6	125,0		28,8	—	13,6	—	1,8	4,8	14,2	11,6	74,8	199,8	752,6
К29а-4-3	—	—	—	—	—	—	—	—	—	—	—	—	—	—	—	—		—	—	—	—	—	—	—	—	—	199,8	911,8
К29а-5-3; К29а-5-4	—	—	—	—	—	—	—	—	—	—	—	—	—	—	—	—		—	—	—	—	—	—	—	—	—	199,8	1042,6
К29а-1-5; К29а-1-6	—	9,2	—	—	5,2	22,0	—	—	4,0	75,6	54,0	—	0,4	—	4,6	175,0		28,8	—	13,6	—	1,8	4,8	27,4	16,4	92,8	267,8	697,0
К29а-5-5; К29а-5-6	—	9,2	—	—	5,2	22,0	—	—	4,0	75,6	54,0	—	0,4	—	4,6	175,0		28,8	—	13,6	—	1,8	4,8	27,4	16,4	92,8	267,8	1110,6
К30а-1; К30а-6	—	—	—	5,2	—	—	—	—	4,0	40,8	—	—	0,8	—	4,6	55,4		35,4	23,0	—	—	—	4,8	15,2	2,0	80,4	135,8	726,7
К30а-2	—	—	—	5,2	—	—	—	—	4,0	40,8	—	—	0,8	—	4,6	55,4		35,4	23,0	—	—	—	4,8	15,2	2,0	80,4	135,8	772,3
К30а-3; К30а-7	—	—	—	5,2	—	—	—	—	4,0	40,8	—	—	0,8	—	4,6	55,4		35,4	23,0	—	—	—	4,8	15,2	2,0	80,4	135,8	1028,3

Примечание см. на листе 257

Гип. Савурова; Инж. Костенко; Нач. отд. Смирнов; Гл. инж. пр. Шмурыгин; Гл. конструктор Шмурыгин; Нач. сектора Зранов; Рук. группы Чечелева; Проверил Корнюшина

ТК 1976

Выборка стали на одну колонну

1.420-12 Выпуск 3

Лист 262

Выборка стали на одну колонну

Марка колонны	Арматурные изделия. Сталь ГОСТ 5781-75. Класса А-I, ф мм: 12	10	8			Итого	Класса А-III, ф мм: 32	28	25	22	20	16	12	10			Итого	ГОСТ 380-71*. Прокат С38/23. Профиль δ=20		Итого	Итого
К30а-4	6,7	—	54,0			60,7	885,6	—	—	—	—	—	17,2	26,6			929,4	—		—	990,1
К30а-1-1; К30а-1-2	6,7	—	54,0			60,7	—	—	486,4	—	—	—	17,2	26,6			530,2	—		—	590,9
К30а-2-1; К30а-2-2	6,7	—	54,0			60,7	—	—	532,0	—	—	—	17,2	26,6			575,8	—		—	636,5
К30а-3-1; К30а-3-2	6,7	—	54,0			60,7	468,4	319,6	—	—	—	—	17,2	26,6			831,8	—		—	892,5
К30а-4-1; К30а-4-2	6,7	—	54,0			60,7	885,6	—	—	—	—	—	17,2	26,6			929,4	—		—	990,1
К30а-5-1; К30а-5-2	6,7	—	54,0			60,7	885,6	—	—	—	—	—	17,2	26,6			929,4	—		—	990,1
К30а-1-3	6,7	—	54,0			60,7	—	—	486,4	—	—	—	17,2	26,6			530,2	—		—	590,9
К30а-2-3	6,7	—	54,0			60,7	—	—	532,0	—	—	—	17,2	26,6			575,8	—		—	636,5
К30а-3-3; К30а-7-3; 7-1	6,7	—	54,0			60,7	468,4	319,6	—	—	—	—	17,2	26,6			831,8	—		—	892,5
К30а-4-3; К30а-5-3	6,7	—	54,0			60,7	885,6	—	—	—	—	—	17,2	26,6			929,4	—		—	990,1

Выборка стали на одну колонну (продолжение)

Марка колонны	Закладные детали. Сталь ГОСТ 380-71*. Прокат С38/23. Профиль: L 140×90×10	L 63×40×8	L100×12	L 75×8	L45×5	δ=25	δ=20	δ=18	δ=16	δ=12	δ=10	δ=8	Гайка М16	Гайка М12	Труба d=40	Итого	Сталь ГОСТ 5781-75. Класса А-I, ф мм: 20		Итого	Класса А-III, ф мм: 36	32	28	22	18	16	12	Итого	Итого	Всего
К30а-4	—	—	—	5,2	—	—	—	—	4,0	40,8	—	—	0,8	—	4,6	55,4	—		—	35,4	23,0	—	—	4,8	15,2	2,0	80,4	135,8	1125,9
К30а-1-1; К30а-1-2	—	—	—	5,2	—	—	—	—	129,4	63,2	—	—	0,8	—	4,6	197,2	—		—	35,4	23,0	—	36,0	4,8	15,2	2,0	116,4	313,6	904,5
К30а-2-1; К30а-2-2	—	—	—	5,2	—	—	—	—	129,4	63,2	—	—	0,8	—	4,6	197,2	—		—	35,4	23,0	—	36,0	4,8	15,2	2,0	116,4	313,6	950,1
К30а-3-1; К30а-7-1; К30а-3-2	—	—	—	5,2	—	—	—	—	129,4	63,2	—	—	0,8	—	4,6	197,2	—		—	35,4	23,0	—	36,0	4,8	15,2	2,0	116,4	313,6	1206,1
К30а-4-1; К30а-4-2	—	—	—	5,2	—	—	—	—	129,4	63,2	—	—	0,8	—	4,6	197,2	—		—	35,4	23,0	—	36,0	4,8	15,2	2,0	116,4	313,6	1303,7
К30а-5-1; К30а-5-2	—	—	—	5,2	—	—	—	—	129,4	63,2	—	—	0,8	—	4,6	197,2	—		—	35,4	23,0	—	36,0	4,8	15,2	2,0	116,4	313,6	1303,7
К30а-1-3	—	—	4,8	5,2	—	57,2	—	11,2	—	74,0	—	—	0,8	—	4,6	161,8	—		—	51,4	23,0	—	—	—	15,2	2,0	96,4	258,2	849,1
К30а-2-3	—	—	4,8	5,2	—	57,2	—	11,2	—	74,0	—	—	0,8	—	4,6	161,8	—		—	51,4	23,0	—	—	—	15,2	2,0	96,4	258,2	894,7
К30а-3-3; К30а-7-3	—	—	4,8	5,2	—	57,2	—	11,2	—	74,0	—	—	0,8	—	4,6	161,8	—		—	51,4	23,0	—	—	—	15,2	2,0	96,4	258,2	1150,7
К30а-4-3; К30а-5-3	—	—	4,8	5,2	—	57,2	—	11,2	—	74,0	—	—	0,8	—	4,6	161,8	—		—	51,4	23,0	—	—	—	15,2	2,0	96,4	258,2	1248,3

Примечание см. на листе 257

ТК 1976

Выборка стали на одну колонну

1.420-12 Выпуск 3

Лист 263

Нач. сектора Рук. группы Чечелева Колюшина

15754-02

Выборка стали на одну колонну кг

Марка колонны	Арматурные изделия. Сталь ГОСТ 5781-75. Класса А-I, ф мм: 12	10	8	Итого	Класса А-III, ф мм: 32	28	25	22	20	16	12	10	Итого	Гост 380-71*. Прокат С38/23. Профиль δ=20	Итого	Итого
К30а-1-5; К30а-1-6	6.7	—	54.0	60.7	—	—	486.4	—	—	—	17.2	26.6	530.2	—	—	590.9
К30а-3-5; К30а-3-6	6.7	—	54.0	60.7	468.4	319.6	—	—	—	—	17.2	26.6	831.8	—	—	892.5
К31а-1-1	2.6	—	14.5	17.1	—	—	92.4	—	56.0	—	4.3	24.4	177.1	—	—	194.2
К31а-2-1; К31а-3-1	2.6	—	14.5	17.1	—	—	179.6	—	—	—	4.3	24.4	208.3	—	—	225.4
К31а-4-1	2.6	—	14.5	17.1	224.8	—	—	—	—	—	4.3	24.4	253.5	—	—	270.6
К31а-1-2	2.6	—	14.5	17.1	—	—	92.4	—	56.0	—	4.3	24.4	177.1	—	—	194.2
К31а-2-2; К31а-3-2	2.6	—	14.5	17.1	—	—	179.6	—	—	—	4.3	24.4	208.3	—	—	225.4
К31а-4-2	2.6	—	14.5	17.1	224.8	—	—	—	—	—	4.3	24.4	253.5	—	—	270.6
К31а-1-3	2.6	—	14.5	17.1	—	—	92.4	—	56.0	—	4.3	24.4	177.1	—	—	194.2
К31а-2-3	2.6	—	14.5	17.1	—	—	179.6	—	—	—	4.3	24.4	208.3	—	—	225.4

Выборка стали на одну колонну кг (продолжение)

Марка колонны	Закладные детали. Сталь ГОСТ 380-71*. Прокат С38/23. Профиль: Уголок 90×10	Уголок 63×40×8	Швеллер №16	Швеллер №18	Швеллер №20	δ=25	δ=20	δ=18	δ=16	δ=12	δ=10	δ=8	Сетка №16	Труба ф 90	Итого	Сталь ГОСТ 5781-75. Класса А-I, ф мм: 20	Итого	Класса А-III, ф мм: 36	32	28	22	20	18	16	12	Итого	Итого	Всего
К30а-1-5; К30а-1-6	—	—	—	5.2	—	—	—	—	4.0	78.0	38.4	—	0.8	4.6	131.0	—	—	35.4	23.0	—	—	—	4.8	28.4	16.4	108.0	239.0	829.9
К30а-3-5; К30а-3-6	—	—	—	5.2	—	—	—	—	—	78.0	38.4	—	0.8	4.6	131.0	—	—	35.4	23.0	—	—	—	4.8	28.4	16.4	108.0	239.0	1131.5
К31а-1-1	4.6	—	—	—	2.6	11.0	—	—	26.5	29.8	14.2	—	0.2	3.0	91.9	—	—	12.0	—	5.8	12.0	0.9	9.6	13.1	4.4	57.8	149.7	343.9
К31а-2-1; К31а-3-1	4.6	—	—	—	2.6	11.0	—	—	26.5	29.8	14.2	—	0.2	3.0	91.9	—	—	12.0	—	5.8	12.0	0.9	9.6	13.1	4.4	57.8	149.7	375.1
К31а-4-1	4.6	—	—	—	2.6	11.0	—	—	26.5	29.8	14.2	—	0.2	3.0	91.9	—	—	12.0	—	5.8	12.0	0.9	9.6	13.1	4.4	57.8	149.7	420.3
К31а-1-2	4.6	—	—	—	2.6	11.0	—	—	26.5	29.8	17.4	—	0.2	3.0	95.1	—	—	12.0	—	5.8	12.0	0.9	9.6	13.1	5.6	59.0	154.1	348.3
К31а-3-2; К31а-3-2	4.6	—	—	—	2.6	11.0	—	—	26.5	29.8	17.4	—	0.2	3.0	95.1	—	—	12.0	—	5.8	12.0	0.9	9.6	13.1	5.6	59.0	154.1	379.5
К31а-4-2	4.6	—	—	—	2.6	11.0	—	—	26.5	21.8	17.4	—	0.2	3.0	95.1	—	—	12.0	—	5.8	12.0	0.9	9.6	13.1	5.6	59.0	154.1	424.7
К31а-1-3	4.6	—	—	—	2.6	11.0	—	—	26.5	19.2	17.4	—	0.2	3.0	84.5	—	—	12.0	—	5.8	12.0	0.9	9.6	7.1	5.6	53.0	137.5	331.7
К31а-2-3	4.6	—	—	—	2.6	11.0	—	—	26.5	19.2	17.4	—	0.2	3.0	84.5	—	—	12.0	—	5.8	12.0	0.9	9.6	7.1	5.6	53.0	137.5	362.9

Примечание см. на листе 257

ТК 1976

Выборка стали на одну колонну

1.420-12 Выпуск 3

Лист 264

Гавдзова Костенко

Уранов Чегелева Корнишина

Выборка стали на одну колонну кг.

Марка колонны	Арматурные изделия. Сталь ГОСТ 5781-75. Класса А-I, ф мм 12	10	8			Итого	Класса А-III, ф мм 32	28	25	22	20	16	12	10			Итого	ГОСТ 380-71*. Прокат С38/23. Профиль δ=20		Итого	Итого
К31а-4-3	2.6	—	14.5			17.1	224.8	—	—	—	—	—	4.3	24.4			253.5	—		—	270.6
К31а-1-4	2.6	—	14.5			17.1	—	—	92.4	—	56.0	—	4.3	24.4			177.1	—		—	194.2
К31а-2-4	2.6	—	14.5			17.1	—	—	179.6	—	—	—	4.3	24.4			208.3	—		—	225.4
К31а-4-4	2.6	—	14.5			17.1	224.8	—	—	—	—	—	4.3	24.4			253.5	—		—	270.6
К31а-1-5	2.6	—	14.5			17.1	—	—	92.4	—	56.0	—	4.3	24.4			177.1	—		—	194.2
К31а-4-5	2.6	—	14.5			17.1	224.8	—	—	—	—	—	4.3	24.4			253.5	—		—	270.6
К31а-1-6	2.6	—	14.5			17.1	—	—	92.4	—	56.0	—	4.3	24.4			177.1	—		—	194.2
К31а-4-6	2.6	—	14.5			17.1	224.8	—	—	—	—	—	4.3	24.4			253.5	—		—	270.2
К32а-1	2.6	—	15.5			18.1	—	—	162.8	—	—	—	8.6	24.4			195.8	—		—	213.9
К32-2	2.6	—	15.5			18.1	—	210.8	—	—	—	—	8.6	24.4			243.8	—		—	261.9

Выборка стали на одну колонну кг. (продолжение)

Марка колонны	Закладные детали. Сталь ГОСТ 380-71*. Прокат С38/23. Профиль ∠140×90×10	∠63×40×8	∠100×12	∠75×8	∠45×5	δ=25	δ=20	δ=18	δ=16	δ=12	δ=10	δ=8	Гайка М16	Гайка М12	Труба Ø=40	Итого	Сталь ГОСТ 5781-75. Класса А-I, ф мм 20	Итого	Класса А-III, ф мм 32	36	28	22	20	18	16	12	Итого	Итого	Всего
К31а-4-3	4.6	—	—	—	2.6	11.0	—	—	26.5	19.2	17.4	—	0.2	—	3.0	84.5	—	—	—	12.0	5.8	12.0	0.9	9.6	7.1	5.6	53.0	137.5	408.1
К31а-1-4	4.6	—	—	—	2.6	11.0	—	—	7.1	19.2	20.6	—	0.2	—	3.0	68.3	—	—	—	12.0	5.8	—	0.9	9.6	7.2	6.8	42.3	110.6	304.8
К31а-2-4	4.6	—	—	—	2.6	11.0	—	—	7.1	19.2	20.6	—	0.2	—	3.0	68.3	—	—	—	12.0	5.8	—	0.9	9.6	7.2	6.8	42.3	110.6	336.0
К31а-4-4	4.6	—	—	—	2.6	11.0	—	—	7.1	19.2	20.6	—	0.2	—	3.0	68.3	—	—	—	12.0	5.8	—	0.9	9.6	7.2	6.8	42.3	110.6	381.2
К31а-1-5	4.6	—	—	—	2.6	11.0	—	—	7.1	37.8	20.6	—	0.2	—	3.0	68.3	—	—	—	12.0	5.8	—	0.9	9.6	13.8	6.8	48.9	117.2	311.4
К31а-4-5	4.6	—	—	—	2.6	11.0	—	—	7.1	37.8	20.6	—	0.2	—	3.0	68.3	—	—	—	12.0	5.8	—	0.9	9.6	13.8	6.8	48.9	117.2	387.8
К31а-1-6	4.6	—	—	—	2.6	11.0	—	—	7.1	37.8	27.0	—	0.2	—	3.0	93.3	—	—	—	12.0	5.8	—	0.9	9.6	13.8	9.2	51.3	144.6	338.8
К31а-4-6	4.6	—	—	—	2.6	11.0	—	—	7.1	37.8	27.0	—	0.2	—	3.0	93.3	—	—	—	12.0	5.8	—	0.9	9.6	13.8	9.2	51.3	144.6	415.2
К32а-1	—	—	—	2.6	—	—	—	—	7.1	20.4	—	—	0.4	—	3.0	33.5	—	—	10.2	15.3	—	—	—	9.6	7.6	2.0	44.7	78.2	292.1
К32а-2	—	—	—	2.6	—	—	—	—	7.1	20.4	—	—	0.4	—	3.0	33.5	—	—	10.2	15.3	—	—	—	9.6	7.6	2.0	44.7	78.2	340.1

Примечание см. на листе 257

ТК 1976	Выборка стали на одну колонну	1.420-12 Выпуск 3 Лист 265

Выборка стали на одну колонну кг.

Марка колонны	Арматурные изделия. Сталь ГОСТ 5781-75. Класса А-I, ф мм: 12	10	8			Итого	Класса А-III, ф мм: 32	28	25	22	20	16	12	10			Итого	ГОСТ 380-71*. Прокат Ст3сп/23. Профиль δ=20		Итого	Итого
К32а-3	2,6	—	15,5			18,1	281,2	—	—	—	—	—	8,6	24,4			314,2	—		—	332,3
К32а-2-1; К32а-2-2	2,6	—	15,5			18,1	—	210,8	—	—	—	—	8,6	24,4			243,8	—		—	261,9
К32а-3-1; К32а-3-2	2,6	—	15,5			18,1	281,2	—	—	—	—	—	8,6	24,4			314,2	—		—	332,3
К32а-3-3	2,6	—	15,5			18,1	281,2	—	—	—	—	—	8,6	24,4			314,2	—		—	332,3
К32а-2-5	2,6	—	15,5			18,1	—	210,6	—	—	—	—	8,6	24,4			243,8	—		—	261,9
К32-2-6	2,6	—	15,5			18,1	—	210,8	—	—	—	—	8,6	24,4			243,8	—		—	261,9
К33а-1-1; К33а-1-2	6,68	—	56,3			62,98	—	—	236,4	—	128,4	—	8,6	26,6			400,0	—		—	462,9
К33а-2-1; К33а-2-2	6,68	—	50,3			63,0	—	—	236,4	—	256,8	—	8,6	26,6			528,4	—		—	591,4
К33а-3-1; К33а-3-2	6,68	—	563			63,0	—	—	470,2	—	128,4	—	8,6	26,6			633,8	—		—	697,0
К33а-4-1; К33а-4-2	6,68	—	56,3			63,0	—	—	670,2	—	—	—	8,6	26,6			705,4	—		—	768,4

Выборка стали на одну колонну кг. (продолжение)

Марка колонны	Закладные детали. Сталь ГОСТ 380-71*. Прокат Ст3сп/23. Профиль: L140×90×10	L63×40×8	L100×12	L75×8	L45×5	δ=25	δ=20	δ=16	δ=14	δ=12	δ=10	δ=8	Гайка М16	Гайка М12	Труба d-40	Итого	Класса А-I, ф мм: 20	Итого	Сталь ГОСТ 5781-75. Класса А-III, ф мм: 20	36	32	28	22	18	16	12	Итого	Итого	Всего
К32а-3	—	—	—	2,6	—	—	—	—	7,1	20,4	—	—	0,4	—	3,0	33,5	—	—	—	15,3	10,2	—	—	9,6	7,6	2,0	44,7	78,2	410,5
К32а-2-1; К32а-2-2	—	—	—	2,6	—	—	—	—	26,5	31,0	—	—	0,4	—	3,0	63,5	—	—	—	15,3	10,2	—	12,0	9,6	13,6	2,0	62,7	126,2	388,1
К32а-3-1; К32а-3-2	—	—	—	2,6	—	—	—	—	26,5	31,0	—	—	0,4	—	3,0	63,5	—	—	—	15,3	10,2	—	12,0	9,6	13,6	2,0	62,7	126,2	458,5
К32а-3-3	—	—	2,4	2,6	—	28,6	—	—	12,7	37,0	—	—	0,4	—	3,0	86,7	—	—	—	23,3	10,2	—	—	9,6	7,6	2,0	52,7	139,4	471,7
К32а-2-5	—	—	—	2,6	—	—	—	—	7,1	39,0	12,8	—	0,4	—	3,0	64,9	—	—	—	15,3	10,2	—	—	9,6	6,6	6,8	48,5	113,4	375,3
К32а-2-6	—	—	—	2,6	—	—	—	—	7,1	39,0	19,2	—	0,4	—	3,0	71,3	—	—	—	15,3	13,2	—	—	9,6	6,6	9,2	50,9	122,2	384,1
К33а-1-1; К33а-1-2	—	9,2	—	—	5,2	22,0	—	—	110,2	57,6	38,0	—	0,4	—	4,6	247,2	—	—	1,8	26,8	—	13,6	36,0	4,8	14,2	10,4	109,6	356,8	819,7
К33а-2-1; К33а-2-2	—	9,2	—	—	5,2	22,0	—	—	110,2	57,6	38,0	—	0,4	—	4,6	247,2	—	—	1,8	28,8	—	13,6	36,0	4,8	14,2	10,4	109,6	356,8	948,2
К33а-3-1; К33а-3-2	—	9,2	—	—	5,2	22,0	—	—	110,2	57,6	38,0	—	0,4	—	4,6	247,2	—	—	1,8	28,8	—	13,6	36,0	4,8	14,2	10,4	109,6	356,8	1053,6
К33а-4-1; К33а-4-2	—	9,2	—	—	5,2	22,0	—	—	110,2	57,6	38,0	—	0,4	—	4,6	247,2	—	—	1,8	28,8	—	13,6	36,0	4,8	14,2	10,4	109,6	356,8	1125,2

Примечание см. на листе 257

ГИП Костенко; Нач. отдела Проверил; Рук. сектора Уралов; Рук. группы Чуев; Инженер Кропачина; Нач. сектора Шмидт; Рук. группы Рапп

Выборка стали на одну колонну кг.

Марка колонны	Арматурные изделия: Сталь ГОСТ 5781-75: Класса А-I, ф мм: 12	10	8			Итого	Класса А-III, ф мм: 32	28	25	22	20	16	12	10			Итого	ГОСТ 380-71*: Прокат С38/23: Профиль δ=20		Итого	Итого
К33а-1-3	5,68	—	56,3			62,98	—	—	236,4	—	128,4	—	8,6	26,6			400,0	—		—	462,9
К33а-2-3	6,68	—	56,3			63,0	—	—	236,4	—	256,8	—	8,6	26,6			528,4	—		—	591,4
К33а-3-3; К33а-3-4	6,68	—	56,3			63,0	—	—	470,2	—	128,4	—	8,6	26,6			633,8	—		—	697,0
К33а-4-3; К33а-4-4	6,68	—	56,3			63,0	—	—	670,2	—	—	—	8,6	26,6			705,4	—		—	768,4
К33а-1-5; К33а-1-6	6,68	—	56,3			62,98	—	—	236,4	—	122,4	—	8,6	26,6			400,0	—		—	462,9
К34а-1	6,7	—	57,8			64,5	—	—	428,0	—	—	—	17,2	26,6			471,8	—		—	536,3
К34а-2; К34а-6	6,7	—	57,8			64,5	—	—	586,4	—	—	—	17,2	26,6			630,2	—		—	694,7
К34а-3	6,7	—	57,8			64,5	—	743,2	—	—	—	—	17,2	26,6			787,0	—		—	851,5
К34а-4	6,7	—	57,8			64,5	1140,8	—	—	—	—	—	17,2	26,6			1184,6	—		—	1249,1
К34а-1-1; К34а-1-2	6,7	—	57,8			64,5	—	—	428,0	—	—	—	17,2	26,6			471,8	—		—	536,3

Выборка стали на одну колонну кг. (продолжение)

Марка колонны	Закладные детали: Сталь ГОСТ 380-71*: Прокат С38/23: Профили: L140×90×10	100×40×6	L160×10	L75×6	L45×5	δ=25	δ=20	δ=16	δ=16*	δ=12	δ=10	δ=8	Гайка М16	Гайки М12	Трубы ∅ 40	Итого	Сталь ГОСТ 5781-75: Класса А-I, ф мм		Класса А-III, ф мм: 32	36	28	22	20	18	16	12	Итого	Итого	Всего
К33а-1-3; К33а-1-4	—	9,2	—	—	5,2	22,0	—	—	4,0	38,4	41,2	—	0,4	—	4,6	125,0			—	28,8	13,6	—	1,8	4,8	14,2	11,6	74,8	200,0	662,9
К33а-2-3; К33а-2-4	—	9,2	—	—	5,2	22,0	—	—	4,0	38,4	41,2	—	0,4	—	4,6	125,0			—	28,8	13,6	—	1,8	4,8	14,2	11,6	74,8	200,0	791,4
К33а-3-3; К33а-3-4	—	9,2	—	—	5,2	22,0	—	—	4,0	38,4	41,2	—	0,4	—	4,6	125,0			—	28,8	13,6	—	1,8	4,8	14,2	11,6	74,8	200,0	897,0
К33а-4-3; К33а-1-4	—	9,2	—	—	5,2	22,0	—	—	4,0	38,4	41,2	—	0,4	—	4,6	125,0			—	28,8	—	—	1,8	4,8	14,2	11,6	74,8	200,0	968,4
К33а-1-5; К33а-1-6	—	9,2	—	—	5,2	22,0	—	—	4,0	75,6	54,0	—	0,4	—	4,6	175,0			—	28,8	—	—	1,8	4,8	27,4	16,4	92,8	267,0	730,7
К34а-1	—	—	—	5,2	—	—	—	—	4,0	20,4	—	—	0,8	—	4,6	35,0			23,0	35,4	—	—	—	4,8	15,2	2,0	80,4	115,4	651,7
К34а-2; К34а-6	—	—	—	5,2	—	—	—	—	4,0	20,4	—	—	0,8	—	4,6	35,0			23,0	35,4	—	—	—	4,8	15,2	2,0	80,4	115,4	810,1
К34а-3	—	—	—	5,2	—	—	—	—	4,0	20,4	—	—	0,8	—	4,6	35,0			23,0	35,4	—	—	—	4,8	15,2	2,0	80,4	115,4	966,9
К34а-4	—	—	—	5,2	—	—	—	—	4,0	20,4	—	—	0,8	—	4,6	35,0			23,0	35,4	—	—	—	4,8	15,2	2,0	80,4	115,4	1364,5
К34а-1-1; К34а-1-2	—	—	—	5,2	—	—	—	—	12,4	42,8	—	—	0,8	—	4,6	184,0			23,0	35,4	—	36,0	—	4,8	15,2	2,0	116,4	293,2	829,6

Примечание см. на листе 257

Нач. сектора Ткачева, Гл. инженер Корнюшина, Гл. архитектор Карпиц

ТК 1976

Выборка стали на одну колонну

1.420-12 Выпуск 3 Лист 267

15754-02 93

Выборка стали на одну колонну кг.

Марка колонны	Арматурные изделия. Сталь ГОСТ 5781-75. Класса А-I. ф мм: 12	10	8			Итого	Класса А-III. ф мм: 32	28	25	22	20	16	12	10			Итого	ГОСТ 380-71* Прокат С38/23. Профиль δ=20		Итого	Итого
К34а-2-1; К34а-2-2	6,7	—	57,8			64,5	—	—	586,4	—	—	—	17,2	26,6			630,2	—		—	694,7
К34а-3-1; К34а-3-2	6,7	—	57,8			64,5	—	743,2	—	—	—	—	17,2	26,6			787,0	—		—	851,5
К34а-4-1; К34а-4-2	6,7	—	57,8			64,5	1140,8	—	—	—	—	—	17,2	26,6			1184,6	—		—	1249,1
К34а-5-1; К34а-5-2	6,7	—	57,8			64,5	1140,8	—	—	—	—	—	17,2	26,6			1184,6	—		—	1249,1
К34а-1-3	6,7	—	57,8			64,5	—	—	428,0	—	—	—	17,2	26,6			471,8	—		—	536,3
К34а-2-3	6,7	—	57,8			64,5	—	—	586,4	—	—	—	17,2	26,6			630,2	—		—	694,7
К34а-3-3	6,7	—	57,8			64,5	—	743,2	—	—	—	—	17,2	28,6			787,0	—		—	851,5
К34а-4-3	6,7	—	57,8			64,5	1140,8	—	—	—	—	—	17,2	26,6			1184,6	—		—	1249,1
К34а-1-5; К34а-1-6	6,7	—	57,8			64,5	—	—	428,0	—	—	—	17,2	26,6			471,8	—		—	536,3
К34а-3-5; К34а-3-6	6,7	—	57,8			64,5	—	743,2	—	—	—	—	17,2	26,6			787,0	—		—	851,5

Выборка стали на одну колонну кг. (продолжение)

Марка колонны	Закладные детали. Сталь ГОСТ 380-71* Прокат С38/23 Профиль: ∟100×12	∟75×8	∟45×5	δ=25	δ=20	δ=18	δ=16	δ=12	δ=10	Скоба М16	Скоба М12	Трубка ⌀42×3,5			Итого	Сталь ГОСТ 5781-75. Класса А-I. ф мм: 20		Итого	Класса А-II. ф мм: 36	32	28	22	18	16	12	Итого	Итого	Всего
К34а-2-1; К34а-2-2	—	5,2	—	—	—	—	123,4	42,8	—	0,8	—	4,6			184,0	—		—	35,4	23,0	—	36,0	4,8	15,2	2,0	116,4	293,2	987,9
К34а-3-1; К34а-3-2	—	5,2	—	—	—	—	123,4	42,8	—	0,8	—	4,6			184,0	—		—	35,4	23,0	—	36,0	4,8	15,2	2,0	116,4	293,2	1144,7
К34а-4-1; К34а-4-2	—	5,2	—	—	—	—	123,4	42,8	—	0,8	—	4,6			184,0	—		—	35,4	23,0	—	36,0	4,8	15,2	2,0	116,4	293,2	1542,3
К34а-5-1; К34а-5-2	—	5,2	—	—	—	—	123,4	42,8	—	0,8	—	4,6			184,0	—		—	35,4	23,0	—	36,0	4,8	15,2	2,0	116,4	293,2	1542,3
К34а-1-3	4,8	5,2	—	57,2	—	11,2	—	53,6	—	0,8	—	4,6			141,4	—		—	51,4	23,0	—	—	4,8	15,2	2,0	96,4	237,8	774,1
К34а-2-3	4,8	5,2	—	57,2	—	11,2	—	53,6	—	0,8	—	4,6			141,4	—		—	51,4	23,0	—	—	4,8	15,2	2,0	96,4	237,8	832,5
К34а-3-3	4,8	5,2	—	57,2	—	11,2	—	53,6	—	0,8	—	4,6			141,4	—		—	51,4	23,0	—	—	4,8	15,2	2,0	96,4	237,8	1089,3
К34а-4-3	4,8	5,2	—	57,2	—	11,2	—	53,6	—	0,8	—	4,6			141,4	—		—	51,4	23,0	—	—	4,8	15,2	2,0	96,4	237,8	1486,9
К34а-1-5; К34а-1-6	—	5,2	—	—	—	—	57,6	38,4	0,8	—	4,6				110,6	—		—	35,4	23,0	—	—	4,8	15,2	29,8	108,0	218,6	754,3
К34а-3-5; К34а-3-6	—	5,2	—	—	—	—	57,6	38,4	0,8	—	4,6				110,6	—		—	35,4	23,0	—	—	4,8	15,2	29,6	108,0	218,6	1070,1

Примечание см. на листе 257

ТК 1976

Выборка стали на одну колонну

1.420-12 Выпуск 3

Лист 268

15754-02 94

Инв. № подл. | Подп. и дата | Взам. инв. №

Гип Костенко | Нач. отдела Ченцова | Нач. сектора Ченцова | Руков. гр. Коронкина | Инж. Коронкина

Выборка стали на одну колонну кг.

Марка колонны	Арматурные изделия. Сталь ГОСТ 5781-75. Класса А-I, ф мм: 12	10	8			Итого	Класса А-III, ф мм: 32	28	25	22	20	16	12	10			Итого	ГОСТ 380-71* Прокат С38/23, Профиль δ=20		Итого	Итого
К38а-1	4,6	—	31,7			36,3	—	—	—	388,0	—	—	17,2	9,2			414,4	—		—	450,7
К38а-2	4,6	—	31,7			36,3	—	484,0	—	—	—	—	17,2	9,2			510,4	—		—	546,7
К38а-1-1; К38а-1-2	4,6	—	31,7			36,3	—	—	—	388,0	—	—	17,2	9,2			414,4	—		—	450,7
К38а-2-1; К38а-2-2	4,6	—	31,7			36,3	—	484,0	—	—	—	—	17,2	9,2			510,4	—		—	546,7
К38а-1-5; К38а-1-6	4,6	—	31,7			36,3	—	—	—	388,0	—	—	17,2	9,2			414,4	—		—	450,7
К40а-1	6,1	—	52,1			58,2	—	228,0	182,0	—	124,0	—	17,2	14,4			565,7	—		—	623,8
К40а-1-1; К40а-1-2	6,1	—	52,1			58,2	—	228,0	182,0	—	124,0	—	17,2	14,4			565,7	—		—	623,8
К40а-1-5; К40а-1-6	6,1	—	52,1			58,2	—	228,0	182,0	—	124,0	—	17,2	14,4			565,7	—		—	623,8
К42а-1-1	—	—	10,8			10,8	—	—	193,0	—	—	—	—	21,4			214,4	—		—	225,2
К42а-1-3	—	—	10,8			10,8	—	—	193,0	—	—	—	—	21,4			214,4	—		—	225,2

Выборка стали на одну колонну кг. (продолжение)

Марка колонны	Закладные детали. Сталь ГОСТ 380-71* Прокат С38/23 Профиль: ∠140×90×10	∠65×40×8	∠100×12	∠75×8	∠45×5	δ=25	δ=20	δ=18	δ=16	δ=12	δ=10	δ=8	Гайка М16	Гайка М12	Труба d=40	Итого	Сталь ГОСТ 5781-75. Класса А-I, ф мм: 20		Итого	Класса А-III, ф мм: 36	32	28	22	18	16	12	Итого	Итого	Всего
К38а-1	13,2	—	—	2,6	—	—	—	—	—	49,6	—	—	0,8	—	3,0	69,2	—		—	15,3	20,4	—	—	—	15,2	2,0	52,9	122,1	572 8
К38а-2	13,2	—	—	2,6	—	—	—	—	—	49,6	—	—	0,8	—	3,0	69,2	—		—	15,3	20,4	—	—	—	15,2	2,0	52,9	122,1	668,8
К38а-1-1; К38а-1-2	13,2	—	—	2,6	—	—	—	—	80,6	82,6	—	—	0,8	—	3,0	182,8	—		—	15,3	20,4	—	12,0	—	21,2	2,0	70,9	253,7	704,4
К38а-2-1; К38а-2-2	13,2	—	—	2,6	—	—	—	—	80,6	82,6	—	—	0,8	—	3,0	182,8	—		—	15,3	20,4	—	12,0	—	21,2	2,0	70,9	253,7	800,4
К38а-1-5; К38а-1-6	13,2	—	—	2,6	—	—	—	—	—	86,8	38,4	—	0,8	—	3,0	144,8	—		—	15,3	20,4	—	—	—	29,4	10,4	80,5	225,3	676,0
К40а-1	13,2	—	—	2,6	—	—	—	—	—	49,6	—	—	0,8	—	4,6	70,8	—		—	20,1	23,0	—	—	—	15,2	2,0	60,3	131,1	754,9
К40а-1-1; К40а-1-2	13,2	—	—	2,6	—	—	—	—	80,6	82,6	—	—	0,8	—	4,6	184,4	—		—	20,1	23,0	—	12,0	—	21,2	2,0	78,3	262,7	866,5
К40а-1-5; К40а-1-6	13,2	—	—	2,6	—	—	—	—	—	86,8	38,4	—	0,8	—	4,6	146,4	—		—	20,1	23,0	—	—	—	28,4	16,4	87,9	234,3	858,1
К42а-1-1	—	—	—	—	—	—	—	—	22,5	9,0	19,0	—	0,1	—	3,0	53,6	0,8		0,8	—	—	—	12,0	4,8	3,3	7,4	27,5	81,9	307,1
К42а-1-3	—	—	—	—	—	—	—	—	3,1	9,0	19,0	—	0,1	—	3,0	34,2	0,8		0,8	—	—	—	—	4,8	3,3	7,4	15,5	50,5	275,7

Примечание см. на листе 257

Выборка стали на одну колонну кг

Марка колонны	Арматурные изделия. Сталь ГОСТ 5781-75. Класса А-I, ф мм: 12	10	8			Итого	Класса А-III, ф мм: 32	28	25	22	20	16	12	10			Итого	ГОСТ 380-71*. Прокат С38/23. Профиль δ=20		Итого	Итого
К42а-1-5	—	—	10,8			10,8	—	—	193,0	—	—	—	—	21,4			214,4	—		—	225,2
К43а-1-2	38,2	—	36,2			74,4	384,0	—	95,2	—	132,8	—	8,6	33,8			654,4	—		—	728,8
К43а-2-2	38,2	—	36,2			74,4	688,0	—	—	—	132,8	—	8,6	33,8			863,2	—		—	937,6
К43б-2-2	38,2	—	36,2			74,4	688,0	—	—	—	132,8	—	8,6	33,8			863,2	—		—	937,6
К43а-1-4	38,2	—	36,2			74,4	384,0	—	95,2	—	132,8	—	8,6	33,8			654,4	—		—	728,8
К43б-1-4	38,2	—	36,2			74,4	384,0	—	95,2	—	132,8	—	8,6	33,8			654,4	—		—	728,8
К43а-2-4	38,2	—	36,2			74,4	688,0	—	—	—	132,8	—	8,6	33,8			863,2	—		—	937,6
К43б-2-4	38,2	—	36,2			74,4	688,0	—	—	—	132,8	—	8,6	33,8			863,2	—		—	937,6
К43а-1-6	38,2	—	36,2			74,4	384,0	—	95,2	—	132,8	—	8,6	33,8			654,4	—		—	728,8
К43б-1-6	38,2	—	36,2			74,4	384,0	—	95,2	—	132,8	—	8,6	33,8			654,4	—		—	728,8

Выборка стали на одну колонну кг (продолжение)

Марка колонны	Закладные детали. Сталь ГОСТ 380-71*. Прокат С38/23. Профиль: ∠140×90×10	∠63×40×8	∠100×8	∠75×8	∠45×5	δ=25	δ=20	δ=18	δ=16	δ=12	δ=10	δ=8	Гайка М16	Гайка М12	Труба ⌀73×40	Итого	Сталь ГОСТ 5781-75. Класса А-I, ф мм: 20		Итого	Класса А-III, ф мм: 36	28	22	20	18	16	12	Итого	Итого	Всего
К42а-1-5	—	—	—	—	—	—	—	—	3,1	27,6	22,2	—	0,1	—	3,0	56,0	0,8		0,8	—	—	—	—	4,8	9,9	8,6	23,3	80,1	305,3
К43а-1-2	—	9,2	—	—	5,2	22,0	—	—	110,2	57,6	41,2	—	0,4	—	4,6	250,4	—		—	34,8	15,6	36,0	1,8	4,8	14,2	11,6	118,8	369,2	1098,0
К43а-2-2	—	9,2	—	—	5,2	22,0	—	—	110,2	57,6	41,2	—	0,4	—	4,6	250,4	—		—	34,8	15,6	36,0	1,8	4,8	14,2	11,6	118,8	369,2	1306,8
К43б-2-2	—	9,2	—	—	5,2	22,0	—	—	110,2	57,6	41,2	—	0,4	—	4,6	250,4	—		—	36,0	15,6	36,0	1,8	4,8	14,8	11,6	120,0	370,4	1308,0
К43а-1-4	—	9,2	—	—	5,2	22,0	—	—	—	38,4	41,2	—	0,4	—	4,6	125,0	—		—	34,8	15,6	—	1,8	4,8	14,8	11,6	82,8	207,8	936,6
К43б-1-4	—	9,2	—	—	5,2	22,0	—	—	—	38,4	41,2	—	0,4	—	4,6	125,0	—		—	36,0	15,6	—	1,8	4,8	14,8	11,6	84,0	209,0	937,8
К43а-2-4	—	9,2	—	—	5,2	22,0	—	—	—	38,4	41,2	—	0,4	—	4,6	125,0	—		—	34,8	15,6	—	1,8	4,8	14,8	11,6	82,8	207,8	1145,4
К43б-2-4	—	9,2	—	—	5,2	22,0	—	—	—	38,4	41,2	—	0,4	—	4,6	125,0	—		—	36,0	15,6	—	1,8	4,8	14,8	11,6	84,0	209,0	1146,6
К43а-1-6	—	9,2	—	—	5,2	22,0	—	—	—	75,6	54,0	—	0,4	—	4,6	—	—		—	34,8	15,6	—	1,8	4,8	27,4	16,4	100,8	275,8	1004,6
К43б-1-6	—	9,2	—	—	5,2	22,0	—	—	—	75,6	54,0	—	0,4	—	4,6	—	—		—	36,0	15,6	—	1,8	4,8	27,4	16,4	102,0	277,0	1005,8

Примечание см. на листе 257

Гл. конструктор Сабуров, Костенко
Рук. группы Зарубина, Трофимов
Инженер Трофимов
Смирнов, Уранов, Чечулёва
Нач. сектора Жилинский
Нач. отдела Жилинский
Гл. инженер Жилинский

ТК 1976

Выборка стали на одну колонну

1.420-12 Выпуск 3
Лист 270

Выборка стали на одну колонну кг.

Марка колонны	Арматурные изделия. Сталь ГОСТ 5781-75. Класса А-I, ф мм: 12	10	8			Итого	Класса А-III, ф мм: 32	28	25	22	20	16	12	10			Итого	ГОСТ 380-71* Прокат С38/23. Профиль: δ=20	δ=12	Итого	Итого
К43а-2-6	38,2	—	36,2			74,4	688,0	—	—	—	132,8	—	8,6	33,8			863,2	—	—	—	937,6
К43б-2-6	38,2	—	36,2			74,4	688,0	—	—	—	132,8	—	8,6	33,8			863,2	—	—	—	937,6
К44а-1-2	—	—	12,0			12,0	—	—	205,6	—	—	—	—	21,4			250,0	—	—	—	262,0
К44а-1-4	—	—	12,0			12,0	—	—	—	—	—	—	—	21,4			250,0	—	—	—	262,0
К44а-1-6	—	—	12,0			12,0	—	—	—	—	—	—	—	21,4			250,0	—	—	—	262,0
К45а-1-2	4,1	—	23,3			27,9	298,8	—	—	—	57,6	4,3	—	38,8			399,5	—	—	—	426,9
К45а-1-4	4,1	—	23,3			27,9	298,8	—	—	—	57,6	4,3	—	38,8			399,5	—	—	—	426,9
К45а-1-6	4,1	—	23,3			27,9	298,8	—	—	—	57,6	4,3	—	38,8			399,5	—	—	—	426,9
К46а-1-2	5,3	—	34,1			39,4	549,6	—	—	—	66,8	9,6	—	32,8			658,8	—	3,4	3,4	701,6
К46а-1-4	5,3	—	34,1			39,4	549,6	—	—	—	66,8	9,6	—	32,8			658,8	—	3,4	3,4	701,6

Выборка стали на одну колонну кг. (продолжение)

Марка колонны	Закладные детали. Сталь ГОСТ 380-71* Прокат С38/23. Профиль: ∠140×90×10	∠63×40×6	∟100×12	∟75×8	∟45×5	δ=25	δ=20	δ=18	δ=16	δ=12	δ=10	δ=8	Гайка М16	Гайка М12	Трубка d=40	Итого	Класса А-I ф мм: 20	Итого	Сталь ГОСТ 5781-75. Класса А-III ф мм: 36	32	28	22	20	18	16	12	Итого	Итого	Всего
К43а-2-6	—	9,2	—	—	5,2	22,0	—	—	4,0	75,6	54,0	—	0,4	—	4,6	175,0	—	—	34,8	15,6	—	—	1,8	4,8	27,4	16,4	100,8	275,8	1213,4
К43б-2-6	—	9,2	—	—	5,2	22,0	—	—	4,0	75,6	54,0	—	0,4	—	4,6	175,0	—	—	36,0	15,6	—	—	1,8	4,8	27,4	16,4	102,0	277,0	1214,6
К44а-1-2	—	—	—	—	—	—	—	—	22,5	9,0	22,2	—	0,1	—	3,0	56,8	0,8	0,8	—	—	—	12,0	—	4,8	3,3	8,6	28,7	86,3	348,3
К44а-1-4	—	—	—	—	—	—	—	—	3,1	9,0	22,2	—	0,1	—	3,0	37,4	0,8	0,8	—	—	—	—	—	4,8	3,3	8,6	16,7	54,9	316,9
К44а-1-6	—	—	—	—	—	—	—	—	3,1	27,6	38,2	—	0,1	—	3,0	72,0	0,8	0,8	—	—	—	—	—	4,8	3,3	8,6	29,3	102,1	364,1
К45а-1-2	—	4,6	—	—	2,6	11,0	—	—	23,4	34,6	17,4	—	—	0,2	4,6	98,4	—	—	18,0	—	7,8	12,0	0,9	4,8	18,2	5,6	67,3	165,7	592,6
К45а-1-4	—	4,6	—	—	2,6	11,0	—	—	—	24,0	17,4	—	—	0,2	4,6	68,4	—	—	18,0	—	7,8	—	0,9	4,8	12,2	5,6	49,3	108,7	544,6
К45а-1-6	—	4,6	—	—	2,6	11,0	—	—	—	42,6	20,6	—	—	0,2	4,6	90,2	—	—	18,0	—	7,8	—	0,9	4,8	18,5	6,8	56,8	147,1	574,0
К46а-1-2	—	—	—	—	—	—	—	—	44,0	52,1	—	0,3	0,1	3,8	100,3	6,0	6,0	—	—	—	—	—	—	23,7	14,0	43,7	144,0	845,6
К46а-1-4	—	—	—	—	—	—	—	—	22,8	52,1	—	0,3	0,1	3,8	89,1	6,0	6,0	—	—	—	—	—	—	11,7	14,0	31,7	120,8	822,4

Примечание см. на листе 257

Инв. № подл. | Подпись и дата | Взам. инв. №

Шифр

Марка лист

Инв. №

Выборка стали на одну колонну кг.

Марка колонны	Арматурные изделия. Сталь ГОСТ-5781-75. Класса А-I. ф мм: 12	10	8			Итого	Класса А-III. ф мм: 32	28	25	22	20	16	12	10			Итого	ГОСТ 380-71*. Прокат с38/23. Профиль δ=12		Итого	Итого
К46а-1-6	5,3	—	34,1			39,4	549,6	—	—	—	66,8	9,6	—	32,8			658,8	3,4		3,4	701,6
К69а-1-1	4,6	—	29,0			33,6	—	—	168,0	—	—	—	8,6	12,2			188,8	—		—	222,4
К69а-2-1	4,6	—	29,0			33,6	—	—	168,0	—	106,4	—	8,6	12,2			295,2	—		—	328,8
К69а-3-1	4,6	—	29,0			33,6	—	208,0	334,0	—	—	—	8,6	12,2			562,8	—		—	596,4
К69а-14-1	4,6	—	29,0			33,6	—	626,8	—	—	—	—	8,6	12,2			647,6	—		—	681,2
К69а-1-2	4,6	—	29,0			33,6	—	—	168,0	—	—	—	8,6	12,2			188,8	—		—	222,4
К69а-2-2	4,6	—	29,0			33,6	—	—	168,0	—	106,4	—	8,6	12,2			295,2	—		—	328,8
К69а-14-2	4,6	—	29,0			33,6	—	626,8	—	—	—	—	8,6	12,2			647,6	—		—	681,2
К69а-1-3	4,6	—	29,0			33,6	—	—	168,0	—	—	—	8,6	12,2			188,8	—		—	222,4
К69а-2-3	4,6	—	29,0			33,6	—	—	334,0	—	106,4	—	8,6	12,2			295,2	—		—	328,8

Габурова, Костенко, Фомин, Ивлиева, Смирнов, Уронов, Чечелева, Корниенко

Выборка стали на одну колонну кг. (продолжение)

Марка колонны	Закладные детали. Сталь ГОСТ 380-71*. Прокат с38/23. Профиль: L140×90×10	L63×40×8	L100×12	L75×8	L45×5	δ=25	δ=20	δ=18	δ=16	δ=12	δ=10	δ=8	Гайка М16	Труба d=40	Шайба М12	Итого	Сталь ГОСТ 5781-75. Класса А-I. ф мм: 20	Итого	Класса А-III. ф мм: 36	32	28	20	18	16	12	Итого	Итого	Всего
К46а-1-6	—	—	—	—	—	—	—	—	—	60,0	71,3	—	0,3	3,8	0,1	135,5	6,0	6,0	—	—	—	—	—	24,9	21,2	52,1	187,6	889,2
К69а-1-1	13,2	9,2	—	—	5,2	11,0	—	—	3,1	57,8	34,8	—	0,4	3,0	—	137,9	—	—	12,0	—	11,6	1,8	4,8	20,2	9,2	59,6	197,3	419,1
К69а-2-1	13,2	9,2	—	—	5,2	11,0	—	—	3,1	57,8	34,8	—	0,4	3,0	—	137,7	—	—	12,0	—	11,6	1,8	4,8	20,2	9,2	59,6	197,3	526,1
К69а-3-1	13,2	9,2	—	—	5,2	11,0	—	—	3,1	57,8	34,8	—	0,4	3,0	—	137,7	—	—	12,0	—	11,6	1,8	4,8	20,2	9,2	59,6	197,3	793,7
К69а-14-1	13,2	9,2	—	—	5,2	11,0	—	—	3,1	57,8	34,8	—	0,4	3,0	—	137,7	—	—	12,0	—	11,6	1,8	4,8	20,2	9,2	59,6	197,3	878,5
К69а-1-2	13,2	4,6	—	—	2,6	11,0	—	—	3,1	57,8	30,2	—	0,4	3,0	—	125,9	—	—	12,0	—	11,6	1,8	4,8	20,2	10,4	60,8	186,6	409,2
К69а-2-2	13,2	4,6	—	—	2,6	11,0	—	—	3,1	57,8	30,2	—	0,4	3,0	—	125,9	—	—	12,0	—	11,6	1,8	4,8	20,2	10,4	60,8	186,6	515,5
К69а-14-2	13,2	4,6	—	—	2,6	11,0	—	—	3,1	57,8	30,2	—	0,4	3,0	—	125,9	—	—	12,0	—	11,6	1,8	4,8	20,2	10,4	60,8	186,6	867,9
К69а-1-3	13,2	4,6	—	—	2,6	11,0	—	—	3,1	47,2	38,0	—	0,4	3,0	—	130,3	—	—	12,0	—	11,6	1,8	4,8	14,2	10,4	54,8	185,1	407,5
К69а-2-3	13,2	4,6	—	—	5,2	11,0	—	—	3,1	47,2	38,0	—	0,4	3,0	—	130,3	—	—	12,0	—	11,6	1,8	4,8	14,2	10,4	54,8	185,1	513,9

Примечание см. на листе 257

ТК 1976

Выборка стали на одну колонну

1.420-12 Выпуск 3

Лист 272

Выборка стали на одну колонну кг.

Марка колонны	Арматурные изделия. Сталь ГОСТ-5781-75. Класса А-I, ф мм: 12	10	8	Итого	Класса А-III, ф мм: 32	28	25	22	20	16	12	10	Итого	ГОСТ 380-71*. Прокат С38/23. Профиль δ=20	Итого	Итого
К69а-3-3	4,62	—	29,0	33,6	—	208,0	334,0	—	—	—	8,6	12,2	562,8	—	—	596,4
К69а-1-4	4,62	—	29,0	33,6	—	—	168,0	—	—	—	8,6	12,2	188,8	—	—	222,4
К69а-2-4	4,62	—	29,0	33,6	—	—	168,0	—	106,4	—	8,6	12,2	295,2	—	—	328,8
К69а-1-5	4,62	—	29,0	33,6	—	—	168,0	—	—	—	8,6	12,2	188,8	—	—	222,4
К69а-2-5	4,62	—	29,0	33,6	—	—	168,0	—	106,4	—	8,6	12,2	295,2	—	—	328,8
К69а-1-6	4,62	—	29,0	33,6	—	—	168,0	—	—	—	8,6	12,2	188,8	—	—	222,4
К70а-1	4,62	—	31,0	35,6	—	—	168,0	—	—	—	17,2	12,2	197,4	—	—	233,0
К70а-2	4,62	—	31,0	35,6	—	—	336,0	—	—	—	17,2	12,2	365,4	—	—	401,0
К70а-3	4,62	—	31,0	35,6	—	305,6	—	—	—	—	17,2	12,2	335,0	—	—	370,6
К70а-14	4,62	—	31,0	35,6	—	421,6	—	—	—	—	17,2	12,2	451,0	—	—	486,6

Выборка стали на одну колонну кг. (продолжение)

Марка колонны	Закладные детали. Сталь ГОСТ 380-71*. Прокат С38/23. Профиль: ∠140×90×10	∠63×40	∠100×12	∠75×8	∠45×5	δ=25	δ=20	δ=18	δ=16	δ=12	δ=10	δ=8	Гайка М16	Труба δ=40	Итого	Сталь ГОСТ 5781-75. Класса AI, ф мм: 20	Итого	Класса А-III, ф мм: 36	32	28	20	18	16	12	Итого	Итого	Всего
К69а-3-3	13,2	9,2	—	—	5,2	11,0	—	—	3,1	47,2	38,0	—	0,4	3,0	130,3	—	—	12,0	—	11,6	1,8	4,8	14,2	10,4	54,8	185,1	781,5
К69а-1-4	13,2	4,6	—	—	2,6	11,0	—	—	3,1	47,2	33,4	—	0,4	3,0	118,5	—	—	12,0	—	11,6	1,8	4,8	14,2	11,6	56,0	174,5	396,0
К69а-2-4	13,2	4,6	—	—	2,6	11,0	—	—	3,1	47,2	33,4	—	0,4	3,0	118,5	—	—	12,0	—	11,6	1,8	4,8	14,2	11,6	56,0	174,5	503,3
К69а-1-5	13,2	9,2	—	—	5,2	11,0	—	—	3,1	84,4	47,6	—	0,4	3,0	177,1	—	—	12,0	—	11,6	1,8	4,8	27,4	14,0	71,6	248,7	471,1
К69а-2-5	13,2	9,2	—	—	5,2	11,0	—	—	3,1	84,4	47,6	—	0,4	3,0	177,1	—	—	12,0	—	11,6	1,8	4,8	27,4	14,0	71,6	248,7	577,5
К69а-1-6	13,2	4,6	—	—	2,6	11,0	—	—	3,1	84,4	46,2	—	0,4	3,0	168,5	—	—	12,0	—	11,6	1,8	4,8	27,4	16,4	74,0	242,5	464,9
К70а-1	13,2	4,6	—	2,6	—	—	—	—	3,1	49,6	—	—	0,8	3,0	72,3	—	—	15,3	20,4	—	—	4,8	15,2	2,0	57,7	130,0	363,0
К70а-2	13,2	4,6	—	2,6	—	—	—	—	3,1	49,6	—	—	0,8	3,0	72,3	—	—	15,3	20,4	—	—	4,8	15,2	2,0	57,7	130,0	531,2
К70а-3	13,2	4,6	—	2,6	—	—	—	—	3,1	40,6	—	—	0,8	3,0	72,3	—	—	15,3	20,4	—	—	4,8	15,2	2,0	57,7	130,0	500,0
К70а-14	13,2	4,6	—	2,6	—	—	—	—	3,1	49,6	—	—	0,8	3,0	72,3	—	—	15,3	20,4	—	—	4,8	15,2	2,0	57,7	130,0	616,6

Примечание см. на листе 257

ТК 1976

Выборка стали на одну колонну

1.420-12 Выпуск 3

Лист 273

Выборка стали на одну колонну кг.

Марка колонны	Арматурные изделия. Сталь ГОСТ 5781-75. Класса А-I. ф мм: 12	10	6	Итого	Класса А-III. ф мм: 32	28	25	22	20	16	12	10	Итого	ГОСТ 380-71*. Прокат С38/23. Профиль δ=20	Итого	Итого
К70а-1-1; К70а-1-2	4,6	—	31,0	35,6	—	—	168,0	—	—	—	17,2	12,2	197,4	—	—	233,0
К70а-2-1; К70а-2-2	4,6	—	31,0	35,6	—	—	336,0	—	—	—	17,2	12,2	365,4	—	—	401,0
К70а-3-1; К70а-3-2	4,6	—	31,0	35,6	—	305,6	—	—	—	—	17,2	12,2	335,0	—	—	370,6
К70а-14-1; К70а-14-2	4,6	—	31,0	35,6	—	421,6	—	—	—	—	17,2	12,2	451,0	—	—	486,6
К70а-2-3	4,6	—	31,0	35,6	—	—	336,0	—	—	—	17,2	12,2	365,4	—	—	401,0
К70а-3-3	4,6	—	31,0	35,6	—	305,6	—	—	—	—	17,2	12,2	335,0	—	—	370,6
К70а-14-3	4,6	—	31,0	35,6	—	421,6	—	—	—	—	17,2	12,2	451,0	—	—	486,6
К70а-2-5	4,6	—	31,0	35,6	—	—	336,0	—	—	—	17,2	12,2	365,4	—	—	401,0
К70а-3-5	4,6	—	31,0	35,6	—	305,6	—	—	—	—	17,2	12,2	335,0	—	—	370,6
К70а-2-6	4,6	—	31,0	35,6	—	—	336,0	—	—	—	17,2	12,2	365,4	—	—	401,0
К70а-3-6	4,6	—	31,0	35,6	—	305,6	—	—	—	—	17,2	12,2	335,0	—	—	370,6

Выборка стали на одну колонну кг. (продолжение)

Марка колонны	Закладные детали. Сталь ГОСТ 380-71*. Прокат С38/23. Профиль: ∠100×90×10	∠75×8	⌊100×12	δ=25	δ=18	δ=16	δ=12	δ=10	Каймд м16	Трубы ⌀-140	Итого	Сталь ГОСТ 5781-75. Класса А-I. ф мм: 20	Итого	Класса А-III. ф мм: 36	32	18	16	12	10	Итого	Итого	Всего
К70а-1-1; К70а-1-2	13,2	2,6	—	—	—	3,1	70,8	—	0,8	3,0	93,5	—	—	15,3	20,4	4,8	27,2	2,0	—	69,7	163,2	396,2
К70а-2-1; К70а-2-2	13,2	2,6	—	—	—	3,1	70,8	—	0,8	3,0	93,5	—	—	15,3	20,4	4,8	27,2	2,0	—	69,7	163,2	564,2
К70а-3-1; К70а-3-2	13,2	2,6	—	—	—	3,1	70,8	—	0,8	3,0	93,5	—	—	15,3	20,4	4,8	27,2	2,0	—	69,7	163,2	533,8
К70а-14-1; К70а-14-2	13,2	2,6	—	—	—	3,1	70,8	—	0,8	3,0	93,5	—	—	15,3	20,4	4,8	27,2	2,0	—	69,7	163,2	649,8
К70а-2-3	13,2	2,6	4,8	35,2	11,2	3,1	82,8	—	0,8	3,0	156,8	—	—	23,7	20,4	4,8	15,2	2,0	—	66,1	222,8	623,8
К70а-3-3	13,2	2,6	4,8	35,2	11,2	3,1	82,8	—	0,8	3,0	156,8	—	—	23,7	20,4	4,8	15,2	2,0	—	66,1	222,8	593,4
К70а-14-3	13,2	2,6	4,8	35,2	11,2	3,1	82,8	—	0,8	3,0	156,8	—	—	23,7	20,4	4,8	15,2	2,0	—	66,1	222,8	709,4
К70а-2-5	13,2	2,6	—	—	—	3,1	82,8	32,0	0,8	3,0	141,5	—	—	15,3	20,4	4,8	28,4	14,0	—	82,9	224,4	625,4
К70а-3-5	13,2	2,6	—	—	—	3,1	82,8	32,0	0,8	3,0	141,5	—	—	15,3	20,4	4,8	28,4	14,0	—	82,9	224,4	595,0
К70а-2-6	13,2	2,6	—	—	—	3,1	124,0	—	0,8	3,0	178,7	—	—	15,3	20,4	4,8	41,6	14,0	—	96,1	274,8	675,8
К70а-3-6	13,2	2,6	—	—	—	3,1	124,0	—	0,8	3,0	178,7	—	—	15,3	20,4	4,8	41,6	14,0	—	96,1	274,8	645,4

Примечание см. на листе 257

ТК 1976

Выборка стали на одну колонну

1.420-12 Выпуск 3

Лист 274

15754-02 100

Нач. отдела Ю.Ушков; Нач. сектора Чечелёв; Вед. группы Корнишина; Проверил Шульженко; Гостенко

Выборка стали на одну колонну кг.

Марка колонны	Арматурные изделия: Сталь ГОСТ 5781-75: Класса А-I: ф мм: 12	10	8			Итого	Класса А-III: ф мм: 32	28	25	22	20	16	12	10			Итого	ГОСТ 380-71*: Прокат С38/23: Профиль: δ=12	Итого	Итого
К42а-2-1	—	—	10,8			10,8	—	243,2	—	—	—	—	—	21,4			264,6		—	—	275,4
К42а-2-3	—	—	10,8			10,8	—	243,2	—	—	—	—	—	21,4			264,6		—	—	275,4
К42а-2-5	—	—	10,8			10,8	—	243,2	—	—	—	—	—	21,4			264,6		—	—	275,4
К44а-2-2	—	—	12,0			12,0	—	257,6	—	—	—	—	—	21,4			279,0		—	—	291,0
К44а-2-4	—	—	12,0			12,0	—	257,6	—	—	—	—	—	21,4			279,0		—	—	291,0
К44а-2-6	—	—	12,0			12,0	—	257,6	—	—	—	—	—	21,4			279,0		—	—	291,0
К46а-2-2	—	—	33,0			33,0	—	423,0	—	—	54,5	9,6	5,3	31,8			524,2		3,4	3,4	560,6
К46а-2-4	—	—	33,0			33,0	—	423,0	—	—	54,5	9,6	5,3	31,8			524,2		3,4	3,4	560,6
К46а-2-6	—	—	33,0			33,0	—	423,0	—	—	54,5	9,6	5,3	31,8			524,2		3,4	3,4	560,6

Выборка стали на одну колонну кг. (продолжение)

Марка колонны	Закладные детали: Сталь ГОСТ 380-71*: Прокат С38/23: Профиль: L 140×90×10	L 63×40×8	L100×12	L75×8	L45×5	δ=25	δ=20	δ=18	δ=16	δ=12	δ=10	δ=8	Гайка М16	Труба d=40	Гайка М12	Итого	Класса А-I: ф мм: 20	Итого	Сталь ГОСТ 5781-75: Класса А-III: ф мм: 36	32	28	22	20	18	16	12	Итого	Итого	Всего
К42а-2-1	—	—	—	—	—	—	—	—	23,2	9,0	20,8	—	0,3	3,0	—	56,3	—	—	—	—	—	12	0,8	4,6	3,3	5,6	26,3	82,6	358,0
К42а-2-3	—	—	—	—	—	—	—	—	3,8	9,0	20,8	—	0,3	3,0	—	36,9	—	—	—	—	—	—	0,8	4,6	3,3	5,6	14,3	51,2	326,6
К42а-2-5	—	—	—	—	—	—	—	—	3,8	27,6	24,6	—	0,3	3,0	—	59,3	—	—	—	—	—	—	0,8	4,6	9,9	6,2	21,5	80,7	356,1
К44а-2-2	—	—	—	—	—	—	—	—	23,2	9,0	24,6	—	0,3	3,0	—	60,1	—	—	—	—	—	12	0,8	4,6	3,3	6,2	26,9	87,0	378,0
К44а-2-4	—	—	—	—	—	—	—	—	3,8	9,0	24,6	—	0,3	3,0	—	40,7	—	—	—	—	—	—	0,8	4,6	3,3	6,2	14,9	55,9	346,9
К48а-2-6	—	—	—	—	—	—	—	—	3,8	27,6	32,2	—	0,3	3,0	—	66,9	—	—	—	—	—	—	0,8	4,6	9,9	7,4	22,7	89,6	380,6
К46а-2-2	—	—	—	—	—	—	—	—	—	44,0	52,1	—	0,2	3,8	0,2	100,3	6,0	—	—	—	—	—	—	—	23,8	14,0	43,8	144,1	704,7
К46а-2-4	—	—	—	—	—	—	—	—	—	22,8	52,1	—	0,2	3,8	0,2	79,1	6,0	—	—	—	—	—	—	—	11,8	14,0	31,8	110,9	671,5
К46а-2-6	—	—	—	—	—	—	—	—	—	60,0	71,3	—	0,2	3,8	0,2	187,6	6,0	—	—	—	—	—	—	—	24,9	21,2	46,7	234,3	794,9

Примечание см. на листе 257

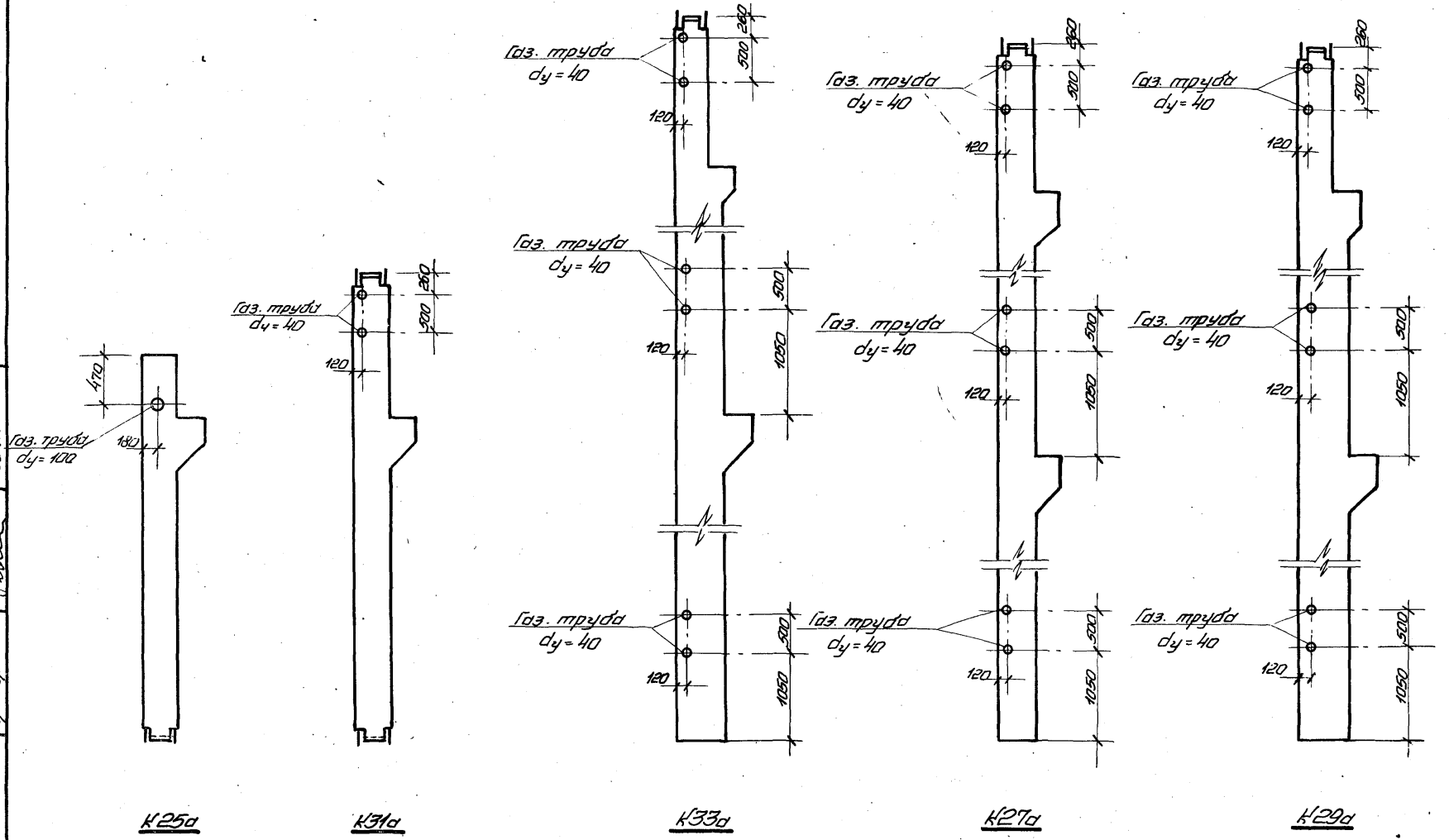

ТК 1976	Примеры устройства отверстий для пропуска труб отопления в колоннах типоразмеров К25а, К27а, К29а, К31а, К33а при перекрытиях типа 1	1.420-12 выпуск 3
		Лист 276

ЦНИИПРОМЗДАНИЙ Москва

Рук. группы		Галеенков
Ст. техник		Козлова
Проверил		Ревякина

15754-02

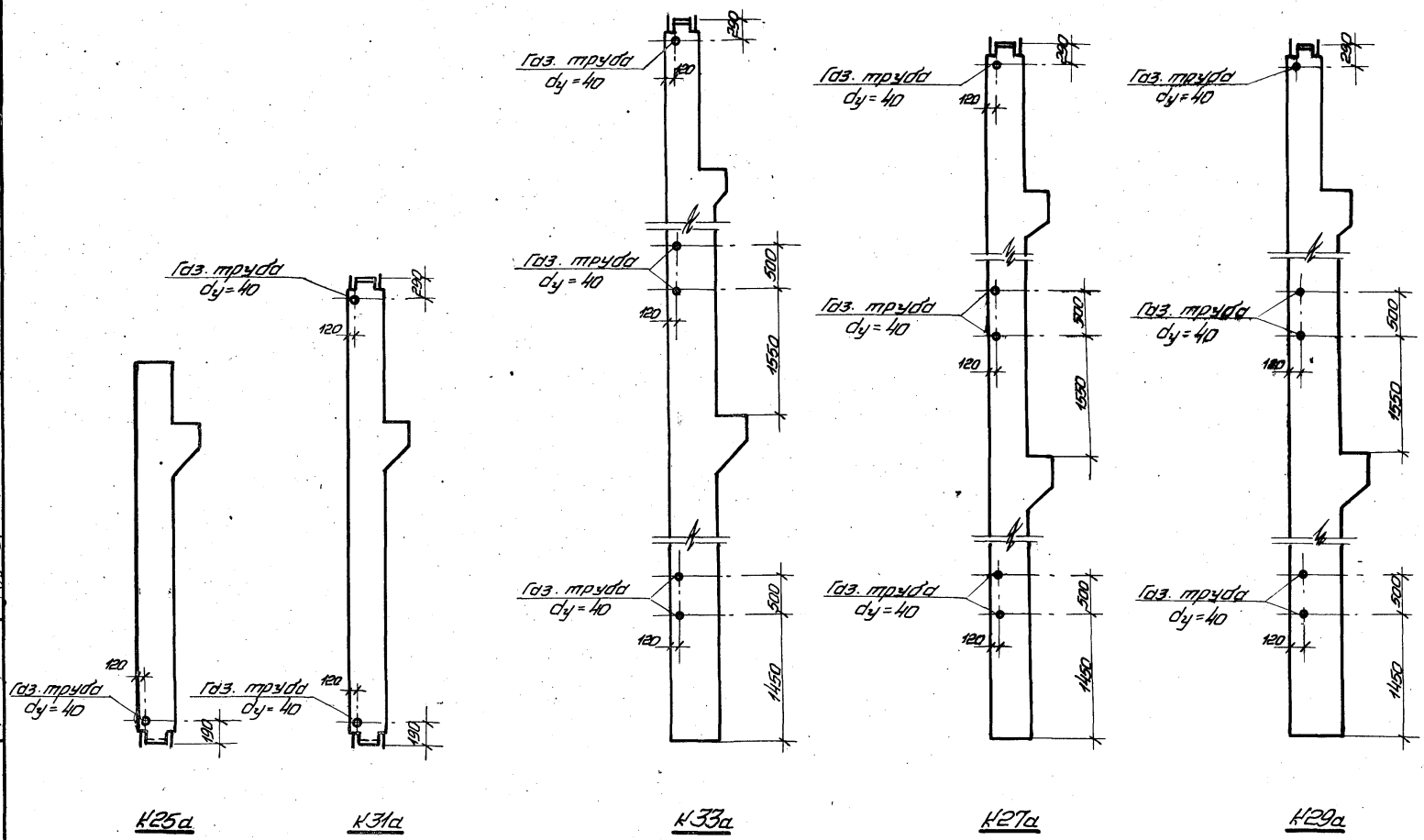

Рук. ОТК-1		Выжигин	
Гл. специалист		Смилянский	
Рук. группы		Галеенков	
Ст. техник		Козлова	
Проверил		Ревякина	

Госстрой СССР
ЦНИИПРОМЗДАНИЙ
Москва

ТК 1976	Примеры устройства отверстий для пропуска труб отопления в колоннах типоразмеров К25а, К27а, К29а, К31а, К33а при перекрытиях типа 2	1.420-12 Выпуск 3	
		Лист	277

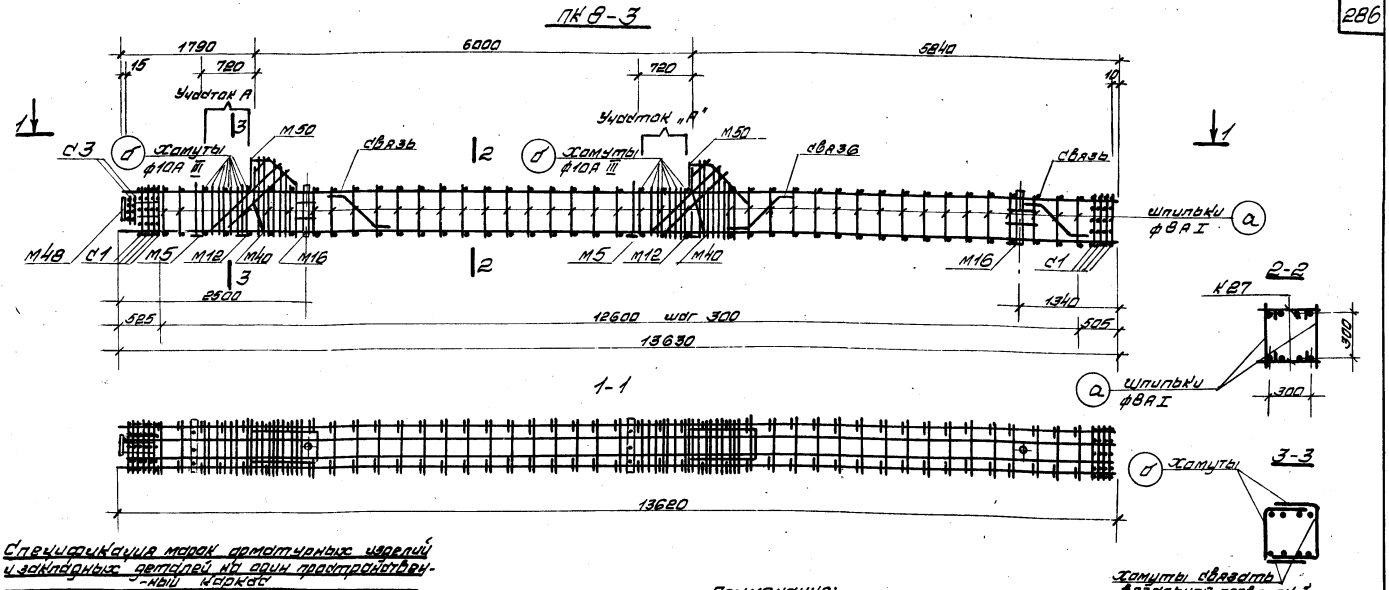

Спецификация марок арматурных изделий и закладных деталей на один пространственный каркас

Марка пространственного каркаса	Марка изделия	Кол. шт	№ листа
ПКВ-3	КР7	2	207
	М5	2	Выпуск 5
	М12	2	
	М13	2	
	М14	2	
	М16	2	
	М40	2	
	М42	16	
	М48	1	
	М50	2	
	С1	8	216
	С3	2	
	О	74	280

Марка пространственного каркаса	Марка изделия	Кол. шт	№ листа
ПКВ-3 (продолжение)	О	28	280
	связь	2	281
	66	2	217
	67	4	
	68	4	
	69	2	
	70	2	
	71	2	
	72	2	
	Масса ПКВ-3		801,6

Примечания:

1. При отсутствии необходимого сварочного оборудования плоские каркасы объединяются в пространственные с помощью соединительных стержней шпилек поз. „а", которые крепятся к плоским каркасам вязальной проволокой. Применение дуговой сварки при образовании пространственного каркаса в местах пересечения стержней запрещается.
2. На листе дан пример откорректированного чертежа, спецификация арматурных изделий и закладных деталей на пространственный каркас ПКВ-3.
3. На участке „А" поз. „2" и поз. 68 уменьшенным шагом заменяются замкнутыми хомутами ф10А III (поз. „d").
4. Для придания каркасу при транспортировании необходимой пространственной жесткости предусмотрена установка связей см. лист 281.
5. Узел каркаса, связи спецификацию и выборку стали на дополнительные арматурные изделия см. на листах 280, 281.

Шифр

Марка-лист

Инв. №

ПК-18

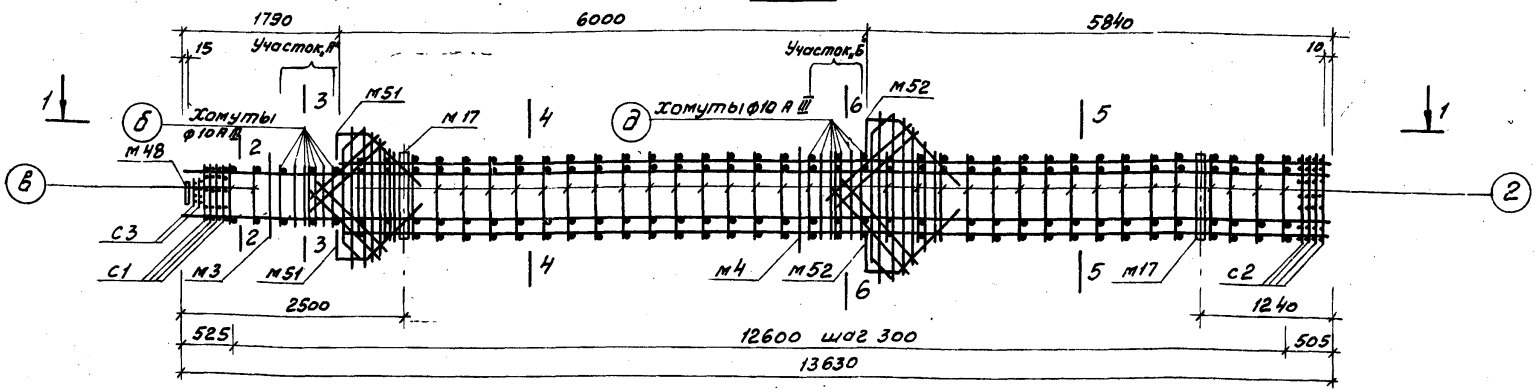

1-1

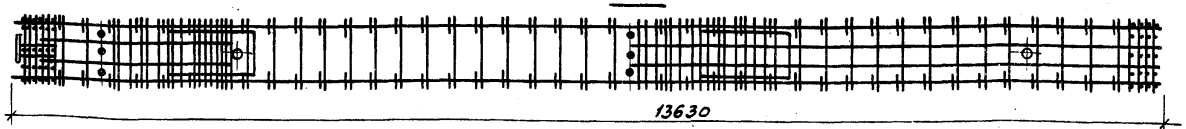

Спецификация марок арматурных изделий и закладных деталей на один пространственный каркас

Марка простр. каркаса	Марка изделия	Кол. шт	№ листа	Марка простр. каркаса	Марка изделия	Кол. шт.	№ листа
ПК-18	кр24	2	209	ПК-18	в	4	280
	кр26	2	210		д	14	
	м3	1	Выпуск 5		е	66	
	м4	1			66	4	217
	м17	2			67	8	
	м48	1			77	2	
	м51	2			83	2	218
	м52	2			84	1	
	с1	4	216		85	2	
	с2	4			86	2	
	с3	2			87	2	
	б	14	280		Масса ПК-18		799,9

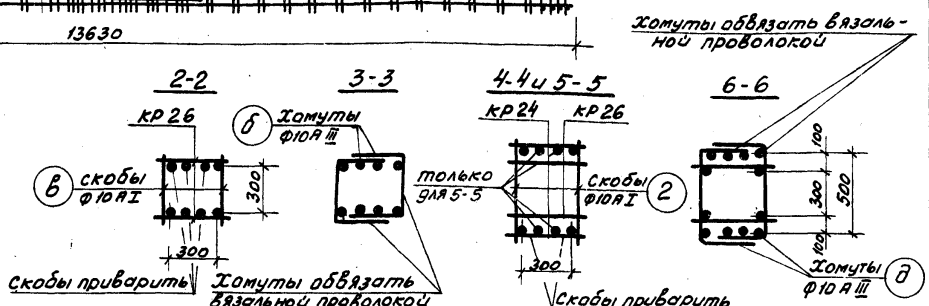

Примечания.

1 При отсутствии необходимого сварочного оборудования плоские каркасы объединяются впространственные с помощью соединительных скоб ф10 А I, которые привариваются к поперечным стержням плоских каркасов дуговой сваркой.

2 На листе дан пример откорректированного чертежа спецификация арматурных изделий и закладных деталей на пространственный каркас ПК18

3 На участках „А" и „Б" поз. 2, 65, 58, 59 с учащенным шагом заменяются замкнутыми хомутами ф10 А III (поз. „б" и „д")

4 Сварку скоб поз. „в" с поперечными стержнями плоских каркасов выполнять электродами типа Э42 т

5 Узел каркаса, спецификацию и выборку стали на дополнительные арматурные изделия см. на листах 280, 281

ТК 1976	Пример изготовления пространственного каркаса при помощи скоб.	1.420-12 Выпуск 3	
		Лист	279

Гл. констр. ин.	Смирнов	
Нач. отдела	Уранов	
Нач. сектора	Чечелёва	
Рук. группы	Корнюшина	
Инженер	Сабурова	Сабурова
Проверил	Горячева	Горячева

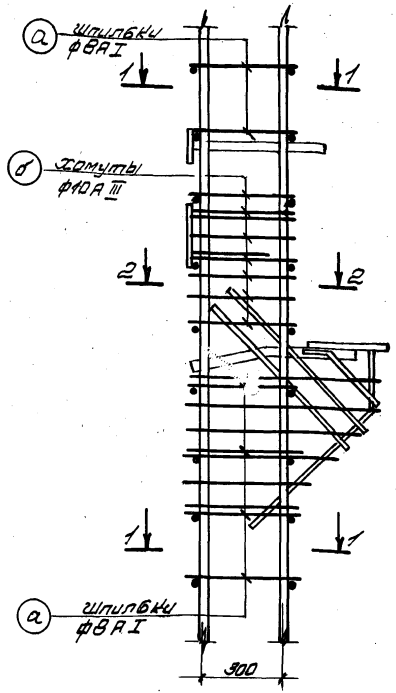

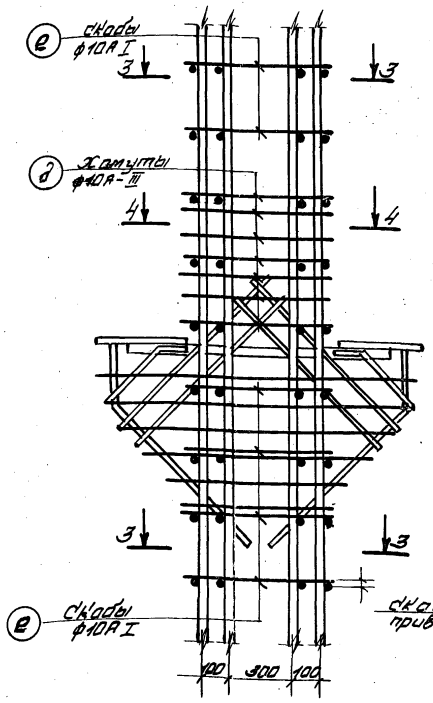

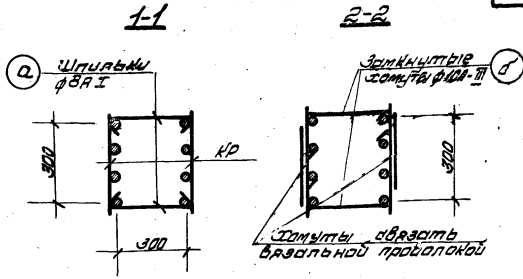

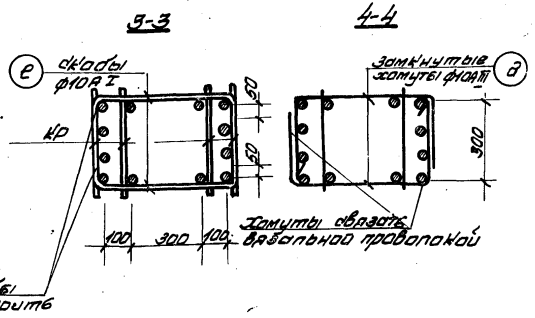

Спецификация и выборка стали на одно дополнительное арматурное изделие

Сечение колонны	Наименование изделия	№ поз	Эскиз	ф мм	Длина мм	Кол. шт.	Общая м	Выборка стали ф мм	Выборка стали Длина м	Выборка стали Масса кг
40×40	Шпилька	а	4×16, 325	8АI	450	1	0,4	8АI	0,4	0,2
	Хомут	д	300 (4×16) 300	10АIII	950	1	1,0	10АIII	1,0	0,6
	Скоба	в	80 (4×16) 300 80	10АI	510	1	0,5	10АI	0,5	0,3
40×60	Шпилька	г	4×16, 325	8АI	650	1	0,7	8АI	0,7	0,3
	Хомут	д	300 (4×16) 300	10АIII	1150	1	1,2	10АIII	1,2	0,7
	Скоба	е	80 (4×16) 300 80	10АI	710	1	0,7	10АI	0,7	0,4

Примечания:

1. Пространственные каркасы ПК8-3, ПК18 см. на листах 278 и 279.
2. На листе дана спецификация дополнительных арматурных изделий для случаев образования пространственных каркасов при помощи шпилек или скоб.

ТК 1976	Узлы пространственных каркасов ПК8-3, ПК18.	1.420-12 Выпуск 3
		Листы 280

15754-02 106

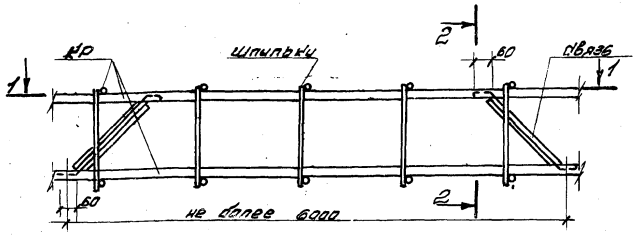

Пространственный каркас для колонн 400×400

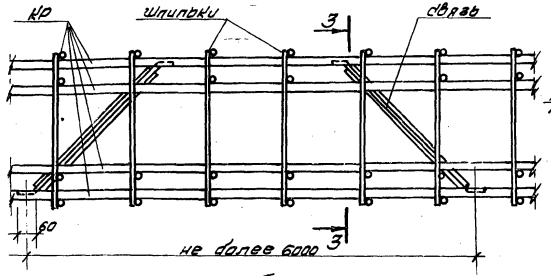

Пространственный каркас для колонн 400×600

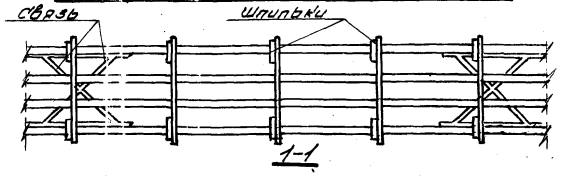

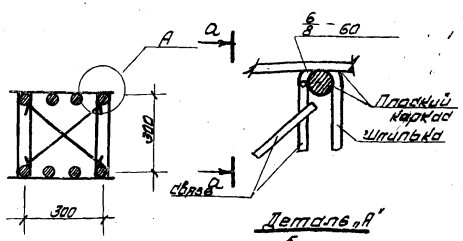

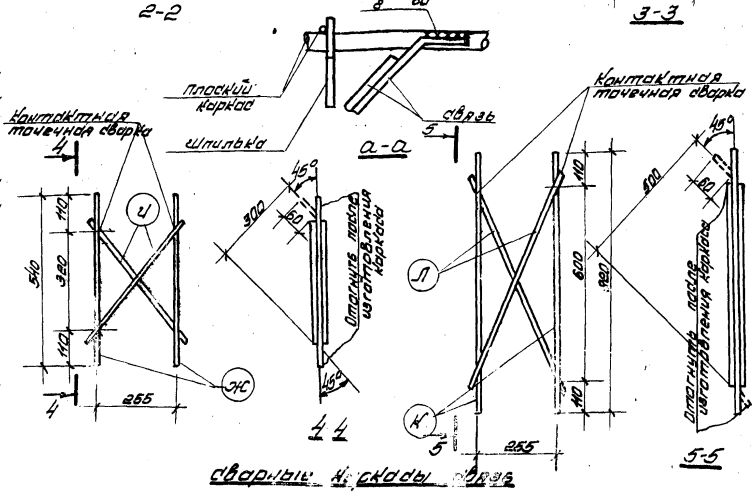

Сварные узлы связей

Спецификация и выборка стали на одну связь

Марка изделия	№ поз.	Эскиз	ф мм	Длина мм	Кол. шт	Общая длина м	Выборка стали ф мм	Выборка стали длина м	Выборка стали масса кг
Связь для колонн сеч. 400×400	Ж		12AI	540	2	1,1	12AI	2,0	1,8
	И		12AI	460	2	0,9	Итого		1,8
сеч. 400×600	Л		12AI	820	2	1,6	12AI	3,0	2,7
			12AI	700	2	1,4	Итого		2,7

Примечания:

1. В пространственном каркасе, образованном с помощью шпилек (см. лист 288), связи предусматривать для придания каркасу необходимой пространственной жесткости при транспортировании. Связи привариваются угловой сваркой к крайним продольным стержням плоских каркасов на расстоянии не реже 6 м, и не менее двух на один пространственный каркас.
2. Связи изготавливаются с помощью контактной точечной сварки из стержней ф12AI.
3. Связи приварить к рабочей арматуре плоских каркасов электродами типа Э50А-Ф42.

gost.e-ecolog.ru

ТК 1976г. Устройство связей в пространственном каркасе, образованном с помощью шпилек.

1.020-12 Выпуск 3 Лист 281

15754-02 (107)