ТИПОВЫЕ КОНСТРУКЦИИ, ИЗДЕЛИЯ И УЗЛЫ ЗДАНИЙ И СООРУЖЕНИЙ

СЕРИЯ 1.050.1-2

СБОРНЫЕ ЖЕЛЕЗОБЕТОННЫЕ МАРШИ, ПЛОЩАДКИ И ПРОСТУПИ ДЛЯ МНОГОЭТАЖНЫХ ОБЩЕСТВЕННЫХ ЗДАНИЙ, ПРОИЗВОДСТВЕННЫХ И ВСПОМОГАТЕЛЬНЫХ ЗДАНИЙ ПРОМЫШЛЕННЫХ ПРЕДПРИЯТИЙ

ВЫПУСК 2

ОГРАЖДЕНИЯ ЛЕСТНИЦ. РАБОЧИЕ ЧЕРТЕЖИ.

ПРИ УЧАСТИИ:

ЦНИИЭП ТБЗ И ТК.

ДИРЕКТОР ИНСТИТУТА — В. ЛЕПСКИЙ
НАЧАЛЬНИК ОСК — Б. ВОЛЫНСКИЙ
ГЛ. ИНЖ. ПРОЕКТА — И. ПРИГОРЕВ

ЦНИИПРОМЗДАНИЙ

ГЛ. ИНЖЕНЕР ИНСТИТУТА — В. ГРАНЕВ
РУКОВОДИТЕЛЬ ОКМЗ — Г. ВЫЖИГИН.
ГЛ. ИНЖ. ПРОЕКТА — В. ТРАХТЕНГЕРЦ

РАЗРАБОТАНЫ ТБИЛЗНИИЭП

С. ИНЖЕНЕР ИНСТИТУТА	Б. Баркая
С. КОНСТР. ПРОЕКТ. ОТД.	А. Чикобаева
НАЧАЛЬНИК ОТДЕЛА	Г. Турманидзе
С. ИНЖЕНЕР ОТДЕЛА	Н. Капанадзе
А. КОНСТР. ПРОЕКТА	Г. Осипов

Утверждены

Госстроем СССР

Протокол от 10.04.84г. № ВА-22

Введены в действие

с 15.04.1984г.

gost.e-ecolog.ru

ОБОЗНАЧЕНИЕ	НАИМЕНОВАНИЕ	СТР.
I.050.I-2.2 00.0	Содержание	2
00.0 ТО	Техническое описание	3
0I.0	Ограждение ОМ I4-; ОМ I5-; ОМ I8-;	7
0I.0 СБ	Ограждение ОМ I4-; ОМ I5-; ОМ I8-; Сборочный чертеж	9
02.0	Ограждение ОМ I7-I; ОМ I7-2; ОМ I7-3	8
02.0 СБ	Ограждение ОМ I7-I; ОМ I7-2; ОМ I7-3 Сборочный чертеж	I0
03.0	Ограждение ОМ II-I; ОМ II-2; ОМ II-3	II
03.0 СБ	Ограждение ОМ II-I; ОМ II-2; ОМ II-3 Сборочный чертеж	I2
04.0	Ограждение ОМ I7-4; ОМ I7-5; ОМ I7-6	II
04.0 СБ	Ограждение ОМ I7-4; ОМ I7-5; ОМ I7-6 Сборочный чертеж	I3
05.0	Ограждение ОМ II-4; ОМ II-5; ОМ II-6	I5
05.0 СБ	Ограждение ОМ II-4; ОМ II-5; ОМ II-6 Сборочный чертеж	I6
06.0	Ограждение ОМВ I4-I; ОМВ I4-2; ОМВ I4-3	I5
06.0 СБ	Ограждение ОМВ I4-I; ОМВ I4-2; ОМВ I4-3 Сборочный чертеж	I7
07.0	Ограждение ОМВ I8-; ОМВ I7-; ОМН I4-; ОМН I7-;	I8
07.0 СБ	Ограждение ОМВ I8-; ОМВ I7-; ОМН I4-; ОМН I7-; Сборочный чертеж	I9
08.0	Ограждение ОМН I8-I; ОМН I8-2; ОМН I8-3	20
08.0 СБ	Ограждение ОМН I8-I; ОМН I8-2; ОМН I8-3 Сборочный чертеж	2I
09.0	Ограждение ОМН I8-Iк; ОМН I8-2к; ОМН I8-3к	20
09.0 СБ	Ограждение ОМН I8-Iк; ОМН I8-2к; ОМН I8-3к. Сборочный чертеж	22
I0.0	Ограждение ОМД-I; ОМД-2	23
I0.0 СБ	Ограждение ОМД-I; ОМД-2. Сборочный чертеж	24
II.0	Ограждение ОМВ I4-4; ОМВ I4-5; ОМВ I4-6	23
I.050.I-2.2 II.0 СБ	Ограждение ОМВ I4-4; ОМВ I4-5; ОМВ I4-6 Сборочный чертеж	25
I2.0	Ограждение ОМВ I7-4; ОМВ I7-5; ОМВ I7-6	26
I2.0 СБ	Ограждение ОМВ I7-4; ОМВ I7-5; ОМВ I7-6. Сборочный чертеж	27
I3.0	Ограждение ОМН I7-4; ОМН I7-5; ОМН I7-6	26
I3.0 СБ	Ограждение ОМН I7-4; ОМН I7-5; ОМН I7-6. Сборочный чертеж	28
I4.0	Ограждение ОП I2-I; ОП I2-2; ОП I2-3	29
I4.0 СБ	Ограждение ОП I2-I; ОП I2-2; ОП I2-3 Сборочный чертеж	30
I5.0	Ограждение ОП I2-4; ОП I2-5; ОП I2-6	29
I5.0 СБ	Ограждение ОП I2-4; ОП I2-5; ОП I2-6 Сборочный чертеж	3I
I6.0	Ограждение ОК 26-4; ОК 26-5; ОК 26-6	32
I6.0 СБ	Ограждение ОК 26-4; ОК 26-5; ОК 26-6 Сборочный чертеж	33
I7.0	Узел I-ХУП; Iн; ХУПн.	34
I.050.I-2.2 00.I	Стойка	35
00.2	Связь	35
00.3	Каркас	36
00.4	Каркас	36
00.5	Кронштейн	37
00.6	Вставка	37
00.7	Каркас	38
00.8	Каркас	38
00.9	Каркас	39
00.0 ВС	Ведомость расхода стали на изделие	40

Нач. отд.	Турманидзе	
Н. контр.	Мосесова	
Гл.инж.	Капакадзе	
ГИП	Осипов	
ГИП	Капанадзе	
Рук.гр.	Чкванава	
Проверил	Капанадзе	
Разраб.	Барбакадзе	

I.050.I-2.2 00.0

СОДЕРЖАНИЕ

Стадия	Лист	Листов
Р		I

ТбилЗНИИЭП

ФОРМАТ А3

I. ОБЩАЯ ЧАСТЬ

I.I. Серия I.050.I-2, выпуск 2 содержит рабочие чертежи металлических ограждений лестничных маршей высотой I,4; I,5; I,65 и I,8 м и верхних лестничных площадок, разработанных в серии I.050.I-2, вып.I "Лестничные марши, площадки и проступи. Рабочие чертежи". Выпуск 2 содержит также ограждение проема лестничной клетки и специальные ограждения лестниц для детских ясель-садов с высотой марша I,65 м.

I.2. Ограждения лестниц разработаны в соответствии с требованиями ОСТ 20-I-74 "Ограждения стальные лестниц, балконов и крыш. Общие технические требования", СНиП II-23-8I "Стальные конструкции. Нормы проектирования", СНиП II-I.2-72* "Общественные здания и сооружения. Нормы проектирования. Общая часть", СНиП II-64-80 "Детские дошкольные учреждения", СНиП II-6-74 "Нагрузки и воздействия. Нормы проектирования.

2. ТЕХНИЧЕСКАЯ ХАРАКТЕРИСТИКА ИЗДЕЛИЙ

2.I. Ограждения лестниц разработаны решетчатого типа в трех вариантах архитектурного исполнения.

2.2. Каркасы и решетчатые заполнения ограждений должны изготовляться из стали марки ВСт3кп2 по ГОСТ 380-71.*
Стальные элементы для каркасов ограждений необходимо изготовлять из сортового проката по ГОСТ 2591-71*, ГОСТ 2590-71*, ГОСТ 10704-76* и ГОСТ 103-76.

2.3. Поручни для ограждений применять поливинилхлоридные типа II по ГОСТ 19111-77.

2.4. Горизонтальные нагрузки на поручни приняты 80 кгс/м (для ограждений лестниц – 30 кгс/м) в соответствии с СНиП II-6-74.

3. ИЗГОТОВЛЕНИЕ И МОНТАЖ ЛЕСТНИЦ

3.I. Ограждения лестниц крепятся стойками к закладным изделиям маршей и площадок.

3.2. Соединения всех элементов ограждений выполнять на сварке по ГОСТ 5264-80.

3.3. Предельные отклонения размеров принять по классу точности $СМ_8$.

3.4. Соединение ограждения лестничного марша с ограждением верхней и нижней площадок марша выполняются на сварке.

3.5. Торцы ограждений нисходящего и восходящего маршей соединяются между собой с помощью металлических планок на сварке.

3.6. Изготовление, приемку, маркировку, хранение и транспортирование ограждений выполнять в соответствии с требованиями ОСТ 20-I-74.

Нач.отд.	Турманидзе		I.050.I-2.2 00.0 ТО		
Н.контр.	Моссова				
Гл.инж.	Капанадзе				
ГИП	Капанадзе		ТЕХНИЧЕСКОЕ ОПИСАНИЕ	Стадия: Р	Лист: I	Листов: 4
ГИП	Осипов				
Рук.гр.	Чкванава			ТбилЗНИИЭП	
Проверил	Капанадзе				
Разраб	Демпов				

ФОРМАТ А3

4. МАРКИРОВКА ИЗДЕЛИЙ

4.I. В маркировке ограждений лестниц приняты следующие обозначения:

Буквенные:

ОМ – ограждение марша

ОМВ – ограждение верхней площадки марша

ОМН – ограждение нижней площадки марша.

ОМД – ограждение марша доборное

ОП – ограждение площадки

ОК – ограждение проема лестничной клетки

Цифровые:

II,I4,I5,I7,I8 – высота соответствующего марша в дециметрах округленно

I2 – длина ограждения верхней площадки

26 – длина ограждения проема лестничной клетки.

Цифровые в конце марки:

I, 2 и 3 – варианты архитектурного исполнения.

4, 5 и 6 – варианты архитектурного исполнения ограждений лестниц яслей-садов

Дополнительный индекс:

к – ограждение короткой нижней площадки марша марки ЛМП 57.II.I8

4.2. Примеры маркировки:

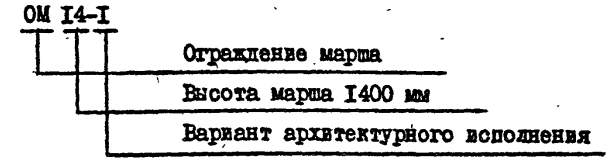

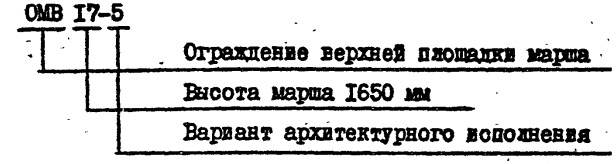

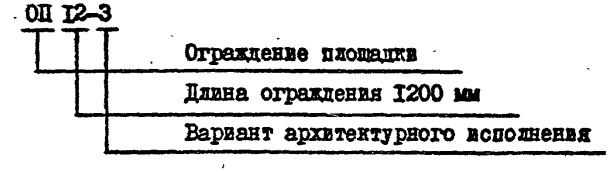

Номенклатура изделий

Марка изделия	Эскиз	Расход стали, кг
ОМ 14-1	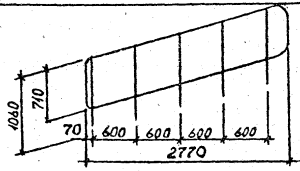	36,6
ОМ 14-2		37,9
ОМ 14-3		37,7
ОМ 15-1	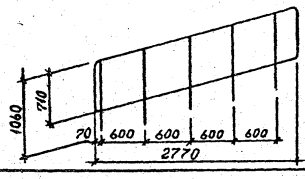	36,7
ОМ 15-2		38,0
ОМ 15-3		37,7
ОМ 17-1	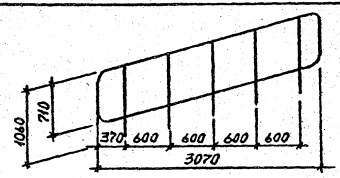	38,2
ОМ 17-2		39,7
ОМ 17-3		39,4
ОМ 18-1	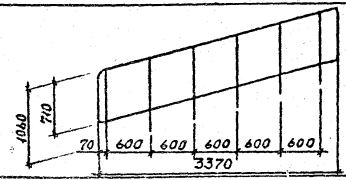	43,9
ОМ 18-2		45,5
ОМ 18-3		45,3
ОМ 11-1	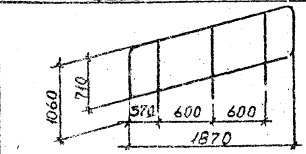	23,7
ОМ 11-2		24,6
ОМ 11-3		24,4

Марка изделия	Эскиз	Расход стали, кг
ОМ 17-4	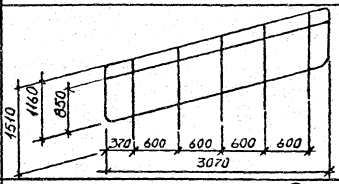	53,0
ОМ 17-5		55,9
ОМ 17-6		74,5
ОМ 11-4	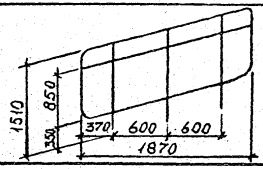	31,5
ОМ 11-5		33,3
ОМ 11-6		44,1
ОМВ 14-1	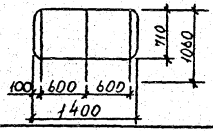	21,1
ОМВ 14-2		21,7
ОМВ 14-3		21,6
ОМВ 17-1	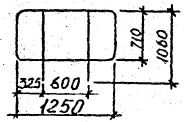	15,8
ОМВ 17-2		16,2
ОМВ 17-3		16,2
ОМВ 18-1	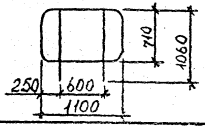	15,4
ОМВ 18-2		15,9
ОМВ 18-3		15,8

Продолжение табл. 1

Марка изделия	Эскиз	Расход стали, кг
ОМН 14-1	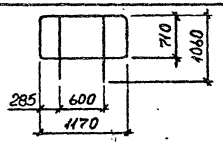	15,5
ОМН 14-2		16,0
ОМН 14-3		16,0
ОМН 17-1	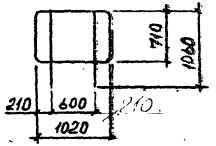	15,2
ОМН 17-2		15,7
ОМН 17-3		15,6
ОМН 18-1	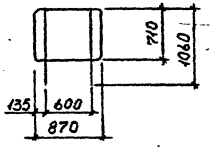	14,2
ОМН 18-2		14,5
ОМН 18-3		14,5
ОМН 18-1к	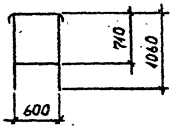	11,2
ОМН 18-2к		11,5
ОМН 18-3к		11,5
ОМД-1	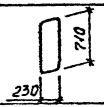	2,6
ОМД-2		2,7
ОМВ 14-4	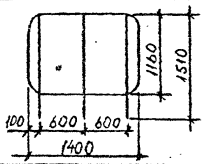	25,5
ОМВ 14-5		26,9
ОМВ 14-6		35,9

Марка изделия	Эскиз	Расход стали, кг
ОМВ 17-4	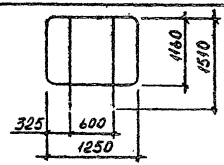	19,2
ОМВ 17-5		24,1
ОМВ 17-6		28,0
ОМН 17-4	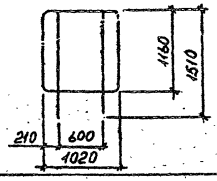	18,1
ОМН 17-5		19,1
ОМН 17-6		25,5
ОП 12-1	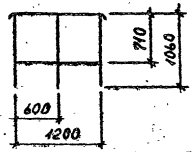	18,3
ОП 12-2		18,9
ОП 12-3		18,8
ОП 12-4	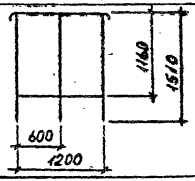	23,7
ОП 12-5		24,9
ОП 12-6		32,6
ОК 26-4	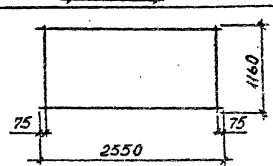	15,3
ОК 26-5		17,7
ОК 26-6		33,1

Формат	Зона	Поз.	Обозначение	Наименование	Кол	Примечание
				Документация		
А3			I.050.I-2.2 0I.0 СБ	Сборочный чертеж		
А3			I7.0	Узлы I;II;III;IУ		
А3			00.0 ТО	Техническое описание		
А3			00.0 ВС	Ведомость расхода стали		
			Переменные данные для исполнений:			
				I.050.I-2.2 0I.0		ОМ I4-I
				Детали		
А4		I	I.050.I-2.2 00.I	Стойка	5	
А4		2	00.2	Связь	I3	
		3	-02	Связь	4	
А4		4	00.3-0I	Каркас	I	
				ПОЛОСА Б20х30 ГОСТ I03-76 ВСт3кп2ГОСТ380-71*		
БЧ		5	20.30.060.I005	L = I005	5	4,73кг
				I.050.I-2.2 0I.0-0I		ОМ I5-I
				Детали		
А4		I	I.050.I-2.2 00.I	Стойка	5	
А4		2	00.2	Связь	I3	
		3	-03	Связь	4	
А4		4	00.3	Каркас	I	
				ПОЛОСА Б20х30 ГОСТ I03-76 ВСт3кп2ГОСТ380-71*		
БЧ		5	20.30.060.I005	L = I005	5	4,73кг
				I.050.I-2.2 0I.0-02		ОМ I8-I
				Детали		
А4		I	I.050.I-2.2 00.I	Стойка	6	
А4		2	00.2	Связь	I6	
		3	-03	Связь	5	
А4		4	00.3-02	Каркас	I	
				ПОЛОСА Б20х30 ГОСТ I03-76 ВСт3кп2ГОСТ380-71*		
БЧ		5	20.30.060.I005	L = I005	6	4,73кг

Нач.отд.	Туркменидзе		I.050.I-2.2 0I.0	
Н.контр.	Моисеева			
Гл.инж.	Калашидзе			
ГИП	Капанадзе		Стадия: Р; Лист: I; Листов: 3	
ГИП	Осипов		Определение ОМ I4; I5; I8	ТбилЗНИИЭП
Рук.гр.	Цкипуришвили			
Проверил	Кладницкий			
Разраб.	Носарь			

ФОРМАТ А4

Формат	Зона	Поз.	Обозначение	Наименование	Кол	Примечание
				I.050.I-2.2 0I.0-03		ОМ I4-2
				Детали		
А4		I	I.050.I-2.2 00.I	Стойка	5	
А4		2	00.2	Связь	I3	
		3	-02	Связь	4	
А4		4	00.3-0I	Каркас	I	
				ПОЛОСА Б20х30 ГОСТ I03-76 ВСт3кп2ГОСТ380-71*		
БЧ		5	20.30.060.I005	L = I005	5	4,73кг
				ТРУБА I8х4,5 ГОСТ I0704-76* ВСт3кп2ГОСТ I0705-80		
БЧ		6	I8.5.II0.35	L = 35	26	0,05кг
				I.050.I-2.2 0I.0-04		ОМ I5-2
				Детали		
А4		I	I.050.I-2.2 00.I	Стойка	5	
А4		2	00.2	Связь	I3	
		3	-03	Связь	4	
А4		4	00.3	Каркас	I	
				ПОЛОСА Б20х30 ГОСТ I03-76 ВСт3кп2ГОСТ380-71*		
БЧ		5	20.30.060.I005	L = I005	5	4,73кг
				ТРУБА I8х4,5 ГОСТ I0704-76* ВСт3кп2ГОСТ I0705-80		
БЧ		6	I8.5.II0.35	L = 35	26	0,05кг
				I.050.I-2.2 0I.0-05		ОМ I8-2
				Детали		
А4		I	I.050.I-2.2 00.I	Стойка	6	
А4		2	00.2	Связь	I5	
		3	-03	Связь	5	
А4		4	00.3-02	Каркас	I	
				ПОЛОСА Б20х30 ГОСТ I03-76 ВСт3кп2ГОСТ380-71*		
БЧ		5	20.30.060.I005	L = I005	6	4,73кг
				ТРУБА I8х4,5 ГОСТ I0704-76* ВСт3кп2ГОСТ I0705-80		
БЧ		6	I8.5.II0.35	L = 35	32	0,05кг

Инв.№подл. | Подп. и дата | Взам.инв.№

I.050.I-2.2 0I.0 Лист 2

ФОРМАТ А4

8

Формат	Зона	Поз.	ОБОЗНАЧЕНИЕ	НАИМЕНОВАНИЕ	КОЛ	ПРИМЕЧАНИЕ
				I.050.I-2.2 0I.0-06		ОМ I4-3
				Детали		
А4		I	I.050.I-2.2 00.I	Стойка	5	
А4		2	00.2	Связь	I3	
		3	-02	Связь	4	
А4		4	00.3-0I	Каркас	I	
				ПОЛОСА Б20х30 ГОСТ I03-76 / ВСт3кп2ГОСТ380-7I*		
БЧ		5	20.30.060.I005	L = I005	5	4,73кг
				ТРУБА I8х4.5 ГОСТ I0704-76* / ВСт3кп2ГОСТ I0705-80		
БЧ		6		L = 35	2I	0,05кг
				I.050.I-2.2 0I.0-07		ОМ I5-3
				Детали		
А4		I	I.050.I-2.2 00.I	Стойка	5	
А4		2	00.2	Связь	I3	
		3	-03	Связь	4	
А4		4	00.3	Каркас	I	
				ПОЛОСА Б20х30 ГОСТ I03-76 / ВСт3кп2ГОСТ380-7I*		
БЧ		5	20.30.060.I005	L = I005	5	4,73кг
				ТРУБА I8х4.5 ГОСТ I0704-76* / ВСт3кп2ГОСТ I0705-80		
БЧ		6		L = 35	2I	0,05кг
				I.050.I-2.2 0I.0-08		ОМ I8-3
				Детали		
А4		I	I.050.I-2.2 00.I	Стойка	6	
А4		2	00.2	Связь	I5	
		3	-03	Связь	5	
А4		4	00.3-02	Каркас	I	
				ПОЛОСА Б20х30 ГОСТ I03-76 / ВСт3кп2ГОСТ380-7I*		
БЧ		5	20.30.060.I005	L = I005	6	4,73кг
				ТРУБА I8х4.5 ГОСТ I0704-76* / ВСт3кп2ГОСТ I0705-80		
БЧ		6	I8.5.II0.35	L = 35	26	0,05кг

I.050.I-2.2 0I.0 СБ

Лист 3

ФОРМАТ А4

Формат	Зона	Поз.	ОБОЗНАЧЕНИЕ	НАИМЕНОВАНИЕ	КОЛ	ПРИМЕЧАНИЕ
				Документация		
А3			I.050.I-2.2 02.0	Сборочный чертеж		
А3			I7.0	Узлы I;II;IIн; III; IУ		
А3			00.0 ТО	Техническое описание		
А3			00.0 ВС	Ведомость расхода стали		
				Детали		
А4		I	I.050.I-2.2 00.I	Стойка	5	
А4		2	00.2	Связь	I5	
		3	-03	Связь	4	
А4		4	00.3-03	Каркас	I	
				ПОЛОСА Б20х30 ГОСТ I03-76 / ВСт3кп2ГОСТ380-7I*		
БЧ		5	20.30.060.I005	L = I005	5	4,73кг
			Переменные данные для исполнений:			
				I.050.I-2.2 02.0 ОМ I7-1		ОМ I7-I
				Отсутствуют		
				I.050.I-2.2 02.0-0I ОМ I7-2		ОМ I7-2
				Детали		
				ТРУБА I8х4.5 ГОСТ I0704-76* / ВСт3кп2ГОСТ I0705-80		
БЧ		6	I8.5.II0.35	L = 35	30	0,05кг
				I.050.I-2.2 02.0-02 ОМ I7-3		ОМ I7-3
				Детали		
				ТРУБА I8х4.5 ГОСТ I0704-76* / ВСт3кп2ГОСТ I0705-80		
БЧ		6	I8.5.II0.35	L = 35	25	0,05кг

ВЗАМ.ИНВ.№ | ПОДП. И ДАТА | ИНВ.№ПОДЛ.

Нач.отд.	Турмакидзе	
Н.контр.	Мосесова	
Гл.инж.	Капанадзе	
ГИП	Капанадзе	
ГИП	Осипов	
Рук.гр.	Чкванава	
Проверил	Кладженшвили	
Разраб	Нскель	

I.050.I-2.2 02.0

Ограждение ОМ I7-I; ОМ I7-2; ОМ I7-3

Стадия	Лист	Листов
Р		I

ТбилЗНИИЭП

19663 9

ФОРМАТ А4

Рис. 1

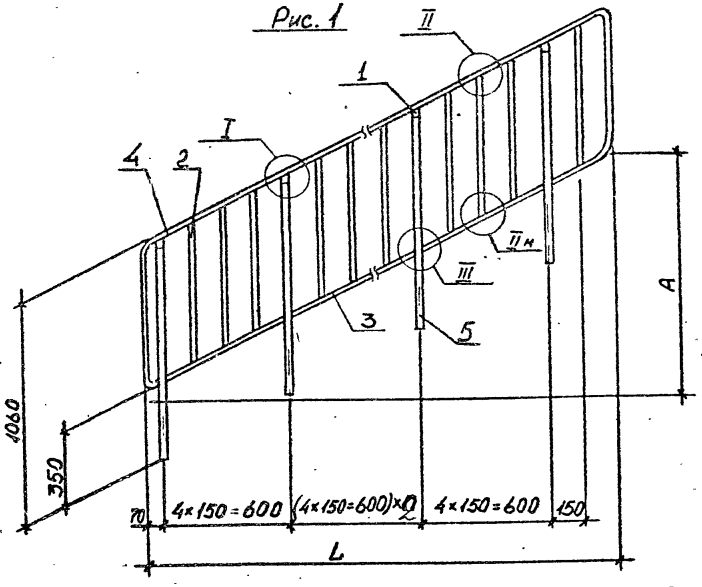

Рис. 2
Остальное - см. рис. 1

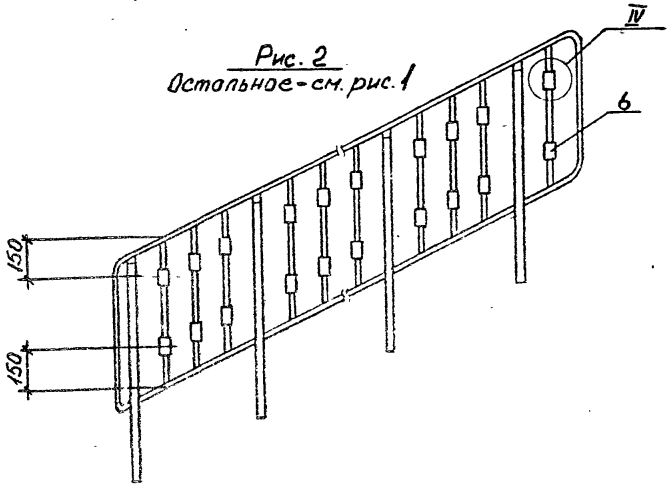

Рис. 3
Остальное - см. рис. 1

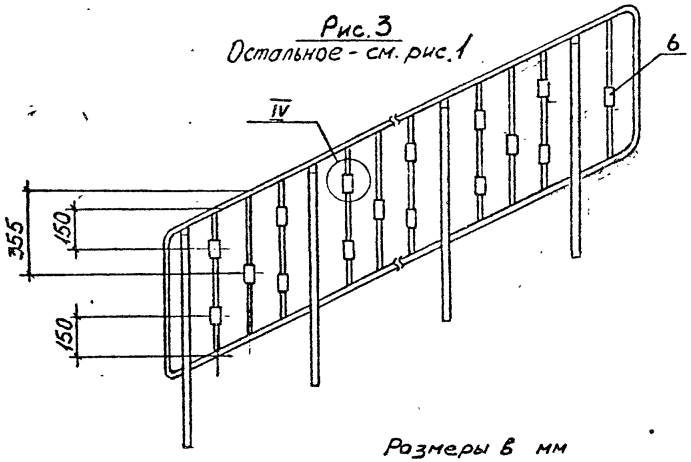

Размеры в мм

Обозначение	Марка	Рис.	L	A	n	Масса, кг
1.050.1-2.2 01.0	ОМ 14-1	1	2770	1290	2	36,6
-01	ОМ 15-1			1385	2	36,7
-02	ОМ 18-1		3370	1685	3	43,9
-03	ОМ 14-2	2	2770	1290	2	37,9
-04	ОМ 15-2			1385	2	38,0
-05	ОМ 18-2		3370	1685	3	45,5
-06	ОМ 14-3	3	2770	1290	2	37,7
-07	ОМ 15-3			1385	2	37,7
-08	ОМ 18-3		3370	1685	3	45,3

Нач. отд	Турманидзе	
Н.контр.	Мосесова	
Гл.инж.	Капанадзе	
ГИП	Капанадзе	
ГИП	Осипов	
Рук.гр.	Украинава	
Проверил	Антия	
Разраб.	Цокель	

I.050.I-2.2 0I.0 СБ

Ограждение
ОМ I4-; ОМ I5-; ОМ I8-.
Сборочный чертеж

Стадия	Масса	Масштаб
Р	См. табл.	-
Лист	Листов 1	

ТбилЗНИИЭП

ФОРМАТ А3

Рис. 1

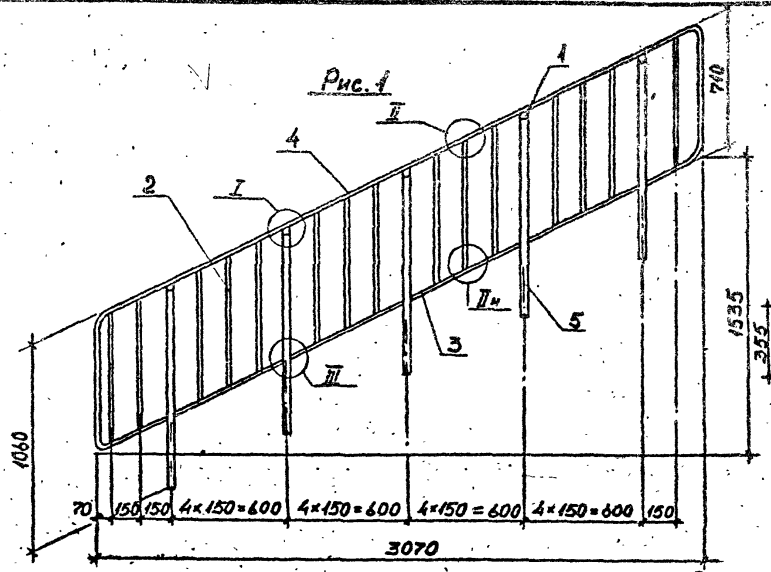

Рис. 2

Остальное - см. рис. 1

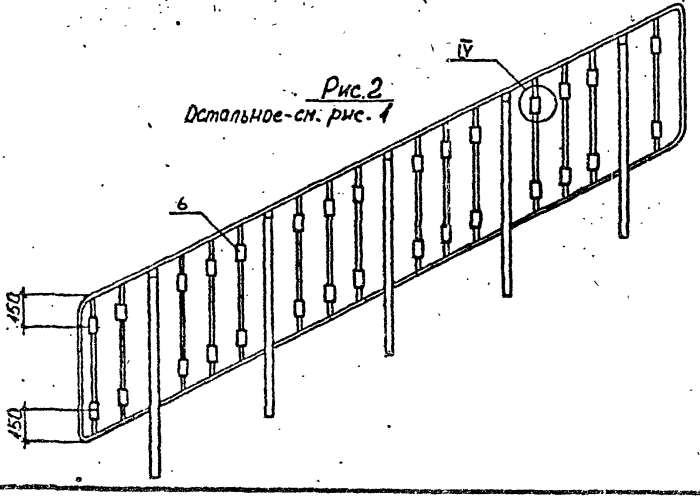

Рис. 3

Остальное - см. рис. 1

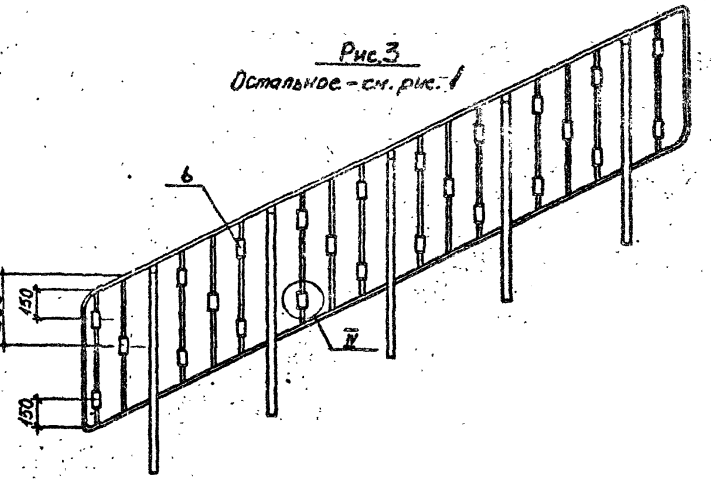

Обозначение	Марка	Рис.	Масса, кг
1.050.1-2.2 02.0	ОМ 17-1	1	38,2
-01	ОМ 17-2	2	39,7
-02	ОМ 17-3	3	39,4

Нач. отд	Турмышидзе	
Н.контр.	Моссесова	
Гл.инж.	Капанадзе	
ГИП	Капанадзе	
ГИП	Осипов	
Рук.гр.	Чкванава	
Проверил	Антия	
Разраб.	Нокель	

I.050.I-2.2 02.0 СБ

Ограждение ОМ I7-I; ОМ I7-2; ОМ I7-3
Сборочный чертеж

Стадия	Масса	Масштаб
Р	См. табл.	I:20
Лист	Листов I	

ТбилЗНИИЭП

ФОРМАТ А3

Формат	Зона	Поз.	Обозначение	Наименование	Кол	Примечание
				Документация		
А3			I.050.I-2.2 03.0 СБ	Сборочный чертеж		
А3			I7.0	Узлы I,II,IIн; III; IУ		
А3			00.0 ТО	Техническое описание		
А3			00.0 ВС	Ведомость расхода стали		
				Детали		
А4		I	I.050.I-2.2 00.I	Стойка	3	
А4		2	00.2	Связь	9	
		3	-03	Связь	2	
А4		4	00.3-05	Каркас	I	
				ПОЛОСА Б20х30 ГОСТ I03-76 / ВСт3кп2 ГОСТ380-7I*		
БЧ		5	20.30.060.I005	L = I005	3	4,73кг
			Переменные данные для исполнения:			
				I.050.I-2.2 03.0		ОМ II-I
				Отсутствуют		
				I.050.I-2.2 03.0-0I		ОМ II-2
				Детали		
				ТРУБА I8х4,5 ГОСТ I0704 76* / ВСт3кп2 ГОСТ I0705-80		
БЧ		6	I8.5.II0.35	L = 35	I8	0,05кг
				I.050.I-2.2 03.0-02		ОМ II-3
				Детали		
				ТРУБА I8х4,5 ГОСТ I0704-76* / ВСт3кп2 ГОСТ I0705-80		
БЧ		6	I8.5.II0.35	L = 35	I5	0,05кг

Нач.отд.	Турмаидзе	
Н.контр.	Моссесова	
Гл.инж.	Капанадзе	
ГИП	Капанадзе	
ГИП	Осипов	
Рук.гр.	Чкаанава	
Проверил	Клагишвили	
Разраб	Нокель	

I.050.I-2.2 03.0

Ограждение ОМ II-I; ОМ II-2; ОМ II-3

Стадия	Лист	Листов
Р		I

ТбилЗНИИЭП

ФОРМАТ А4

Формат	Зона	Поз.	Обозначение	Наименование	Кол	Примечание
				Документация		
А3			I.050.I-2.I 04.0 СБ	Сборочный чертеж		
А3			I7.0	Узлы II,IIн,III,У,УI,УП, ХУП		
А3			00.0 ТО	Техническое описание		
А3			00.0 ВС	Ведомость расхода стали		
				Детали		
А4		I	I.050.I-2.I 00.I-0I	Стойка	5	
А4		2	00.2-0I	Связь	25	
		3	-03	Связь	4	
А4		4	00.3-04	Каркас	I	
А4		5	00.4	Каркас	I	
А4		6	00.5	Кронштейн	5	
			Переменные данные для исполнения			
				I.050.I-2.I 04.0		ОМ I7-4
				Отсутствуют		
				I.050.I-2.I 04.0-0I		ОМ I7-5
				Детали		
А4		7	00.6-0I	Вставка	20	
А4		8	00.6	Вставка	I0	
				I.050.I-2.I 04.0-02		ОМ I7-6
				Детали		
				ЛИСТ Б-IIн-6 ГОСТ I9903-74* / ВСт3кп2 ГОСТ380-7I*		
БЧ		9	I25.6.070.I25	I25хI25	29	0,74кг

Инв.№ подл. | Подп. и дата | Взам.инв.№

Нач.отд.	Турмаидзе	
Н.контр.	Моссесова	
Гл.инж.	Капанадзе	
ГИП	Капанадзе	
ГИП	Осипов	
Рук.гр.	Чкаанава	
Проверил	Клагишвили	
Разраб	Нокель	

I.050.I-2.2 04.0

Ограждение ОМ I7-4; ОМ I7-5; ОМ I7-6

Стадия	Лист	Листов
Р		I

ТбилЗНИИЭП

ФОРМАТ А4

12

Рис 1

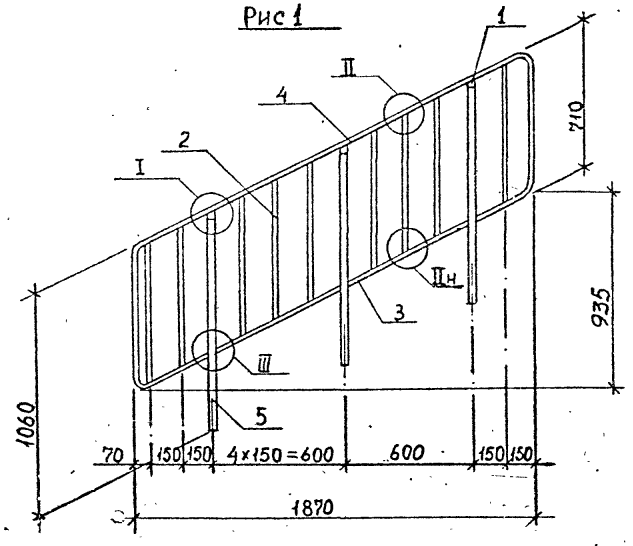

Рис.3

Остальное-см. рис.1

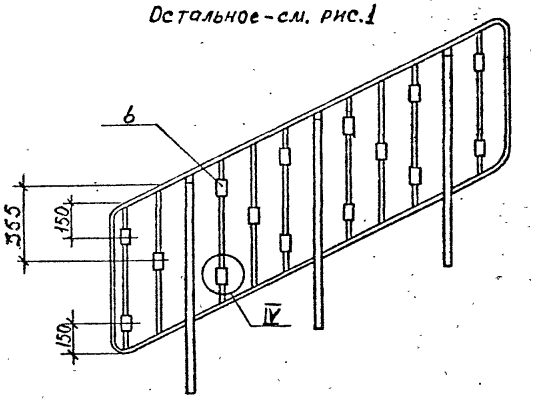

Рис.2

Остальное-см.рис.1

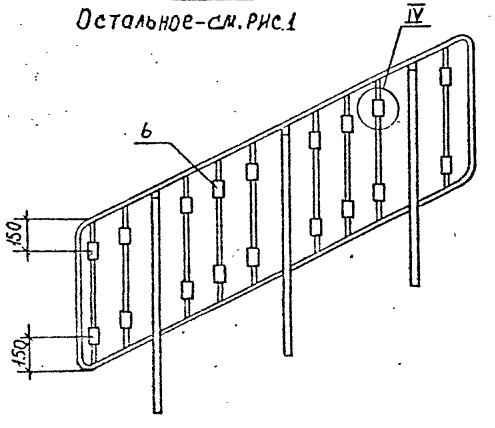

Обозначение	Марка	Рис.	Масса, кг
1.050.1-2.2 03.0	ОМ 11-1	1	23,7
-01	ОМ 11-2	2	24,6
-02	ОМ 11-3	3	24,4

Нач. отд	Турманидзе		I.050.I-2.2 03.0 СБ	
Н.контр.	Мосесова		Ограждение ОМ II-I; ОМ II-2; ОМ II-3 Сборочный чертеж	Стадия: Р; Масса: См. табл.; Масштаб: I:20
Гл.инж.	Капанадзе			Лист; Листов I
ГИП	Капанадзе			ТбилЗНИИЭП
ГИП	Осипов			
Рук.гр.	Чкванава			
Проверил	Антия			
Разраб.	Клавдиенцевич			

19663 13

ФОРМАТ А3

Рис. 1

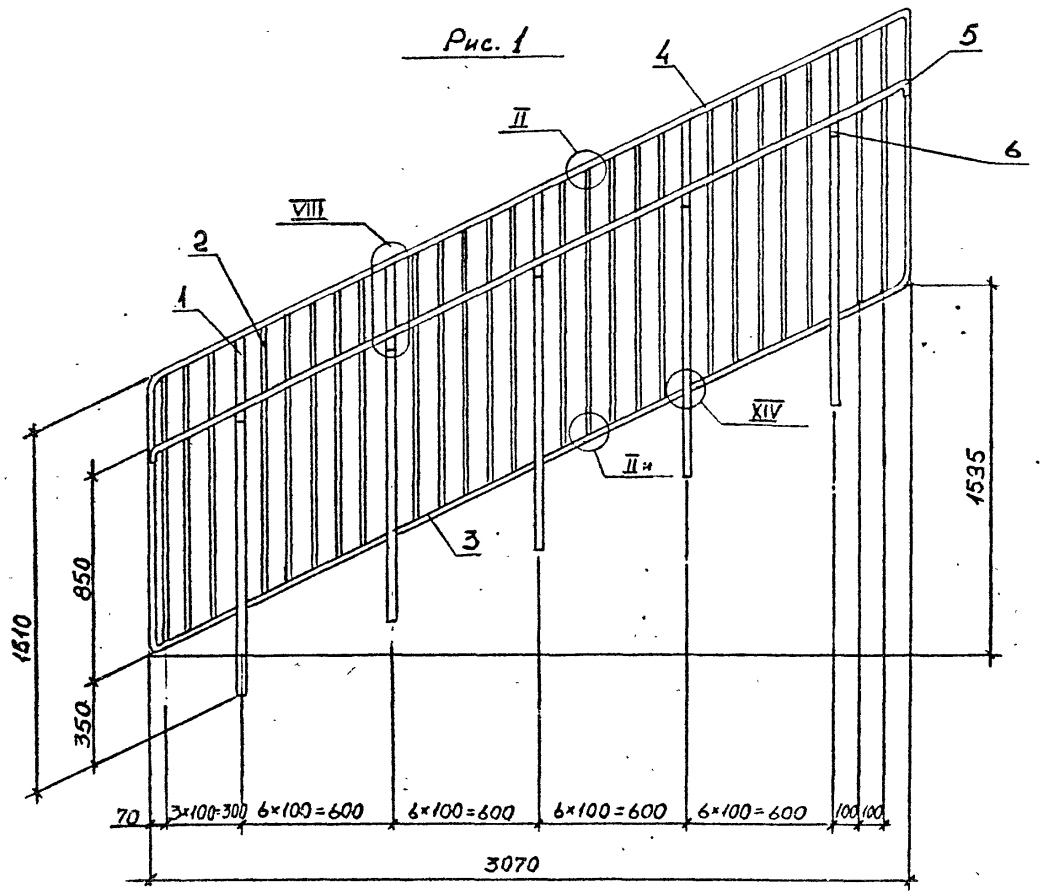

Обозначение	Марка	Рис.	Масса, кг
1.050.1-2.2 04.0	ОМ 17-4	1	53,0
-01	ОМ 17-5	2	55,9
-02	ОМ 17-6	3	74,5

Нач. отд	Турмаидзе	
Н.контр.	Моисеева	
Гл.инж.	Капанадзе	
ГИП	Капанадзе	
ГИП	Осипов	
Рук.гр.	Чквданава	
Проверил	Антия	
Разраб.	Нокель	

I.050.I-2.2 04.0 СБ

Ограждение
ОМ I7-4; ОМ I7-5; ОМ I7-6
Сборочный чертеж

Стадия	Масса	Масштаб
Р	См. табл.	I:20
Лист I	Листов 2	

ТбилЗНИИЭП

ФОРМАТ А3

Рис. 2

Остальное-см. рис.1

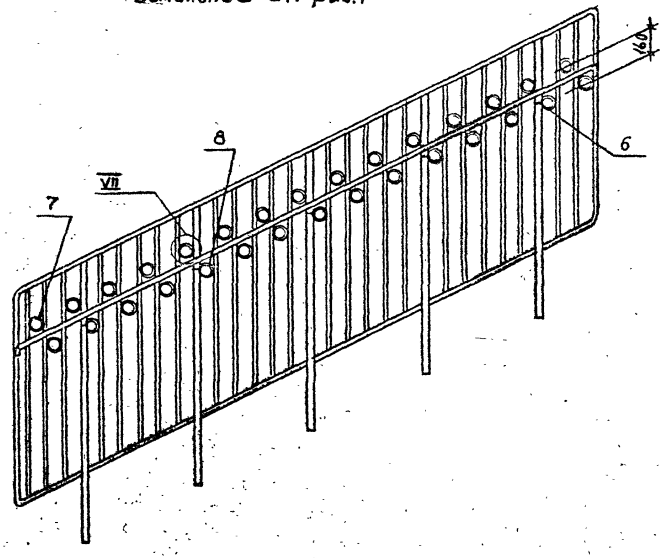

Рис. 3

Остальное-см. рис.1

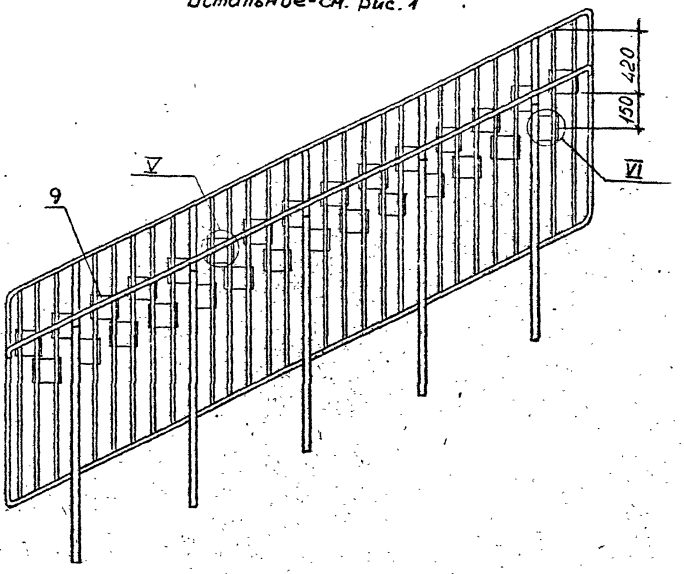

Формат	Зона	Поз.	Обозначение	Наименование	Кол	Примечание
				Документация		
А3			I.050.I-2.2 05.0	Сборочный чертеж		
А3			I7.0	Узлы II,IIк,Ш,У,УI;УП; XIУ		
А3			00.0 ТО	Техническое описание		
А3			00.0 ВС	Ведомость расхода стали		
				Детали		
А4		I	I.050.I-2.2 00.I-0I	Стойка	3	
А4		2	00.2-0I	Связь	I5	
		3	-03	Связь	2	
А4		4	00.3-06	Каркас	I	
А4		5	00.4-0I	Каркас	I	
А4		6	00.5	Кронштейн	3	
			Переменные данные для исполнения:			
				I.050.I-2.2 05.0		ОМ.II-4
				Отсутствуют		
				I.050.I-2.2 05.0-0I		ОМ II-5
				Детали		
А4		7	00.6-0I	Вставка	I2	
А4		8	00.6	Вставка	6	
				I.050.I-2.2 05.0-02		ОМ II-6
				Детали		
БЧ		9	I25.6.070.I25	Лист Б-Ш-6 ГОСТ I9903-74* ВСт3кп2 ГОСТ380-7I* I25хI25	I7	0,74кг

Нач.отд.	Турмендзе		I.050.I-2.2 05.0
Н.контр.	Моссесов		
Гл.инж.	Капанадзе		
ГИП	Капанадзе		
ГИП	Осипов		Стадия: Р; Лист: I; Листов: 1
Рук.гр.	Чкванава		Отраждение ОМ II-4; ОМ II-5; ОМ II-6
Проверил	Кавсадзе		ТбилЗНИИЭП
Разраб	Моисеев		

ФОРМАТ А4

Формат	Зона	Поз.	Обозначение	Наименование	Кол	Примечание
				Документация		
А3			I.050.I-2.I 06.0 СБ	Сборочный чертеж		
А3			I7.0	Узлы IУ;Х;ХШ;ХУП		
А3			00.0 ТО	Техническое описание		
А3			00.0 ВС	Ведомость расхода стали		
				Детали		
А4		I	I.050.I-2.2 00.7	Каркас	I	
БЧ		2	20.30.060.I005	ПОЛОСА Б20х30 ГОСТ I03-76 ВСт3кп2ГОСТ380-7I* L = I005	3	4,73кг
БЧ		3	8.I50.700	КРУГ В8 ГОСТ 2590-7I* ВСт3кп2ГОСТ380-7I* L = 700	6	0,28кг
БЧ		4	4.40.060.578	ПОЛОСА Б4х40 ГОСТ I03-76 ВСт3кп2ГОСТ380-7I* L = 578	2	0,72кг
БЧ		5	6.20.060.50	ПОЛОСА 6х20 ГОСТ I03-76 ВСт3кп2ГОСТ380-7I* L = 50	3	0,05кг
			Переменные данные для исполнения:			
				I.050.I-2.2 06.0		ОМВ I4-I
				Отсутствуют		
				I.050.I-2.2 06.0-0I		ОМВ I4-2
				Детали		
БЧ		6	I8,5.II0.35	ТРУБА I8х4.5 ГОСТI0704-76* ВСт3кп2ГОСТI0705-80 L = 35	I2	0,05кг
				I.050.I-2.2 06.0-02		ОМВ I4-3
				Детали		
БЧ		6	I8,5.II0.35	ТРУБА I8х4.5 ГОСТI0704-76* ВСт3кп2ГОСТI0705-80 L = 35	I0	0,05кг

Нач.отд.	Турмендзе		I.050.I-2.2 06.0
Н.контр.	Моссесов		
Гл.инж.	Капанадзе		
ГИП	Капанадзе		
ГИП	Осипов		Стадия: Р; Лист: I; Листов: 1
Рук.гр.	Чкванава		Отраждение ОМВ I4-I; ОМВ I4-2; ОМВ I4-3
Проверил	Кавсадзе		ТбилЗНИИЭП
Разраб	Моисеев		

Инв.№ подл. | Подп. и дата | Взам.инв.№

ФОРМАТ А4

16

Рис. 1

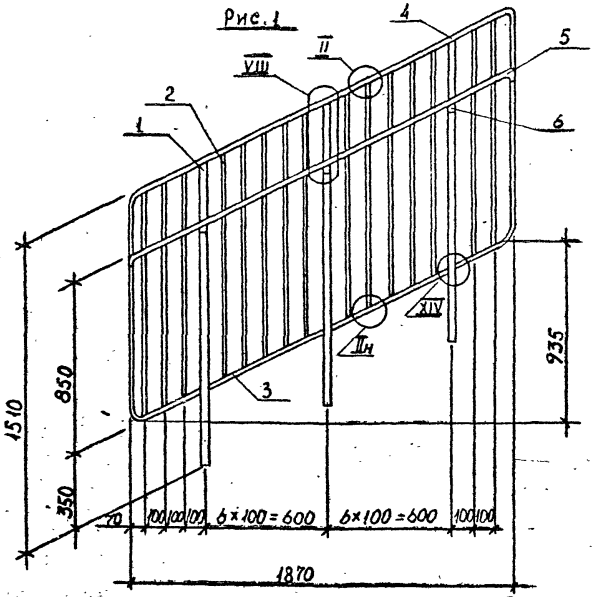

Рис. 2

Остальное – см. рис. 1

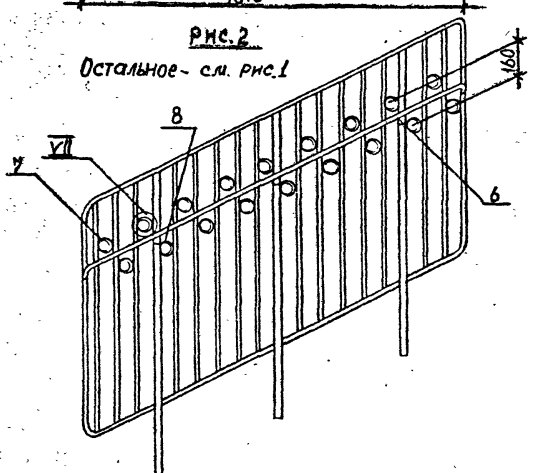

Рис. 3

Остальное – см рис. 1

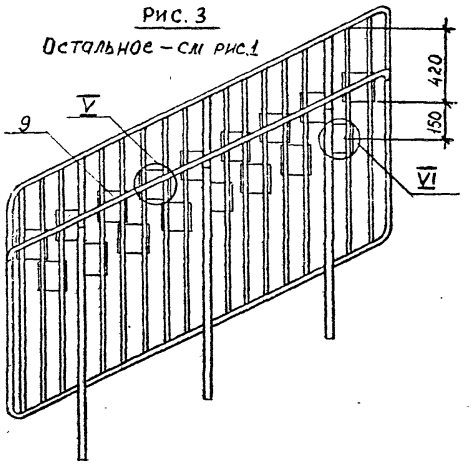

Обозначение	Марка	Рис.	Масса, кг
1.050.1-2.2 05.0	ОМ II-4	1	31,5
-01	ОМ II-5	2	33,3
-02	ОМ II-6	3	44,1

Нач. отд	Турманидзе		
Н.контр.	Мосесова		
Гл.инж.	Капанадзе		
ГИП	Капанадзе		
ГИП	Осипов		
Рук.гр.	Чкванава		
Проверил	Антия		
Разраб.	Нокель		

I.050.I-2.2 05.0 СБ

Ограждение
ОМ II-4; ОМ II-5; ОМ II-6
Сборочный чертеж

Стадия	Масса	Масштаб
Р	См. табл.	I:20

Лист | Листов I

ТбилЗНИИЭП

19663 17

ФОРМАТ А3

Рис.1

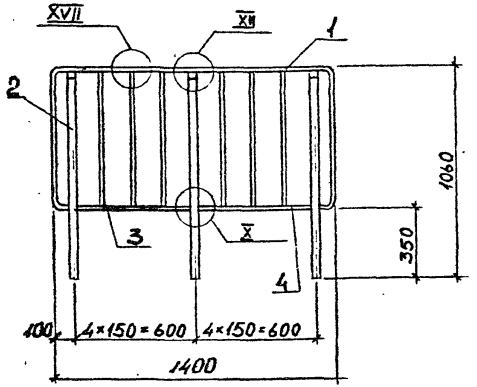

Рис.2
Остальное-см. рис.1

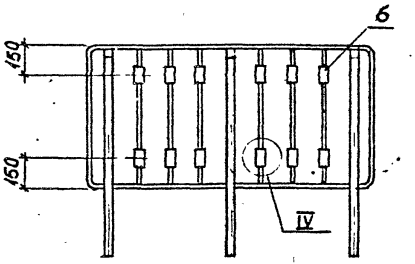

Рис.3
Остальное-см. рис.1

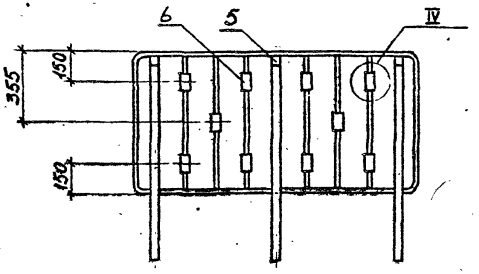

Обозначение	Марка	Рис.	Масса, кг
1.050.1-2.2.06.0	ОМВ 14-1	1	21,1
-01	ОМВ 14-2	2	21,7
-02	ОМВ 14-3	3	21,6

Нач. отд	Турманидзе		
Н.контр.	Москова		
Гл.инж.	Капанадзе		
ГИП	Капанадзе		
ГИП	Осипов		
Рук.гр.	Чквандва		
Проверил	Антин		
Разраб.	Нокель		

I.050.I-2.2 06.0 СБ

Ограждение
ОМВ I4-I; ОМВ I4-2;
ОМВ I4-3
Сборочный чертеж

Стадия	Масса	Масштаб
Р	См. табл.	I:20
Лист	Листов	

ТбилЗНИИЭП

ФОРМАТ А3

18

Формат	Зона	Поз.	ОБОЗНАЧЕНИЕ	НАИМЕНОВАНИЕ	КОЛ	ПРИМЕЧАНИЕ
				Документация		
А3			I.050.I-2.2 07.0 СБ	Сборочный чертеж		
А3			I7.0	Узлы IУ;Х;ХП;ХУП		
А3			00.0 ТО	Техническое описание		
А3			00.0 ВС	Ведомость расхода стали		
				Детали		
БЧ		I	20.30.060.I005	ПОЛОСА Б20х30 ГОСТ I03-76 / ВСт3кп2ГОСТ380-7I L = I005	2	4,73кг
БЧ		2	8.I50.700	КРУГ В8 ГОСТ 2590-7I* / ВСт3кп2ГОСТ380-7I* L = 700	5	0,28кг
БЧ		3	4.40.060.578	ПОЛОСА Б4х40 ГОСТ I03-76 / ВСт3кп2ГОСТ380-7I L = 578	I	0,72кг
БЧ		4	6.20.060.50	ПОЛОСА Б6х20 ГОСТ I03-76 / ВСт3кп2ГОСТ380-7I L = 50	2	0,05кг
			Переменные данные для исполнений:			
				I.050.I-2.2 07.0		ОМВ I8-I
				Детали		
А4		5	I.050.I-2 00.7-0I	Каркас	I	
				I.050.I-2.2 07.0-0I		ОМВ I7-I
				Детали		
А4		5	I.050.I-2.2 00.7-02	Каркас	I	
				I.050.I-2.2 07.0-02		ОМН I4-I
				Детали		
А4		5	I.050.I-2.2 00.7-03	Каркас	I	
				I.050.I-2.2.07.0-03		ОМН I7-I
				Детали		
А4		5	I.050.I-2.2 00.7-05	Каркас	I	
				I.050.I-2.2 07.0-04		ОМВ I8-2
				Детали		
А4		5	I.050.I-2.I 00.7-0I	Каркас	I	

Нач.отд.	Турманидзе	
Н.контр.	Мосесова	
Гл.инж.	Капанадзе	
ГИП	Капанадзе	
ГИП	Осипов	
Рук.гр.	Чкванава	
Проверил	Антия	
Р[illegible]	Нокель	

I.050.I-2.2 07.0

Ограждение
ОМВ I8-; ОМВ I7-;
ОМН I4-; ОМН I7-

Стадия	Лист	Листов
Р	I	2

ТбилЗНИИЭП

ФОРМАТ А4

Формат	Зона	Поз.	ОБОЗНАЧЕНИЕ	НАИМЕНОВАНИЕ	КОЛ	ПРИМЕЧАНИЕ
БЧ		6	I8.5.II0.35	ТРУБА I8х4.5 ГОСТ I0704-76* / ВСт3кп2ГОСТ I0705-80 L = 35	I0	0,05кг
				I.050.I-2.2 07.0-05		ОМВ I7-2
				Детали		
А4		5	I.050.I-2.I 00.7-02	Каркас	I	
БЧ		6	I8.5.II0.35	ТРУБА I8х4.5 ГОСТ I0704-76* / ВСт3кп2ГОСТ I0705-80 L = 35	I0	0,05кг
				I.050.I-2.2 07.0-06		ОМН I4-2
				Детали		
А4		5	I.050.I-2.I 00.7-03	Каркас	I	
БЧ		6	I8.5.II0.35	ТРУБА I8х4.5 ГОСТ I0704-76* / ВСт3кп2ГОСТ I0705-80 L = 35	I0	0,05кг
				I.050.I-2.2 07.0-07		ОМН I7-2
				Детали		
А4		5	I.050.I-2.I 00.7-05	Каркас	I	
БЧ		6	I8.5.II0.35	ТРУБА I8х4.5 ГОСТ I0704-76* / ВСт3кп2ГОСТ I0705-80 L = 35	I0	0,05кг
				I.050.I-2.I 07.0-08		ОМВ I8-3
				Детали		
А4		5	I.050.I-2.I 00.7-0I	Каркас	I	
БЧ		6	I8.5.II0.35	ТРУБА I8х4.5 ГОСТ I0704-76* / ВСт3кп2ГОСТ I0705-80 L = 35	9	0,05кг
				I.050.I-2.I 07.0-09		ОМВ I7-3
				Детали		
А4		5	I.050.I-2.I 00.7-02	Каркас	I	
БЧ		6	I8.5.II0.35	ТРУБА I8х4.5 ГОСТ I0704-76* / ВСт3кп2ГОСТ I0705-80 L = 35	9	0,05кг
				I.050.I-2.I 07.0-I0		ОМН I4-3
				Детали		
А4		5	I.050.I-2.I 00.7-03	Каркас	I	
БЧ		6	I8.5.II0.35	ТРУБА I8х4.5 ГОСТ I0704-76* / ВСт3кп2ГОСТ I0705-80 L = 35	9	0,05кг
				I.050.I-2.I 07.0-II		ОМН I7-3
				Детали		
А4		5	I.050.I-2.I 00.7-05	Каркас	I	
БЧ		6	I8.5.II0.35	ТРУБА I8х4.5 ГОСТ I0704-76* / ВСт3кп2ГОСТ I0705-80 L = 35	9	0,05кг

ВЗАМ.ИНВ.№ | ПОДП. И ДАТА | ИНВ.№ПОДЛ.

I.050.I-2.2 07.0

Лист 2

19663 19

ФОРМАТ А4

Рис. 1

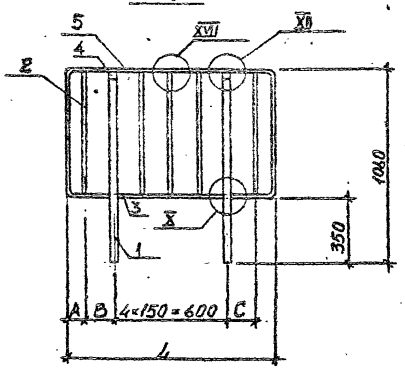

Рис. 2
Остальное-см. рис. 1

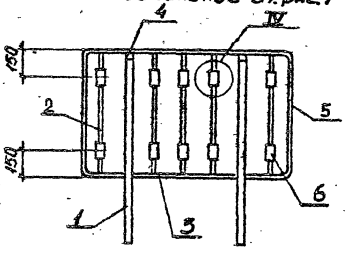

Рис. 3
Остальное-см. рис. 1

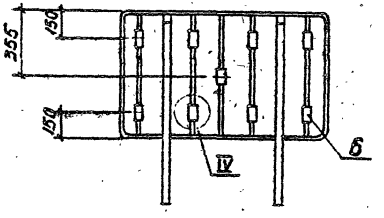

Размеры в мм

Обозначение	Марка	Рис.	L	A	B	C	Масса, кг
1.050.1-2.2.07.0	ОМВ 18-1	1	1100	100	150	150	15,4
-01	ОМВ 17-1		1250	165	160	160	15,8
-02	ОМН 14-1		1170	135	150	150	15,5
-03	ОМН 17-1		1020	105	105	105	15,2
-04	ОМВ 18-2	2	1100	100	150	150	15,9
-05	ОМВ 17-2		1250	165	160	160	16,2
-06	ОМН 14-2		1170	135	150	150	16,0
-07	ОМН 17-2		1020	105	105	105	15,7
-08	ОМВ 18-3	3	1100	100	150	150	15,8
-09	ОМВ 17-3		1250	165	160	160	16,2
-10	ОМН 14-3		1170	135	150	150	16,0
-11	ОМН 17-3		1020	105	105	105	15,6

Нач. отд.	Турмакадзе		
Н.контр.	Мосесова		
Гл.инж.	Капакадзе		
ГИП	Капакадзе		
ГИП	Осипов		
Рук.гр.	Чкванава		
Проверил	Аксия		
Разраб.	Носель		

I.050.I-2.2 07.0 СП

Ограждение
ОМВ I8-; ОМВ I7-;
ОМН I4-; ОМН I7-
Сборочный чертеж

Стадия	Масса	Масштаб
Р	См. табл.	—

Лист | Листов I

ТбилЗНИИЭП

19663 20

ФОРМАТ А3

Формат	Зона	Поз.	Обозначение	Наименование	Кол	Примечание
				Документация		
А3			I.050.I-2.2 08.0 СБ	Сборочный чертеж		
А3			I7.0	Узлы IУ;X;XII;XУII		
А3			00.0 ТО	Техническое описание		
А3			00.0 ВС	Ведомость расхода стали		
				Детали		
А4		I	I.050.I-2.2 00.7-04	Каркас	I	
				ПОЛОСА Б20х30 ГОСТ I03-76 ВСт3кп2ГОСТ380-71*		
БЧ		2	20.30.060.I005	L = I005	2	4,73кг
				КРУГ В8 ГОСТ 2590-71* ВСт3кп2ГОСТ380-71*		
БЧ		3	8.I50.700	L = 700	3	0,28кг
				ПОЛОСА Б4х40 ГОСТ I03-76 ВСт3кп2ГОСТ380-71*		
БЧ		4	4.40.060.578	L = 578	I	0,72кг
				ПОЛОСА Б6х20 ГОСТ I03-76 ВСт3кп2ГОСТ380-71*		
БЧ		5	6.20.060.50	L = 50	2	0,05кг
			Переменные данные	для исполнения:		
				I.050.I-2.2 08.0		ОМН I8-I
				Отсутствуют		
				I.050.I-2 08.0-0I		ОМН I8-2
				Детали		
				ТРУБА I8х4,5 ГОСТ I0704 76* ВСт3кп2ГОСТ I0705-80		
БЧ		6	I8.5.II0.35	L = 35	6	0,05кг
				I.050.I-2.2 08.0-02		ОМН I8-3
				Детали		
				ТРУБА I8х4,5 ГОСТ I0704 76* ВСт3кп2ГОСТ I0705-80		
БЧ		6	I8.5.II0.35	L = 35	5	0,05кг

Нач.отд.	Турманидзе		I.050.I-2.2 08.0			
Н.контр.	Моссесова					
Гл.инж.	Капанадзе					
ГИП	Каланадзе		Ограждение ОМН I8-I; ОМН I8-2; ОМН I8-3	Стадия	Лист	Листов
ГИП	Осипов			Р		I
Рук.гр.	Цкванава			ТбилЗНИИЭП		
Проверил	Кладницкая					
Разраб	Нокель					

ФОРМАТ А4

Формат	Зона	Поз.	Обозначение	Наименование	Кол	Примечание
				Документация		
А3			I.050.I-2.2 09.0 СБ	Сборочный чертеж		
А3			I7.0	Узлы IУ;IX;XУIII		
А3			00.0 ТО	Техническое описание		
А3			00.0 ВС	Ведомость расхода стали		
				Детали		
А4		I	I.050.I-2.2 00.8-0I	Каркас	I	
				ПОЛОСА Б20х30 ГОСТ I03-76 ВСт3кп2ГОСТ380-71*		
БЧ		2	20.30.060.905	L = 905	2	4,26кг
				КРУГ В8 ГОСТ 2590-71* ВСт3кп2 ГОСТ380-71*		
БЧ		3	8.I50.700	L = 700	3	0,28кг
				ПОЛОСА Б4х40 ГОСТ I03-76 ВСт3кп2 ГОСТ380-71*		
БЧ		4	4.40.060.578	L = 578	I	0,72кг
			Переменные данные	для исполнения:		
				I.050.I-2.2 09.0		ОМН I8-Iк
				Отсутствуют		
				I.050.I-2.2 09.0-0I		ОМН I8-2к
				Детали		
				ТРУБА I8х4,5 ГОСТ I0704 76* ВСт3кп2ГОСТ I0705-80		
БЧ		5	I8.5.II0.35	L = 35	6	0,05кг
				I.050.I-2.2 09.0-02		ОМН I8-3к
				Детали		
				ТРУБА I8х4,5 ГОСТ I0704 76* ВСт3кп2ГОСТ I0705-80		
БЧ		5	I8.5.II0.35	L = 35	5	0,05кг

Нач.отд.	Турманидзе		I.050.I-2.2 09.0			
Н.контр.	Моссесова					
Гл.инж.	Капанадзе					
ГИП	Каланадзе		Ограждение ОМН I8-Iк; ОМН I8-2к; ОМН I8-3к	Стадия	Лист	Листов
ГИП	Осипов			Р		I
Рук.гр.	Цкванава			ТбилЗНИИЭП		
Проверил	Кладницкая					
Разраб	Нокель					

Инв.№ подл. | Подп. и дата | Взам.инв.№

ФОРМАТ А4

Рис. 1

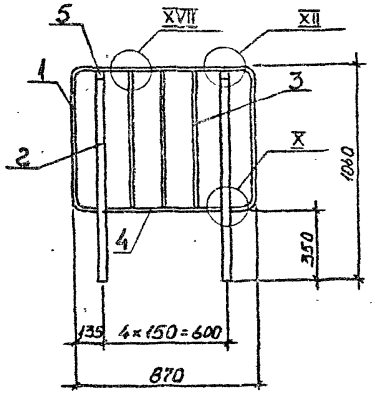

Рис. 2
Остальное - см. рис. 1

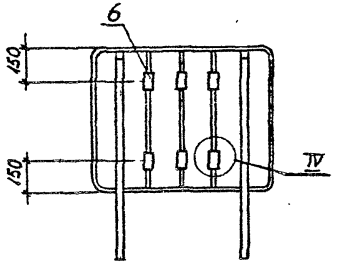

Рис. 3
Остальное - см. рис. 1

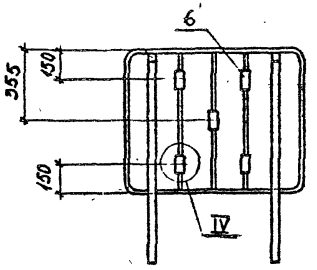

Обозначение	Марка	Рис.	Масса, кг
1.050.1-2.2 08.0	ОМН 18-1	1	14,2
-01	ОМН 18-2	2	14,5
-02	ОМН 18-3	3	14,5

				I.050.I-2.2 08.0 СБ			
Нач. отд	Турманидзе			Ограждение ОМН I8-I; ОМН I8-2; ОМН I8-3 Сборочный чертеж	Стадия	Масса	Масштаб
Н.контр.	Мосесова				Р	См. ТАБЛ.	I:20
Гл.инж.	Кадакадзе				Лист	Листов	
ГИП	Капанадзе				ТбилЗНИИЭП		
ГИП	Осипов						
Рук.гр.	ЧКВАНАВА						
Проверил	Антия						
Разраб.	Нокель						

Рис.1

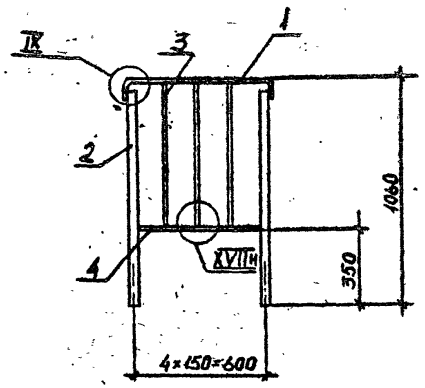

Рис.2

Остальное - см. рис.1

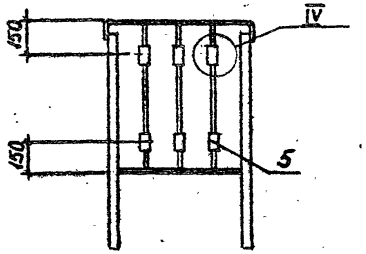

Рис.3

Остальное - см. рис.1

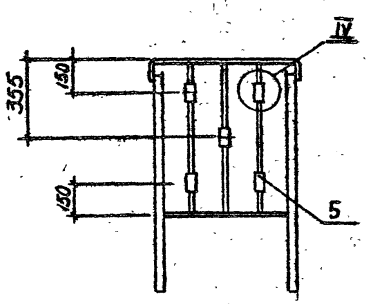

Обозначение	Марка	Рис.	Масса, кг
1.050.1-2.2 09.0	ОМН 18-1к	1	11,2
-01	ОМН 18-2к	2	11,5
-02	ОМН 18-3к	3	11,5

Нач. отд	Туркишвили		
Н.контр.	Москва		
Гл.инж.	Капанадзе		
ГИП	Капанадзе		
ГИП	Осипов		
Рук.гр.	Чкванава		
Проверил	Антия		
Разраб.	Нокель		

I.050.I-2.2 09.0 СБ

Ограждение ОМН I8-Iк; ОМН I8-2к; ОМН I8-3к
Сборочный чертеж

Стадия	Масса	Масштаб
Р	См. табл.	I:20
Лист	Листов	

ТбилЗНИИЭП

Формат	Зона	Поз.	ОБОЗНАЧЕНИЕ	НАИМЕНОВАНИЕ	КОЛ	ПРИМЕЧАНИЕ
				Документация		
А3			I.050.I-2.2 I0.0 СБ	Сборочный чертеж		
А3			I7.0	Узлы II; IIи; IУ		
А3			00.0 ТО	Техническое описание		
А3			00.0 ВС	Ведомость расхода стали		
				Детали		
А4		I	I.050.I-2.2 00.2	Связь	I	
		2	00.9	Каркас	I	
			Переменные данные	для исполнений:		
				I.050.I-2.2 I0.0		ОМД-I
				Отсутствуют		
				I.050.I-2.2 I0.0-0I		ОМД-2
				Детали		
				ТРУБА I8х4,5 ГОСТ I0704-76* / ВСт3кп2 ГОСТ I0705-80		
БЧ		3	I8.5.II0.35	L = 35	2	0,05кг

Нач.отд.	Турманидзе	
Н.контр.	Мосесова	
Гл.инж.	Капанадзе	
ГИП	Капанадзе	
ГИП	Осипов	
Рук.гр.	Чкванава	
Проверил	Кадрасинская	
Разраб	Носель	

I.050.I-2.2 I0.0

Ограждение ОМВ I; ОМД-2

Стадия	Лист	Листов
Р		I

ТбилЗНИИЭП

ФОРМАТ А4

Формат	Зона	Поз.	ОБОЗНАЧЕНИЕ	НАИМЕНОВАНИЕ	КОЛ	ПРИМЕЧАНИЕ
				Документация		
А3			I.050.I-2.2 II.0 СБ	Сборочный чертеж		
А3			I7.0	Узлы У;УI;УII;XI;XУI;XII		
А3			00.0 ТО	Техническое описание		
А3			00.0 ВС	Ведомость расхода стали		
				Детали		
А4		I	I.050.I-2.2 00.7-08	Каркас	I	
				КВАДРАТ Б22 ГОСТ 259I-7I* / ВСт3кп2 ГОСТ 380-7I*		
БЧ		2	22.I40.I505	L = I505	3	5,72 кг
				КРУГ В8 ГОСТ 2590-7I* / ВСт3кп2 ГОСТ380-7I*		
БЧ		3	8.I50.II50	L = II50	I0	0,45 кг
				ПОЛОСА Б4х25 ГОСТ I03-76 / ВСт3кп2 ГОСТ380-7I*		
БЧ		4	4.25.060.573	L = 573	2	0,45 кг
			Переменные данные	для исполнения:		
				I.050.I-2.2 II.0		ОМВ I4-4
				Отсутствуют		
				I.050.I-2.2 II.0-0I		ОМВ I4-5
				Детали		
А4		5	I.050.I-2.2 00.6	ВСТАВКА	6	
		6	-0I	ВСТАВКА	8	
				I.050.I-2.2 II.0-02		ОМВ I4-6
				Детали		
				ЛИСТ Б-ПН-6 ГОСТ I9903-74* / ВСт3кп2 ГОСТ380-7I*		
БЧ		7	I25.6.070.I25	I25хI25	I4	0,74 кг

ВЗАМ.ИНВ.М | ПОДП. И ДАТА | ИНВ.№ ПОДЛ.

Нач.отд.	Турманидзе	
Н.контр.	Мосесова	
Гл.инж.	Капанадзе	
ГИП	Капанадзе	
ГИП	Осипов	
Рук.гр	Чкванава	
Проверил	Кадрасинская	
Разраб	Носель	

I.050.I-2.2 II.0

Ограждение ОМВ I4-4; ОМВ I4-5; ОМВ I4-6

Стадия	Лист	Листов
Р		I

ТбилЗНИИЭП

19663 24

ФОРМАТ А4

Рис. 1

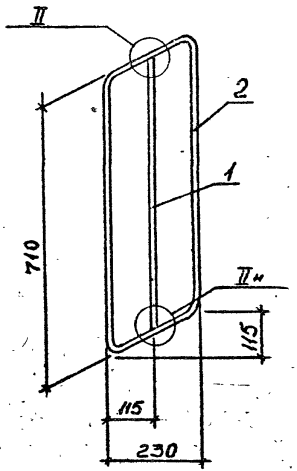

Рис. 2

Остальное - см. рис. 1

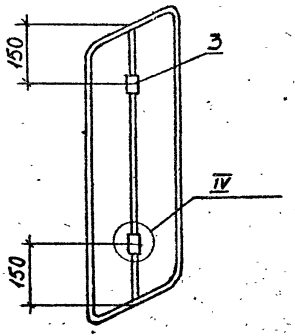

Обозначение	Марка	Рис.	Масса, кг
1.050.1-2.2 10.0	ОМД-1	1	2,6
-01	ОМД-2	2	2,7

Нач. отд	Турмакидзе		
Н.контр.	Мосесова		
Гл.инж.	Капанадзе		
ГИП	Капанадзе		
ГИП	Осипов		
Рук.гр.	Чкванава		
Проверил	Антия		
Разраб.	Нокель		

I.050.I-2.2 I0.0 СБ

ОГРАЖДЕНИЕ ОМД-I; ОМД-2 СБОРОЧНЫЙ ЧЕРТЕЖ

Стадия	Масса	Масштаб
Р	См. табл.	I:I0
Лист	Листов I	

ТбилЗНИИЭП

Рис.1

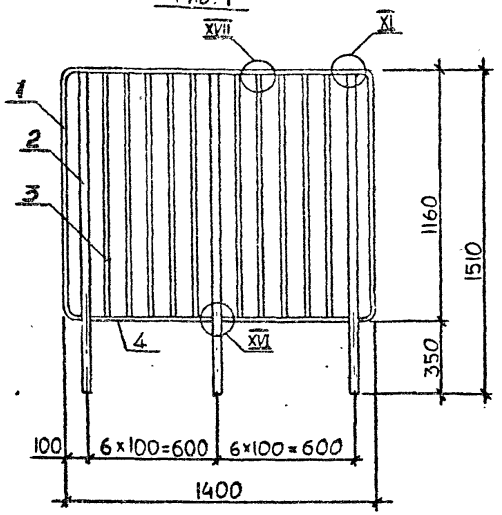

Рис.2.

Остальное см. рис.1

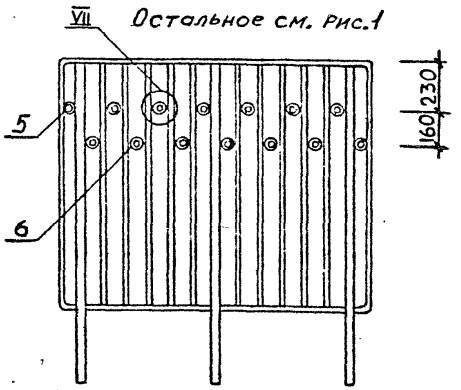

Рис.3

Остальное см. рис.1

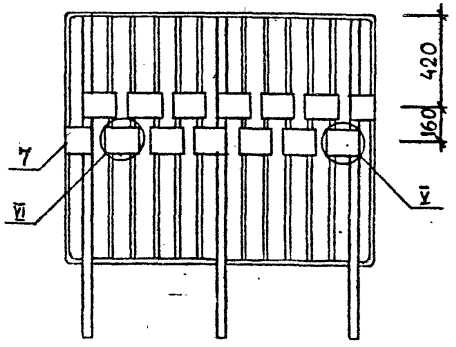

Обозначение	Марка	Рис.	Масса, кг
1.050.1-2.2 II.0	ОМВ 14-4	1	25,5
-01	ОМВ 14-5	2	26,9
-02	ОМВ 14-6	3	35,9

Нач. отд	Туркашвили	
Н.контр.	Мосесова	
Гл.инж.	Капанадзе	
ГИП	Капанадзе	
ГИП	Осипов	
Рук.гр.	Чквачава	
Проверил	Антия	
Разраб	Сулаквелидзе	

I.050.I-2.2 II.0 СБ

Ограждение
ОМВ I4-4; ОМВ I4-5;
ОМВ I4-6
Сборочный чертеж

Стадия	Масса	Масштаб
Р	См. табл.	I:20
Лист	Листов 1	

ТбилЗНИИЭП

Формат	Зона	Поз.	Обозначение	Наименование	Кол	Примечание
				Документация		
А3			I.050.I-2.2 I2.0 СБ	Сборочный чертеж		
А4			I7.0	Узлы У;УI;УП;XI;XУI;XУII		
А3			00.0 ТО	Техническое описание		
А3			00.0 ВС	Ведомость расхода стали		
				Детали		
А4		I	I.050.I-2.2 00.7-06	Каркас	I	
				КВАДРАТ Б22 ГОСТ 2591-71* ВСт3кп2 ГОСТ 380-71*		
БЧ		2	22.I40.I505	L = I505	2	5,72кг
				КРУГ В8 ГОСТ 2590-71* ВСт3кп2 ГОСТ 380-71*		
БЧ		3	8.I50.II50	L = II50	9	0,45кг
				ПОЛОСА Б4х25 ГОСТ I03-76 ВСт3кп2 ГОСТ 380-71*		
БЧ		4	4.25.060.573	L = 573	I	0,45кг
				Переменные данные для исполнения:		
				I.050.I-2.2 I2.0		ОМВ I7-4
				Отсутствуют		
				I.050.I-2.2 I2.0-0I		ОМВ I7-5
				Детали		
А4		5	I.050.I-2.2 00.6	ВСТАВКА	2	
		6	-02	ВСТАВКА	6	
		7	-03	ВСТАВКА	2	
		8	-04	ВСТАВКА	2	
				I.050.I-2.2 I2.0-02		ОМВ I7-6
				Детали		
				ЛИСТ Б-ПН-6 ГОСТ I9903-74* ВСт3кп2 ГОСТ380-71* I25xI25		
БЧ		9	I25.6.070.I25		I2	0,74кг

Нач.отд.	Турманидзе	
Н.контр.	Мосесова	
Гл.инж.	Капанадзе	
ГИП	Капанадзе	
ГИП	Осипов	
Рук.гр.	Чкванава	
Проверил	Клавдиенко	
Разраб	Нокель	

I.050.I-2.2 I2.0

Ограждение ОМВ I7-4; ОМВ I7-5; ОМВ I7-6

Стадия	Лист	Листов
Р		I

ТбилЗНИИЭП

ФОРМАТ А4

Формат	Зона	Поз.	Обозначение	Наименование	Кол	Примечание
				Документация		
А3			I.050.I-2.2 I3.0 СБ	Сборочный чертеж		
А3			I7.0	Узлы У;УI;УП;XI;XУI;XУII		
А3			00.0 ТО	Техническое описание		
А3			00.0 ВС	Ведомость расхода стали		
				Детали		
А4		I	I.050.I-2.2 00.7.07	Каркас	I	
				КВАДРАТ Б22 ГОСТ 2591-71* ВСт3кп2 ГОСТ 380-71*		
БЧ		2	22.I40.I505	L = I505	2	5,72кг
				КРУГ В8 ГОСТ 2590-71* ВСт3кп2 ГОСТ 380-71*		
БЧ		3	8.I50.II50	L = II50	7	0,45кг
				ПОЛОСА Б4х25 ГОСТ I03-76 ВСт3кп2 ГОСТ 380-71*		
БЧ		4	4.25.060.573	L = 573	I	0,45кг
				Переменные данные для исполнения:		
				I.050.I-2.2 I3.0		ОМН I7-4
				Отсутствуют		
				I.050.I-2.2 I3.0-0I		ОМН I7-5
				Детали		
А4		5	I.050.I-2.2 00.6	ВСТАВКА	2	
		6	-0I	ВСТАВКА	2	
		7	-02	ВСТАВКА	4	
		8	-03	ВСТАВКА	2	
				I.050.I-2.2 I3.0-02		ОМН I7-6
				Детали		
				ЛИСТ Б-ПН-6 ГОСТ I9903-74* ВСт3кп2 ГОСТ380-71* I25x125		
БЧ		9	I25.6.070.I25		I0	0,74кг

Нач.отд.	Турманидзе	
Н.контр.	Мосесова	
Гл.инж.	Капанадзе	
ГИП	Капанадзе	
ГИП	Осипов	
Рук.гр.	Чкванава	
Проверил	Клавдиенко	
Разраб	Нокель	

I.050.I-2.2 I3.0

Ограждение ОМН I7-4; ОМН I7-5; ОМН I7-6

Стадия	Лист	Листов
Р		I

ТбилЗНИИЭП

ФОРМАТ А4

Инв.№подл. | Подп. и дата | Взам.инв.№

Рис. 1

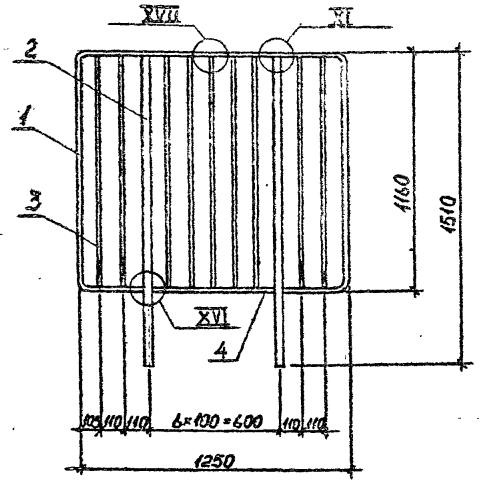

Рис. 2
Остальное - см. рис. 1

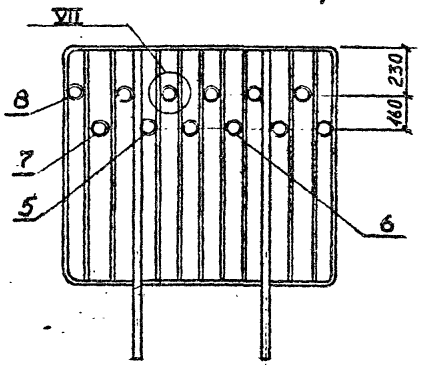

Рис 3
Остальное - см. рис. 1

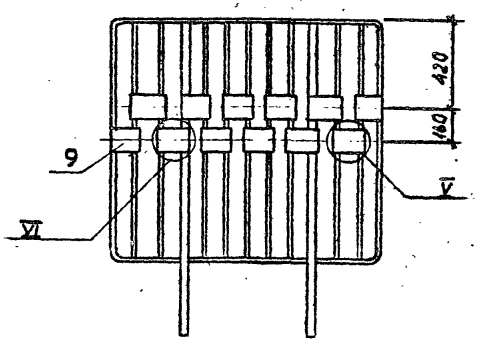

Обозначение	Марка	Рис	Масса, кг
1.050.1-2.2 12.0	ОМВ 17-4	1	19,2
-01	ОМВ 17-5	2	20,4
-02	ОМВ 17-6	3	28,0

Нач. отд	Турмонидзе		
Н.контр.	Мосесова		
Гл.инж.	Капанадзе		
ГИП	Капанадзе		
ГИП	Осипов		
Рук.гр.	Чкванава		
Проверил	Аншия		
Разраб.	Чкваль		

I.050.I-2.2 I2.0 СБ

Ограждение
ОМВ I7-4; ОМВ I7-5;
ОМВ I7-6
Сборочный чертеж

Стадия	Масса	Масштаб
Р	См. табл.	I:20
Лист	Листов I	

ТбилЗНИИЭП

19663 28

ФОРМАТ А3

Рис. 1

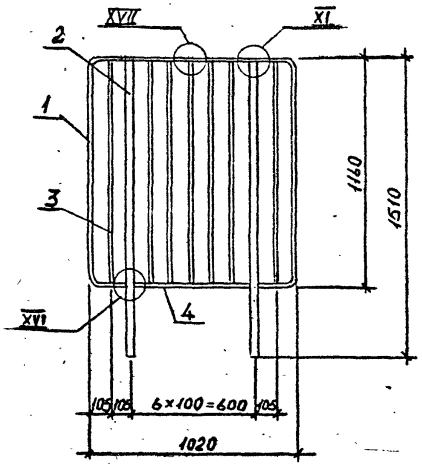

Рис. 2

Остальное - см. рис. 1

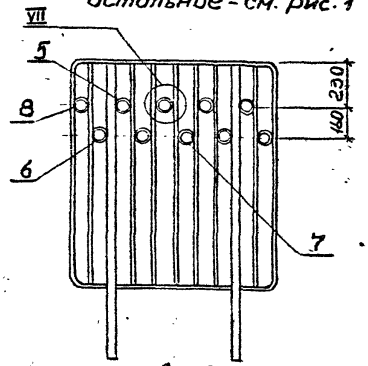

Рис. 3

Остальное - см. рис. 1

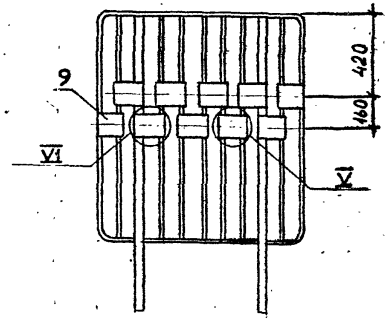

Обозначение	Марка	Рис.	Масса, кг
1.050.1-2.2 13.0	ОМН 17-4	1	18,1
-01	ОМН 17-5	2	19,1
-02	ОМН 17-6	3	25,5

Нач. отд	Турманидзе		
Н.контр.	Мосесова		
Гл.инж.	Капанадзе		
ГИП	Капанадзе		
ГИП	Осипов		
Рук.гр.	Чкеидзе		
Проверил	Антия		
Разраб.	Нокель		

1.050.1-2.2 13.0 СБ

Ограждение ОМН 17-4; ОМН 17-5; ОМН 17-6
Сборочный чертеж

Стадия	Масса	Масштаб
Р	См. табл.	1:20
Лист	Листов 1	

ТбилЗНИИЭП

ФОРМАТ А3

Формат	Зона	Поз.	Обозначение	Наименование	Кол	Примечание
				Документация		
А3			I.050.I-2.2 I4.0 СБ	Сборочный чертеж		
А3			I7.0	Узлы IУ; IХ; Х; ХП; ХУП		
А3			00.0 ТО	Техническое описание		
А3			00.0 ВС	Ведомость расхода стали		
				Детали		
А4		I	I.050.I-2.2 00.8	Каркас	I	
				ПОЛОСА Б20х30 ГОСТ I03-76 / ВСт3кп2 ГОСТ 380-71*		
БЧ		2	20.30.060.905	L = 905	2	4,26кг
БЧ		3	20.30.060.I005	L = I005	I	4,73кг
				КРУГ В8 ГОСТ 2590-71* / ВСт3кп2 ГОСТ 380-71*		
БЧ		4	8.I50.700	L = 700	6	0,28кг
				ПОЛОСА Б4х40 ГОСТ I03-76 / ВСт3кп2 ГОСТ 380-71*		
БЧ		5	4.40.060.578	L = 578	2	0,72кг
				ПОЛОСА Б6х20 ГОСТ I03-76 / ВСт3кп2 ГОСТ 380-71*		
БЧ		6	6.20.060.50	L = 50	I	0,05кг
			Переменные данные для исполнения:			
				I.050.I-2.2 I4.0		ОП I2-I
				Отсутствуют		
				I.050.I-2.2 I4.0-0I		ОП I2-2
				Детали		
				ТРУБА I8х4,5 ГОСТ I0704-76* / ВСт3кп2 ГОСТ I0705-80		
БЧ		7	I8.5.II0.35	L = 35	I2	0,05кг
				I.050.I-2.2 I4.0-02		ОП I2-3
				Детали		
				ТРУБА I8х4,5 ГОСТ I0704-76* / ВСт3кп2 ГОСТ I0705-80		
БЧ		7	I8.5.II0.35	L = 35	I0	0,05кг

Нач.отд.	Турманидзе		I.050.I-2.2 I4.0
Н.контр.	Моссесова		
Гл.инж.	Капанадзе		
ГИП	Капанадзе		Ограждение ОП I2-I; ОП I2-2; ОП I2-3
ГИП	Осипов		Стадия: Р; Лист: —; Листов: I
Рук.гр.	Цкванава		ТбилЗНИИЭП
Проверил	Кларджишвили		
Разраб	Искель		

ФОРМАТ А4

Формат	Зона	Поз.	Обозначение	Наименование	Кол	Примечание
				Документация		
А3			I.050.I-22 I5.0 СБ	Сборочный чертеж		
А3			I7.0	Узлы У; УI; УП; Х; XI; ХУ		
А3			00.0 ТО	Техническое описание		
А3			00.0 ВС	Ведомость расхода стали		
				Детали		
А4		I	I.050.I-2.2 00.8	Каркас	I	
				КВАДРАТ В22 ГОСТ 2591-7I* / ВСт3кп ГОСТ 380-71*		
БЧ		2	22.I40.I405	L = I405	2	5,34кг
БЧ		3	22.I40.I505	L = I505	I	5,72кг
				КРУГ В8 ГОСТ 2590-71* / ВСт3кп2 ГОСТ 380-71*		
БЧ		4	8.I50.II50	L = II50	I0	
				ПОЛОСА Бхх25 ГОСТ I03-76 / ВСт3кп2 ГОСТ 380-71*		
БЧ		5	4.25.060.573	L = 573	2	0,45кг
			Переменные данные для исполнений:			
				I.050.I-2.2 I5.0		ОП I2-4
				Отсутствуют		
				I.050.I-2.2 I5.0-0I		ОП I2-5
				Детали		
А4		6	I.050.I-2.2 00.6	ВСТАВКА	4	
		7	-02	ВСТАВКА	8	
				I.050.I-2.2 I5.0-02		ОП I2-6
				Детали		
				ЛИСТ Б-ПН-6 ГОСТ I9903-74* / ВСт3кп2 ГОСТ 380-71*		
БЧ		8	I25.6.070.I25	I25хI25	I2	0,74кг

Взам.инв.№ | Подп. и дата | Инв.№ подл.

Нач.отд.	Турманидзе		I.050.I-2.2 I5.0
Н.контр.	Моссесова		
Гл.инж.	Капанадзе		
ГИП	Капанадзе		Ограждение ОП I2-4; ОП I2-5; ОП I2-6
ГИП	Осипов		Стадия: Р; Лист: —; Листов: I
Рук.гр.	Цкванава		ТбилЗНИИЭП
Проверил	Кларджишвили		
Разраб	Искель		

ФОРМАТ А4

Рис.1

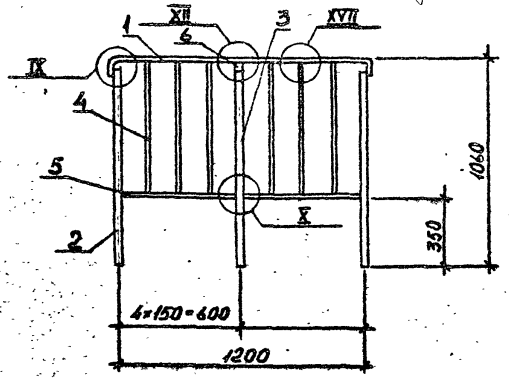

Рис.2
Остальное - см. рис.1

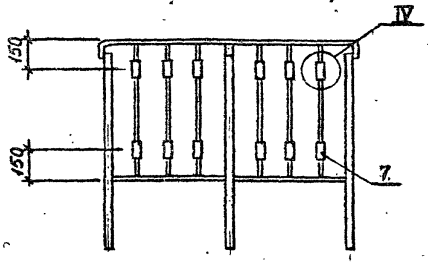

Рис.3
Остальное - см. рис.1

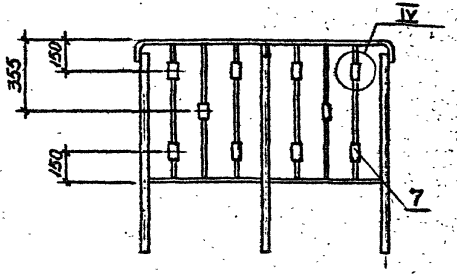

Обозначение	Марка	Рис.	Масса, кг
1.050.1-2.2.14.0	ОП 12-1	1	18,3
-01	ОП 12-2	2	18,9
-02	ОП 12-2	3	18,8

Нач. отд	Турманидзе		
Н.контр.	Мосесова		
Гл.инж.	Капанадзе		
ГИП	Капанадзе		
ГИП	Осипов		
Рук.гр.	Цквацава		
Проверил	Антия		
Разраб.	Нокель		

I.050.I-2.2 I4.0 СБ

Ограждение
ОП I2-I; ОП I2-2; ОП I2-3
Сборочный чертеж

Стадия	Масса	Масштаб
Р	См. узла.	I:20
Лист	Листов I	

ТбилЗНИИЭП

Рис. 1

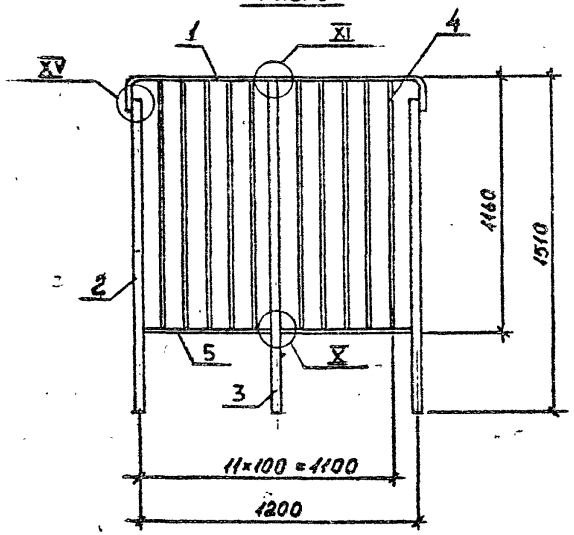

Рис. 2
Остальное - см. рис. 1

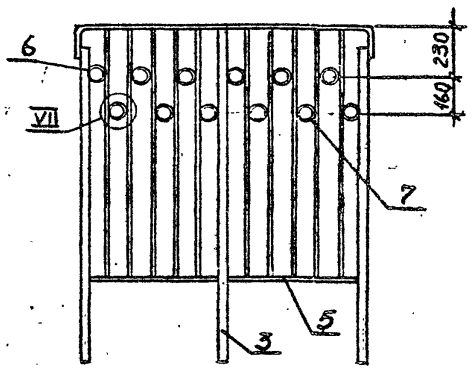

Рис. 3
Остальное - см. рис. 1

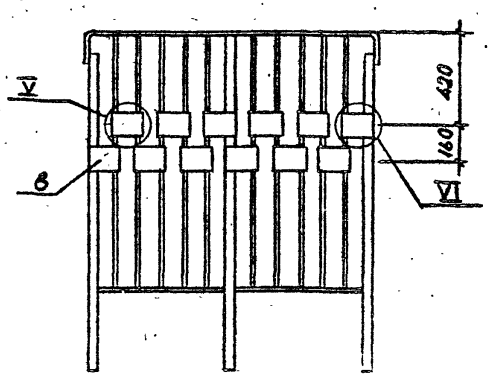

Обозначение	Марка	Рис.	Масса, кг
1.050.1-2.2 15.0	ОП 12.-4	1	23,7
-01	ОП 12.-5	2	24,8
-02	ОП 12.-6	3	32,6

				I.050.I-2.2 I5.0 СБ		
Нач. отд	Турманидзе			Ограждение ОП I2-4; ОП I2-5; ОП I2-6 Сборочный чертеж	Стадия	Масса	Масштаб
Н.контр.	Мосесова				Р	См. табл.	I:20
Гл.инж.	Капанадзе						
ГИП	Капанадзе				Лист	Листов I
ГИП	Осипов				ТбилЗНИИЭП	
Рук.гр.	Чкванава					
Проверил	Антип					
Разраб.	Нокель					

ФОРМАТ А2

32

Формат	Зона	Поз.	ОБОЗНАЧЕНИЕ	НАИМЕНОВАНИЕ	КОЛ	ПРИМЕЧАНИЕ
				Документация		
А3			I.050.I-2.2 I6.0 СБ	Сборочный чертеж		
А3			I7.0	Узлы У;УП;ХШ;ХУП		
А3			00.0 ТО	Техническое описание		
А3			00.0 ВС	Ведомость расхода стали		
				Детали		
				ПОЛОСА Б4х25 ГОСТ I03-76 / ВСт3кп2 ГОСТ 380-71*		
БЧ		I	4.25.060.2550	L = 2550	2	200 кг
				КРУГ В8 ГОСТ 2590-7I * / ВСт3кп2 ГОСТ380-71*		
БЧ		2	8.I50.25	L = 25	4	0,0I кг
БЧ		3	8.I50.II50	L = II50	25	0,45 кг
			Переменные данные	для исполнения		
				I.050.I-2.2 I6.0		ОК 26-4
				отсутствуют		
				I.050.I-2.2 I6.0-0I		ОК 26-5
				Детали		
А4		4	I.050.I-2.2 00.6-02	ВСТАВКА	24	
				I.050.I-2.2 I6.0-02		ОК 26-6
				Детали		
				ЛИСТ Б-ПН-6 ГОСТ I9903-74* / ВСт3кп2 ГОСТ380-7I*		
БЧ		5	I25.6.070.I25	I25хI25	24	0,74 кг

Нач.отд.	Турманидзе	
Н.контр.	Мосесова	
Гл.инж.	Капанадзе	
ГИП	Капанадзе	
ГИП	Осипов	
Рук.гр.	ЧКВАНАВА	
Проверил	Клаудзишвили	
Разраб	Нокель	

I.050.I-2.2 I6.0

Ограждение
ОК 26-4; ОК 26-5;
ОК 26-6

Стадия	Лист	Листов
Р		I

ТбилЗНИИЭП

ФОРМАТ А4

19663 33

ФОРМАТ А4

Рис. 1

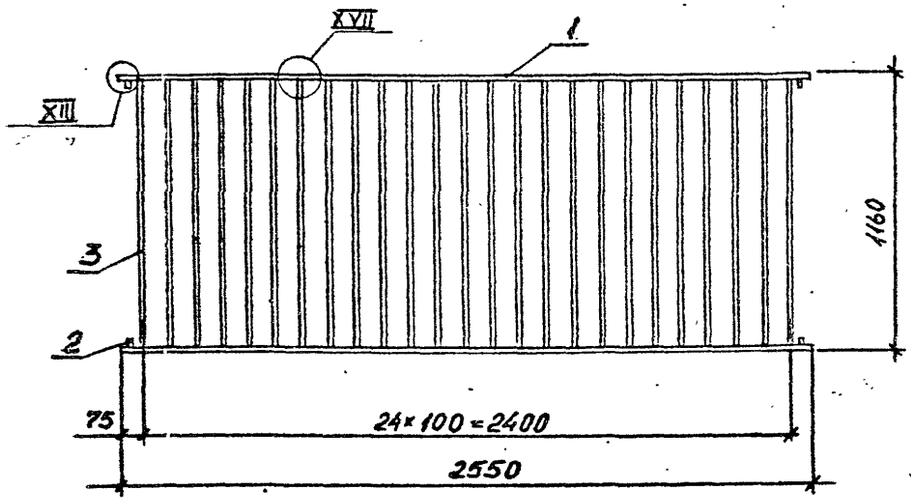

Рис. 2

Остальное-см. рис. 1

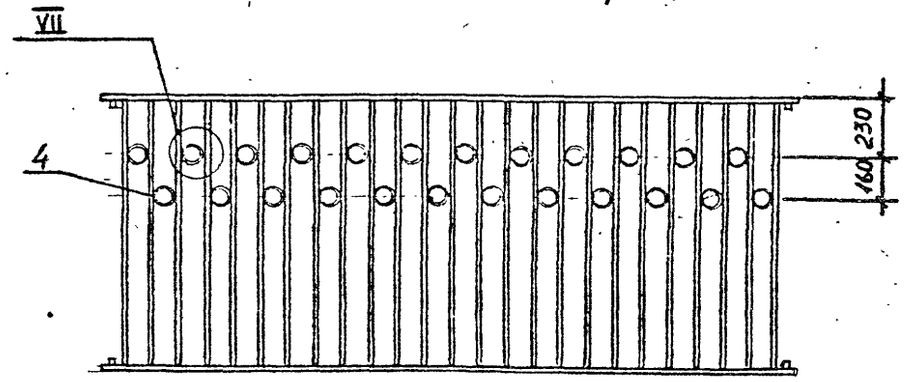

Рис. 3

Остальное - см. рис. 1.

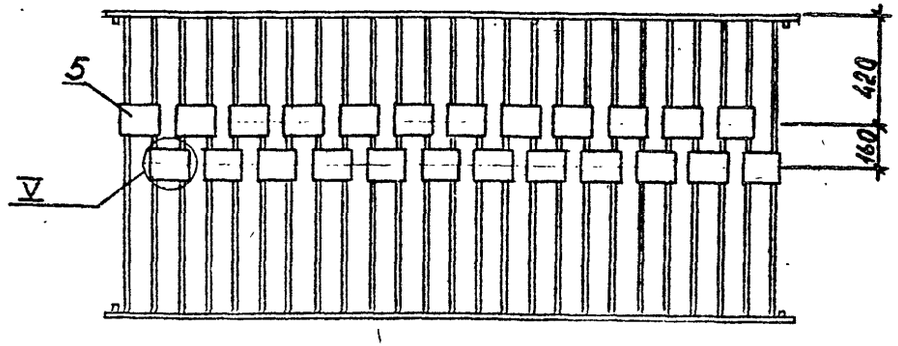

Обозначение	Марка	Рис.	Масса, кг
1.050.1-2.2 16.0	ОК 26-4	1	15,3
-01	ОК 26-5	2	17,7
-02	ОК 26-6	3	33,1

Нач. отд	Турманидзе		
Н.контр.	Мосесове		
Гл.инж.	Капанадзе		
ГИП	Капанадзе		
ГИП	Хинов		
Рук.гр.	Чкванава		
Проверил	Антия		
Разраб.	Нскель		

I.050.I-2.2 I6.0 СБ

Ограждение ОК 26-4; ОК 26-5; ОК 26-6
Сборочный чертеж

Стадия	Масса	Масштаб
Р	См. ТАБА.	I:20
Лист	Листов 1	

ТбилЗНИИЭП

ФОРМАТ А3

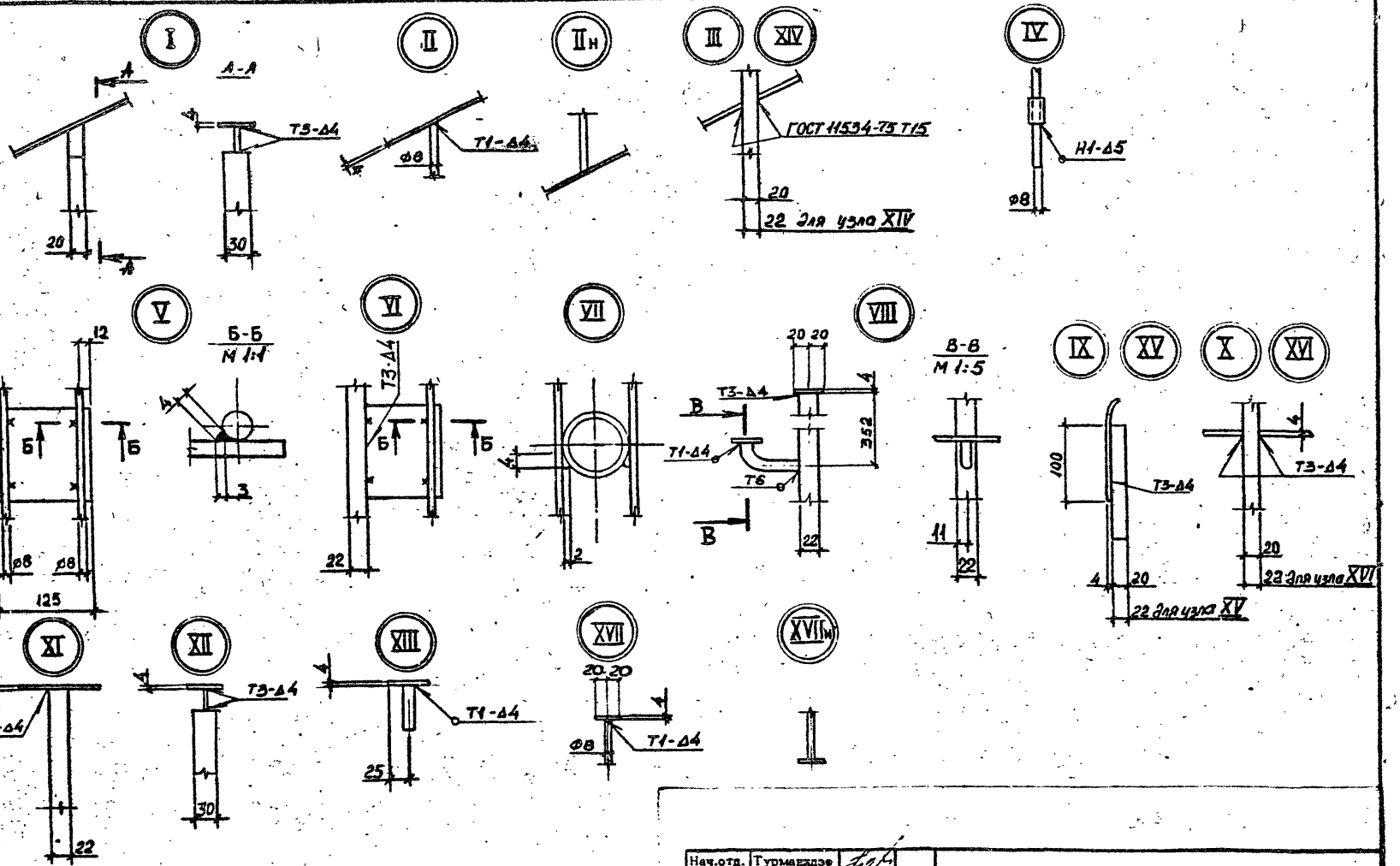

Нач.отд.	Турмаеидзе	
Н.контр.	Моссесова	
Гл.инж.	Капанадзе	
ГИП	Капанадзе	
ГИП	Осипов	
Рук.гр.	Чкванава	
Проверил	Антия	
Разраб	Нокель	

I.050.I-2.2 I7.0

УЗЕЛ
I-XVII; IIн; XVIIн.

Стадия	Лист	Листов
Р		1

ТбилЗНИИЭП

ФОРМАТ А3

√(√)

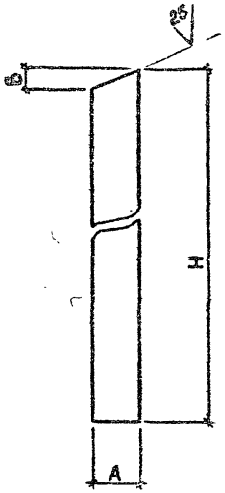

Размеры в мм

Обозначение	Н	А	Б	Материал	Масса, кг
1.050.1-2.2 001	50	20	10	Полоса Б6х20 ГОСТ 103-76 ВСт3кп2 ГОСТ 380-71*	0,04
-01	1505	22	12	Квадрат В 22 ГОСТ 2591-71* ВСт3кп2 ГОСТ 380-71*	5,70

I.050.I-2.2 00.I

Нач. отд	Турманидзе				
Н.контр.	Мосесова				
Гл.инж.	Капанадзе				
ГИП	Капанадзе				
ГИП	Осипов				
Рук.гр.	Чквианава				
Проверил	Антыя				
Разраб.	Нокель				

СТОЙКА

Стадия	Масса	Масштаб
Р	См. табл.	—
Лист	Листов 1	

См. табл.

ТбилЗНИИЭП

ФОРМАТ А4

√(√)

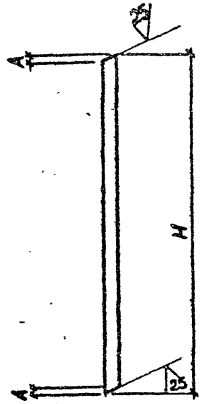

Размеры в мм

Обозначение	Н	А	Материал	Масса, кг
1.050.1-2.2 002	700	4	Круг В8 ГОСТ 2590-71*	0,28
-01	1150	4	Круг ВСт3кп2 ГОСТ 380-71*	0,45
-02	630	2	Полоса В4х40 ГОСТ 103-76	0,79
-03	640	2	Полоса ВСт3кп2 ГОСТ 380-71*	0,81

Инв.№ подл. | Подп. и дата | Взам.инв.№

I.050.I-2.2 00.2

Нач. отд	Турманидзе				
Н.контр.	Мосесова				
Гл.инж.	Капанадзе				
ГИП	Капанадзе				
ГИП	Осипов				
Рук.гр.	Чквианава				
Проверил	Антыя				
Разраб.	Нокель				

СВЯЗЬ

Стадия	Масса	Масштаб
Р	См. табл.	—
Лист	Листов 1	

См. табл.

ТбилЗНИИЭП

ФОРМАТ А4

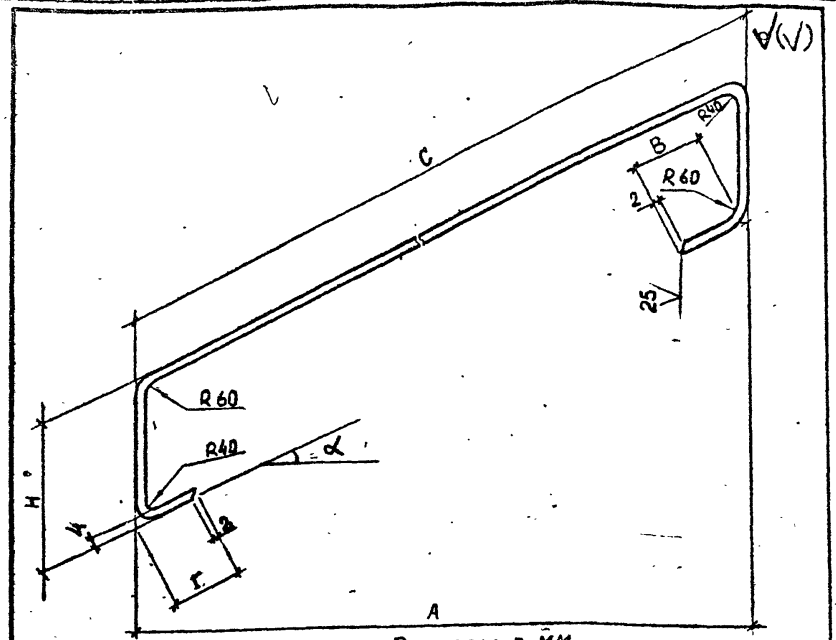

Размеры в мм

Обозначение	H	A	Г	Б	C	Общая длина	α	Д	Масса, кг
1.050.1-2.2 003	710	2770	67	324	3095	4785	26°30'	40	6,03
-01			66	320	3057	4742	25°		5,98
-02		3370	67	324	3765	5455	26°30'		6,88
-03		3070	402		3430				
-04	1160		400	321		6358		25	4,96
-05	710	1870	402	324	2090	4148		40	5,20
-06	1160		400	321		5043		25	3,95

		I.050.I-2.2 00.3	
Нач.отд.	Турманидзе		
Н.контр.	Мосесова	КАРКАС	Стадия: Р; Масса: См. табл.; Масштаб: —
Гл.инж.	Капанадзе		
ГИП	Капанадзе		Лист; Листов 1
ГИП	Осипов		
Рук.гр.	Чквданава	ПОЛОСА Б4хД ГОСТ 103-76 ВСт3кп2 ГОСТ 380-71*	ТбилЗНИИЭП
Проверил	Антидз		
Разраб.	Нокель		

ФОРМАТ А4

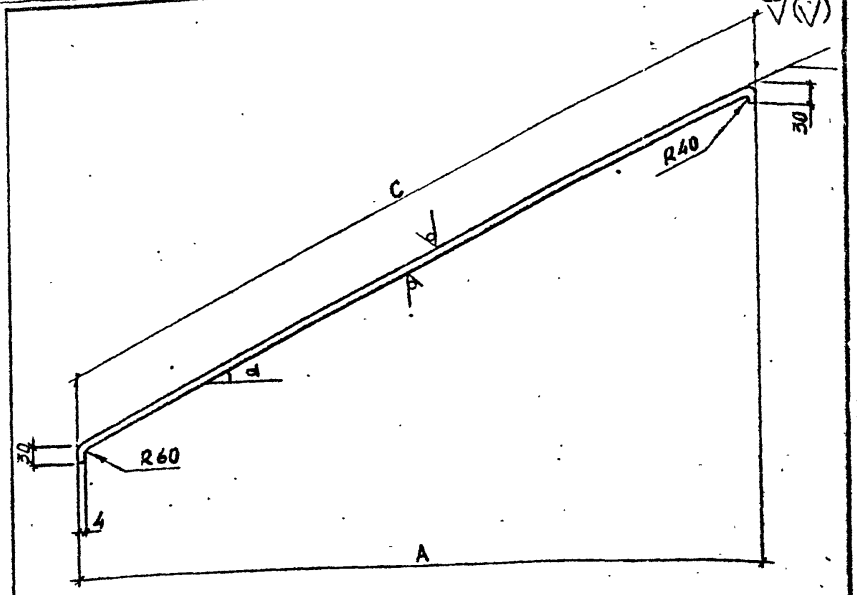

Размеры в мм

Обозначение	A	C	Общая длина	α	Д	Масса, кг
1.050.1-2.2 004	3070	3430	3438	26°30'	40	4,30
-01	1870	2090	2108		25	1,66

		I.050.I-2.2 00.4	
Нач. отд	Турманидзе		
Н.контр.	Мосесова	КАРКАС	Стадия: Р; Масса: См. табл.; Масштаб: I:50
Гл.инж.	Капанадзе		
ГИП	Капанадзе		Лист; Листов 1
ГИП	Осипов		
Рук.гр.	Чквданава	ПОЛОСА Б4хД ГОСТ 103-76 ВСт3кп2 ГОСТ 380-71	ТбилЗНИИЭП
Проверил	Антидз		
Разраб.	Нокель		

Инв.№ подл. | Подп. и дата | Взам.инв.№

ФОРМАТ А4

12.5 (V)

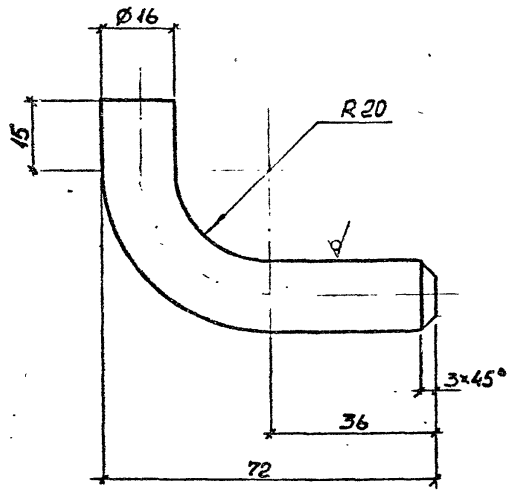

Общая длина 95 мм

			I.050.I-2.2 00.5			
Нач.отд.	Турманидзе		КРОНШТЕЙН	Стадия	Масса	Масштаб
Н.контр.	Мосесова			Р	0,15	I:I
Гл.инж.	Капанадзе			Лист	Листов I	
ГИП	Капанадзе		КРУГ В16 ГОСТ 2590-71* ВСт3кп2ГОСТ 380-71*	ТбилЗНИИЭП		
ГИП	Осипов					
Рук.гр.	Чкуанава					
Проверил	Антия					
Разраб.	Нокель					

ФОРМАТ А4

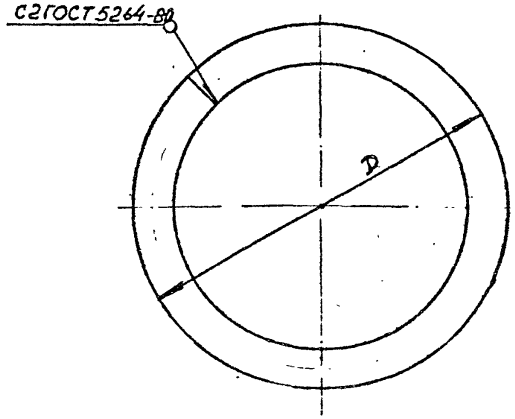

Размеры в мм

Обозначение	D	Общая длина	Масса, кг
I.050.1-2.2 00.6	82	232,4	0,09
-01	87	248,0	0,1
-02	90	257,5	0,1
-03	95	273,2	0,11
-04	100	288,9	0,11

			I.050.I-2.2 00.6			
Нач. отд	Турманидзе		ВСТАВКА	Стадия	Масса	Масштаб
Н.контр.	Мосесова			Р	См. табл.	—
Гл.инж.	Капанадзе			Лист	Листов I	
ГИП	Капанадзе		КРУГ В8 ГОСТ 2590-71* ВСт3кп2ГОСТ 380-71*	ТбилЗНИИЭП		
ГИП	Осипов					
Рук.гр.	Чкуанава					
Проверил	Антия					
Разраб.	Нокель					

ФОРМАТ А4

ВЗАМ.ИНВ.№ | ПОДП. И ДАТА | ИНВ.№ ПОДЛ.

25 V (V)

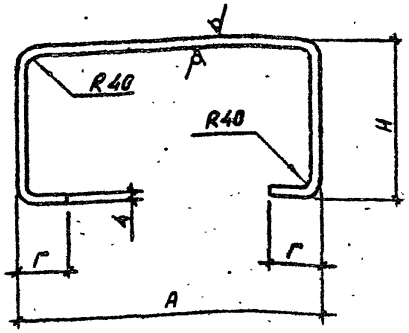

Размеры в мм

Обозначение	H	А	г	в	Общая длина	Масса, кг
1.050.1-2.2 00.7	710	1400	89	40	2910	3,67
-01		1100	239		2910	3,67
-02		1250	314		3210	4,05
-03		1170	274		3050	3,85
-04		870	124		2450	3,10
-05		1020	199		2750	3,47
-06	1160	1250	312	25	4114	3,21
-07		1020	197		3654	2,85
-08		1400	89		3810	2,95

Нач.отд.	Турманидзе		
Н.контр.	Мосесова		
Гл.инж.	Капанадзе		
ГИП	Капанадзе		
ГИП	Осипов		
Рук.гр.	Чкванава		
Проверил	Антуа		
Разраб.	Нокель		

I.050.I-2.2 00.7

КАРКАС

Стадия	Масса	Масштаб
Р	См. ТАБЛ	—
Лист	Листов I	

ПОЛОСА Б4хВ ГОСТ 103-76
ВСт3кп2 ГОСТ 380-71

ТбилЗНИИЭП

ФОРМАТ А4

25 V (V)

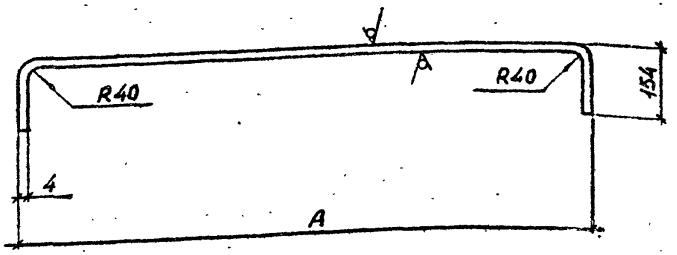

Размеры в мм

Обозначение	А	Общая длина	Масса, кг
1.050.1-2.2 00.8	1236	1514	1,91
-01	636	914	1,15

Нач. отд	Турманидзе		
Н.контр.	Мосесова		
Гл.инж.	Капанадзе		
ГИП	Капанадзе		
ГИП	Осипов		
Рук.гр.	Чкванава		
Проверил	Антуа		
Разраб.	Нокель		

ВЗАМ.ИНВ.№ | ПОДП. И ДАТА | ИНВ.№ ПОДЛ.

I.050.I-2.2 00.8

КАРКАС

Стадия	Масса	Масштаб
Р	См. ТАБЛ.	—
Лист	Листов I	

ПОЛОСА Б4х40 ГОСТ 103-76
ВСт3кп2 ГОСТ 380-71

ТбилЗНИИЭП

FORMAT A4

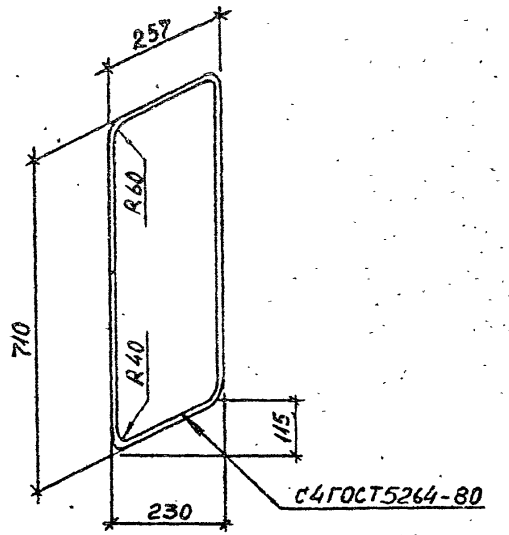

Общая длина 1813 мм

				I.050.I-2.2 00.9		
Нач. отд	Турманидзе			КАРКАС	Стадия: Р	Масса: 2,28	Масштаб: I:I0
Н.контр.	Мосесове				Лист	Листов I
Гл.инж.	Капанадзе					
ГИП	Капанадзе					
ГИП	Осипов					
Рук.гр.	Чквандва			ПОЛОСА Б4х40 ГОСТ 103-76	ТбилЗНИИЭП	
Проверил	Антия			ВСт3кп2 ГОСТ 380-71*		
Разраб.	Нескель					

ФОРМАТ А4

40

Табл. 2

ВЕДОМОСТЬ РАСХОДА СТАЛИ НА ИЗДЕЛИЕ, КГ

МАРКА ИЗДЕЛИЯ	ИЗДЕЛИЯ МЕТАЛЛИЧЕСКИЕ														ОБЩИЙ РАСХОД
	ПОЛОСА СТАЛЬНАЯ					СТАЛЬ КВАДРАТНАЯ		СТАЛЬ КРУГЛАЯ			СТАЛЬ ЛИСТОВАЯ		ТРУБА СТАЛЬНАЯ		
	МАРКА СТАЛИ ВСт3кп2														
	ГОСТ 103 - 76					ГОСТ 2591-71*		ГОСТ 2590-71*			ГОСТ 19903-74*		ГОСТ 10704-76*		
	-4x25	-6x20	-4x40	-20x30	ИТОГО	□ 22	ИТОГО	⌀ 8	⌀ 16	ИТОГО	-6x125	ИТОГО	o 18x4,5	ИТОГО	
ОМ 14-1		0,20	9,14	23,65	32,99			3,64		3,64					36,6
ОМ 14-2		0,20	9,14	23,65	32,99			3,64		3,64			1,30	1,30	37,9
ОМ 14-3		0,20	9,14	23,65	32,99			3,64		3,64			1,05	1,05	37,7
ОМ 15-1		0,20	9,27	23,65	33,12			3,64		3,64					36,7
ОМ 15-2		0,20	9,27	23,65	33,12			3,64		3,64			1,30	1,30	38,0
ОМ 15-3		0,20	9,27	23,65	33,12			3,64		3,64			1,05	1,05	37,7
ОМ 17-1		0,20	10,12	23,65	33,97			4,20		4,20					38,2
ОМ 17-2		0,20	10,12	23,65	33,97			4,20		4,20			1,50	1,50	39,7
ОМ 17-3		0,20	10,12	23,65	33,97			4,20		4,20			1,25	1,25	39,4
ОМ 18-1		0,24	10,82	28,38	39,44			4,48		4,48					43,9
ОМ 18-2		0,24	10,82	28,38	39,44			4,48		4,48			1,60	1,60	45,5
ОМ 18-3		0,24	10,82	28,38	39,44			4,48		4,48			1,35	1,35	45,3
ОМ 17-4	4,96		7,54		12,50	28,50	28,50	11,25	0,75	12,00					53,0
ОМ 17-5	4,96		7,54		12,50	28,50	28,50	14,15	0,75	14,90					55,9
ОМ 17-6	4,96		7,54		12,50	28,50	28,50	11,25	0,75	12,00	21,46	21,46			74,5
ОМВ 14-1		0,15	5,11	14,19	19,45			1,68		1,68					21,1
ОМВ 14-2		0,15	5,11	14,19	19,45			1,68		1,68			0,60	0,60	21,7
ОМВ 14-3		0,15	5,11	14,19	19,45			1,68		1,68			0,50	0,50	21,6
ОМВ 17-1		0,10	4,77	9,46	14,33			1,40		1,40					15,8
ОМВ 17-2		0,10	4,77	9,46	14,33			1,40		1,40			0,50	0,50	16,2
ОМВ 17-3		0,10	4,77	9,46	14,33			1,40		1,40			0,45	0,45	16,2
ОМВ 18-1		0,10	4,39	9,46	13,95			1,40		1,40					15,4
ОМВ 18-2		0,10	4,39	9,46	13,95			1,40		1,40			0,50	0,50	15,9
ОМВ 18-3		0,10	4,39	9,46	13,95			1,40		1,40			0,45	0,45	15,8

Нач.отд.	Турманидзе	
Н.контр.	Мосесова	
Гл.инж.	Капанадзе	
ГИП	Капанадзе	
ГИП	Осипов	
Рук.гр.	Чкванава	
Проверил	Чкванава	
Разраб	Нокель	

1.050.1-2.2 00.0 ВС

ВЕДОМОСТЬ РАСХОДА СТАЛИ НА ИЗДЕЛИЕ

Стадия	Лист	Листов
Р	1	3

ТбилЗНИИЭП

19663 41

ФОРМАТ А3

Продолжение табл.2

МАРКА ИЗДЕЛИЯ	ИЗДЕЛИЯ МЕТАЛЛИЧЕСКИЕ													ОБЩИЙ РАСХОД
	ПОЛОСА СТАЛЬНАЯ					СТАЛЬ КВАДРАТНАЯ		СТАЛЬ КРУГЛАЯ			СТАЛЬ ЛИСТОВАЯ		ТРУБА СТАЛЬНАЯ		
	МАРКА СТАЛИ ВСт3кп2														
	ГОСТ 103 - 76					ГОСТ 2591-71*		ГОСТ 2590-71*			ГОСТ 19903-74*		ГОСТ 10704-76*		
	-4х25	-6х20	-4х40	-20х30	ИТОГО	□ 22	ИТОГО	⌀8	⌀16	ИТОГО	-6х125	ИТОГО	⌀18х4,5	ИТОГО	
ОМН 14-1		0,10	4,57	9,46	14,13			1,40		1,40					15,5
ОМН 14-2		0,10	4,57	9,46	14,13			1,40		1,40			0,50	0,50	16,0
ОМН 14-3		0,10	4,57	9,46	14,13			1,40		1,40			0,45	0,45	16,0
ОМН 17-1		0,10	4,19	9,46	13,75			1,40		1,40					15,2
ОМН 17-2		0,10	4,19	9,46	13,75			1,40		1,40			0,50	0,50	15,7
ОМН 17-3		0,10	4,19	9,46	13,75			1,40		1,40			0,45	0,45	15,6
ОМН 18-1		0,10	3,82	9,46	13,38			0,84		0,84					14,2
ОМН 18-2		0,10	3,82	9,46	13,38			0,84		0,84			0,30	0,30	14,5
ОМН 18-3		0,10	3,82	9,46	13,38			0,84		0,84			0,25	0,25	14,5
ОМН 18-1к			1,86	8,52	10,38			0,84		0,84					11,2
ОМН 18-2к			1,86	8,52	10,38			0,84		0,84			0,30	0,30	11,5
ОМН 18-3к			1,86	8,52	10,38			0,84		0,84			0,25	0,25	11,5
ОМД-1			2,28		2,28			0,28		0,28					2,6
ОМД-2			2,28		2,28			0,28		0,28			0,10	0,10	2,7
ОМВ 17-4	3,66				3,66	11,44	11,44	4,05		4,05					19,2
ОМВ 17-5	3,66				3,66	11,44	11,44	5,27		5,27					20,4
ОМВ 17-6	3,66				3,66	11,44	11,44	4,05		4,05	8,88	8,88			28,0
ОМ. 17-4	3,30				3,30	11,44	11,44	3,35		3,35					18,1
ОМН 17-5	3,30				3,30	11,44	11,44	4,35		4,35					19,1
ОМН 17-6	3,30				3,30	11,44	11,44	3,35		3,35	7,40	7,40			25,5
ОП 12-1		0,05	3,35	13,25	16,65			1,68		1,68					18,3
ОП 12-2		0,05	3,35	13,25	16,65			1,68		1,68			0,60	0,60	18,9
ОП 12-3		0,05	3,35	13,25	16,65			1,68		1,68			0,50	0,50	18,8
ОП 12-4	0,90		1,91		2,81	16,40	16,40	4,50		4,50					23,7
ОП 12-5	0,90		1,91		2,81	16,40	16,40	5,66		5,66					24,9
ОП 12-6	0,90		1,91		2,81	16,40	16,40	4,50		4,50	8,88	8,88			32,6
ОК 26-4	4,00				4,00			11,29		11,29					15,3
ОК 26-5	4,00				4,00			13,21		13,21					17,7

Продолжение табл. 2

МАРКА ИЗДЕЛИЯ	ИЗДЕЛИЯ МЕТАЛЛИЧЕСКИЕ														ОБЩИЙ РАСХОД
	ПОЛОСА СТАЛЬНАЯ					СТАЛЬ КВАДРАТНАЯ		СТАЛЬ КРУГЛАЯ			СТАЛЬ ЛИСТОВАЯ		ТРУБА СТАЛЬНАЯ		
	МАРКА СТАЛИ ВСт3кп2														
	ГОСТ 103 - 76					ГОСТ 2591-71*		ГОСТ 2590-71*			ГОСТ 19903-74*		ГОСТ 10704-76*		
	-4х25	-6х20	-4х40	-20х30	ИТОГО	□ 22	ИТОГО	⌀8	⌀16	ИТОГО	-6х125	ИТОГО	⌀18х4,5	ИТОГО	
ОК 26-6	4,00				4,00			11,29		11,29	17,76	17,76			33,1
ОМ II-1		0,12	6,82	14,19	21,13			2,52		2,52					23,7
ОМ II-2		0,12	6,82	14,19	21,13			2,52		2,52			0,90	0,90	24,6
ОМ II-3		0,12	6,82	14,19	21,13			2,52		2,52			0,75	0,75	24,4
ОМ II-4	5,61		1,62		7,23	17,10	17,10	6,75	0,45	7,20					31,5
ОМ II-5	5,61		1,62		7,23	17,10	17,10	8,49	0,45	8,94					33,3
ОМ II-6	5,61		1,62		7,23	17,10	17,10	6,75	0,45	7,20	12,58	12,58			44,1
ОМВ 14-4	3,85				3,85	17,16	17,16	4,50		4,50					25,5
ОМВ 14-5	3,85				3,85	17,16	17,16	5,84		5,84					26,9
ОМВ 14-6	3,85				3,85	17,16	17,16	4,50		4,50	10,36	10,36			35,9

gost.e-ecolog.ru