ТИПОВЫЕ КОНСТРУКЦИИ, ИЗДЕЛИЯ И УЗЛЫ ЗДАНИЙ И СООРУЖЕНИЙ

СЕРИЯ 1.050.1–2

СБОРНЫЕ ЖЕЛЕЗОБЕТОННЫЕ МАРШИ, ПЛОЩАДКИ И ПРОСТУПИ ДЛЯ МНОГОЭТАЖНЫХ ОБЩЕСТВЕННЫХ ЗДАНИЙ, ПРОИЗВОДСТВЕННЫХ И ВСПОМОГАТЕЛЬНЫХ ЗДАНИЙ ПРОМЫШЛЕННЫХ ПРЕДПРИЯТИЙ

ВЫПУСК 1

ЛЕСТНИЧНЫЕ МАРШИ, ПЛОЩАДКИ И ПРОСТУПИ РАБОЧИЕ ЧЕРТЕЖИ

gost.e-ecolog.ru

ЦЕНА 2-58

ЦЕНТРАЛЬНЫЙ ИНСТИТУТ ТИПОВОГО ПРОЕКТИРОВАНИЯ
ГОССТРОЯ СССР

Москва, А-445, Смольная ул., 22

Сдан в печать VI 1984 года

Заказ № 7752 Тираж 4.000 экз.

ТИПОВЫЕ КОНСТРУКЦИИ, ИЗДЕЛИЯ И УЗЛЫ ЗДАНИЙ И СООРУЖЕНИЙ

СЕРИЯ 1.050.1–2

СБОРНЫЕ ЖЕЛЕЗОБЕТОННЫЕ МАРШИ, ПЛОЩАДКИ И ПРОСТУПИ ДЛЯ МНОГОЭТАЖНЫХ ОБЩЕСТВЕННЫХ ЗДАНИЙ, ПРОИЗВОДСТВЕННЫХ И ВСПОМОГАТЕЛЬНЫХ ЗДАНИЙ ПРОМЫШЛЕННЫХ ПРЕДПРИЯТИЙ

ВЫПУСК I

ЛЕСТНИЧНЫЕ МАРШИ, ПЛОЩАДКИ И ПРОСТУПИ

РАБОЧИЕ ЧЕРТЕЖИ

РАЗРАБОТАНЫ ТБИЛЗНИИЭП

ГЛ. ИНЖЕНЕР ИНСТИТУТА Р. БАРКАЯ
ГЛ. КОНСТР. ПРОЕКТ. ОТД. А. ЧИКОБАВА
НАЧАЛЬНИК ОТДЕЛА Г. ТУРМАНИДЗЕ
ГЛ. ИНЖЕНЕР ОТДЕЛА Н. КАПАНАДЗЕ
ГЛ. КОНСТР. ПРОЕКТА Г. ОСИПОВ

ПРИ УЧАСТИИ:

ЦНИИЭП ТБЗ И ГК
ДИРЕКТОР ИНСТИТУТА В. ЛЕПСКИЙ
НАЧАЛЬНИК ОСК Б. ВОЛЫНСКИЙ
ГЛ. ИНЖ. ПРОЕКТА И. ПРИГОРЕВ

ЦНИИПРОМЗДАНИЙ
ГЛ. ИНЖЕНЕР ИНСТИТУТА В. ГРАНЕВ
РУКОВОДИТЕЛЬ ОКБ МЗ Г. ВЫЖИГИН
ГЛ. ИНЖ. ПРОЕКТА В. ТРАХТЕНГЕРЦ

Утверждены
Госстроем СССР
Протокол от 10.04.1984г.
N ВА-22
Введены в действие
с 15.04.1984г.

Обозначение	Наименование	Стр.
I.050.I-2.I 00.0.00.0	Содержание	2
I.050.I-2.I 00.0.00.0 ТО	Техническое описание	4
I.050.I-2.I 0I.0.00.0	Марш лестничный ЛМП 57.II.I4-5; ЛМП 57.II.I4-5-С; ЛМП 57.II.I5-5; ЛМП 57.II.I5-5-С	I3
I.050.I-2.I 0I.0.00.0 СБ	Марш лестничный ЛМП 57.II.I4-5; ЛМП 57.II.I4-5-С; ЛМП 57.II.I5-5; ЛМП 57.II.I5-5-С.Сборочный чертеж.	I4
02.0.00.0	Марш лестничный ЛМП 60.II.I5-5; ЛМП 60.II.I5-5-С	I5
02.0.00.0 СБ	Марш лестничный ЛМП 60.II.I5-5; ЛМП 60.II.I5-5-С. Сборочный чертеж	I5
03.0.00.0	Марш лестничный ЛМП 60.II.I7-5; ЛМП 60.II.I7-5-С	I6
03.0.00.0 СБ	Марш лестничный ЛМП 60.II.I7-5; ЛМП 60.II.I7-5-С.Сборочный чертеж	I6
04.0.00.0	Марш лестничный ЛМП 57.II.I7-5; ЛМП 57.II.I7-5-С	I7
04.0.00.0 СБ	Марш лестничный ЛМП 57.II.I7-5; ЛМП 57.II.I7-5-С. Сборочный чертеж	I7
05.0.00.0	Марш лестничный ЛМП 57.II.I7-5-I; ЛМП 57.II.I7-5-IС	I8
05.0.00.0 СБ	Марш лестничный ЛМП 57.II.I7-5-I; ЛМП 57.II.I7-5-IС. Сборочный чертеж	I8
06.0.00.0	Марш лестничный ЛМП 57.II.I7-5-2; ЛМП 57.II.I7-5-2С	I9
06.0.00.0 СБ	Марш лестничный ЛМП 57.II.I7-5-2; ЛМП 57.II.I7-5-2С. Сборочный чертеж	I9
07.0.00.0	Марш лестничный ЛМП 57.II.I8-5; ЛМП 57.II.I8-5-С	20
07.0.00.0 СБ	Марш лестничный ЛМП 57.II.I8-5; ЛМП 57.II.I8-5-С. Сборочный чертеж.	20
I.050.I-2.I 08.0.00.0	Марш лестничный ЛМП 57.II.I8-5-I; ЛМП 57.II.I8-5-IС	2I
08.0.00.0 СБ	Марш лестничный ЛМП 57.II.I8-5-I; ЛМП 57.II.I8-5-IС. Сборочный чертеж	2I
09.0.00.0	Марш лестничный ЛМП 57.II.I8-5-2; ЛМП 57.II.I8-5-2С	22
09.0.00.0 СБ	Марш лестничный ЛМП 57. II.I8-5-2; ЛМП 57.II.I8-5-2С. Сборочный чертеж	22
I0.0.00.0	Марш лестничный ЛМП 57.II.I4-5-3; ЛМП 57.II.I4-5-3С; ЛМП 57.II.I5-5-3; ЛМП 57.II.I5-5-3С	23
I0.0.00.0 СБ	Марш лестничный ЛМП 57.II.I4-5-3; ЛМП 57.II.I4-5-3С; ЛМП 57.II.I5-5-3; ЛМП 57.II.I5-5-3С.Сборочный чертеж.	24
II.0.00.0	Марш лестничный ЛМП 60.II.I5-5-3; ЛМП 60.II.I5-5-3С	25
II.0.00.0 СБ	Марш лестничный ЛМП 60.II.I5-5-3; ЛМП 60.II.I5-5-3С. Сборочный чертеж	25
I2.0.00.0	Марш лестничный ЛМП 60. II.I7-5-3; ЛМП 60.II.I7-5-3С	26
I2.0.00.0 СБ	Марш лестничный ЛМП 60.II.I7-5-3; ЛМП 60.II.I7-5-3С. Сборочный чертеж.	26
I3.0.00.0	Марш лестничный ЛМП 57.II.I7-5-3; ЛМП 57.II.I7-5-3С	27
I3.0.00.0 СБ	Марш лестничный ЛМП 57.II.I7-5-3; ЛМП 57.II.I7-5-3С. Сборочный чертеж	27
I4.0.00.0	Марш лестничный ЛМП 57.II.I7-5-I3; ЛМП 57.II.I7-5-I3С	28

Нач. отд.	Турманидзе	
Н. контр.	Мосесова	
Гл.инж.	Капанадзе	
ГИП	Осипов	
ГИП	Капанадзе	
Рук.гр.	Чкуанава	
Проверил	Капанадзе	
Разраб.	Барбакадзе	

I.050.I-2.I 00.0.00.0

СОДЕРЖАНИЕ

Стадия	Лист	Листов
Р	1	2

ТбилЗНИИЭП

Инв.№подл. | Подп. и дата | Взам.инв.№

Обозначение	Наименование	Стр.
I.050.I-2.I I4.0.00.0 СБ	Марш лестничный ЛМП 57.II.I7-5-I3, ЛМП 57.II.I7-5-I3С. Сборочный чертеж	28
I5.0.00.0	Марш лестничный ЛМП 57.II.I8-5-3, ЛМП 57.II.I8-5-3С	29
I5.0.00.0 СБ	Марш лестничный ЛМП 57.II.I8-5-3, ЛМП 57.II.I8-5-3С. Сборочный чертеж.	29
I6.0.00.0	Марш лестничный ЛМП 57.II.I8-5-I3, ЛМП 57.II.I8-5-I3С	30
I6.0.00.0 СБ	Марш лестничный ЛМП 57.II.I8-5-I3, ЛМП 57.II.I8-5-I3С.Сборочный чертеж.	30
I7.0.00.0	Площадка лестничная (ЛПП)	3I
I7.0.00.0СБ	Площадка лестничная (ЛПП) Сборочный чертеж	34
I8.0.00.0	Проступь накладная (ЛН)	35
I8.0.00.0 СБ	Проступь накладная (ЛН).Сборочный чертеж	36
I9.0.00.0	Рама лестничная ЛР I2,ЛР I3,ЛР I4,ЛР I6	37
I9.0.00.0 СБ	Рама лестничная ЛР I2,ЛР I3,ЛР I4,ЛР I6 Сборочный чертеж.	37
20.0.00.0	Узел I,2	38
2I.0.00.0	Узел 3-7; 3С-7С.	40
22.0.00.0	Узел 8,9	4I
I.050.I-2.I 00.I.00.0	Каркас пространственный КП-КП0	42
00.I.00.0 СБ	Каркас пространственный КП-КП0. Сборочный чертеж.	44
00.2.00.0	Каркас пространственный КПI-КП8	45
00.2.00.0 СБ	Каркас пространственный КПI-КП8. Сборочный чертеж.	47
00.3.00.0	Каркас пространственный КП9-КП23	48
00.3.00.0 СБ	Каркас пространственный КП9-КП23. Сборочный чертеж.	48

Обозначение	Наименование	Стр.
I.050.I-2.I 00.0.0I.0	Каркас плоский КРI-КРI0	49
00.0.0I.0 СБ	Каркас плоский КРI-КРI0.Сборочный чертеж.	50
00.0.02.0	Каркас плоский КРII-КРI5	5I
00.0.02.0 СБ	Каркас плоский КРII-КРI5.Сборочный чертеж.	53
00.0.03.0	Каркас плоский КРI6-КР25	52
00.0.03.0 СБ	Каркас плоский КРI6-КР25.Сборочный чертеж.	53
00.0.04.0	Каркас плоский КР26-КР32	54
00.0.04.0 СБ	Каркас плоский КР26-КР32.Сборочный чертеж	55
00.0.05.0	Каркас плоский КР33,КР34	55
00.0.05.0 СБ	Каркас плоский КР33, КР34. Сборочный чертеж.	56
00.0.06.0	Сетка арматурная СI-С9	56
00.0.06.0 СБ	Сетка арматурная СI-С9. Сборочный чертеж.	57
00.0.07.0	Сетка арматурная СI0-СI5.	58
00.0.07.0 СБ	Сетка арматурная СI0-СI5.Сборочный чертеж.	60
00.0.08.0	Сетка арматурная СI6-С24	59
00.0.08.0 СБ	Сетка арматурная СI6-С24.Сборочный чертеж.	60
00.0.09.0	Изделие закладное МНI,МН3	6I
00.0.I0.0	Изделие закладное МН2	6I
00.0.II.0	Изделие закладное МН4	62
00.0.I2.0	Изделие закладное МН5	62
00.0.I3.0	Изделие закладное МН6	63
I.050.I-2.I 00.0.00.I	Петля П-П3	63
I.050.I-2.I 00.0.00.0 ВС	Ведомость расхода стали на изделие.	64

I. ОБЩАЯ ЧАСТЬ

I.I. Серия I.050.I-2, выпуск I содержит рабочие чертежи сборных железобетонных элементов лестниц – маршей, площадок, накладных проступей опорных рам. Элементы лестниц являются межвидовыми и предназначены для применения в крупнопанельных общественных зданиях и вспомогательных зданиях промышленных предприятий; каркасно-панельных общественных зданиях, производственных и вспомогательных зданиях промышленных предприятий, строящихся в обычных районах и в районах сейсмичностью 7,8 и 9баллов в условиях неагрессивных, слабо и среднеагрессивных газовых сред.

I.2. При применении элементов лестниц в условиях воздействия агрессивной среды должны соблюдаться требования ГОСТ 9818.0-81 и СНиП II-28-73*

I.3. Лестничные марши разработаны для зданий с высотами этажей 2,8; 3,0; 3,3; 3,6; 4,2; 4,8; 6,0 и 7,2 м. Расчетную ширину маршей определяют укладываемые на марши накладные проступи, длиной I2I0 и I350 мм.

I.4. Номенклатуру изделий см. табл. 3.

2. ТЕХНИЧЕСКАЯ ХАРАКТЕРИСТИКА ИЗДЕЛИЙ

2.I. По конструктивному решению приняты лестничные марши ребристые с полуплощадками, со ступенями под накладные проступи, лестничные ребристые площадки и накладные проступи.

2.2. Расчет и конструирование изделий лестниц выполнены в соответствии со СНиП II-2I-75 "Бетонные и железобетонные конструкции. Нормы проектирования" с изменениями и дополнениями в соответствии с постановлением Госстроя СССР от II мая I98Iг.№67; СНиП II-6-74 "Нагрузки и воздействия. Нормы проектирования", с изменениями и дополнениями в соответствии с постановлением Госстроя СССР от 3I декабря I982г.№343; СНиП II-7-8I "Строительство в сейсмических районах. Нормы проектирования".

2.3. Расчетная временная нагрузка на лестницы, согласно СНиП II-6-74, принята 480 кгс/м^2 (без учета собственного веса конструкции, с коэффициентом перегрузки I,2). Расчётные схемы и величины нагрузок лестничных площадок и маршей приведены на листах 3 и 4 соответственно.

2.4. Марка тяжелого бетона для всех элементов принята М300.

2.5. Предел огнестойкости конструкций – I час, в соответствии с "Руководством по определению пределов огнестойкости конструкций, пределов распространения огня по конструкциям и групп возгораемости материалов", разработанным ЦНИИСК им.Кучеренко и НИИЖБ Госстроя СССР

2.6. Марши и площадки с индексом "С" применяются для зданий, возводимых в сейсмических районах и имеют дополнительные закладные изделия МН4. Опорные рамы применяются только в сейсмических районах.

3. АРМИРОВАНИЕ И АРМАТУРНЫЕ ИЗДЕЛИЯ

3.I. Армирование изделий предусмотрено сварными пространственными каркасами и сетками из арматурной стали класса А-I и А-III, ГОСТ 578I-82 и арматурной проволоки класса Вр-I, ГОСТ 6727-80.

3.2. Арматурные сетки и каркасы изготовляются при помощи контактной точечной сварки в соответствии с ГОСТ I0922-75 и СН 393-78.

3.3. Закладные изделия предусмотрены из стали марки ВСт3кп2-I по ТУ I4-I-3023-80. Монтажные петли — из арматуры класса А-I марки ВСт3пс2. Изготовление и установка закладных изделий выполняется в соответствии с СН 3I3-65*, СН 393-78, а также с требованиями ГОСТ I0922-75. Проектное положение закладных изделий обеспечивается закреплением их на форме.

3.4. Антикоррозионная защита закладных изделий и сварных соединений выполняется в соответствии со СНиП II-28-73* "Защита строительных конструкций от коррозии".

3.5. Все пересечения арматурных каркасов, сеток и дополнительных стержней должны быть соединены при помощи контактной точечной сварки.

Нач. отд.	Турманидзе	
Н. контр.	Мосесова	
Гл.инж.	Капанадзе	
ГИП	Осипов	
ГИП	Капанадзе	
Рук.гр.	Чкваншава	
Проверил	Капанадзе	
Разраб.	Осипов	

I.050.I-2.I 00.0.00.0 ТО

ТЕХНИЧЕСКОЕ ОПИСАНИЕ

Стадия	Лист	Листов
Р	1	9

ТбилЗНИИЭП

Инв. № подл. | Подпись и дата | Взам. инв. №

4. ИЗГОТОВЛЕНИЕ И МОНТАЖ ИЗДЕЛИЙ

4.I. Изготовление лестничных маршей предусмотрено кассетным способом. Подъем лестничных маршей из формы производится за 4 петли при помощи самобалансирующейся траверсы. Подъем лестничных маршей при установке в рабочее положение осуществляется при помощи 4 инвентарных петель, продеваемых через специальные отверстия и охватывающих несущие ребра. Транспортировка и складирование лестничных маршей осуществляется в положении на "боку".

4.2. Лестничные площадки изготовляются в горизонтальных формах. Подъем лестничной площадки из формы и при монтаже осуществляется за 4 петли. Транспортировка лестничных площадок осуществляется в рабочем положении.

4.3. Опорные рамы изготовляются в горизонтальных формах, а накладные проступи - в кассетах.

4.4. Вид отделки наружных поверхностей изделия устанавливается в проекте здания в соответствии с требованиями ГОСТ 98I8.0-8I.

4.5. Элементы лестниц из тяжелого бетона в части технических требований, точности изготовления, правил приемки и испытаний должны удовлетворять требованиям ГОСТ 98I8.0-8I. Перекос ступеней в плане не должен превышать 2 мм. Искривление лицевой поверхности накладных проступей-не более 2 мм на всю длину.

4.6. Величина нормируемой отпускной прочности, принимаемая в соответствии с ГОСТ 98I8.0-8I, должна быть не менее 70% проектной марки. Изготовитель должен гарантировать достижение I00% прочности бетона в возрасте 28 суток.

5. ИСПЫТАНИЕ ИЗДЕЛИЙ

5.I. К серийному изготовлению изделий разрешается приступить после проведения контрольных испытаний в соответствии с ГОСТ 8829-77.

5.2. Данные для испытания лестничных маршей по прочности см. табл. 2, по жесткости и трещиностойкости см. табл. 3.

6. МАРКИРОВКА ИЗДЕЛИЙ

6.I. Маркировка лестничных маршей, площадки и проступей вы в соответствии с ГОСТ 23009-78 и ГОСТ 98I8.0-8I.

6.2. В маркировке изделий приняты буквенно-цифровые группы обозначений:

Первая группа - тип элемента конструкции и его номинальные размеры: длина и ширина в дециметрах округленно, а для маршей и высота вертикальной проекции марша в эксплуатационном положении.

ЛМП - лестничный марш, ребристый с полуплощадками;

ЛПП - лестничная площадка ребристая;

ЛР - лестничная опорная рама.

IЛН - накладные проступи для укладки на нижние и рядовые ступени маршей;

2ЛН - накладные проступи для укладки на площадки и верхние ступени маршей;

Для конечных площадок и накладных проступей, укладываемых на верхние конечные ступени маршей первая группа дополняется строчной буквой "в".

Вторая группа - расчетная временная нагрузка 480 кг/м^2 обозначаемая числом 5.

Третья группа - цифровые обозначения

I - лестничный марш с верхней удлиненной полуплощадкой.

2 - лестничный марш с нижней удлиненной полуплощадкой;

3 - лестничный марш без нижней полуплощадки.

I3 - лестничный марш с верхней удлиненной полуплощадкой и без нижней полуплощадки.

индекс "С" - марши и площадки, применяемые в сейсмических районах.

Примеры маркировки:

ЛМП 57.II.I7-5-IC

- Лестничный марш ребристый
- Длина, ширина и высота лестничного марша в дециметрах, округленно
- Расчетная временная нагрузка – 480 кгс/м²
- Лестничный марш с верхней удлиненной полуплощадкой
- Применяемая в сейсмических районах

ЛПП I4.I2в-С

- Лестничная площадка ребристая
- Длина и ширина площадки в дециметрах, округленно
- Верхняя конечная площадка
- Применяемая в сейсмических районах

2ЛН I4.3

- Накладные проступи для укладки на площадки и верхние ступени маршей
- Длина и ширина накладной проступи в дециметрах, округленно

Расчетная схема лестничной площадки и схема испытания

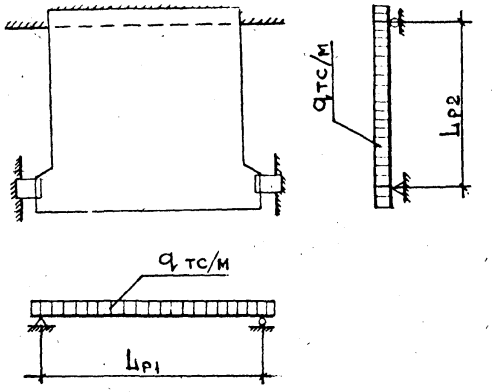

Таблица I

Таблица нагрузок

Марка изделия	l_{p1} мм	l_{p2} мм	Расчетная нагрузка q, кгс/м²	Нормативная нагрузка $q^н$, кгс/м²
ЛПП I4.I2в	I550	900	950	830
ЛПП I4.I3в		I025	990	860
ЛПП I4.I5в		II25	950	830
ЛПП I5.I5в	I650	II90	I020	900
ЛПП I6.I5в	I720	II90		
ЛПП I6.I6в		I340	950	830

Таблица 2

Данные для расчета и испытания лестничных маршей по прочности

Марка изделия	$L_р$, мм	Расчетная нагрузка q, кгс/м	Нормативная нагрузка $q^н$, кгс/м	Величина коэффициента "С"					
				С=1,4 (п.2.4.2 ГОСТ 8829-77)			С=1,6 (п.2.4.2 ГОСТ 8829-77)		
				Величина контрольной нагрузки кгс/м					
				при которой изделия признаются годными (п.2.4.2 ГОСТ 8829-77)		при которой требуются повторные испытания (п.3.2.2 ГОСТ 8829-77)	при которой изделия признаются годными (п.2.4.2 ГОСТ 8829-77)		при которой требуются повторные испытания (п.3.2.2 ГОСТ 8829-77)
				с учетом собственного веса изделия	за вычетом собственного веса изделия	за вычетом собственного веса изделия	с учетом собственного веса изделия	за вычетом собственного веса изделия	за вычетом собственного веса изделия
ЛМП 57.II.I4 ЛМП 57.II.I5	5550	I320	II40	I850	I400	< I400 ≥ II90	2I00	I650	< I650 ≥ I400
ЛМП 57.II.I7 ЛМП 57.II.I8	5550	I350	II70	I890	I4I0	< I4I0 ≥ I200	2I60	I680	< I680 ≥ I430
ЛМП 60.II.I5 ЛМП 60.II.I7	5880								
ЛМП 57.II.I4-5-3 ЛМП 57.II.I5-5-3	4370	I350	II70	I890	I4I0	< I4I0 ≥ I200	2I60	I680	< I680 ≥ I430
ЛМП 57.II.I7-5-3	4520								
ЛМП 57.II.I7-5-I3	4650								
ЛМП 57.II.I8-5-3	4670								
ЛМП 57.II.I8-5-I3	4950	I390	II50	I860	I400	< I400 ≥ II90	2I30	I670	< I670 ≥ I420
ЛМП 60.II.I5-5-3 ЛМП 60.II.I7-5-3	4540 4690	I350	II70	I890	I4I0	< I4I0 ≥ I200	2I60	I680	< I680 ≥ I430

Расчетная схема лестничного марша и схема испытания

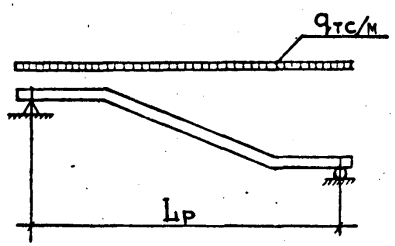

Таблица 3

Данные для испытания лестничных маршей по жесткости и трещиностойкости

Марка изделия	Полная контрольная нагрузка по проверке жесткости (п.2.4.3 ГОСТ 8829-77) кго/м	Расчетный прогиб от полной контрольной нагрузки f, см	Контрольная нагрузка за вычетом собственного веса изделия кго/м (п.2.4.3 ГОСТ 8829-77)	Контрольный прогиб от контрольной нагрузки f изм., см	Величина измеренного прогиба, см (п.п.3.3.2 и 3.3.3 ГОСТ 8829-77), при котором изделие признается годным	Величина измеренного прогиба, см (п.п.3.3.2 и 3.3.3 ГОСТ 8829-77), при котором требуются повторные испытания	Контрольная ширина раскрытия трещин, мм (п.2.4.7 ГОСТ 8829-77)
ЛМП 57.II.I4 ЛМП 57.II.I5	790	2.44	380	I.2I	I.33	≤I.39 > I.33	0.25
ЛМП 57.II.I7 ЛМП 57.II.I8	820	2.44		I.2I	I,33	≤I.39 > I.33	
ЛМП 60.II.I5 ЛМП 60.II.I7		2.35		I.I	I.2I	≤I.27 > I.2I	
ЛМП 57.II.I4-5-3 ЛМП 57.II.I5-5-3	8I0	I.35		0.65	0,78	≤0.85 > 0,78	
ЛМП 57.II.I7-5-3	820	I.44		0.69	0,83	≤0.90 > 0,83	
ЛМП 57.II.I7-5-I3 ЛМП 57.II.I8-5-3		I.49		0.73	0,88	<0.95 > 0,88	
ЛМП 57.II.I8-5-I3	800	I.36		0,68	0,82	≤0.88 > 0,82	
ЛМП 60.II.I5-5-3	820	I.44		0,69	0,83	<0.90 > 0,83	
ЛМП 60.II.I7-5-3		I.49		0.73	0,88	<0.95 > 0,88	

Инв. № подл. | Подпись и дата | Взам. инв. №

Таблица 4

Номенклатура изделий

Марка изделия	Эскиз	Размеры, мм L	H	A	B	Расход: Бетон Марка бетона	Бетон Объем, м³	Сталь, кг натуральн.	Сталь, кг привед. к кл. А-I	Масса изделия, т
ЛМП 57.II.I4-5	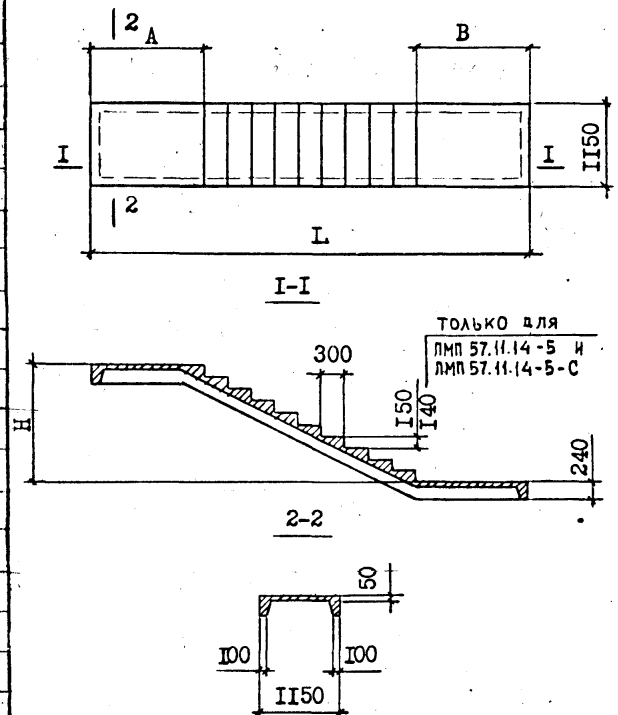	5650	I400	I475	I475	300	0.90	78.0	99.2	2,20
ЛМП 57.II.I4-5-С								85.7	I08.0	
ЛМП 57.II.I5-5			I500				0.92	78.2	99.5	2,30
ЛМП 57.II.I5-5-С								85.9	I08.4	
ЛМП 60.II.I5-5		5980		I640	I640		I.00	I0I.9	I35.I	2,50
ЛМП 60.II.I5-5-С								I09.6	I4I.I	
ЛМП 60.II.I7-5			I650	I490	I490		I.00	I04.I	I38.0	2,60
ЛМП 60.II.I7-5-С								III.8	I46.9	
ЛМП 57.II.I7-5		5650	I650	I325	I325		0.95	79.0	I0I.I	2,40
ЛМП 57.II.I7-5-С								86.7	II0.I	
ЛМП 57.II.I7-5-I				I450	I200			80.0	I0I.8	
ЛМП 57.II.I7-5-IС								87.7	II0.8	
ЛМП 57.II.I7-5-2				I200	I450			78.7	I00.3	
ЛМП 57.II.I7-5-2С								86.4	I09.2	
ЛМП 57.II.I8-5			I800	II75	II75		0.95	79.5	99.9	2,40
ЛМП 57.II.I8-5-С								87.2	I06.7	
ЛМП 57.II.I8-5-I				I450	900			80.4	I02.2	
ЛМП 57.II.I8-5-IС								88.I	III.I	
ЛМП 57.II.I8-5-2				900	I450			79.6	I0I.4	
ЛМП 57.II.I8-5-2С								87.3	II0.3	

Продолжение табл.4

Марка изделия	Эскиз	Размеры, мм L	H	A	Расход: Бетон, Марка бетона	Бетон, Объем, м³	Сталь, кг, натуральн.	Сталь, кг, привед. к кл.А-I	Масса изделия, т
ЛМП 57.II.I4-5-3	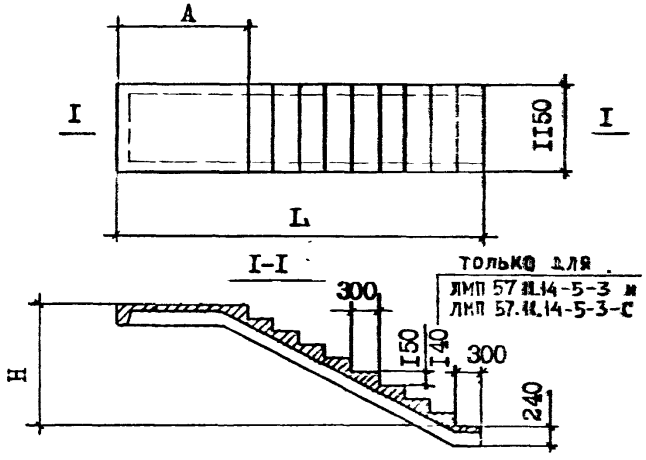	4475	I400	I475	300	0.73	54.3	67.7	I.90
ЛМП 57.II.I4-5-3С							62.0	76.6	
ЛМП 57.II.I5-5-3			I500			0.77	54.5	67.9	I.90
ЛМП 57.II.I5-5-3С							62.2	76.9	
ЛМП 60.II.I5-5-3		4640	I500	I640		0.8I	55.0	68.5	2.00
ЛМП 60.II.I5-5-3С							62.7	77.7	
ЛМП 60.II.I7-5-3		4790	I650	I490		0.83	56.2	70.3	2.I0
ЛМП 60.II.I7-5-3С							63.9	79.3	
ЛМП 57.II.I7-5-3		4625		I325		0.85	55.8	69.7	2.I0
ЛМП 57.II.I7-5-3С							63.5	78.6	
ЛМП 57.II.I7-5-I3		4750		I450		0.86	56.6	70.9	2.I0
ЛМП 57.II.I7-5-I3С							64.5	79.8	
ЛМП 57.II.I8-5-3		4775	I800	II75		0.83	57.I	7I.5	
ЛМП 57.II.I8-5-3С							64.7	80.4	
ЛМП 57.II.I8-5-I3		5050		I450		0.84	70.5	90.I	
ЛМП 57.II.I8-5-I3С							78.2	99.0	
ЛШ I4.I2в	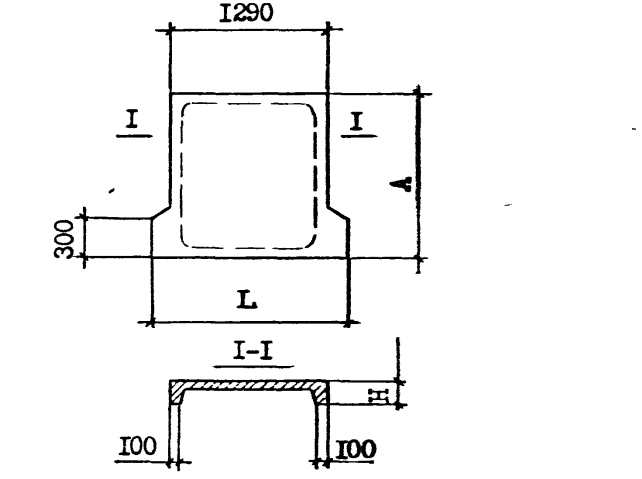	I440	240	I200		0.20	I2.3	I5.9	0.50
ЛШ I4.I2в-С							I6.I	20.7	
ЛШ I4.I3в				I325		0.24	I4.4	I8.9	0.60
ЛШ I4.I3в-С							I8.2	23.3	
ЛШ I4.I5в				I475		0.24	I3.6	I7.8	0.59
ЛШ I4.I5в-С							I7.4	22.2	
ЛШ I5.I5в		I540		I490		0.30	I4.8	I9.5	0.76
ЛШ I5.I5в-С							I8.6	23.9	
ЛШ I6.I5в		I6I0				0.3I	I6.4	2I.3	0.77
ЛШ I6.I5в-С							20.2	25.7	
ЛШ I6.I6в				I640		0.26	I6.9	22.0	0.65
ЛШ I6.I6в-С							20.7	26.4	

Продолжение табл. 4

Марка изделия	Эскиз	Размеры, мм L	Размеры, мм B	Расход: Бетон, Марка бетона	Бетон, Объем, м³	Сталь, кг: натуральн.	Сталь, кг: привед. к кл. А-I	Масса изделия, т
1ЛН 13.3	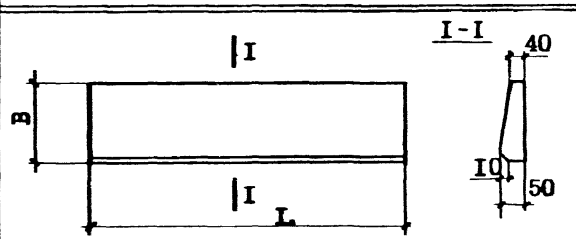	1350	320	300	0.02	0.3	0.4	0.05
1ЛН 12.3		1210						0.04
2ЛН 14.3	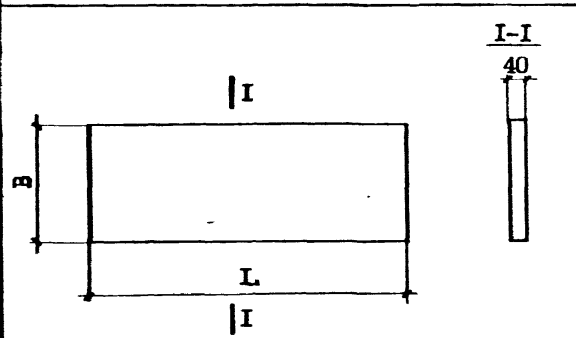	1385	330		0.02	0.4	0.5	0.05
2ЛН 14.5			470		0.03			0.07
2ЛН 13.3		1335	330		0.02			0.05
2ЛН 13.5			470		0.03			0.06
2ЛН 12.3		1285	330		0.02	0.3	0.4	0.04
2ЛН 12.5			470			0.4	0.5	0.06
2ЛН 9.5		930	460			0.3	0.4	0.04
2ЛН 9.6			535			0.4	0.5	0.05
2ЛН 14.3в	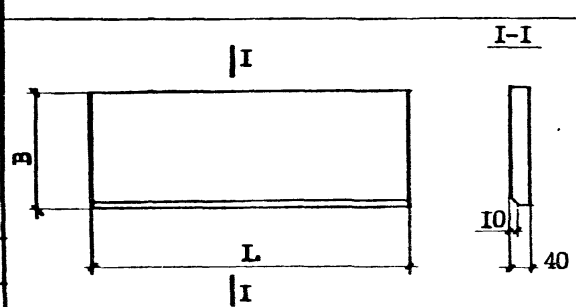	1385	330					
2ЛН 14.5в			470		0.03			0.07
2ЛН 13.3в		1335	330		0.02			0.04
2ЛН 13.5в			470		0.03			0.06
2ЛН 12.3в		1285	330		0.02	0.3	0.4	0.04
2ЛН 12.5в			470			0.4	0.5	0.06
2ЛН 9.5в		930	460			0.3	0.4	0.04

Продолжение табл. 4

Марка изделия	Эскиз	Высота изделия мм	Расход				Масса изделия, т
			Бетон		Сталь, кг		
			Марка бетона	Объем, $м^3$	натуральн.	привед. к кл. А-I	
ЛР I2	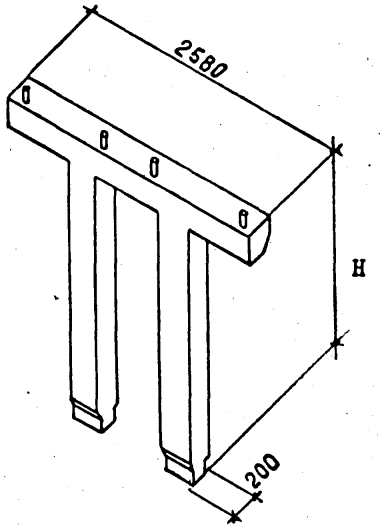	II60	300	0.34	34.3	4I.I	0.85
ЛР I3		I260		0.35	34.8	42.0	0.88
ЛР I4		I4I0		0.37	36.0	43.5	0.93
ЛР I6		I560		0.39	37.I	45.0	0.98

Взам. инв. №
Подпись и дата
Инв. № подл.

Формат	Зона	Поз.	Обозначение	Наименование	Кол	Примечание
				Документация		
А3			I.050.I-2.I 0I.0.00.0 СБ	Сборочный чертеж		
А3			20.0.00.0	Узлы I,2		
А3			00.0.00.0 ТО	Техническое описание		
А3			00.0.00.0 ВС	Ведомость расхода стали		
				Сборочные единицы		
А4		I	I.050.I-2.I 00.0.07.0-04	Сетка арматурная СI4	9	
				Изделия закладные		
А4		2	I.050.I-2.I 00.0.09.0	МНI	I2	
А4		3	00.0.I0.0	МН2	8	
				Детали		
А4		4	00.0.00.I-0I	Петля П2	4	
			Переменные данные для исполнений:			
				I.050.I-2.I 0I.0.00.0 ЛМП 57.II.I4-5 Документация		
А3			I.050.I-2.I 2I.0.00.0	Узел 3		
				Сборочные единицы		
				Каркас пространственный		
А3		5	I.050.I-2.I 00.2.00.0	КПI	I	
				Материалы		
				Бетон марки 300		0,9м³
				I.050.I-2.I 0I.0.00.0-0I ЛМП 57.II.I4-5-С Документация		
А3			I.050.I-2.I 2I.0.00.0-0I	Узел 3с		
				Сборочные единицы		
				Каркас пространственный		
А3		5	I.050.I-2.I 00.I.00.0	КПI	I	
А4		6	00.0.II.0	Изделие закладное МН4	4	

Нач.отд.	Турманидзе	
Н.контр.	Моссесова	
Гл.инж.	Капанадзе	
ГИП	Осипов	
ГИП	Капанадзе	
Рук.гр.	Чкванава	
Проверил	Капанадзе	
Разраб	Барбакадзе	

I.050.I-2.I 0I.0.00.0

Марш лестничный
АМП 57.11.14-5; АМП 57.11.14-5-С
АМП 57.11.15-5; АМП 57.11.15-5-С

Стадия	Лист	Листов
Р	1	2

ТбилЗНИИЭП

ФОРМАТ А4

Формат	Зона	Поз.	Обозначение	Наименование	Кол	Примечание
				Материалы		
				Бетон марки 300		0.9м³
				I.050.I-2.I 0I.0.00.0-02 ЛМП 57.II.I5-5 Документация		
			I.050.I-2.I 2I.0.00.0	Узел 3		
				Сборочные единицы		
				Каркас пространственный		
А3		5	I.050.I-2.I 00.I.00.0-0I	КП2	I	
				Материалы		
				Бетон марки 300		0.92м³
				I.050.I-2.I 0I.0.00.0-03 ЛМП 57.II.I5-5-С Документация		
			I.050.I-2.I 2I.0.00.0-0I	Узел 3с		
				Сборочные единицы		
				Каркас пространственный		
А3		5	I.050.I-2.I 00.I.00.0-0I	КП2	I	
А4		6	00.0.II.0	Изделие закладное МН4	4	
				Материалы		
				Бетон марки 300		0.92м³

I.050.I-2.I 0I.0.00.0

Лист 2

ФОРМАТ А4

Инв.№подл. | Подп. и дата | Взам.инв.№

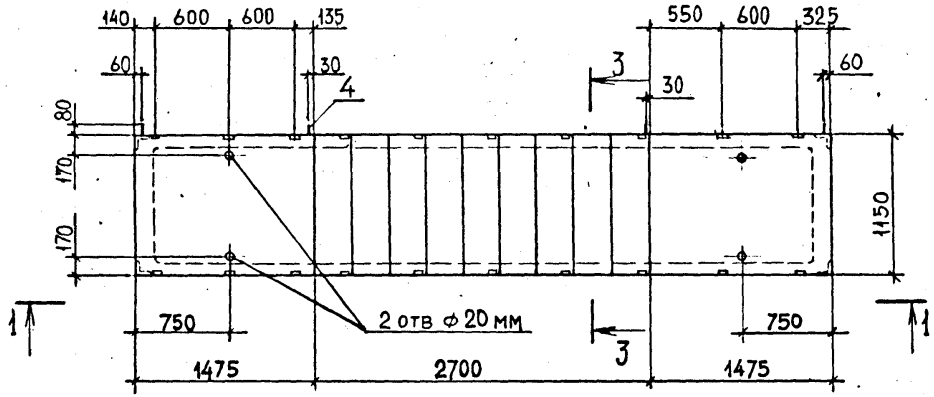

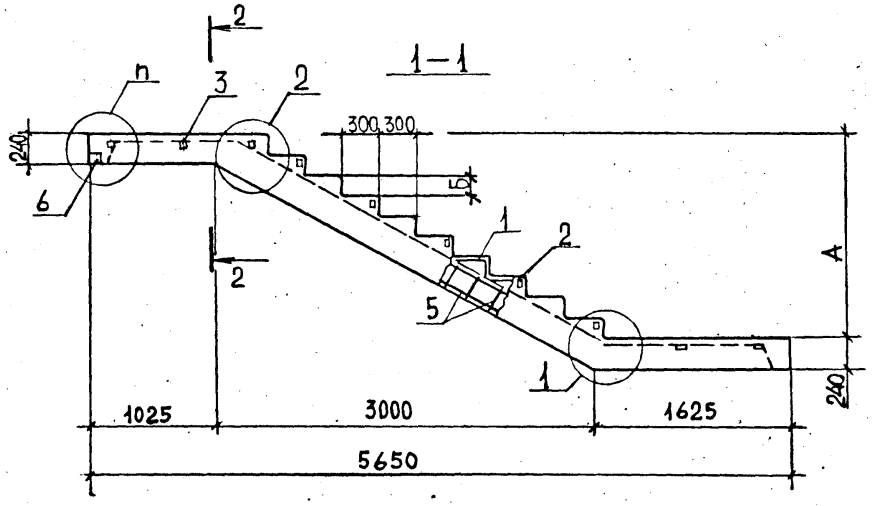

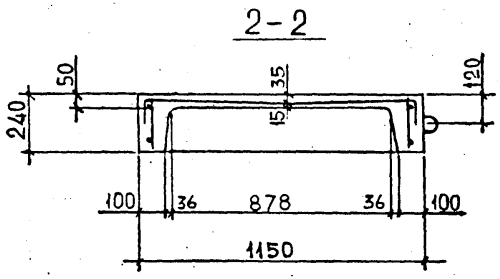

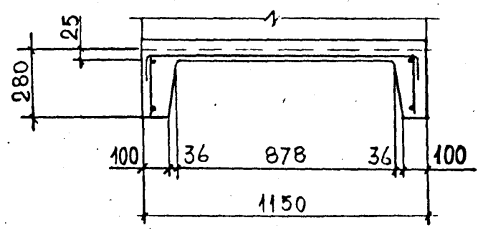

Размеры в мм

Обозначение	Марка	А	Б	n	Масса, т
1.050.1-2.1 01.0.00.0	ЛМП 57.11.14-5	1400	140	3	2.2
-01	ЛМП 57.11.14-5			3С	2.2
-02	ЛМП 57.11.15-5	1500	150	3	2.3
-03	ЛМП 57.11.15-5-С			3С	2.3

Нач.отд.	Турманидзе	
Н.контр.	Мосесова	
Гл. инж.	Капанадзе	
ГИП	Осипов	
ГИП	Капанадзе	
Рук.гр.	Чкванава	
Проверил	Осипов	
Разраб.	Барбакадзе	

I.050.I-2.I 0I.0.00.0 СБ

Марш лестничный
ЛМП 57.11.14-5; ЛМП 57.11.14-5-С
ЛМП 57.11.15-5; ЛМП 57.11.15-5-С
Сборочный чертеж

Стадия	Масса	Масштаб
Р	См. табл.	1:40
Лист	Листов 1	

ТбилЗНИИЭП

Инв.№подл. | Подп. и дата | Взам.инв.№

ФОРМАТ А3

Формат	Зона	Поз.	Обозначение	Наименование	Кол	Примечание
				Документация		
А4			I.050.I-2.I 02.0.00.0 СБ	Сборочный чертеж		
А3			20.0.00.0	Узлы I,2		
А3			00.0.00.0 ТО	Техническое описание		
А3			00.0.00.0 ВС	Ведомость расхода стали		
				Сборочные единицы		
				Каркас пространственный		
А3		I	I.050.I-2.I 00.I.00.0-02	КПЗ	I	
А4		2	00.0.07.0-04	Сетка арматурная СI4	9	
				Изделия закладные		
А4		3	00.0.09.0	МНI	I0	
		4	-0I	МН3	4	
				Детали		
А4		5	00.0.00.I-0I	Петля П2	4	
				Материалы		
				Бетон марки 300		1.0 м³
			Переменные данные	для исполнений:		
				I.050.I-2.I 02.0.00.0		
				ЛМП 60.II.I5-5		
				Документация		
А3			I.050.I-2.I 2I.0.00.0-06	Узел 6		
				I.050.I-2.I 02.0.00.0-0I		
				ЛМП 60.II.I5-5-С		
				Документация		
А3			I.050.I-2.I 2I.0.00.0-07	Узел 6с		
				Сборочные единицы		
А4		6	I.050.I-2.I 00.0.II.0	Изделие закладное МН4	4	

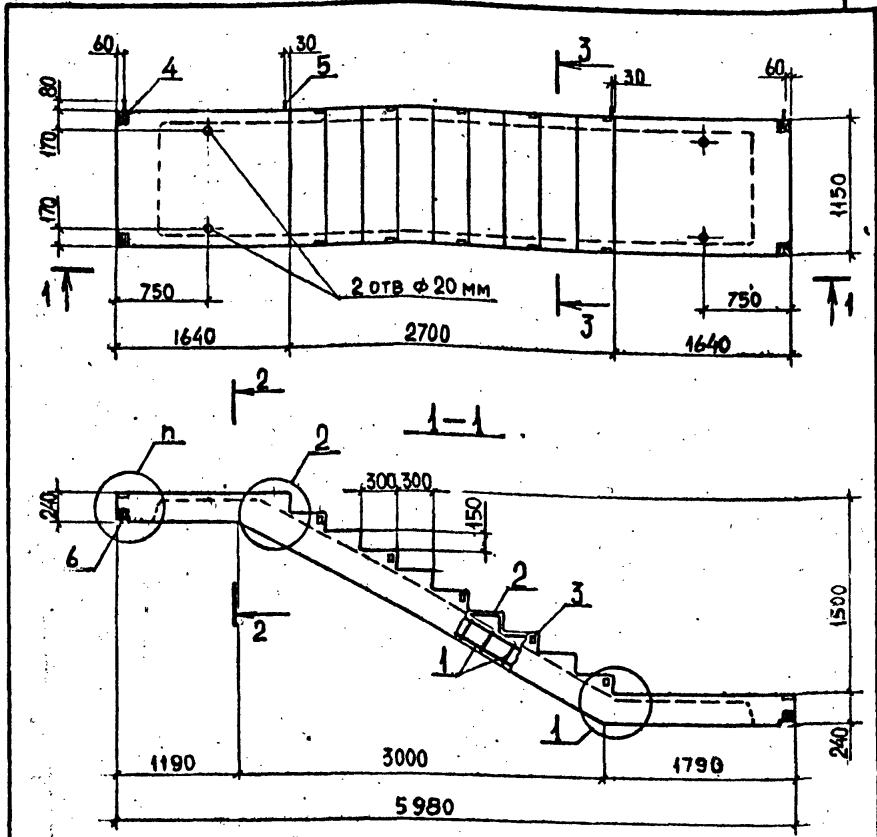

Сечения 2-2, 3-3 см. 1.050.1-2.1 01.0.00.0 СБ

Обозначение	Марка	n	Масса, т
1.050.1-2.1 02.0.00.0	ЛМП 60.11.15-5	6	2.5
-01	ЛМП 60.11.15-5-С	6С	2.5

Нач.отд.	Турманидзе	
Н.контр.	Мосесова	
Гл.инж.	Капанадзе	
ГИП	Осипов	
ГИП	Капанадзе	
Рук.гр.	Чкванава	
Проверил	Капанадзе	
Разраб	Барбакадзе	

I.050.I-2.I 02.0.00.0

Марш лестничный
ЛМП 60.II.I5-5
ЛМП 60.II.I5-5-С

Стадия	Лист	Листов
Р		1

ТбилЗНИИЭП

Формат А4

Нач. отд	Турманидзе	
Н.контр.	Мосесова	
Гл.инж.	Капанадзе	
ГИП	Осипов	
ГИП	Капанадзе	
Рук.гр.	Чкванава	
Проверил	Осипов	
Разраб.	Барбакадзе	

I.050.I-2.I 02.0.00.0 СБ

Марш лестничный
ЛМП 60.II.I5-5
ЛМП 60.II.I5-5-С
Сборочный чертеж

Стадия	Масса	Масштаб
Р	См. табл.	1:40
Лист	Листов 1	

ТбилЗНИИЭП

Формат А4

Инв.№ подл. | Подп. и дата | Взам.инв.№

Формат	Зона	Поз.	Обозначение	Наименование	Кол	Примечание
				Документация		
А4			I.050.I-2.I 03.0.00.0 СБ	Сборочный чертеж		
А3			20.0.00.0	Узлы I,2		
А3			00.0.00.0 ТО	Техническое описание		
А3			00.0.00.0 ВС	Ведомость расхода стали		
				Сборочные единицы		
				Каркас пространственный		
А3		I	I.050.I-2.I 00.I.0.00-03	КП4	I	
А4		2	00.0.07.0-04	Сетка арматурная С14	I0	
				Изделия закладные		
А4		3	00.0.09.0	МН1	I0	
		4	-0I	МН3	4	
				Детали		
А4		5	00.0.00.I-0I	Петля П2	4	
				Материалы		
				Бетон марки 300		1.0 м³
				Переменные данные для исполнений:		
				I.050.I-2.I 03.0.00.0		
				ЛМП 60.II.I7-5		
				Документация		
А3			I.050.I-2.I 2I.0.00.0-08	Узел 7		
				I.050.I-2.I 03.0.00.0-0I		
				ЛМП 60.II.I7-5-С		
				Документация		
А3			I.050.I-2.I 2I.0.00.0-09	Узел 7с		
				Сборочные единицы		
А4		6	I.050.I-2.I 00.0.II.0	Изделие закладное МН4	4	

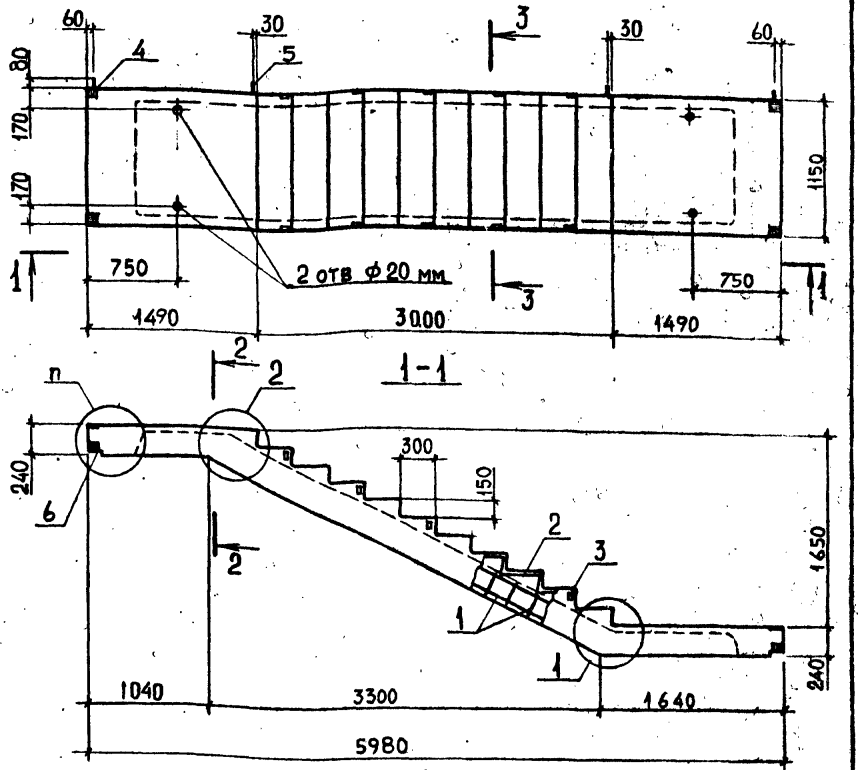

Сечения 2-2, 3-3 см. 1.050.1-2.1 01.0.00.0 СБ

Обозначение	Марка	П	Масса, т
1.050.1-2.1 03.0.00.0	ЛМП 60.11.17-5	7	2.6
-01	ЛМП 60.11.17-5-С	7с	2.6

Нач.отд.	Турмашидзе	
Н.контр.	Мосесова	
Гл.инж.	Капанадзе	
ГИП	Осипов	
ГИП	Капанадзе	
Рук.гр.	Чкванава	
Проверил	Капанадзе	
Разраб	Барбакадзе	

I.050.I-2.I 03.0.00.0

Марш лестничный
ЛМП 60.II.I7-5
ЛМП 60.II.I7-5-С

Стадия	Лист	Листов
Р		1

ТбилЗНИИЭП

Формат А4

Нач. отд	Турмашидзе	
Н.контр.	Мосесова	
Гл.инж.	Капанадзе	
ГИП	Осипов	
ГИП	Капанадзе	
Рук.гр.	Чкванава	
Проверил	Осипов	
Разраб.	Барбакадзе	

I.050.I-2.I 03.0.00.0 СБ

Марш лестничный
ЛМП 60.II.I7-5
ЛМП 60.II.I7-5-С
Сборочный чертеж

Стадия	Масса	Масштаб
Р	См. табл.	1:40
Лист	Листов 1	

ТбилЗНИИЭП

Формат А4

Взам.инв.№ | Подп. и дата | Инв.№подл.

Формат	Зона	Поз.	Обозначение	Наименование	Кол	Примечание
				Документация		
А3			I.050.I-2.I 04.0.00.0 СБ	Сборочный чертеж		
А3			20.0.00.0	Узлы I,2		
А3			00.0.00.0 ТО	Техническое описание		
А3			00.0.00.0 ВС	Ведомость расхода стали		
				Сборочные единицы		
				Каркас пространственный		
А3		I	I.050.I-2.I 00.I.00.0-04	КП5	I	
А4		2	00.0.07.0-04	Сетка арматурная С14	I0	
				Изделия закладные		
А4		3	00.0.09.0	МН1	I0	
А4		4	00.0.I0.0	МН2	8	
				Детали		
А4		5	00.0.00.I-0I	Петля П2	4	
				Материалы		
				Бетон марки 300		0.95м³
			Переменные данные для исполнений:			
				I.050.I-2.I 04.0.00.0		
				ЛМП 57.II.I7-5		
				Документация		
А3			I.050.I-2.I 2I.0.00.0-02	Узел 4		
				I.050.I-2.I 04.0.00.0-0I		
				ЛМП 57.II.I7-5-С		
				Документация		
А3			I.050.I-2.I 2I.0.00.0-03	Узел 4с		
				Сборочные единицы		
А4		6	I.050.I-2.I 00.0.II.0	Изделие закладное МН4	4	

Нач.отд.	Турманидзе	
Н.контр.	Мосесова	
Гл.инж.	Капанадзе	
ГИП	Осипов	
ГИП	Капанадзе	
Рук.гр.	Чкванава	
Проверил	Капанадзе	
Разраб.	Барбакадзе	

I.050.I-2.I 04.0.00.0

Марш лестничный
ЛМП 57.II.I7-5
ЛМП 57.II.I7-5-С

Стадия	Лист	Листов
Р		1

ТбилЗНИИЭП

ФОРМАТ А4

Инв.№подл. | Подп. и дата | Взам.инв.№

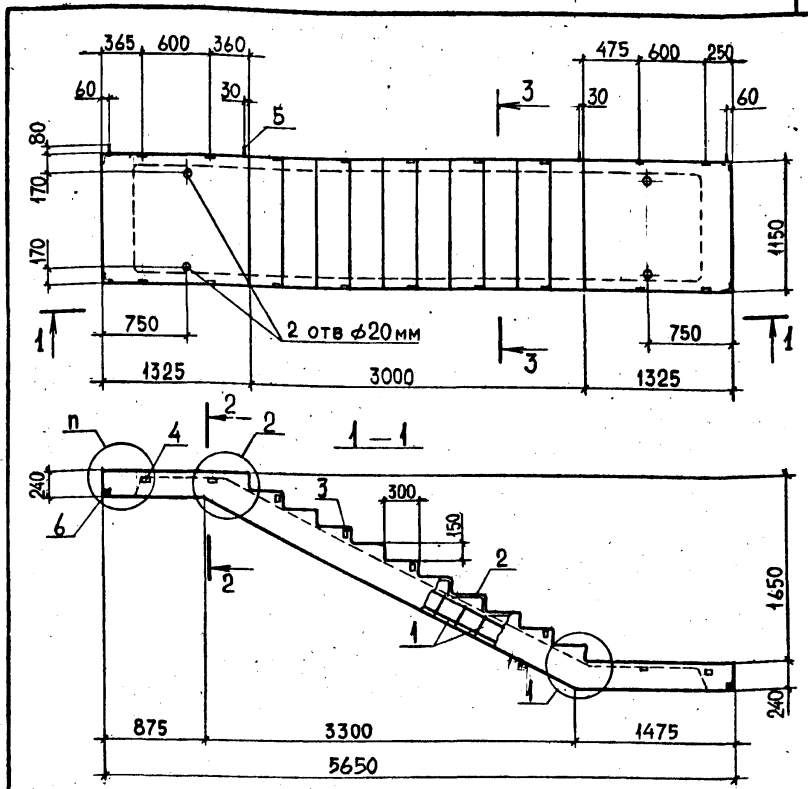

Сечения 2-2, 3-3 см. 1.050.1-2.1 04.0.00.0 СБ

Обозначение	Марка	п	Масса, т
1.050.1-2.1 04.0.00.0	ЛМП 57.11.17-5	4	2.4
-01	ЛМП 57.11.17-5-С	4С	2.4

Нач. отд	Турманидзе	
Н.контр.	Мосесова	
Гл.инж.	Капанадзе	
ГИП	Осипов	
ГИП	Капанадзе	
Рук.гр.	Чкванава	
Проверил	Осипов	
Разраб.	Барбакадзе	

I.050.I-2.I 04.0.00.0 СБ

Марш лестничный
ЛМП 57.II.I7-5
ЛМП 57.II.I7-5-С
Сборочный чертеж

Стадия	Масса	Масштаб
Р	См. табл.	1:40
Лист	Листов 1	

ТбилЗНИИЭП

ФОРМАТ А4

Инв.№подл. | Подп. и дата | Взам.инв.№

Формат	Зона	Поз.	Обозначение	Наименование	Кол	Примечание
				Документация		
				Сборочный чертеж		
А3			I.050.I-2.I 05.0.00.0 СБ			
А3			20.0.00.0	Узлы I,2		
А3			00.0.00.0 ТО	Техническое описание		
А3			00.0.00.0 ВС	Ведомость расхода стали		
				Сборочные единицы		
				Каркас пространственный		
А3		I	I.050.I-2.I 00.I.00.0-05	КП6	I	
А4		2	00.0.07.0-04	Сетка арматурная СI4	I0	
				Изделия закладные		
А4		3	00.0.09.0	МНI	I2	
А4		4	00.0.I0.0	МН2	8	
				Детали		
А4		5	00.0.00.I-0I	Петля П2	4	
				Материалы		
				Бетон марки 300		0.95м³
				Переменные данные для исполнений:		
				I.050.I-2.I 05.0.00.0		
				ЛМП 57.II.I7-5-I		
				Документация		
А3			I.050.I-2.I 2I.0.00.0-04	Узел 5		
				I.050.I-2.I 05.0.00.0-0I		
				ЛМП 57.II.I7-5-Iс		
				Документация		
А3			I.050.I-2.I 2I.0.00.0-05	Узел 5с		
				Сборочные единицы		
А4		6	I.050.I-2С 00.0.II.0	Изделие закладное МН4	4	

Нач.отд.	Турманидзе	
Н.контр.	Мосесова	
Гл.инж.	Капанадзе	
ГИП	Осипов	
ГИП	Капанадзе	
Рук.гр.	Чкванава	
Проверил	Капанадзе	
Разраб	Барбакадзе	

I.050.I-2.I 05.0.00.0

Марш лестничный
ЛМП 57.II.I7-5-I
ЛМП 57.II.I7-5-IС

Стадия	Лист	Листов
Р		1

ТбилЗНИИЭП

ФОРМАТ А4

Инв.№подл. | Подп. и дата | Взам.инв.№

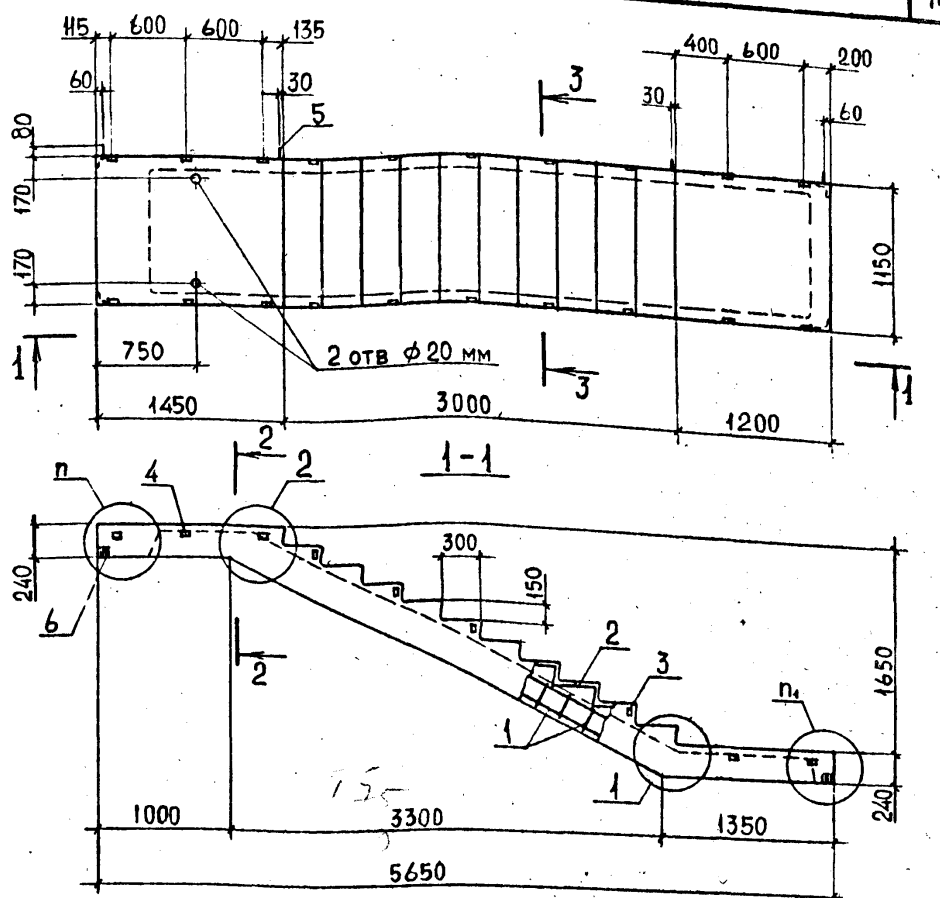

Сечения 2-2, 3-3 см. 1.050.1-2.1 01.0.00.0 СБ

Обозначение	Марка	n	n_1	Масса, т
1.050.1-2.1 05.0.00.0	ЛМП 57.11.17-5-1	5	3	2.4
-01	ЛМП 57.11.17-5-1С	5С	3С	2.4

Нач. отд	Турманидзе	
Н.контр.	Мосесова	
Гл.инж.	Капанадзе	
ГИП	Осипов	
ГИП	Капанадзе	
Рук.гр.	Чкванава	
Проверил	Осипов	
Разраб.	Барбакадзе	

I.050.I-2.I/05.0.00.0 СБ

Марш лестничный
ЛМП 57.II.I7-5-I
ЛМП 57.II.I7-5-IС
Сборочный чертеж

Стадия	Масса	Масштаб
Р	См. табл.	1:40
Лист	Листов 1	

ТбилЗНИИЭП

Инв.№подл. | Подп. и дата | Взам.инв.№

Формат	Зона	Поз.	Обозначение	Наименование	Кол	Примечание
				Документация		
А3			I.050.I-2.I 06.0.00.0 СБ	Сборочный чертеж		
А3			20.0.00.0	Узлы I,2		
А3			00.0.00.0 ТО	Техническое описание		
А3			00.0.00.0 ВС	Ведомость расхода стали		
				Сборочные единицы		
				Каркас пространственный		
А3		I	I.050.I-2.I 00.I.00.0-06	КП7	I	
А4		2	00.0.07.0-04	Сетка арматурная СI4	I0	
				Изделия закладные		
А4		3	00.0.09.0	МН1	I2	
А4		4	00.0.I0.0	МН2	6	
				Детали		
А4		5	00.0.00.I-0I	Петля П2	4	
				Материалы		
				Бетон марки 300		0.95м³
				Переменные данные для исполнений:		
				I.050.I-2.I 06.0.00.0		
				ЛМП 57.II.I7-5-2		
				Документация		
А3			I.050.I-2.I 2I.0.00.0	Узел 3		
				I.050.I-2.I 06.0.00.0-0I		
				ЛМП 57.II.I7-5-2с		
				Документация		
А3			I.050.I-2.I 2I.0.00.0-0I	Узел 3с		
				Сборочные единицы		
А4		6	I.050.I-2.I 00.0.II.0	Изделие закладное МН4	4	

Нач.отд.	Гурманидзе		I.050.I-2.I 06.0.00.0
Н.контр.	Мосесова		
Гл.инж.	Капанадзе		
ГИП	Осипов		Марш лестничный ЛМП 57.II.I7-5-2 ЛМП 57.II.I7-5-2с
ГИП	Капанадзе		Стадия: Р; Лист; Листов: 1
Рук.гр.	Чкванава		ТбилЗНИИЭП
	Капанадзе		
	Барбакадзе		

ФОРМАТ А4

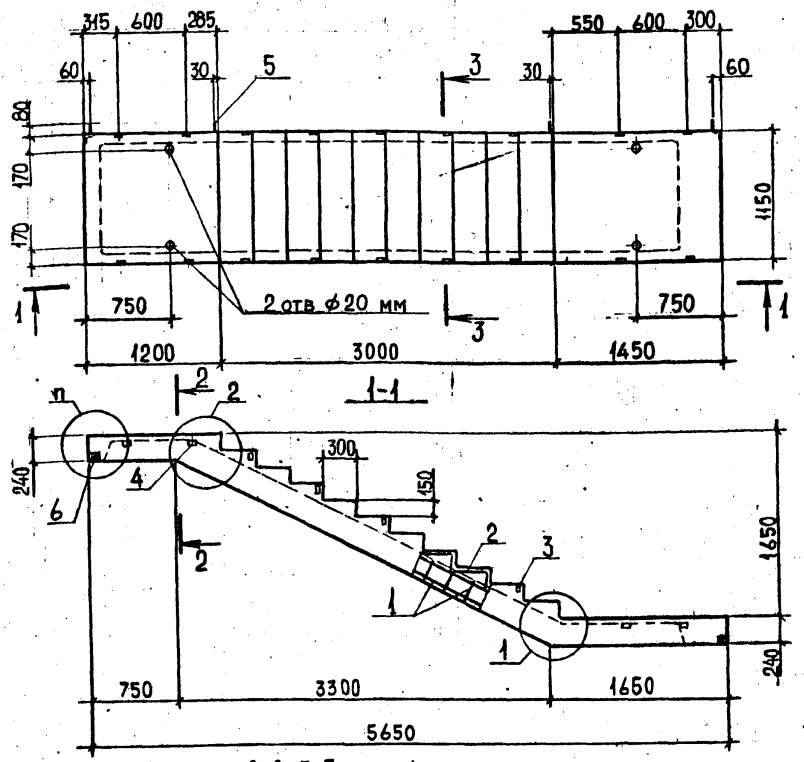

Сечения 2-2, 3-3 см. I.050.1-2.1 01.0.00.0 СБ

Обозначение	Марка	n	Масса т
1.050.1-2.1 06.0.00.0	ЛМП 57.11.17-5-2	3	2.4
-01	ЛМП 57.11.17-5-2С	3С	2.4

Нач. отд	Гурманидзе		I.050.I-2.I 06.0.00.0 СБ
Н.контр.	Мосесова		
Гл.инж.	Капанадзе		Марш лестничный ЛМП 57.II.I7-5-2 ЛМП 57.II.I7-5-2С Сборочный чертеж
ГИП	Осипов		Стадия: Р; Масса: См. табл.; Масштаб: 1:40
ГИП	Капанадзе		Лист; Листов 1
Рук.гр.	Чкванава		ТбилЗНИИЭП
Проверил	Осипов		
Разраб.	Барбакадзе		

Инв.№подл. | Подп. и дата | Взам.инв.№

ФОРМАТ А4

Формат	Зона	Поз.	Обозначение	Наименование	Кол	Примечание
				Документация		
А3			I.050.I-2.I 07.0.00.0 СБ	Сборочный чертеж		
А3			20.0.00.0	Узлы I,2		
А3			00.0.00.0 ТО	Техническое описание		
А3			00.0.00.0 ВС	Ведомость расхода стали		
				Сборочные единицы		
				Каркас пространственный		
А3		I	I.050.I-2.I 00.I.00.0-07	КПВ	I	
А4		2	00.0.07.0-04	Сетка арматурная С14	II	
				Изделия закладные		
А4		3	00.0.09.0	МН1	I2	
А4		4	00.0.I0.0	МН2	8	
				Детали		
А4		5	00.0.00.I-0I	Петля П2	4	
				Материалы		
				Бетон марки 300		0.95 м³
				Переменные данные для исполнений:		
				I.050.I-2.I 07.0.00.0		
				ЛМП 57.II.I8-5		
				Документация		
А3			I.050.I-2.I 2I.0.00.0	Узел 3		
				I.050.I-2.I 07.0.00.0-0I		
				ЛМП 57.II.I8-5-С		
				Документация		
А3			I.050.I-2.I 2I.0.00.0-0I	Узел 3с		
				Сборочные единицы		
А4		6	I.050.I-2.I 00.0.II.0	Изделие закладное МН4		

Нач.отд.	Турманидзе		I.050.I-2.I 07.0.00.0
Н.контр.	Мосесова		
Гл.инж.	Капанадзе		
ГИП	Осипов		Марш лестничный ЛМП 57.II.I8-5 ЛМП 57.II.I8-5-С
ГИП	Капанадзе		Стадия: Р; Лист: ; Листов: 1
Рук.гр.	Чкванава		ТбилЗНИИЭП
Проверил	Капанадзе		
Разраб	Барбакадзе		

Подп. и дата | Взам.инв.№ | Инв.№подл.

ФОРМАТ А4

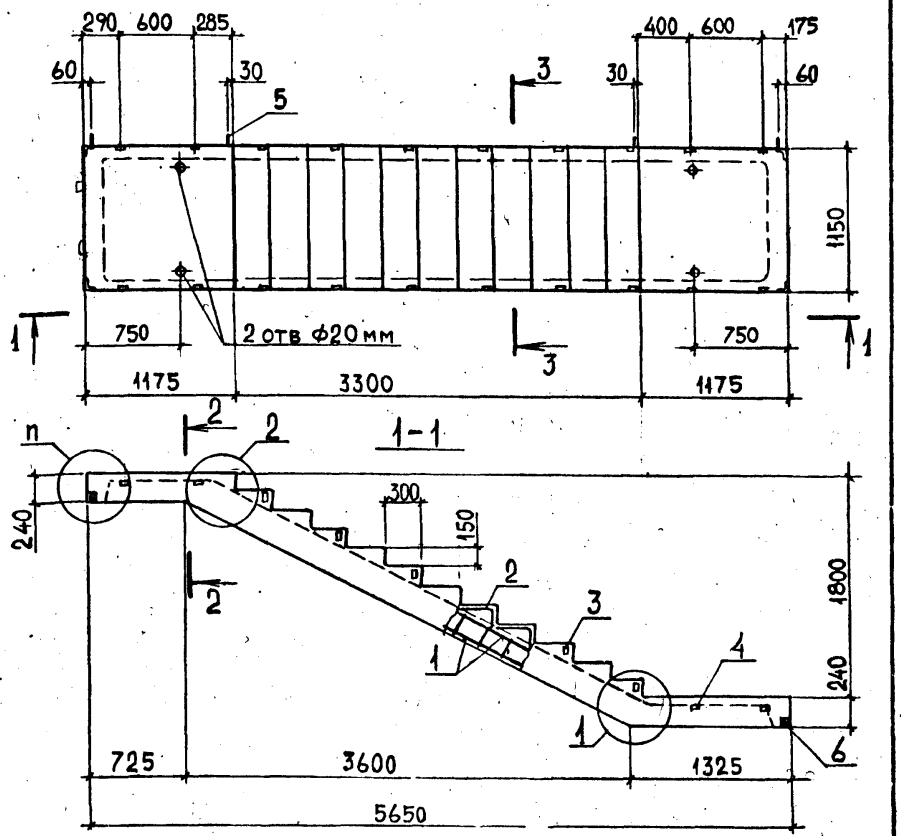

Сечения 2-2, 3-3. см. I.050.I-2.I 01.0.00.0 СБ

Обозначение	Марка	п	Масса, т
1.050.1-2.1 07.0.00.0	ЛМП57.11.18-5	3	2.4
-01	ЛМП57.11.18-5С	3С	2.4

Нач. отд	Турманидзе		I.050.I-2.I 07.0.00.0 СБ
Н.контр.	Мосесова		
Гл.инж.	Капанадзе		Марш лестничный ЛМП 57.II.I8-5 ЛМП 57.II.I8-5-С Сборочный чертеж
ГИП	Осипов		Стадия: Р; Масса: См. табл.; Масштаб: 1:40
ГИП	Капанадзе		Лист: ; Листов: 1
Рук.гр.	Чкванава		ТбилЗНИИЭП
Проверил	Осипов		
Разраб.	Барбакадзе		

Подп. и дата | Взам.инв.№ | Инв.№подл.

ФОРМАТ А4

Формат	Зона	Поз.	Обозначение	Наименование	Кол	Примечание
				Документация		
А3			I.050.I-2.I 08.0.00.0 СБ	Сборочный чертеж		
А3			20.0.00.0	Узлы I,2		
А3			00.0.00.0 ТО	Техническое описание		
А3			00.0.00.0 ВС	Ведомость расхода стали		
				Сборочные единицы		
				Каркас пространственный		
А3		I	I.050.I-2.I 00.I.00.0-08	КП9	I	
А4		2	00.0.07.0-04	Сетка арматурная СI4	II	
				Изделия закладные		
А4		3	00.0.09.0	МН1	16	
А4		4	00.0.I0.0	МН2	6	
				Детали		
А4		5	00.0.00.I-0I	Петля П2	4	
				Материалы		
				Бетон марки 300		0.95м³
			Переменные данные для исполнений:			
				I.050.I-2.I 08.0.00.0		
				ЛМП 57.II.I8-5-I		
				Документация		
А3			I.050.I-2.I 2I.0.00.0	Узел 3		
				I.050.I-2.I 08.0.00.0-0I		
				ЛМП 57.II.I8-5-IС		
				Документация		
А3			I.050.I-2.I 2I.0.00.0-0I	Узел 3с		
				Сборочные единицы		
А4		6	I.050.I-2.I 00.0.II.0	Изделие закладное МН4	4	

Нач.отд.	Турманидзе	
Н.контр.	Мосесова	
Гл.инж.	Капанадзе	
ГИП	Осипов	
ГИП	Капанадзе	
Рук.гр.	Чкванава	
Проверил	Капанадзе	
Разраб	Барбакадзе	

I.050.I-2.I 08.0.00.0

Марш лестничный
ЛМП 57.II.I8-5-I
ЛМП 57.II.I8-5-Iс

Стадия	Лист	Листов
Р		1

ТбилЗНИИЭП

ФОРМАТ А4

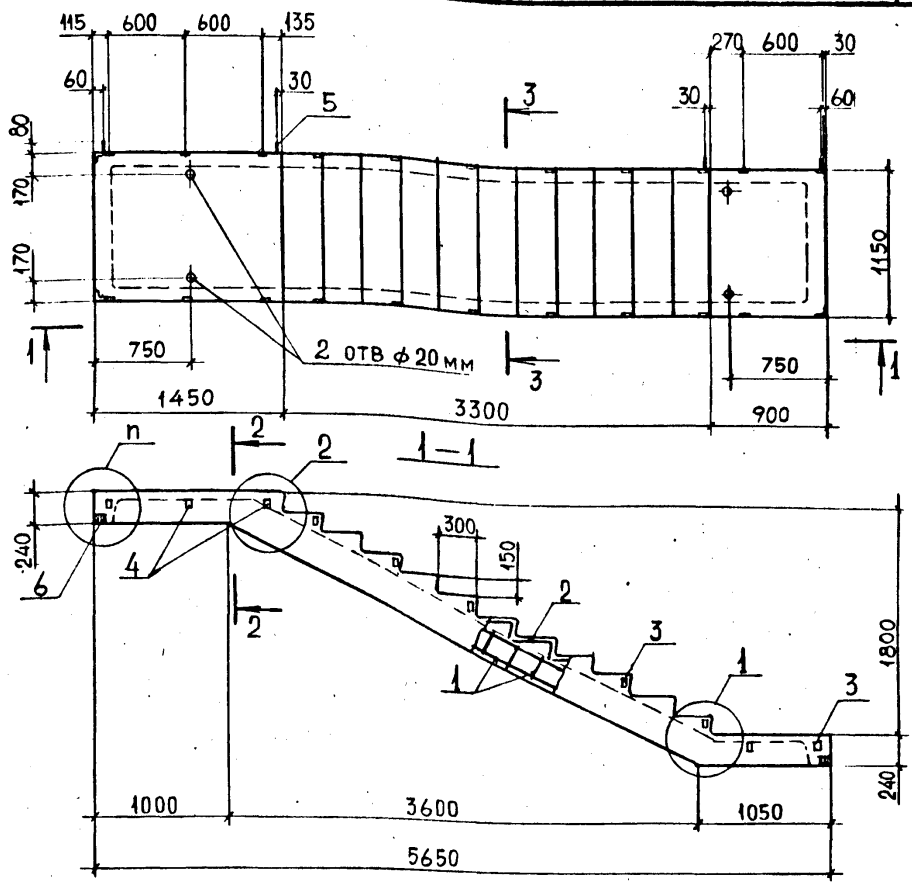

Сечения 2-2, 3-3 см. 1.050.1-2.1 01.0.00.0 СБ

Обозначение	Марка	n	Масса, т
1.050.1-2.1 08.0.00.0	ЛМП57.11.18-5-1	3	2.4
-01	ЛМП57.11.18-5-1С	3С	2.4

Взам.инв.№ | Подп. и дата | Инв.№подл.

Нач. отд	Турманидзе	
Н.контр.	Мосесова	
Гл.инж.	Капанадзе	
ГИП	Осипов	
ГИП	Капанадзе	
Рук.гр.	Чкванава	
Проверил	Осипов	
Разраб.	Барбакадзе	

I.050.I-2.I 08.0.00.0 СБ

Марш лестничный
ЛМП 57.II.I8-5-I
ЛМП 57.II.I8-5-IС
Сборочный чертеж

Стадия	Масса	Масштаб
Р	См. табл.	1:40
Лист	Листов 1	

ТбилЗНИИЭП

ФОРМАТ А4

Формат	Зона	Поз.	Обозначение	Наименование	Кол	Примечание
				Документация		
А4			I.050.I-2.I 09.0.00.0 СБ	Сборочный чертеж		
А3			20.0.00.0	Узлы I,2		
А3			00.0.00.0 ТО	Техническое описание		
А3			00.0.00.0 ВС	Ведомость расхода стали		
				Сборочные единицы		
				Каркас пространственный		
А3		I	I.050.I-2.I 00.I.0.00-09	КПП0	I	
А4		2	00.0.07.0-04	Сетка арматурная СI4	II	
				Изделия закладные		
А4		3	00.0.09.0	МН1	I4	
А4		4	00.0.I0.0	МН2	6	
				Детали		
А4		5	00.0.00.I-0I	Петля П2	4	
				Материалы		
				Бетон марки 300		0.95 м³
				Переменные данные для исполнений:		
				I.050.I-2.I 09.0.00.0 / ЛМП 57.II.I8-5-2 Документация		
А3			I.050.I-2.I 2I.0.00.0-	Узел 3		
				I.050.I-2.I 09.0.00.0-0I / ЛМП 57.II.I8-5-2с Документация		
А3			I.050.I-2.I 2I.0.00.0-0I	Узел 3с		
				Сборочные единицы		
А4		6	I.050.I-2.I 00.0.II.0	Изделие закладное МН4	4	

Нач.отд.	Турманидзе		I.050.I-2.I 09.0.00.0
Н.контр.	Мосесова		
Гл.инж.	Капанадзе		
ГИП	Осипов		Марш лестничный ЛМП 57.II.I8-5-2 ЛМП 57.II.I8-5-2с
ГИП	Капанадзе		Стадия: Р; Лист: ; Листов: 1
Рук.гр.	Чкванава		ТбилЗНИИЭП
Проверил	Капанадзе		
Разраб	Барбакадзе		

Инв.№подл. | Подп. и дата | Взам.инв.№

ФОРМАТ А4

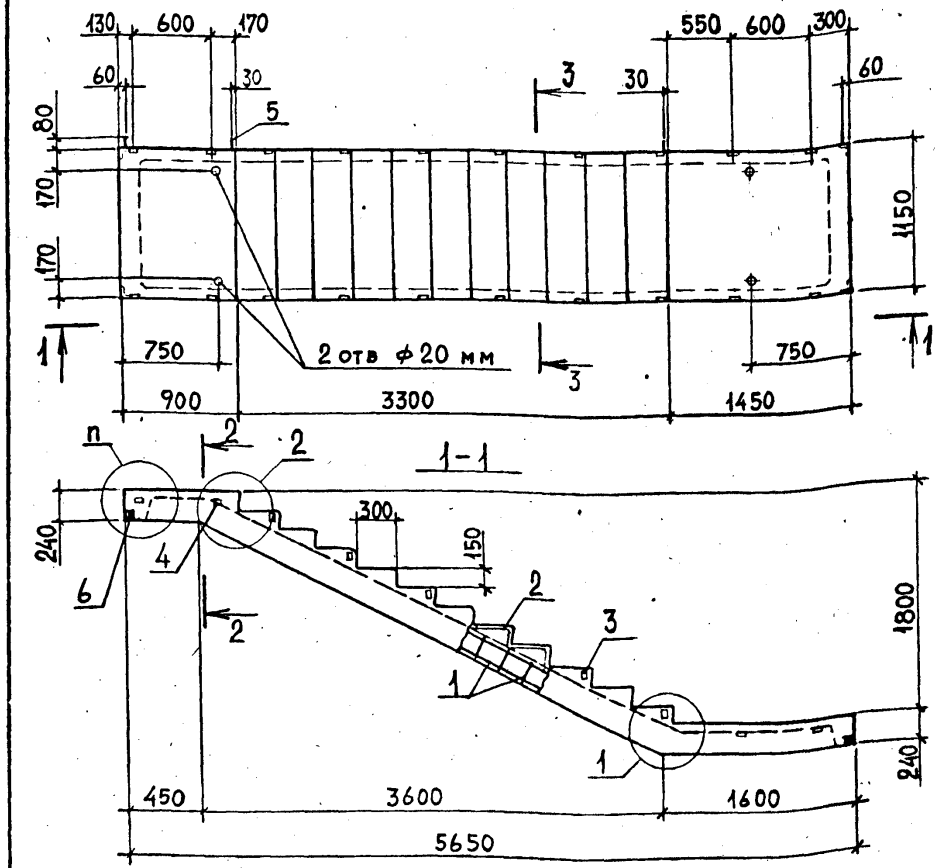

Сечение 2-2, 3-3 см. 1.050.1-2.1 01.0.00.0 СБ

Обозначение	Марка	п	Масса, т
1.050.1-2.1 09.0.00.0	ЛМП 57.11.18-5-2	3	2.4
-01	ЛМП 57.11.18-5-2С	3С	2.4

Нач. отд	Турманидзе		I.050.I-2.I 09.0.00.0 СБ
Н.контр.	Мосесова		
Гл.инж.	Капанадзе		Марш лестничный ЛМП 57.II.I8-5-2 ЛМП 57. II.I8-5-2С Сборочный чертеж
ГИП	Осипов		Стадия: Р; Масса: См. табл.; Масштаб: 1:40
ГИП	Капанадзе		Лист: ; Листов: 1
Рук.гр.	Чкванава		ТбилЗНИИЭП
Проверил	Осипов		
Разраб.	Барбакадзе		

Инв.№подл. | Подп. и дата | Взам.инв.№

ФОРМАТ А4

Формат	Зона	Поз.	Обозначение	Наименование	Кол	Примечание
				Документация		
А3			I.050.I-2.I I0.0.00.0 СБ	Сборочный чертеж		
А3			20.0.00.0	Узлы I,2		
А3			00.0.00.0 ТО	Техническое описание		
А3			00.0.00.0 ВС	Ведомость расхода стали		
				Сборочные единицы		
А4		I	I.050.I-2.I 00.0.07.0 04	Сетка арматурная СI4	9	
				Изделия закладные		
А4		2	I.050.I-2.I 00.0.09.0	МНI	I2	
А4		3	00.0.I0.0	МН2	4	
				Детали		
А4		4	00.0.00.I	Петля ПI	3	
			Переменные данные для исполнений:			
				I.050.I-2.I I0.0.00.0 ЛМП 57.II.I4-5-3 Документация		
А3			I.050.I-2.I 2I.0.00.0	Узел 3		
				Сборочные единицы		
				Каркас пространственный		
		5	I.050.I-2.I 00.2.0.00	КПI I	I	
				Материалы		
				Бетон марки 300		0.75 м³
				I.050.I-2.I I0.0.00.0-0I ЛМП 57.II.I4-5-3С Документация		
А3			I.050.I-2.I 2I.0.00.0-0I	Узел 3С		
				Сборочные единицы		
				Каркас пространственный		
А3		5	I.050.I-2.I 00.2.00.0	КПI I	I	

Нач.отд.	Турманидзе	
Н.контр.	Моссова	
Гл.инж.	Капанадзе	
ГИП	Осипов	
ГИП	Капанадзе	
Рук.гр.	Чкуанава	
Проверил	Осипов	
Разраб	Барбакадзе	

I.050.I-2.I I0.0.00.0

Марш лестничный

ЛМП 57.II.I4-5-3; ЛМП 57.II.I4-5-3С; ЛМП 57.II.I5-5-3; ЛМП 57.II.I5-5-3С

Стадия	Лист	Листов
Р	1	2

ТбилЗНИИЭП

ФОРМАТ А4

Формат	Зона	Поз.	Обозначение	Наименование	Кол	Примечание
А4		6	I.050.I-2.I 00.0.II.0	Изделие закладное МН4	4	
				Материалы		
				Бетон марки 300		0.75 м³
				I.050.I-2.I I0.0.00.0-02 ЛМП 57.II.I5-5-3 Документация		
А3			I.050.I-2.I 2I.0.00.0	Узел 3		
				Сборочные единицы		
				Каркас пространственный		
А3		5	I.050.I-2.I 00.2.00.0-0I	КПI2	I	
				Материалы		
				Бетон марки 300		0.77 м³
				I.050.I-2.I I0.0.00.0-03 ЛМП 57.II.I5-5-3С Документация		
А3			I.050.I-2.I 2I.0.00.0-0I	Узел 3С		
				Сборочные единицы		
				Каркас пространственный		
А3		5	I.050.I-2.I 00.2.00.0-0I	КПI2	I	
А4		6	00.0.II.0	Изделие закладное МН4	4	
				Материалы		
				Бетон марки 300		0.77 м³

Взам.инв.№ | Подп. и дата | Инв.№подл.

I.050.I-2.I I0.0.00.0

Лист 2

ФОРМАТ А4

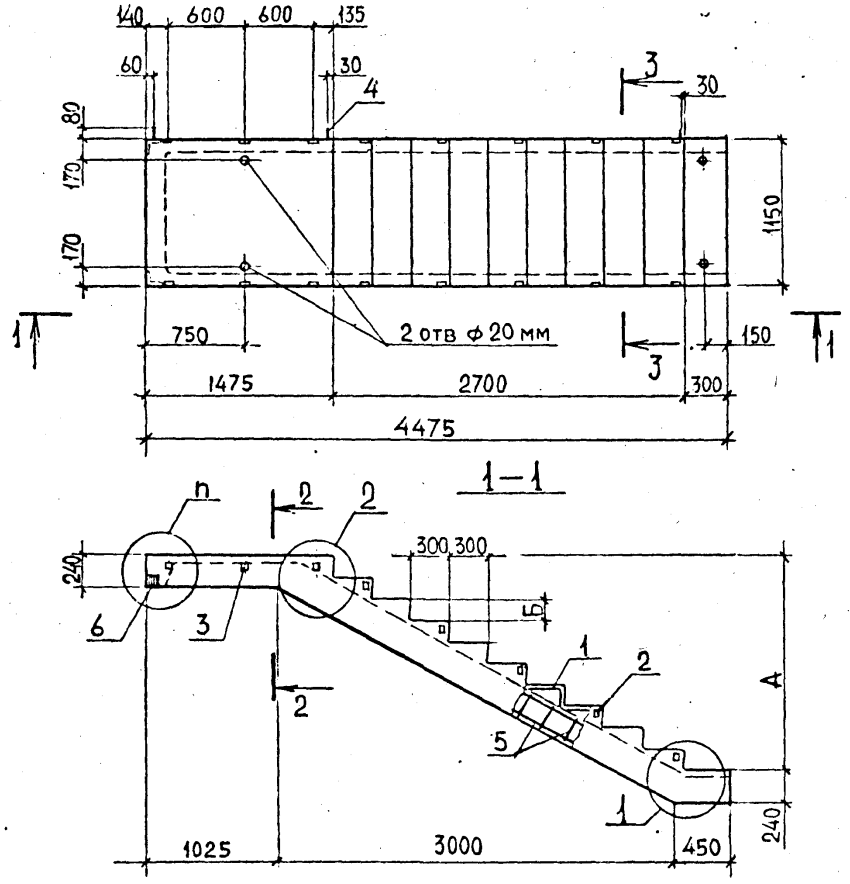

Сечения 2-2, 3-3 см 1.050.1-2.1 01.0.00.0 СБ

Размеры в мм

Обозначение	Марка	А	Б	п	Масса, т
1.050.1-2.1 10.0.00.0	ЛМП 57.11.14-5-3	1400	140	3	1.9
-01	ЛМП 57.11.14-5-3С			3С	1.9
-02	ЛМП 57.11.15-5-3	1500	150	3	1.9
-03	ЛМП 57.11.15-5-3С			3С	1.9

Нач.отд.	Турманидзе	
Н.контр.	Мосесова	
Гл. инж.	Капанадзе	
ГИП	Осипов	
ГИП	Капанадзе	
Рук.гр.	Чкванава	
Проверил	Осипов	
Резраб.	Барбакадзе	

I.050.I-2.I I0.0.00.0 СБ

Марш лестничный
ЛМП 57.11.14-5-3; ЛМП 57.11.14-5-3С
ЛМП 57.11.15-5-3; ЛМП 57.11.15-5-3С
СБОРОЧНЫЙ ЧЕРТЕЖ

Стадия	Масса	Масштаб
Р	См. табл.	1:40
Лист	Листов 1	

ТбилЗНИИЭП

Инв. № подл. | Подп. и дата | Взам. инв. №

Формат	Зона	Поз.	Обозначение	Наименование	Кол	Примечание
				Документация		
А4			I.050.I-2.I II.0.00.0 СБ	Сборочный чертеж		
А3			20.0.00.0	Узлы I,2		
А3			00.0.00.0 ТО	Техническое описание		
А3			00.0.00.0 ВС	Ведомость расхода стали		
				Сборочные единицы		
				Каркас пространственный		
А3		I	I.050.I-2.I 00.2.0.00-02	КПЗ	I	
А4		2	00.0.07.0-04	Сетка арматурная С14	9	
				Изделия закладные		
А4		3	00.0.09.0	МН1	I0	
А4		4	00.0.09.0-0I	МН3	2	
				Детали		
А4		5	00.0.00.I	Петля П1	3	
				Материалы		
				Бетон марки 300		0.80м^3
				Переменные данные для исполнений:		
				I.050.I-2.I II.0.00.0		
				ЛМП 60.II.I5-5-3		
				Документация		
А3			I.050.I-2.I 2I.0.00.0-06	Узел 6		
				I.050.I-2.I II.0.00.0-0I		
				ЛМП 60.II.I5-5-3С		
				Документация		
А3			I.050.I-2.I 2I.0.00.0-07	Узел 6С		
				Сборочные единицы		
				Изделие закладное		
А4		6	I.050.I-2.I 00.0.II.0	МН4	4	

Нач.отд.	Турманидзе	
Н.контр.	Мосесова	
Гл.инж.	Капанадзе	
ГИП	Осипов	
ГИП	Капанадзе	
Рук.гр.	Чкванава	
Проверил	Капанадзе	
Разраб.	Барбакадзе	

I.050.I-2.I II.0.00.0

Марш лестничный
ЛМП 60.II.I5-5-3
ЛМП 60.II.I5-5-3С

Стадия	Лист	Листов
Р		1

ТбилЗНИИЭП

ФОРМАТ А4

Инв.№подл. | Подп. и дата | Взам.инв.№

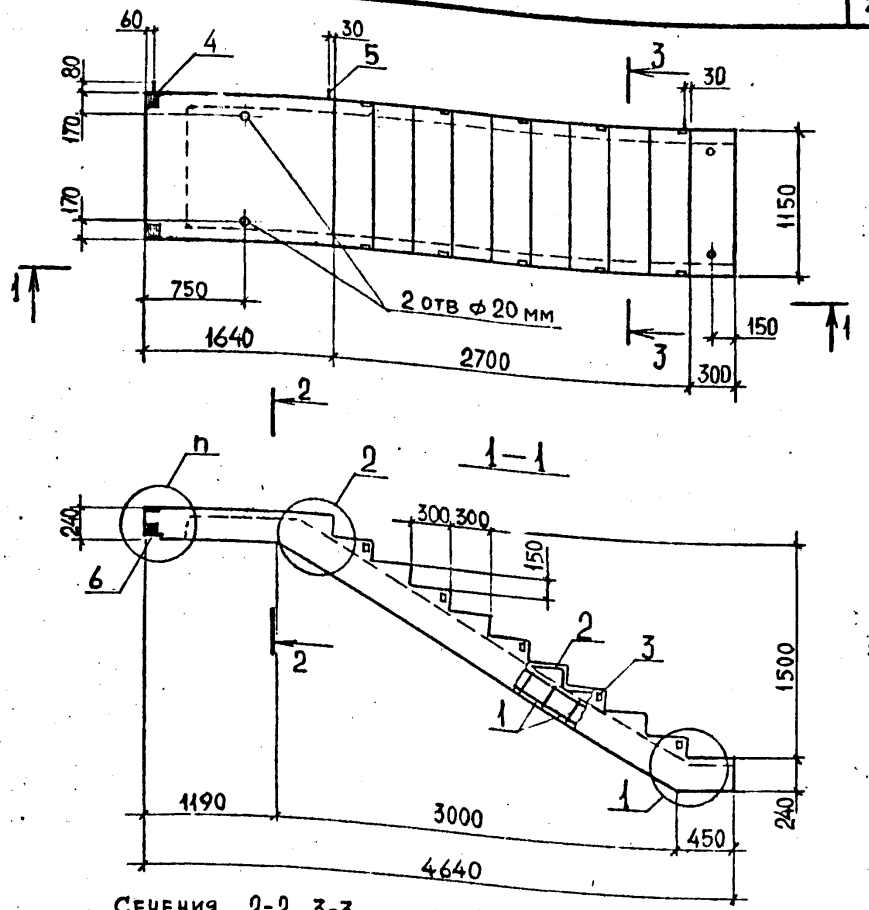

Сечения 2-2, 3-3 см. 1.050.1-2.1 01.0.00.0 СБ

Обозначение	Марка	n	Масса, т
1.050.1-2.1 11.0.00.0	ЛМП 60.11.15-5-3	6	2.0
- 01	ЛМП 60.11.15-5-3С	6С	2.0

Нач. отд	Турманидзе	
Н.контр.	Мосесова	
Гл.инж.	Капанадзе	
ГИП	Осипов	
ГИП	Капанадзе	
Рук.гр.	Чкванава	
Проверил	Осипов	
Разраб.	Барбакадзе	

I.050.I-2.I II.0.00.0 СБ

Марш лестничный
ЛМП 60.II.I5-5-3
ЛМП 60.II.I5-5-3С
Сборочный чертеж

Стадия	Масса	Масштаб
Р	См. табл.	1:40
Лист	Листов 1	

ТбилЗНИИЭП

ФОРМАТ А4

Формат	Зона	Поз.	Обозначение	Наименование	Кол	Примечание
				Документация		
А4			I.050.I-2.I I2.0.00.0 СБ	Сборочный чертеж		
А3			20.0.00.0	Узлы I,2		
А3			00.0.00.0 ТО	Техническое описание		
А3			00.0.00.0 ВС	Ведомость расхода стали		
				Сборочные единицы		
				Каркас пространственный		
А3	I		I.050.I-2.I 00.I.0.00-05	КШ6	I	
А4	2		00.0.07.0-04	Сетка арматурная СI4	I0	
				Изделия закладные		
А4	3		00.0.09.0	МНI	I0	
А4	4		00.0.09-0I	МН3	2	
				Детали		
А4	5		00.0.00.I	Петля III	3	
				Материалы		
				Бетон марки 300		0.83м^3
				Переменные данные для исполнений:		
				I.050.I-2.I I2.0.00.0		
				ЛМП 60.II.I7-5-3		
				Документация		
А3			I.050.I-2.I 2I.0.00.0-08	Узел 7		
				I.050.I-2.I I2.0.00.0-0I		
				ЛМП 60.II.I7-5-3С		
				Документация		
А3			I.050.I-2.I 2I.0.00.0-09	Узел 7С		
				Сборочные единицы		
				Изделие закладное		
А4		6	I.050.I-2.I 00.0.II.0	МН4	4	

Нач.отд.	Турманидзе	
Н.контр.	Мосесова	
Гл.инж.	Капанадзе	
ГИП	Осипов	
ГИП	Капанадзе	
Рук.гр.	Чкванава	
Проверил	Капанадз	
Разраб	Барбакадзе	

I.050.I-2.I I2.0.00.0

Марш лестничный
ЛМП 60.II.I7-5-3
ЛМП 60.II.I7-5-3С

Стадия	Лист	Листов
Р		1

ТбилЗНИИЭП

Инв.№подл. | Подп. и дата | Взам.инв.№

ФОРМАТ А4

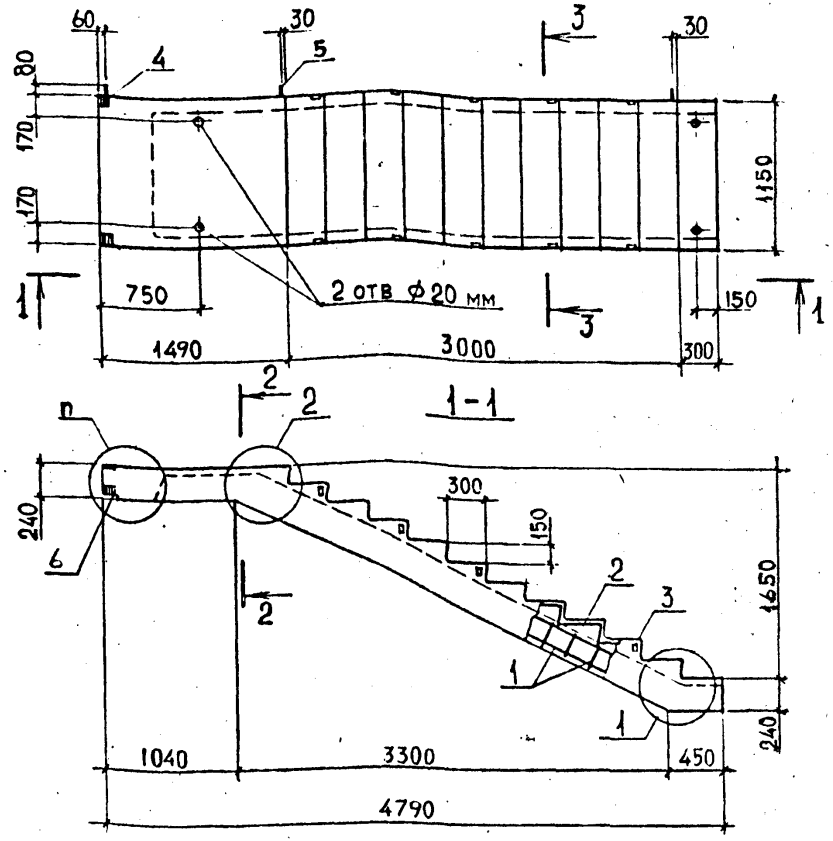

Сечения 2-2, 3-3 см. 1.050.1-2.1 01.0.00.0 СБ

Обозначение	Марка	п	Масса, т
1.050.1-2.1 12.0.00.0	ЛМП 60.11.17-5-3	7	2.1
-01	ЛМП 60.11.17-5-3С	7С	2.1

Нач. отд	Турманидзе	
Н.контр.	Мосесова	
Гл.инж.	Капанадзе	
ГИП	Осипов	
ГИП	Капанадзе	
Рук.гр.	Чкванава	
Проверил	Осипов	
Разраб.	Барбакадзе	

I.050.I-2.I I2.0.00.0 СБ

Марш лестничный
ЛМП 60.II.I7-5-3
ЛМП 60.II.I7-5-3С
Сборочный чертеж

Стадия	Масса	Масштаб
Р	См. табл.	1:40
Лист	Листов	1

ТбилЗНИИЭП

Инв.№подл. | Подп. и дата | Взам.инв.№

ФОРМАТ А4

Формат	Зона	Поз.	Обозначение	Наименование	Кол. шт	Примечание
				Документация		
А4			I.050.I-2.I I3.0.00.0 СБ	Сборочный чертеж		
А3			20.0.00.0	Узлы I,2		
А3			00.0.00.0 ТО	Техническое описание		
А3			00.0.00.0 ВС	Ведомость расхода стали		
				Сборочные единицы		
				Каркас пространственный		
А3		I	I.050.I-2.I 00.2.0.00-03	КПI4	I	
А4		2	00.0.07.0-04	Сетка арматурная СI4	I0	
				Изделия закладные		
А4		3	00.0.09.0	МНI	I0	
А4		4	00.0.I0.0	МН2	4	
				Детали		
А4		5	00.0.00.I	Петля III	3	
				Материалы		
				Бетон марки 300		0.80м³
				Переменные данные для исполнений:		
				I.050.I-2.I I3.0.00.0		
				ЛМП 57.II.I7-5-3		
				Документация		
А3			I.050.I-2.I 2I.0.00.0-02	Узел 4		
				I.050.I-2.I I3.0.00.0-0I		
				ЛМП 57.II.I7-5-3с		
				Документация		
А3			I.050.I-2.I 2I.0.00.0-03	Узел 4с		
				Сборочные единицы		
				Изделие закладное		
А4		6	I.050.I-2.I 00.0.II.0	МН4	4	

Нач.отд.	Турманидзе	
Н.контр.	Мосесова	
Гл.инж.	Капанадзе	
ГИП	Осипов	
ГИП	КАПАНАДЗЕ	
Рук.гр.	Чкванава	
Проверил	КАПАНАДЗЕ	
Разраб	БАРБАКАДЗЕ	

I.050.I-2.I I3.0.00.0

Марш лестничный
ЛМП 57.II.I7-5-3
ЛМП 57.II.I7-5-3С

Стадия	Лист	Листов
Р		1

ТбилЗНИИЭП

ФОРМАТ А4

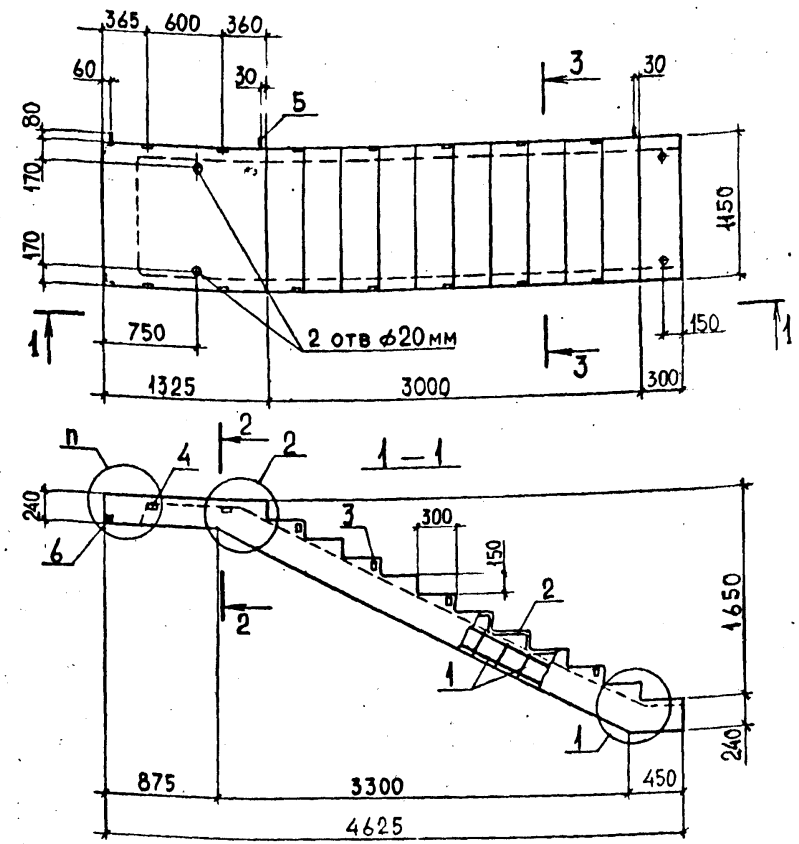

Сечения 2-2, 3-3 см. 1.050.1-2.1 01.0.00.0 СБ

Обозначение	Марка	п	Масса, т
1.050.1-2.1 13.0.00.0	ЛМП 57.11.17-5-3	4	2.1
-01	ЛМП 57.11.17-5-3С	4С	2.1

I.050.I-2.I I3.0.00.0 СБ

Нач. отд	Турманидзе	
Н.контр.	Мосесова	
Гл.инж.	Капанадзе	
ГИП	Осипов	
ГИП	КАПАНАДЗЕ	
Рук.гр.	Чкванава	
Проверил	Осипов	
Разраб.	БАРБАКАДЗЕ	

Марш лестничный
ЛМП 57.II.I7-5-3
ЛМП 57.II.I7-5-3С
Сборочный чертеж

Стадия	Масса	Масштаб
Р	См. табл.	1:40
Лист	Листов 1	

ТбилЗНИИЭП

ФОРМАТ А4

Формат	Зона	Поз.	Обозначение	Наименование	Кол	Примечание
				Документация		
A4			I.050.I-2.I I4.0.00.0 СБ	Сборочный чертеж		
A3			20.0.00.0	Узлы I,2		
A3			00.0.00.0 ТО	Техническое описание		
A3			00.0.00.0 ВС	Ведомость расхода стали		
				Сборочные единицы		
				Каркас пространственный		
A3		I	I.050.I-2.I 00.2.0.00-04	КП15	I	
A4		2	00.0.07.0-04	Сетка арматурная СI4	I0	
				Изделия закладные		
A4		3	00.0.09.0	МНI	I2	
A4		4	00.0.I0.0	МН2	4	
				Детали		
A4		5	00.0.00.I	Петля III	3	
				Материалы		
				Бетон марки 300		0,82м³
				Переменные данные для исполнений:		
				I.050.I-2.I I4.0.00.0 ЛМП 57.II.I7-5-I3 Документация		
A3			I.050.I-2.I 2I.0.00.0-04	Узел 5		
				I.050.I-2.I I4.0.00.0-0I ЛМП 57.II.I7-5-I3С Документация		
A3			I.050.I-2.I 2I.0.00.0-05	Узел 5С		
				Сборочные единицы		
				Изделие закладное		
A4		6	I.050.I-2.I 00.0.II.0	МН4	4	

Взам.инв.№ | Подп. и дата | Инв.№подл.

Нач.отд.	Турманидзе	
Н.контр.	Мосесова	
Гл.инж.	Капанадзе	
ГИП	Осипов	
ГИП	Капанадзе	
Рук.гр.	Цкванава	
Проверил	Капанадзе	
Разраб	Барбакадзе	

I.050.I-2.I I4.0 00.0

Марш лестничный
ЛМП 57.II.I7-5-I3
ЛМП 57.II.I7-5-I3С

Стадия	Лист	Листов
Р		1

ТбилЗНИИЭП

ФОРМАТ А4

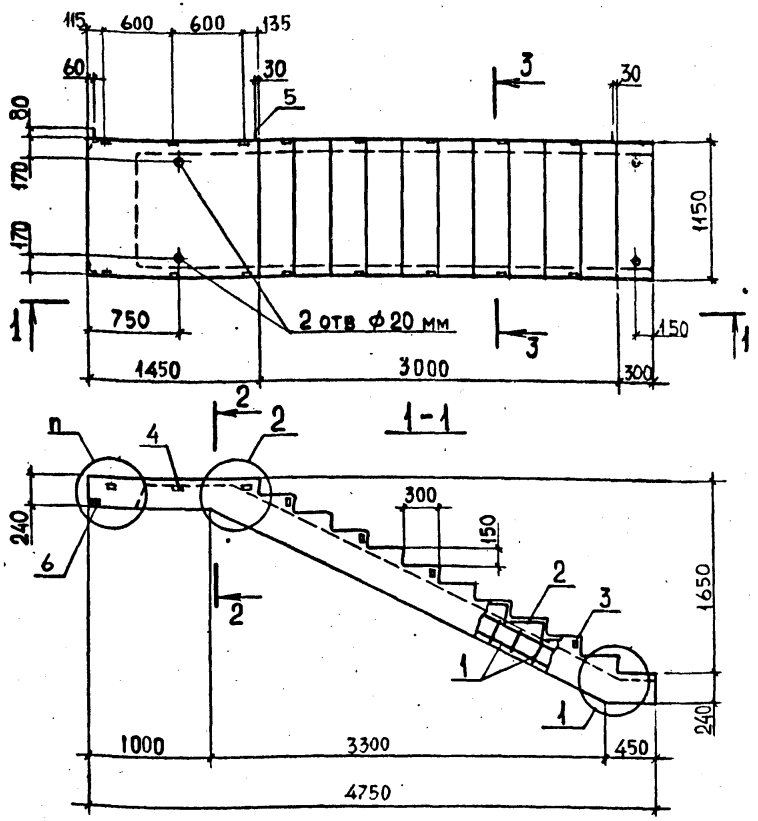

Сечения 2-2, 3-3 см. 1.050.1-2.1 01.000.0 СБ

Обозначение	Марка	п	Масса, т
1.050.1-2.1 14.0.00.0	ЛМП 57.11.17-5-13	5	2.1
-01	ЛМП 57.11.17-5-13С	5С	2.1

Взам.инв.№ | Подп. и дата | Инв.№подл.

Нач. отд	Турманидзе	
Н.контр.	Мосесова	
Гл.инж.	Капанадзе	
ГИП	Осипов	
ГИП	Капанадзе	
Рук.гр.	Цкванава	
Проверил	Осипов	
Разраб.	Барбакадзе	

I.050.I-2.I I4.0.00.0 СБ

Марш лестничный
ЛМП 57.II.I7-5-I3
ЛМП 57.II.I7-5-I3С
Сборочный чертеж

Стадия	Масса	Масштаб
Р	См. табл.	1:40
Лист	Листов 1	

ТбилЗНИИЭП

ФОРМАТ А4

Формат	Зона	Поз.	Обозначение	Наименование	Кол	Примечание
				Документация		
А4			I.050.I-2.I I5.0.00.0 СБ	Сборочный чертеж		
А3			20.0.00.0	Узлы I,2		
А3			00.0.00.0 ТО	Техническое описание		
А3			00.0.00.0 ВС	Ведомость расхода стали		
				Сборочные единицы		
				Каркас пространственный		
А3		I	I.050.I-2.I 00.I.0.00-06	КПI7	I	
А4		2	00.0.07.0-04	Сетка арматурная СI4	II	
				Изделия закладные		
А4		3	00.0.09.0	МНI	I2	
А4		4	00.0.I0.0	МН2	4	
				Детали		
А4		5	00.0.00.I	Петля П	3	
				Материалы		
				Бетон марки 300		0.84м³
				Переменные данные для исполнений:		
				I.050.I-2.I I5.0.00.0		
				ЛМП 57.II.I8-5-3		
				Документация		
А3			I.050.I-2.I 2I.0.00.0	Узел 3		
				I.050.I-2.I I5.0.00.0-0I		
				ЛМП 57.II.I8-5-3С		
				Документация		
А3			I.050.I-2.I 2I.0.00.0-0I	Узел 3С		
				Сборочные единицы		
				Изделие закладное		
А4		6	I.050.I-2.I 00.0.II.0	МН4	4	

Нач.отд.	Турманидзе		I.050.I-2.I I5.0.00.0
Н.контр.	Мосесова		
Гл.инж.	Капанадзе		
ГИП	Осипов		Марш лестничный ЛМП 57.II.I8-5-3 ЛМП 57.II.I8-5-3С
ГИП	Капанадзе		Стадия: Р; Лист: ; Листов: I
Рук.гр.	Чкванава		ТбилЗНИИЭП
Проверил	Капанадзе		
Разраб	Барбакадзе		

ФОРМАТ А4

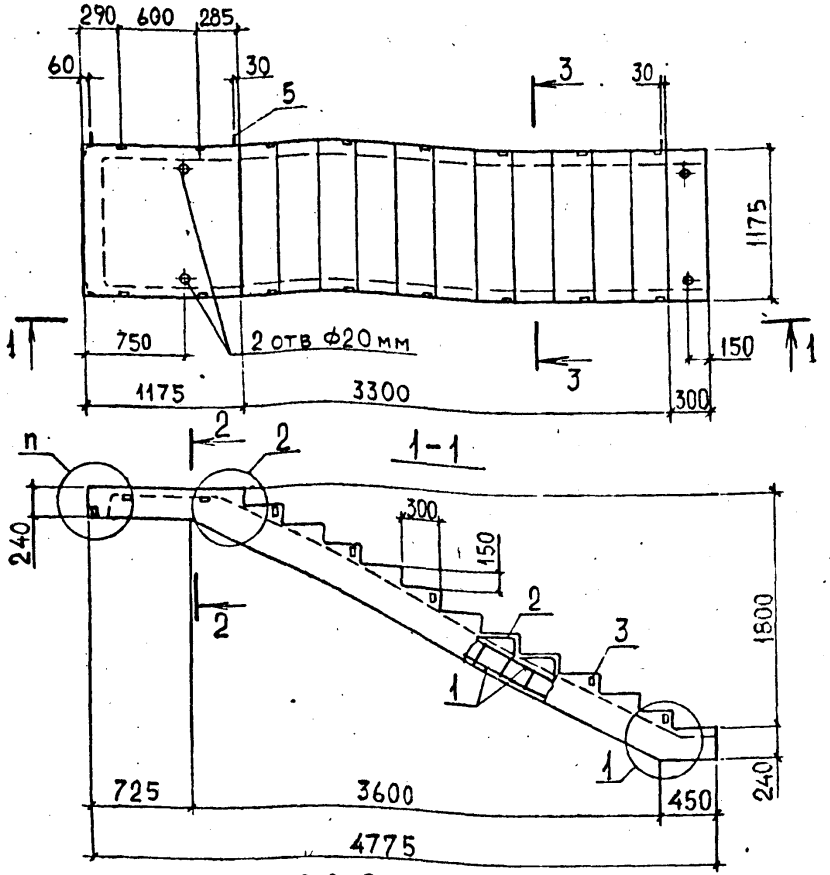

Сечения 2-2, 3-3. см. 1.050.1-2.1 01.0.00.0 СБ

Обозначение	Марка	П	Масса, т
1.050.1-2.1 15.0.00.0	ЛМП57.11.18-5-3	3	2.1
-01	ЛМП57.11.18-5-3С	3С	2.1

Нач. отд	Турманидзе		I.050.I-2.I I5.0.00.0 СБ
Н.контр.	Мосесова		
Гл.инж.	Капанадзе		Марш лестничный ЛМП 57.II.I8-5-3 ЛМП 57.II.I8-5-3С Сборочный чертеж
ГИП	Осипов		Стадия: Р; Масса: См. таб.; Масштаб: 1:40 Лист: ; Листов: 1
ГИП	Капанадзе		ТбилЗНИИЭП
Рук.гр.	Чкванава		
Проверил	Осипов		
Разраб.	Барбакадзе		

Инв.№подл. | Подп. и дата | Взам.инв.№

ФОРМАТ А4

Формат	Зона	Поз.	Обозначение	Наименование	Кол	Примечание
				Документация		
А4			I.050.I-2.I I6.0.00.0 СБ	Сборочный чертеж		
А3			20.0.00.0	Узлы I,2		
А3			00.0.00.0 ТО	Техническое описание		
А3			00.0.00.0 ВС	Ведомость расхода стали		
				Сборочные единицы		
				Каркас пространственный		
А3		I	I.050.I-2.I 00.I.0.00-07	КПI8	I	
А4		2	00.0.07.0-04	Сетка арматурная СI4	II	
				Изделия закладные		
А4		3	00.0.09.0	МНI	I4	
А4		4	00.0.I0.0	МН2	4	
				Детали		
А4		5	00.0.00.I	Петля ПI	3	
				Материалы		
				Бетон марки 300		0,84м³
				Переменные данные для исполнений:		
				I.050.I-2.I I6.0.00.0		
				ЛМП 57.II.I8-5-I3		
				Документация		
А3			I.050.I-2.I 2I.0.00.0	Узел 3		
				I.050.I-2.I I6.0.00.0-0I		
				ЛМП 57.II.I8-5-I3с		
				Документация		
А3			I.050.I-2.I 2I.0.00.0-0I	Узел 3С		
				Сборочные единицы		
				Изделие закладное		
А4		6	I.050.I-2.I 00.0.II.0	МН4	4	

Инв.№подл. | Подп. и дата | Взам.инв.№

Нач.отд.	Турманидзе	
Н.контр.	Мосесова	
Гл.инж.	Капанадзе	
ГИП	Осипов	
ГИП	Капанадзе	
Рук.гр.		
Проверил	Капанадзе	
Разраб	Барбакадзе	

I.050.I-2.I I6.0.00.0

Марш лестничный
ЛМП 57.II.I8-5-I3
ЛМП 57.II.I8-5-I3С

Стадия	Лист	Листов
Р		1

ТбилЗНИИЭП

ФОРМАТ А4

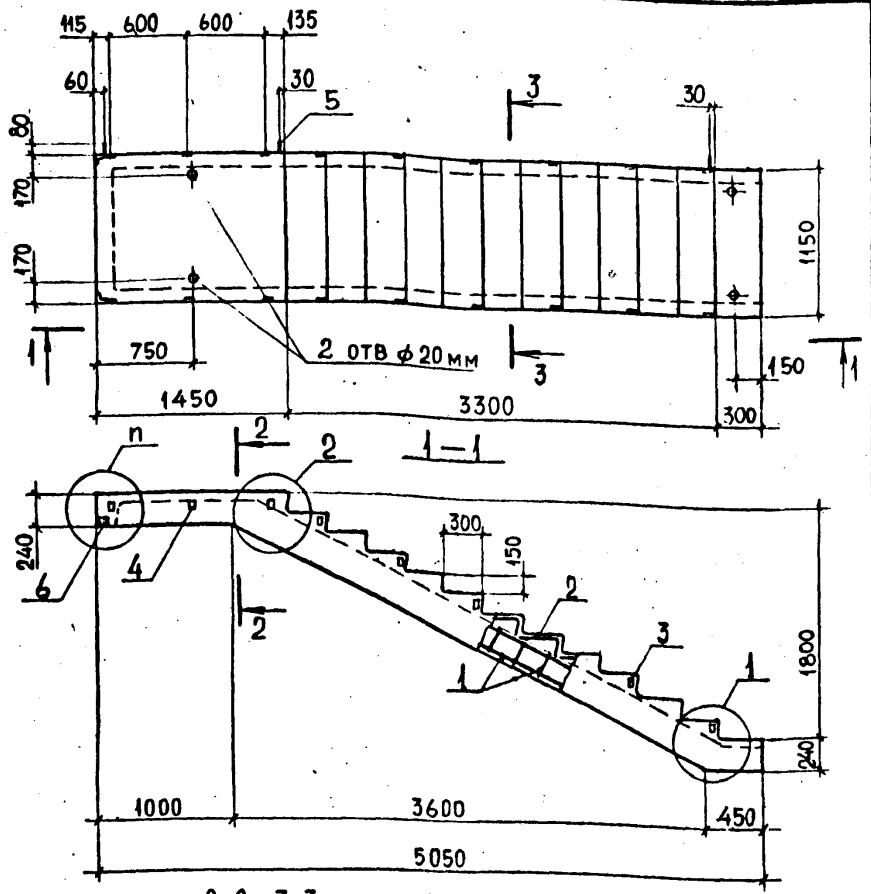

Сечения 2-2, 3-3 см. 1.050.1-2.1 01.0.00.0 СБ

Обозначение	Марка	n	Масса, т
1.050.1-2.1 16.0.00.0	ЛМП 57.11.18-5-13	3	2.1
-01	ЛМП 57.11.18-5-13С	3С	2.1

Инв.№подл. | Подп. и дата | Взам.инв.№

Нач. отд	Турманидзе	
Н.контр.	Мосесова	
Гл.инж.	Капанадзе	
ГИП	Осипов	
ГИП	Капанадзе	
Рук.гр.		
Проверил	Осипов	
Разраб.	Барбакадзе	

I.050.I-2.I I6.0.00.0 СБ

Марш лестничный
ЛМП 57.II.I8-5-I3
ЛМП 57.II.I8-5-I3С
Сборочный чертеж

Стадия	Масса	Масштаб
Р	См. табл.	1:40
Лист	Листов 1	

ТбилЗНИИЭП

ФОРМАТ А4

Формат	Зона	Поз.	Обозначение	Наименование	Кол	Примечание
				Документация		
А3			I.050.I-2.I I7.0.00.0 СБ	Сборочный чертеж		
А3			00.0.00.0 ТО	Техническое описание		
А3			00.0.00.0 ВС	Ведомость расхода стали		
				Сборочные единицы		
А4		I	I.050.I-2.I 00.0.04.0-0I	Каркас плоский КР27	I	
А4		2	00.0.07.0-04	Сетка арматурная СI4	2	
				Изделия закладные		
А4		3	I.050.I-2.I 00.0.09.0	МН1	2	
А4		4	00.0.I0.0	МН2	I	
А4		5	00.0.I2.0	МН5	2	
				Детали		
А4		6	I.050.I-2.I 00.0.00.I-02	Петля П3	4	
				Переменные данные для исполнений:		
				I.050.I-2.I I7.0.00.0		
				ЛПП I4.I2в		
				Документация		
			I.050.I-2.I 2I.0.00.0	Узел 3		
				Сборочные единицы		
				Каркасы плоские		
А4		8	I.050.I-2.I 00.0.0 4.0-03	КР29	2	
А4		9	00.0.0 5.0	КР33	I	
А4		I0	00.0.07.0	Сетка арматурная СI0	I	
				Материалы		
				Бетон марки 300		0.2I м^3
				I.050.I-2.I I7.0.00.0-0I		
				ЛПП I4.I2в-С		
				Документация		

Нач.отд.	Турманидзе	
Н.контр.	Моссова	
Гл.инж.	Капанадзе	
ГИП	Осипов	
ГИП	Капанадзе	
Рук.гр.	Чкванава	
Проверил	Капанадзе	
Разраб	Дития	

I.050.I-2.I I7.0.00.0

Площадка лестничная (ЛПЩ)...

Стадия	Лист	Листов
Р	1	6

ТбилЗНИИЭП

ФОРМАТ А4

Формат	Зона	Поз.	Обозначение	Наименование	Кол	Примечание
А3			I.050.I-2.I 2I.0.00.0-0I	Узел 3с		
				Сборочные единицы		
				Каркасы плоские		
А4		8	I.050.I-2.I 00.0.04.0-03	КР29	2	
А4		9	00.0.05.0	КР33	I	
А4		I0	00.0.07.0	Сетка арматурная СI0	I	
А4		II	00.0.II.0	Изделие закладное МН4	2	
				Материалы		
				Бетон марки 300		0.2I м^3
				I.050.I-2.I I7.0.00.0-02		
				ЛПП I4.I3в		
				Документация		
А3			I.050.I-2.I 2I.0.00.0-02	Узел 4		
				Сборочные единицы		
				Каркасы плоские		
А4		7	I.050.I-2.I 00.0.04.0-0I	КР27	I	
		8	-04	КР30	2	
А4		9	00.0.05.0-	КР33	I	
А4		I0	00.0.07.0-0I	Сетка арматурная СII	I	
				Материалы		
				Бетон марки 300		0,24 м^3
				I.050.I-2.I I7.0.00.0-03		
				ЛПП I4.I3в-С		
				Документация		
А3			I.050.I-2.I 2I.0.00.0-03	Узел 4с		
				Сборочные единицы		
				Каркасы плоские		
А4		7	I.050.I-2.I 00.0.04.0-0I	КР27	I	
		8	-04	КР30	2	
А4		9	00.0.05.0	КР33	I	
А4		I0	00.0.07.0-0I	Сетка арматурная СII	I	
А4		II	00.0.II.0	Изделие закладное МН4	2	

Инв.№подл. | Подп. и дата | Взам.инв.№

I.050.I-2.I I7.0.00.0

Лист 2

ФОРМАТ А4

Формат	Зона	Поз.	Обозначение	Наименование	Кол	Примечание
				Материалы		
				Бетон марки 300		0,24 м³
				I.050.I-2.I I7.0.00.0-04		
				ЛПП I4.I5в		
				Документация		
A3			I.050.I-2.I 2I.0.00.0	Узел 3		
				Сборочные единицы		
				Каркасы плоские		
A4		8	I.050.I-2.I 00.0.04.0-05	КР3I	2	
A4		9	00.0.05.0	КР33	I	
A4		I0	00.0.07.0-02	Сетка арматурная СI2	I	
				Материалы		
				Бетон марки 300		0,24 м³
				I.050.I-2.I I7.0.00.0-05		
				ЛПП I4.I5в-С		
				Документация		
A3			I.050.I-2.I 2I.0.00.0-0I	Узел 3с		
				Сборочные единицы		
				Каркасы плоские		
A4		8	I.050.I-2.I 00.0.04.0-05	КР3I	2	
A4		9	00.0.05.0	КР33	I	
A4		I0	00.0.07.0-02	Сетка арматурная СI2	I	
A4		II	00.0.II.0	Изделие закладное МН4	2	
				Материалы		
				Бетон марки 300		0,24 м³
				I.050.I-2.I I7.0.00.0-06		
				ЛПП I5.I5в		
				Документация		
			I.050.I-2.I 2I.0.00.0-04	Узел 5		
				Сборочные единицы		
				Каркасы плоские		
A4		7	I.050.I-2.I 00.0.04.0-0I	КР27	I	

Взам.инв.№ | Подп. и дата | Инв.№ подл.

I.050.I-2.I I7.0.00.0 — Лист 3

Формат А4

Формат	Зона	Поз.	Обозначение	Наименование	Кол	Примечание
A4		8	I.050.I-2.I 00.0.04.0-05	КР3I	2	
A4		9	00.0.05.0-0I	КР34	I	
A4		I0	00.0.07.0-02	Сетка арматурная СI2	I	
				Материалы		
				Бетон марки 300		0,30 м³
				I.050.I-2.I I7.0.00.0-07		
				ЛПП I5.I5в-С		
				Документация		
			I.050.I-2.I 2I.0.00.0-05	Узел 5с		
				Сборочные единицы		
				Каркасы плоские		
A4		7	I.050.I-2.I 00.0.04.0-0I	КР27	I	
		8	-05	КР3I	2	
A4		9	00.0.05.0-0I	КР34	I	
A4		I0	00.0.07.0-02	Сетка арматурная СI2	I	
A4		II	00.0.II.0	Изделие закладное МН4	2	
				Материалы		
				Бетон марки 300		0,30 м³
				I.050.I.2.I I7.0.00.0-08		
				ЛПП I6.I5в		
				Документация		
			I.050.I-2.I 2I.0.00.0-08	Узел 7		
				Сборочные единицы		
				Каркасы плоские		
A4		7	I.050.I-2.I 00.0.04.0-02	КР28	I	
		8	-05	КР3I	2	
A4		9	00.0.05.0-0I	КР34	I	
A4		I0	00.0.07.0-02	Сетка арматурная СI2	I	
A4		I2	00.0.09.0-0I	Изделие закладное МН3	2	
				Материалы		
				Бетон марки 300		0,30 м³

Взам.инв.№ | Подп. и дата | Инв.№ подл.

I.050.I-2.I I7.0.00.0 — Лист 4

Формат А4

Формат	Зона	Поз.	Обозначение	Наименование	Кол.	Примечание
			I.050.I-2.I I7.0.00.0-09			
				ЛПП I6.I5в-С		
				Документация		
			I.050.I-2.I 2I.0.00.0-09	Узел 7с		
				Сборочные единицы		
				Каркасы плоские		
A4		7	I.050.I-2.I 00.0.04.0-02	КР28	I	
		8	-05	КР3I	2	
A4		9	00.0.05.0-0I	КР34	I	
A4		I0	00.0.07.0-02	Сетка арматурная СI2	I	
				Изделия закладные		
A4		II	00.0.II.0	МН4	2	
A4		I2	00.0.09.0-0I	МН3	2	
				Материалы		
				Бетон марки 300		0.30 м³
			I.050.I-2.I I7.0.00.0-I0			
				ЛПП I6.I6в		
				Документация		
			I.050.I-2.I 2I.0.00.0-06	Узел 6		
				Сборочные единицы		
				Каркасы плоские		
A4		7	I.050.I-2.I 00.0.04.0-02	КР28	I	
		8	-06	КР32	2	
A4		9	00.0.05.0-0I	КР34	I	
A4		I0	00.0.07.0-03	Сетка арматурная СI3	I	
A4		I2	00.0.09.0-0I	Изделие закладное МН3	2	
				Материалы		
				Бетон марки 300		0.26 м³
			I.050.I-2.I I7.0.00.0-II			
				ЛПП I6.I6в-С		
				Документация		
			I.050.I-2.I 2I.0.00.0-07	Узел 6с		
				Сборочные единицы		

Формат	Зона	Поз.	Обозначение	Наименование	Кол.	Примечание
				Каркасы плоские		
A4		7	I.050.I-2.I 00.0.04.0-02	КР28	I	
		8	-06	КР32	2	
A4		9	00.0.05.0-0I	КР34	I	
A4		I0	00.0.07.0-03	Сетка арматурная СI3	I	
				Изделия закладные		
A4		II	I.050.I-2.I 00.0.II.0	МН4	2	
A4		I2	00.0.09.0-0I	МН3	2	
				Материалы		
				Бетон марки 300		0.26 м³

Инв.№подл. | Подп. и дата | Взам.инв.№

Рис. 1

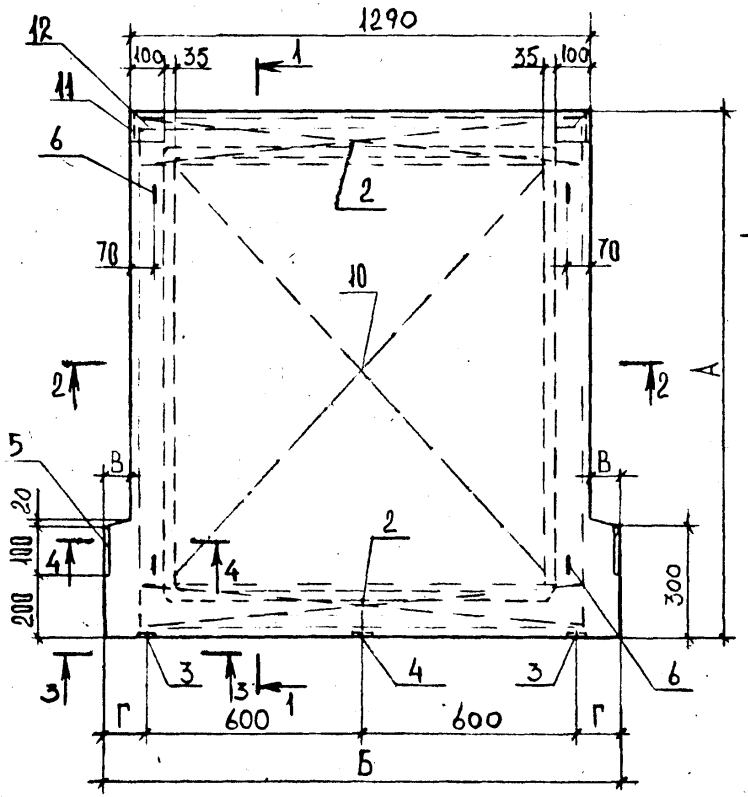

1-1

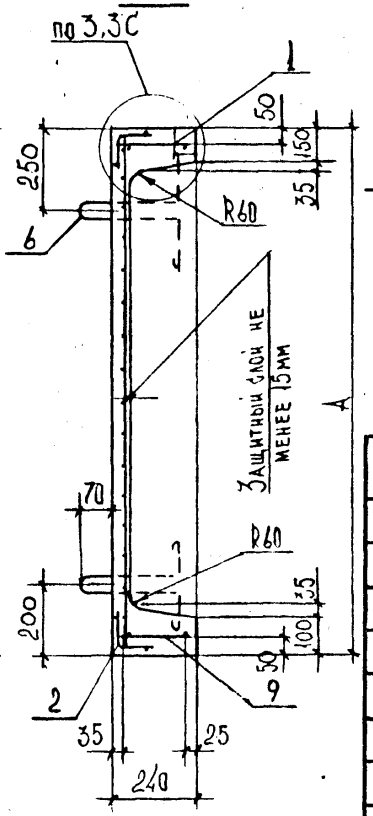

Рис. 2

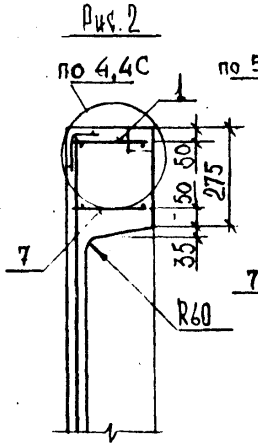

Рис. 3

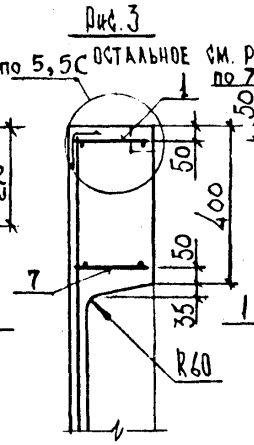

Рис. 4

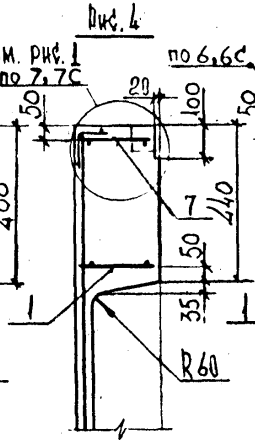

Рис. 5

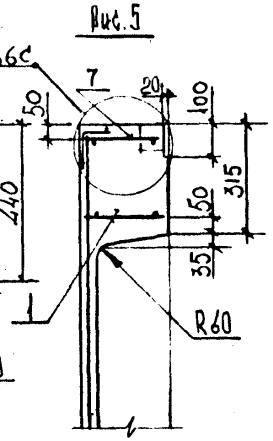

Размеры в мм

Обозначение	Марка	Рис	А	Б	В	Г	Масса, т
1.050.1-2.117.0.00.0	АПП 14.12в	1	1200	1440	75	120	0.52
-01	АПП 14.12в-С						
-02	АПП 14.13в	2	1325				0.60
-03	АПП 14.13в-С						
-04	АПП 14.15в	1	1475				0.60
-05	АПП 14.15в-С						
-06	АПП 15.15в	3	1490	1540	125	170	0.75
-07	АПП 15.15в-С						
-08	АПП 16.15в	4		1610	160	205	0.75
-09	АПП 16.15в-С						
-10	АПП 16.16в	5	1640				0.65
-11	АПП 16.16в-С						

2-2

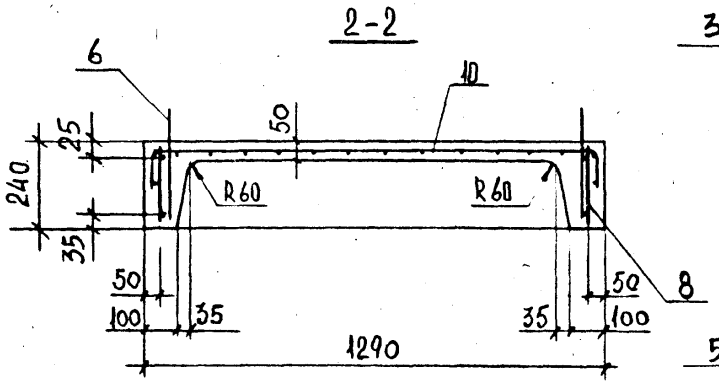

3-3

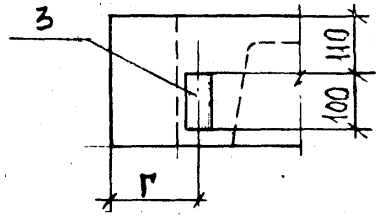

4-4

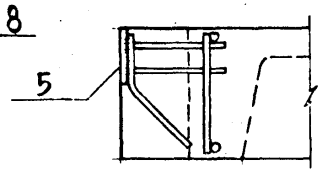

Нач.отд.	Турманидзе		
Н.контр.	Мосесова		
Гл. инж.	Капанадзе		
ГИП	Осипов		
ГИП	Капанадзе		
Рук.гр.	Чкуанава		
Проверил	Каванадзе		
Разраб.	Антия		

I.050.I-2.I I7.0.00.0 СБ

Площадка лестничная (ЛПП) Сборочный чертеж

Стадия	Масса	Масштаб
Р	См. табл	—
Лист	Листов 1	

ТбилЗНИИЭП

Инв. № подл. | Подп. и дата | Взам. инв. №

Формат А3

Формат	Зона	Поз.	Обозначение	Наименование	Кол	Примечание
				Документация		
A4			I.050.I-2.I I8.0.00.0 СБ	Сборочный чертеж		
A3			00.0.00.0 ТО	Техническое описание		
A3			00.0.00.0 ВС	Ведомость расхода стали		
				Переменные данные для исполнения		
				I.050.I-2.I I8.0.00.0		
				1ЛН I3.3		
				Сборочные единицы		
A4		I	I.050.I-2.I 00.0.08.0-05	Сетка арматурная С2I	I	
				Материалы		
				Бетон марки 300		0.02м³
				I.050.I-2.I I8.0.00.0-0I		
				1ЛН I2.3		
				Сборочные единицы		
A4		I	I.050.I-2.I 00.0.08.0-02	Сетка арматурная СI8	I	
				Материалы		
				Бетон марки 300		0.02м³
				I.050.I-2.I I8.0.00.0-02		
				2ЛН I4.3		
				Сборочные единицы		
A4		I	I.050.I-2.I 00.0.08.0-07	Сетка арматурная С23	I	
				Материалы		
				Бетон марки 300		0.02м³
				I.050.I-2.I I8.0.00.0-03		
				2ЛН I4.5		
				Сборочные единицы		
A4		I	I.050.I-2.I 00.0.08.0-08	Сетка арматурная С24	I	
				Материалы		
				Бетон марки 300		0.03м³
				I.050.I-2.I I8.0.00.0-04		
				2ЛН I3.3		

Нач.отд.	Турманидзе		I.050.I-2.I I8.0.00.0		
Н.контр.	Мосесова				
Гл.инж.	Капанадзе				
ГИП	Осипов				
ГИП	Капанадзе		Проступь накладная (ЛН)	Стадия: Р; Лист: 1; Листов: 3	
Рук.гр.	Чкваниава				
Проверил	Осипов			ТбилЗНИИЭП	
Разраб	Антия				

ФОРМАТ А4

Формат	Зона	Поз.	Обозначение	Наименование	Кол	Примечание
				Сборочные единицы		
A4		I	I.050.I-2.I 00.0.08.0-05	Сетка арматурная С2I	I	
				Материалы		
				Бетон марки 300		0.02м³
				I.050.I-2.I I8.0.00.0-05		
				2ЛН I3.5		
				Сборочные единицы		
A4		I	I.050.I-2.I 00.0.08.0-06	Сетка арматурная С22	I	
				Материалы		
				Бетон марки 300		0.03м³
				I.050.I-2.I I8.0.00.0-06		
				2ЛН I2.3		
				Сборочные единицы		
A4		I	I.050.I-2.I 00.0.08.0-03	Сетка арматурная СI9	I	
				Материалы		
				Бетон марки 300		0.02м³
				I.050.I-2.I I8.0.00.0-07		
				2ЛН I2.5		
				Сборочные единицы		
A4		I	I.050.I-2.I 00.0.08.0-04	Сетка арматурная С20	I	
				Материалы		
				Бетон марки 300		0.02м³
				I.050.I-2.I I8.0.00.0-08		
				2ЛН 9.5		
				Сборочные единицы		
A4		I	I.050.I-2.I 00.0.08.0	Сетка арматурная СI6	I	
				Материалы		
				Бетон марки 300		0.02м³
				I.050.I-2.I I8.0.00.0-09		
				2ЛН 9.6		
				Сборочные единицы		
A4		I	I.050.I-2.I 00.0.08.0-0I	Сетка арматурная СI7	I	
				Материалы		
				Бетон марки 300		0.02м³
				I.050.I-2.I I8.0.00.0-I0		
				2ЛН I4.3в		

Взам.инв.№ | Подп. и дата | Инв.№ подл.

I.050.I-2.I I8.0.00.0	Лист 2

ФОРМАТ А4

Формат	Зона	Поз.	ОБОЗНАЧЕНИЕ	НАИМЕНОВАНИЕ	КОЛ	ПРИМЕЧАНИЕ
				Сборочные единицы		
А4		I	I.050.I-2.I 00.0.08.0-07	Сетка арматурная С23	I	
				Материалы		
				Бетон марки 300		0.02м³
				I.050.I-2.I I8.0.00.0-II 2ЛН I4.5в		
				Сборочные единицы		
А4		I	I.050.I-2.I 00.0.08.0-08	Сетка арматурная С24	I	
				Материалы		
				Бетон марки 300		0.03м³
				I.050.I-2.I I8.0.00.0-I2 2ЛН I3.3в		
				Сборочные единицы		
А4		I	I.050.I-2.I 00.0.08.0-05	Сетка арматурная С2I	I	
				Материалы		
				Бетон марки 300		0.03м³
				I.050.I-2.I I8.0.00.0-I3 2ЛН I3.5в		
				Сборочные единицы		
А4		I	I.050.I-2.I 00.0.08.0-06	Сетка арматурная С22	I	
				Материалы		
				Бетон марки 300		0.03м³
				I.050.I-2.I I8.0.00.0-I4 2ЛН I2.3в		
				Сборочные единицы		
А4		I	I.050.I-2.I 00.0.08.0-03	Сетка арматурная С19	I	
				Материалы		
				Бетон марки 300		0.02м³
				I.050.I-2.I I8.0.00.0-I5 2ЛН I2.5в		
				Сборочные единицы		
А4		I	I.050.I-2.I 00.0.08.0-04	Сетка арматурная С20	I	
				Материалы		
				Бетон марки 300		0.02м³
				I.050.I-2.I I8.0.00.0-I6 2ЛН 9.5в		
				Сборочные единицы		
А4		I	I.050.I-2.I 00.0.08.0	Сетка арматурная С16	I	
				Материалы		
				Бетон марки 300		0.02м³

ИНВ.№ПОДЛ. | ПОДП. И ДАТА | ВЗАМ.ИНВ.№

		I.050.I-2.I I8.0.00.0	Лист 3

ФОРМАТ А4

1-1

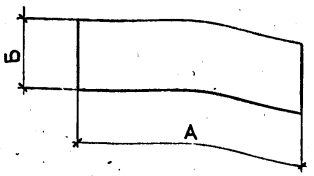

Рис.1

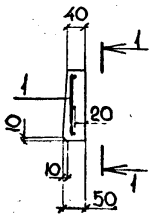

Рис.2

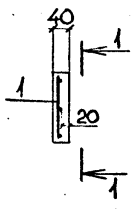

Рис.3

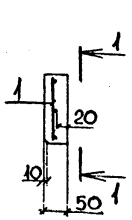

Размеры в мм

Обозначение	Марка	Рис.	А	Б	Масса, т
1.050.1-2.1 18.0.00.0	1ЛН 13.3	1	1350	320	0.05
-01	1ЛН 12.3		1210		0.04
-02	2ЛН 14.3	2	1385	330	0.05
-03	2ЛН 14.5			470	0.07
-04	2ЛН 13.3		1335	330	0.05
-05	2ЛН 13.5			470	0.06
-06	2ЛН 12.3		1285	330	0.04
-07	2ЛН 12.5			470	0.06
-08	2ЛН 9.5		930	460	0.04
-09	2ЛН 9.6			535	0.05
-10	2ЛН 14.3в	3	1385	330	
-11	2ЛН 14.5в			470	0.07
-12	2ЛН 13.3в		1335	330	0.04
-13	2ЛН 13.5в			470	0.06
-14	2ЛН 12.3в		1285	330	0.04
-15	2ЛН 12.5в			470	0.06
-16	2ЛН 9.5в		930	460	0.04

ИНВ.№ПОДЛ. | ПОДП. И ДАТА | ВЗАМ.ИНВ.№

Нач. отд	Турманидзе	
Н.контр.	Мосесова	
Гл.инж.	Капанадзе	
ГИП	Осипов	
ГИП	Капанадзе	
Рук.гр.	Чкванава	
Проверил	Антия	
Разраб.	Нокель	

I.050.I-2.I I8.0.00.0 СБ

Проступь накладная (ЛН) Сборочный чертеж

Стадия	Масса	Масштаб
Р	См. табл.	—
Лист	Листов 1	

ТбилЗНИИЭП

ФОРМАТ А4

Формат	Зона	Поз.	Обозначение	Наименование	Кол	Примечание
				Документация		
А4			I.050.I-2.I I9.0.00.0 СБ	Сборочный чертеж		
А3			22.0.00.0	Узлы 8,9		
А3			00.0.00.0 ТО	Техническое описание		
А3			00.0.00.0 ВС	Ведомость расхода стали		
				Сборочные единицы		
А4		I	I.050.I-2.I 00.3.00.0-04	Каркас пространст.КП23	I	
		2	00.0.I3.0	Изделие закладное МН6	4	
				Детали		
БЧ		3	I0.0I3.I90	ФIOАШ ГОСТ 578I-82 L=I90	4	0.1 кг
А4		4	I.050.I-2.I 00.0.00.I-02	Петля П3	4	
				Переменные данные для исполнений:		
				I.050.I-2.I I9.0.00.0		ЛР I2
				Сборочные единицы		
А4		5	I.050.I-2.I 00.3.00.0	Каркас пространст.КПI9	2	
				Материалы		
				Бетон марки 300		0,34м³
				I.050.I-2.I I9.0.00.0-0I		ЛР I3
				Сборочные единицы		
А4		5	I.050.I-2.I 00.3.00.0-0I	Каркас пространст. КП20	2	
				Материалы		
				Бетон марки 300		0,35м³
				I.050.I-2.I I9.0.00.0-02		ЛР I4
				Сборочные единицы		
А4		5	I.050.I-2.I 00.3.00.0-02	Каркас пространст. КП2I	2	
				Материалы		
				Бетон марки 300		0,37м³
				I.050.I-2.I I9.0.00.0-03		ЛР I6
				Сборочные единицы		
А4		5	I.050.I-2.I 00.3.00.0-03	Каркас пространств.КП22	2	
				Материалы		
				Бетон марки 300		0,39м³

Нач.отд.	Турмакидзе	
Н.контр.	Мосесова	
Гл.инж.	Капанадзе	
ГИП	Осипов	
ГИП	Капанадзе	
Рук.гр.	Чкванава	
Проверил	Антия	
Разраб	Нокель	

I.050.I-2.I I9.0.00.0

Рама лестничная ЛР I2,ЛР I3,ЛР I4,ЛР I6

Стадия	Лист	Листов
Р		1

ТбилЗНИИЭП

ФОРМАТ А4

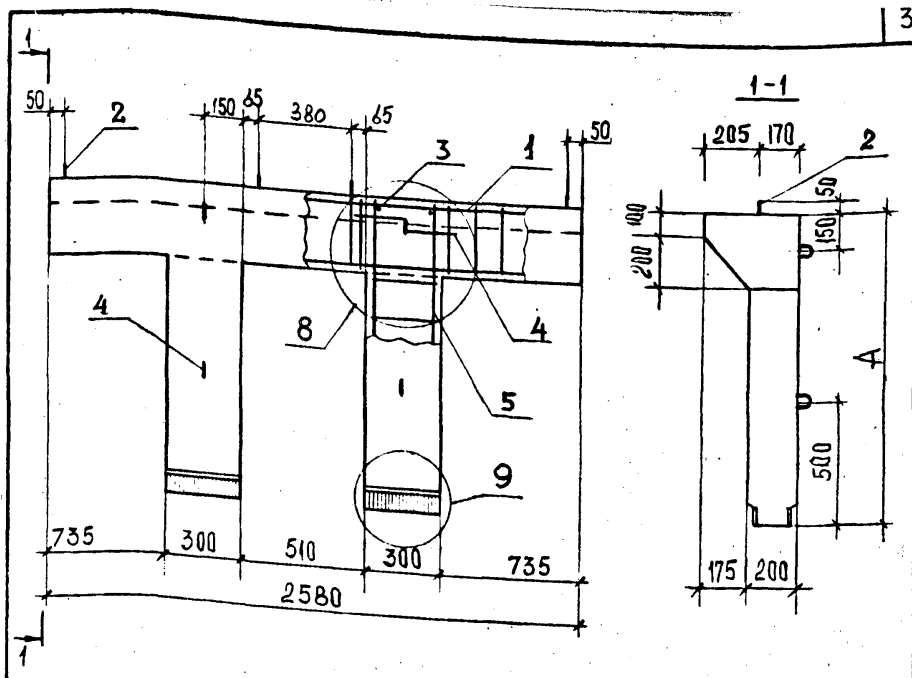

Обозначение	Марка	А, мм	Масса, т
I.050.I-2.I I9.0.00.0	ЛР I2	1160	0.85
-0I	ЛР I3	1260	0.88
-02	ЛР I4	1410	0.93
-03	ЛР I6	1560	0.98

Взам.инв.№ | Подп. и дата | Инв.№подл.

Нач. отд	Турмакидзе	
Н.контр.	Мосесова	
Гл.инж.	Капанадзе	
ГИП	Осипов	
ГИП	Капанадзе	
Рук.гр.	Чкванава	
Проверил	Антия	
Разраб.	Нокель	

I.050.I-2.I I9.0.00.0 СБ

Рама лестничная ЛР I2,ЛР I3,ЛР I4,ЛР I6 Сборочный чертеж

Стадия	Масса	Масштаб
Р	См. табл.	1:20
Лист	Листов 1	

ТбилЗНИИЭП

ФОРМАТ А4

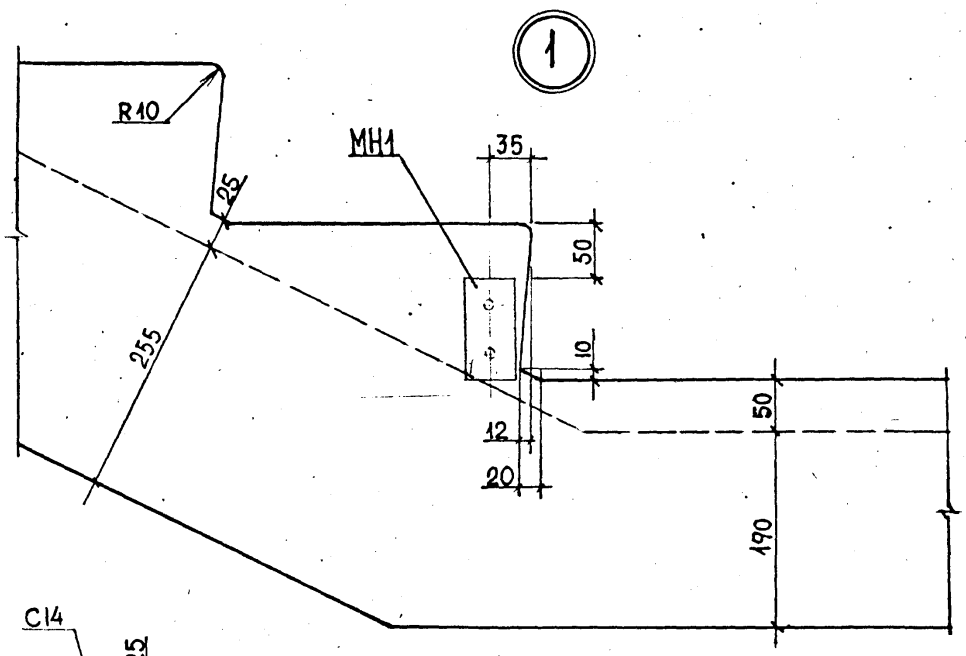

1 — 1

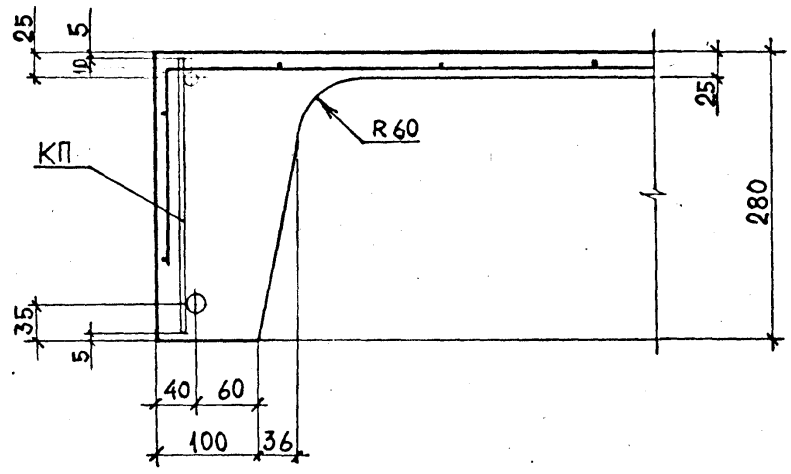

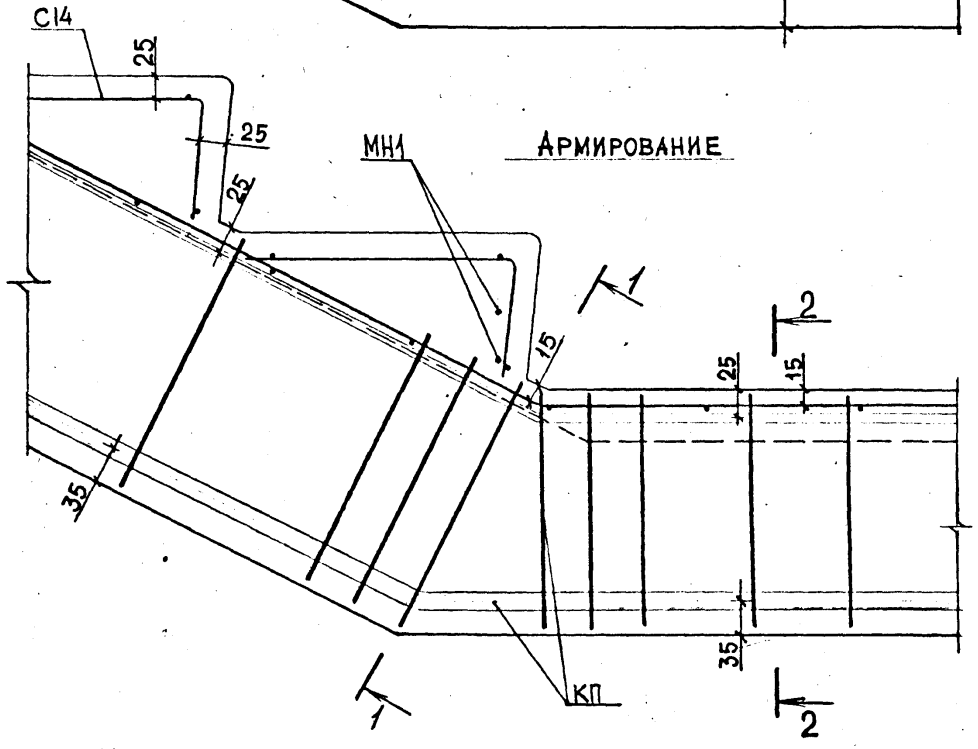

2 — 2

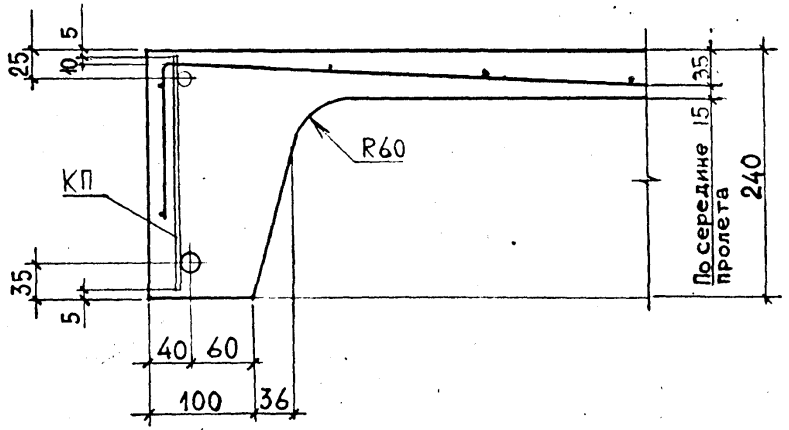

Нач. отд.	Турмухидзе	
Н. контр.	Мосесова	
Гл. инж.	Капанадзе	
ГИП	Осипов	
ГИП	Капанадзе	
Рук. гр.	Чкванава	
Проверил	Осипов	
Разраб.	Барбакадзе	

I.050.I-2.I 20.0.00.0

УЗЕЛ I,2

Стадия	Лист	Листов
Р	1	2

ТбилЗНИИЭП

Инв.№подл. | Подп. и дата | Взам.инв.№

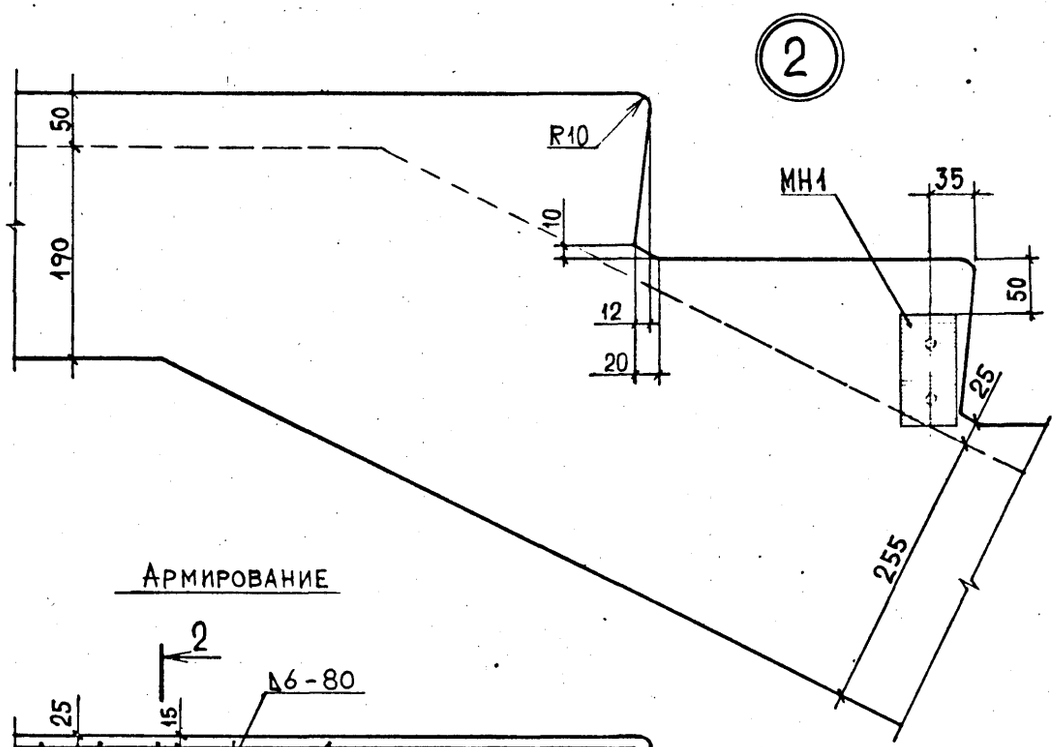

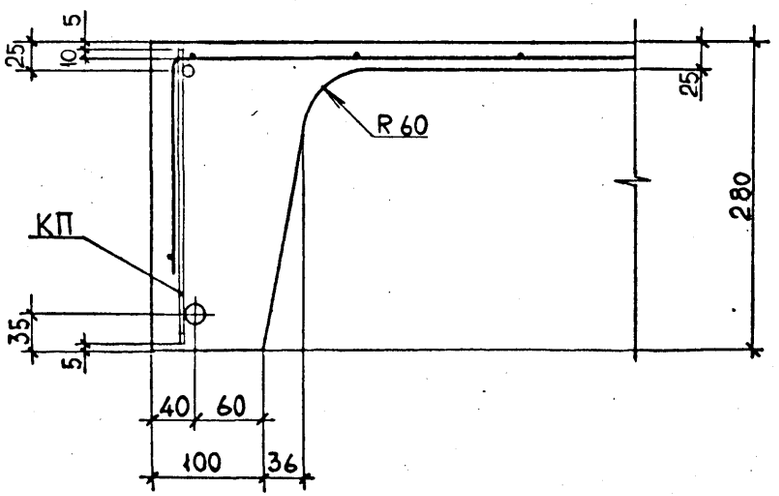

Армирование

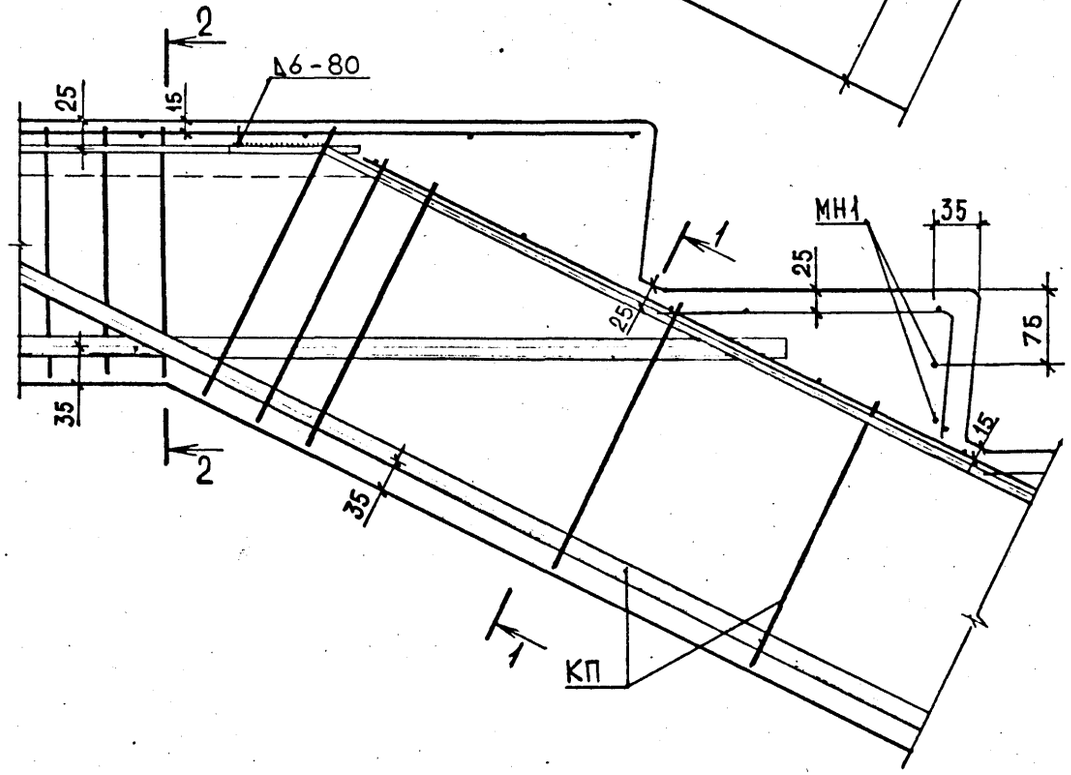

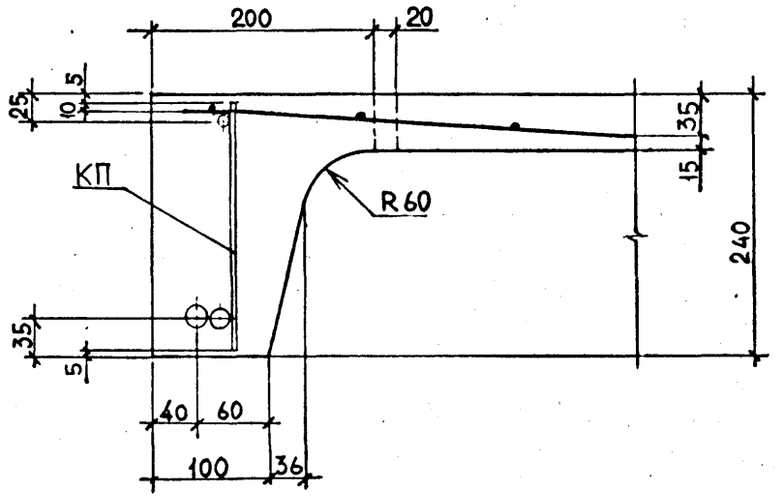

Инв. № подл. | Подпись и дата | Взам. инв. №

I.050.I-2.I 20.0.00.0	Лист 2

Рис. 1

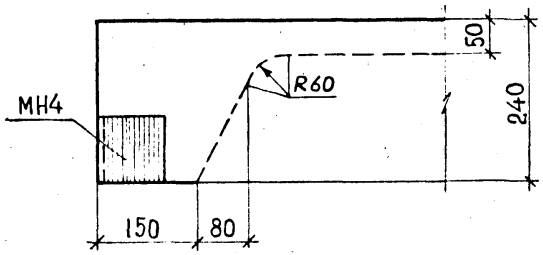

Рис. 2

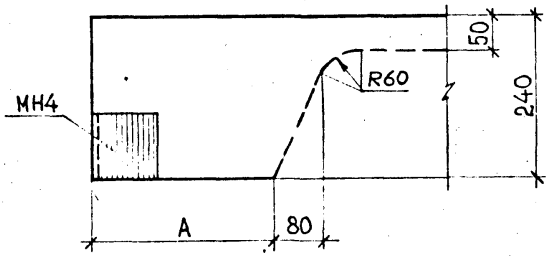

Рис. 3

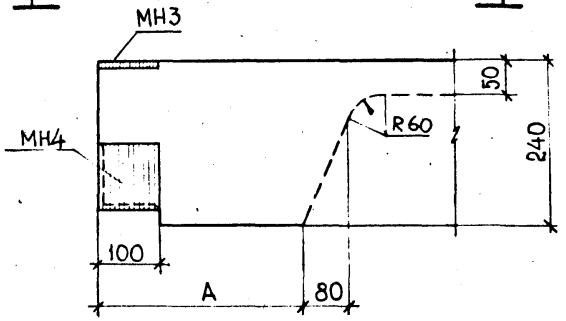

1 – 1

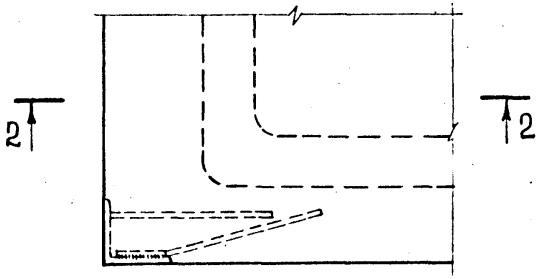

2 – 2 для рис. 2

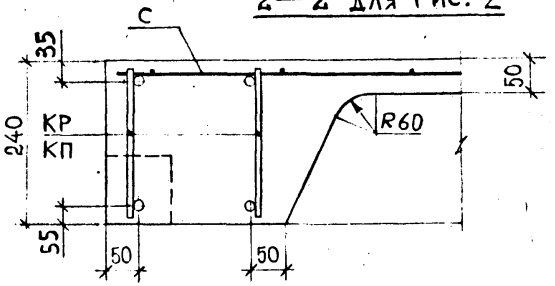

4 – 4

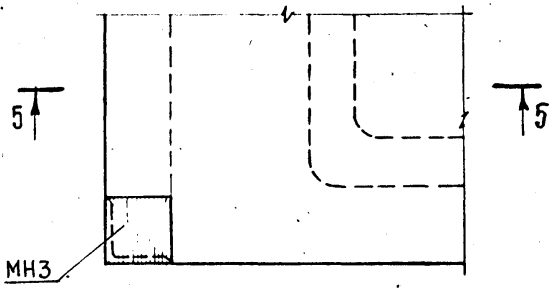

2-2 для Рис. 1

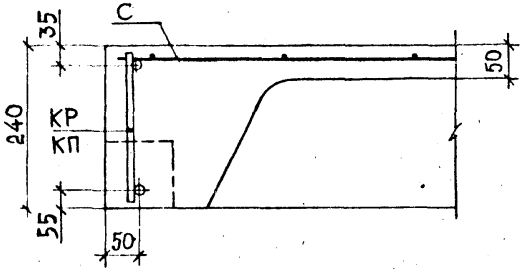

5 – 5

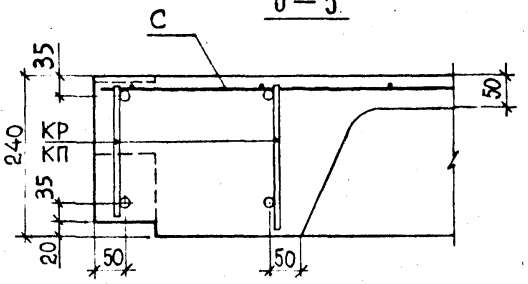

Обозначение	№ узла	Рис.	Изделие закладное	А, мм
1.050.1-2.1 21.0.00.0	3	1	—	—
-01	3с		МН4	
-02	4	2		275
-03	4с		МН4	
-04	5			400
-05	5с		МН4	
-06	6	3		315
-07	6с		МН4	
-08	7			440
-09	7с		МН4	

Нач.отд.	Турманидзе	
Н.контр.	Моссесова	
Гл.инж.	Капанадзе	
ГИП	Осипов	
ГИП	Капанадзе	
Рук.гр.	Чкванава	
Проверил	Капанадзе	
Разраб	Чанкветадзе	

I.050.I-2.I 2I.0.00.0

У З Е Л
3-7; 3С-7С

Стадия	Лист	Листов
Р		1

ТбилЗНИИЭП

Инв. № подл. | Подпись и дата | Взам. инв. №

(8)

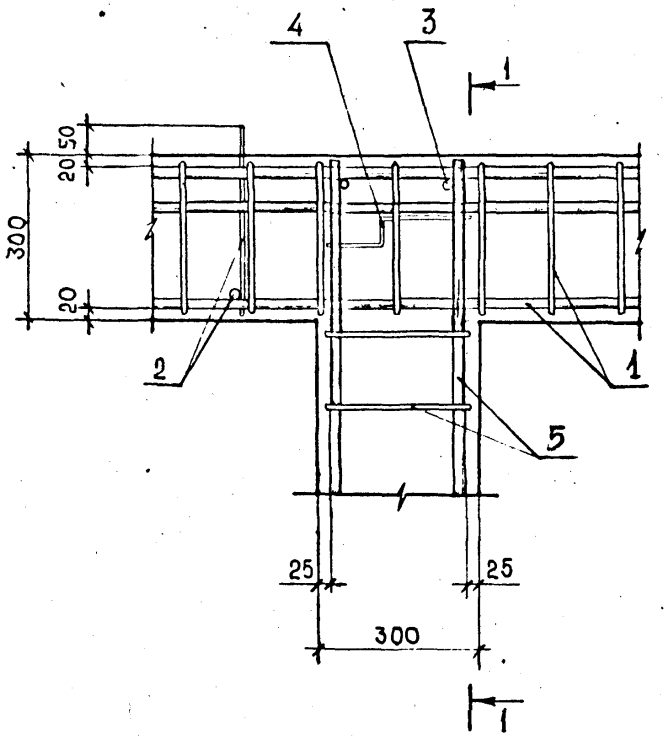

1 – 1

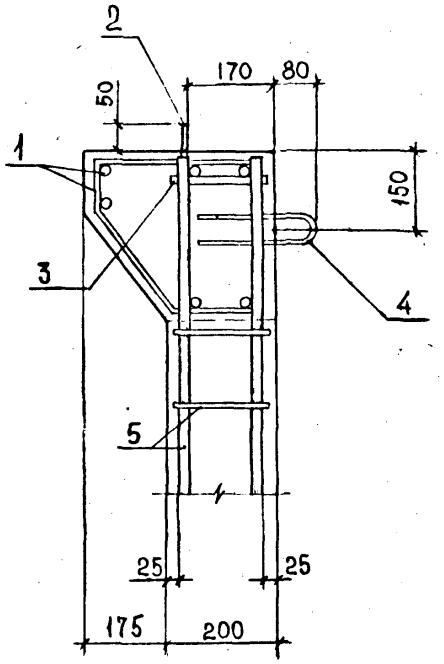

(9)

2 – 2

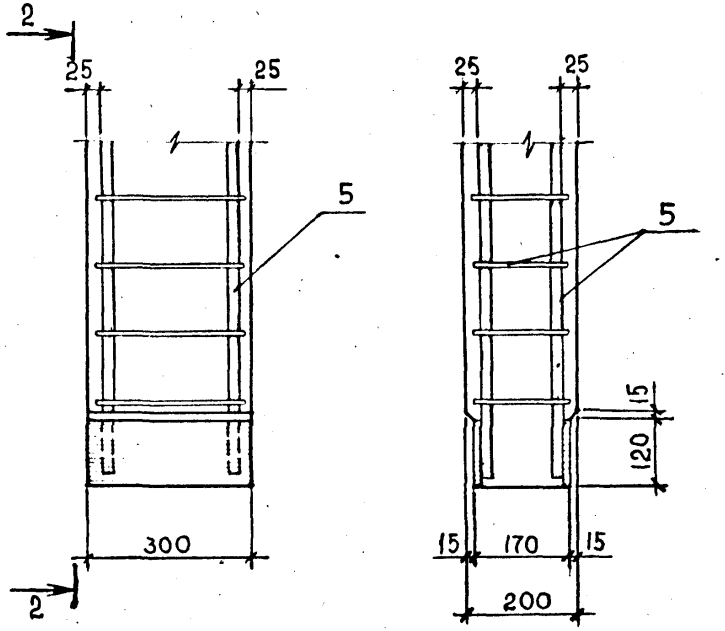

Нач.отд.	Турманидзе			
Н.контр.	Моссесова			
Гл.инж.	Капанадзе			
ГИП	Осипов			
ГИП	Капанадзе			
Рук.гр.	Чквананава			
Проверил	Барбакадзе			
Разраб	Чанкветадзе			

I.050.I-2.I 22.0.00.0

УЗЕЛ 8, 9

Стадия	Лист	Листов
Р		1

ТбилЗНИИЭП

ФОРМАТ А3

Формат	Зона	Поз.	Обозначение	Наименование	Кол	Примечание
				Документация		
А3			I.050.I-2.I 00.I.00.0 СБ	Сборочный чертеж		
А3			I.050.I-2.I 00.0.00.0 ТО	Техническое описание		
				Переменные данные для исполнений:		
				I.050.I-2.I 00.I.00.0		КП1
				Сборочные единицы		
				Каркасы плоские		
А4		I	I.050.I-2.I 00.0.0I.0	КР1	2	
А4		2	00.0.03.0-07	КР23	2	
А4		3	00.0.04.0	КР26	2	
				Сетки арматурные		
А4		4	00.0.06.0	С1	I	
		5	-06	С7	I	
		6	-06	С7	I	
				Детали		
БЧ		7	I2.0II.II00	ФI2АI ГОСТ 578I-82 L=II00	6	I.0 кг
				I.050.I-2.I 00.I.00.0-0I		КП2
				Сборочные единицы		
				Каркасы плоские		
А4		I	I.050.I-2.I 00.0.0I.0-0I	КР2	2	
А4		2	00.0.03.0-07	КР23	2	
А4		3	00.0.04.0	КР26	2	
				Сетки арматурные		
А4		4	00.0.06.0	С1	I	
		5	-06	С7	I	
		6	-06	С7	I	
				Детали		
БЧ		7	I2.0II.II00	ФI2АI ГОСТ 578I-82 L=II00	6	I.0 кг
				I.050.I-2.I 00.I.00.0-02		КП3
				Сборочные единицы		

				Каркасы плоские		
А4		I	I.050.I-2.I 00.0.0I.0-02	КР3	2	
А4		2	00.0.03.0-09	КР25	2	
А4		3	00.0.04.0	КР26	4	
				Сетки арматурные		
А4		4	00.0.06.0	С1	I	
		5	-07	С8	I	
		6	-07	С8	I	
				Детали		
БЧ		7	I2.0II.II00	ФI2АI ГОСТ 578I-82 L=II00	6	I.0 кг
				I.050.I-2.I 00.I.00.0-03		КП4
				Сборочные единицы		
				Каркасы плоские		
А4		I	I.050.I-2.I 00.0.0I.0-03	КР4	2	
А4		2	00.0.03.0-08	КР24	2	
А4		3	00.0.04.0	КР26	4	
				Сетки арматурные		
А4		4	00.0.06.0-0I	С2	I	
		5	-06	С7	I	
		6	-06	С7	I	
				Детали		
БЧ		7	I2.0II.II00	ФI2АI ГОСТ 578I-82 L=II00	6	I.0 кг
				I.050.I-2.I 00.I.00.0-04		КП5
				Сборочные единицы		
				Каркасы плоские		
А4		I	I.050.I-2.I 00.I.0I.0-04	КР5	2	
А4		2	00.0.03.0-06	КР22	2	
А4		3	00.0.04.0	КР26	4	
				Сетки арматурные		
А4		4	00.0.06-0I	С2	I	
		5	-05	С6	I	
		6	-05	С6	I	
				Детали		
		7	I2.0II.II00	ФI2АI ГОСТ 578I-82 L=II00	6	I.0 кг

Взам.инв.№ | Подп. и дата | Инв.№подл.

Нач.отд.	Турманидзе	I.050.I-2.I 00.I.00.0	
Н.контр.	Моссова		
Гл.инж.	Капанадзе		
ГИП	Осипов	Каркас пространственный КП1 – КП10	Стадия: Р; Лист: 1; Листов: 4
ГИП	Капанадзе		ТбилЗНИИЭП
Рук.гр.	Чкванава		
Проверил	Осипов		
Разраб	Барбакадзе		

Формат А4

I.050.I-2.I 00.I.00.0 — Лист 2

Формат	Зона	Поз.	Обозначение	Наименование	Кол.	Примечание
				I.050.I-2.I 00.I.00.0-05		КП6
				Сборочные единицы		
				Каркасы плоские		
А4		I	I.050.I-2.I 00.0.0I.0-05	КР6	2	
А4		2	00.0.03.0-07	КР23	2	
А4		3	00.0.04.0	КР26	3	
				Сетки арматурные		
А4		4	I.050.I-2.I 00.0.06.0-0I	С2	I	
		5	-06	С7	I	
		6	-04	С5	I	
				Детали		
БЧ		7	I2.0II.II00	ФI2AI ГОСТ 578I-82 L=II00	6	I,0кг
				I.050.I-2.I 00.I.00.0-06		КП7
				Сборочные единицы		
А4		I	I.050.I-2.I 00.0.0I.0-06	КР7	2	
А4		2	00.0.03.0-05	КР2I	2	
А4		3	00.0.04.0	КР26	3	
				Сетки арматурные		
А4		4	I.050.I-2.I 00.0.06.0-0I	С2	I	
		5	-04	С5	I	
		6	-06	С7	I	
				Детали		
БЧ		7	I2.0II.II00	ФI2AI ГОСТ 578I-82I=II00	6	I.0кг
				I.050.I-2.I 00.I.00.0-07		КП8
				Сборочные единицы		
				Каркасы плоские		
А4		I	I.050.I-2.I 00.0.0I.0-07	КР8	2	
А4		2	00.0.03.0-05	КР2I	2	
А4		3	00.0.04.0	КР26	2	
				Сетки арматурные		
А4		4	00.0.06.0-02	С3	I	
		5	-04	С5	I	
		6	-04	С5	I	
				Детали		
БЧ		7	I2.0II.II00	ФI2AI ГОСТ 578I-82 L=II00	6	I.0кг

Взам.инв.№ | Подп. и дата | Инв.№подл.

I.050.I-2.I 00.I.00.0 Лист 3

Формат А4

Формат	Зона	Поз.	Обозначение	Наименование	Кол.	Примечание
				I.050.I-2.I 00.I.00.0-08		КП9
				Сборочные единицы		
				Каркасы плоские		
А4		I	I.050.I-2.I 00.0.0I.0-08	КР9	2	
А4		2	00.0.03.0-07	КР23	2	
А4		3	00.0.04.0	КР26	2	
				Сетки арматурные		
А4		4	00.0.06.0-02	С3	I	
		5	-06	С7	I	
		6	-03	С4	I	
				Детали		
БЧ			I2.0II.II00	ФI2AI ГОСТ 578I-82 L=II00	6	I.0кг
				I.050.I-2.I 00.I.00.0-09		КП10
				Сборочные единицы		
				Каркасы плоские		
А4		I	I.050.I-2.I 00.0.0I.0-09	КР10	2	
А4		2	00.0.03.0-04	КР20	2	
А4		3	00.0.04.0	КР26	2	
				Сетки арматурные		
А4		4	00.0.06.0-02	С3	I	
		5	-04	С4	I	
		6	-06	С7	I	
				Детали		
БЧ		7	I2.0II.II00	ФI2AI ГОСТ 578I-82 L=II00	6	I.0кг

Взам.инв.№ | Подп. и дата | Инв.№подл.

I.050.I-2.I 00.I.00.0 Лист 4

Формат А4

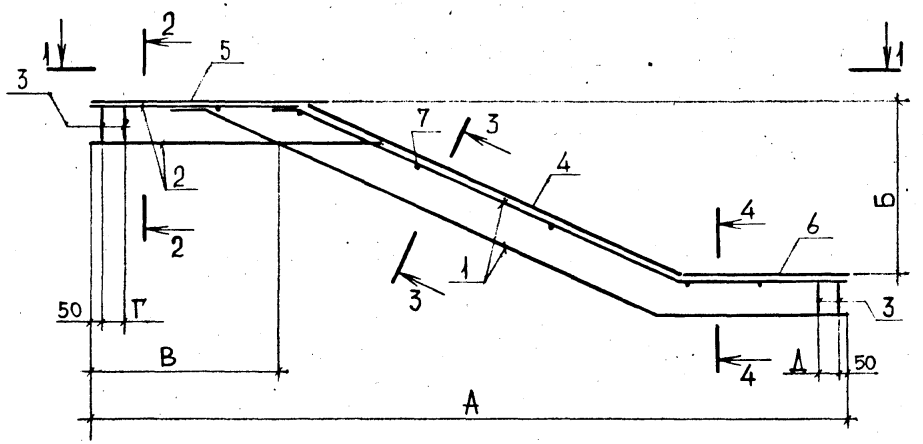

1—1

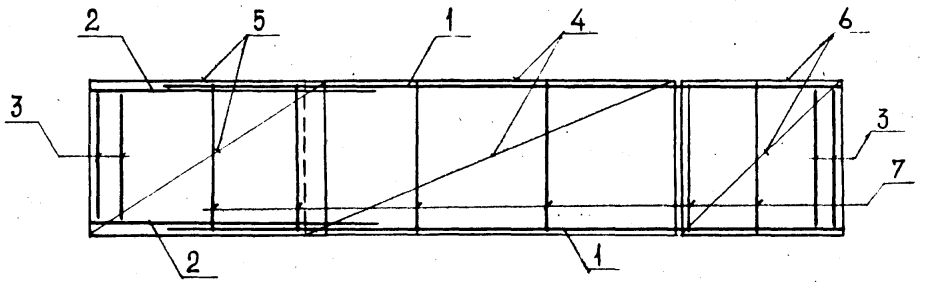

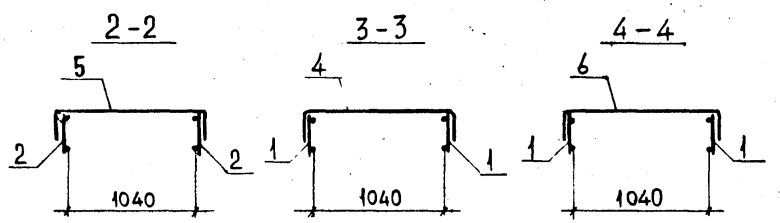

Размеры в мм

Обозначение	Марка	А	Б	В	Г	Д	Масса, кг
1.050.1-2.1 00.1.00.0	КП1	5630	1400	1020	—	—	60.3
-01	КП2		1500		—	—	60.5
-02	КП3	5960		1185	215	215	86.4
-03	КП4		1650	1035	340	340	88.2
-04	КП5	5630		970	175	175	62.2
-05	КП6			995	300	—	62.0
-06	КП7			745	—	300	61.9
-07	КП8		1800	720	—	—	61.3
-08	КП9			995	—	—	61.0
-09	КП10			445	—	—	61.3

Нач.отд.	Турманидзе	
Н.контр.	Мосесова	
Гл.инж.	Капанадзе	
ГИП	Осипов	
ГИП	Капанадзе	
Рук.гр.	Чкванава	
Проверил	Осипов	
Разраб.	Барбакадзе	

I.050.I- 2.I 00.I.00.0 СБ

Каркас пространственный КП-КП10 Сборочный чертеж

Стадия	Масса	Масштаб
Р	См. табл.	—
Лист	Листов 1	

ТбилЗНИИЭП

Инв.№подл. | Подп. и дата | Взам.инв.№

Формат	Зона	Поз.	Обозначение	Наименование	Кол	Примечание
				Документация		
А3			I.050.I-2.I 00.2.00.0 СБ	Сборочный чертеж		
			00.0.00.0 ТО	Техническое описание		
				Переменные данные для исполнений:		
				I.050.I-2.I 00.2.00.0		КШI
				Сборочные единицы		
				Каркасы плоские		
А4		I	I.050.I-2.I 00.0.02.0	КРII	2	
А4		2	00.0.03.0-02	КРI8	2	
А4		3	00.0.04.0	КР26	I	
				Сетки арматурные		
А4		4	00.0.06.0	СI	I	
		5	-06	С7	I	
		6	-08	С9	I	
				Детали		
БЧ		7	I2.0II.II00	ФI2AI ГОСТ 578I-82 L=II00	6	I,0 кг
				I.050.I-2.I 00.2.00.0-0I		КШ2
				Сборочные единицы		
				каркасы плоские		
А4		I	I.050.I-2.I 00.0.02.0-0I	КРI2	2	
А4		2	00.0.03.0-02	КРI8	2	
А4		3	00.0.04.0	КР26	I	
				Сетки арматурные		
А4		4	00.0.06.0	СI	I	
		5	-06	С7	I	
		6	-08	С9	I	
				Детали		
БЧ		7	I2.0II.II00	ФI2AI ГОСТ 578I-82 L=II00	6	I.0 кг

Нач.отд.	Турманидзе	
Н.контр.	Моссесова	
Гл.инж.	Капанадзе	
ГИП	ОСИПОВ	
ГИП	КАПАНАДЗЕ	
Рук.гр.	ЧКВАНАВА	
Проверил	КАПАНАДЗЕ	
Разраб	БАРБАКАДЗЕ	

I.050.I-2.I 00.2.00.0

Каркас пространственный КШI - КШ8

Стадия	Лист	Листов
Р	1	4

ТбилЗНИИЭП

ФОРМАТ А4

Формат	Зона	Поз.	Обозначение	Наименование	Кол	Примечание
				I.050.I-2.I 002.00.0-02		КШ3
				Сборочные единицы		
				Каркасы плоские		
А4		I	I.050.I-2.I 00.0.02.0-0I	КРI2	2	
А4		2	00.0.03.0-03	КРI9	2	
А4		3	00.0.04.0	КР26	2	
				Сетки арматурные		
А4		4	00.0.06.0	СI	I	
		5	-07	С8	I	
		6	-08	С9	I	
				Детали		
БЧ		7	I2.0II.II00	ФI2AI ГОСТ 578I-82 L=II00	6	I.0 кг
				I.050.I-2.I 00.2.00.0-03		КШ4
				Сборочные единицы		
				Каркасы плоские		
А4		I	I.050.I-2.I 00.0.02.0-02	КРI3	2	
А4		2	00.0.03.0-0I	КРI7	2	
А4		3	00.0.04.0	КР26	2	
				Сетки арматурные		
А4		4	00.0.06.0-0I	С2	I	
А4		5	-05	С6	I	
А4		6	-08	С9	I	
				Детали		
БЧ		7	I2.0II.II00	ФI2AI ГОСТ 578I-82 L=II00	6	I.0 кг
				L050.I-2.I 00.2.00.0-04		КШ5
				Сборочные единицы		
				Каркасы плоские		
А4		I	I.050.I-2.I 00.0.02.0-02	КРI3	2	
А4		2	00.0.03.0-02	КРI8	2	
А4		3	00.0.04.0	КР26	I	

I.050.I-2.I 00.2.00.0

Лист 2

ФОРМАТ А4

Формат	Зона	Поз.	ОБОЗНАЧЕНИЕ	НАИМЕНОВАНИЕ	КОЛ	ПРИМЕЧАНИЕ
				Сетки арматурные		
А4		4	00.0.06.0-0I	С2	I	
		5	-06	С7	I	
		6	-08	С9	I	
				Детали		
БЧ		7	I2.0II.II00	ФI2AI ГОСТ 578I-82 L=II00	6	I.0 кг
				I.050.I-2.I 00.2.00.0-05		КПI6
				Сборочные единицы		
				Каркасы плоские		
А4		I	I.050.I-2.I 00.0.02.0-02	КРI3	2	
А4		2	00.0.03.0-02	КРI8	2	
А4		3	00.0.04.0	КР26	2	
				Сетки арматурные		
А4		4	00.0.06.0-0I	С2	I	
		5	-06	С7	I	
		6	-08	С9	I	
				Детали		
БЧ		7	I2.0II.II00	ФI2AI ГОСТ 578I-82 L=II00	6	I.0кг
А3				I.050.I-2.I 00.2.00.0-06		КПI7
				Сборочные единицы		
				Каркасы плоские		
А4		I	I.050.I-2.I 00.0.02.0-03	КРI4	2	
А4		2	00.0.03.0	КРI6	2	
А4		3	00.0.04.0	КР26	I	
				Сетки арматурные		
А4		4	00.0.06.0-02	С3	I	
		5	-04	С5	I	
		6	-08	С9	I	
				Детали		
БЧ		7	I2.0II.II00	ФI2AI ГОСТ 578I-82 L= II00	6	I.0кг

Инв.№подл. | Подп. и дата | Взам.инв.№

I.050.I-2.I 00.2.00.0 — Лист 3

ФОРМАТ А4

Формат	Зона	Поз.	ОБОЗНАЧЕНИЕ	НАИМЕНОВАНИЕ	КОЛ	ПРИМЕЧАНИЕ
				I.050.I-2.I 00.2.00.0-07		КПI8
				Сборочные единицы		
				Каркасы плоские		
А4		I	I.050.I.2-I 00.0.02.0-04	КРI5	2	
А4		2	00.0.03.0-07	КР23	2	
А4		3	00.0.04.0	КР26	I	
				Сетки арматурные		
А4		4	00.0.06.0-02	С3	I	
		5	-06	С7	I	
		6	-08	С9	I	
				Детали		
БЧ		7	I2.0II.II00	ФI2AI ГОСТ 578I-82I=II00	6	I.0кг

Инв.№подл. | Подп. и дата | Взам.инв.№

I.050.I-2.I 00.2.00.0 — Лист 4

ФОРМАТ А4

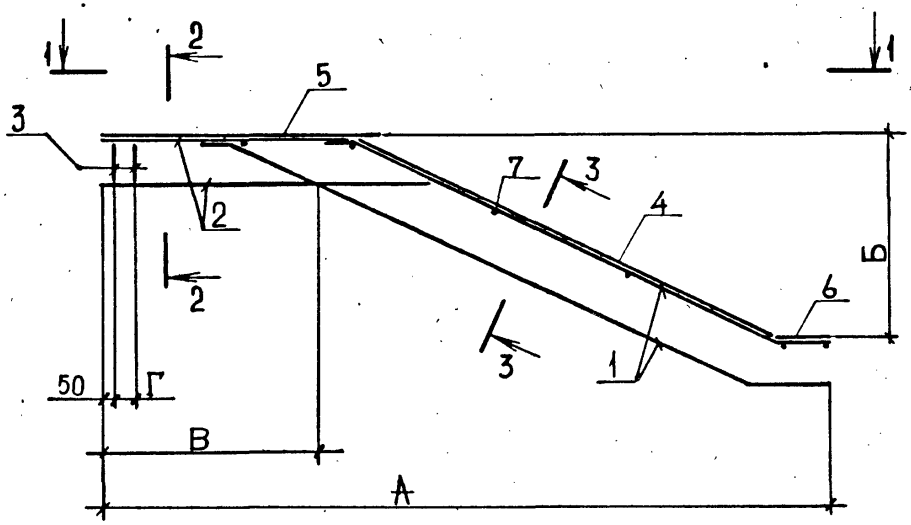

1—1

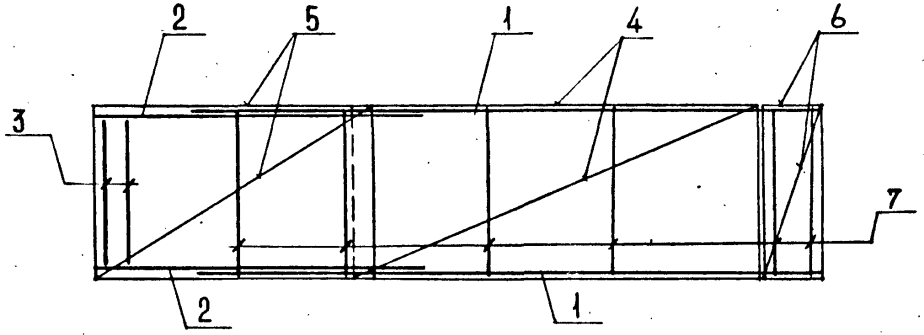

2—2

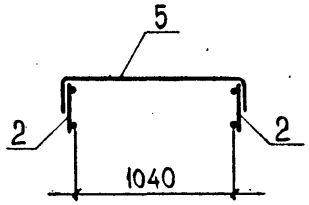

3—3

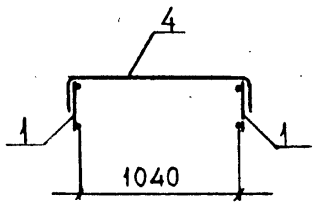

Размеры в мм

Обозначение	Марка	А	Б	В	Г	Масса, кг
1.050.1-2.1 00.2.00.0	КП11	4475	1400	1020	—	40.7
-01	КП12		1500		—	40.9
-02	КП13	4640		1185	215	42.9
-03	КП14	4625	1650	970	175	43.0
-04	КП15	4750		995	—	42.9
-05	КП16	4790		1035	340	43.9
-06	КП17	4775	1800	720	—	43.0
-07	КП18	5050		995	—	55.1

Нач.отд.	Турманидзе		I.050.I-2.I 00.2.00.0 СБ
Н.контр.	Мосесова		Каркас пространственный КПI-КП18 Сборочный чертеж
Гл.инж.	Капанадзе		Стадия: Р; Масса: См. табл.; Масштаб: —
ГИП	Осипов		Лист; Листов 1
ГИП	Капанадзе		ТбилЗНИИЭП
Рук.гр.	Чкванава		
Проверил	Осипов		
Разраб.	Барбакадзе		

Инв.№подл. | Подп. и дата | Взам.инв.№

Формат	Зона	Поз.	Обозначение	Наименование	Кол	Примечание
				Документация		
А4			I.050.I-2.I 00.3.00.0 СБ	Сборочный чертеж		
А3			I.050.I-2.I 00.0.00.0 ТО	Техническое описание		
			Переменные данные	для исполнений:		
				I.050.I-2.I 00.3.00.0		КП19 кг
				Детали ГОСТ 578I-82		
БЧ		I	I0.0I3.II40	ФIOАШ L = II40	4	0.70
БЧ		2	6.0II.850	Ф6АI L = 850	5	0.I9
БЧ		3	8.I20.060.300	-8хI20 ГОСТ I03-76 L=300	2	2.26
				I.050.I-2.I 00.3.00.0-0I		КП20 кг
				Детали ГОСТ 578I-82		
БЧ		I	I0.0I3.I240	ФIOАШ L = I240	4	0.76
БЧ		2	6.0II.850	Ф6АI L = 850	5	0.I9
БЧ		3	8.I20.060.300	-8хI20 ГОСТ I03-76 L = 300	2	2.26
				I.050.I-2.I 00.3.00.0-02		КП2I кг
				Детали ГОСТ 578I-82		
БЧ		I	I0.0I3.I390	ФIOАШ L = I390	4	0.86
БЧ		2	6.0II.850	Ф6АI L = 850	6	0.I9
БЧ		3	8.I20.060.300	-8хI20 ГОСТ I03-76 L =300	2	2.26
				I.050.I-2.I 00.3.00.0-03		КП22 кг
				Детали ГОСТ 578I-82		
БЧ		I	I0.0I3.I540	ФIOАШ L = I540	4	0.95
БЧ		2	6.0II.850	Ф6АI L = 850	7	0.I9
БЧ		3	8.I20.060.300	-8хI20 ГОСТ I03-76 L=300	2	2.26
				I.050.I-2.I 00.3.00.0-04		КП23 кг
				Детали ГОСТ 578I-82		
БЧ		1	I0.0I3.2560	ФIOАШ L = 2560	5	I.58
БЧ		2	6.0II.I290	Ф6АI L = I290	I8	0.29

Инв.№подл. | Подп. и дата | Взам.инв.№

Нач.отд.	Турманидзе	
Н.контр.	Мосесова	
Гл.инж.	Капанадзе	
ГИП	Осипов	
ГИП	Капанадзе	
Рук.гр.	Чкуанава	
Проверил	Антия	
Разраб	Нокель	

I.050.I-2.I 00.3.00.0

Каркас пространственный КП19 - КП23

Стадия	Лист	Листов
Р		1

ТбилЗНИИЭП

ФОРМАТ А4

Рис. 1

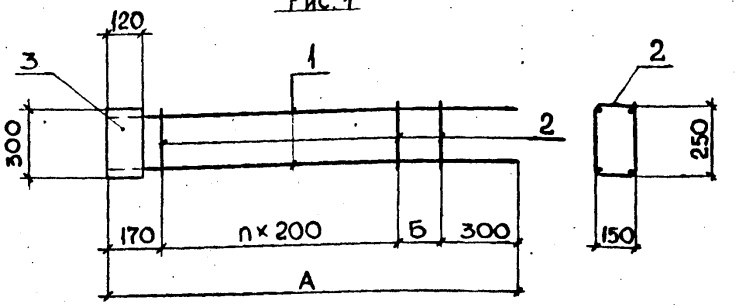

Рис. 2

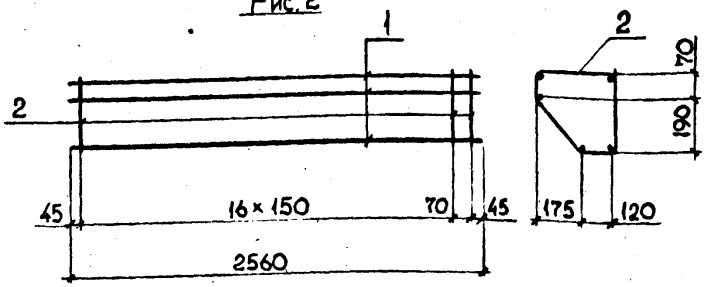

Размеры в мм

Обозначение	Марка	Рис.	А	Б	n	Масса, кг
I.050.I-2.I 00.3.00.0	КП 19	1	1140	70	3	8.3
-0I	КП 20		1240	170		8.5
-02	КП 21		1390	120	4	9.1
-03	КП 22		1540	70	5	9.7
-04	КП 23	2	—	—	—	13.1

Инв.№подл. | Подп. и дата | Взам.инв.№

Нач. отд	Турманидзе	
Н.контр.	Мосесова	
Гл.инж.	Капанадзе	
ГИП	Осипов	
ГИП	Капанадзе	
Рук.гр.	Чкуанава	
Проверил	Антия	
Разраб.	Нокель	

I.050.I-2.I 00.3.00.0 СБ

Каркас пространственный КП19 - КП23

Сборочный чертеж

Стадия	Масса	Масштаб
Р	См. тзёл.	—
Лист	Листов 1	

ТбилЗНИИЭП

ФОРМАТ А4

Формат	Зона	Поз.	Обозначение	Наименование	Кол	Примечание
				Документация		
А4			I.050.I-2.I 00.0.0I.0 СБ	Сборочный чертеж		
А3			I.050.I-2.I 00.0.00.0 ТО	Техническое описание		
				Переменные данные для исполнений:		
				I.050.I-2.I 00.0.0I.0		КРI
				Детали		кг
				ГОСТ 578I-82		
БЧ		I	20.0I3.5475	Ф20АШ L = 5475	I	I3.50
БЧ		2	I0.0II.4875	ФIOAI L = 4875	I	3.0I
БЧ		3	6.0II.270	Ф6AI L = 270	2I	0.06
БЧ		4	6.0II.230	Ф6AI L = 230	I6	0.05
				I.050.I-2.I 00.0.0I.0-0I		КР2
				Детали		кг
				ГОСТ 578I-82		
БЧ		I	20.0I3.5520	Ф20АШ L = 5520	I	I3.60
БЧ		2	I0.0II.4920	ФIOAI L = 4920	I	3.04
БЧ		3	6.0II.270	Ф6AI L = 270	2I	0.06
БЧ		4	6.0II.230	Ф6AI L = 230	I6	0.05
				I.050.I-2.I 00.0.0I.0-02		КР3
				Детали		кг
				ГОСТ 578I-82		
БЧ		I	25.0I3.5685	Ф25АШ L = 5685	I	2I.80
БЧ		2	I0.0II.5085	ФIOAI L = 5085	I	3.I4
БЧ		3	8.0I3.270	Ф8АШ L = 270	2I	0.II
БЧ		4	8.0I3.230	Ф8АШ L = 230	I8	0.09
				I.050.I-2.I 00.0.0I.0-03		КР4
				Детали		кг
				ГОСТ 578I-82		
БЧ		I	25.0I3.5870	Ф25АШ L = 5870	I	22.62
БЧ		2	I0.0II.5295	ФIOAI L = 5295	I	3.27

Нач.отд.	Турманидзе	
Н.контр.	Мосесова	
Гл.инж.	Капанадзе	
ГИП	ОСИПОВ	
ГИП	КАПАНАДЗЕ	
Рук.гр.	ЧКВАНАРА	
Проверил	ОСИПОВ	
Разраб	БАРБАКАДЗЕ	

I.050.I-2.I 00.0.0I.0

Каркас плоский
КРI - КРIO

Стадия	Лист	Листов
Р	I	3

ТбилЗНИИЭП

ФОРМАТ А4

Формат	Зона	Поз.	Обозначение	Наименование	Кол	Примечание
БЧ		3	8.0I3.270	Ф8АШ L = 270	23	0,11
БЧ		4	8.0I3.230	Ф8АШ L = 230	I7	0,09
				I.050.I-2.I 00.0.0I.0-04		КР5
				Детали		кг
				ГОСТ 578I-82		
БЧ		I	20.0I3.5705	Ф20АШ L = 5705	I	I4.07
БЧ		2	I0.0II.5I05	ФIOAI L = 5I05	I	3.I5
БЧ		3	6.0II.270	Ф6AI L = 270	23	0.06
БЧ		4	6.0II.230	Ф6AI L = 230	I5	0,05
				I.050.I-2.I 00.0.0I.0-05		КР6
				Детали		кг
				ГОСТ 578I-82		
БЧ		I	20.0I3.5580	Ф20АШ L = 5580	I	I3,76
БЧ		2	I0.0II.4980	ФIOAI L = 4980	I	3,07
БЧ		3	6.0II.270	Ф6AI L = 270	23	0,06
БЧ		4	6.0II.230	Ф6AI L = 230	I4	0,05
				I.050.I-2.I 00.0.0I.0-06		КР7
				Детали		кг
				ГОСТ 578I-82		
БЧ		I	20.0I3.5830	Ф20АШ L = 5830	I	I4.37
БЧ		2	I0.0II.5230	ФIOAШ L = 5230	I	3.23
БЧ		3	6.0II.270	Ф6AI L = 270	23	0,06
БЧ		4	6.0II.230	Ф6AI L = 230	I6	0.05
				I.050.I-2.I 00.0.0I.0-07		КР8
				Детали		кг
				ГОСТ 578I-82		
БЧ		I	20.0I3.5890	Ф20АШ L = 5890	I	I4,52
БЧ		2	I0.0II.5290	ФIOAI L = 5290	I	3,26
БЧ		3	6.0II.270	Ф6AI L = 270	24	0,06
БЧ		4	6.0II.230	Ф6AI L = 230	I3	0,05
				I.050.I-2.I 00.0.0I.0-08		КР9
				Детали		кг
				ГОСТ 578I-82		
БЧ		I	20.0I3.5615	Ф20АШ L = 5615	I	I3,84

I.050.I-2.I 00.0.0I.0

Лист 2

ФОРМАТ А4

Взам.инв.№ | Подп. и дата | Инв.№подл.

Формат	Зона	Поз.	Обозначение	Наименование	Кол	Примечание
БЧ		2	I0.0II.50I5	ФI0AI L = 50I5	I	3.I0
БЧ		3	6.0II.270	Ф6AI L = 270	24	0,06
БЧ		4	6.0II.230	Ф6AI L = 230	II	0.05
				I.050.I-2.I 00.0.0I.0-09		КРI0 кг
				Детали		
				ГОСТ 578I-82		
БЧ		I	20.0I3.6165	Ф20AIII L = 6165	I	I5:19
БЧ		2	I0.0II.5565	ФI0AI L = 5565	I	3.43
БЧ		3	6.0II.270	Ф6AI L = 270	24	0,06
БЧ		4	6.0II.230	Ф6AI L = 230	I6	0.05

I.050.I-2.I 00.0.0I.0

Лист

ФОРМАТ А4

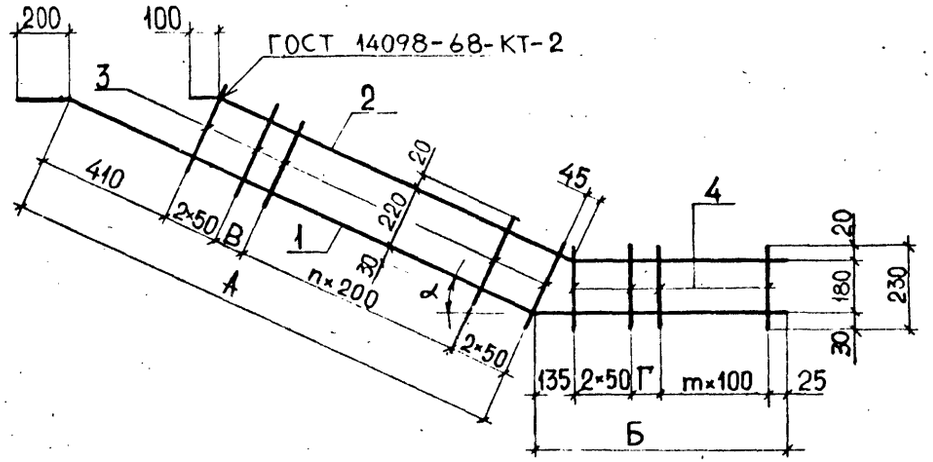

Размеры в мм

Обозначение	Марка	А	Б	В	Г	n	m	α	Масса, кг
I.050.I-2.I 00.0.0I.0	КР1	3810	1600	65	140	15	12	25°	18.6
-01	КР2	3855		110					18.7
-02	КР3		1765		105		14		29.0
-03	КР4	4190	1615	45	80	17	13	26°30'	30.0
-04	КР5		1450		90		11		19.4
-05	КР6		1325		65		10		18.9
-06	КР7		1575		115		12		19.8
-07	КР8	4525	1300	180	140	18	9		19.9
-08	КР9		1025		65		7		18.9
-09	КР10		1575		115		12		20.9

Нач. отд	Турманидзе	
Н.контр.	Мосесова	
Гл.инж.	Капанадзе	
ГИП	Осипов	
ГИП	Капанадзе	
Рук.гр.	Чкванава	
Проверил	Осипов	
Разраб.	Барбакадзе	

I.050.I-2.I 00.0.0I.0 СБ

Каркас плоский
КРI - КРI0
Сборочный чертеж

Стадия	Масса	Масштаб
Р	См. табл.	—
Лист	Листов 1	

ТбилЗНИИЭП

Инв.№подл. | Подп. и дата | Взам.инв.№

ФОРМАТ А4

Формат	Зона	Поз.	Обозначение	Наименование	Кол	Примечание
				Документация		
А4			I.050.I-2.I 00.0.02.0 СБ	Сборочный чертеж		
А3			I.050.I-2.I 00.0.00.0 ТО	Техническое описание		
				Переменные данные для исполнений:		
				I.050.I-2.I 00.0.02.0		КРII
						кг
				Детали		
				ГОСТ 578I-82		
БЧ		I	I6.0I3.4300	ФI6АШ L = 4300	I	6,79
БЧ		2	I0.0II.3700	ФI0АI L = 3700	I	2,3I
БЧ		3	6.0II.270	Ф6АI L = 270	2I	0,06
БЧ		4	6.0II.230	Ф6АI L = 230	3	0,05
				I.050.I-2.I 00.0.02.0-0I		КРI2
						кг
				Детали		
				ГОСТ 578I-82		
БЧ		I	I6.0I3.4345	ФI6АШ L = 4345	I	6.86
БЧ		2	I0.0II.3745	ФI0АI L = 3745	I	2,3I
БЧ		3	6.0II.270	Ф6АI L = 270	2I	0,06
БЧ		4	6.0II.230	Ф6АI L = 230	3	0,05
				I.050.I-2.I 00.0.02.0-02		КРI3
						кг
				Детали		
				ГОСТ 578I-82		
БЧ		I	I6.0I3.4680	ФI6АШ L = 4680	I	7,39
БЧ		2	I0.0II.4080	ФI0АI L = 4080	I	2,52
БЧ		3	6.0II.270	Ф6АI L = 270	23	0,06
БЧ		4	6.0II.230	Ф6АI L = 230	3	0,05
				I.050.I-2.I 00.0.02.0-03		КРI4
						кг
				Детали		
				ГОСТ 578I-82		
БЧ		I	I6.0I3.50I5	ФI6АШ L = 50I5	I	7,9I
БЧ		2	I0.0II.44I5	ФI0АI L = 44I5	I	2,72

Нач.отд.	Турманидзе	
Н.контр.	Моссесова	
Гл.инж.	Капанадзе	
ГИП	Осипов	
ГИП	Капанадзе	
Рук.гр.	Чкванава	
Проверил	Капанадзе	
Разраб	Барбакадзе	

I.050.I-2.I 00.0.02.0

Каркас плоский КРII-КРI5

Стадия	Лист	Листов
Р	1	2

ТбилЗНИИЭП

Инв.№подл. | Подп. и дата | Взам.инв.№

ФОРМАТ А4

Формат	Зона	Поз.	Обозначение	Наименование	Кол	Примечание
БЧ		3	6.0II.270	Ф6АI L = 270	24	0,06
БЧ		4	6.0II.230	Ф6АI L = 230	3	0,05
				I.050.I-2.I 00.0.02.0-04		КРI5
						кг
				Детали		
				ГОСТ 578I-82		
БЧ		I	20.0I3.50I5	Ф20АШ L = 50I5	I	I2.36
БЧ		2	I0.0II.44I5	ФI0АI L = 44I5	I	2,72
БЧ		3	6.0II.270	Ф6АI L = 270	24	0,06
БЧ		4	6.0II.230	Ф6АI L = 230	3	0,05

Инв.№подл. | Подп. и дата | Взам.инв.№

I.050.I-2.I 00.0.02.0

Лист 2

ФОРМАТ А4

Формат	Зона	Поз.	Обозначение	Наименование	Кол	Примечание
				Документация		
А4			I.050.I-2.I 00.0.0I.0 СБ	Сборочный чертеж		
А3			I.050.I-2.I 00.0.00.0 ТО	Техническое описание		
				Переменные данные для исполнений:		
				I.050.I-2.I 00.0.03.0		КРI6 кг
				Детали		
				ГОСТ 578I-82		
БЧ		I	I6.0I3.I205	ФI6АШ L = I205	I	I.90
БЧ		2	I0.0II.865	ФI0АI L = 865	I	0,53
БЧ		3	6.0II.230	Ф6АI L = 230	9	0,05
				I.050.I-2.I 00.0.03.0-0I		КРI7 кг
				Детали		
				ГОСТ 578I-82		
БЧ		I	I6.0I3.I345	ФI6АШ L = I345	I	2,I2
БЧ		2	I0.0II.I005	ФI0АI L = I005	I	0.62
БЧ		3	6.0II.230	Ф6АI L = 230	I0	0.05
				I.050.I-2.I 00.0.03.0-02		КРI8 кг
				Детали		
				ГОСТ 578I-82		
БЧ		I	I6.0I3.I505	ФI6АШ L = I505	I	2,38
БЧ		2	I0.0II.II65	ФI0АI L = II65	I	0,72
БЧ		3	6.0II.230	Ф6АI L = 230	I2	0,05
				I.050.I-2.I 00.0.03.0-03		КРI9 кг
				Детали		
				ГОСТ 578I-82		
БЧ		I	I6.0I3.I665	ФI6АШ L = I665	I	2.63
БЧ		2	I0.0II.I325	ФI0АI L = I325	I	0.82
БЧ		3	6.0II.230	Ф6АI L = 230	I3	0,05

Нач.отд.	Турманидзе		I.050.I-2.I 00.0.03.0
Н.контр.	Мосесова		
Гл.инж.	Капанадзе		
ГИП	ОСИПОВ		Каркас плоский КРI6 - КР25
ГИП	КАПАНАДЗЕ		Стадия Р; Лист 1; Листов 2
Рук.гр.	ЧКВАНАВА		ТбилЗНИИЭП
Проверил	Капанадзе		
Разраб	БАРБАКАДЗЕ		

ВЗАМ.ИНВ.№ | ПОДП. И ДАТА | ИНВ.№ПОДЛ.

ФОРМАТ А4

Формат	Зона	Поз.	Обозначение	Наименование	Кол	Примечание
				I.050.I-2.I 00.0.03.0-04		КР20 кг
				Детали		
				ГОСТ 578I-82		
БЧ		I	I8.0I3.975	ФI8АШ L = 975	I	I.94
БЧ		2	I0.0II.585	ФI0АI L = 585	I	0.36
БЧ		3	6.0II.230	Ф6АI L = 230	6	0.05
				I.050.I-2.I 00.0.03.0-05		КР2I кг
				Детали		
				ГОСТ 578I-82		
БЧ		I	I8.0I3.I255	ФI8АШ L = I255	I	2,50
БЧ		2	I0.0II.865	ФI0АI L = 865	I	0.53
БЧ		3	6.0II.230	Ф6АI L = 230	9	0,05
				I.050.I-2.I 00.0.03.0-06		КР22 кг
				Детали		
				ГОСТ 578I-82		
БЧ		I	I8.0I3.I395	ФI8АШ L = I395	I	2,77
БЧ		2	I0.0II.I005	ФI0АI L = I005	I	0,62
БЧ		3	6.0II.230	Ф6АI L = 230	I0	0.05
				I.050.I-2.I 00.0.03.0-07		КР23 кг
				Детали		
				ГОСТ 578I-82		
БЧ		I	I8.0I3.I555	ФI8АШ L = I555	I	3,09
БЧ		2	I0.0II.II65	ФI0АI L = II65	I	0,72
БЧ		3	6.0II.230	Ф6АI L = 230	I2	0.05
				I.050.I-2.I 00.0.03.0-08		КР24 кг
				Детали		
				ГОСТ 578I-82		
БЧ		I	20.0I3.I6I5	Ф20АШ L = I6I5	I	3,98
БЧ		2	I0.0II.II65	ФI0АI L = II65	I	0.72
БЧ		3	6.0II.230	Ф6АI L = 230	I2	0,05
				I.050.I-2.I 00.0.03.0-09		КР25 кг
				Детали		
				ГОСТ 578I-82		
БЧ		I	20.0I3.I775	Ф20АШ L = I775	I	4.38
БЧ		2	I0.0II.I325	ФI0АI L = I325	I	0.82
БЧ		3	6.0II.230	Ф6АI L = 230	I3	0,05

ВЗАМ.ИНВ.№ | ПОДП. И ДАТА | ИНВ.№ПОДЛ.

I.050.I-2.I 00.0.03.0 — Лист 2

ФОРМАТ А4

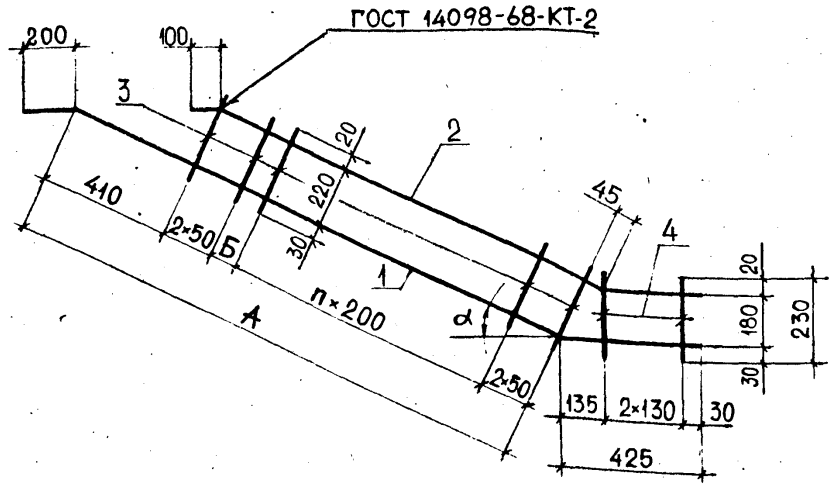

РАЗМЕРЫ В ММ

Обозначение	Марка	А	Б	n	α	Масса, кг
1.050.1-2.1 00.0.02.0	КР11	3675	65	15	25°	10.5
-01	КР12	3720	110			10.6
-02	КР13	4055	45	17	26°35'	11.4
-03	КР14	4390	180	18		12.2
-04	КР15					16.7

Нач. отд	Турманидзе		
Н.контр.	Мосесова		
Гл.инж.	Капанадзе		
ГИП	Осипов		
ГИП	Капанадзе		
Рук.гр.	Чкванава		
Проверил	Осипов		
Разраб.	Барбакадзе		

I.050.I-2.I 00.0.02.0

Каркас плоский
КРII-КРI5
Сборочный чертеж

Стадия	Масса	Масштаб
Р	См. табл.	
Лист	Листов 1	

ТбилЗНИИЭП

ФОРМАТ А4

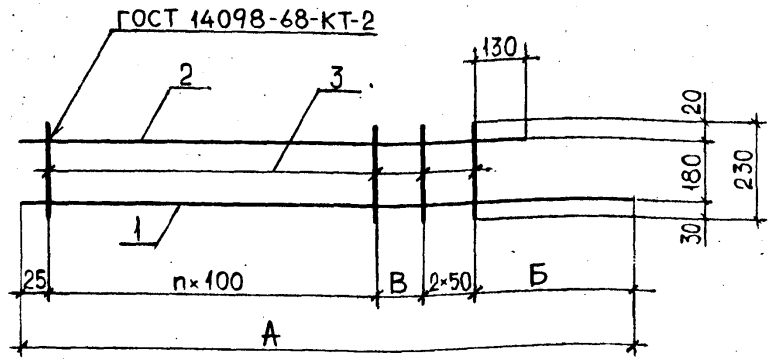

РАЗМЕРЫ В ММ

Обозначение	Марка	А	Б	В	n	Масса, кг
1.050.1-2.1 00.0.03.0	КР16	1205	470	110	5	2.9
-01	КР17	1345		150	6	3.2
-02	КР18	1505		110	8	3.7
-03	КР19	1665		170	9	4.1
-04	КР20	975	520	130	2	2.6
-05	КР21	1255		110	5	3.5
-06	КР22	1395		150	6	3.9
-07	КР23	1555		110	8	4.4
-08	КР24	1615	580			5.3
-09	КР25	1775		170	9	5.9

Нач. отд	Турманидзе		
Н.контр.	Мосесова		
Гл.инж.	Капанадзе		
ГИП	Осипов		
ГИП	Капанадзе		
Рук.гр.	Чкванава		
Проверил	Осипов		
Разраб.	Барбакадзе		

I.050.I-2.I 00.0.03.0 СБ

Каркас плоский
КРI6 - КР25
Сборочный чертеж

Стадия	Масса	Масштаб
Р	См. табл.	—
Лист	Листов 1	

ТбилЗНИИЭП

ФОРМАТ А4

Инв.№подл. | Подп. и дата | Взам.инв.№

Формат	Зона	Поз.	Обозначение	Наименование	Кол	Примечание
				Документация		
А4			I.050.I-2.I 00.0.04.0 СБ	Сборочный чертеж		
А3			I.050.I-2.I 00.0.00.0 ТО	Техническое описание		
				Переменные данные для исполнений:		
				I.050.I-2.I 00.0.04.0		КР26 кг
				Детали		
				ГОСТ 578I-82		
БЧ		I	8.0I3.II30	Ф8АШ L = II30	2	0,45
				ГОСТ 6727-80		
БЧ		2	4.04I.2I0	Ф4ВрI L = 2I0	6	0.02
				I.050.I-2.I 00.0.04.0-0I		КР27 кг
				Детали		
				ГОСТ 578I-82		
БЧ		I	8.0I3.I270	Ф8АШ L = I270	2	0.50
				ГОСТ 6727-80		
БЧ		2	4.04I.2I0	Ф4ВрI L = 2I0	7	0.02
				I.050.I-2.I 00.0.04.0-02		КР28 кг
				Детали		
				ГОСТ 578I-82		
БЧ		I	8.0I3.I270	Ф8АШ L = I270	2	0.50
				ГОСТ 6727-80		
БЧ		2	4.04I.230	Ф4ВрI L = 230	7	0.02
				I.050.I-2.I 00.0.04.0-03		КР29 кг
				Детали		
				ГОСТ 578I-82		
БЧ		I	8.0I3.II50	Ф8АШ L = II50	2	0.46
				ГОСТ 6727-80		
БЧ		2	4.04I.230	Ф4ВрI L = 230	6	0.02

Взам.инв.№ | Подп. и дата | Инв.№подл.

Нач.отд.	Турманидзе	
Н.контр.	Моссова	
Гл.инж.	Капанадзе	
ГИП	Осипов	
ГИП	Капанадзе	
Рук.гр.	Чкванава	
Проверил	Капанадзе	
Разраб	Барбакадзе	

I.050.I-2.I 00.0.04.0

Каркас плоский КР26-КР32

Стадия	Лист	Листов
Р	1	2

ТбилЗНИИЭП

ФОРМАТ А4

Формат	Зона	Поз.	Обозначение	Наименование	Кол	Примечание
				I.050.I-2.I 00.0.04.0-04		КР30 кг
				Детали		
				ГОСТ 578I-82		
БЧ		I	8.0I3.I300	Ф8АШ L = I300	2	0,5I
				ГОСТ 6727-80		
БЧ		2	4.04I.230	Ф4ВрI L = 230	7	0.02
				I.050.I-2.I 00.0.04.0-05		КР3I кг
				Детали		
				ГОСТ 578I-82		
БЧ		I	8.0I3.I450	Ф8АШ L = I450	2	0,57
				ГОСТ 6727-80		
БЧ		2	4.04I.230	Ф4ВрI L = 230	8	0.02
				I.050.I-2.I 00.0.04.0-06		КР32 кг
				Детали		
				ГОСТ 578I-82		
БЧ		I	8.0I3.I600	Ф8АШ L = I600	2	0.63
				ГОСТ 6727-80		
БЧ		2	4.04I.230	Ф4ВрI L = 230	9	0.02

Взам.инв.№ | Подп. и дата | Инв.№подл.

I.050.I-2.I 00.0.04.0

Лист 2

ФОРМАТ А4

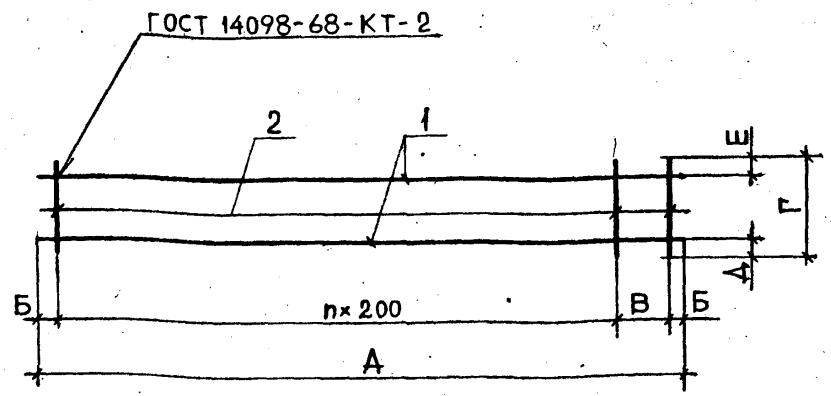

Размеры в мм

Обозначение	Марка	А	Б	В	Г	Д	Е	n	Масса, кг
1.050.1-2.1 00.0.04.0	КР26	1130	65	200	210	30	30	4	1.0
-01	КР27	1270	35			20		5	1.1
-02	КР28								1.1
-03	КР29	1150	75	150	230	30	20	4	1.0
-04	КР30	1300						5	1.2
-05	КР31	1450		100				6	1.3
-06	КР32	1600		50				7	1.4

Нач. отд	Турманидзе	
Н.контр.	Мосесова	
Гл.инж.	Капанадзе	
ГИП	Осипов	
ГИП	Капанадзе	
Рук.гр.	Чкванава	
Проверил	Осипов	
Разраб.	Барбакадзе	

I.050.I-2.I 00.0.04.0 СБ

Каркас плоский
КР26 – КР32
Сборочный чертеж

Стадия	Масса	Масштаб
Р	См. табл.	—
Лист	Листов 1	

ТбилЗНИИЭП

ФОРМАТ А4

Формат	Зона	Поз.	Обозначение	Наименование	Кол	Примечание
				Документация		
А4			I.050.I-2.I 00.0.05.0 СБ	Сборочный чертеж		
А3			I.050.I-2.I 00.0.00.0 ТО	Техническое описание		
				Переменные данные для исполнений:		
				I.050.I-2.I 00.0.05.0		КР33 кг
				Детали		
				ГОСТ 5781-82		
БЧ		I	8.0I3.I870	Ф8АШ L = I870	2	0,74
				ГОСТ 6727-80		
БЧ		2	4.04I.230	Ф4ВрI L = 230	II	0,02
				I.050.I-2.I 00.0.05.0-0I		КР34 кг
				Детали		
				ГОСТ 5781-82		
БЧ		I	8.0I3.I970	Ф8АШ L = I970	2	0,78
				ГОСТ 6727-80		
БЧ		2	4.04I.230	Ф4ВрI L = 230	I2	0,02

Нач.отд.	Турманидзе	
Н.контр.	Мосесова	
Гл.инж.	Капанадзе	
ГИП	Осипов	
ГИП	Капанадзе	
Рук.гр.	Чкванава	
Проверил	Антия	
Разраб	Нокель	

I.050.I-2.I 00.0.05.0

Каркас плоский
КР33, КР34

Стадия	Лист	Листов
Р		1

ТбилЗНИИЭП

ФОРМАТ А4

Инв.№подл. | Подп. и дата | Взам.инв.№

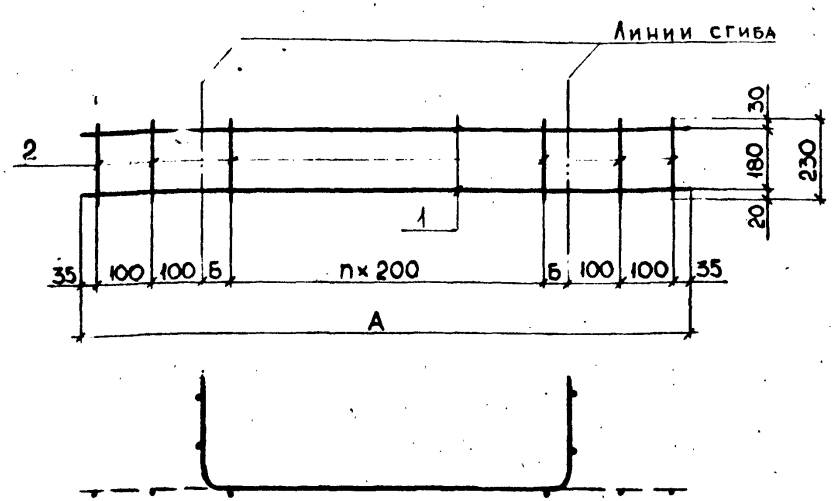

Размеры в мм

Обозначение	Марка	А	Б	n	Масса, кг
1.050.1-2.1 00.0.05.0	КР33	1870	100	6	1,7
-01	КР34	1970	50	7	1,8

Нач. отд	Турманидзе		
Н.контр.	Мосесова		
Гл.инж.	Капанадзе		
ГИП	Осипов		
ГИП	Капанадзе		
Рук.гр.	Чкванава		
Проверил	Антия		
Разраб.	Нокель		

I.050.I-2.I 00.0.05.0 СБ

Каркас плоский
КР33, КР34
Сборочный чертеж

Стадия	Масса	Масштаб
Р	См. табл.	—
Лист	Листов 1	

ТбилЗНИИЭП

Формат А4

Формат	Зона	Поз.	Обозначение	Наименование	Кол	Примечание
				Документация		
А4			I.050.I-2.I 00.0.06.0 СБ	Сборочный чертеж		
А3			I.050.I-2.I 00.0.00.0 ТО	Техническое описание		
				Переменные данные для исполнений:		
				I.050.I-2.I 00.0.06.0		С1 кг
				Детали		
				ГОСТ 6727-80		
БЧ		I	3.04I.3350	ФЗВрI L = 3350	7	0.I7
БЧ		2	4.04I.I300	Ф4ВрI L = I300	I8	0.I2
				I.050.I-2.I 00.0.06.0-01		С2 кг
				Детали		
				ГОСТ 6727-80		
БЧ		I	3.04I.3650	ФЗВрI L = 3650	7	0.I9
БЧ		2	4.04I.I300	Ф4ВрI L = I300	I9	0.I2
				I.050.I-2.I 00.0.06.0-02		С3 кг
				Детали		
				ГОСТ 6727-80		
БЧ		I	3.04I.4000	ФЗВрI L = 4000	7	0.2I
БЧ		2	4.04I.I300	Ф4ВрI L = I300	2I	0.I2
				I.050.I-2.I 00.0.06.0-03		С4 кг
				Детали		
				ГОСТ 6727-80		
БЧ		I	3.04I.850	ФЗВрI L = 850	7	0.04
БЧ		2	4.04I.I300	Ф4ВрI L = I300	5	0.I2
				I.050.I-2.I 00.0.06.0-04		С5 кг
				Детали		
				ГОСТ 6727-80		
БЧ		I	3.04I.II50	ФЗВрI L = II50	7	0,06
БЧ		2	4.04I.I300	Ф4ВрI L = I300	7	0.I2

Нач.отд.	Турманидзе		
Н.контр.	Мосесова		
Гл.инж.	Капанадзе		
ГИП	Осипов		
ГИП	Капанадзе		
Рук.гр.	Чкванава		
Проверил	Антия		
Разраб	Нокель		

I.050.I-2.I 00.0.06.0

Сетка арматурная
С1 – С9

Стадия	Лист	Листов
Р	1	2

ТбилЗНИИЭП

Инв.№подл. | Подп. и дата | Взам.инв.№

Формат А4

Формат	Зона	Поз.	Обозначение	Наименование	Кол	Примечание
				I.050.I-2.I 00.0.06.0-05		С6 кг
				Детали		
				ГОСТ 6727-80		
БЧ		I	3.04I.I300	Ф3ВрI L = I300	7	0.07
БЧ		2	4.04I.I300	Ф4ВрI L = I300	8	0,I2
				I.050.I-2.I 00.0.06.0-06		С7 кг
				Детали		
				ГОСТ 6727-80		
БЧ		I	3.04I.I400	Ф3ВрI L = I400	7	0,07
БЧ		2	4.04I.I300	Ф4ВрI L = I300	8	0,I2
				I.050.I-2.I 00.0.06.0-07		С8 кг
				Детали		
				ГОСТ 6727-80		
БЧ		I	3.04I.I600	Ф3ВрI L = I600	7	0,08
БЧ		2	4.04I.I300	Ф4ВрI L = I300	9	0.I2
				I.050.I-2.I 00.0.06.0-08		С9 кг
				Детали		
				ГОСТ 6727-80		
БЧ		I	3.04I.290	Ф3ВрI L = 290	7	0.02
БЧ		2	4.04I.I300	Ф4ВрI L = I300	3	0,I2

Инв.№ подл. | Подп. и дата | Взам.инв.№

I.050.I-2.I 00.0.06.0 — Лист 2

ФОРМАТ А4

Рис.1

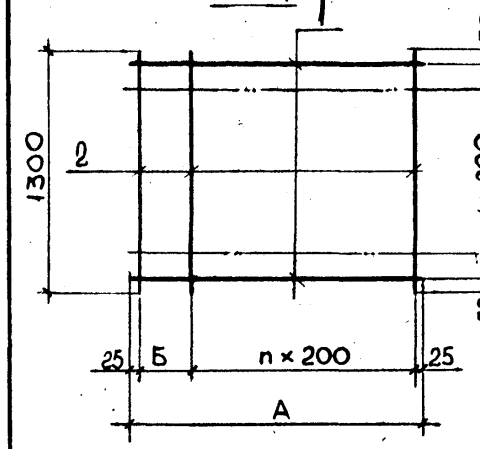

Рис.2

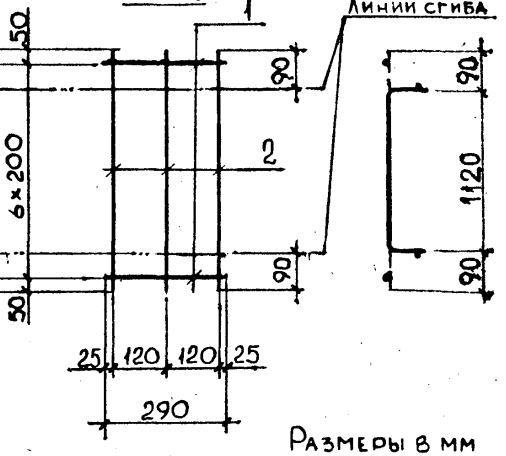

Размеры в мм

Обозначение	Марка	Рис	А	Б	n	Масса, кг
1.050.1-2.1 00.0.06.0	С1	1	3350	100	16	3.4
-01	С2		3650	200	17	3.6
-02	С3		4000	150	19	4.0
-03	С4		850	200	3	0.9
-04	С5		1150	100	5	1.3
-05	С6		1300	150	6	1.5
-06	С7		1400			1.5
-07	С8		1600		7	1.6
-08	С9	2	—	—	—	0.5

Взам.инв.№ | Подп. и дата | Инв.№ подл.

Нач. отд	Турманидзе	
Н.контр.	Мосесова	
Гл.инж.	Капанадзе	
ГИП	Осипов	
ГИП	Капанадзе	
Рук.гр.	Чкванава	
Проверил	Антия	
Разраб.	Нокель	

I.050.I-2.I 00.0.06.0 СБ

Сетка арматурная
СI - С9
Сборочный чертеж

Стадия	Масса	Масштаб
Р	См. табл.	—
Лист	Листов 1	

ТбилЗНИИЭП

ФОРМАТ А4

Формат	Зона	Поз.	Обозначение	Наименование	Кол	Примечание
				Документация		
А4			I.050.I-2.I 00.0.07.0 СБ	Сборочный чертеж		
А3			00.0.00.0 ТО	Техническое описание		
				Переменные данные для исполнений:		
				I.050.I-2.I 00.0.07.0		СI0 кг
				Детали ГОСТ 6727-80		
БЧ		I	4.04I.I650	4ВрI L = I650	5	0.I5
БЧ		2	4.04I.II50	4ВрI L = II50	9	0,II
				I.050.I-2.I 00.0.07.0-0I		СII кг
				Детали ГОСТ 6727-80		
БЧ		I	4.04I.I650	4ВрI L = I650	8	0,I5
БЧ		2	4.04I.I300	4ВрI L = I300	9	0.I2
				I.050.I-2.I 00.0.07.0-02		СI2 кг
				Детали ГОСТ 6727-80		
БЧ		I	4.04I.I650	4ВрI L = I650	8	0.I5
БЧ		2	4.04I.I450	4ВрI L = I450	9	0.I3
				I.050.I-2.I 00.0.07.0-03		СI3 кг
				Детали ГОСТ 6727-80		
БЧ		I	4.04I.I650	4ВрI L = I650	9	0.I5
БЧ		2	4.04I.I600	4ВрI L = I600	9	0,I5

Взам.инв.№ | Подп. и дата | Инв.№подл.

Нач.отд.	Турманидзе	
Н.контр.	Моссесова	
Гл.инж.	Капанадзе	
ГИП	Осипов	
ГИП	Капанадзе	
Рук.гр.	Чкванава	
Проверил	Антия	
Разраб	Нокель	

I.050.I-2.I 00.0.07.0

Сетка арматурная СI0 - СI5

Стадия	Лист	Листов
Р	1	2

ТбилЗНИИЭП

ФОРМАТ А4

Формат	Зона	Поз.	Обозначение	Наименование	Кол	Примечание
				I.050.I-2.I 00.0.07.0-04		СI4 кг
				Детали ГОСТ 6727-80		
БЧ			3.04I.390	3ВрI L = 390	7	0,02
БЧ			3.04I.II30	3ВрI L = II30	3	0,06
				I.050.I-2.I 00.0.07.0-05		С15 кг
				Детали ГОСТ 6727-80		
БЧ		I	3.04I.390	3ВрI L = 390	7	0,02
БЧ		2	3.04I.I250	3ВрI L = I250	3	0.07

Взам.инв.№ | Подп. и дата | Инв.№подл.

I.050.I-2.I 00.0.07.0

Лист 2

ФОРМАТ А4

Формат	Зона	Поз.	Обозначение	Наименование	Кол	Примечание
				Документация		
А4			I.050.I-2.I 00.0.08.0 СБ	Сборочный чертеж		
А3			I.050.I-2.I 00.0.00.0 ТО	Техническое описание		
				Переменные данные для исполнений:		
				I.050.I-2.I 00.0.08.0		СI6 кг
				Детали		
				ГОСТ 6727-80		
БЧ		I	3.04I.9I0	ФЗВрI L = 9I0	3	0.05
БЧ		2	3.04I.440	ФЗВрI L = 440	6	0,02
				I.050.I-2.I 00.0.08.0-0I		СI7 кг
				Детали		
				ГОСТ 6727-80		
БЧ		I	3.04I.9I0	ФЗВрI L = 9I0	3	0.05
БЧ		2	3.04I.520	ФЗВрI L = 520	6	0,03
				I.050.I-2.I 00.0.08.0-02		СI8
				Детали		
				ГОСТ 6727-80		
БЧ		I	3.04I.II90	ФЗВрI L = II90	3	0.06
БЧ		2	3.04I.300	ФЗВрI L = 300	7	0.02
				I.050.I-2.I 00.0.08.0-03		СI9 кг
				Детали		
				ГОСТ 6727-80		
БЧ		I	3.04I.I250	ФЗВрI L = I250	3	0,07
БЧ		2	3.04I.300	ФЗВрI L = 300	7	0,02
				I.050.I-2.I 00.0.08.0-04		С20 кг
				Детали		
				ГОСТ 6727-80		
БЧ		I	3.04I.I250	ФЗВрI L = I250	3	0,07
БЧ		2	3.04I.440	ФЗВрI L = 440	7	0,02

Взам.инв.№ | Подп. и дата | Инв.№подл.

Нач.отд.	Турманидзе	
Н.контр.	Моссесова	
Гл.инж.	Капанадзе	
ГИП	Осипов	
ГИП	Капанадзе	
Рук.гр.	Чквданава	
Проверил	Антия	
Разраб.	Нокель	

I.050.I-2.I 00.0.08.0

Сетка арматурная СI6 - С24

Стадия	Лист	Листов
Р	1	2

ТбилЗНИИЭП

ФОРМАТ А4

Формат	Зона	Поз.	Обозначение	Наименование	Кол	Примечание
				I.050.I-2.I 00.0.08.0-05		С2I кг
				Детали		
				ГОСТ 6727-80		
БЧ		I	3.04I.I3I0	ФЗВрI L = I3I0	3	0.07
БЧ		2	3.04I.300	ФЗВрI L = 300	8	0.02
				I.050.I-2.I 00.0.08.0-06		С22 кг
				Детали		
				ГОСТ 6727-80		
БЧ		I	3.04I.I3I0	ФЗВрI L = I3I0	3	0.07
БЧ		2	3.04I.440	ФЗВрI L = 440	8	0.02
				I.050.I-2.I 00.0.08.0-07		С23 кг
				Детали		
				ГОСТ 6727-80		
БЧ		I	3.04I.I370	ФЗВрI L = I370	3	0.07
БЧ		2	3.04I.300	ФЗВрI L = 300	8	0.02
				I.050.I-2.I 00.0.08.0-08		С24 кг
				Детали		
				ГОСТ 6727-80		
БЧ		I	3.04I.I370	ФЗВрI L = I370	3	0.07
БЧ		2	3.04I.440	ФЗВрI L = 440	8	0.02

Взам.инв.№ | Подп. и дата | Инв.№подл.

I.050.I-2.I 00.0.08.0

Лист 2

ФОРМАТ А4

Рис.1

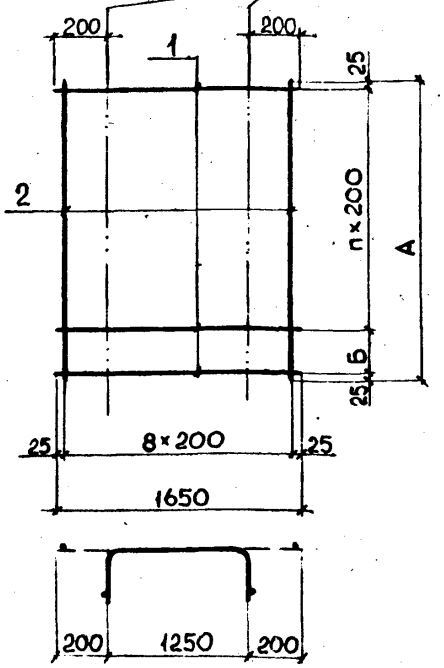

Рис.2

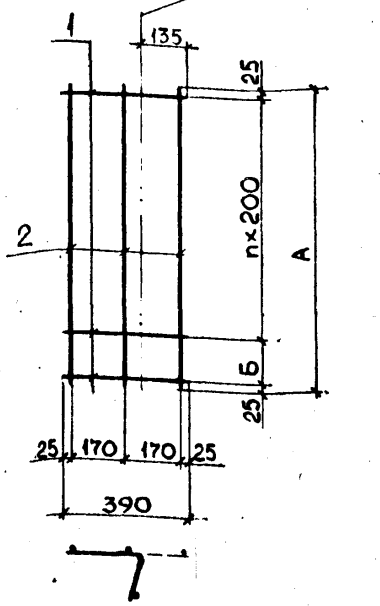

Размеры в мм

Обозначение	Марка	Рис	А	Б	n	Масса, кг
1.050.1-2.1 00.0.07.0	С10	1	1150	200	3	1,7
-01	С11		1300	150	6	2.3
-02	С12		1450	200		2.4
-03	С13		1600	150	7	2.7
-04	С14	2	1130	80	5	0.3
-05	С15		1250	200		0.4

Нач. отд	Турманидзе	I.050.I-2.I 00.0.07.0 СБ	
Н.контр.	Мосесова	Сетка арматурная С10 - С15 Сборочный чертеж	Стадия: Р; Масса: См. табл.; Масштаб: —
Гл.инж.	Капанадзе		Лист; Листов 1
ГИП	Осипов		ТбилЗНИИЭП
ГИП	Капанадзе		
Рук.гр.	Чкванава		
Проверил	Антия		
Разраб.	Нокель		

ФОРМАТ А4

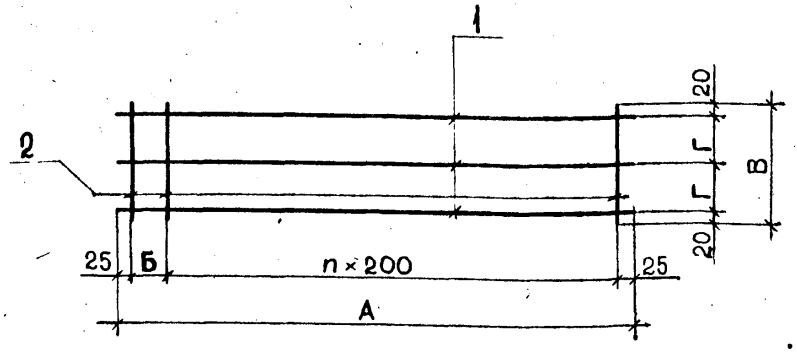

Размеры в мм

Обозначение	Марка	А	Б	В	Г	n	Масса, кг
1.050.1-2.1 00.0.08.0	С16	910	60	440	200	4	0.3
-01	С17			520	240		0.3
-02	С18	1190	140	300	130	5	0,3
-03	С19	1250	200				0,4
-04	С20			440	200		0.4
-05	С21	1310	60	300	130	6	0.4
-06	С22			440	200		0.4
-07	С23	1370	120	300	130		0.4
-08	С24			440	200		0.4

Нач. отд	Турманидзе	I.050.I-2.I 00.0.08.0 СБ	
Н.контр.	Мосесова	Сетка арматурная С16 - С24 Сборочный чертеж	Стадия: Р; Масса: См. табл.; Масштаб: —
Гл.инж.	Капанадзе		Лист; Листов 1
ГИП	Осипов		ТбилЗНИИЭП
ГИП	Капанадзе		
Рук.гр.	Чкванава		
Проверил	Антия		
Разраб.	Чанкветадзе		

Инв.№подл. | Подп. и дата | Взам.инв.№

ФОРМАТ А4

1-1

Рис.1

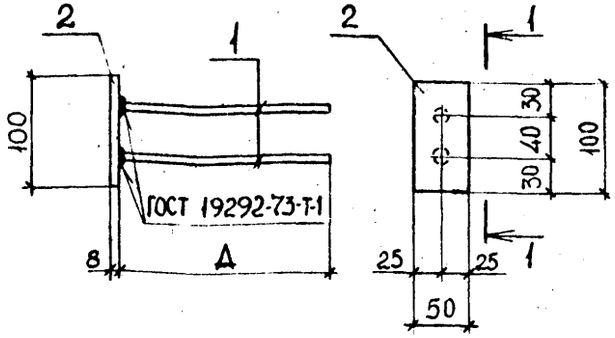

Рис.2

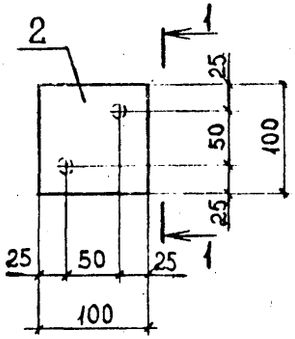

Обозначение	Марка	Рис.	А, мм	Масса, кг
1.050.1-2.1 00.0.09.0	МН1	1	300	0,6
-01	МН3	2	180	0,9

Формат	Зона	Поз.	Обозначение	Наименование	Кол	Примечание
				1.050.1-2.1 00.0.00.0		
				Детали		
БЧ		1	8.013.300	⌀8 А III ГОСТ 5781-82 L=300	2	0.12 кг
БЧ		2	8.50.060.100	-8×50 ГОСТ 103-76 L=100 ВСт3кп2-1 ТУ14-1-3023-80	1	0.31 кг
				1.050.1-2.1 00.0.09.0-01		
				Детали		
БЧ		1	8.013.180	⌀10 А III ГОСТ 5781-82 L=180	2	0.11 кг
БЧ		2	8.100.060.100	-8×100 ГОСТ 103-76 L=100 ВСт3кп2-1 ТУ14-1-3023-80	1	0.63 кг

Взам. инв. № | Подп. и дата | Инв. № подл.

Нач. отд	Турманидзе	
Н.контр.	Мосесова	
Гл.инж.	Капанадзе	
ГИП	Осипов	
ГИП	Капанадзе	
Рук.гр.	Чквланава	
Проверил	Антия	
Разраб.	Нокель	

I.050.I-2.I 00.0.09.0

Изделие закладное МН1, МН3

Стадия	Масса	Масштаб
Р	См. табл	1:5
Лист	Листов 1	

ТбилЗНИИЭП

ФОРМАТ А4

1-1

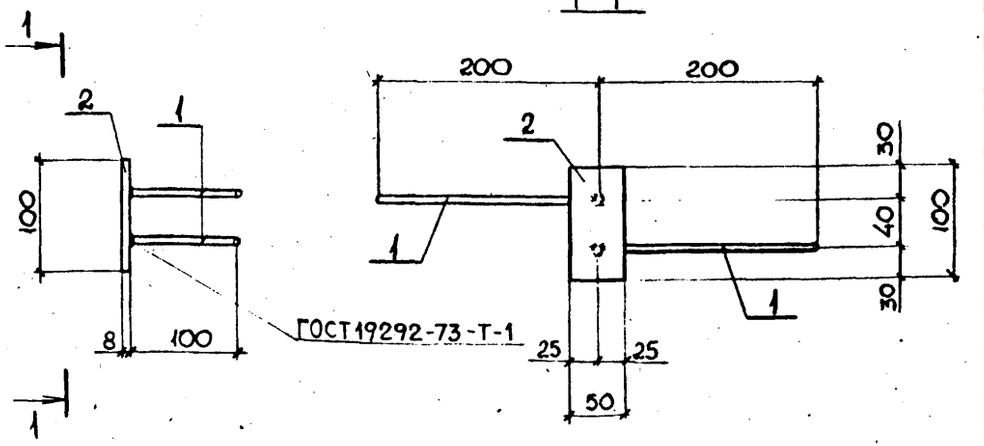

Формат	Зона	Поз.	Обозначение	Наименование	Кол	Примечание
				Детали		
БЧ		1	8.013.300	⌀8 А III ГОСТ 5781-82 L=300	2	0.12 кг
БЧ		2	8.50.060.100	-8×50 ГОСТ 103-76 L=100 ВСт3кп2-1 ТУ14-1-3023-80	1	0.31 кг

Взам. инв. № | Подп. и дата | Инв. № подл.

Нач. отд	Турманидзе	
Н.контр.	Мосесова	
Гл.инж.	Капанадзе	
ГИП	Осипов	
ГИП	Капанадзе	
Рук.гр.	Чквланава	
Проверил	Антия	
Разраб.	Нокель	

I.050.I-2.I 00.0.I0.0

Изделие закладное МН2

Стадия	Масса	Масштаб
Р	0.6	1:5
Лист	Листов 1	

ТбилЗНИИЭП

ФОРМАТ А4

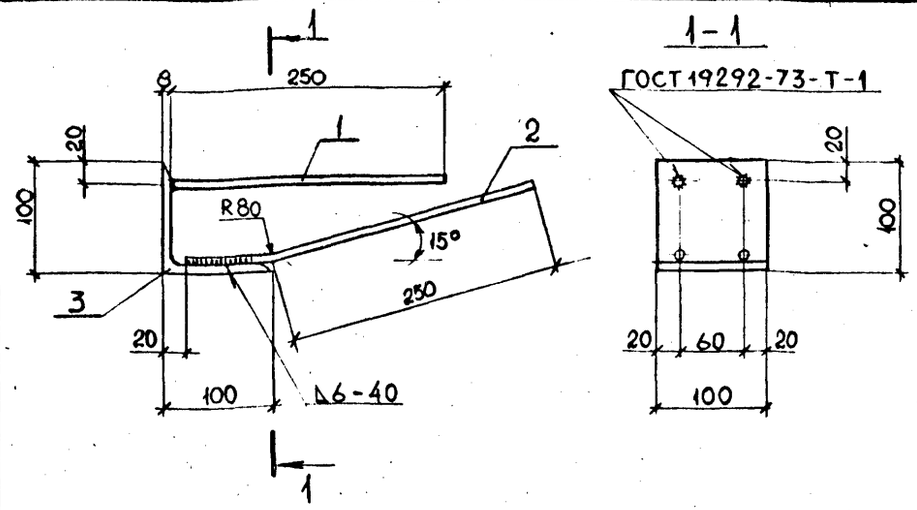

Формат	Зона	Поз.	Обозначение	Наименование	Кол	Примечание
				Детали		
БЧ		1	10.013.250	⌀10 AIII ГОСТ 5781-82 L=250	2	0.15 кг
БЧ		2	10.013.330	⌀10 AIII ГОСТ 5781-82 L=330	2	0,20 кг
БЧ		3	100.1008.080.100	Б 100×8 ГОСТ 8509-72 L_0=100 ВСт3кп2-1 ТУ 14-1-3023-80	1	1.22 кг

Нач. отд	Турманидзе		I.050.I-2.I 00.0.II.0
Н.контр.	Мосесова		
Гл.инж.	Капанадзе		Изделие закладное МН4
ГИП	Осипов		Стадия: Р; Масса: 1.9; Масштаб: 1:5
ГИП	Капанадзе		Лист; Листов 1
Рук.гр.	Чквианава		ТбилЗНИИЭП
Проверил	Антия		
Разраб.	Нокель		

Инв.№подл. | Подп. и дата | Взам.инв.№

Формат А4

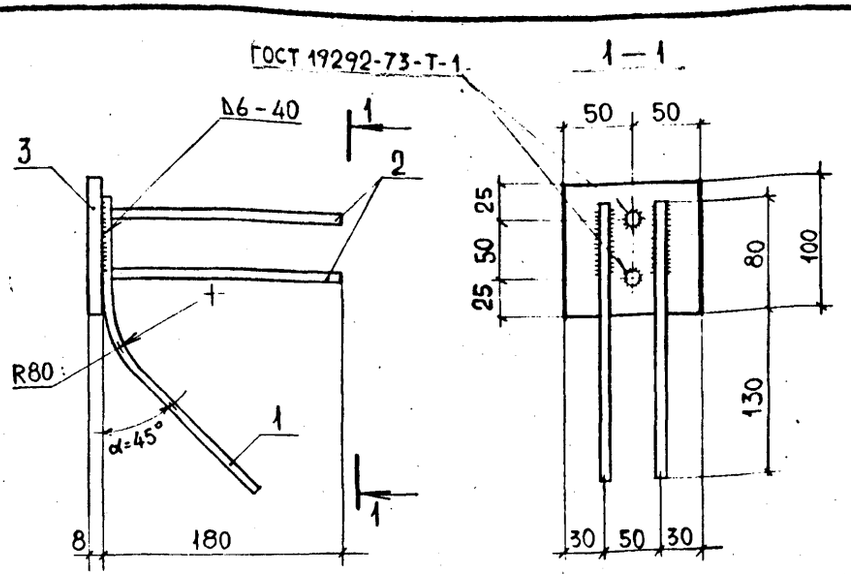

Формат	Зона	Поз.	Обозначение	Наименование	Кол	Примечание
				Детали		
БЧ		1	8.013.245	⌀8 AIII ГОСТ 5781-82 L=245	2	0.10 кг
БЧ		2	8.013.180	⌀8 AIII ГОСТ 5781-82 L=180	2	0.07 кг
БЧ		3	8.100.060.100	-8×100 ГОСТ 103-76 L_0=100 ВСт3кп2-1 ТУ 14-1-3023-80	1	0.63 кг

Нач. отд	Турманидзе		I.050.I-2.I 00.0.I2.0
Н.контр.	Мосесова		
Гл.инж.	Капанадзе		Изделие закладное МН5
ГИП	Осипов		Стадия: Р; Масса: 1.0; Масштаб: 1:5
ГИП	Капанадзе		Лист; Листов 1
Рук.гр.	Чквианава		ТбилЗНИИЭП
Проверил	Капанадзе		
Разраб.	Барбакадзе		

Инв.№подл. | Подп. и дата | Взам.инв.№

Формат А4

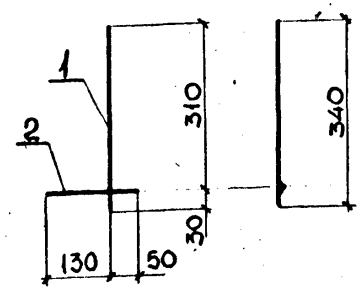

Формат	Зона	Поз.	Обозначение	Наименование	Кол	Примечание
				Детали		
Б4		1	16.013.340	ф16AIII ГОСТ 5781-82 L=340	1	0,54 кг
Б4		2	10.011.180	ф10AI ГОСТ 5781-82 L=180	1	0,11 кг

Нач. отд	Турманидзе		
Н.контр.	Мосесова		
Гл.инж.	Капанадзе		
ГИП	Осипов		
ГИП	Капанадзе		
Рук.гр.	Чкванава		
Проверил	Антия		
Разраб.	Нокель		

I.050.I-2.I 00.0.I3.0

Изделие закладное
МН6

Стадия	Масса	Масштаб
Р	0.7	—
Лист	Листов 1	

ТбилЗНИИЭП

Инв.№подл. | Подп. и дата | Взам.инв.№

Формат А4

Рис. 1

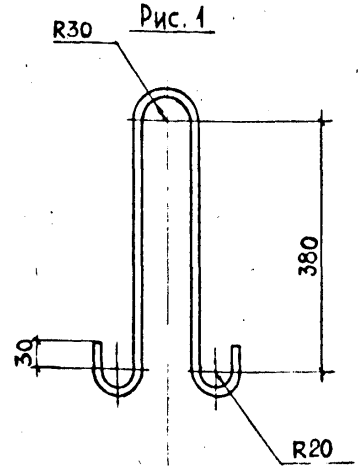

Рис. 2

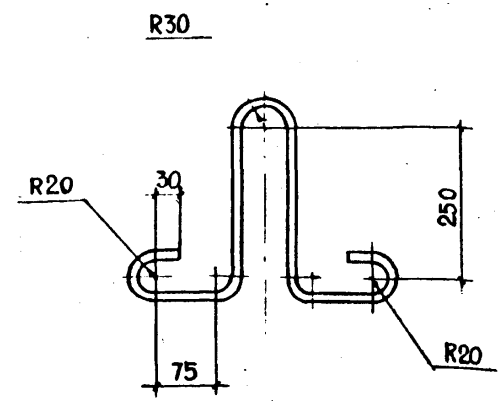

Обозначение	Марка	Рис.	Масса
1.050.1-2.1 00.0.00.1	П1	1	0.7
-01	П2		1.0
-02	П3	2	0.4

Формат	Зона	Поз.	Обозначение	Наименование	Кол	Примечание
				1.050.1-2.1 00.0.00.1		
А4			10.011.1090	ф10AI ГОСТ 5781-82 ℓ=1090	1	0.7 кг
				1.050.1-2.1 00.0.00.1-01		
А4			12.011.1100	ф12AI ГОСТ 5781-82 ℓ=1100	1	1.0 кг
				1.050.1-2.1 00.0.00.1-02		
А4			8.011.1040	ф8AI ГОСТ 5781-82 ℓ=1040	1	0.4 кг

Нач. отд	Турманидзе		
Н.контр.	Мосесова		
Гл.инж.	Капанадзе		
ГИП	Осипов		
ГИП	Капанадзе		
Рук.гр.	Чкванава		
Проверил	Антия		
Разраб.	Келешева		

I.050.I-2.I 00.0.00.I

Петля
III-П3

Стадия	Масса	Масштаб
Р	См. табл.	—
Лист	Листов 1	

ТбилЗНИИЭП

Инв.№подл. | Подп. и дата | Взам.инв.№

ВЕДОМОСТЬ РАСХОДА СТАЛИ НА ИЗДЕЛИЕ, КГ

МАРКА ИЗДЕЛИЯ	ИЗДЕЛИЯ АРМАТУРНЫЕ												ИЗДЕЛИЯ ЗАКЛАДНЫЕ							ОБЩИЙ РАСХОД
	АРМАТУРА КЛАССА											ВСЕГО	АРМАТУРА КЛАССА			МАРКА СТАЛИ			ВСЕГО	
	А-I				А-III					Вр-I			А-III			ВСт3кп2				
	ГОСТ 5781-82				ГОСТ 5781-82					ГОСТ 6727-80			ГОСТ 5781-82			ГОСТ 103-76		ГОСТ 8509-72	ИТОГО		
	Ф6	Ф10	Ф12	ИТОГО	Ф8	Ф18	Ф20	Ф25	ИТОГО	Ф3	Ф4	ИТОГО	Ф8	Ф10	ИТОГО	-8х50	-8х100	L100х8			
ЛМП 57.II.I4-5	5.3	7.6	I0.0	22.9	I,8	6.2	27.0		35,0	4.9	4.3	9.2	67.0	4.8		4.8	6.2			6.2	II.0	78.0
ЛМП 57.II.I4-5-С	5.3	7.6	I0.0	22.9	I.8	6.2	27.0		35.0	4.9	4.3	9.2	67.0	4.8	2.8	7.6	6.2		4.9	II.I	I8.7	85.7
ЛМП 57.II.I5-5	5.3	7.5	I0.0	22.8	I.8	6.2	27.2		35.2	4.9	4.4	9.3	67.2	4.8		4.8	6.2			6.2	II.0	78.2
ЛМП 57.II.I5-5-С	5.3	7.5	I0.0	22.8	I.8	6.2	27.2		35.2	4.9	4.4	9.3	67.2	4.8	2.8	7.6	6.2		4.9	II.I	I8.7	85.9
ЛМП 60.II.I5-5	I.3	7.9	I0.0	I9.2	II.5		8.7	43.8	64.0	5.0	4.8	9.8	93.0	2.4	0.9	3.3	3.I	2.5		5.6	8.9	I0I.9
ЛМП 60.II.I5-5-С	I.3	7.9	I0.0	I9.2	II.5		8.7	43.8	64.0	5.0	4.0	9.8	93.0	2.4	3.7	6.I	3.I	2.5	4.9	I0.5	I6.6	I09.6
ЛМП 60.II.I7-5	I.3	8.2	I0.0	I9.5	II.7		8.8	45.2	65.7	5.3	4.7	10.0	95.2	2.4	0.9	3.3	3.I	2.5		5.6	8.9	I04.I
ЛМП 60.II.I7-5-С	I.3	8.2	I0.0	I9.5	II.7		8.8	45.2	65.7	5.3	4.7	10.0	95.2	2.4	3.7	6.I	3.I	2.5	4.9	I0.5	I6.6	III.8
ЛМП 57.II.I7-5	4.4	7.5	I0.0	2I.9	3.6	5.5	28.I		37.2	5.3	4.7	I0.0	69.I	4.3		4.3	5.6			5.6	9.9	79.0
ЛМП 57.II.I7-5-С	4.4	7.5	I0.0	2I.9	3.6	5.5	28.I		37.2	5.3	4.7	I0.0	69.I	4.3	2.8	7.I	5.6		4.9	I0.5	I7.6	86.7
ЛМП 57.II.I7-5-I	5.4	7.6	I0.0	23.0	2.7	6.2	27.5		36.4	5.2	4.4	9.6	69.0	4.8		4.8	6.2			6.2	II.0	80.0
ЛМП 57.II.I7-5-IС	5.4	7.6	I0.0	23.0	2.7	6.2	27.5		36.4	5.2	4.4	9.6	69.0	4.8	2.8	7.6	6.2		4.9	II.I	I8.7	87.7
ЛМП 57.II.I7-5-2	5.3	7.5	I0.0	22.8	2.7	5.0	28.7		36.4	5.2	4.4	9.6	68.8	4.3		4.3	5.6			5.6	9.9	78.7
ЛМП 57.II.I7-5-2С	5.3	7.5	I0.0	22.8	2.7	5.0	28.7		36.4	5.2	4.4	9.6	68.8	4.3	2.8	7.I	5.6		4.9	I0.5	I7.6	86.4
ЛМП 57.II.I8-5	5.I	7.6	I0.0	22.7	I.8	5.0	29.0		35.8	5.6	4.4	I0.0	68.5	4.8		4.8	6.2			6.2	II.0	79.5
ЛМП 57.II.I8-5-С	5.I	7.6	I0.0	22.7	I.8	5.0	29.0		35.8	5.6	4.4	I0.0	68.5	4.8	2.8	7.6	6.2		4.9	II.I	I8.7	87.2
ЛМП 57.II.I8-5-I	5.2	7.6	I0.0	22.8	I.8	6.2	27.7		35.7	5.5	4.3	9.8	68.3	5.3		5.3	6.8			6.8	I2.I	80.4
ЛМП 57.II.I8-5-IС	5,2	7,6	I0.0	22,8	I.8	6,2	27,7		35.7	5,5	4,3	9,8	68,3	5,3	2,8	8,I	6,8		4,9	II,7	I9.8	88.I
ЛМП 57.II.I8-5-2	5.I	7.6	I0.0	22.7	I.8	3.9	30.4		36.I	5.5	4.3	9.8	68.6	4.8		4.8	6.2			6.2	II.0	79.6
ЛМП 57.II.I8-5-2С	5.I	7.6	I0.0	22.7	I.8	3.9	30.4		36.I	5.5	4.3	9.8	68.6	4.8	2.8	7.6	6.2		4.9	II.I	I8.7	87.3

Нач. отд.	Турманидзе	
Н. контр.	Мосесова	
Гл. инж.	Капанадзе	
ГИП	Осипов	
ГИП	Капанадзе	
Рук. гр.	Цкванава	
Проверил	Капанадзе	
Разраб.	Цкванава	

I.050.I-2.I 00.0.00.0 ВС

ВЕДОМОСТЬ РАСХОДА СТАЛИ НА ИЗДЕЛИЕ

Стадия	Лист	Листов
Р	I	3

ТбилЗНИИЭП

ИНВ. № ПОДЛ. | ПОДПИСЬ И ДАТА | ВЗАМ. ИНВ. №

ФОРМАТ А3

Продолжение

Марка изделия	ИЗДЕЛИЯ АРМАТУРНЫЕ													ВСЕГО	ИЗДЕЛИЯ ЗАКЛАДНЫЕ							ВСЕГО	ОБЩИЙ РАСХОД
	АРМАТУРА КЛАССА														АРМАТУРА КЛАССА			МАРКА СТАЛИ					
	А-I					А-III					Вр-I				А-III			ВСт3кп2-1					
	ГОСТ 5781-82					ГОСТ 5781-82					ГОСТ 6727-80				ГОСТ 5781-82			ГОСТ I03-76		ГОСТ 8509-72	ИТОГО		
	Ф6	Ф8	ФI0	ФI2	Итого	Ф8	ФI6	ФI8	Ф20	Итого	Ф3	Ф4	Итого		Ф8	ФI0	Итого	-8х50	-8хI00	∟ I00х8			
ЛМП 57.II.I4-5-3	4.0		8.2	6.0	I8.2	0.9	I8.3			I9.2	4.5	3.6	8.I	45.5	3.8		3.8	5.0			5.0	8.8	54.3
ЛМП 57.II.I4-5-3С	4.0		8.2	6.0	I8.2	0.9	I8.3			I9.2	4.5	3.6	8.I	45.5	3.8	2.8	6.6	5.0		4.9	9.9	I6.5	62.0
ЛМП 57.II.I5-5-3	4.0		8.2	6.0	I8.2	0.9	I8.5			I9.4	4.5	3.6	8.I	45.7	3.8		3.8	5.0			5.0	8.8	54.5
ЛМП 57.II.I5-5-3С	4.0		8.2	6.0	I8.2	0.9	I8.5			I9.4	4.5	3.6	8.I	45.7	3.8	2.8	6.6	5.0		4.9	9.9	I6.5	62.2
ЛМП 60.II.I5-5-3	4.I		8.4	6.0	I8.5	I.8	I9.0			20.8	4.7	3.8	8.5	47.8	2.4	0.4	2.8	3.I	I.3		4.4	7.2	55.0
ЛМП 60.II.I5-5-3С	4.I		8.4	6.0	I8.5	I.8	I9.0			20.8	4.7	3.8	8.5	47.8	2.4	3.2	5.6	3.I	I.3	4.9	9.3	I4.9	62.7
ЛМП 60.II.I7-5-3	4.3		8.6	6.0	I8.9	I.8	I9.5			2I.3	5.0	3.8	8.8	49.0	2.4	0.4	2.8	3.I	I.3		4.4	7.2	56.2
ЛМП 60.II.I7-5-3С	4.3		8.6	6.0	I8.9	I.8	I9.5			2I.3	5.0	3.8	8.8	49.0	2.4	3.2	5.6	3.I	I.3	4.9	9.3	I4.9	63.9
ЛМП 57.II.I7-5-3	4.I		8.4	6.0	I8.5	I.8	I9.0			20.8	5.0	3.8	8.8	48.1	3.4		3.4	4.3			4.3	7.7	55.8
ЛМП 57.II.I7-5-3С	4.I		8.4	6.0	I8.5	I.8	I9.0			20.8	5.0	3.8	8.8	48.1	3.4	2.8	6.2	4.3		4.9	9.2	I5.4	63.5
ЛМП 57.II.I7-5-I3	4.3		8.6	6.0	I8.9	0.9	I9.5			20.4	5.0	3.7	8.7	48.0	3.8		3.8	5.0			5.0	8.8	56.8
ЛМП 57.II.I7-5-I3С	4.3		8.6	6.0	I8.9	0.9	I9.5			20.4	5.0	3.7	8.7	48.0	3.8	2.8	6.6	5.0		4.9	9.9	I6.5	64.5
ЛМП 57.II.I8-5-3	4.I		8.6	6.0	I8.7	0.9	I9.6			20.5	5.3	3.8	9.I	48.3	3.8		3.8	5.0			5.0	8.8	57.I
ЛМП 57.II.I8-5-3С	4.I		8.6	6.0	I8.7	0.9	I9.6			20.5	5.3	3.8	9.I	48.3	3.8	2.8	6.6	5.0		4.9	9.9	I6.5	64.7
ЛМП 57.II.I8-5-I3	4.4		9.0	6.0	I9.4	0.9		6.2	24.7	3I.8	5.4	4.0	9.4	60.6	4.3		4.3	5.6			5.6	9.9	70.5
ЛМП 57.II.I8-5-I3С	4.4		9.0	6.0	I9.4	0.9		6.2	24.7	3I.8	5.4	4.0	9.4	60.6	4.3	2.8	7.I	5.6		4.9	I0.5	I7.6	78.2
ЛПП I4.I2в		I.6			I.6	4.3				4.3	0.6	2.2	2.8	8.7	I.4		I.4	0.9	I.3		2.2	3.I	I2.3
ЛПП I4.I2в-С		I.6			I.6	4.3				4.3	0.6	2.2	2.8	8.7	I.4	I.4	2.8	0.9	I.3	2.4	4.6	7.4	I6.I
ЛПП I4.I3в		I.6			I.6	5.5				5.5	0.6	3.I	3.7	I0.8	I.4		I.4	0.9	I.3		2.2	3.6	I4.4
ЛПП I4.I3в-С		I.6			I.6	5.5				5.5	0.6	3.I	3.7	I0.8	I.4	I.4	2.8	0.9	I.3	2.4	4.6	7.4	I8.2
ЛПП I4.I5в		I.6			I.6	4.8				4.8	0.6	3.0	3.6	I0.0	I.4		I.4	0.9	I.3		2.2	3.7	I3.6
ЛПП I4.I5в-С		I.6			I.6	4.8				4.8	0.6	3.0	3.6	I0.0	I.4	I.4	2.8	0.9	I.3	2.4	4.6	7.4	I7.4
ЛПП I5.I5в		I.6			I.6	5.8				5.8	0.6	3.2	3.8	II.2	I.4		I.4	0.9	I.3		2.2	3.6	I4.8
ЛПП I5.I5в-С		I.6			I.6	5.8				5.8	0.6	3.2	3.8	II.2	I.4	I.4	2.8	0.9	I.3	2.4	4.6	7.4	I8.6
ЛПП I6.I5в		I.6			I.6	5.8				5.8	0.6	3.2	3.8	II.2	I.4	0.4	I.8	0.9	2.5		3.4	5.2	I6.4
ЛПП I6.I5в-С		I.6			I.6	5.8				5.8	0.6	3.2	3.8	II.2	I.4	I.8	3.2	0.9	2.5	2.4	5.8	9.0	20.2
ЛПП I6.I6в		I.6			I.6	6.0				6.0	0.6	3.5	4.I	II.7	I.4	0.4	I.8	0.9	2.5		3.4	5.2	I[illegible].9
ЛПП I6.I6в-С		I.6			I.6	6.0				6.0	0.6	3.5	4.I	II.7	I.4	I.8	3.2	0.9	2.5	2.4	5.8	9.0	7

Взам. инв. №

Подп. и дата

Инв. № подл.

Продолжение

Марка изделия	ИЗДЕЛИЯ АРМАТУРНЫЕ							ВСЕГО	ИЗДЕЛИЯ ЗАКЛАДНЫЕ						ВСЕГО	ОБЩИЙ РАСХОД
	АРМАТУРА КЛАССА								АРМАТУРА КЛАССА				МАРКА СТАЛИ			
	А-I			А-III		Вр-I			А-I		А-III		ВСт3кп2-1			
	ГОСТ 5781-82			ГОСТ 5781-82		ГОСТ 6727-80			ГОСТ 5781-82		ГОСТ 5781-82		ГОСТ 103-76			
	Ф6	Ф8	Итого	Ф10	Итого	Ф3	Итого		Ф10А	Итого	Ф16	Итого	-8х120	Итого		
ЛР 12	7.1	1.6	8.7	14.0	14.0			22.7	0.4	0.4	2.2	2.2	9.0	9.0	11.6	34.3
ЛР 13	7.1	1.6	8.7	14.5	14.5			23.2	0.4	0.4	2.2	2.2	9.0	9.0	11.6	34.8
ЛР 14	7.5	1.6	9.1	15.3	15.3			24.4	0.4	0.4	2.2	2.2	9.0	9.0	11.6	36.0
ЛР 16	7.9	1.6	9.5	16.0	16.0			25.5	0.4	0.4	2.2	2.2	9.0	9.0	11.6	37.1
1ЛН 13.3						0.4	0.4	0.4								0.4
1ЛН 12.3						0.3	0.3	0.3								0.3
2ЛН 14.3						0.4	0.4	0.4								0.4
2ЛН 14.5						0.4	0.4	0.4								0.4
2ЛН 13.3						0.4	0.4	0.4								0.4
2ЛН 13.5						0.4	0.4	0.4								0.4
2ЛН 12.3						0.4	0.4	0.4								0.4
2ЛН 12.5						0.4	0.4	0.4								0.4
2ЛН 9.5						0.3	0.3	0.3								0.3
2ЛН 9.6						0.3	0.3	0.3								0.3
2ЛН 14.3в						0.4	0.4	0.4								0.4
2ЛН 14.5в						0.4	0.4	0.4								0.4
2ЛН 13.3в						0.4	0.4	0.4								0.4
2ЛН 13.5в						0.4	0.4	0.4								0.4
2ЛН 12.3в						0.4	0.4	0.4								0.4
2ЛН 12.5в						0.4	0.4	0.4								0.4
2ЛН 9.5в						0.3	0.3	0.3								0.3

Инв. № подл. | Подпись и дата | Взам. инв. №

gost.e-ecolog.ru