Типовые материалы для проектирования
407-03-439.87

Трансформаторная подстанция закрытого типа напряжением 110/6-10 кВ по схеме 110-4 с трансформаторами до 63(80) МВ.А в сборном железобетоне

Альбом VIII

Строительные изделия

Годен только для справок

переведено в МП (материалы для проектирования)
11-11-2005

Инв. N подл. | Подпись и дата | Взам. инв. N
22 тм-т8

Типовые материалы для проектирования 407-03-439.87 Альбом VIII

gost.e-ecolog.ru

Копир. Ка формат А3

Типовые материалы для проектирования
407-03-439.87

Трансформаторная подстанция закрытого типа напряжением 110/6-10 кВ по схеме 110-4 с трансформаторами до 63(80) МВ.А В сборном железобетоне

Состав проекта

Альбом I — Пояснительная записка и указания по применению.

Альбом II — Электротехнические решения. Схемы и компоновочные чертежи.

Альбом III части 1,2 — Электротехнические решения. Конструктивно-монтажные чертежи.

Альбом IV — Электротехнические решения. Установка оборудования и детали.

Альбом V — Задание заводам на изготовление комплектного оборудования.

Альбом VI — Архитектурно-строительные решения.

Альбом VII части 1,2 — Конструкции и узлы. Конструкции металлические.

Альбом VIII — Строительные изделия.

Альбом IX — Санитарно-техническая часть. Внутренее отопление и вентиляция. Водопровод и канализация. Пожаротушение.

Альбом X — Автоматика пожаротушения. (из 407-03-441.87)

Альбом VIII

Разработан
Северо-Западным отделением
института „Энергосетьпроект"

2238/10

Зам. главного инженера СЗО
института „Энергосетьпроект" — В.В. Карпов
Главный инженер проекта — В.А. Одинцов

Рабочая документация утверждена и введена в действие Минэнерго СССР
Протокол от 16.03.87, № 16.

Инв.№ подл. | Подпись и дата | Взам. инв.№
12922-тм-тв

Содержание альбома VIII (начало)

Обозначение	Наименование	стр.
	Содержание альбома	2...5
407-03-439.87 – ТТ	Технические требования	6
– АСИ-001	Колонна К19а-1-5А	7
-002	Колонна К19а-1-5Б	8
-003	Колонна К19а-1-5В	9
-004	Колонна К19а-1-5Г	10
-005	Колонна К19а-1-3А	11
-006	Колонна К19а-1-3Б	12
-007	Колонна К19а-1-3В	13
-008	Колонна К79-1-5А	14
-009	Колонна К79-1-5Б	15
-010	Колонна К80-2-3Б	16
-011	Колонна К11а-1-5А	17
-012	Колонна К11а-1-5Б	18
-013	Колонна К79-1-3А	19
-014	Колонна К11а-1-3Б	20
-015	Колонна К11а-1-3А	21
-016	Колонна К16а-1А	22
-017	Колонна К80-2-3А	23
-018	Колонна К19а-1-1А	24
-019	Колонна К80-2-3В	25
-020	Колонна К80-1А	26
-021	Колонна К79-1-1А	27
-022	Колонна К33а-1-4А	28
-023	Колонна К10-1-5А	29
-024	Колонна К20а-1-5А	30
-025	Колонна К80-2-3В	31
-026	Колонна К80-2-3Г	32
-027	Балка 1БСТ6-2АVТ-1	33
-028	Балка 1БСП12-4АV-а	34
-029	Ригель ИБ2-1А	35
-АСИ-030	Ригель ИБ2-1Б	36
-031	Ригель ИБ2-1В	37
-032	Ригель ИБ2-1Г	38
-033	Ригель ИБ2-20А	39
-034	Ригель ИБ3-17А	40
-035	Ригель ИБ3-17Б	41
-036	Ригель Б40-1А	42
-037	Ригель Б41-1А	43
-038	Колонна К12а-2-5А	44
-039	Колонна К20а (К20а-2-1А, К20а-1А)	45
-040	Плита ПГ-3АVТ-А	46
-041	Плита ПГ-3АVТ-Б	47
-042	Плита ПГ-3АVТ-В	48
-043	Плита ПГ-3АVТ-Г	49
-044	Плита 2ПГ6-3АтVТ-А	50
-045	Панель стеновая ПС (2ПС9.18.2,5-Л-72-А, 2ПС9.12.2,5-Л-72-А, 2ПС11.3.12.2,5-Л-72-А, 2ПС9.3.18.30-Л-72А, 2ПС9.3.12.30-Л-72А, 2ПС12.12.30-Л-72-А)	51
-046	Деталь закладная МО-1	52
-047	Деталь закладная МО-2	
-048	Изделие МШ-1	53
-049	Изделие МШ-2	54
-050	Изделие МШ-4	
-051	Изделие МШ (МШ-5, МШ-12)	55
-052	Изделие МШ (МШ-6, МШ-13)	56
-053	Изделие МШ-7	57
-054	Изделие МШ-9	58
-055	Изделие МШ-14	
-056	Изделие МШ-10	59
-057	Изделие МШ-15	

Инв.№ подл. | Подпись и дата | Взам.инв.№
12922тм-т8

Альбом VIII

407-03-439.87

для проектирования

12922 тм-18

Содержание альбома VIII (продолжение)

Обозначение	Наименование	стр.
-АСИ-058	Изделие МШ (МШ-11, МШ-16)	60
-059	Изделие МШ (МШ-17, МШ-19, МШ-20)	61
-060	Изделие МШ (МШ-18, МШ-21)	62
-061	Изделие МШ (МШ-22, МШ-23)	63
-062	Изделие МШ (МШ-24, МШ-25)	64
-063	Изделие МШ (МШ-26, МШ-27)	65
-064	Изделие МШ (МШ-33, МШ-34)	66
-065	Изделие МШ-30	67
-066	Изделие МШ-35	
-067	Изделие МШ (МШ-36, МШ-40)	68
-068	Изделие МШ (МШ-37, МШ-41)	69
-069	Изделие МШ (МШ-38, МШ-39)	70
-070	Изделие МШ (МШ-42, МШ-43)	71
-071	Изделие МШ (МШ-44, МШ-45)	72
-072	Изделие МШ-46	73
-073	Изделие МШ-47	74
-074	Изделие МШ (МШ-48, МШ-49)	75
-075	Изделие МШ-50	76
-076	Изделие МШ-51	77
-077	Изделие МШ-52	
-078 л.1	Рама КМ (КМ-1, КМ-2)	78
-078 л.2	—	79
-079	Изделие крепежное КМ (КМ-5, КМ-6)	
-080	Столик опорный КМ-8	80
-081	Изделие крепежное КМ-3	
-082	Изделие крепежное КМ-7	81
-083	Столик КМ-4	
-084	Решетка РМ (РМ1, РМ2)	82
-085	Решетка РМ3	83
-086	Решетка РМ4	84
-087	Решетка РМ (РМ5, РМ-6)	85
-088	Решетка РМ7	86

Обозначение	Наименование	стр.
-АСИ-089	Решетка РМ8	86
-090	Ограждение ЛП-1	87
-091	Ограждение ЛП-2	88
-092	Деталь крепежная МК-2	89
-093	Деталь крепежная МК-6	
-094	Деталь закладная МК-7	
-095	Деталь крепежная МК-3	90
-096	Изделие МК-34	
-097	Деталь обрамления МК-10	91
-098	Деталь крепежная МК-11	
-099	Деталь крепежная МК-12	92
-100	Изделие крепежное МК-14	
-101	Изделие крепежное МК-15	93
-102	Изделие крепежное МК-16	
-103	Изделие крепежное МК-13	
-104	Изделие крепежное МК-17	94
-105	Изделие крепежное МК-18	
-106	Стойка МК-23	95
-107	Площадка МК-24	
-108	Балка МК (МК-19... МК-22)	96
-109	анкер МК (МК-25, МК-26)	
-110	Лестница МК-27	97
-111	Лестница МК-28	98
-112	Изделие МК (МК-29, МК-30)	99
-113	Упор МК-32	100
-114	Ограждение МК (МК-31, МК-62)	
-115	Лестница МК-33	101
-116	Балка МК (МК-35, МК-36, МК-37)	102
-117	Балка МК (МК-38, МК-41, МК-46)	103
-118	Балка МК (МК-39, МК-40)	104
-119	Изделие МК-45	105
-120	Балка МК-42	

Формат А3

Содержание альбома VIII (продолжение)

Обозначение	Наименование	стр.
АСИ-121	Насадка НС	106
-122	Балка МК-43	
-123	Балка МК-47	107
-124	Балка МК-44	
-125	Деталь закладная МК (МК-48, МК-49)	108
-126	Деталь закладная МК-50	109
-127	Деталь закладная МК-51	
-128	Балка М-1	110
-129	Балка М-2	111
-130	Изделие М-3	
-131	Деталь закладная МН1	112
-132	Изделие М-4	
-133	Изделие М-5	113
-134	Изделие М-6	
-135	Изделие М-7	114
-136	Изделие М-8	
-137	Опора М-9	115
-138	Балка М-10	
-139	Изделие М-11	116
-140	Изделие М-12	117
-141	Деталь закладная М (М-13... М-15)	118
-142	Деталь закладная М-16	119
-143	Деталь закладная М-17	
-144	Деталь закладная М (М-18, М-19)	120
-145	Деталь закладная М-20	121
-146	Деталь закладная М-21	
-147	Деталь закладная М-22	122
-148	Деталь закладная М-23	
-149	Деталь закладная М (М-24, М-25)	123
-150	Деталь закладная М-26	
-151	Деталь закладная М (М-27... М-29)	124
-АСИ-152	Деталь закладная М-30	125
-153	Деталь закладная М-31	
-154	Изделие МШ (МШ-58, МШ-59, МШ-61, МШ-62)	126
-155	Изделие МШ-60	127
-156	Изделие МШ (МШ-63, МШ-66)	128
-157	Изделие МШ (МШ-64, М-65)	129
-158	Деталь закладная МК-52	130
-159	Деталь закладная МК-53	
-160	Изделие МН2	131
-161	Изделие МН3	
-162	Изделие МК-54	132
-163	Изделие МК-55	
-164	Изделие МК-56	
-165	Деталь закладная МК-58	133
-166	Деталь закладная МК-59	
-167	Деталь закладная МК-60	134
-168	Деталь закладная МК-57	
-169	Элемент крепежный М-39	135
-170	Элемент крепежный М-40	
-171	Элемент крепежный М-41	136
-172	Элемент крепежный М-44	
-173	Петля М-42	137
-174	Элемент крепежный М-45	
-175	Деталь закладная МК-61	
-176	Петля М-61	138
-177	Элемент крепежный М-62	
-178	Элемент крепежный М-64	139
-179	Элемент крепежный М-65	
-180	Изделие МШ-81	140
-181	Изделие МШ (МШ-91, МШ-92)	141
-182	Изделие М-73	142
-183	Изделие М-74	
-184	Лестница МК-63	143

Инв. № подл. | Подпись и дата | Взам. инв. №
12922тм-тс8

Содержание альбома VIII (окончание)

Обозначение	Наименование	Стр.
АСИ-185	Деталь закладная МК-64	144
-186	Деталь закладная МК-65	
-187	Колонна К 11а-1-3В	145
-188	Колонна К 19а-1-3Г	146
-189	Рама дверей РПД-3А	147
-190	Рама Р-1	148
-191	Балка МК (МК-66, МК-67)	149

Инв.№подл. | Подпись и дата | Взам.инв.№
12922тм-т8

1. Настоящие технические требования распространяются на изготовление стальных строительных изделий. Изготовление железобетонных строительных изделий производить по техническим требованиям серий, указанных на чертежах в спецификациях в разделе "Документация."
2. Материал стальных изделий Вст3кп2 по ГОСТ 380-71* или ТУ14-1-3023-80.
3. Детали должны изготавливаться из выправленного проката.
4. Правка стали в холодном состоянии должна производиться на вальцах и прессах. Поверхность стали после правки не должна иметь вмятин, забоин и других повреждений.
5. Разметка деталей должна производиться любым методом, обеспечивающим требуемую точность работ и экономное расходование стали.
6. Кромки деталей после кислородной резки должны быть очищены от грата, шлака, брызг и наплывов металла и не иметь неровностей и шероховатостей, превышающих:

   при машинной резке - 0.3 мм

   при ручной газовой резке - 1 мм
7. Кромки деталей после резки на ножницах не должны иметь заусениц и завалов, превышающих 0.3 мм, а также трещин.
8. Отверстия под болты должны образовываться сверлением или прокалыванием на меньший диаметр с последующей рассверловкой до проектного диаметра.
9. Подготовка под сварку, сварка и контроль качества сварки должны соответствовать требованиям ГОСТ 5264-80, ГОСТ 19292-73, ГОСТ 6996-66* и СНиП III-18-75
10. Электроды для сварных швов применять типа Э42 ГОСТ 9467-75.
11. Антикоррозийная защита изделий назначается по СНиП 2.03.11-85, в зависимости от степени агрессивного воздействия среды конкретного района строительства.

Н.контр	Ковалев		5.03.87
Нач.отд	Роменский		5.03.87
ГИП	Одинцов		5.03.87
ГИП стр	Парфенов		5.03.87
Рук.гр	Кулешова		5.03.87

407-03-439.87-77

Технические требования

Стадия	Лист	Листов
Р		1

Энергосетьпроект
Северо-Западное отделение
Ленинград

Формат А3

Инв.№подл. | Подпись и дата | Взам.инв.№ | 12927м-т8

2238/10

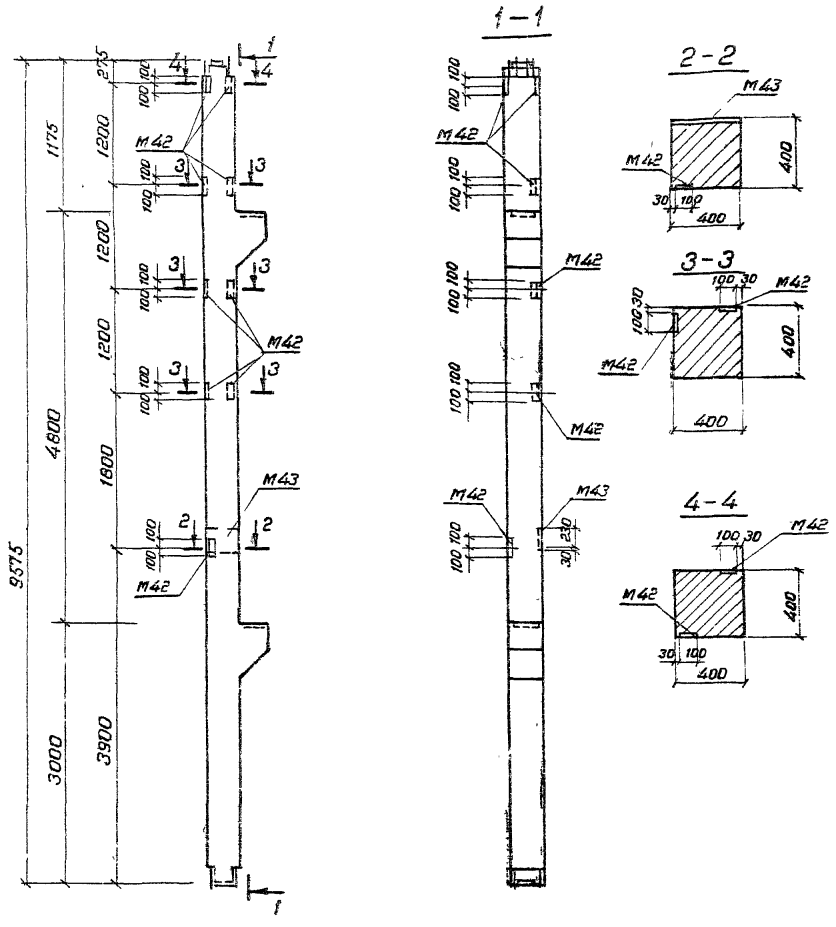

Формат	Зона	Поз.	Обозначение	Наименование	Кол.	Примечание
				Документация		
			1.420-12 вып. 2	Колонна К19а-1-5		
				Сборочные единицы		
А3		–	1.420-12 вып.5 л.8	Деталь закладная М43	1	

Ведомость расхода стали на дополнительные закладные изделия, кг

Марка элемента	Изделия закладные						Всего
	Арматура класса			Прокат марки			
	А-III			В Ст.3			
	ГОСТ 5781-82*			ГОСТ 82-70*			
	Ф16		Итого	-260×12		Итого	
К19а-1-5А	3.3		3.3	9.3		9.3	12.6

В колонне К19а-1-5А установить закладные детали М42 и дополнительную закладную деталь М43 по данному чертежу
Остальное – по колонне К19а-1-5- серия 1.420-12 вып.2
Количество закладных деталей М42 соответствует спецификации, приведенной в серии.

Н контр.	Ковалев		5.03.87
Нач отд	Роменский		5.03.87
ГИП	Одинцов		5.03.87
ГИП стр.	Парфенов		5.03.87
Рук гр.	Кулешова		5.03.87
Провер.	Шленова		5.03.87
Инженер	Мазаева		5.03.87

407-03-439.87-АСИ-001

Колонна К19а-1-5А

Стадия	Масса	Масштаб
Р	4100	1:50, 1:20

Лист | Листов 1

ЭНЕРГОСЕТЬПРОЕКТ
Северо-Западное отделение
Ленинград

Копировал Коз

Формат А3

Инв № подл 12922тм-18 | Подпись и дата | Взам инв №

проектирования

407-03-439.87

Типовые материалы для проектирования
407-03-439.87 Альбом

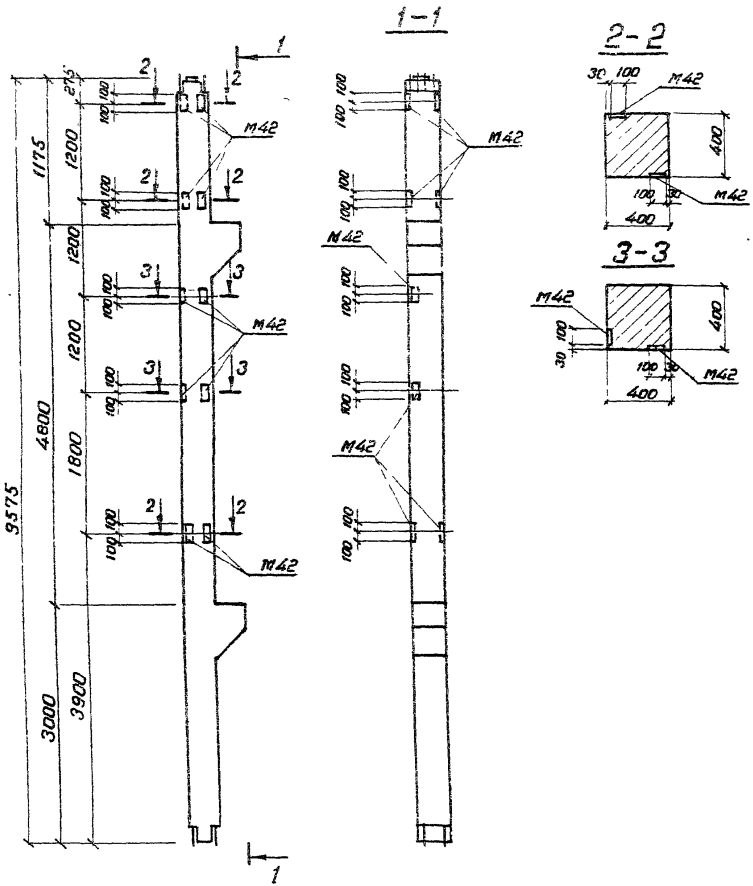

В колонне К 19а-1-5Б закладные детали М42 устанавливать по данному чертежу,
Остальное — по колонне К 19а-1-5-серия 1.420-12 Вып.2
Количество закладных деталей М42 соответствует спецификации, приведенной в серии.

Н. контр	Ковалев		5.03.87
Нач. отд	Ротенский		5.03.87
ГИП	Одинцов		5.03.87
ГИП стр.	Парфенов		5.03.87
Рук. гр.	Купешова		5.03.87
Провер.	Шленова		5.03.87
Инженер	Мазаева		5.03.87

407-03-439.87-АСИ-002

Колонна К 19а-1-5Б

Стадия	Масса	Масштаб
Р	4100	1:50, 1:20
Лист	Листов 1	

ЭНЕРГОСЕТЬПРОЕКТ
Северо-Западное отделение
Ленинград

Инв. № подл. 12922тм-ТВ | Подпись и дата | Взам. инв. №

Копировал Коз. Формат А3

12936/10

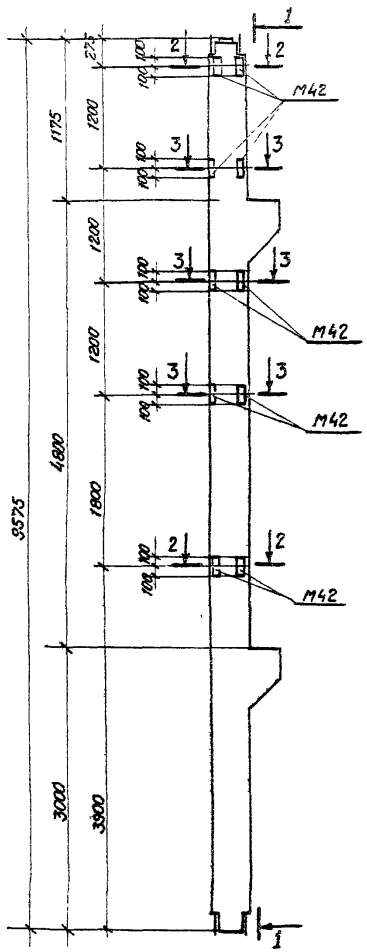

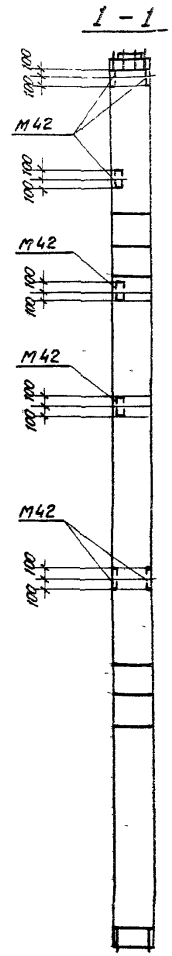

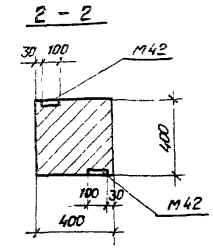

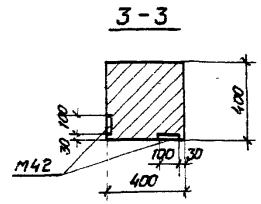

В колонне К 19а-1-5В закладные детали М42 устанавливать по данному чертежу.

Остальное - по колонне К 19а-1-5 серия 1.420-12 вып 2.

Количество закладных деталей М42 соответствует спецификации, приведенной в серии.

Н. контр	Ковалев		5.03.87
Нач отд	Роменский		5.03.87
ГИП	Одинцов		5.03.87
ГИПстр	Парфенов		5.03.87
Рук гр	Кулешова		5.03.87
Провер	Шлемова		5.03.87
Инженер	Мазаева		5.03.87

407-03-439.87-АСИ-003

Колонна К 19а-1-5В

Стадия	Масса	Масштаб
Р	1100	1:50; 1:20
Лист	Листов 1	

«ЭНЕРГОСЕТЬПРОЕКТ» Северо-Западное отделение Ленинград

Копировал КОЗ

Формат А3

Инв. № подл. 12382ТМ-ТВ | Подпись и дата | Взам. инв. №

Альбом VIII

Типовые материалы для проектирования

407-03-439.87

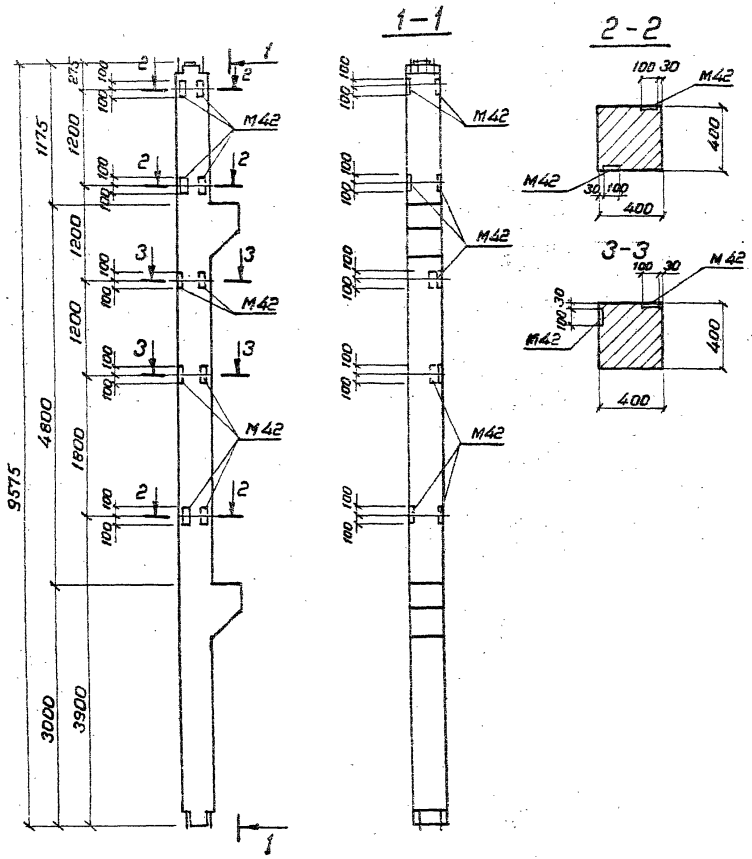

В колонне К 19а-1-5Г закладные детали М42 устанавливать по данному чертежу

Остальное – по колонне К 19а – 1-5-серия 1.420-12 вып. 2

Количество закладных деталей М42 соответствует спецификации, приведенной в серии.

Н.контр.	Ковалев		5.03.87
Нач.отд.	Роменский		5.03.87
ГИП	Одинцов		5.03.87
ГИП стр.	Парфенов		5.03.87
Рук. гр.	Кулешова		5.03.87
Провер.	Шленова		5.03.87
Инженер	Мазаева		5.03.87

407-03-439.87-АСИ-004

Колонна К19а-1-5Г

Стадия	Масса	Масштаб
Р	4100	1:50, 1:20

Лист | Листов

ЭНЕРГОСЕТЬПРОЕКТ
Северо-Западное отделение
Ленинград

Инв. № подл. 12922тм-тв | Подпись и дата | Взам. инв. №

Копировал Коз.

Формат А3

2238/10

Типовой проект 407-03-439.87 Альбом VIII
Инв. № подл. | Подпись и дата | Взам. инв. №
Инв. № подл. 12922тм-тв

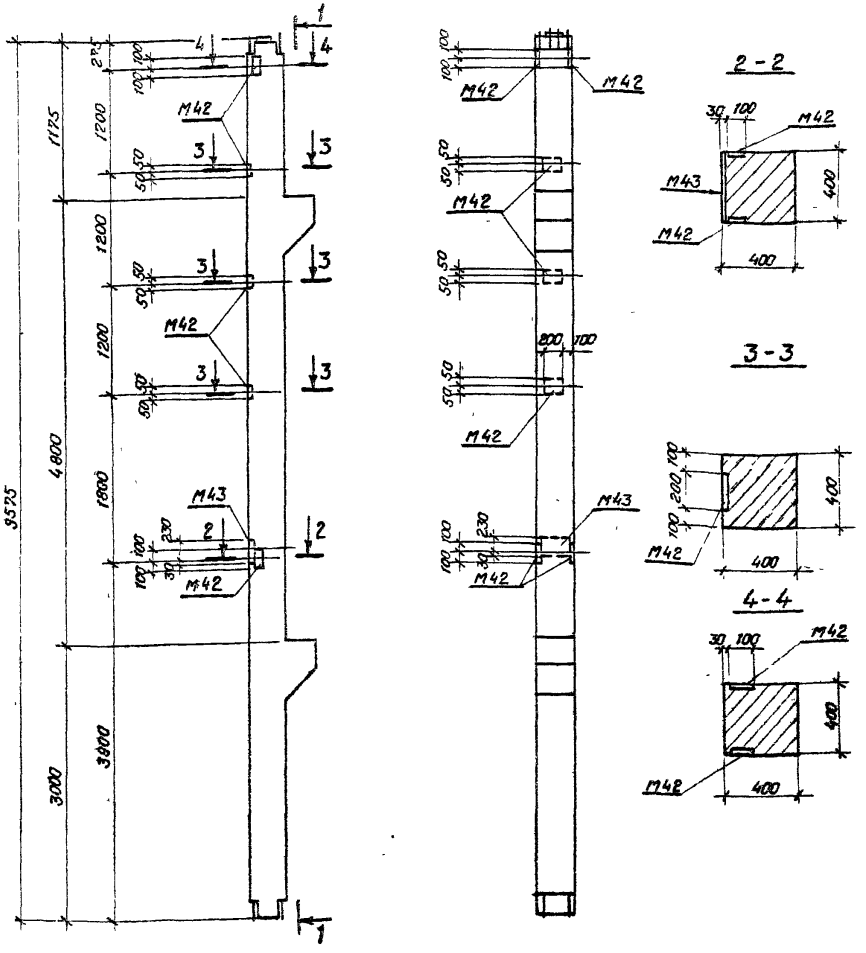

Формат	Зона	Поз	Обозначение	Наименование	Кол.	Примечание
				Документация		
			1.420-12 Вып. 2	Колонна К 19а-1-3		
				Сборочные единицы		
А3		-	1.420-12 Вып.5 л.8	Деталь закладная М43	1	

Ведомость расхода стали на дополнительные закладные изделия, кг

Марка элемента	Изделия закладные						Всего
	Арматура класса			Прокат марки			
	А-III			ВСт3			
	ГОСТ 5781-82*			ГОСТ 82-70*			
	ф16		Итого	-260х12		Итого	
К 19а-1-3А	3.3		3.3	9.3		9.3	12.6

В колонне К 19а-1-3А установить закладные детали М42 и М43 по данному чертежу.

Остальное - по колонне К 19а-1-3 серия 1.420-12 Вып 2
Количество закладных деталей М42 соответствует спецификации, приведенной в серии.

Нач. отд	Романский		
ГИП	Одинцов		
ГИПстр	Парфенов		
Рук гр	Кулешова		
Провер	Шленова		
Инженер	Маскаева		

407-03-439.87-АСИ-005

Колонна К 19а-1-3А

Стадия	Масса	Масштаб
Р	4100	1:50 1:20
Лист	Листов 1	

«ЭНЕРГОСЕТЬПРОЕКТ» Северо-Западное отделение Ленинград

Копировал Кб3 Формат А3

Типовые материалы для проектирования 407-03-439.87 Альбом VII

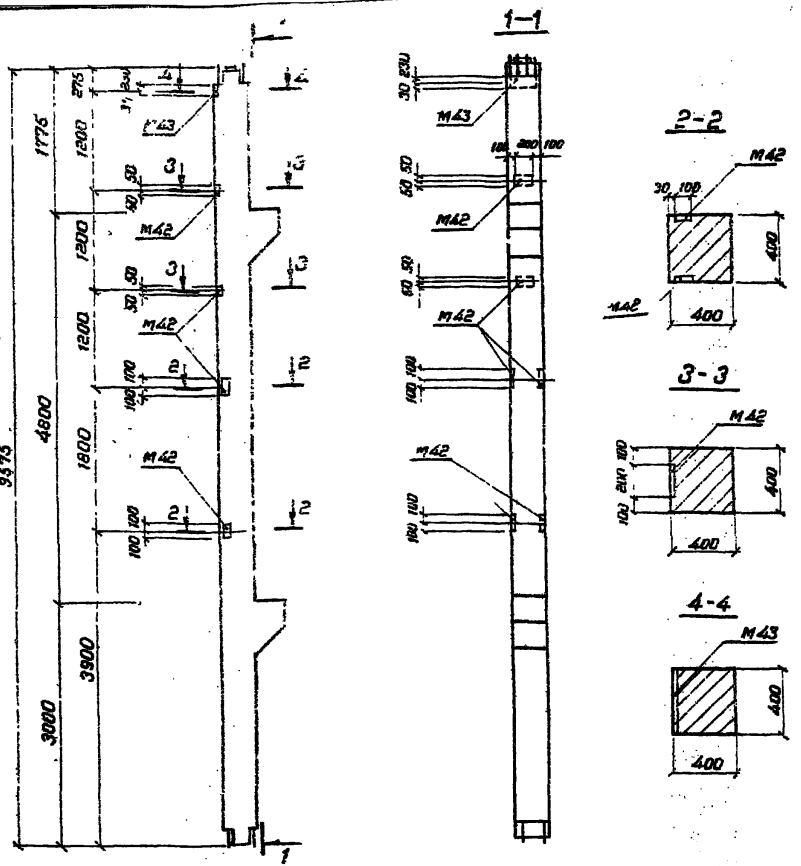

Формат	Зона	Поз.	Обозначение	Наименование	Кол.	Примечание
				Документация		
			1.420-12 вып. 2	Колонна К 19а-1-3		
				Сборочные единицы		
А3		–	1.420-12 вып. 5 л. 8	Деталь закладная М43	1	

Ведомость расхода стали на дополнительные закладные изделия, кг

Марка элемента	Изделия закладные						Всего
	Арматура класса			Прокат марки			
	А-III			В Ст 3			
	ГОСТ 5781-82*			ГОСТ 82-70*			
	Ф 16		Итого	-260×12		Итого	
К 19а-1-3Б	3.3		3.3	9.3		9.3	12.6

В колонне К 19а-1-3Б установить закладные детали М42 и М43 по данному чертежу
Остальное - по колонне К 19а-1-3- серия 1.420-12 вып. 2
Количество закладных деталей М42 соответствует спецификации, приведенной в серии.

Н. контр.	Ковалев		05.03.87
Нач. отд.	Роменский		05.03.87
ГИП	Одинцов		05.03.87
ГИП стр.	Парфенов		05.03.87
Рук. гр.	Кулешова		05.03.87
Провер.	Шленова		05.03.87
Инженер	Мазаева		05.03.87

407-03-439.87 - АСИ-006

Колонна К19а-1-3Б

Стадия	Масса	Масштаб
Р	4100	1:50 1:20

Лист | Листов 1

ЭНЕРГОСЕТЬПРОЕКТ
Северо-Западное отделение
Ленинград

Копировал Коз. Формат А3

Инв. № подл. 12922тм ТВ | Подпись и дата | Взам. инв. №

2238/10

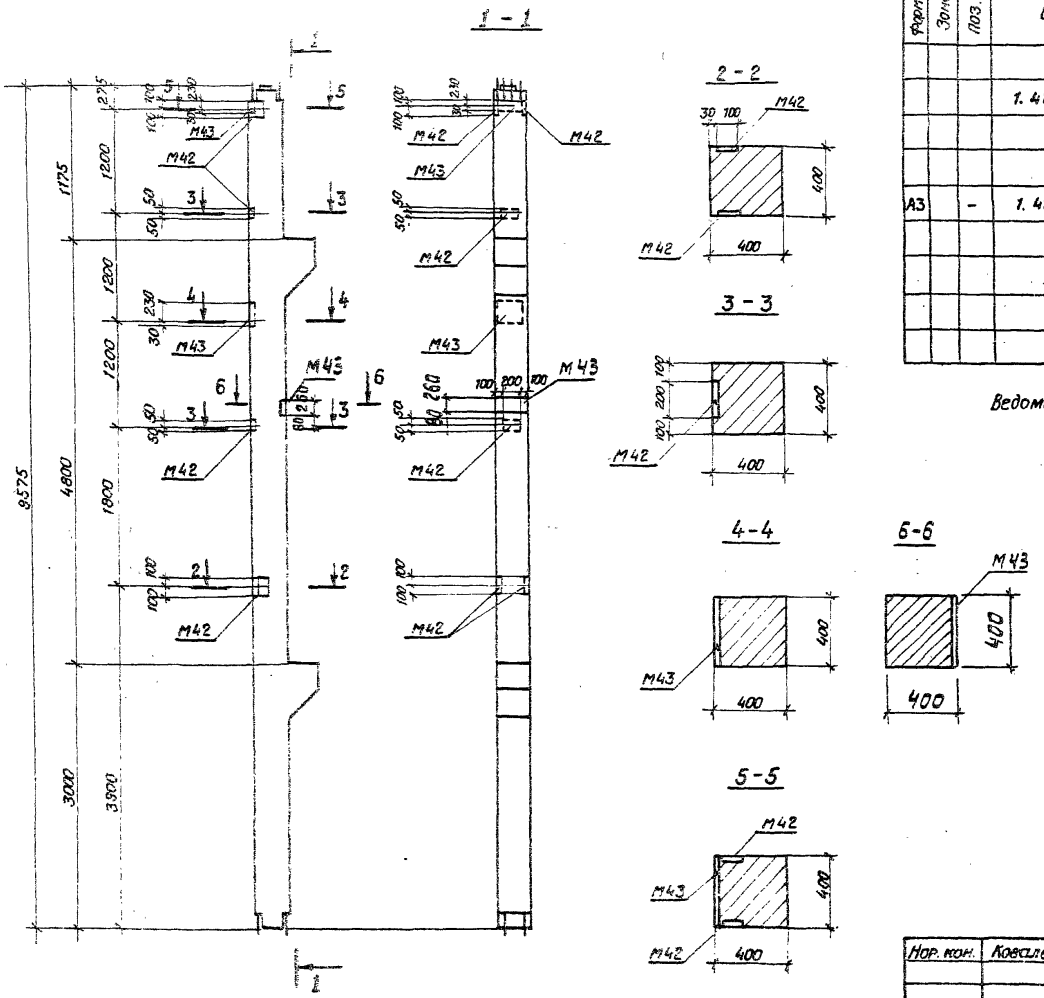

Формат	Зона	Поз.	Обозначение	Наименование	Кол.	Примечание
				Документация		
			1.420-12 вып.2	Колонна К 19а-1-3		
				Сборочные единицы		
А3		-	1.420-12 вып.5 л.8	Деталь закладная М43	2	

Ведомость расхода стали на дополнительные закладные изделия, кг.

Марка элемента	Изделия закладные						Всего
	Арматура класса			Прокат марки			
	А-III			В Ст3			
	ГОСТ 5781-82 *			ГОСТ 82-70 *			
	ф16		Итого	-260×12		Итого	
К 19а-1-3В	9.9		9.9	27.9		27.9	37.2

В колонне К19а-1-3В установить закладные детали М42 и дополнительные закладные детали М43 по данному чертежу.

Остальное - по колонне К 19а-1-3-серия 1.420-12 вып.2

Количество закладных деталей М42 соответствует спецификации, приведенной в серии.

Нор. кон.	Ковалев		05.03.87
Нач. отд.	Роменский		05.03.87
ГИП	Одинцов		05.03.87
ГИПстр.	Парфе[illegible]		05.03.87
Рук. гр.	Кулеш[illegible]		05.03.87
Провер.	Шленов[illegible]		05.03.87
Инженер	Мазаева		05.03.87

407-03-439.87-АСИ-007

Колонна К19а-1-3В

Стадия	Масса	Масштаб
Р	4100	1:50 1:25

Лист | Листов 1

«ЭНЕРГОСЕТЬПРОЕКТ» Северо-Западное отделение Ленинград

Копировал Каз | Формат А3

407-03-439.87

Проектирования

Инв. № подл. 12322ТМ-ТВ | Подпись и дата | Взам. инв. №

Альбом VIII

Типовые материалы для проектирования

407-03-439.87

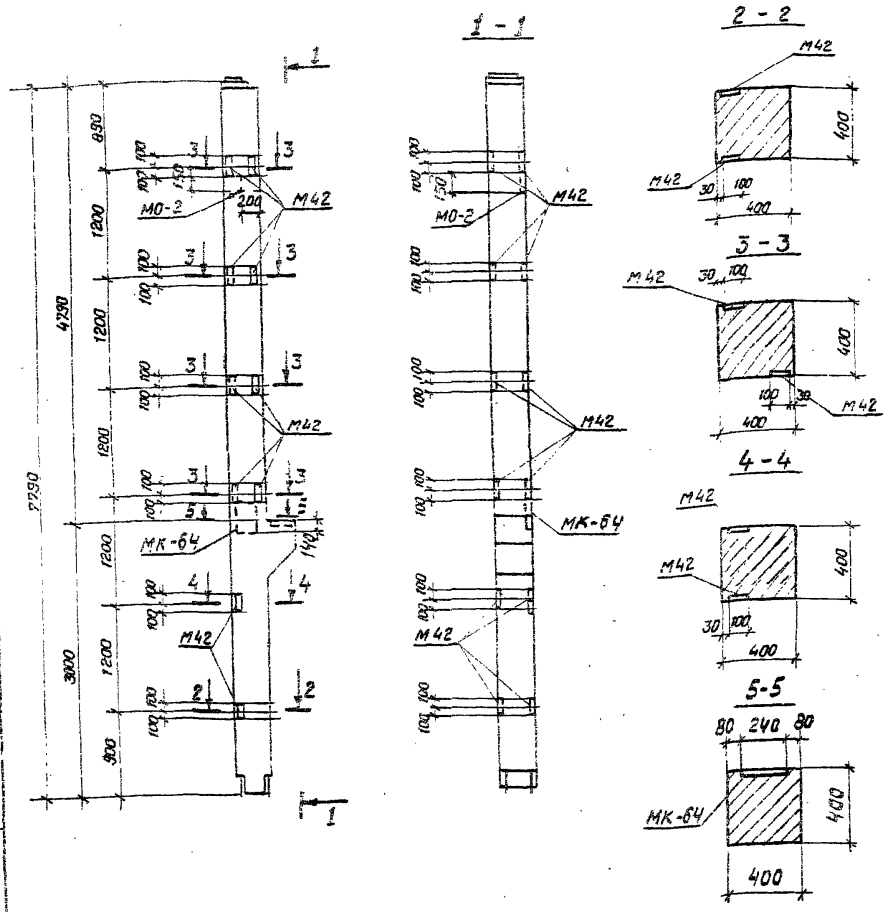

Формат	Зона	Поз.	Обозначение	Наименование	Кол.	Примечание
				Документация		
			1.420-12 Вып. 4	Колонна К79-1-5		
				Сборочные единицы		
А4			АСИ-047	Деталь закладная МО-2	1	
А4			-185	Деталь закладная МК-64	1	

Ведомость расхода стали на дополнительные закладные изделия, кг

Марка элемента	Изделия закладные						Всего
	Арматура класса А-III			Прокат марки ВСт3			
	ГОСТ 5781-82*			ГОСТ 103-76*			
	ф12	ф16	Итого	-10 х150	-240х12	Итого	
К79-1-5А	1,2	3,3	4,5	2,4	7,7	10,1	14,6

В колонне К79-1-5А закладные изделия М42 и МО2 и МК-64 установить по данному чертежу. Закладную М43 - исключить.

Остальное - по колонне К79-1-5 серия 1.420-12 вып. 4

Количества закладных деталей М42 соответствует спецификации, приведенной в серии.

Нач.отд.	Роменский		05.03.87
ГИП	Одинцов		05.03.87
ГИП.гр.	Парфенов		05.03.87
Рук.гр.	Кулешова		05.03.87
Провер.	Шленова		05.03.87
Инженер	Мазаева		05.03.87

407-03-439.87-АСИ-008

Колонна К79-1-5А

Стадия	Масса	Масштаб
Р	3400	1:50 1:20
Лист	Листов 1	

«ЭНЕРГОСЕТЬПРОЕКТ» Северо-Западное отделение Ленинград

Копировал Каз. Формат А3

Инв.№ подл. 12922ТМ-ТВ | Подпись и дата | Взам.инв.№

2238/10

Альбом VIII

407-03-439.87

Типовые материалы для проектирования

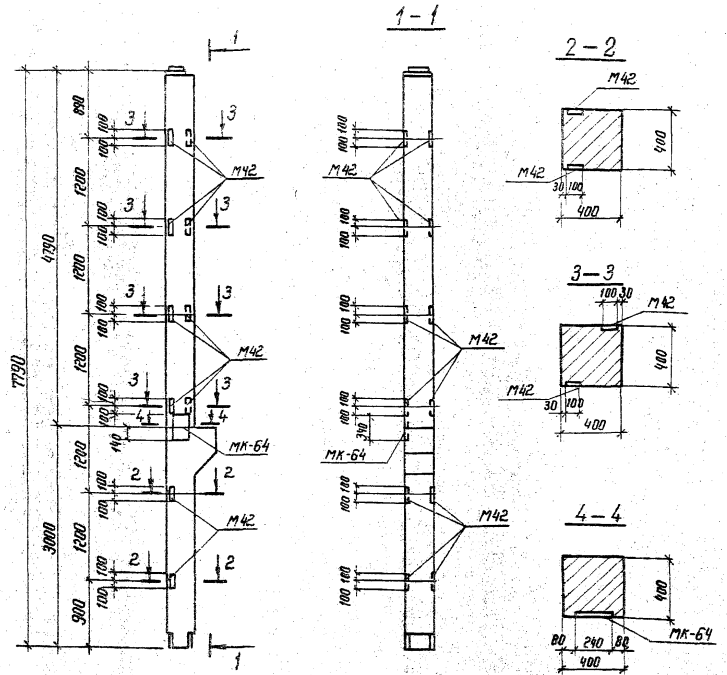

Формат	Зона	Поз	Обозначение	Наименование	Кол	Примечание
				Документация		
			1.420-12 Вып. 4	Колонна К 79-1-5		
				Сборочные единицы		
А4			АСИ-185	Деталь закладная МК-64	1	

Ведомость расхода стали на дополнительные закладные изделия, кг

Марка элемента	Изделия закладные						Всего
	Арматура класса			Прокат марки			
	А III			ВСт3			
	ГОСТ 5781-82*			ГОСТ 82-70			
	Ф16		Итого	-240×12		Итого	
К79-1-5Б	3,3		3.3	7.7		7.7	11.0

В колонне К79-1-5Б закладные детали М42 и МК-64 устанавливать по данному чертежу. Количество закладных деталей М 42 соответствует спецификации, приведенной в серии марку МК43 в колонне К79-1-5 по серии - исключить Остальное - по колонне К79-1-5 по серии 1.420-12 Вып. 4

Норм. кон.	Ковалев		90387
Нач. отд.	Роменский		90387
ГИП	Одинцов		90387
ГИП стр.	Порфенов		90387
Рук. гр.	Кулешов		90387
Провер.	Шленов		90387
Инженер	Мазаева		90387

407-03-439.87 - АСИ-009

Колонна К79-1-5Б

Стадия	Масса	Масштаб
Р	3400	1:50, 1:20

Лист | Листов 1

ЭНЕРГОСЕТЬПРОЕКТ
Северо-Западное отделение
Ленинград

Инв. № подл. 12922 т.п. ТВ | Подпись и дата | Взам. инв. №

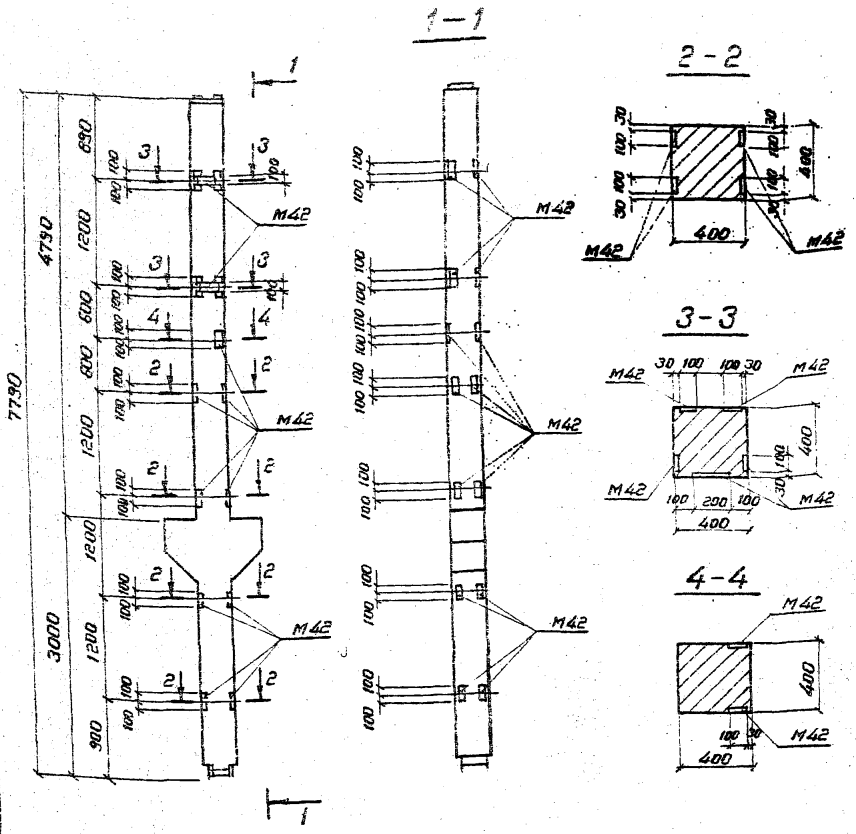

Формат	Зона	Поз.	Обозначение	Наименование	Кол.	Примечание
				Документация		
			1.420-12 вып.4	Колонна К80-2-3		
				Сборочные единицы		
А3	–		1.420-12 вып.5 л.8	Деталь закладная М42	16	

Ведомость расхода стали на дополнительные закладные изделия, кг

Марка элемента	Изделия закладные						Всего
	Арматура класса А-III			Прокат марки ВСт3			
	ГОСТ 5781-82*			ГОСТ 103-76*			
	ф12		Итого	-100×10		Итого	
К80-2-3Б	10.0		10.0	25.1		25.1	35.1

В колонне К80-2-3Б закладные детали М42 установить по данному чертежу. Расход на недостающие марки М42 дан в спецификации

Остальное – по колонне К80-2-3 серия 1.420-12 вып. 4

Н.контр.	Ковалев		5.03.87
Нач.отд.	Роменский		5.03.87
ГИП	Одинцов		5.03.87
ГИП стр.	Парфёнов		5.03.87
Рук.гр.	Купешова		5.03.87
Провер.	Шлёнова		5.03.87
Инженер	Мазаева		5.03.87

407-03-439.87-АСИ-010

Колонна К80-2-3Б

Стадия	Масса	Масштаб
Р	3600	1:50, 1:20
Лист	Листов 1	

ЭНЕРГОСЕТЬПРОЕКТ
Северо-Западное отделение
Ленинград

Копировал Коз. Формат А3

2238/40

Инв.№ подл. | Подпись и дата | Взам.инв.№ | 18922 тм-тв

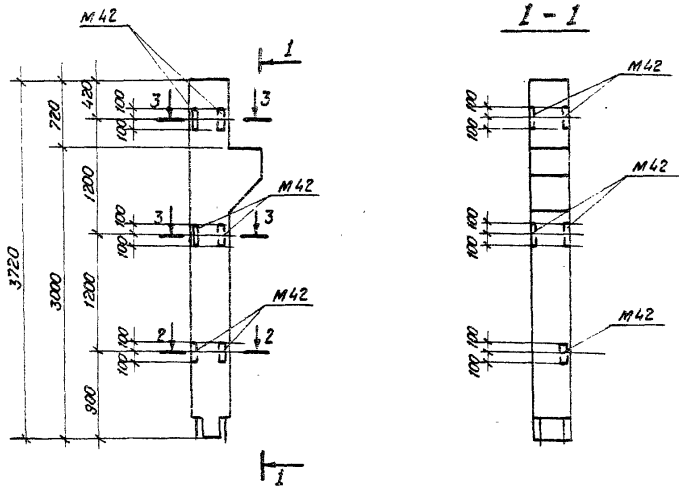

Формат	Зона	Поз.	Обозначение	Наименование	Кол.	Примечание
				Документация		
			1.420-12 Вып. 2 ч.1	Колонна К 11а-1-5		
				Сборочные единицы		
А3		-	1.420-12 Вып.5 л.8	Деталь закладная М42	2	

Ведомость расхода стали на дополнительные закладные изделия, кг

Марка элемента	Изделия закладные						Всего
	Арматура класса			Прокат марки			
	А-III			В ст3			
	ГОСТ 5781-82*			ГОСТ 103-76*			
	ф 12		Итого	-100×10		Итого	
К 11а-1-5А	1.24		1.24	3.14		3.14	4.4

В колонне К 11а-1-5А установить закладные детали М42 по данному чертежу. Расход на недостающие марки М42 дан в спецификации. Остальное - по колонне К 11а-1-5 серия 1.420-12 Вып.2

Нач. отд.	Романский		5.03.87
ГИП	Одинцов		5.03.87
ГИП стр.	Парфенов		5.03.87
Рук. гр.	Кулешова		5.03.87
Провер.	Шлемов		5.03.87
Инженер	Мазаева		5.03.87
Нор. кон.	Кавалев		5.03.87

407-03-439.87-АСИ-011

Колонна К-11а-1-5А.

Стадия	Масса	Масштаб
Р	1600	1:50 1:20
Лист	Листов 1	

«ЭНЕРГОСЕТЬПРОЕКТ» Северо-Западное отделение Ленинград

Копировал Фор.

Формат А3

1-1

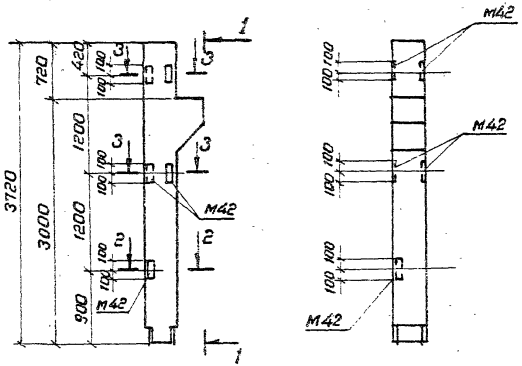

2-2

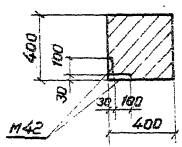

3-3

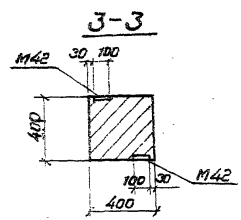

Формат	Зона	Поз.	Обозначение	Наименование	Кол.	Примечание
				Документация		
			1.420-12 вып.2	Колонна К 11а-1-5		
				Сборочные единицы		
А3		—	1.420-12 вып.5 л. 8	Деталь закладная М42	2	

Ведомость расхода стали на дополнительные закладные изделия, кг

Марка элемента	Изделия закладные						Всего
	Арматура класса А-III, ГОСТ 5781-82*			Прокат марки ВСт3, ГОСТ 103-76*			
	ф 12		Итого	-100×10		Итого	
К 11а-1-5б	1.24		1.24	3.14		3.14	4.4

В колонне К 11а-1-5б установить закладные детали М42 по данному чертежу. Расход на недостающие марки М42 дан в спецификации. Остальное - по колонне К 11а-1-5 серия 1.420-12 вып.2

Н. контр.	Ковалёв		05.03.87
Нач. отд.	Роменский		05.03.87
ГИП	Одинцов		05.03.87
ПИП стр.	Порфенов		05.03.87
Рук. гр.	Кулешова		05.03.87
Провер.	Шленова		05.03.87
Инженер	Мазаева		05.03.87

407-03-439.87-АСИ-012

Колонна К 11а-1-5б

Стадия	Масса	Масштаб
Р	1600	1:50, 1:20
Лист	Листов 1	

ЭНЕРГОСЕТЬПРОЕКТ Северо-Западное отделение Ленинград

Копировал Коз. Формат А3

2238/10

Инв. № подл. 12362тм-тв | Подпись и дата | Взам. инв. №

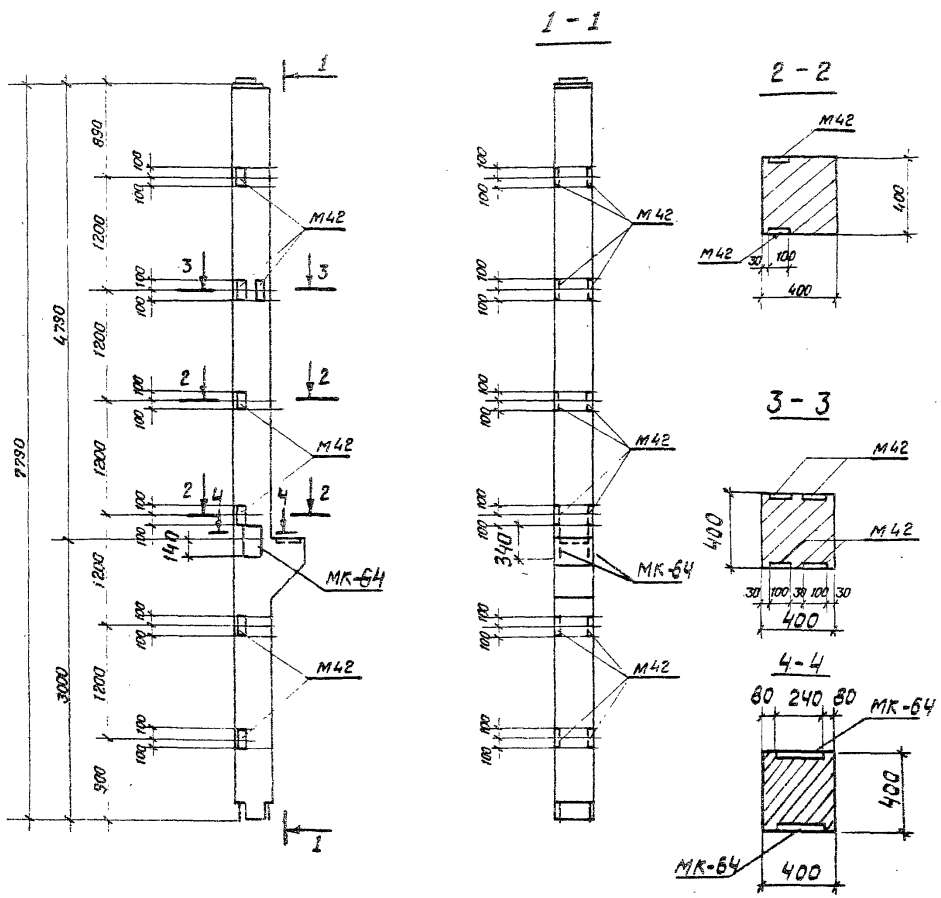

Формат	Зона	Поз.	Обозначения	Наименования	Кол.	Примечание
				Документация		
			1.420-12 Вып.4	Колонна К79-1-3		
				Сборочные единицы		
А3		-	1.420-12 Вып.5 л.8	Деталь закладная М42	6	
А4			АСИ-185	Деталь закладная МК-64	2	

Ведомость расхода стали на дополнительные закладные изделия, кг

Марка элемента	Изделия закладные						Всего
	Арматура класса			Прокат марки			
	А-III			В Ст3			
	ГОСТ 5781-82*			ГОСТ 103-76*			
	Ф12	Ф16	Итого	-100×10	-240×12	Итого	
К79-1-3А	3.8	6.6	10.4	9.4	15.4	24.8	35.2

В колонне К79-1-3А установить закладные детали М42 и МК-64 по данному чертежу. Расход на недостающие марки М42 дан в спецификации. Остальное - по колонне К79-1-3 серия 1.420-12 Вып.4

Нач.отд.	Раменский		2.03.87
ГИП	Одинцов		2.03.87
Гип стр.	Парфенов		2.03.87
Рук. гр.	Куке[illegible]		2.03.87
Проверил	Шленская		2.03.87
Инженер	Мазаева		2.03.87

407-03-439.87-АСИ-ОВ

Колонна К79-1-3А

Стадия	Масса	Масштаб
Р	3400	1:50 1:25
Лист	Листов 1	

«ЭНЕРГОСЕТЬПРОЕКТ» Северо-Западное отделение Ленинград

Инв.№ подл. | 12322-1М-ТВ | Подпись и дата | Взам.инв.№

Альбом 1.420-12 Вып.4 Конструкции железобетонные. Рабочие чертежи

Копировал 1.03 Формат А2

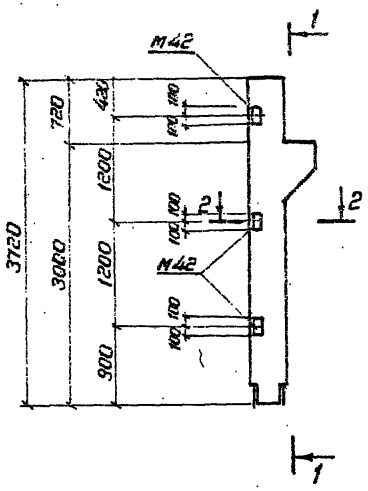

1-1

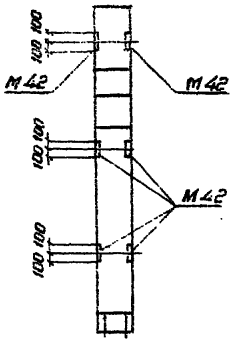

2-2

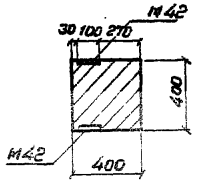

Формат	Зона	Поз.	Обозначение	Наименование	Кол.	Примечание
				Документация		
			1.420-12 вып.2	Колонна К11а-1-3		
				Сборочные единицы		
А3		-	1.420-12 Вып.5 л.8	Деталь закладная М42	2	

Ведомость расхода стали на дополнительные закладные изделия, кг

Марка элемента	Изделия закладные						Всего
	Арматура класса			Прокат марки			
	А-III			В Ст.3			
	ГОСТ 5781-82*			ГОСТ 103-76*			
	ф12		Итого	-100×10		Итого	
К11а-1-3Б	1.24		1.24	3.14		3.14	4.4

В колонне К11а-1-3Б установить закладные **детали М42** по данному чертежу. Расход на **недостающие** марки М42 дан в спецификации
Остальное - по колонне К11а-1-3 серия 1.420-12 вып.2

Н. контр.	Ковалев		05.03.87
Нач. отд.	Ратненский		05.03.87
ГИП	Одинцов		05.03.87
ГИП стр.	Парфенов		05.03.87
Рук. гр.	Купешова		05.03.87
Провер.	Шленова		05.03.87
Провер.	Мазаева		05.03.87

407-03-439.87-АСИ-014

Колонна К11а-1-3Б

Стадия	Масса	Масштаб
Р	1600	1:50 1:20
Лист	Листов 1	

ЭНЕРГОСЕТЬПРОЕКТ
Северо-Западное отделение
Ленинград

Копировал Коз. Формат А3

Инв. № подл. | Подпись и дата | Взам. инв. №

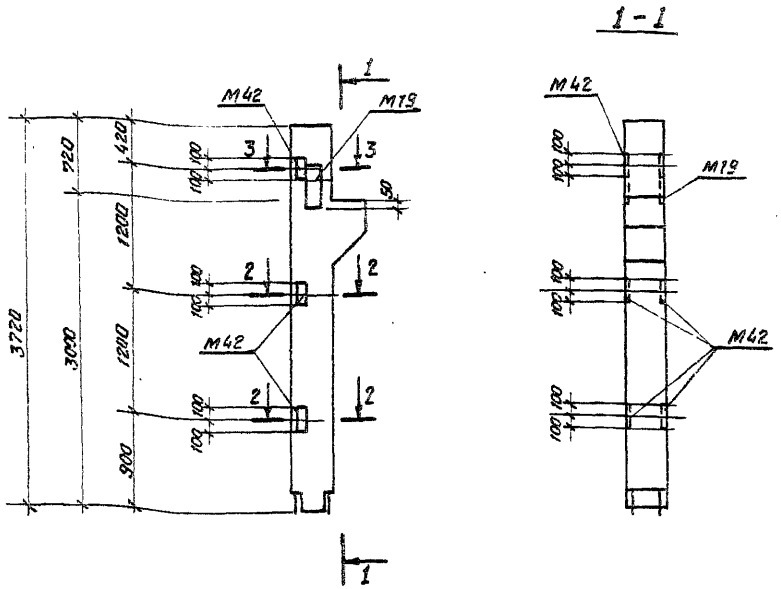

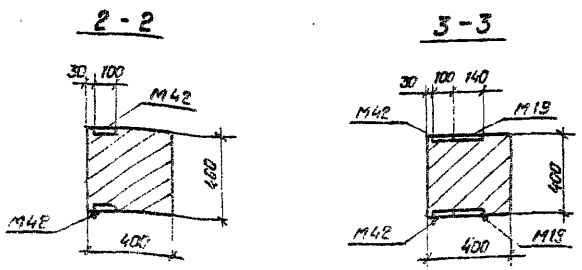

Формат	Зона	Поз.	Обозначение	Наименование	Кол.	Примечание
				Документация		
			1.420-12 Вып. 2	Колонна К 11а-1-3		
				Сборочные единицы		
А3		-	1.420-12 Вып. 5 л. 4	Деталь закладная м 19	1	
А3		-	1.420-12 Вып. 5 л. 8	Деталь закладная м 42	2	

Ведомость расхода стали на дополнительные закладные изделия, кг

Марка элемента	Изделия закладные						Всего
	Арматура класса			Прокат марки			
	А-III			В Ст3			
	ГОСТ 5781-82*			ГОСТ 103-76*			
	ф 12	ф 16	Итого	-100×10	-140×12	Итого	
К 11а-1-3 А	1,24	6,1	7,3	3,14	10,5	13,6	20,9

В колонне К 11а-1-3А установить закладные детали М42 и М19 по данному чертежу. Расход на недостающие марки М42 дан в спецификации.
Остальное - по колонне К 11а-1-3 - серия 1.420-12 Вып. 2

Нач. отд.	Романский		20.11
ГИП	Осипцов		20.11
Гл. спец.	Порфирьев		20.11
Рук. гр.	Кулешов		20.11
Проект.	Шиенок		20.11
Инженер	Мозжухин		20.11

407-03-433.87-АОК-ОВ

Колонна К 11а-1-3А

Стадия	Масса	Масштаб
Р	1:50	1:50

Инв. № подл. | Подпись и дата | Взам. инв. №

ЭНЕРГОСЕТЬПРОЕКТ
Северо-Западное отделение
Ленинград

Копировал Гоз

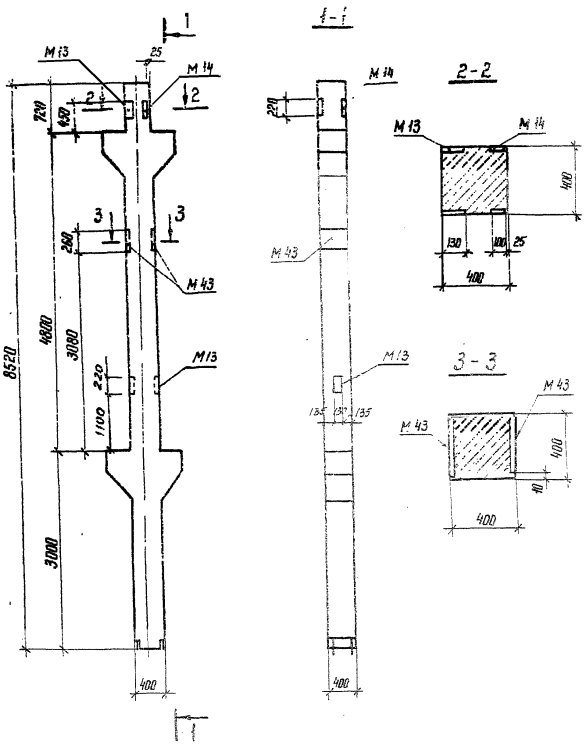

Формат	Зона	Поз.	Обозначение	Наименование	Кол.	Примечание
				Документация		
			1.420-12 вып. 2	Колонна К 16а-1		
				Сборочные единицы		
А3			1.420-12 вып. 5 л. 2	Деталь закладная М 13	2	
А3			1.420-12 вып. 5 л. 3	Деталь закладная М 14	1	
А3			1.420-12 вып. 5 л. 8	Деталь закладная М-43	2	

Ведомость расхода стали на дополнительные закладные изделия, кг

Марка элемента	Изделия закладные									Общий расход
	Арматура класса		Прокат марки							
	А III		В Ст 3							
	ГОСТ 5781-82*		ГОСТ 8509-86		ГОСТ 8510-86*		ГОСТ 19903-74*			
	Ф 16	Итого	1.45×45×5	Итого	1.63×40×8	Итого	Лист δ=10	Лист δ=12	Итого	
К 16а-1а	6.6	6.6	2.6	2.6	9.2	9.2	12.4	7.7	27.8	46.2

В колонне К 16а-1А установить дополнительные закладные М 13, М 14, М 43 по данному чертежу.
Остальное по колонне К 16а-1 серии 1.420-12 вып. 2.

Н. контр.	Ковалев		10.03.87
Нач. отд.	Роменский		10.03.87
ГИП	Одинцов		10.03.87
ГИП стр.	Парфенов		10.03.87
Рук. гр.	Кулешова		10.03.87
Проверил	Шленова		10.03.87
Инженер	Колинько		10.03.87

407-03-439.87- АСИ-016

Колонна К 16а-1А

Стадия	Масса	Масштаб
Р	4000	

Лист | Листов

ЭНЕРГОСЕТЬПРОЕКТ
Северо-Западное отделение
Ленинград

Копир. Ист

Формат А3

2238/10

Типовые материалы для проектирования 407-03-439.87

Инв. № подл.	Подпись и дата	Взам. инв. №
12922тн-тВ		

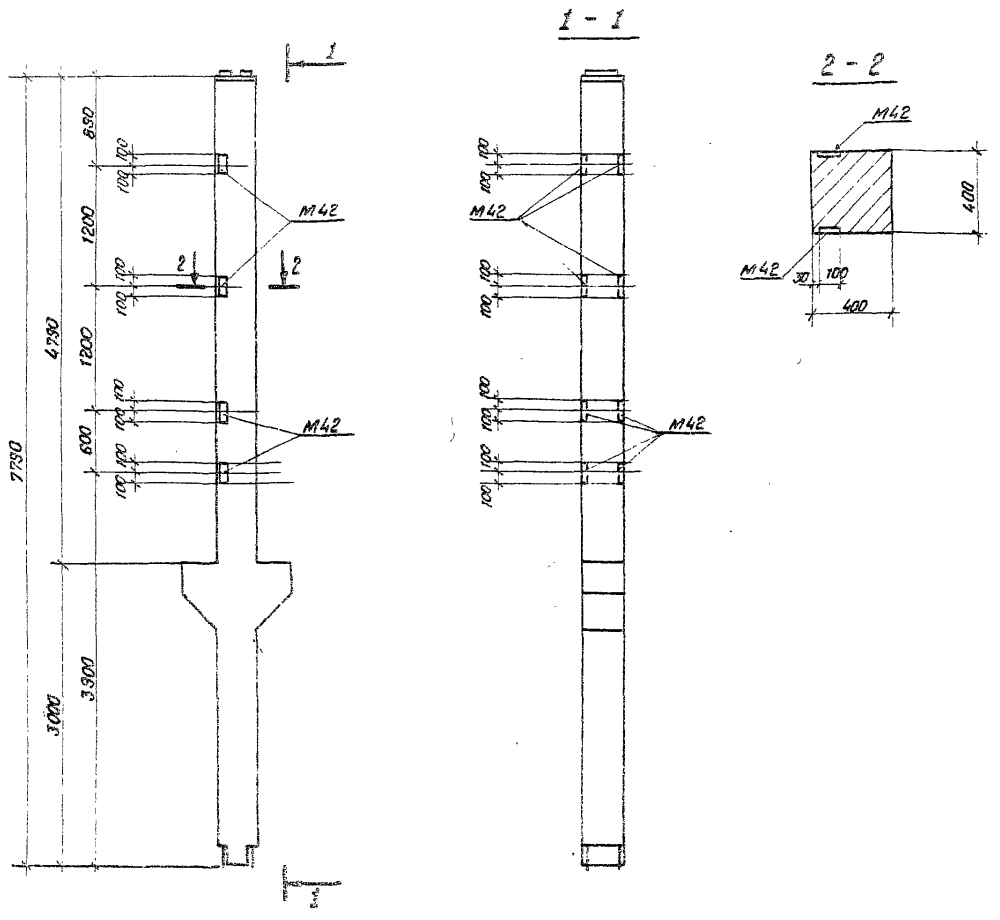

Формат	Зона	Поз	Обозначение	Наименование	Кол	Примечание
				Документация		
		–	1.420-12 Вып. 4	Колонна 80-2-3		
				Сборочные единицы		
А3		–	1.420-12 Вып. 5 л.8	Деталь закладная М42	8	

Ведомость расхода стали на дополнительные закладные изделия, кг

Марка элемента	Изделия закладные						Всего
	Арматура класса			Прокат марки			
	А - III			В Ст3			
	ГОСТ 5781-82 *			ГОСТ 103-76			
	Ф12		Итого	-100×10		Итого	
К 80-2-3А	5,0		5,0	12,6		12,6	17,6

В колонне К 80-2-3А установить дополнительные закладные детали М 42 по данному чертежу
Остальное - по колонне К 80-2-3-серия 1.420-12 Вып. 4.

Нач. отд.	Ромэнский		2.03.87
ГИП	Одинцов		2.03.87
ГИП стр.	Парфенов		2.03.87
Рук. гр.	Куприянов		2.03.87
Провер.	Шевчуков		2.03.87
Инженер	Мазаев		2.03.87

407-03-439.87 – АСИ-017

Колонна К 80-2-3А

Стадия	Масса	Масштаб
Р	3500	1:50 1:20

Лист | Листов

«ЭНЕРГОСЕТЬПРОЕКТ» Северо-Западное отделение Ленинград

Копировал А03 Формат А3

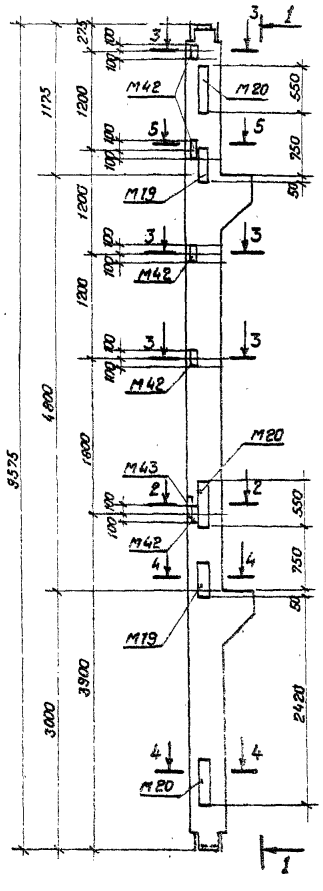
3575
4800
1600
3900
3000
1175
1200
1200
1200
1800
2420
M42
M20
M19
M43
M42
M20
M42
M20
M19
M20
M42
M19
M20
M42
M19
M20
M42

Типовые материалы для проектирования

407-03-439.87

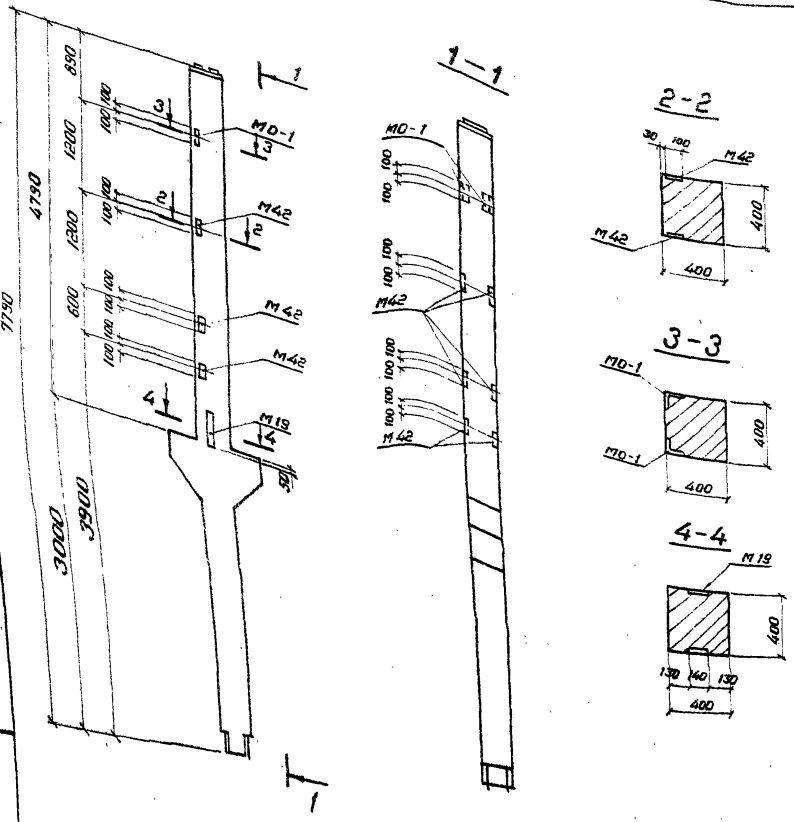

Формат	Зона	Поз.	Обозначение	Наименование	Кол.	Примечание
				Документация		
			1.420-12 вып.4	Колонна К80-2-3		
				Сборочные единицы		
А3		–	1.420-12 вып.5 л.8	Деталь закладная М42	6	
А3		–	1.420-12 вып.5 л.4	Деталь закладная М19	1	
			АСИ-046	Деталь закладная МО-1	2	

Ведомость расхода стали на дополнительные закладные изделия, кг

Марка элемента	Изделия закладные								Всего
	Арматура класса				Прокат марки				
	А I	А-III			В Ст 3				
	ГОСТ 5781-82 *				ГОСТ 8509-86	ГОСТ 103-76 *			
	Ф 8	Ф 12	Ф 16	Итого	L 75×75×6	-100×10	-140×12	Итого	
К 80-2-3 Б	0.4	3.7	6.1	10.2	2.8	9.5	10.5	22.8	33.0

В колонне К80-2-3Б установить закладные детали М42, М19, МО-1 по данному чертежу

Остальное – по колонне К80-2-3- серия 1.420-12 вып.4

Н. контр.	Ковалев		2.03.87
Нач.отд.	Роменский		2.03.87
ГИП	Одинцов		2.03.87
ГИП стр.	Парфенов		2.03.87
Рук.гр.	Кулешова		2.03.87
Провер.	Шленова		2.03.87
Инженер	Мазаева		2.03.87

407-03-439.87 – АСИ-019

Колонна К80-2-3В

Стадия	Масса	Масштаб
Р	3600	1:50 1:20

Лист | Листов 1

ЭНЕРГОСЕТЬПРОЕКТ
Северо-Западное отделение
Ленинград

Инв. № подл. 12922тм-т8 | Подпись и дата | Взам. инв. №

Копировал Коз. Формат А3

2288/10

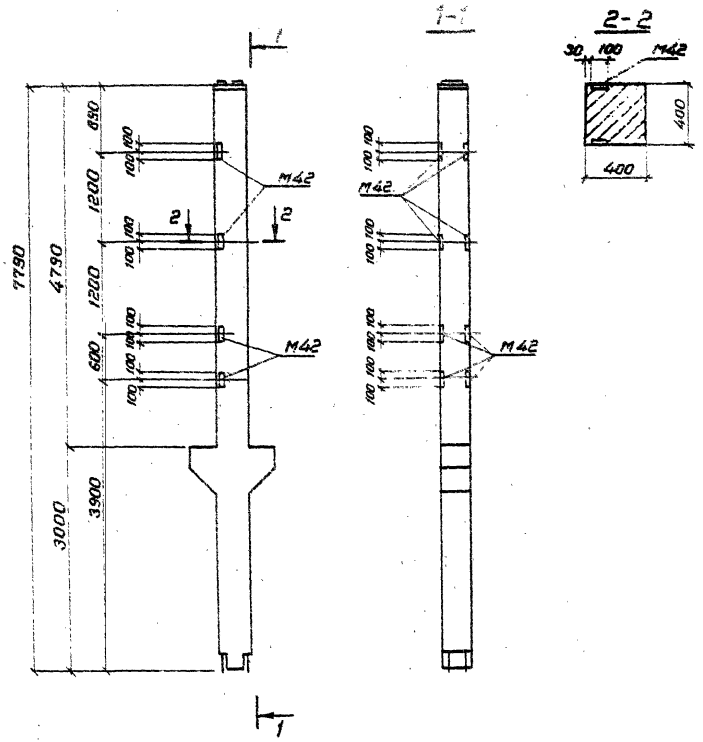

Формат	Зона	Поз	Обозначение	Наименование	Кол	Примечание
				Документация		
			1.420-12 вып.4	Колонна К 80-1А		
				Сборочные единицы		
А3		—	1.420-12 вып.5 л.8	Деталь закладная М42	8	

Ведомость расхода стали на дополнительные закладные изделия, кг

Марка элемента	Изделия закладные						Всего
	Арматура класса		Прокат марки				
	A-III			ВСт3			
	ГОСТ 5781-82*			ГОСТ 103-76*			
	ф12		Итого	-100×10		Итого	
К 80-1А	5.0		5.0	12.6		12.6	17.6

В колонне К 80-1А установить закладные детали М42 по данному чертежу.
Остальное - по колонне К 80-1 - серия 1.420-12 вып. 4

Н. контр.	Ковалев		2.05.87
Нач. отд.	Романский		2.05.87
ГИП	Одинцов		2.05.87
ГИП стр	Парфенов		2.05.87
Рук. гр.	Кулешова		2.05.87
Провер.	Шленова		2.05.87
Инженер	Мазаева		2.05.87

407-03-439.87 - АСИ-020

Колонна К 80-1А

Стадия	Масса	Масштаб
Р	3600	1:50 1:20
Лист	Листов 1	

ЭНЕРГОСЕТЬПРОЕКТ Северо-Западное отделение Ленинград

Копировал Коз. Формат А3

Инв. № подл. | Подпись и дата | Взам. инв. №
12322m-16

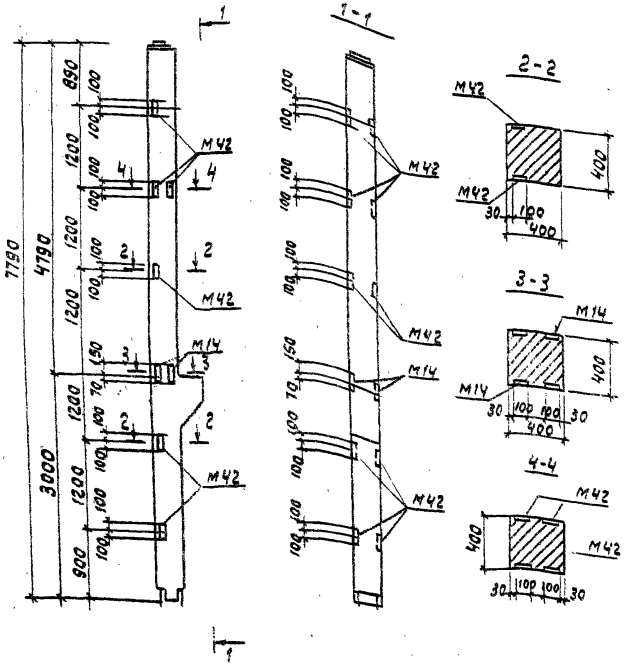

Формат	Зона	Поз.	Обозначение	Наименование	Кол.	Примечание
				Документация		
			1.420-12 Вып.4	Колонна К79-1-1		
				Сборочные единицы		
А3		-	1.420-12 Вып.5 л.8	Деталь закладная М42	6	
А3		-	1.420-12 Вып.5 л.3	Деталь закладная М14	2	

Ведомость расхода стали на дополнительные закладные изделия, кг

Марка элемента	Изделия закладные						Всего
	Арматура класса А III			Прокат марки ВСт3			
	ГОСТ 5781-82*			ГОСТ 103-76*			
	ф12		Итого	-100×10	∠45×5	Итого	
К79-1-1А	3.7		3.7	16.3	5.2		25.2

В колонне К79-1-1А закладные детали М42 и М14 установить по данному чертежу. Расход на недостающие марки М42 и М14 дан в спецификации. Остальное - по колонне К79-1-1 серии 1.420-12 Вып.4

Н.контр.	Ковалёв		
Нач.отд.	Роменский		
ГИП	Одинцов		
Гл.спец.	Парфёнов		
Рук.гр.	Кулешова		
Провер.	Шлемова		
Инженер.	Харитонов		

407-03-439.87 - АСИ-021

Колонна К-79-1-1А

Стадия	Масса	Масштаб
Р	3400	1:50 1:20
Лист	Листов 1	

Энергосетьпроект Северо-Западное отделение Демидов

Формат А3

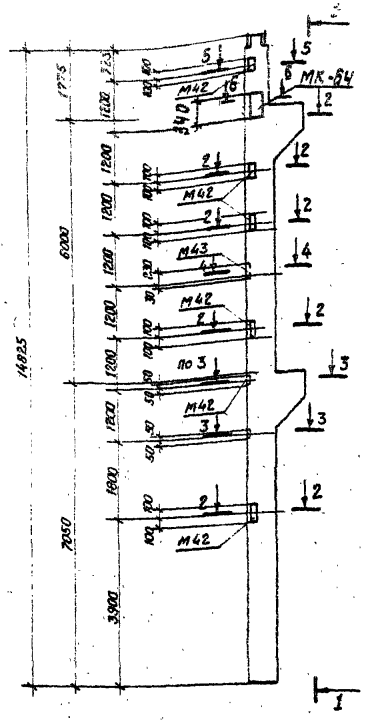
1 - 1
5
6 МК-64
2
М42
340
12
4
М43
3
2
3
2
2
2

1-1

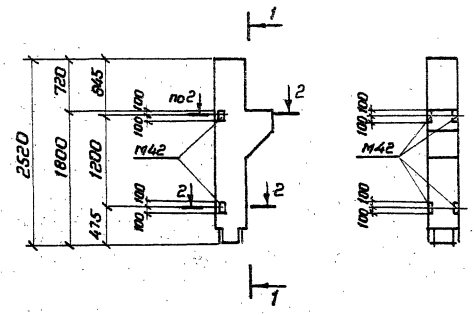

2-2

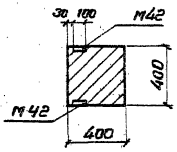

Формат	Зона	Поз.	Обозначение	Наименование	Кол.	Примечание
				Документация		
			1.420-12 Вып.1	Колонна К10-1-5		
				Сборочные единицы		
А3		–	1.420-12 Вып.5 л.8	Деталь закладная М42	4	

Ведомость расхода стали на дополнительные закладные изделия, кг

Марка элемента	Изделия закладные						Всего
	Арматура класса А-III			Прокат марки ВСт.3			
	ГОСТ 5781-82*			ГОСТ 103-76*			
	ф 12		Итого	-100×10		Итого	
К10-1-5А	2.5		2.5	6.3		6.3	8.8

В колонне К10-1-5А установить дополнительные закладные детали м 42 по данному чертежу
Остальное - по колонне Б 10-1-5-серия 1.420-12 Вып.1

Н. контр.	Ковалев		5.03.87
Нач. отд.	Роменский		5.03.87
ГИП	Одинцов		5.03.87
ГИП стр	Парфенов		5.03.87
Рук. гр.	Кулешова		5.03.87
Провер.	Шепенова		5.03.87
Инженер	Мазаева		5.03.87

407-03-439.87-АСИ-023

Колонна К10-1-5А

Стадия	Масса	Масштаб
Р	1150	1:50, 1:20
Лист	Листов 1	

ЭНЕРГОСЕТЬПРОЕКТ
Северо-Западное отделение
Ленинград

Копировал Кэз

Формат А3

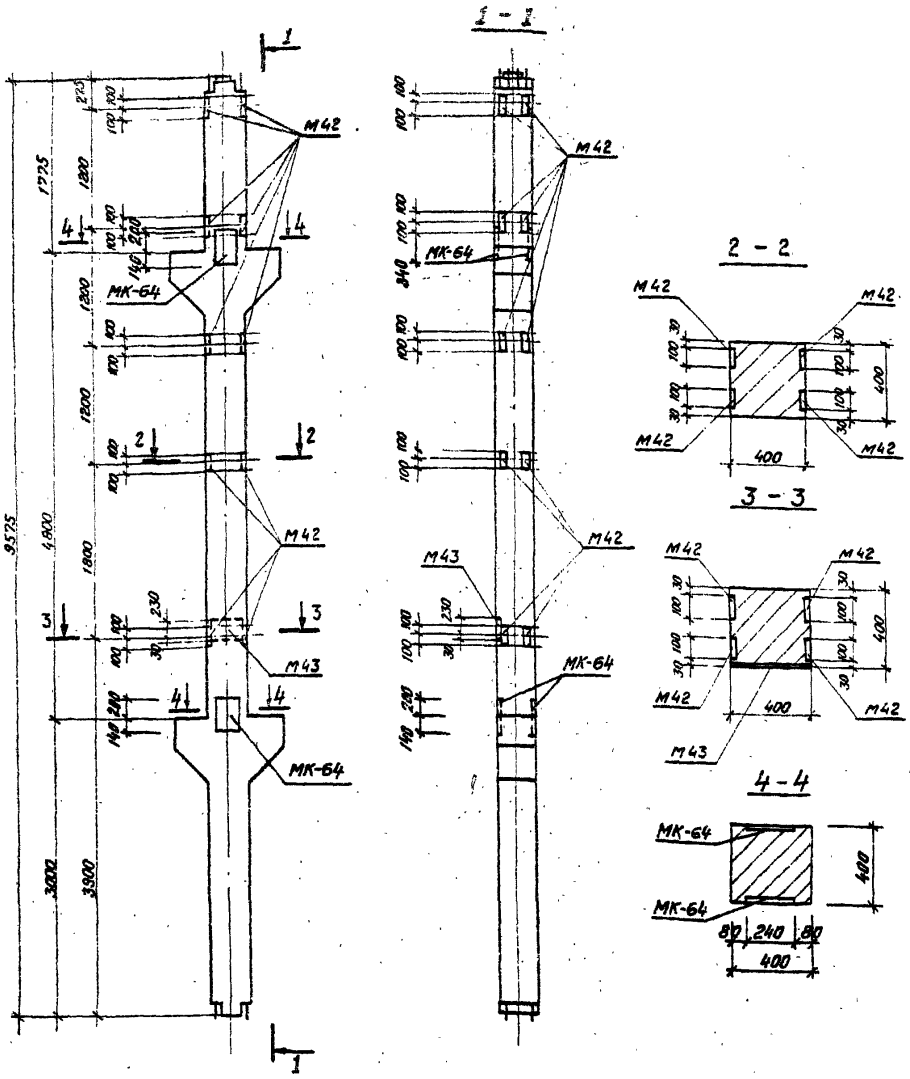

Формат	Зона	Поз.	Обозначение	Наименование	Кол.	Примечание
				Документация		
			1.420-12 Вып. 2	Колонна К20а-1-5А		
				Сборочные единицы		
А3		–	1.420-12 Вып.5 л.8	Деталь закладная М42	8	
А3		–	1.420-12 Вып.5 л.8	Деталь закладная М43	1	
А4		–	АСИ-185	Деталь закладная МК-64	4	

Ведомость расхода стали на дополнительные закладные изделия, кг

Марка элемента	Изделия закладные						Всего
	Арматура класса			Прокат марки			
	А-III			В Ст.3			
	ГОСТ 5781-82*			ГОСТ 103-76*	ГОСТ 82-70*		
	ф12	ф16	Итого	-100×10	-260×12	Итого	
К20а-1-5А	5,0	16,5	21,5	12,6	9,3	30,9	74,2

В колонне К20а-1-5А установить закладные детали М42; и М43 и МК-64 по данному чертежу. Расход на недостающие марки М42 и МК-64 даны в спецификации. Марки М43, имеющиеся в колонне - исключить.

Остальное - по колонне К20а-1-5- серия 1.420-12 Вып.2

Н. контр.	Ковалев		5.03.87
Нач. отд.	Роменский		5.03.87
ГИП	Одинцов		5.03.87
ГИП стр.	Парфенов		5.03.87
Рук. гр.	Купешова		5.03.87
Проверил	Шленова		5.03.87
Инженер	Харитонова		5.03.87

407-03-439.87-АСИ-024

Колонна К20а-1-5А

Стадия	Масса	Масштаб
Р	4500	1:50 1:20
Лист	Листов 1	

«ЭНЕРГОСЕТЬПРОЕКТ» Северо-Западное отделение Ленинград

Копировал Каз. Формат А3

Инв. № подл. 12922тм-тв | Подпись и дата | Взам. инв. №

Альбом VIII
407-03-439.87
Инв. № подл. | Подпись и дата | Взам. инв. №
12922 1м-78

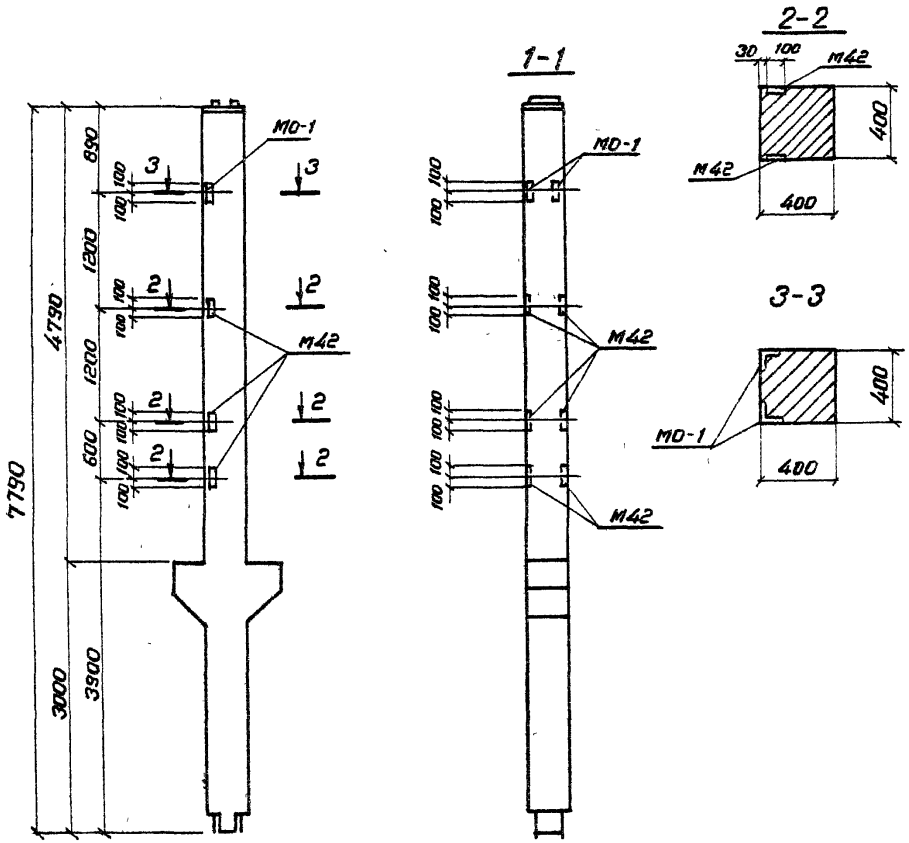

Формат	Зона	Поз.	Обозначение	Наименование	Кол.	Примечание
				Документация		
			1.420-12 Вып.4	Колонна К80-2-3		
				Сборочные единицы		
А3		—	1.420-12 Вып.5 л.8	Деталь закладная М42	6	
			АСИ-046	Деталь закладная МО-1	2	

Ведомость расхода стали на дополнительные закладные изделия, кг

Марка элемента	Изделия закладные						Всего
	Арматура класса			Прокат марки			
	А-I	А-III		ВСт3			
	ГОСТ 5781-82*			ГОСТ 8509-86	ГОСТ 103-76*		
	Ø8	Ø12	Итого	L75×75×6	-100×10	Итого	
К80-2-3В	0.4	3.7	4.1	2.8	9.5	12.3	16.4

В колонне К80-2-3В установить закладные детали М42 и МО-1 по данному чертежу
Остальное - по колонне К80-2-3 - серия 1.420-12 Вып.4

Н.контр.	Ковалев		5.03.87
Нач.отд.	Ременский		5.03.87
ГИП	Одинцов		5.03.87
ГИП стр.	Парфенов		5.03.87
Рук.гр.	Кулешова		5.03.87
Провер.	Шленова		5.03.87
Инженер	Мазаева		5.03.87

407-03-439.87 - АСИ-025

Колонна К80-2-3В

Стадия	Масса	Масштаб
Р	3600	1:50 1:20
Лист	Листов 1	

ЭНЕРГОСЕТЬПРОЕКТ
Северо-Западное отделение
Ленинград

Копировал Ка3 Формат А3

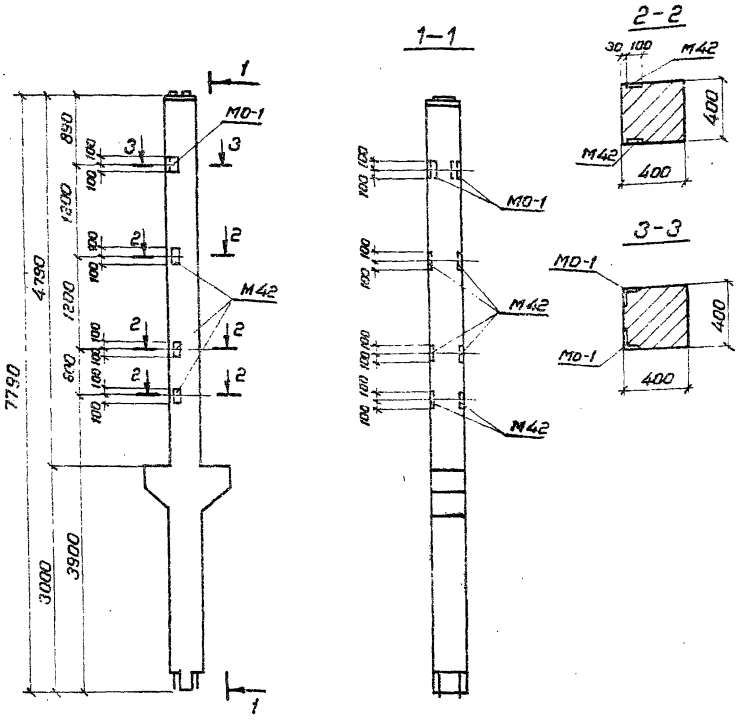

Формат	Зона	Поз.	Обозначение	Наименование	Кол.	Примечание
				Документация		
			1.420-12 вып.4	Колонна К80-2-3		
				Сборочные единицы		
А3		-	1.420-12 вып.5 л.8	Деталь закладная М42	6	
			АСИ-046	Деталь закладная М0-1	2	

Ведомость расхода стали на дополнительные закладные изделия, кг

Марка элемента	Изделия закладные						Всего
	Арматура класса			Прокат марки			
	А-I	А-III		В Ст.3			
	ГОСТ 5781-82*			ГОСТ 8509-86	ГОСТ 103-76		
	ф 8	ф 12	Итого	L75×75×6	-100×10	Итого	
К80-2-3Г	0.4	3.7	4.1	2.8	9.5	12.3	16.4

В колонне К80-2-3Г установить закладные детали М42 и М0-1 по данному чертежу.
Расход на недостающие марки М42 дан в спецификации
Остальное - по колонне К80-2-3 серия 1.420-12 вып.4

Н.контр.	Ковалев		5.03.87
Нач.отд.	Роменский		5.03.87
ГИП	Одинцов		5.03.87
ГИП стр.	Парфенов		5.03.87
Рук.гр.	Нупешова		5.03.87
Провер.	Шлёнова		5.03.87
Инженер	Мазаева		5.03.87

407-03-439.87 - АСИ-026

Колонна К80-2-3Г

Стадия	Масса	Масштаб
Р	3600	1:50 1:20
Лист	Листов 1	

ЭНЕРГОСЕТЬПРОЕКТ
Северо-Западное отделение
Ленинград

Копировал Коз. Формат А3

Инв.№ подл. | Подпись и дата | Взам.инв.№
12982тм-тв

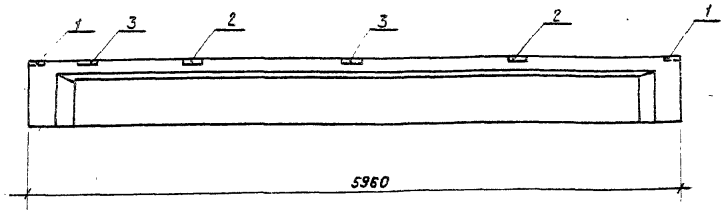

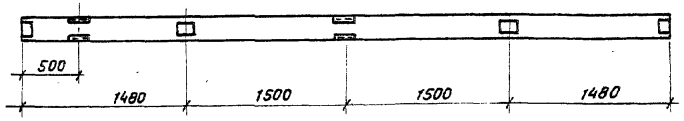

Формат	Зона	Поз.	Обозначение	Наименование	Кол.	Примечание
				Документация		
			1.462.1-10/80 вып.1	1БСТ6-2АУТ	1	
				Сборочные единицы		
А4		1	1.462.1-10/80.2-100	Изделие закладное М5	2	
А4		2	1.462.1-10/80.2-110	Изделие закладное М6	2	
А4		3	1.462.1-10/80.2-120-01	Изделие закладное М8	2	

Ведомость расхода стали на дополнительные закладные изделия, кг

Марка элемента	Изделия закладные										Общий расход
	Арматура класса			Прокат марки						Всего	
	AIII			Вст3							
	ГОСТ 5781-82*			ГОСТ 19903-74*			ГОСТ 8510-86				
	ф6	ф10	Итого	д=6		Итого	Ш(50×5)Б2		Итого		
1БСТ6-2АУТ-1	0,36	0,6	0,96	3,45		3,45	3,1		3,1	7,5	7,5

Остальное - см. серию 1.462.1-10/80 вып.1

Нор.кон.	Ковалев		07.87
Нач.отд.	Роменский		07.87
ГИП	Одинцов		07.87
ГИПстр.	Парфенов		07.87
Рук.гр.	Кулешова		07.87
Провер.	Шлыкова		07.87
Инженер	Мазаева		07.87

407-03-439.87 – АСИ-027

Балка 1БСТ6-2АУТ-1

Стадия	Масса	Масштаб
Р	1150	1:25
Лист	Листов 1	

«ЭНЕРГОСЕТЬПРОЕКТ» Северо-Западное отделение Ленинград

Копировал Каз. Формат А3

для проектирования

12992 ТМ-ТВ

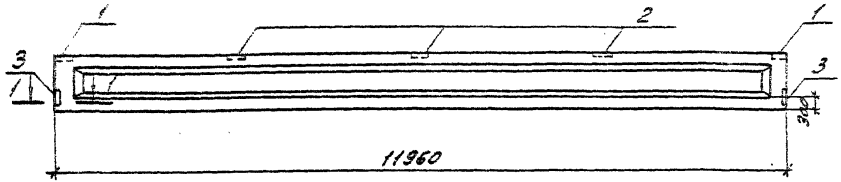

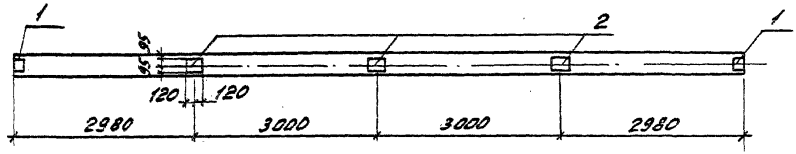

1-1

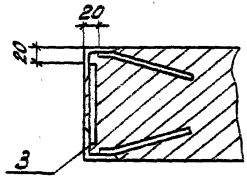

Формат	Зона	Поз.	Обозначение	Наименование	Кол.	Примечание
				Документация		
			1.462.1-1/81 вып.1	1БСП12-4А V	1	
				Сборочные единицы		
А4		1	1.400-6/76 л.84	Изделие закладное М4-1	2	
А4		2	То же л.85	То же М4-3	3	
А4		3	" л.88	" М4-10-3	2	

Ведомость расхода стали на дополнительные закладные изделия, кг

Марка элемента	Изделия закладные								Всего	Общий расход
	Арматура класса А III			Прокат марки В Ст3						
	ГОСТ 5781-82*			ГОСТ 8509-86		ГОСТ 19903-74*				
	ф8	ф10	Итого	∠80×80×7	Итого	Лист б=6		Итого		
1БСП12-4А V-а	1,76	0,6	2,4	6,8	6,8	9,2		9,2	18,4	18,4

В балке 1БСП12-4А V-а установить дополнительные закладные М4-1, М4-3, М4-10-3 по данному чертежу остальное – по балке 1БСП12-4А V серии 1.462.1-1/81 вып.1.

Нор. кон.	Ковалев		05.03.87
Нач. отд.	Роменский		05.03.87
ГИП	Одинцов		05.03.87
ГИП стр.	Парфенов		05.03.87
Рук. гр.	Купешова		05.03.87
Провер.	Шленова		05.03.87
Инженер	Колинько		05.03.87

407-03-439.87-АСИ-028

Балка 1БСП12-4А V-а

Стадия	Масса	Масштаб
Р	см. серии	1:25

Лист | Листов 1

ЭНЕРГОСЕТЬПРОЕКТ
Северо-Западное отделение
Ленинград

Копировал: [signature]

формат А3

2238/10

Типовые материалы для проектирования 407-03-439.87 Альбом VIII

Инв. № подл. 12922тм-тв | Подпись и дата | Взам. инв. №

Инв. № подл. | Подпись и дата | Взам. инв. № | 407-03-439.87 | Для проектирования

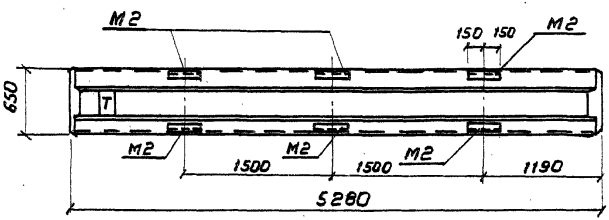

Формат	Зона	Поз.	Обозначение	Наименование	Кол.	Примечание
				Документация		
			ИИ 23-1/70	ИБ 2-1		
				Сборочные единицы		
А3			ИИ 23-1/70 л. 3	Деталь закладная М2	6	

Ведомость расхода стали на дополнительные закладные изделия, кг

Марка элемента	Изделия закладные					Всего	Общий расход
	Арматура класса AIII ГОСТ 5781-82*			Прокат марки Вст3 ГОСТ 8510-86			
	ф 6	ф 14	Итого	L 110×70×7	Итого		
ИБ2-1А	0.6	14.4	15.0	17.4	17.4	32.4	32.4

В ригеле ИБ2-1А установить дополнительные закладные М2 по данному чертежу
Остальное - по ригелю ИБ2-1 серии ИИ 23-1/70

Н. контр.	Новалев		4.03.87
Нач. отд.	Ротенский		4.03.87
ГИП	Одинцов		4.03.87
ГИП стр.	Парфенов		4.03.87
Рук. гр.	Купешова		4.03.87
Провер.	Шленева		4.03.87
Инженер	Мазаева		4.03.87

407-03-439.87-АСИ-029

Ригель ИБ2-1А

Стадия	Масса	Масштаб
Р	4200	1:40
Лист	Листов 1	

ЭНЕРГОСЕТЬПРОЕКТ
Северо-Западное отделение
Ленинград

Копировал

Формат А3

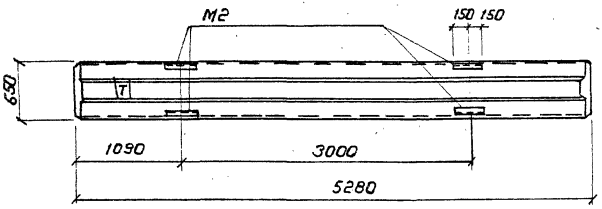

Формат	Зона	Поз.	Обозначение	Наименование	Кол.	Примечание
				Документация		
			ИИ 23-1/70	ИБ 2-1		
				Сборочные единицы		
А3			ИИ 23-1/70 л.3	Деталь закладная М2	4	

Ведомость расхода стали на дополнительные закладные изделия, кг

Марка элемента	Изделия закладные						Общий расход
	Арматура класса			Прокат марки		Всего	
	А III			В ст 3			
	ГОСТ 5781-82*			ГОСТ 8510-86			
	Ф 6	Ф 14	Итого	∟110×70×7	Итого		
ИБ 2-1Б	0.4	9.6	10.0	11.6	11.6	21.6	21.6

В ригеле ИБ2-1Б установить дополнительные закладные М2 по данному чертежу.

Остальное – по ригелю ИБ2-1 серии ИИ 23-1/70

Н. контр.	Ковалев		4.03.87
Нач. отд.	Роменский		4.03.87
ГИП	Одинцов		4.03.87
ГИП стр.	Парфенов		4.03.87
Рук. гр.	Кулешова		4.03.87
Провер.	Шленова		4.03.87
Инженер	Калинько		4.03.87

407-03-439.87-АСИ-030

Ригель ИБ2-1Б

Стадия	Масса	Масштаб
Р	4200	1:40

Лист | Листов 1

ЭНЕРГОСЕТЬПРОЕКТ
Северо-Западное отделение
Ленинград

Копировал Коз

Формат А3

2238/10

Альбом VIII

Типовые материалы для проектирования 407-03-439.87

Взам. инв. №

Подпись и дата

Инв. № подл. 12922тм-тв

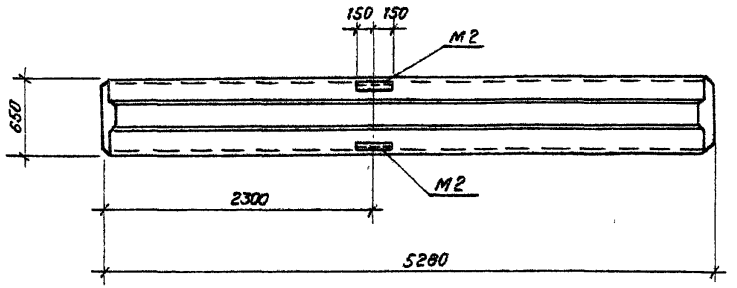

Формат	Зона	Поз	Обозначение	Наименование	Кол.	Примечание
				Документация		
			ИИ 23-1/70	ИБ 2-1		
				Сборочные единицы		
			ИИ 23-1/70 л.3	Деталь закладная М2	2	

Ведомость расхода стали на дополнительные закладные изделия, кг

Марка элемента	Изделия закладные									Общий расход
	Арматура класса				Прокат марки				Всего	
	А III				В ст3					
	ГОСТ 5781-82 *				ГОСТ 8510-86					
	ф6	ф14		Итого	∟110×70×7			Итого		
ИБ 2-1В	0,2	4,8		5,0	5,8			5,8	10,8	10,8

В ригеле ИБ2-1В установить дополнительные закладные М2 по данному чертежу.

Остальное - по ригелю ИБ2-1 серии ИИ 23-1/70

Н.контр	Ковалев		4.03.87
Нач отд	Роменский		4.03.87
ГИП	Одинцов		4.03.87
ГИП стр	Парфенов		4.03.87
Рук гр	Кулешова		4.03.87
Провер	Шленова		4.03.87
Инженер	Калинько		4.03.87

407-03-439.87-АСИ-031

Ригель ИБ2-1В

Стадия	Масса	Масштаб
Р	4200	1:40

Лист | Листов 1

«ЭНЕРГОСЕТЬПРОЕКТ»
Северо-западное отделение
Ленинград

Копировал ХВЗ

Формат А3

Альбом III

Для проектирования

129221М-18

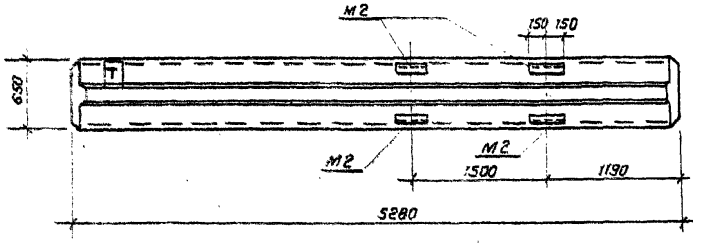

Формат	Зона	Поз.	Обозначение	Наименование	Кол.	Примечание
				Документация		
			ИИ 23-1/90	ИБ 2-1		
				Сборочные единицы		
			ИИ 23-1/90 л.3	Деталь закладная М2	4	

Ведомость расхода стали на дополнительные закладные изделия, кг

Марка элемента	Изделия закладные							Всего	Общий расход
	Арматура класса А III ГОСТ 5781-82*				Прокат марки Вст3 ГОСТ 8510-86				
	ф 6	ф 14		Итого	110×70×7		Итого		
ИБ2-1Г	0,4	9,6		10,0	11,6		11,6	21,6	21,6

В ригеле ИБ 2-1Г установить дополнительные закладные М2 по данному чертежу.

Остальное- по ригелю ИБ 2-1 серии ИИ23-1/90

Н. контр.	Ковалев		04.03.87
Нач. отд.	Романюк		04.03.87
ГИП	Одинцов		04.03.87
ГИП стр.	Парфенов		04.03.87
Рук. гр.	Кулешова		04.03.87
Провер.	Шленова		04.03.87
Инженер	Калинько		04.03.87

407-03-439.87-АСИ-032

Ригель ИБ2-1Г

Стадия	Масса	Масштаб
Р	4200	1:40
Лист	Листов 1	

«ЭНЕРГОСЕТЬПРОЕКТ» Северо-Западное отделение Ленинград

Копировал Каз. Формат А3

2238/10

Альбом VIII

407-03-439.87

Типовые материалы для проектирования

Инв. № подл. | Подпись и дата | Взам. инв. №

12922ТМ-Т8

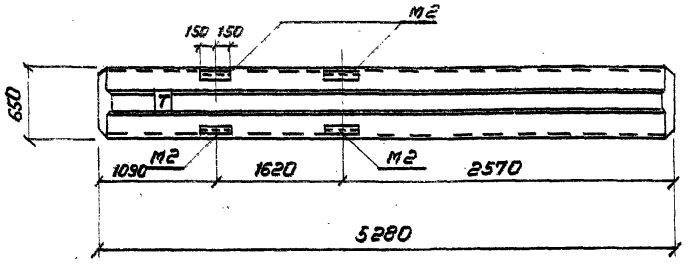

Формат	Зона	Поз.	Обозначение	Наименование	Кол.	Примечание
				Документация		
			ИИ 23-1/70	ИБ2-20		
				Сборочные единицы		
А3			ИИ 23-1/70 л.3	Деталь закладная М2	4	

Ведомость расхода стали на дополнительные закладные изделия, кг

Марка элемента	Изделия закладные								Общий расход
	Арматура класса А III				Прокат марки В Ст 3			Всего	
	ГОСТ 5781-82*				ГОСТ 8510-86				
	Ф6	Ф14		Итого	Ц10х70х7		Итого		
ИБ2-20А	0.4	9.6		10.0	11.6		11.6	21.6	21.6

В ригеле ИБ2-20А установить дополнительные закладные М2 по данному чертежу

Остальное - по ригелю ИБ2-20 серии ИИ 23-1/70

Н.контр	Ковалев		01.01.87
Нач отд	Роменский		01.01.87
ГИП	Одинцов		01.01.87
ГИП стр.	Парфенов		01.01.87
Рук. гр.	Кулешова		01.01.87
Провер.	Шленова		01.01.87
Инженер	Колинько		01.01.87

407-03-439.87-АСИ-033

Ригель ИБ2-20А

Стадия	Масса	Масштаб
Р	4500	1:40

Лист | Листов 1

ЭНЕРГОСЕТЬПРОЕКТ Северо-Западное отделение Ленинград

Копировал Кин

Формат А3

Инв. № подл. | Подпись и дата | Взамен инв. № | 12922 пт-тв

для проектирования

Альбом VIII

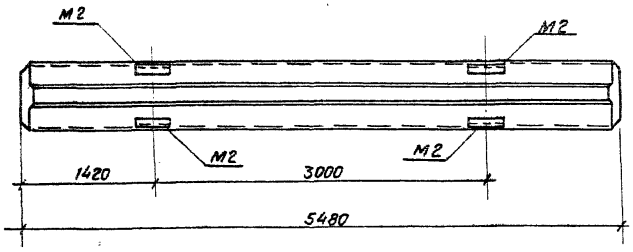

Формат	Зона	Поз.	Обозначение	Наименование	Кол.	Примечание
				Документация		
			ИИ 23-1/70	ИБ3-17		
				Стандартные изделия		
А3			ИИ 23-1/70 л.3	Деталь закладная М2	4	

Ведомость расхода стали на дополнительные закладные изделия, кг

Марка элемента	Изделия закладные							Всего	Общий расход
	Арматура класса A III ГОСТ 5781-82*				Прокат марки Вст3 ГОСТ 8510-86				
	ф6	ф14		Итого	Уголок		Итого		
ИБ3-17А	0,4	9,6		10,0	11,6		11,6	21,6	21,6

В ригеле ИБ3-17А установить дополнительные закладные М2 по данному чертежу.

Остальное - по ригелю ИБ3-17 серии ИИ 23-1/70

Н. контр.	Ковалев		07.05.87
Нач. отд.	Роменский		07.05.87
ГИП	Одинцов		07.05.87
ГИП стр.	Парфенов		07.05.87
Рук. гр.	Кулешова		07.05.87
Провер.	Шленова		07.05.87
Инженер	Колинько		07.05.87

407-03-439.87-АСИ-034

Ригель ИБ3-17А

Стадия	Масса	Масштаб
Р	4400	1:40
Лист	Листов 1	

«ЭНЕРГОСЕТЬПРОЕКТ» Северо-Западное отделение Ленинград

Копировал Коз. Формат А3

Инв. № подл. | Подпись и дата | Взам. инв. №
12822ТМ-ТВ

Альбом VIII
Для проектирования
12-322 ТМ-ТХ

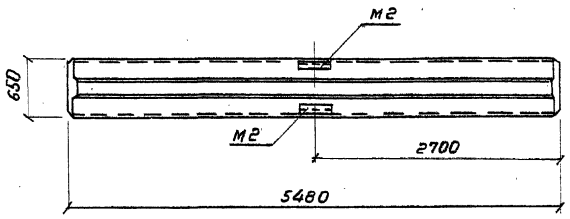

Формат	Зона	Поз.	Обозначение	Наименование	Кол.	Примечание
				Документация		
			ИИ 23-1/70	ИБЗ-17		
				Сборочные единицы		
			ИИ 23-1/70 л.3	Изделие закладное М2	2	

Ведомость расхода стали на дополнительные закладные изделия, кг

Марка элемента	Изделия закладные								Всего	Общий расход
	Арматура класса A III				Прокат марки Вст 3					
	ГОСТ 5781-82*				ГОСТ 8510-86					
	ф6	ф14		Итого	шины			Итого		
ИБЗ-17Б	0.2	4.8		5.0	5.8			5.8	10.8	10.8

В ригеле ИБЗ-17Б установить дополнительные закладные М2 по данному чертежу

Остальное – по ригелю ИБЗ-17 серии ИИ 23-1/70

Н. контр.	Новалев		01.03.87
Нач. отд.	Ротенский		01.03.87
ГИП	Одинцов		01.03.87
ГИП стр.	Парфенов		01.03.87
Рук. гр.	Нулешова		01.03.87
Провер.	Шленова		01.03.87
Инженер	Колинько		01.03.87

407-03-439.87-АСИ-035

Ригель ИБЗ-17Б

Стадия	Масса	Масштаб
Р	4400	1:40
Лист	Листов 1	

ЭНЕРГОСЕТЬПРОЕКТ
Северо-Западное отделение
Ленинград

Копировал

Формат А3

7738/1с

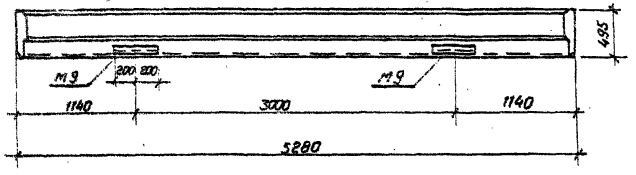

Формат	Зона	Поз.	Обозначение	Наименование	Кол.	Примечание
				Документация		
			1.420-12 Вып. 6	Б40-1		
				Сборочные единицы		
			1.420-12 Вып. 6	Деталь закладная М9	2	

Ведомость расхода стали на дополнительные закладные изделия, кг

Марка элемента	Изделия закладные							Всего	Общий расход
	Арматура класса A III ГОСТ 5781-82*				Прокат марки Вст3 ГОСТ 8510-86				
	ф6	ф14		Итого	Итого		Итого		
Б40-1А	0,36	3,6		3,96	8,34		8,34	12,3	12,3

В ригеле Б40-1А установить дополнительные закладные М9 по данному чертежу.

Остальное - по ригелю Б40-1 серии 1.420-12 Вып. 6

Н. контр.	Ковалев		07.03.87
Нач. отд.	Раменский		07.03.87
ГИП	Одинцов		07.03.87
ГИП стр.	Парфенов		07.03.87
Рук. гр.	Кулешова		07.03.87
Провер.	Шленова		07.03.87
Инженер	Калинько		07.03.87

407-03-439.87-АСИ-036

Ригель Б40-1А

Стадия	Масса	Масштаб
Р	3700	1:40
Лист	Листов 1	

«ЭНЕРГОСЕТЬПРОЕКТ» Северо-Западное отделение Ленинград

Копировал Каз. Формат А3

2238/10

Альбом VIII

407-03-439.87 Для проектирования

Типовые конструкции

Инв. № подл. | Подпись и дата | Взам. инв. №

1292ТМ-18

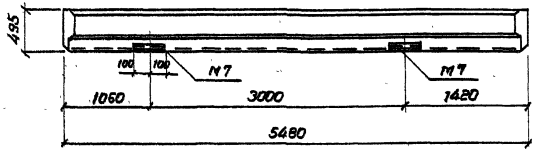

Формат	Зона	Поз.	Обозначение	Наименование	Кол.	Примечание
				Документация		
			1.420-12 вып. 6	Б41-1		
				Сборочные единицы		
			ИИ 23-1/70 л. 50	Деталь закладная М7	2	

Ведомость расхода стали на дополнительные закладные изделия, кг

Марка элемента	Изделия закладные								Общий расход
	Арматура класса				Прокат марки			Всего	
	А III				В Ст 3				
	ГОСТ 5781-82*				ГОСТ 8510-86				
	Ф 6	Ф 14		Итого	[illegible]		Итого		
Б41-1А	0.09	2.42		2.5	3.9		3.9	6.4	6.4

В ригеле Б41-1А установить дополнительные закладные М7 по данному чертежу.

Остальное – по ригелю Б41-1 серии 1.420-12 вып. 6

Н. контр.	Ковалев		17.03.87
Нач. отд.	Роменский		17.03.87
ГИП	Одинцов		17.03.87
ГИП стр.	Парфенов		17.03.87
Рук. гр.	Кулешова		17.03.87
Провер.	Шленова		17.03.87
Инженер	Колинько		17.03.87

407-03-439.87-АСИ-037

Ригель Б41-1А

Стадия	Масса	Масштаб
Р	3800	1:40

Лист | Листов 1

ЭНЕРГОСЕТЬПРОЕКТ
Северо-Западное отделение
Ленинград

Копировал Коз. Формат А3

2238/10

12922тм-10

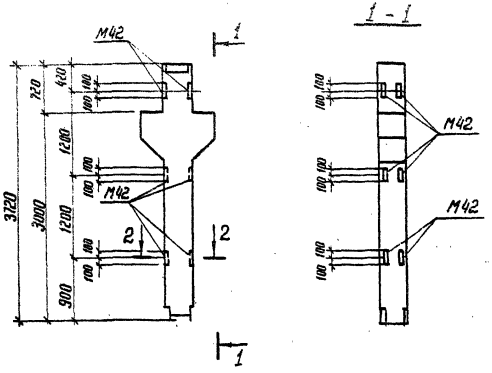
1 - 1
М42
1
2
2
1
3120
3000
1200
900
400
100
100
100

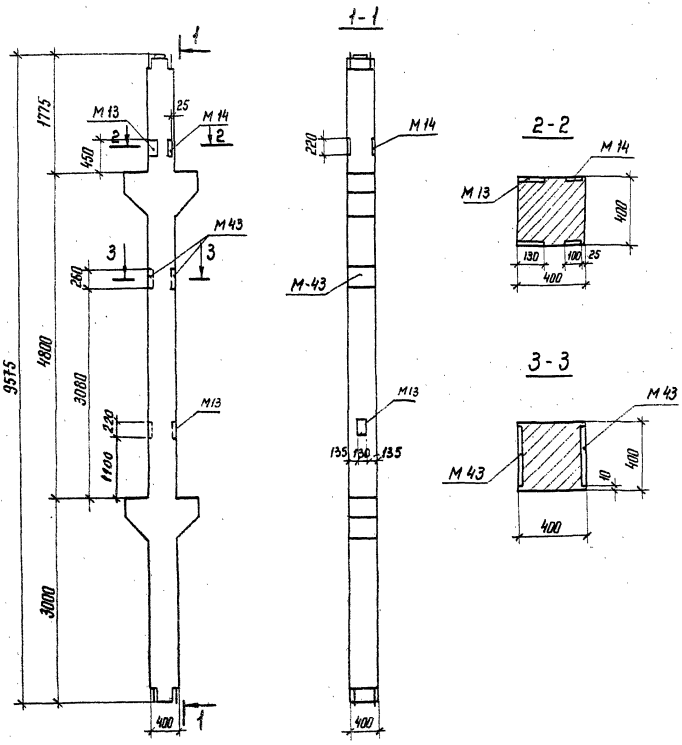

Формат	Зона	Поз.	Обозначение	Наименование	Кол.	Примечание
				Документация		
			1.420-12 Вып. 2	Колонна К 20а-2-1		
			1.420-12 Вып. 2	Колонна К 20а-1		
				Сборочные единицы		
А3			1.420-12 Вып. 5 л. 2	Деталь закладная М 13	2	
А3			1.420-12 Вып. 5 л. 3	Деталь закладная М 14	1	
А3			1.420-12 Вып. 5 л. 8	Деталь закладная М 43	2	

Ведомость расхода стали на дополнительные закладные изделия, кг

Марка элемента	Изделия закладные									Всего
	Арматура класса		Прокат марки							
	А III		В Ст 3							
	ГОСТ 5781-82*		ГОСТ 8509-86		ГОСТ 8510-86		ГОСТ 19903-74*			
	ф 16	Итого	L45×45×5	Итого	L63×40×8	Итого	Лист δ=40	Лист δ=12	Итого	
К 20а-2-1А	6.6	6.6	2.6	2.6	9.2	9.2	12.4	15.4	27.8	46,2
К 20а-1А	6.6	6.6	2.6	2.6	9.2	9.2	12.4	15.4	27.8	46,2

В колоннах К 20а-2-1А и К 20а-1А установить дополнительные закладные М 13, М 14 и М 43 по данному чертежу. Остальное - по колоннам К 20а-2-1 и К 20а-1 серии 1.420-12 Вып. 2.

Н. контр.	Ковалев		10.03.87
Нач. отд.	Роменский		10.03.87
ГИП	Одинцов		10.03.87
ГИП стр.	Парфенов		10.03.87
Рук. гр.	Кулешова		10.03.87
Проверил	Шленова		10.03.87
Инженер	Мазаева		10.03.87

407-03-439.87-АСИ-039

Колонна К 20а (К 20а-2-1А, К 20а-1А)

Стадия	Масса	Масштаб
Р	4500	1:50 1:20
Лист	Листов	

ЭНЕРГОСЕТЬПРОЕКТ Северо-Западное отделение Ленинград

Копир Ист

Формат А3

Типовые материалы для проектирования 407-03-439.87 Альбом VIII

12922 тм-т8

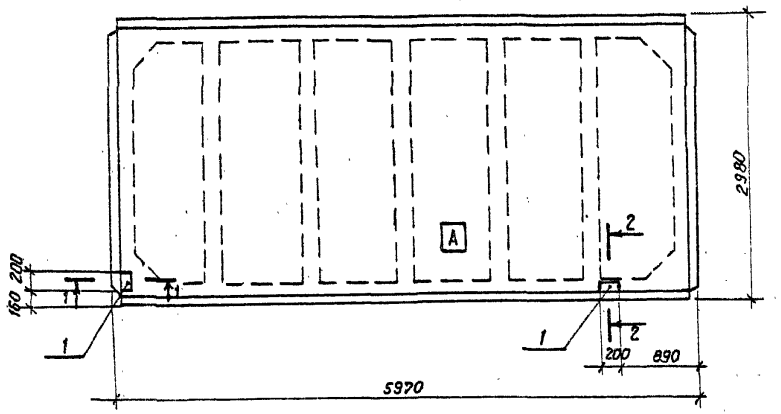

1-1

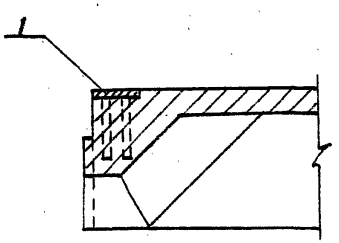

2-2

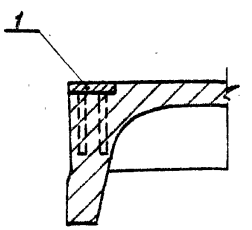

Индекс [А] писать масляной краской для ориентации плиты на монтаже.

Формат	Зона	Поз.	Обозначение	Наименование	Кол.	Примечание
				Документация		
			ГОСТ 22701.1-77	Плита ПГ-3АIVт		
				Сборочные единицы		
		1	ГОСТ 22701.5-77	Изделие М8	2	

Ведомость расхода стали на дополнительные закладные изделия кг

Марка элемента	Изделия закладные						Всего
	Арматура класса			прокат марки			
	А-III			ВСт3			
	ГОСТ 5781-82*			ГОСТ 103-76*			
	ф 10		Итого	-100×8		Итого	
ПГ-3АIVт-А	0,74		0,74	2,51		2,51	3,24

Остальное - см. ГОСТ 22701.1-77

Нач.отд.	Роменский		4.03.87
ГИП	Одинцов		4.03.87
ГИПстр.	Парфенов		4.03.87
Рук.гр.	Кулешова		4.03.87
Провер.	Шленова		4.03.87
Инженер	Мазаева		4.03.87
Нор.кон.	Ковалев		4.03.87

407-03-439.87 - АСИ-040

Плита ПГ-3АIVт-А

Стадия	Масса	Масштаб
Р	2650	1:50, 1:10
Лист	Листов 1	

«ЭНЕРГОСЕТЬПРОЕКТ» Северо-Западное отделение Ленинград

Копировал Коз. Формат А3

Инв.№подл. 12922ТМ-ТВ | Подпись и дата | Взам.инв.№

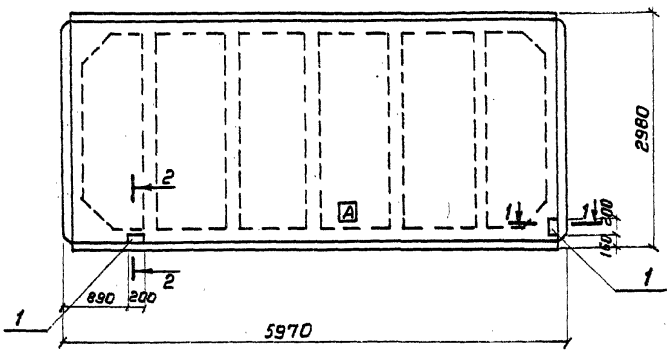

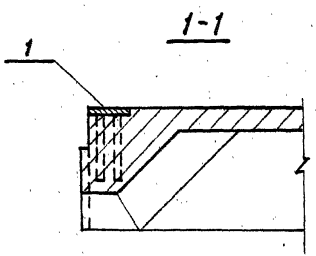

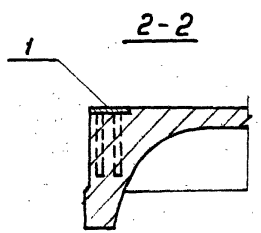

Индекс [A] писать масляной краской для ориентации плиты на монтаже

Формат	Зона	Поз.	Обозначение	Наименование	Кол.	Примечание
				Документация		
			ГОСТ 22701.1-77	Плита ПГ-3АVт		Со всеми закл. деталями
				Сборочные единицы		
		1	ГОСТ 22701.5-77	Изделие М8	2	

Ведомость расхода стали на дополнительные закладные изделия, кг

Марка элемента	Изделия закладные						Всего
	Арматура класса			Прокат. марки			
	A-III			ВСт.3			
	ГОСТ 5781-82*			ГОСТ 103-76*			
	ф10		Итого	-100×8		Итого	
ПГ-3АVт-Б	0.74		0.74	2.51		2.51	3.24

Остальное - см. ГОСТ 22701.1-77

Н. контр.	Ковалёв		5.03.87
Нач. отд.	Ротенский		5.03.87
ГИП	Одинцов		5.03.87
ГИП стр.	Парфенов		5.03.87
Рук. гр.	Кулешова		5.03.87
Провер.	Шленова		5.03.87
Инженер	Мазаева		5.03.87

407-03-439.87 – АСИ-041

Плита ПГ-3АVт-Б

Стадия	Масса	Масштаб
Р	3240	1:50, 1:10
Лист	Листов 1	

ЭНЕРГОСЕТЬПРОЕКТ
Северо-Западное отделение
Ленинград

Копировал Каз. Формат А3

1136/ГС

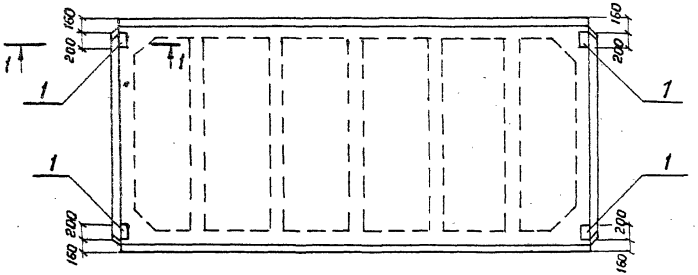

1-1

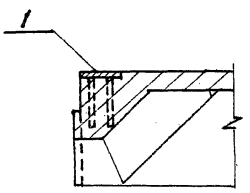

Формат	Зона	Поз.	Обозначение	Наименование	Кол.	Примечание
				Документация		
			ГОСТ 22701.1-77	Плита ПГ-3АV̄т		Со всеми закл. деталями
				Сборочные единицы		
		1	ГОСТ 22701.5-77	Изделие М8	4	

Ведомость расхода стали на дополнительные закладные изделия, кг

Марка элемента	Изделия закладные						Всего
	Арматура класса			Прокат марки			
	А-III			В Ст.3			
	ГОСТ 6781-82*			ГОСТ 103-76*			
	ф 10		Итого	-100×8		Итого	
ПГ-3АV̄т-В	1.48		1.48	5.02		5.02	6.5

Остальное - см. ГОСТ 22701.1-77

Н. контр.	Ковалев		05.03.87
Нач. отд.	Роменский		05.03.87
ГИП	Одинцов		05.03.87
ГИП стр.	Парфенов		05.03.87
Рук. гр.	Кулешова		05.03.87
Провер.	Шленова		05.03.87
Инженер	Мазаева		05.03.87

407-03-439.87- АСИ-042

Плита ПГ-3АV̄т-В

Стадия	Масса	Масштаб
Р	6500	1:50
Лист		Листов 1

ЭНЕРГОСЕТЬПРОЕКТ
Северо-Западное отделение
Ленинград

Копировал Коз.

Формат А3

Типовые материалы для проектирования

407-03-439.87 Альбом VIII

Инв. № подл. 12922 тм-т8 | Подпись и дата | Взам. инв. №

2238/10

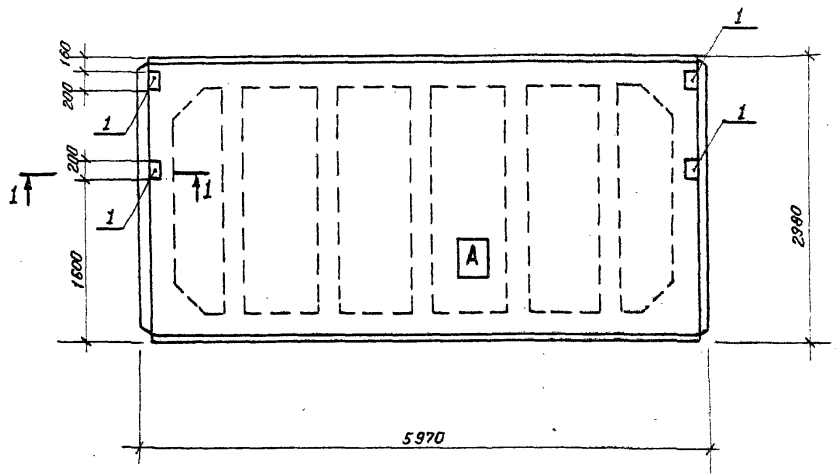

1-1

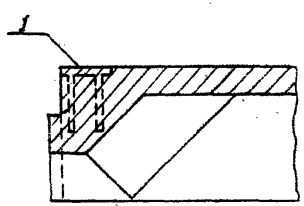

Индекс [A] писать масляной краской для ориентации плиты на монтаже.

Формат	Зона	Поз	Обозначение	Наименование	Кол.	Примечание
				Документация		
			ГОСТ 22701.1-77	Плита ПГ-3АУт		со всеми закл. детал.
				Сборочные единицы		
		1	ГОСТ 22701.5-77	Изделие М8	4	

Ведомость расхода стали на дополнительные закладные изделия, кг

Марка элемента	Изделие закладное							Всего	Общий расход
	Арматура класса				Прокат марки				
	A III				Вст3				
	ГОСТ 5781-82*				ГОСТ 103-76*				
	ф10			Итого	-100×8		Итого		
ПГ-3АУт-Г	1,48			1,48	5,02		5,02	6,5	6,5

Остальное - см. ГОСТ 22701.1-77

Н. контр.	Ковалев		5.03.87
Нач. отд.	Роменский		5.03.87
ГИП	Одинцов		5.03.87
ГИП стр.	Парфенов		5.03.87
Рук. гр.	Кулешова		5.03.87
Провер.	Шленова		5.03.87
Инженер	Колинько		5.03.87

407-03-439.87-АСИ-043

Плита ПГ-3АУт-Г

Стадия	Масса	Масштаб
Р	2650	1:50, 1:10
Лист	Листов 1	

«ЭНЕРГОСЕТЬПРОЕКТ» Северо-Западное отделение Ленинград

Копировал КОЗ

Формат А3

12982ТМ-ТВ

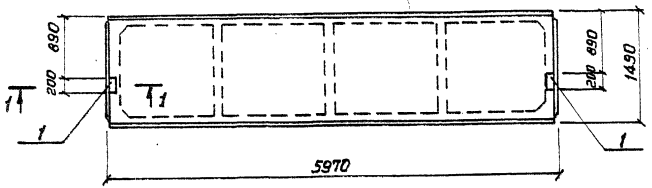

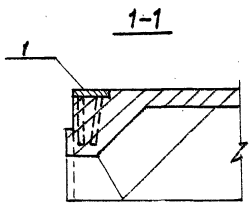

Формат	Зона	Поз.	Обозначение	Наименование	Кол.	Примечание
				Документация		
			1.465.1-7/84 Вып.1	Плита 2ПГ6-3АтУт		Со Всесоюзн. Заим-деталир-ю
				Сборочные единицы		
А4		1	1.465.1-7/84 Вып.2	Изделие М4	2	

Ведомость расхода стали на дополнительные закладные изделия, кг

Марка элемента	Изделия закладные						Всего
	Арматура класса			Прокат марки			
	AIII			В Ст.3			
	ГОСТ 5781-82*			ГОСТ 103-76*			
	ф 10		Итого	-100кб		Итого	
2ПГС-3АтУт-А	0.56		0.56	1.8		1.8	2.4

Остальное - см. серию 1.465.1-7/84 Вып.1

Н.контр.	Ковалев		4.03.87
Нач.отд.	Рогенский		4.03.87
ГИП	Одинцов		4.03.87
ГИП стр.	Парфенов		4.04.87
Рук.гр.	Кулешова		4.03.87
Провер.	Шленова		4.03.87
Инженер	Мазаева		4.03.87

407-03-439.87-АСИ-044

Плита 2ПГ6-3АтУт-А

Стадия	Масса	Масштаб
Р	2400	1:50, 1:10
Лист	Листов 1	

ЭНЕРГОСЕТЬПРОЕКТ
Северо-Западное отделение
Ленинград

Копировал Коз. Формат А3

1238/10

Инв.№подл. 12922тм-тс | Подпись и дата | Взам.инв.№

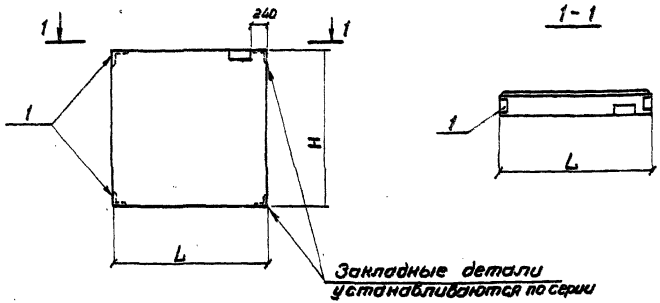

Обозначение	Марка	L мм	H мм
АСИ-045	2ПС 9.18.2.5-А-72-А	880	1785
-01	2ПС 9.12.2.5-А-72-А	880	1185
-02	2ПС 11.3.12.25-А-72-А	1130	1185
-03	2ПС 9.3.18.30-А-72-А	930	1785
-04	2ПС 9.3 12.30-А-72-А	930	1185
-05	2ПС 12.12.30-А-72-А	1180	1185

Формат	Зона	Поз.	Обозначение	Наименование	Кол.	Примечание
				Документация		
			1.030.1-1 Вып. 0-2	Панели 2ПС 9.18.2.5-А-72,		Со всеми закладными деталями
				2ПС 9.12.2.5-А-72, 2ПС 11.3.12.25		
				-А-72, 2ПС 9.3.18.30-А-72,		
				2ПС 9.3.12.30-А-72,		
				2ПС 12.12.30-А-72		
				Детали		
А4		1	1.030.1-1 Вып. 1-3	Изделие закладное М 11	2	

Ведомость расхода стали на дополнительные закладные изделия, кг

Марка элемента	Изделия закладные				Всего
	Арматура класса А-III		Прокат марки ВСт3		
	ГОСТ 5781-82		ГОСТ 8509-86		
	ф 10	Итого	L50×4	Итого	
Стеновые панели ПС	0.88	0.88	1.84	1.84	2.72

Остальное - см. серию 1.030.1-1 Вып. 0-2

Н. контр.	Ковалев		11.03.87
Нач. отд.	Рогенский		11.03.87
ГИП	Одинцов		11.03.87
ГИП стр.	Порфенов		11.03.87
Рук. гр.	Кулешова		11.03.87
Провер.	Шленова		11.03.87
Инженер	Мазаева		11.03.87

407-03-439.87-АСИ-045

Панель стеновая ПС (2ПС 9.18.2.5-А-72-А, 2ПС 9.12.2.5-А-72-А, 2ПС 11.3.12.25-А-72-А, 2ПС 9.3.18.30-А-72-А, 2ПС 9.3.12.30-А-72-А, 2ПС 12.12.30-А-72-А)

Стадия	Масса	Масштаб
Р	См. серию	—
Лист	Листов 1	

ЭНЕРГОСЕТЬПРОЕКТ
Северо-Западное отделение
Ленинград

Копировал Каз. Формат А3

Для проектирования

Типовой

1.030.1-16

1 - 1

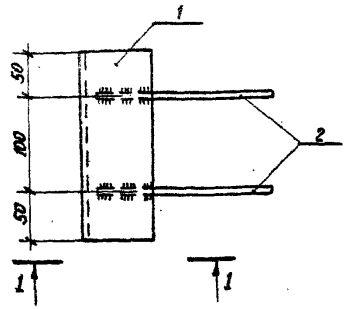

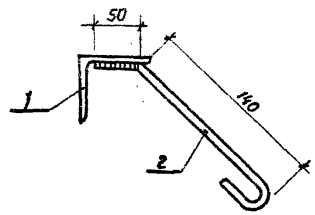

Приварка поз. 2

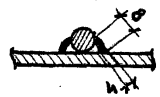

Формат	Зона	Поз.	Обозначение	Наименование	Кол.	Примечание
				Документация		
А3			ТТ	Технические требования		
				Детали		
Б4		1	АСИ-200	Уголок 75×75×6-ГОСТ 8509-86 / В Ст3-ГОСТ 535-79* ℓ=200	1	1,4 кг
Б4		2	-201	А-I-8 ГОСТ 5781-82* ℓ=250	2	0,1 кг

Нач. отд.	Роменский		10.03.87
ГИП	Одинцов		10.03.87
ГИПстр.	Парфенов		10.03.87
Рук. гр.	Кулешова		10.03.87
Провер.	Шленова		10.03.87
Инженер	Мазаева		10.03.87

Нор. кон. Ковалев 10.03.87

407-03-439.87 АСИ-046

Деталь закладная МО-1

Стадия	Масса	Масштаб
Р	1,6	1:5
Лист	Листов	

«ЭНЕРГОСЕТЬПРОЕКТ» Северо-Западное отделение Ленинград

Формат А4

Инв. № подл. 12922ТМ-ТВ | Подпись и дата | Взам. инв. №

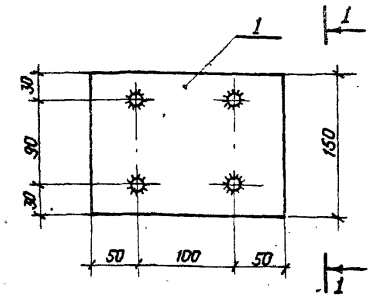

1 - 1

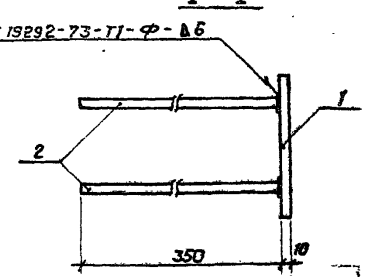

Формат	Зона	Поз.	Обозначение	Наименование	Кол.	Примечание
				Документация		
А3			-ТТ	Технические требования		
				Детали		
Б4		1	АСИ-202	Лист 10-ГОСТ 19903-74* / В Ст3-ГОСТ 14637-79* S=150×200	1	2,4 кг
Б4		2	-203	А-III-12 ГОСТ 5781-82* ℓ=350	4	0,3 кг

Нач. отд.	Роменский		10.03.87
ГИП	Одинцов		10.03.87
ГИПстр.	Парфенов		10.03.87
Рук. гр.	Кулешова		10.03.87
Провер.	Шленова		10.03.87
Инженер	Мазаева		10.03.87

Нор. кон. Ковалев 10.03.87

407-03-439.87-АСИ-047

Деталь закладная МО-2

Стадия	Масса	Масштаб
Р	3,6	1:5
Лист	Листов 1	

«ЭНЕРГОСЕТЬПРОЕКТ» Северо-Западное отделение Ленинград

Копировал Коз. Формат А4

Инв. № подл. 12922ТМ-ТВ | Подпись и дата | Взам. инв. №

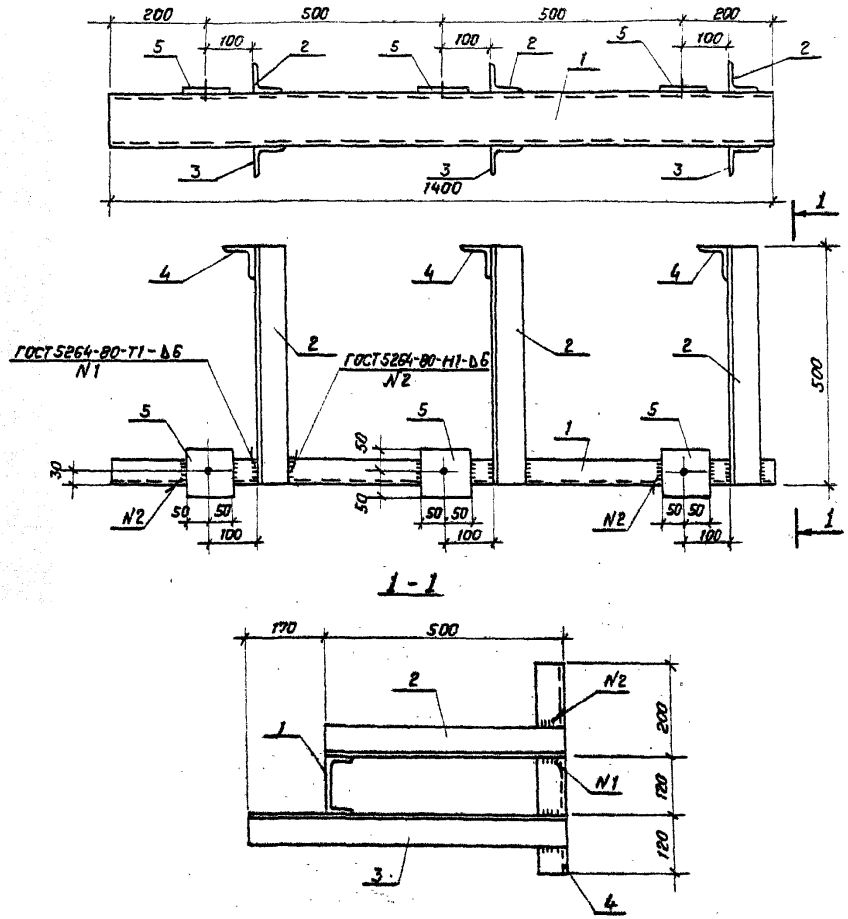

Все отверстия ф 17мм.

Формат	Зона	Поз.	Обозначение	Наименование	Кол.	Примечание
				Документация		
А3			- ТТ	Технические требования		
				Детали		
Б4		1	АСИ-204	Швеллер 12-ГОСТ 8240-72* / Вст3-ГОСТ 535-79* ℓ=1400	1	14,56 кг
Б4		2	-205	Уголок 63х63х5 ГОСТ 8509-86 / Вст3-ГОСТ 535-79* ℓ=500	3	2,4 кг
Б4		3	-01	То же ℓ=670	3	3,2 кг
Б4		4	-02	" ℓ=440	3	2,1 кг
Б4		5	-206	Полоса 6х100-ГОСТ 103-76* / Вст3-ГОСТ 535-79* ℓ=100	3	0,5 кг

Н. контр.	Ковалев		9.03.87
Нач. отд.	Роменский		9.03.87
ГИП	Одинцов		9.03.87
ГИП отр.	Парфенов		9.03.87
Рук. гр.	Кулешова		9.03.87
Прибер	Корнилова		9.03.87
Инжен.	Мазаева		9.03.87

407-03-439.87-АСИ-ОУ8

Изделие МШ-1

Стадия	Масса	Масштаб
Р	39,2	1:10
Лист	Листов 1	

«ЭНЕРГОСЕТЬПРОЕКТ» Северо-Западное отделение Ленинград

Копировал А3 Формат А3

Типовые материалы для проектирования 407-03-439.87

Инв. № подл. | 12322 ТМ-Т8 | Подпись и дата | Взам. инв. №

Альбом VIII

Типовые материалы для проектирования 407-03-439.87

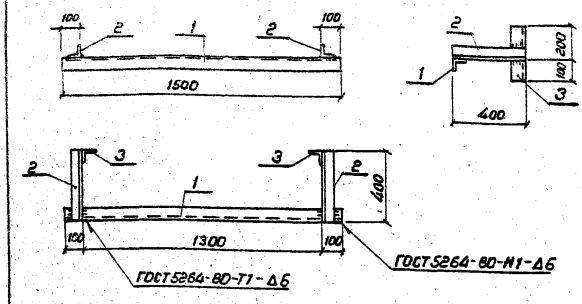

Формат	Зона	Поз.	Обозначение	Наименование	Кол.	Примечание
				Документация		
А3			ТТ	Технические требования		
				Детали		
Б4		1	АСИ-205-03	Уголок $\frac{63\times63\times5\text{-ГОСТ 8509-86}}{\text{ВСт 3-ГОСТ 535-79*}}$ ℓ=1500	1	7.2 кг
Б4		2	-04	То же ℓ=400	2	1.9 кг
Б4		3	-05	" ℓ=300	2	1.4 кг

Н. контр.	Ковалев		9.03.87
Нач. отд.	Роменский		9.03.87
ГИП	Одинцов		9.03.87
ГИП стр.	Парфенов		9.03.87
Рук. гр.	Кулешова		9.03.87
Провер.	Корнилова		9.03.87
Инженер	Мазаева		9.03.87

407-03-439.87- АСИ-049

Изделие МШ-2

Стадия	Масса	Масштаб
Р	13.8	1:20

Лист | Листов 1

ЭНЕРГОСЕТЬПРОЕКТ
Северо-Западное отделение
Ленинград

Формат А4

Взам. инв. №

Подпись и дата

Инв. № подл. 12922 тм-Т8

Альбом VIII

Типовые материалы для проектирования 407-03-439.87

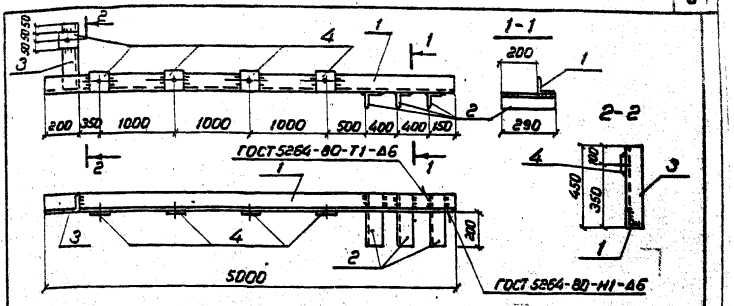

Формат	Зона	Поз.	Обозначение	Наименование	Кол.	Примечание
				Документация		
А3			ТТ	Технические требования		
				Детали		
Б4		1	АСИ-207	Уголок $\frac{90\times90\times8\text{-ГОСТ 8509-86}}{\text{ВСт 3 КП2-I-ГОСТ 535-79*}}$ ℓ=5000	1	54.5 кг
Б4		2	-01	То же ℓ=290	3	3.2 кг
Б4		3	-02	" ℓ=440	1	4.8 кг
Б4		4	-206	Полоса $\frac{6\times100\text{-ГОСТ 103-76*}}{\text{ВСт 3 КП2-I-ГОСТ 535-79*}}$ ℓ=100	5	0.5 кг

Все отверстия ф17мм

Н. контр.	Ковалев		9.03.87
Нач. отд.	Роменский		9.03.87
ГИП	Одинцов		9.03.87
ГИП стр.	Парфенов		9.03.87
Рук. гр.	Кулешова		9.03.87
Провер.	Корнилова		9.03.87
Инженер	Мазаева		9.03.87

407-03-439.87- АСИ-050

Изделие МШ-4

Стадия	Масса	Масштаб
Р	71.4	1:50

Лист | Листов 1

ЭНЕРГОСЕТЬПРОЕКТ
Северо-Западное отделение
Ленинград

Копировал Коз.

Формат А4

Взам. инв. №

Подпись и дата

Инв. № подл. 12922 тм-Т8

2238/10

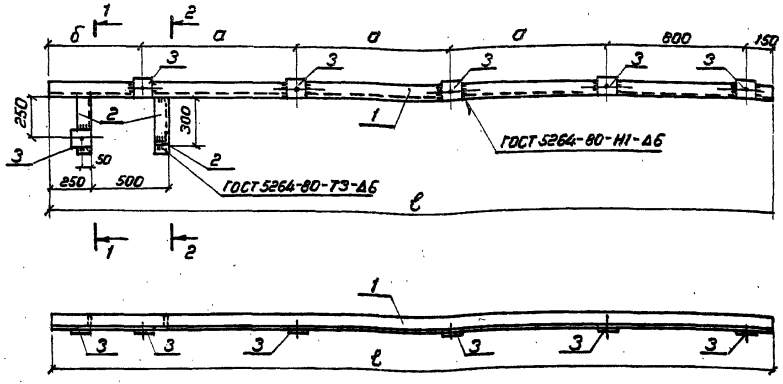

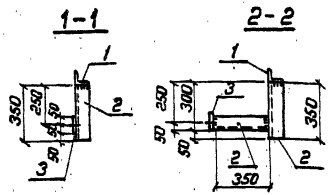

Обозначение	Марка	Размеры мм			Масса кг
		а	б	ℓ	
АСИ-051	МШ-5	1000	600	4550	64.0
-01	МШ-12	1100	800	5050	69.4

Формат	Зона	Поз.	Обозначение	Наименование	Кол.	Примечание
				Документация		
А3			ТТ	Технические требования		
			Переменные данные для исполнений			
				МШ-5		
				Детали		
Б4		1	АСИ-207-03	Уголок 90×90×8-ГОСТ 8509-86 / В Ст.3-ГОСТ 535-79* ℓ=4550	1	49.6 кг
Б4		2	-04	То же ℓ=350	3	3.8 кг
Б4		3	-206	Полоса 6×100-ГОСТ 103-76* / В Ст.3-ГОСТ 535-79* ℓ=100	6	0.5 кг
				МШ-12		
				Детали		
Б4		1	АСИ-207-05	Уголок 90×90×8 ГОСТ 8509-86 / В Ст.3 - ГОСТ 535-79* ℓ=5050	1	55.0 кг
Б4		2	-04	То же ℓ=350	3	3.8 кг
Б4		3	-206	Полоса 6×100-ГОСТ 103-76* / В Ст.3-ГОСТ 535-79* ℓ=100	6	0.5 кг

Все отверстия ф 17мм

Н.контр.	Ковалев		05.03.87
Нач.отд.	Роменский		05.03.87
ГИП	Одинцов		05.03.87
ГИП стр.	Парфенов		05.03.87
Рук.гр.	Кулешова		05.03.87
Провер.	Шленова		5.03.87
Инжен.	Мачаева		5.03.87

407-03-439.87 — АСИ-051

Изделие МШ (МШ-5, МШ-12)

Стадия	Масса	Масштаб
Р	см. табл.	1:20
Лист	Листов 1	

ЭНЕРГОСЕТЬПРОЕКТ
Северо-Западное отделение
Ленинград

Копировал

Формат А3

для проектирования

12922ТМ-ТБ

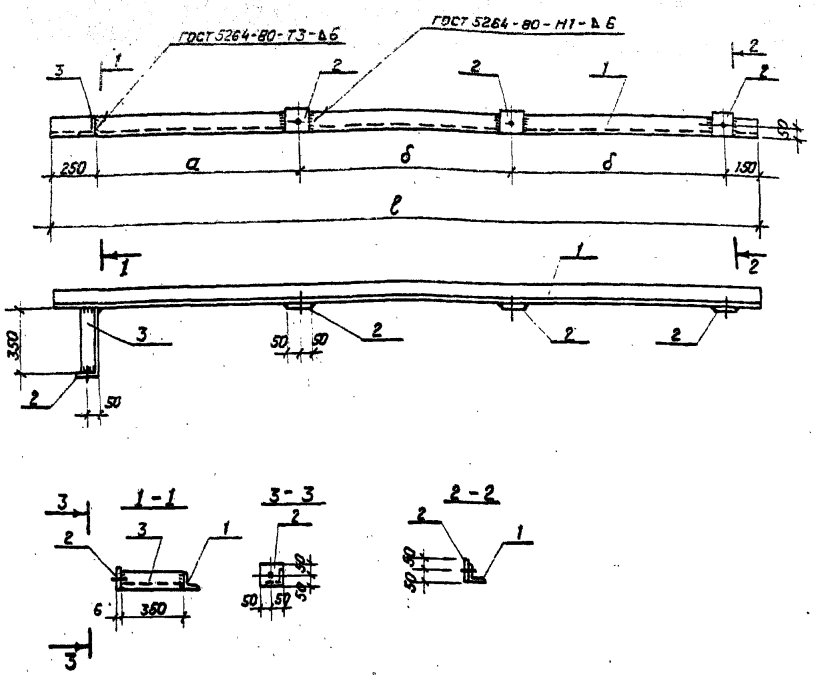

Обозначение	Марка	Размеры, мм				Масса кг
		a	б		ℓ	
АСИ-052	МШ-6	950	1000		3350	42.3
-01	МШ-13	1150	1200		3950	48.9

Формат	Зона	Поз.	Обозначение	Наименование	Кол.	Примечание
				Документация.		
А3			ТТ	Технические требования		
			Переменные данные для исполнений.			
				МШ-6		
				Детали		
Б4		1	АСИ-207-06	Уголок $\frac{90\times90\times8\text{-ГОСТ 8509-86}}{\text{ВСт3-ГОСТ 535-79*}}$ ℓ=3350	1	36,5 кг
Б4		2	-206	Полоса $\frac{6\times100\text{-ГОСТ 103-76*}}{\text{ВСт3-ГОСТ 535-79*}}$ ℓ=100	4	0,5 кг
Б4		3	-207-04	Уголок $\frac{90\times90\times8\text{-ГОСТ 8509-86}}{\text{ВСт3-ГОСТ 535-79*}}$ ℓ=350	1	3,8 кг
				МШ-13		
				Детали		
Б4		1	АСИ-207-07	Уголок $\frac{90\times90\times8\text{-ГОСТ 8509-86}}{\text{ВСт3-ГОСТ 535-79*}}$ ℓ=3950	1	43,1 кг
Б4		2	-206	Полоса $\frac{6\times100\text{-ГОСТ 103-76*}}{\text{ВСт3-ГОСТ 535-79*}}$ ℓ=100	4	0,5 кг
Б4		3	-207-04	Уголок $\frac{90\times90\times8\text{-ГОСТ 8509-86}}{\text{ВСт3-ГОСТ 535-79*}}$ ℓ=350	1	3,8 кг

Все отверстия ф 17мм.

Н. контр.	Ковалев		05.03.87
Нач.отд.	Раменский		05.03.87
ГИП	Одинцов		05.03.87
ГИП стр.	Парфенов		05.03.87
Рук. гр.	Кулешова		05.03.87
Провер.	Шленова		5.03.87
Инжен.	Мазаева		5.03.87

407-03-439.87 — АСИ-052

Изделие МШ (МШ-6, МШ-13)

Стадия	Масса	Масштаб
Р	см. табл.	1:20
Лист	Листов 1	

«ЭНЕРГОСЕТЬПРОЕКТ» Северо-Западное отделение Ленинград

Копировал Каз. Формат А3

2238/10

Альбом VIII

407-03-439.87

Типовые материалы для проектирования

Взам. инв. №

Подпись и дата

Инв. № подл. 12922ТМ-Т8

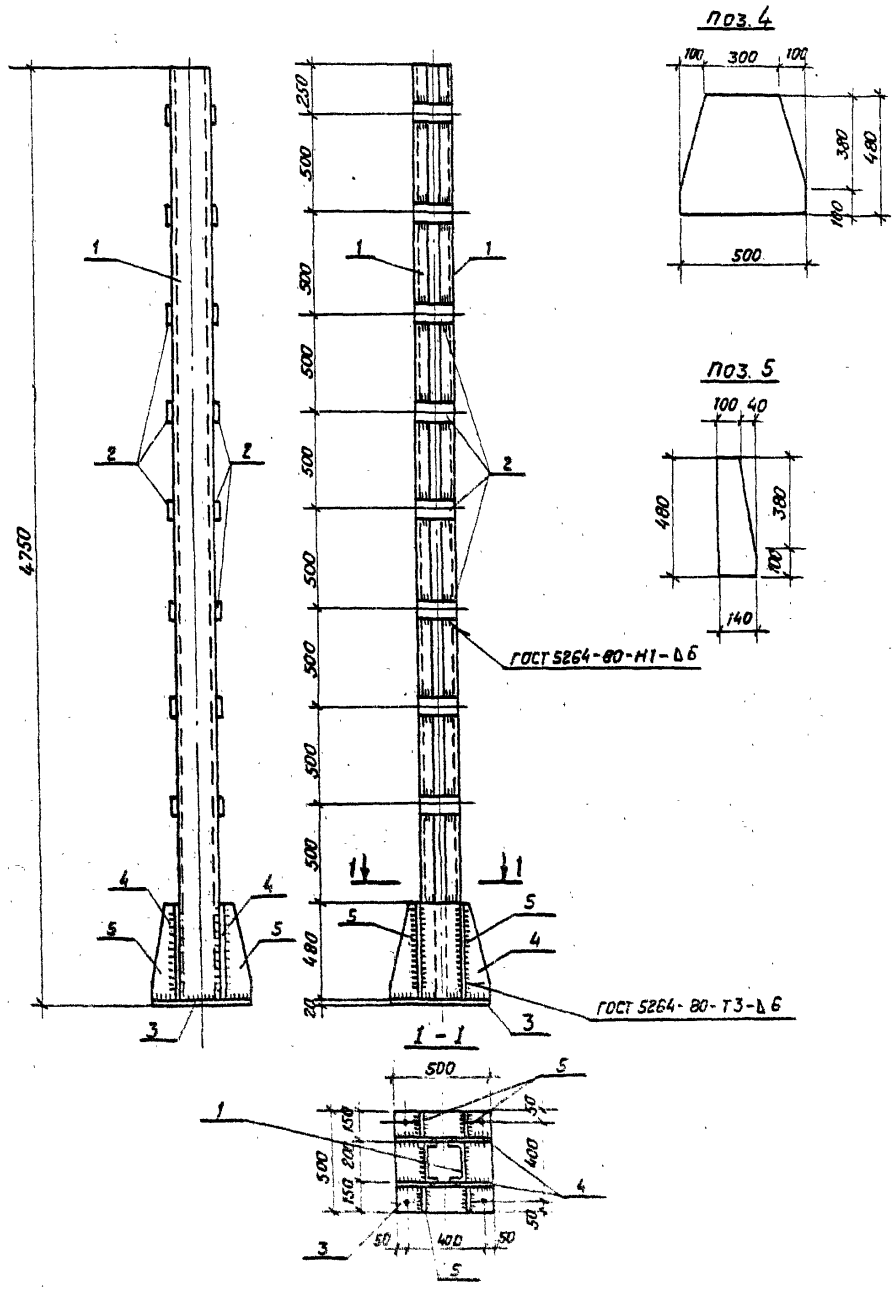

Формат	Зона	Поз.	Обозначение	Наименование	Кол.	Примечание
				Документация		
А3			ТТ	Технические требования		
				Детали		
Б4		1	АСИ-208	Швеллер $\frac{20\text{-ГОСТ 8240-72*}}{\text{ВСт3-ГОСТ 535-79*}}$ $l=4750$	2	87,0 кг
Б4		2	-206-01	Полоса $\frac{6\times100\text{-ГОСТ 103-76*}}{\text{ВСт3-ГОСТ 535-79*}}$ $l=200$	16	0,9 кг
Б4		3	-209	Лист $\frac{20\text{-ГОСТ 19903-74*}}{\text{ВСт3-ГОСТ 14637-79}}$ $S=500\times500$	1	39,2 кг
Б4		4	-202-01	Лист $\frac{10\text{-ГОСТ 19903-74*}}{\text{ВСт3-ГОСТ 14637-79}}$ $S=500\times480$	2	18,8 кг
Б4		5	-02	Лист $\frac{10\text{-ГОСТ 19903-74*}}{\text{ВСт3-ГОСТ 14637-79}}$ $S=140\times480$	4	5,3 кг

Н. контр.	Ковалев		05.03.87
Нач. отд.	Роменский		05.03.87
ГИП	Одинцов		05.03.87
ГИП стр.	Парфенов		05.03.87
Рук. гр.	Кулешова		05.03.87
Провер.	Корнилова		05.03.87
Инжен.	Мазаева		05.03.87

АСИ-053

Изделие МШ-7

Стадия	Масса	Масштаб
Р	286.4	1:25 1:20

Лист | Листов 1

«ЭНЕРГОСЕТЬПРОЕКТ»
Северо-Западное отделение
Ленинград

Копировал Коз. Формат А3

для проектирования 407-03-439.87

12922 ГМ-1.8

Альбом VIII

407-03-439.87

Типовые материалы для проектирования

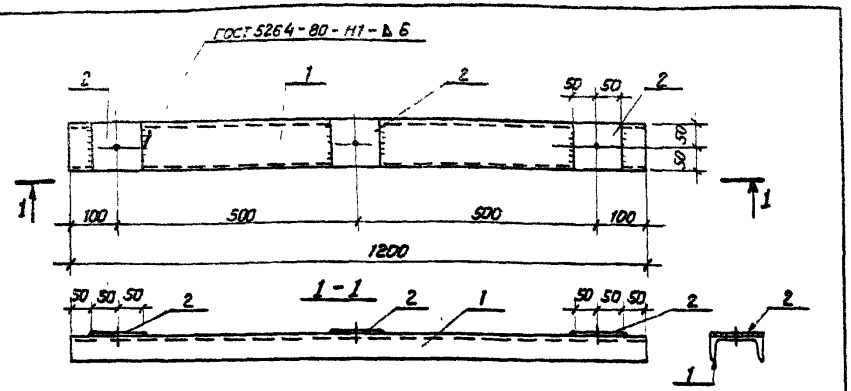

Формат	Зона	Поз.	Обозначение	Наименование	Кол.	Примечание
				Документация		
А3			ТТ	Технические требования		
				Детали		
Б4		1	АСИ-210	Швеллер $\frac{10\text{-ГОСТ 8240-86}}{\text{Вст3-ГОСТ 535-79*}}$ ℓ=1200	1	10,3 кг
Б4		2	-206	Полоса $\frac{6\times100\text{-ГОСТ 103-76*}}{\text{Вст3-ГОСТ 535-79*}}$ ℓ=100	3	0,5 кг

Все отверстия ф 17мм

Н. контр.	Ковалев		4.05.87	АСИ-054
Нач. отд.	Роменский		4.05.87	Изделие МШ-9
ГИП	Одинцов		4.05.87	Стадия: Р; Масса: 11,8; Масштаб: 1:10
ГИП стр.	Парфенов		4.05.87	Лист; Листов 1
Рук. гр.	Кулешова		4.05.87	«ЭНЕРГОСЕТЬПРОЕКТ» Северо-Западное отделение Ленинград
Провер.	Шленова		4.05.87	
Инженер	Мазаева		4.05.87	

Инв. № подл. 12922ТМ-Т8 | Подпись и дата | Взам. инв. №

Формат А4

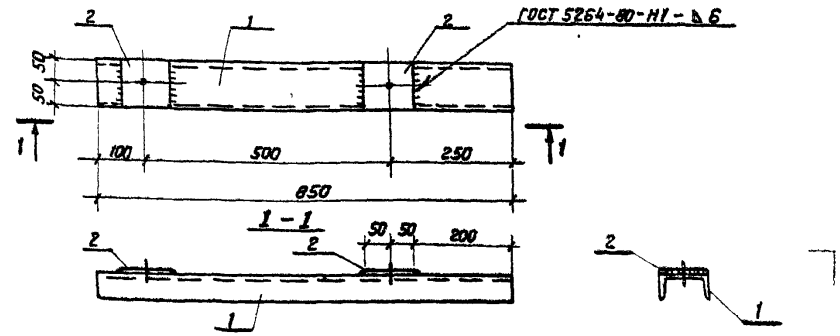

Все отверстия ф 17мм

Формат	Зона	Поз.	Обозначение	Наименование	Кол.	Примечание
				Документация		
А3			ТТ	Технические требования		
				Детали		
Б4		1	АСИ-210-01	Швеллер $\frac{10\text{-ГОСТ 8240-72*}}{\text{Вст3-ГОСТ 535-79*}}$ ℓ=850	1	7,3 кг
Б4		2	-206	Полоса $\frac{6\times100\text{-ГОСТ 103-76*}}{\text{Вст3-ГОСТ 535-79*}}$ ℓ=100	2	0,5 кг

Н. контр.	Ковалев		4.05.87	407-03-439.87 — АСИ-055
Нач. отд.	Роменский		4.05.87	Изделие МШ-14
ГИП	Одинцов		4.05.87	Стадия: Р; Масса: 8,3; Масштаб: 1:10
ГИП стр.	Парфенов		4.05.87	Лист; Листов 1
Рук. гр.	Кулешова		4.05.87	«ЭНЕРГОСЕТЬПРОЕКТ» Северо-Западное отделение Ленинград
Провери	Шленова		4.05.87	
Инженер	Мазаева		4.05.87	

Инв. № подл. 12922ТМ-Т8 | Подпись и дата | Взам. инв. №

Копировал Коз. Формат А4

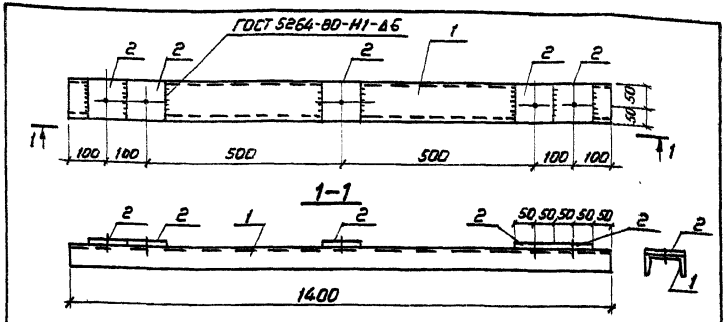

Все отверстия ф 17 мм

Формат	Зона	Поз.	Обозначение	Наименование	Кол.	Примечание
				Документация		
А3			ТТ	Технические требования		
				Детали		
Б4		1	АСИ-210-02	Швеллер 10-ГОСТ 8240-72* / ВСт3-ГОСТ 535-79* ℓ=1400	1	12.0 кг
Б4		2	-206	Полоса 6х100-ГОСТ 103-76* / ВСт3-ГОСТ 535-79* ℓ=100	5	0.5 кг

Н. контр.	Ковалев		05.03.87
Нач. отд	Ротенский		05.03.87
ГИП	Одинцов		05.03.87
ГИП стр	Парфенов		05.03.87
Рук. гр.	Кулешова		05.03.87
Провер.	Корнилова		05.03.87
Инжен.	Мазаева		05.03.87

АСИ-056

Изделие МШ-10

Стадия	Масса	Масштаб
Р	14.5	1:10
Лист	Листов 1	

ЭНЕРГОСЕТЬПРОЕКТ
Северо-Западное отделение
Ленинград

Формат А4

Типовые материалы для проектирования

Инв. № подл. | Подпись и дата | Взам. инв. №

12932тм-т6

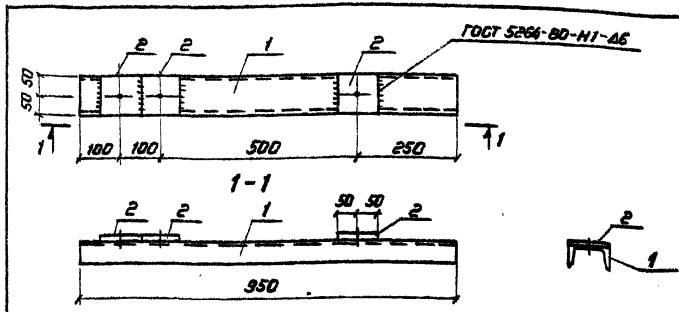

Все отверстия ф 17 мм

Формат	Зона	Поз.	Обозначение	Наименование	Кол.	Примечание
				Документация		
А3			ТТ	Технические требования		
				Детали		
Б4		1	АСИ-210-03	Швеллер 10-ГОСТ 8240-72* / ВСт3-ГОСТ 535-79* ℓ=950	1	8.2 кг
Б4		2	-206	Полоса 6х100-ГОСТ 103-76* / ВСт3-ГОСТ 535-79* ℓ=100	3	0.5 кг

Н. контр.	Ковалев		05.03.87
Нач. отд	Ротенский		05.03.87
ГИП	Одинцов		05.03.87
ГИП стр	Парфенов		05.03.87
Рук. гр.	Корнилова		05.03.87
Провер.	Кулешова		05.03.87
Инжен.	Мазаева		05.03.87

АСИ-057

Изделие МШ-15

Стадия	Масса	Масштаб
Р	9.7	1:10
Лист	Листов 1	

ЭНЕРГОСЕТЬПРОЕКТ
Северо-Западное отделение
Ленинград

Копировал Ксз.

Формат А4

12932тм

Рис. 1

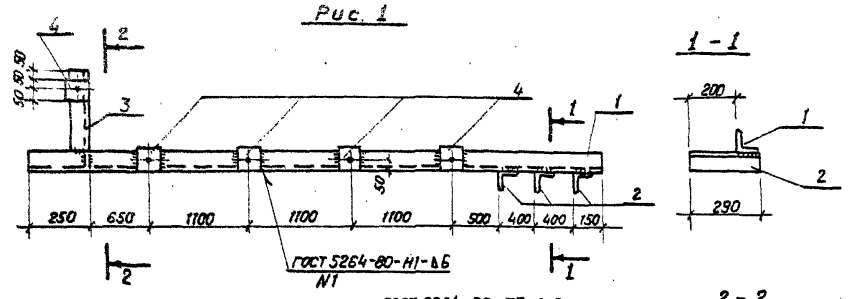

Рис. 2

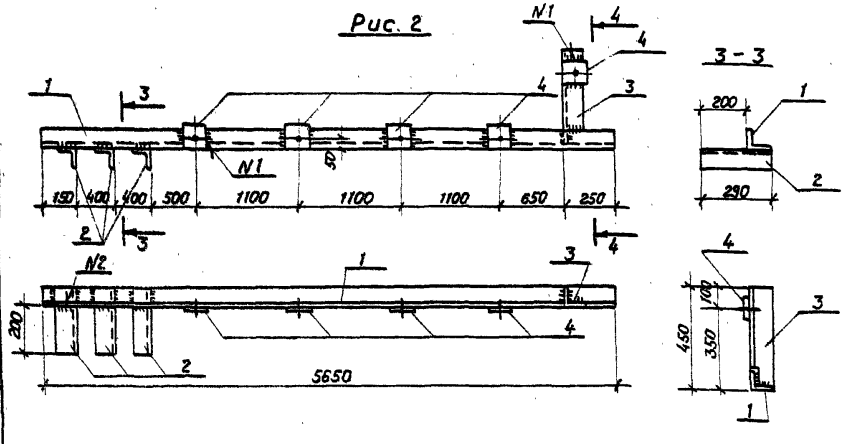

Формат	Зона	Поз.	Обозначение	Наименование	Кол.	Примечание
				Документация		
А3			ТТ	Технические требования		
				Детали		
Б4		2	АСИ-207-01	Уголок 90×90×8 ГОСТ 8509-86 / ВСт3 - ГОСТ 535-79* ℓ=290	3	3,2 кг
Б4		4	-206	Полоса 6×100 - ГОСТ 103-76* / В Ст3 - ГОСТ 535-79* ℓ=100	5	0,5 кг
			Переменные данные для исполнения			
				МШ-11		
				Детали		
Б4		1	АСИ-207-08	Уголок 90×90×8 ГОСТ 8509-86 / ВСт3 - ГОСТ 535-79* ℓ=5650	1	61,6 кг
Б4		3	-02	То же ℓ=440	1	4,8 кг
				МШ-16		
				Детали		
Б4		1	АСИ-207-09	Уголок 90×90×8 ГОСТ 8509-86 / ВСт3 - ГОСТ 535-79* ℓ=5650	1	61,6 кг
Б4		3	-10	То же ℓ=440	1	4,8 кг

Все отверстия ф 17мм.

Обозначение	Марка	Рис	Масса кг
АСИ-058	МШ-11	1	78,5
-01	МШ-16	2	78,5

Н. контр.	Ковалев		4.03.87
Нач. отд.	Роменский		4.03.87
ГИП	Одинцов		4.03.87
ГИПстр.	Парфенов		4.03.87
Рук. гр.	Купешова		4.03.87
Провер.	Шленова		4.03.87
Инжен.	Мызгева		4.03.87

407-03-439.87 — АСИ-058

Изделие МШ (МШ-11, МШ-16)

Стадия	Масса	Масштаб
Р	78,5	1:20
Лист	Листов 1	

«ЭНЕРГОСЕТЬПРОЕКТ» Северо-Западное отделение Ленинград

Копировал Коз. Формат А3

2238/10

Инв. № подл. | Подпись и дата | Взам. инв. № | Типовые материалы для проектирования 407-03-439.87 | Инв. № 12922 ТМ-Т8

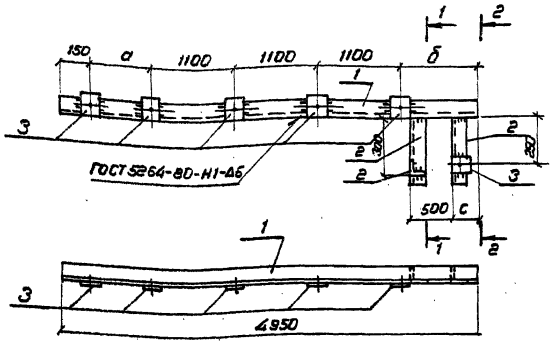

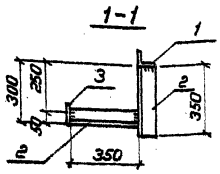

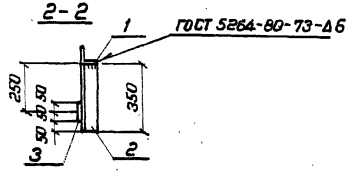

Все отверстия ф 17мм

Обозначение	Марка	Размеры а	б	с
АСИ-059	МШ-17	800	700	150
-01	МШ-19	800	700	250
-02	МШ-20	900	600	150

Формат	Зона	Поз.	Обозначение	Наименование	Кол.	Примечание
				Документация		
А3			-ТТ	Техническые требования		
				Детали		
Б4		2	АСИ-207-04	Уголок 90×90×8 ГОСТ 8509-86 / ВСт3-ГОСТ 535-79* ℓ=350	3	3.8 кг
Б4		3	-206	Полоса 6×100-ГОСТ 103-76* / ВСт3-ГОСТ 535-79* ℓ=100	6	0.5 кг
			Переменные данные	для исполнений		
				МШ-12		
				Детали		
Б4		1	АСИ-207-12	Уголок 90×90×8-ГОСТ 8509-86 / ВСт3-ГОСТ 535-79* ℓ=4950	1	53.9 кг
				МШ-19		
				Детали		
Б4		1	АСИ-207-13	Уголок 90×90×8 ГОСТ 8509-86 / ВСт3-ГОСТ 535-79* ℓ=4950	1	53.9 кг
				МШ-20		
				Детали		
Б4		1	АСИ-207-14	Уголок 90×90×8-ГОСТ 8509-86 / ВСт3-ГОСТ 535-79* ℓ=4950	1	53.9 кг

Н. контр.	Ковалев		05.03.87
Нач. отд.	Ротенский		05.03.87
ГИП	Одинцов		05.03.87
Гип стр.	Парфенов		05.03.87
Рук. гр.	Купешова		05.03.87
Провер.	Корнилова		05.03.87
Инжен.	Мозаева		05.03.87

АСИ-059

Изделие МШ (МШ-17, МШ-19, МШ-20)

Стадия	Масса	Масштаб
Р	68.3	1:50
Лист	Листов 1	

ЭНЕРГОСЕТЬПРОЕКТ
Северо-Западное отделение
Ленинград

Копировал Кол. Формат А3

для проектирования

12922тм-т8

Альбом VIII

Типовые материалы для проектирования

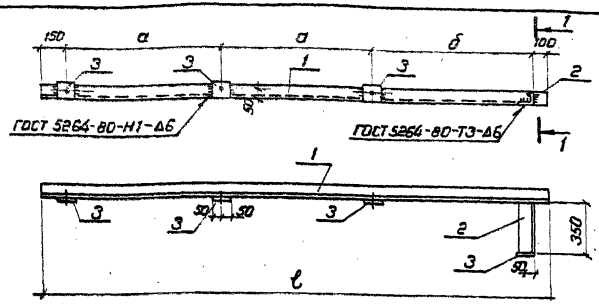

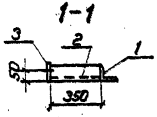

Все отверстия ф17мм

Формат	Зона	Поз	Обозначение	Наименование	Кол.	Примечание
				Документация		
А3			ТТ	Технические требования		
				Детали		
Б4		2	АСИ-207-04	Уголок 90×90×8 ГОСТ 8509-86 / ВСт3 КП2-I ГОСТ 535-79* ℓ=350	1	3.8 кг
Б4		3	-206	Полоса 6×100-ГОСТ 103-76* / ВСт3 КП2-I ГОСТ 535-79* ℓ=100	4	0.5 кг
				Переменные данные для исполнений		
				МШ-18		
				Детали		
Б4		1	АСИ-207-11	Уголок 90×90×8-ГОСТ 8509-86 / ВСт3-ГОСТ 535-79* ℓ=3600	1	39.2 кг
				МШ-21		
				Детали		
Б4		1	АСИ-207-15	Уголок 90×90×8-ГОСТ 8509-86 / ВСт3-ГОСТ 535-79* ℓ=3900	1	42.5 кг

Обозначение	Марка	Размеры, мм			Масса кг
		а	б	ℓ	
АСИ-060	МШ-18	1100	1150	3600	41.2
-01	МШ-21	1200	1250	3900	48.3

Н. контр.	Ковалев	[signature]	05.03.87
Нач. отд.	Роменский	[signature]	05.03.87
ГИП	Одинцов	[signature]	05.03.87
ГИП стр.	Парфенов	[signature]	05.03.87
Рук. гр.	Кулешова	[signature]	05.03.87
Провер.	Корнилова	[signature]	05.03.87
Инжен.	Мазаева	[signature]	05.03.87

АСИ-060

Изделие МШ (МШ-18, МШ-21)

Стадия	Масса	Масштаб
Р	см. табл.	1:25

Лист | Листов 1

ЭНЕРГОСЕТЬПРОЕКТ Северо-Западное отделение Ленинград

Инв. № подл. 12922тм-т8 | Подпись и дата | Взам. инв. №

Копировал Коз.

Формат А3

2238/10

Рис 1

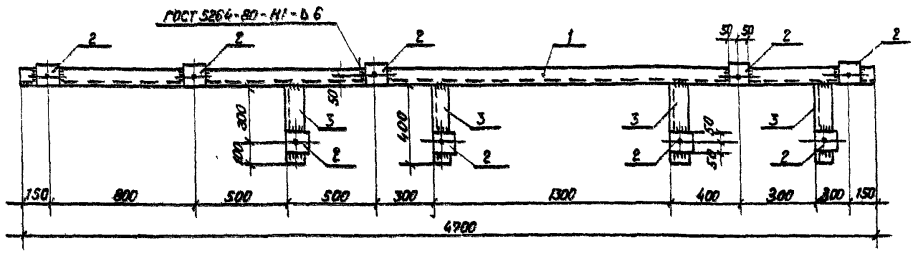

Рис 2

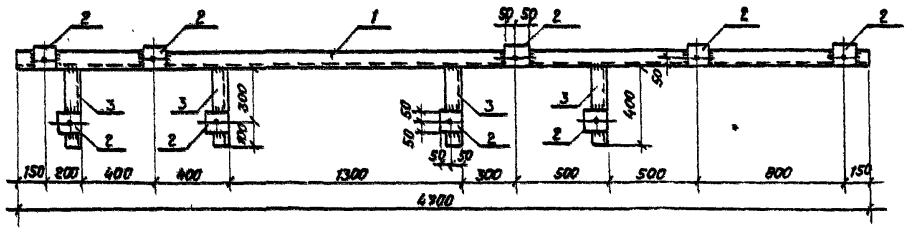

Все отверстия ⌀ 17 мм

Формат	Зона	Поз.	Обозначение	Наименование	Кол	Примечание
				Документация		
А3			ТТ	Технические требования		
				Детали		
Б4		2	АСИ-206	Полоса $\frac{6\times100\text{-ГОСТ }103\text{-}76^{*}}{\text{ВСт3-ГОСТ }535\text{-}79^{*}}$ $\ell=100$	9	0,5 кг
			Переменные данные для исполнения			
				МШ-22		
				Детали		
Б4		1	АСИ-207-18	Уголок $\frac{90\times90\times8\text{-ГОСТ }8509\text{-}86}{\text{ВСт3-ГОСТ }535\text{-}79^{*}}$ $\ell=4700$	1	51,2 кг
Б4		3	-19	то же $\ell=400$	4	4,4 кг
				МШ-23		
				Детали		
Б4		1	АСИ-207-20	Уголок $\frac{90\times90\times8\text{-ГОСТ }8509\text{-}86}{\text{ВСт3-ГОСТ }535\text{-}79^{*}}$ $\ell=4700$	1	51,2 кг
Б4		3	-21	то же $\ell=400$	4	4,4 кг

Обозначение	Марка	Рис.	Масса кг
АСИ-061	МШ-22	1	73,3
-01	МШ-23	2	73,3

Н. контр.	Ковалев		05.03.87
Нач. отд.	Роменский		05.03.87
ГИП	Одинцов		05.03.87
Гип стр.	Парфенов		05.03.87
Рук. гр.	Кулешова		05.03.87
Провер.	Корнилова		05.03.87
Инжен.	Мазаева		05.03.87

407-03-439.87 - АСИ-061

Изделие МШ (МШ-22, МШ-23)

Стадия	Масса	Масштаб
Р	73,3	1:40
Лист	Листов 1	

«ЭНЕРГОСЕТЬПРОЕКТ» Северо-Западное отделение Ленинград

Копировал Каз

Формат А3

ОПР производственный.
12922ТМ-ТУ

Альбом VIII

407-03-439.87

Типовые материалы для проектирования

Рис. 1

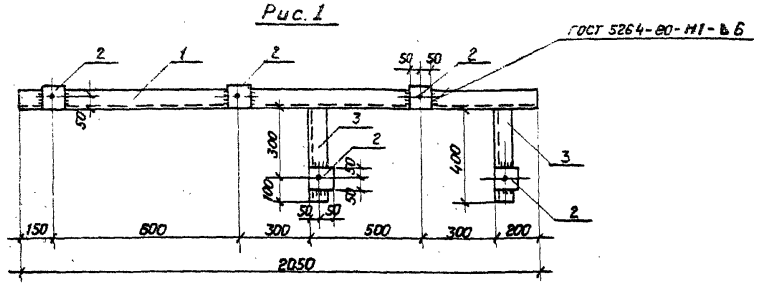

Рис. 2

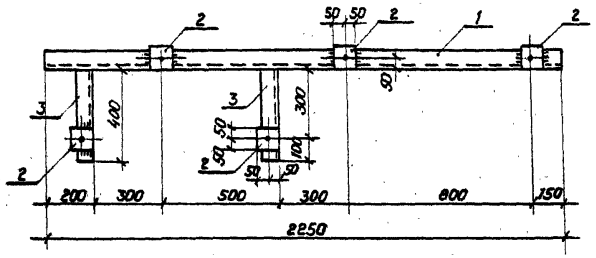

Формат	Зона	Поз.	Обозначение	Наименование	Кол.	Примечание
				Документация		
А3			ТТ	Технические требования		
				Детали		
Б4		2	АСИ-206	Полоса $\frac{6\times100\text{-ГОСТ 103-76*}}{\text{Вст3 - ГОСТ 535-79*}}$ $\ell=100$	5	0,5 кг
			Переменные данные для исполнения.			
				МШ-24		
				Детали.		
Б4		1	АСИ-207-22	Уголок $\frac{90\times90\times8\text{-ГОСТ 8509-86}}{\text{Вст3 ГОСТ 535-79*}}$ $\ell=2050$	1	22,3 кг
Б4		3	-19	То же $\ell=400$	2	4,4 кг
				МШ-25		
				Детали.		
Б4		1	АСИ-207-23	Уголок $\frac{90\times90\times8\text{-ГОСТ 8509-86}}{\text{Вст3 ГОСТ 535-79}}$ $\ell=2250$	1	24,5 кг
Б4		3	-20	То же $\ell=400$	2	4,4 кг

Все отверстия ф 17мм

Обозначение	Марка	Рис	Масса кг
АСИ-062	МШ-24	1	33,6
-01	МШ-25	2	35,8

Н. контр.	Ковалев		05.03.87
Нач. отд.	Ротенский		05.03.87
ГИП	Одинцов		05.03.87
ГИП стр.	Парфенов		05.03.87
Рук. гр.	Кулешова		05.03.87
Провер	Корнилова		05.03.87
Инжен.	Мавеева		05.03.87

407-03-439.87 – АСИ-062

Изделие МШ (МШ-24, МШ-25)

Стадия	Масса	Масштаб
Р	35,8	1:40
Лист	Листов 1	

«ЭНЕРГОСЕТЬПРОЕКТ» Северо-Западное отделение Ленинград

Копировал Коз. Формат А3

Инв. № подл. | Подпись и дата | Взам. инв. № | 12922 ТМ-ТВ

2236/10

Рис. 1

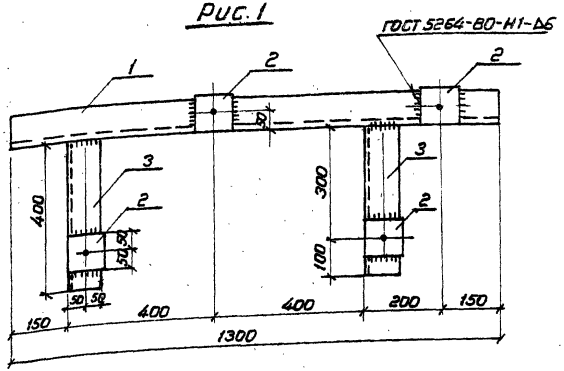

Рис. 2

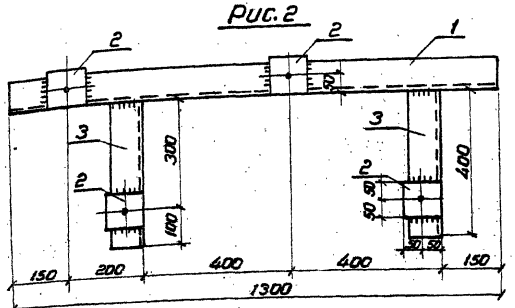

Обозначение	Марка	Рис.	Масса кг
АСИ-063	МШ-26	1	25.0
-01	МШ-27	2	25.0

Формат	Зона	Поз.	Обозначение	Наименование	Кол.	Примечание
				Документация		
А3				Технические требования		
				Детали		
Б4		2	АСИ-206	Полоса 6×100-ГОСТ 103-76* / Ст.3-ГОСТ 535-79 ℓ=100	4	0.5кг
				Переменные данные для исполнения		
				МШ-26		
				Детали		
Б4		1	АСИ-207-26	Уголок 90×90×8-ГОСТ 8509-86 / Ст.3-ГОСТ 535-79* ℓ=1300	1	14.2кг
Б4		3	-19	То же ℓ=400	2	4.4кг
				МШ-27		
				Детали		
Б4		1	АСИ-207-25	Уголок 90×90×8-ГОСТ 8509-86 / Ст.3-ГОСТ 535-79* ℓ=1300	1	14.2кг
Б4		3	-20	То же ℓ=400	2	4.4кг

Все отверстия ф 17мм

Н. контр.	Кабалев		9.03.87
Нач. отд.	Ротенский		9.03.87
ГИП	Одинцов		9.03.87
ГИП стр.	Парфенов		9.03.87
Рук. гр.	Кулешова		9.03.87
Провер.	Корнитова		9.03.87
Инженер	Мазуева		9.03.87

407-03-439.87 - АСИ-063

Изделие МШ (МШ-26, МШ-27)

Стадия	Масса	Масштаб
Р	25.0	1:10
Лист	Листов 1	

ЭНЕРГОСЕТЬПРОЕКТ
Северо-Западное отделение
Ленинград

Копировал Каз. Формат А3

1996/10

Для проектирования

1996/10-ТМ-18

Альбом VIII

407-03-439.87

Типовые материалы для проектирования

Рис 1

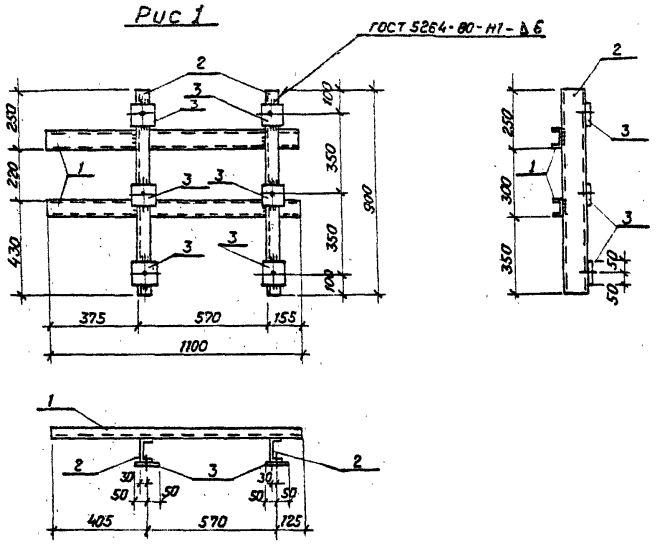

Рис. 2

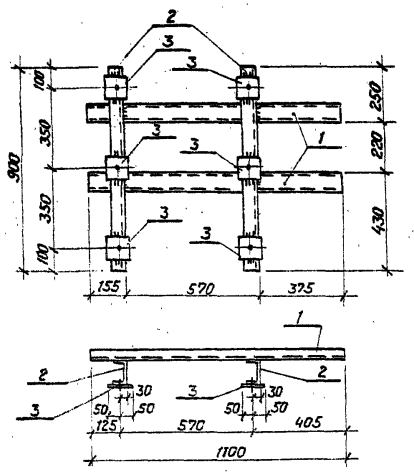

Формат	Зона	Поз.	Обозначение	Наименование	Кол.	Примечание
				Документация		
А3			ТТ	Технические требования		
				Детали		
Б4		1	АСИ-218-12	Швеллер $\frac{8\text{-ГОСТ 8240-72*}}{\text{ВСт3-ГОСТ 535-79*}}$ ℓ=1100	2	7.7 кг
Б4		2	-210-06	Швеллер $\frac{10\text{-ГОСТ 8240-72*}}{\text{ВСт3-ГОСТ 535-79*}}$ ℓ=900	2	7.7 кг
Б4		3	-206	Полоса $\frac{6\times100\text{-ГОСТ 103-76*}}{\text{ВСт3-ГОСТ 535-79*}}$ ℓ=100	6	0,5 кг

Все отверстия ф 17мм.

Обозначение	Марка	Рис.	Масса кг
АСИ-064	МШ-33	1	33.8
-01	МШ-34	2	33.8

Н. контр.	Ковалев		05.03.87
Нач. отд.	Роменский		05.03.87
ГИП	Одинцов		05.03.87
ГИП стр.	Парфенов		05.03.87
Рук. гр.	Кулешова		05.03.87
Провер.	Корнилова		05.03.87
Инжен.	Мазаева		05.03.87

407-03-439.87 - АСИ-064

Изделие МШ (МШ-33, МШ-34)

Стадия	Масса	Масштаб
Р	33.8	1:40

Лист | Листов 1

«ЭНЕРГОСЕТЬПРОЕКТ» Северо-Западное отделение Ленинград

Копировал Коз.

Формат А3

Инв. № подл. 12922ТМ-ТВ | Подпись и дата | Взам. инв. №

2236/10

Альбом VIII

407-03-439.87

Типовые материалы для проектирования

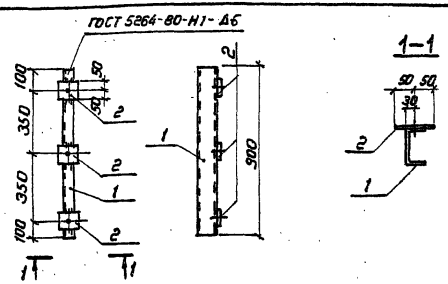

Формат	Зона	Поз.	Обозначение	Наименование	Кол.	Примечание
				Документация		
А3			ТТ	Технические требования		
				Детали		
Б4		1	АСИ-210-06	Швеллер 10-ГОСТ 8240-72* ℓ=900 В Ст.3-ГОСТ 535-79*	1	7.7 кг
Б4		2	-206	Полоса 6х100-ГОСТ 103-76* ℓ=100 В Ст.3-ГОСТ 535-79*	3	0.5 кг

Все отверстия ф17мм

Привязан.

Инв. №

Н.контр.	Ковалев		9.03.87
Нач.отд.	Роменский		9.03.87
ГИП	Одинцов		9.03.87
ГИП стр.	Парфенов		9.03.87
Рук.гр.	Кулешова		9.03.87
Провер.	Корнилова		9.03.87
Инжен.	Мазуева		9.03.87

407-03-439.87 - АСИ-065

Изделие МШ-30

Стадия	Масса	Масштаб
Р	9.2	1:20
Лист	Листов 1	

ЭНЕРГОСЕТЬПРОЕКТ
Северо-Западное отделение
Ленинград

Формат А4

Инв. № подл. | Подпись и дата | Взам. инв. № | 12932ТМ-ТВ

Альбом VIII

407-03-439.87

Типовые материалы для проектирования

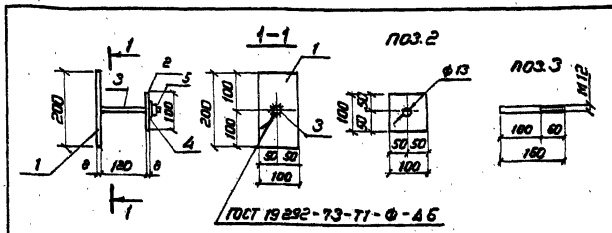

Формат	Зона	Поз.	Обозначение	Наименование	Кол.	Примечание
				Документация		
А3			ТТ	Технические требования		
				Детали		
Б4		1	АСИ-294-03	Полоса 9х100-ГОСТ 103-76* ℓ=200 В Ст.3-ГОСТ 535-79*	1	1.3 кг
Б4		2	-04	То же ℓ=100	1	0.6 кг
Б4		3	-245	А-I-12 ГОСТ 5781-82* ℓ=160	1	0.1 кг
				Стандартные изделия		
		4		Шайба 12 ГОСТ 11371-78*	1	
		5		Гайка М12 ГОСТ 5915-70*	1	

Н.контр.	Ковалев		9.03.87
Нач.отд.	Роменский		9.03.87
ГИП	Одинцов		9.03.87
ГИП стр.	Парфенов		9.03.87
Рук.гр.	Кулешова		9.03.87
Провер.	Корнилова		9.03.87
Инжен.	Мазуева		9.03.87

407-03-439.87 - АСИ-066

Изделие МШ-35

Стадия	Масса	Масштаб
Р	2.0	1:10
Лист	Листов 1	

ЭНЕРГОСЕТЬПРОЕКТ
Северо-Западное отделение
Ленинград

Копировал Ноз.

Формат А4

Инв. № подл. | Подпись и дата | Взам. инв. № | 12932ТМ-ТВ

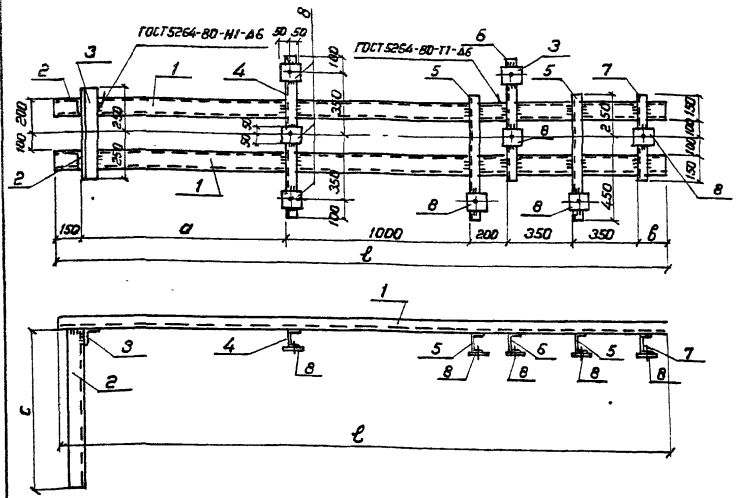

Все отверстия ф 17мм

Формат	Зона	Поз.	Обозначение	Наименование	Кол.	Примечание
				Документация		
А3			ТТ	Технические требования		
				Детали		
БЦ		3	АСИ-207-25	Уголок 90×90×8-ГОСТ 8509-86* / ВСт3-ГОСТ 535-79* ℓ=500	1	5.5 кг
БЦ		4	-210-06	Швеллер 10-ГОСТ 8240-72* / ВСт3-ГОСТ 535-79* ℓ=900	1	7.7 кг
БЦ		5	-07	То же ℓ=700	2	6.0 кг
БЦ		6	-08	" ℓ=700	1	6.0 кг
БЦ		7	-04	" ℓ=500	1	4.3 кг
БЦ		8	-206	Полоса 6×100-ГОСТ 103-76* / ВСт3-ГОСТ 535-79* ℓ=100	8	0.5 кг
			Переменные данные для исполнения			
				МШ-36		
				Детали		
БЦ		1	АСИ-210-09	Швеллер 10-ГОСТ 8240-72* / ВСт3-ГОСТ 535-79* ℓ=3900	2	28.3 кг
БЦ		2	-207-27	Уголок 90×90×8-ГОСТ 8509-86* / ВСт3-ГОСТ 535-79* ℓ=880	2	9.6 кг
				МШ-40		
				Детали		
БЦ		1	АСИ-210-10	Швеллер 10-ГОСТ 8240-72* / ВСт3-ГОСТ 535-79* ℓ=3550	2	30.5 кг
БЦ		2	-207-28	Уголок 90×90×8-ГОСТ 8509-86* / ВСт3-ГОСТ 535-79* ℓ=600	2	6.5 кг

Обозначение	Марка	Размеры a	в	c	ℓ	Масса кг
АСИ-067	МШ-36	1125	125	880	3300	115.3
-01	МШ-40	1345	155	600	3550	113.5

Н.контр.	Ковалев		09.03.87
Нач.отд.	Роменский		09.03.87
ГИП	Одинцов		09.03.87
ГИП стр.	Парфенов		09.03.87
Рук.гр.	Кулешова		09.03.87
Проверил	Корнилова		09.03.87
Инжен	Мазаева		9.03.87

407-03-439.87 – АСИ-067

Изделие МШ (МШ-36, МШ-40)

Стадия	Масса	Масштаб
Р	см табл.	1:20
Лист	Листов 1	

ЭНЕРГОСЕТЬПРОЕКТ Северо-Западное отделение Ленинград

Копировал Коз. Формат А3

Типовые материалы для проектирования 407-03-439.87

Инв № подл. 12922тм-тв | Подпись и дата | Взам. инв. №

2238/10

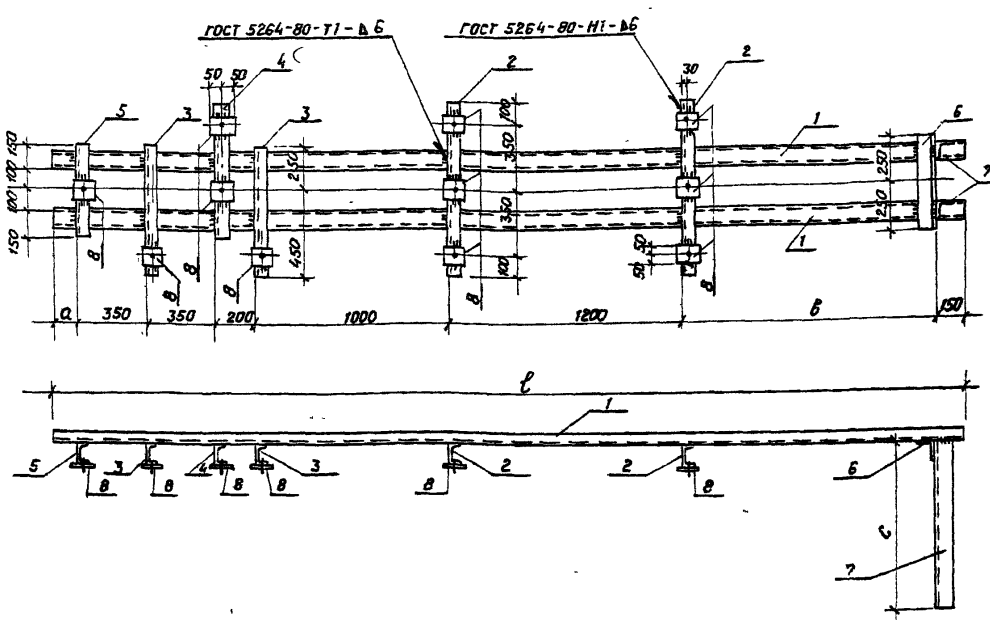

Все отверстия ф 17мм

Обозначение	Марка	Размеры a	б	с	ℓ	Масса кг
АСИ-068	МШ-37	145	1305	880	4700	148.7
-01	МШ-41	155	1245	600	4650	141.5

Формат	Зона	Поз.	Обозначение	Наименование	Кол.	Примечание
				Документация		
А3			ТТ	Технические требования		
				Детали		
Б4		2	АСИ-210-06	Швеллер 10-ГОСТ 8240-72* / ВСт3-ГОСТ 535-79* ℓ=900	2	9,7 кг.
Б4		3	-07	То же ℓ=700	2	6,0 кг.
Б4		4	-08	" ℓ=700	1	6,0 кг.
Б4		5	-04	" ℓ=500	1	4,3 кг
Б4		6	-207-26	Уголок 90×90×8 ГОСТ 8509-86* / ВСт3-ГОСТ 535-79* ℓ=500	1	5,5 кг
Б4		8	-206	Полоса 6×100-ГОСТ 103-76* / ВСт3-ГОСТ 535-79* ℓ=100	11	0,5 кг
			Переменные данные для исполнения.			
				МШ-37		
				Детали.		
Б4		1	АСИ-210-11	Швеллер 10-ГОСТ 8240-72* / ВСт3-ГОСТ 535-79* ℓ=4700	2	40,4 кг
Б4		7	-207-27	Уголок 90×90×8-ГОСТ 8509-86 / ВСт3 ГОСТ 535-79* ℓ=880	2	9,6 кг.
				МШ-41		
				Детали		
Б4		1	АСИ-210-12	Швеллер 10-ГОСТ 8240-72* / ВСт3-ГОСТ 535-79* ℓ=4650	2	39,9 кг
Б4		7	-207-28	Уголок 90×90×8-ГОСТ 8509-86 / ВСт3-ГОСТ 535-79* ℓ=800	2	6,5 кг

Н. контр.	Ковалев		4.03.87
Нач. отд	Романенко		4.03.87
ГИП	Одинцов		4.03.87
ГИП стр	Петренов		4.03.87
Рук. гр	Купешов		4.03.87
Провер	Корнилова		4.03.87
Инженер	Маслова		4.03.87

407-03-439.87 - АСИ-068

Изделие МШ (МШ-37, МШ-41)

Стадия	Масса	Масштаб
Р	148.7	1:20
Лист	Листов 1	

«ЭНЕРГОСЕТЬПРОЕКТ» Северо-Западное отделение филиала

Копировал Каз Формат А3

Для проектирования

Инв. № подл. | Подпись и дата | Взам. инв. №

12922ТМ-ТВ

Рис.1

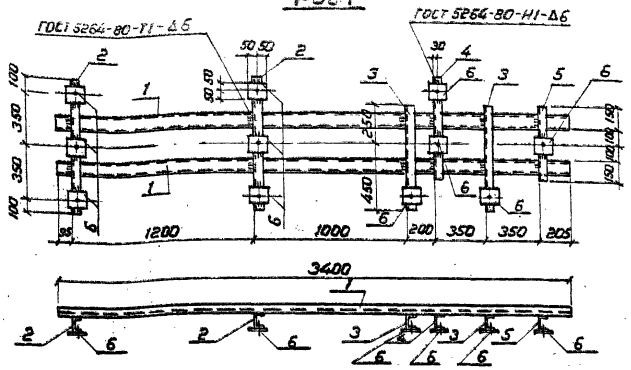

Рис.2

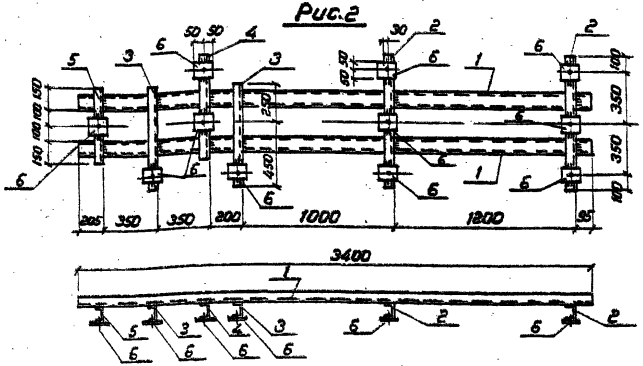

Формат	Зона	Поз.	Обозначение	Наименование	Кол.	Примечание
				Документация		
А3			ТТ	Технические требования		
				Детали		
Б4		1	АСИ-210-13	Швеллер 10-ГОСТ 8240-72* / ВСт3-ГОСТ 535-79* ℓ=3400	2	29.2 кг
Б4		2	-06	То же ℓ=900	2	7.7 кг
Б4		5	-04	" ℓ=500	1	4.3 кг
Б4		6	-206	Полоса 6×100-ГОСТ 103-76* / ВСт3кп2-I-ГОСТ 535-79* ℓ=100	11	0.5 кг
			Переменные данные для исполнений			
				МШ-38		
				Детали		
Б4		3	АСИ-210-07	Швеллер 10-ГОСТ 8240-72* / ВСт3-ГОСТ 535-79* ℓ=700	2	6.0 кг
Б4		4	-08	То же ℓ=700	1	6.0 кг
				МШ-39		
				Детали		
Б4		3	АСИ-210-14	Швеллер 10-ГОСТ 8240-72* / ВСт3-ГОСТ 535-79* ℓ=700	2	Зеркально АСИ-210-07
Б4		4	-15	То же ℓ=700	1	Зеркально АСИ-210-08

Все отверстия ф 17 мм

Обозначение	Марка	Рис
АСИ-069	МШ-38	1
-01	МШ-39	2

Н.контр.	Ковалев		9.03.87
Нач.отд.	Роменский		9.03.87
ГИП	Одинцов		9.03.87
ГИПстр.	Парфенов		9.03.87
Рук.гр.	Кулешова		9.03.87
Провер.	Корнилова		9.03.87
Инжен.	Мазаева		9.03.87

407-03-439.87-АСИ-069

Изделие МШ (МШ-38, МШ-39)

Стадия	Масса	Масштаб
Р	101.6	1:20

Лист | Листов 1

ЭНЕРГОСЕТЬПРОЕКТ
Северо-Западное отделение
Ленинград

Копировал Коз. Формат А3

1238/10

Типовые материалы для проектирования 407-03-439.87 Альбом VIII

Инв. № подл. 12922 ТМ-ТВ | Подпись и дата | Взам. инв. №

Рис.1

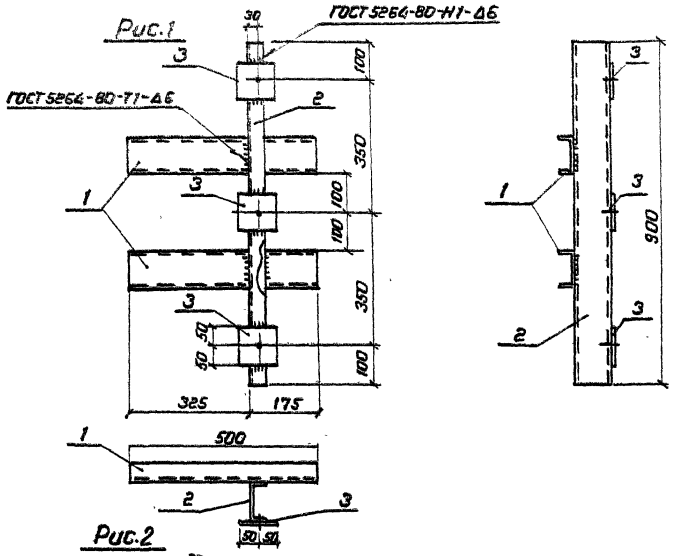

Рис.2

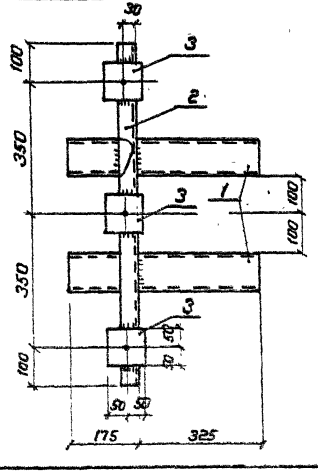

Формат	Зона	Поз.	Обозначение	Наименование	Кол.	Примечание
				Документация		
А3			ТТ	Технические требования		
				Детали		
Б4		1	АСИ-210-04	Швеллер $\frac{10\text{-ГОСТ 8240-72*}}{\text{ВСт 3-ГОСТ 535-79}}$ ℓ=500	2	4.3 кг
Б4		2	-06	То же ℓ=900	1	7.7 кг
Б4		3	-206	Полка $\frac{6\times100\text{-ГОСТ 103-76*}}{\text{ВСт 3-ГОСТ 535-79}}$ ℓ=100	3	0.5 кг

Обозначение	Марка	Рис.
АСИ-070	МШ-43	1
-01	МШ-42	2

Все отверстия ф 17 мм

Н. контр.	Ковалев		4.03.87
Нач.отд.	Ротенский		4.03.87
ГИП	Одинцов		4.03.87
ГИП стр.	Парфенов		4.03.87
Рук. гр.	Кулешова		4.03.87
Провер.	Корнилова		4.03.87
Инжен.	Мазеева		4.03.87

407-03-439.87-АСИ-070

Изделие МШ (МШ-42, МШ-43)

Стадия	Масса	Масштаб
Р	17.8	1:10

Лист | Листов 1

ЭНЕРГОСЕТЬПРОЕКТ
Северо-Западное отделение
Ленинград

Копировал Коз

Формат А3

Инв. № подл. | Подпись и дата | Взам. инв. №
12922 тм т.9

для проектирования

1738/10

Типовые материалы для проектирования 407-03-439.87 Альбом VIII

Рис.1

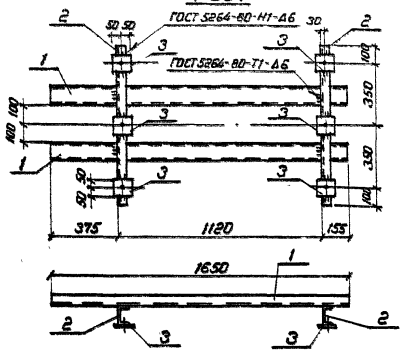

Рис.2

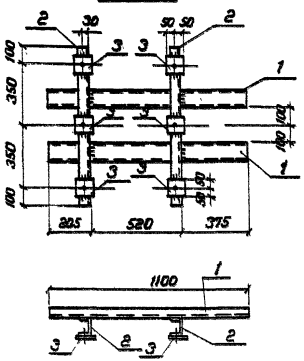

Формат	Зона	Поз.	Обозначение	Наименование	Кол.	Примечание
				Документация		
А3			ТТ	Технические требования		
				Детали		
Б4		2	АСИ-210-06	Швеллер 10-ГОСТ 8240-72* / ВСт.3 КП2-ГОСТ 535-79* ℓ=300	2	7.7 кг
Б4		3	-206	Полоса 6×100-ГОСТ 103-76* / ВСт.3-ГОСТ 535-79* ℓ=100	6	0.5 кг
			Переменные данные для исполнений			
				МШ-44		
				Детали		
Б4		1	АСИ-210-16	Швеллер 10-ГОСТ 8240-72* / ВСт.3-ГОСТ 535-79* ℓ=1650	2	14.2 кг
				МШ-45		
				Детали		
Б4		1	АСИ-210-17	Швеллер 10-ГОСТ 8240-72* / ВСт.3-ГОСТ 535-79* ℓ=1100	2	9.4 кг

Все отверстия ф 17 мм

Обозначение	Марка	Рис.	Масса кг
АСИ-071	МШ-44	1	46.8
-01	МШ-45	2	37.2

Н. контр.	Ковалев		05.03.87
Нач. отд.	Роменский		05.03.87
ГИП	Одинцов		05.03.87
ГИПстр.	Парфенов		05.03.87
Рук. гр.	Кулешова		05.03.87
Провер.	Корнилова		05.03.87
Инжен.	Мазаева		05.03.87

407-03-439.87 - АСИ-071

Изделие МШ (МШ-44, МШ-45)

Стадия	Масса	Масштаб
Р	см. табл.	1:20

Лист | Листов 1

ЭНЕРГОСЕТЬ ПРОЕКТ
Северо-Западное отделение
Ленинград

Инв. № подл. 12922 ТМ-ТБ | Подпись и дата | Взам. инв. №

Копировал Коз.

Формат А3

2238/10

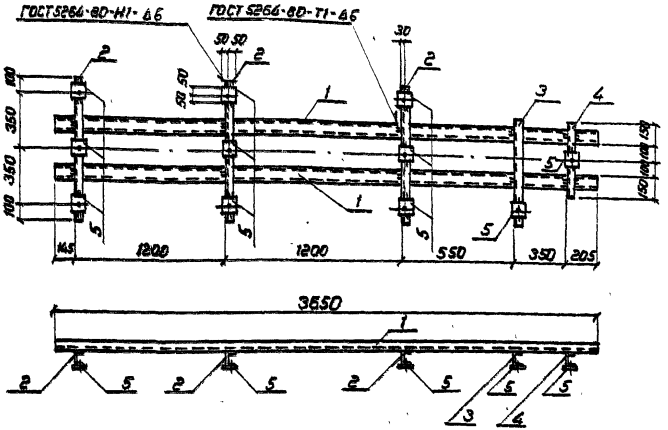

Формат	Зона	Поз.	Обозначение	Наименование	Кол.	Примечание
				Документация		
А3			ТТ	Технические требования		
				Детали		
Б4		1	АСИ-210-18	Швеллер 10-ГОСТ 8240-72* / ВСт3-ГОСТ 535-79* ℓ=3650	2	31.4 кг
Б4		2	-06	То же ℓ=900	3	7.7 кг
Б4		3	-07	То же ℓ=700	1	6.0 кг
Б4		4	-04	То же ℓ=500	1	4.3 кг
Б4		5	-206	Полоса 6×100-ГОСТ 103-76* / ВСт3-ГОСТ 535-79 ℓ=100	11	0.5 кг

Все отверстия ⌀ 17мм

Н.контр.	Ковалев		9.03.87
Нач.отд	Роменский		9.03.87
ГИП	Одинцов		9.03.87
ГИП стр.	Парфенов		9.03.87
Рук.гр.	Кулешова		9.03.87
Провер.	Корнилова		9.03.87
Инженер	Мазаева		9.03.87

407-03-439.87- АСИ-072

Изделие МШ-46

Стадия	Масса	Масштаб
Р	101.7	1:20

Лист | Листов 1

ЭНЕРГОСЕТЬПРОЕКТ
Северо-Западное отделение
Ленинград

Копировал Коз.

Формат А3

Инв. № подл. 12922 ТМ-76 | Подпись и дата | Взам. инв. №

для проектирования

407-03-439.87

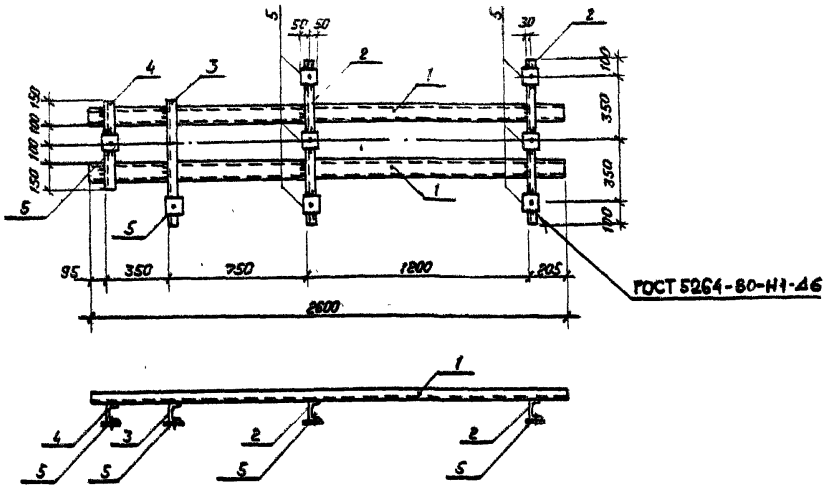

Формат	Зона	Поз	Обозначение	Наименование	Кол.	Примечание
				Документация		
А3			ТТ	Технические требования		
				Детали		
Бч		1	АСИ-210-19	Швеллер 10-ГОСТ 8240-72* / ВСт3-ГОСТ 535-79* ℓ=2600	2	22,3кг
Бч		2	-06	То же ℓ=900	2	7,7кг
Бч		3	-07	То же ℓ=700	1	6,0кг
Бч		4	-04	То же ℓ=500	1	4,3кг
Бч		5	-206	Полоса 6×100-ГОСТ 103-76* / ВСт3-ГОСТ 535-79* ℓ=100	8	0,5кг

Все отверстия ф 17мм.

Н. контр.	Ковалев		5.03.87
Нач. отд.	Роменский		5.03.87
ГИП	Одинцов		5.03.87
ГИПстр.	Панфенов		5.03.87
Рук. гр.	Кулешова		5.03.87
Провер.	Корнилова		5.03.87
Инженер	Мазаева		5.03.87

407-03-439.87 - АСИ-073

Изделие МШ-47

Стадия	Масса	Масштаб
Р	74,3	1:20
Лист	Листов 1	

«ЭНЕРГОСЕТЬПРОЕКТ»
Северо-Западное отделение
Ленинград

Копировал Коз Формат А3

Инв. № подл. | 12922тм-т8 | Подпись и дата | Взам. инв. №

0238/10

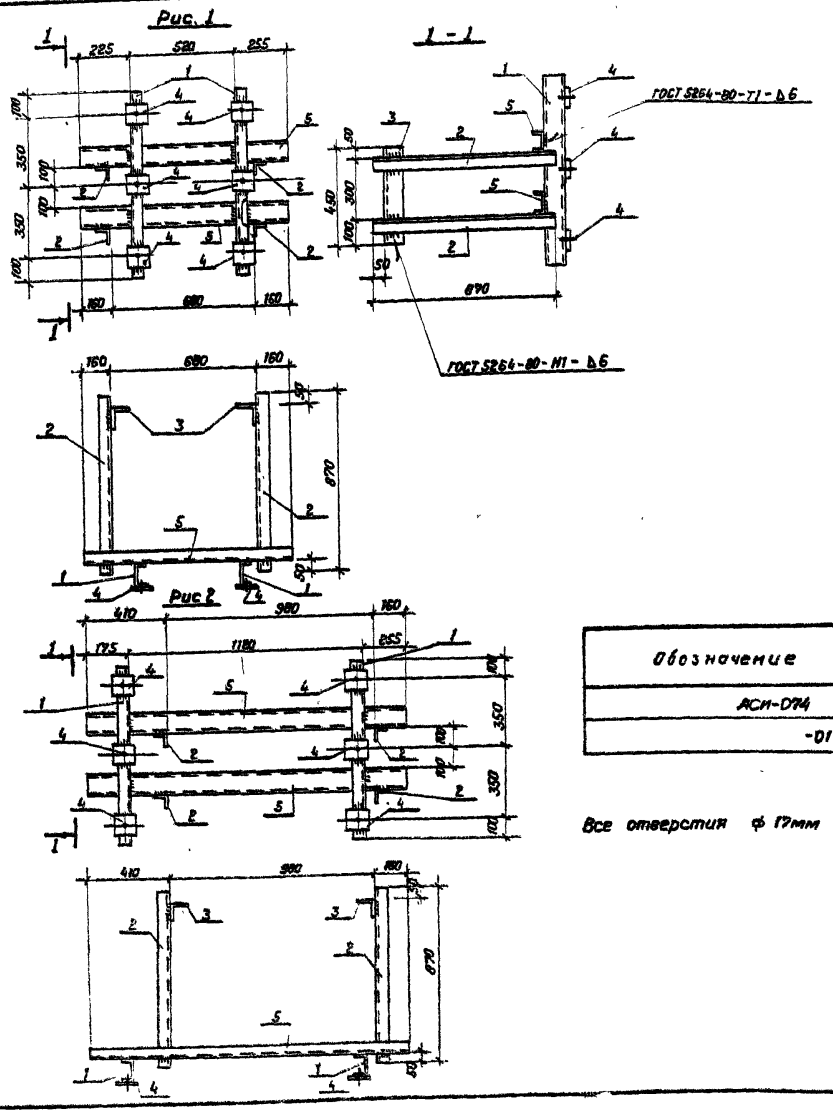

Формат	Зона	Поз.	Обозначение	Наименование	Кол.	Примечание
				Документация		
А3			ТТ	Технические требования		
				Детали		
Б4		1	АСИ-210-06	Швемер $\frac{10\ ГОСТ\ 8240-72^*}{ВСт3-ГОСТ\ 535-79^*}$ ℓ=900	2	7,7 кг
Б4		2	-205-25	Уголок $\frac{63\times63\times5\ ГОСТ\ 8509-86}{ВСт3-ГОСТ\ 535-79^*}$ ℓ=870	4	4,2 кг
Б4		3	-207-29	Уголок $\frac{90\times90\times8\ ГОСТ\ 8509-86}{ВСт3-ГОСТ\ 535-79^*}$ ℓ=450	2	4,9 кг
Б4		4	-206	Полоса $\frac{6\times100-ГОСТ\ 103-76^*}{ВСт3-ГОСТ\ 535-79^*}$ ℓ=100	6	0,5 кг
			Переменные данные для исполнений.			
				МШ-48		
				Детали		
Б4		5	АСИ-210-20	Швемер $\frac{10-ГОСТ\ 8240-72^*}{ВСт3-ГОСТ\ 535-79^*}$ ℓ=1000	2	8,6 кг
				МШ-49		
				Детали		
Б4		5	АСИ-210-21	Швемер $\frac{10-ГОСТ\ 8240-72^*}{ВСт3-ГОСТ\ 535-79^*}$ ℓ=1550	2	13,3 кг

Обозначение	Марка	Рис	Масса кг
АСИ-074	МШ-48	1	62,2
-01	МШ-49	2	71,6

Все отверстия ф 17мм

Н. контр.	Ковалев		5.03.87
Нач.отд.	Роменский		5.03.87
ГИП	Одинцов		5.03.87
ГИП стр.	Парфенов		5.03.87
Рук. гр.	Кулешова		5.03.87
Провер.	Корнилова		5.03.87
Инжен.	Мазиева		5.03.87

407-03-439.87 - АСИ-074

Изделие МШ (МШ-48, МШ-49)

Стадия	Масса	Масштаб
Р	см. табл.	1:20

Лист | Листов 1

ЭНЕРГОСЕТЬПРОЕКТ Северо-Западное отделение Ленинград

Копировал Кол. Формат А3

Инв. № подл. 12922ТМ-18 | Подпись и дата | Взам. инв. №

для проектирования

1-1

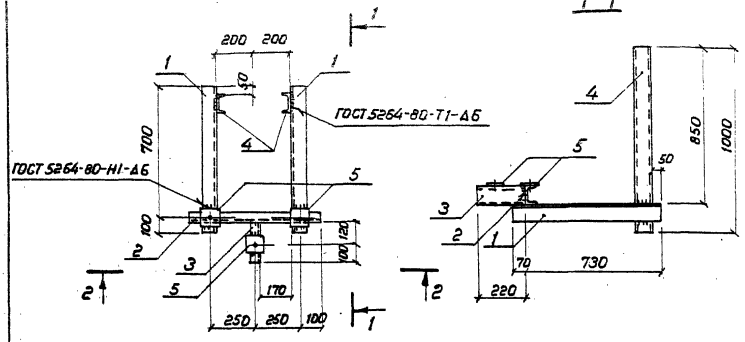

Формат	Зона	Поз.	Обозначение	Наименование	Кол.	Примечание
				Документация		
А3			ТТ	Технические требования		
				Детали		
Б4		1	АСИ-207-30	Уголок 90×30×6-ГОСТ 8509-86 / Вст3-ГОСТ 535-79* ℓ=800	2	8.7 кг
Б4		2	-210-22	Швеллер 10-ГОСТ 8240-72* / Вст3-ГОСТ 535-79* ℓ=700	1	6.0 кг
Б4		3	-23	То же ℓ=220	1	1.9 кг
Б4		4	-20	" ℓ=1000	2	8.6 кг
Б4		5	-206	Полоса 6×100-ГОСТ 103-76* / Вст3-ГОСТ 535-79* ℓ=100	3	4.7 кг

Все отверстия ф 17мм

2-2

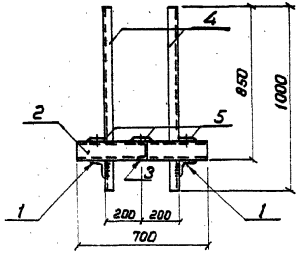

Н. контр.	Ковалев		5.03.87
Нач. отд.	Роменский		5.03.87
ГИП	Одинцов		5.03.87
ГИП стр.	Парфенов		5.03.87
Рук. гр.	Кулешова		5.03.87
Провер.	Корнилова		5.05.87
Инженер	Мазаева		5.03.87

407-03-439.87-АСИ-075

Изделие МШ-50

Стадия	Масса	Масштаб
Р	56.6	1:20
Лист	Листов 1	

ЭНЕРГОСЕТЬПРОЕКТ
Северо-Западное отделение
Ленинград

Копировал Коз. Формат А3

Инв. № подл. 12922тм-тв | Подпись и дата | Взам. инв. №

9238/10

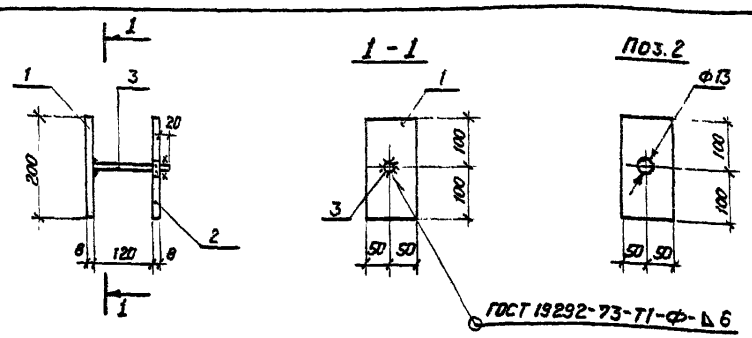

Формат	Зона	Поз.	Обозначение	Наименование	Кол.	Примечание
				Документация		
А3			ТТ	Технические требования		
				Детали		
Б4		1	АСИ-224-03	Полоса $\frac{8\times100\text{-ГОСТ }103\text{-}76^{*}}{\text{ВСт3-ГОСТ }535\text{-}79^{*}}$ ℓ=200	1	1,3 кг
Б4		2	-05	То же ℓ=200	1	1,3 кг
Б4		3	-245-01	А-I-12 ГОСТ 5781-82* ℓ=148	1	0,1 кг

Н.контр.	Ковалев		9.03.87
Нач.отд.	Роменский		9.03.87
ГИП	Одинцов		9.03.87
ГИПстр	Парфенов		9.03.87
Рук.гр.	Кулешова		9.03.87
Провер.	Корнилова		9.03.87
Инженер	Мазаева		9.03.87

407-03-439.87 АСИ-076

Изделие МШ-51

Стадия	Масса	Масштаб
Р	2,7	1:10
Лист	Листов 1	

«ЭНЕРГОСЕТЬПРОЕКТ» Северо-Западное отделение Ленинград

Инв.№подл. | Подпись и дата | Взам.инв.№ | 12922ТМ-ТВ

Формат А4

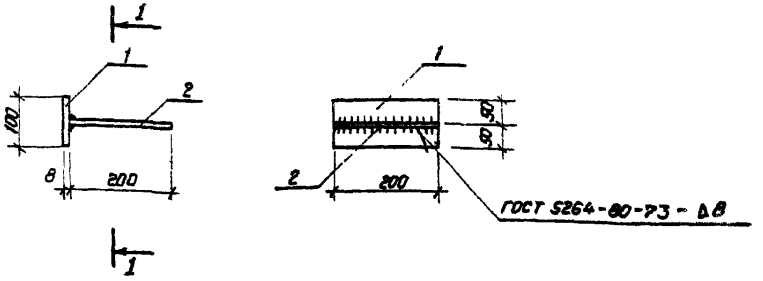

Формат	Зона	Поз	Обозначение	Наименование	Кол.	Примечание
				Документация		
А3			ТТ	Технические требования		
				Детали		
Б4		1	АСИ-224-03	Полоса $\frac{8\times100\text{-ГОСТ }103\text{-}76^{*}}{\text{ВСт3-ГОСТ }535\text{-}79^{*}}$ ℓ=200	1	1,3 кг.
Б4		2	-216-03	Лист $\frac{8\text{-ГОСТ }19903\text{-}74^{*}}{\text{ВСт3-ГОСТ }535\text{-}79^{*}}$ S=200×200	1	2,5 кг.

Н.контр.	Ковалев		9.03.87
Нач.отд.	Роменский		9.03.87
ГИП	Одинцов		9.03.87
ГИПстр	Парфенов		9.03.87
Рук.гр.	Кулешова		9.03.87
Провер.	Корнилова		9.03.87
Инженер	Мазаева		9.03.87

407-03-439.87 - АСИ-077

Изделие МШ-52

Стадия	Масса	Масштаб
Р	3,8	1:10
Лист	Листов 1	

«ЭНЕРГОСЕТЬПРОЕКТ» Северо-Западное отделение Ленинград

Инв.№подл. | Подпись и дата | Взам.инв.№ | 12922ТМ-ТВ

Копировал КОЗ Формат А4

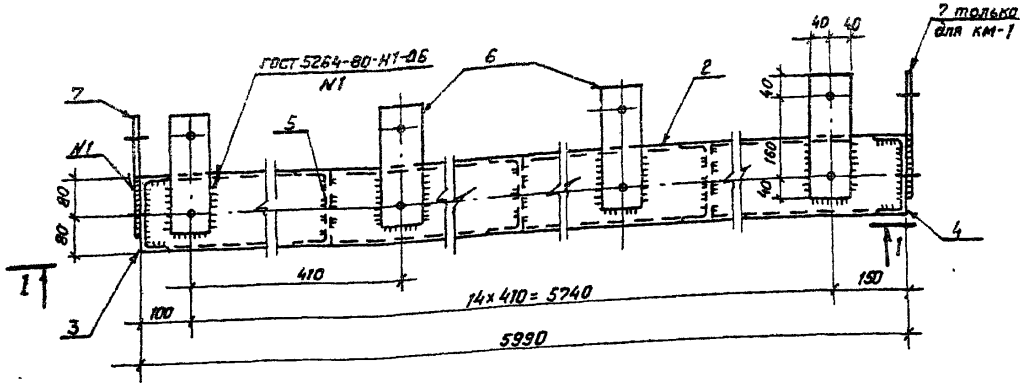

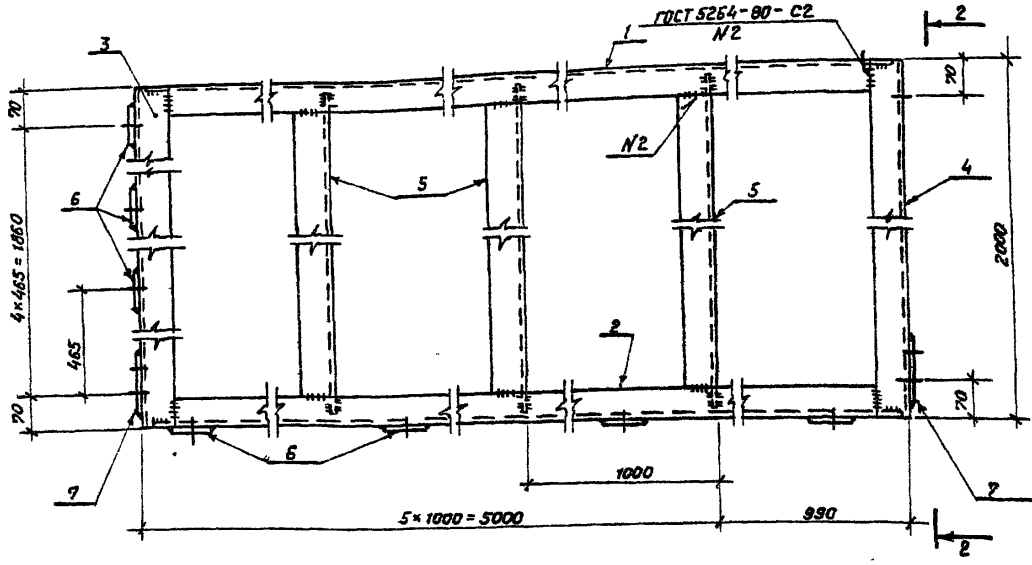

Формат	Зона	Поз	Обозначение	Наименование	Кол.	Примечание
				Документация		
А3			ТТ	Технические требования		
				Детали		
Б4		1	АСИ-211	Швеллер 16-ГОСТ 8240-72* / Вст3 ГОСТ 535-79* L=5978	1	85кг
Б4		2	-01	То же L=5978	1	85кг
Б4		3	-02	" L=2000	1	28,4кг
Б4		4	-03	" L=2000	1	28,4кг
Б4		5	-04	" L=1988	5	28,2кг
Б4		6	-212	Полоса 12×80-ГОСТ 103-76* / Вст3 ГОСТ 535-79* L=240	19	1,8кг
			Переменные данные для исполнений			
				КМ-1		
				Детали		
А4		7	АСИ-213	Лист 12-ГОСТ 19903-74* / Вст3-ГОСТ 14637-79 S=130×240	2	2,9кг
				КМ-2		
				Детали		
А4		7	АСИ-213	Лист 12-ГОСТ 19903-74* / Вст3-ГОСТ 14637-79 S=130×240	1	2,9кг

Обозначение	Марка	Масса кг
АСИ-078	КМ-1	415
-01	КМ-2	412

Н. контр.	Ковалев		4.03.87
Нач. отд.	Роменский		4.03.87
ГИП	Одинцов		4.03.87
ГИП стр.	Парфенов		4.03.87
Рук. гр.	Кулешова		4.03.87
Провер.	Шленова		4.03.87
Инженер	Колинько		4.03.87

407-03-439.87 — АСИ-078

Рама КМ (КМ-1, КМ-2)

Стадия	Масса	Масштаб
Р	см. табл.	1:10
Лист 1	Листов 2	

«ЭНЕРГОСЕТЬПРОЕКТ» Северо-Западное отделение Ленинград

Копировал Коз. Формат А3

Инв. № подл. 12922ТМ-Т8 | Подпись и дата | Взам. инв. №

Типовые материалы для проектирования 407-03-439.87 Альбом VIII

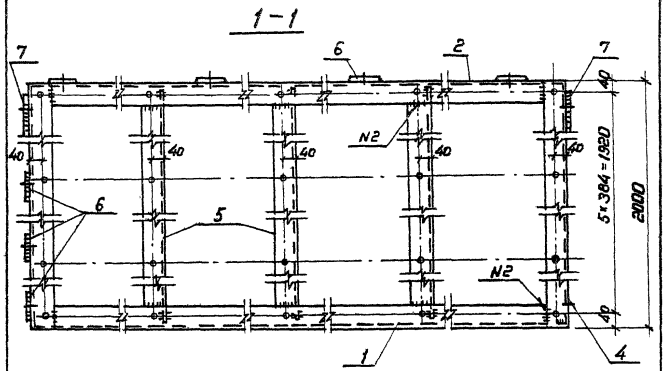

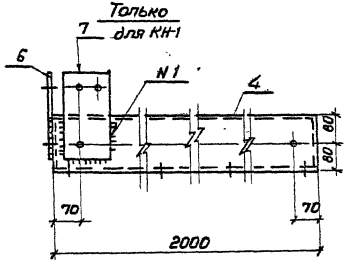

Поз. 7

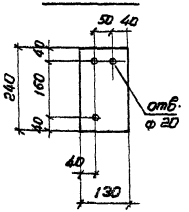

Рез. поз 1, 2, 5

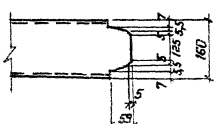

1. Марка КМ-2 зеркальна марке КМ-1
2. Все отверстия ф 10мм, кромв оговоренных.

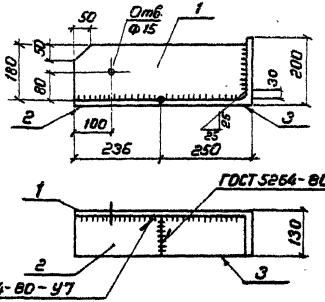

Формат	Зона	Поз	Обозначение	Наименование	Кол.	Примечание
				Документация		
А3			ТТ	Технические требования		
				Детали		
Б4		1	АСИ-213-01	Лист 12-ГОСТ 19903-74* S=180 / Вст3-ГОСТ 14637-79 470	1	8.0кг
Б4		2	-02	То же S=130×235	1	2.8 кг
Б4		3	-214	Уголок 250×250×16 ГОСТ 8509-86 / Вст3 ГОСТ 535-79* L=130	1	80 кг

Марка КМ-6 зеркальна марке КМ-5 и имеет обозначение АСИ-079-01

Н.контр.	Кабалев		9.05.87
Нач.отд.	Ротенский		9.05.87
ГИП	Одинцов		9.05.87
Гл.спец.	Парфенов		9.05.87
Рук.гр.	Купешова		9.05.87
Провер.	Шленова		9.05.87
Инженер	Мазаева		9.05.87

407-03-439.87-АСИ-079

Изделие крепежное КМ (КМ-5, КМ-6)

Стадия	Масса	Масштаб
Р	18.8	
Лист	Листов 1	

ЭНЕРГОСЕТЬПРОЕКТ Северо-Западное отделение Ленинград

Инв.№ подл. 12922тм-тв | Подпись и дата | Взам.инв.№

Копировал Коз. Формат А4

Альбом VIII

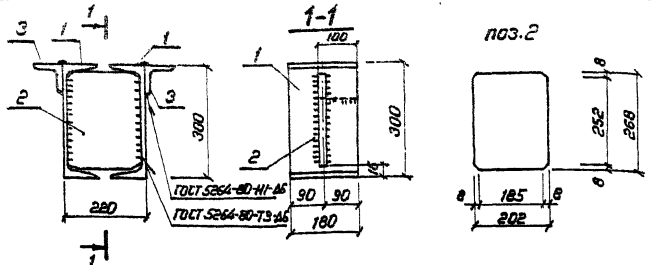

Формат	Зона	Поз.	Обозначение	Наименование	Кол.	Примечание
				Документация		
А3			-ТТ	Технические требования		
				Детали		
Б4		1	АСИ-215	Швеллер $\frac{30\text{-ГОСТ 8240-72*}}{\text{ВСт 3-ГОСТ 535-79*}}$ ℓ=180	2	5.7 кг
А3		2	-216	Лист $\frac{8\text{-ГОСТ 19903-74*}}{\text{ВСт 3-ГОСТ 14637-79}}$ S=202×268	1	2.4 кг
Б4		3	-200-01	Уголок $\frac{75\times75\times6\text{ ГОСТ 8509-86}}{\text{ВСт 3-ГОСТ 535-79*}}$ ℓ=100	2	0.7 кг

Типовые материалы для проектирования 407-03-439.87

Н. контр.	Ковалев		05.03.87
Нач. отд.	Роменский		05.03.87
ГИП	Одинцов		05.03.87
ГИП стр.	Парфенов		05.03.87
Рук. гр.	Кулешова		05.03.87
Провер.	Шленова		05.03.87
Инженер	Колинько		05.03.87

АСИ-080

Столик опорный КМ-8

Стадия	Масса	Масштаб
Р	15.2	1:10

Лист | Листов 1

ЭНЕРГОСЕТЬПРОЕКТ Северо-Западное отделение Ленинград

Формат А4

Инв. № подл. 12922 ТМ-ТВ | Подпись и дата | Взам. инв. №

Альбом VIII

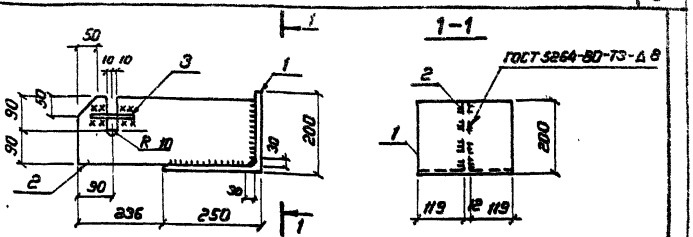

Формат	Зона	Поз.	Обозначение	Наименование	Кол.	Примечание
				Документация		
А3			-ТТ	Технические требования		
				Детали		
Б4		1	АСИ-214-01	Уголок $\frac{250\times250\times16\text{ ГОСТ 8509-86*}}{\text{ВСт 3 ГОСТ 535-79*}}$ ℓ=250	1	15.4 кг
Б4		2	-213-03	Лист $\frac{12\text{-ГОСТ 19903-74*}}{\text{ВСт 3 ГОСТ 14637-79}}$ S=180×470	1	8.0 кг
Б4		3	-217	А-I-16 ГОСТ 5781-82* ℓ=120	2	0.18 кг

Типовые материалы для проектирования 407-03-439.87

Н. контр.	Ковалев		05.03.87
Нач. отд.	Роменский		05.03.87
ГИП	Одинцов		05.03.87
ГИП стр.	Парфенов		05.03.87
Рук. гр.	Кулешова		05.03.87
Провер.	Шленова		05.03.87
Инженер	Колинько		05.03.87

407-03-439.87-АСИ-081

Изделие крепежное КМ-3

Стадия	Масса	Масштаб
Р	23.8	1:10

Лист | Листов 1

ЭНЕРГОСЕТЬПРОЕКТ Северо-Западное отделение Ленинград

Копировал Коз.

Формат А4

Инв. № подл. 12922 ТМ-ТВ | Подпись и дата | Взам. инв. №

2238/10

Альбом VIII

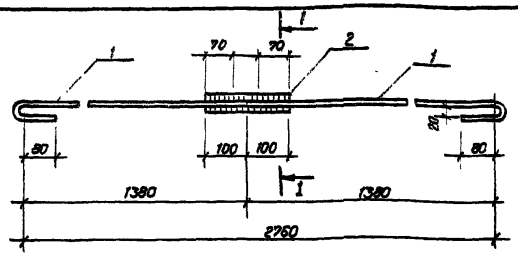

1 - 1
(Повернуто)

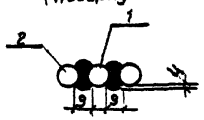

Формат	Зона	Поз.	Обозначение	Наименование	Кол.	Примечание
				Документация		
А3			-ТТ	Технические требования		
				Детали		
Б4		1	АСИ-217-01	А-I-16-ГОСТ 5781-82* ℓ=1485	2	2,35 кг
Б4		2	-02	А-I-16-ГОСТ 5781-82* ℓ=200	2	0,3 кг

Для проектирования

Н. контр.	Ковалев		7.03.87
Нач. отд.	Роменский		7.03.87
ГИП	Одинцов		7.03.87
ГИП стр.	Парфенов		7.03.87
Рук. гр.	Кулешова		7.03.87
Инженер	Колинько		7.03.87
Провер.	Шленова		7.03.87

АСИ-082

Изделие крепежное КМ-7

Стадия	Масса	Масштаб
Р	5,4	1:10
Лист	Листов 1	

«ЭНЕРГОСЕТЬПРОЕКТ» Северо-Западное отделение Ленинград

Фор. А4

12922ТМ-Т9

Альбом VIII

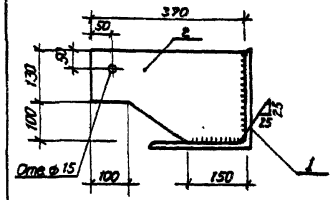

1 - 1

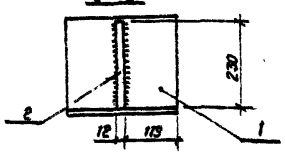

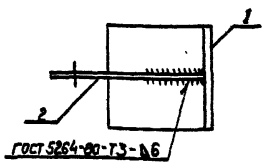

Формат	Зона	Поз.	Обозначение	Наименование	Кол.	Примечание
				Документация		
				Технические требования		
				Детали		
Б4		1	АСИ-214-02	Уголок 250×250×16-ГОСТ 8509-86 / В Ст3 ГОСТ 535-79* ℓ=250	1	15,4 кг
Б4		2	-213-04	Лист 12-ГОСТ 19903-74* / В Ст3 ГОСТ 535-79* S=230×370	1	7,5 кг

Типовые материалы для проектирования

Н. контр.	Ковалев		7.03.87
Нач. отд.	Роменский		7.03.87
ГИП	Одинцов		7.03.87
ГИП стр.	Парфенов		7.03.87
Рук. гр.	Кулешова		7.03.87
Инженер	Колинько		7.03.87
Провер.	Шленова		7.03.87

407-03-439.87 — АСИ-083

Столик КМ-4

Стадия	Масса	Масштаб
Р	22,9	1:10
Лист	Листов 1	

«ЭНЕРГОСЕТЬПРОЕКТ» Северо-Западное отделение Ленинград

Взам. инв. №

Подпись и дата

Инв. № подл. 12922ТМ-Т8

Копировал Каз

Формат А4

223 8/2

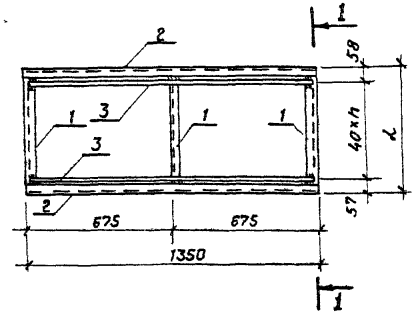

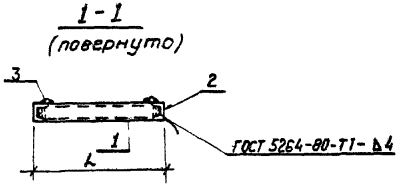

Обозначение	Марка	h	L мм	Масса кг
АСИ-084	РМ1	12	595	74
-01	РМ2	7	345	54

Приварка поз. 3

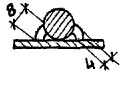

Форма	Зона	Поз.	Обозначение	Наименование	Кол.	Примечание
				Документация		
А3			ТТ	Технические требования		
				Детали		
Б4		2	АСИ-218	Швеллер $\frac{8\text{-ГОСТ 8240-72*}}{8\text{Ст3 ГОСТ 535-79*}}$ ℓ=1350	2	9,5 кг
			Переменные данные для исполнения.			
				РМ1		
				Детали		
Б4		1	АСИ-218-01	Швеллер $\frac{8\text{-ГОСТ 8240-72*}}{8\text{Ст3 ГОСТ 535-79*}}$ ℓ=583	3	4,1 кг
Б4		3	-219	А-I-20 ГОСТ 5781-82* ℓ=1350	13	3,3 кг
				РМ-2		
				Детали		
Б4		1	АСИ-218-02	Швеллер $\frac{8\text{-ГОСТ 8240-72*}}{8\text{Ст3 ГОСТ 535-79*}}$ ℓ=383	3	2,7 кг
Б4		3	-219	А-I-20 ГОСТ 5781-82* ℓ=1350	8	3,3 кг

Н. контр.	Ковалев		4.03.87
Нач. отд.	Роменский		4.03.87
ГИП	Одинцов		4.03.87
ГИП стр.	Парфенов		4.03.87
Рук. гр.	Кулешова		4.03.87
Инженер	Колинько		4.03.87
Провер.	Шленова		4.03.87

407-03-439.87 — АСИ-084

Решетка РМ (РМ 1; РМ-2)

Стадия	Масса	Масштаб
Р	СМ табл.	1:20
Лист	Листов 1	

«ЭНЕРГОСЕТЬПРОЕКТ» Северо-Западное отделение Ленинград

Копировал Коз

Формат А3

2288/10

Альбом VIII

407-03-439.87

Типовые материалы для проектирования

Взам. инв. №

Подпись и дата

Инв. № подл. 12922ТМ-ТВ

Альбом VIII

Типовые материалы для проектирования 407-03-439.87

Формат	Зона	Поз.	Обозначение	Наименование	Кол.	Примечание
				Документация		
А3			-ТТ	Технические требования		
				Детали		
Б4		1	АСИ-218-03	Швеллер 8-ГОСТ 8240-72* / 8 Ст 3-ГОСТ 535-79* ℓ=1440	2	10.2кг
Б4		2	-04	То же ℓ=978	2	6.9кг
Б4		3	-219-01	А-I-20 ГОСТ 5781-82* ℓ=970	34	2.4 кг

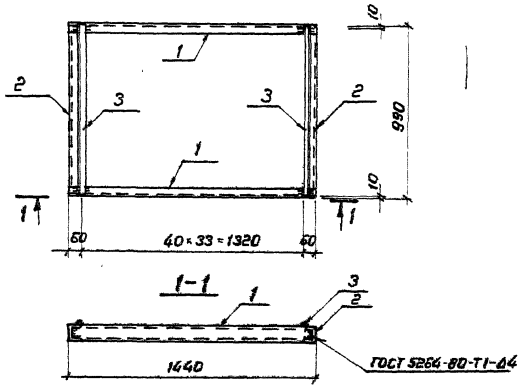

Приварка поз. 3



Н.контр.	Ковалев		05.03.87
Нач.отд.	Романский		05.03.87
ГИП	Одинцов		05.03.87
ГИП стр.	Парфенов		05.03.87
Рук.ер.	Кулешова		05.03.87
Инженер	Колинько		05.03.87

407-03-439.87-АСИ-085

Решетка РМ3

Стадия	Масса	Масштаб
Р	116	1:20

Лист | Листов 1

ЭНЕРГОСЕТЬПРОЕКТ
Северо-Западное отделение
Ленинград

Копировал Коз

Формат А3

Инв.№ подл. 12922тм-тв | Подпись и дата | Взам.инв.№

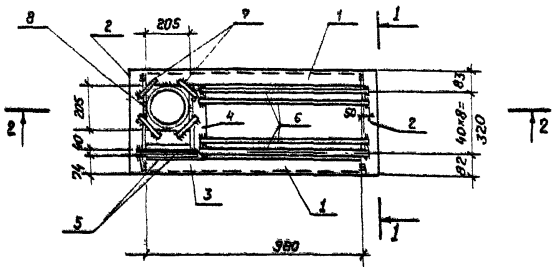

Формат	Зона	Поз	Обозначение	Наименование	Кол.	Примечание
				Документация		
А3			-ТТ	Технические требования		
				Детали		
Б4		1	АСИ-205-06	Уголок 63×63×5 ГОСТ 8509-86 / Ст3 ГОСТ 535-79* ℓ=980	2	4,7 кг.
Б4		2	-07	То же ℓ=465	2	2,3 кг.
Б4		3	-08	" ℓ=200	1	1,0 кг.
Б4		4	-09	" ℓ=350	1	1,7 кг.
Б4		5	-219-02	А-I-20 ГОСТ 5781-82* ℓ=305	2	0,8 кг.
Б4		6	-03	То же ℓ=812	8	2,0 кг.
Б4		7	-04	ℓ=100	4	0,24 кг.
Б4		8	-220	Труба 203×10 ГОСТ 10704-76* / Ст3 ГОСТ 10706-80 ℓ=370	1	17,6 кг.

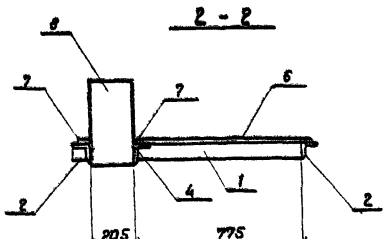

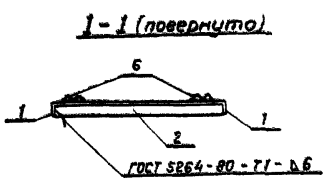

Приварка поз.5...7



Н.контр.	Ковалев		9.03.87
Нач.отд.	Роменский		9.03.87
ГИП	Одинцов		9.03.87
ГИП стр.	Парфенов		9.03.87
Рук. гр.	Кулешова		9.03.87
Провер.	Шленова		9.03.87
Инженер	Калинько		9.03.87

407-03-439.87 - АСИ-086

Решетка РМ4

Стадия	Масса	Масштаб
Р	55	1:20
Лист	Листов 1	

«ЭНЕРГОСЕТЬПРОЕКТ» Северо-Западное отделение Ленинград

Копировал Каз. Формат А3

Инв.№ подл. | Подпись и дата | Взам.инв.№ | 12322ТМ-ТВ

22 38/10

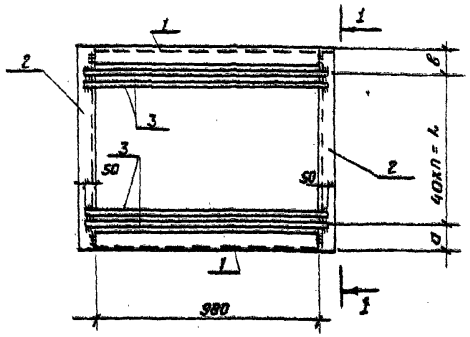

Приварка поз.2



1 - 1
(Повернуто)



Формат	Зона	Поз.	Обозначение	Наименование	Кол.	Примечание
				Документация		
А3			-ТТ	Технические требования		
				Детали		
Б4		1	АСИ-205-06	Уголок $\frac{63\times63\times5\text{-ГОСТ 8509-86}}{\text{ВСт3 ГОСТ 535-79*}}$ ℓ=980	2	4,7 кг.
			Переменные данные	для исполнений		
				РМ 5.		
				Детали		
Б4		2	АСИ-205-10	Уголок $\frac{63\times63\times5\text{-ГОСТ 8509-86}}{\text{ВСт3 ГОСТ 535-79*}}$ ℓ=782	2	3,8 кг.
Б4		3	-219-05	А-I-20-ГОСТ 5781-82* ℓ=1080	19	2,7 кг.
				РМ 6		
				Детали.		
Б4		2	АСИ-205-11	Уголок $\frac{63\times63\times5\text{-ГОСТ 8509-86}}{\text{ВСт3 ГОСТ 535-79*}}$ ℓ=765	2	3,7 кг
Б4		3	-219-05	А-I-20 ГОСТ 5781-82* ℓ=1080	17	2,7 кг

Обозначение	Марка	а мм	L мм	в мм	n	Масса кг.
АСИ-087	РМ5	80	720	80	18	68
-01	РМ6	62	640	63	16	63

Н. контр.	Ковалев		9.01.87
Нач. отд.	Роменский		9.01.87
ГИП	Одинцов		9.01.87
ГИП стр.	Парфенов		9.01.87
Рук. гр.	Кулешова		9.01.87
Провер.	Шленова		9.01.87
Инженер	Колинько		9.01.87

АСИ-087

Решетка РМ (РМ5, РМ6)

Стадия	Масса	Масштаб
Р	см. табл.	1:20

Лист | Листов 1

«ЭНЕРГОСЕТЬПРОЕКТ»
Северо-Западное отделение
Ленинград

Копировал Коз.

Формат А.

Инв. № подл. 12922 ТМ-ТВ | Подпись и дата | Взам. инв. №

Типовые ... для проектирования

Альбом VIII

407-03-439.87

Типовые материалы для проектирования

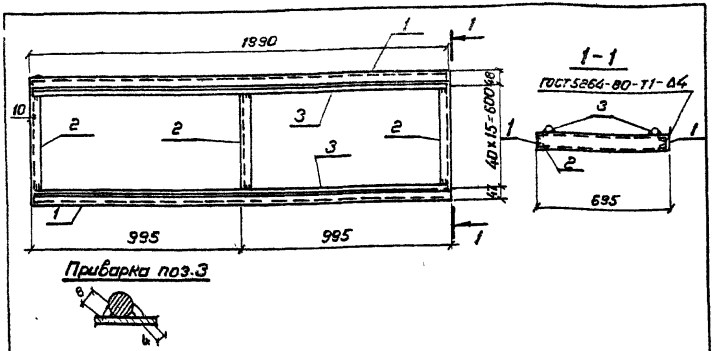

Формат	Зона	Поз.	Обозначение	Наименование	Кол.	Примечание
				Документация		
А3			ТТ	Технические требования		
				Детали		
Б4		1	АСИ-218-05	Швеллер 8-ГОСТ 8240-72* / ВСт3-ГОСТ 535-79* ℓ=1990	2	14 кг
Б4		2	-06	То же ℓ=683	3	4.8 кг
Б4		3	-219-06	А-I-20 ГОСТ 5781-82* ℓ=1970	16	4.9 кг

Н. контр.	Ковалев		9.03.87
Нач. отд.	Роменский		9.03.87
ГИП	Одинцов		9.03.87
ГИП стр.	Парфенов		9.03.87
Рук. гр.	Кулешова		9.03.87
Провер.	Шленова		9.03.87
Инженер	Колинько		9.03.87

407-03-439.87-АСИ-088

Решетка РМ7

Стадия	Масса	Масштаб
Р	121	1:20

Лист | Листов 1

ЭНЕРГОСЕТЬПРОЕКТ Северо-Западное отделение Ленинград

Формат А4

Инв. № подл. 12922 тм-т8 | Подпись и дата | Взам. инв. №

Альбом VIII

407-03-439.87

Типовые материалы для проектирования

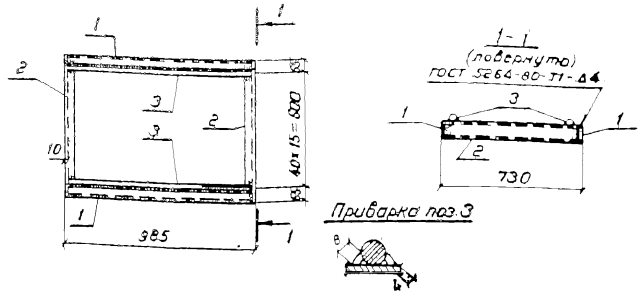

Формат	Зона	Поз.	Обозначение	Наименование	Кол.	Примечание
				Документация		
А3			ТТ	Технические требования		
				Детали		
Б4		1	АСИ-218-07	Швеллер 8-ГОСТ 8240-72* / ВСт3-ГОСТ 535-79* ℓ=985	2	7.0 кг
Б4		2	-08	То же ℓ=718	2	5.1 кг
Б4		3	-219-07	А-I-20 ГОСТ 5781-82* ℓ=965	11	2.4 кг

Н. контр.	Ковалев		9.03.87
Нач. отд.	Роменский		9.03.87
ГИП	Одинцов		9.03.87
ГИП стр.	Парфенов		9.03.87
Рук. гр.	Кулешова		9.03.87
Провер.	Шленова		9.03.87
Инженер	Колинько		9.03.87

407-03-439.87-АСИ-089

Решетка РМ8

Стадия	Масса	Масштаб
Р	51	1:20

Лист | Листов 1

ЭНЕРГОСЕТЬПРОЕКТ Северо-Западное отделение Ленинград

Копировал Коз.

Формат А4

Инв. № подл. | Подпись и дата | Взам. инв. №

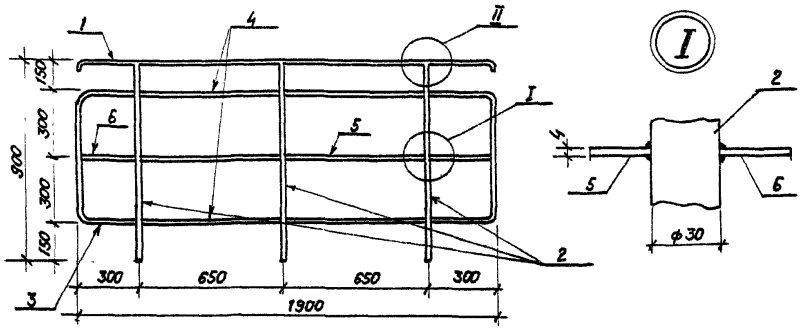

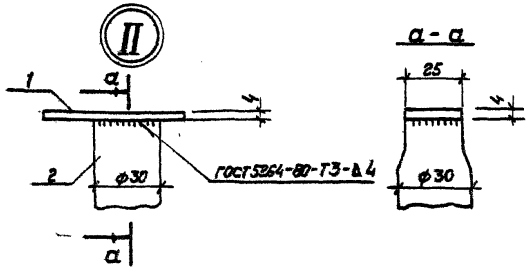

Формат	Зона	Поз.	Обозначение	Наименование	Кол.	Примечание
				Документация		
А3			-ТТ	Технические требования		
				Детали		
Б4		1	АСИ-221	Полоса 4х25-ГОСТ 103-76* / Ст3 ГОСТ 535-79* ℓ=1650	1	1,3 кг
Б4		2	-222	Труба 30х4-ГОСТ 10704-76* / Ст3 ГОСТ 535-79* ℓ=900	3	0,9 кг
Б4		3	-01	То же ℓ=1200	2	1,2 кг
Б4		4	-02	-"- ℓ=650	4	0,65 кг
Б4		5	-221-01	Полоса 4х25 ГОСТ 103-76* / Ст3 ГОСТ 535-79* ℓ=650	2	0,5 кг
Б4		6	-02	То же ℓ=300	2	0,24 кг

Н. контр.	Ковалев		4.03.87
Нач. отд.	Ратенский		4.03.87
ГИП	Одинцов		4.03.87
ГИП стр.	Парфенов		4.03.87
Рук. гр.	Кулешова		4.03.87
Провер.	Шлемова		4.03.87
Инженер	Калинько		4.03.87

407-03-439.87 — АСИ-090

Ограждение ЛП-1

Стадия	Масса	Масштаб
Р	10,5	1:10
Лист	Листов 1	

«ЭНЕРГОСЕТЬПРОЕКТ» Северо-Западное отделение г. Ленинград

Копировал КОЗ

Формат А3

Инв. № подл. | Подпись и дата | Взам. инв. №

12827-ТМ-ТВ

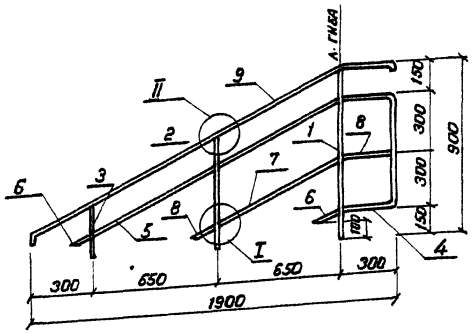

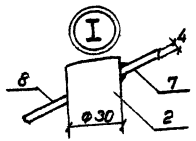

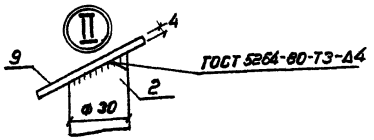

Формат	Зона	Поз	Обозначение	Наименование		Кол.	Примечание
				Документация			
А3			-ТТ	Технические требования			
				Детали			
Б4		1	АСИ-222	Труба 30×1,4-ГОСТ 10704-76* / В Ст3 ГОСТ 10705-80	ℓ=900	1	0.9 кг
Б4		2	-03	То же	ℓ=600	1	0.6 кг
Б4		3	-04	"	ℓ=300	1	0.3 кг
Б4		4	-01	"	ℓ=1200	1	1.2 кг
Б4		5	-05	"	ℓ=730	2	0.7 кг
Б4		6	-06	"	ℓ=110	2	0.1 кг
Б4		7	-221-03	Полоса 4×25-ГОСТ 103-76* / В Ст3-ГОСТ 535-79*	ℓ=730	1	0.6 кг
Б4		8	-04	То же	ℓ=110	2	0.1 кг
Б4		9	-05	"	ℓ=2070	1	1.6 кг

Н.контр.	Ковалев		05.03.87
Нач.отд.	Роменский		05.03.87
ГИП	Одинцов		05.03.87
ГИП стр.	Парфенов		05.03.87
Рук. гр.	Купешова		05.03.87
Провер.	Шленова		05.03.87
Инженер	Колинько		05.03.87

407-03-439.87 - АСИ-091

Ограждение ЛП-2

Стадия	Масса	Масштаб
Р	7.0	1:10
Лист	Листов 1	

ЭНЕРГОСЕТЬПРОЕКТ
Северо-Западное отделение
Ленинград

Копировал Коз.

Формат А3

Инв. № подл. | Подпись и дата | Взам. инв. №
12922-тм-16

2285/10

Альбом VIII

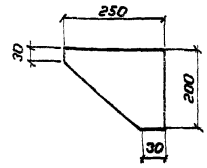

Н. контр.	Ковалев		4.03.87
Нач. отд.	Роменский		4.03.87
ГИП	Одинцов		4.03.87
ГИП стр.	Парфенов		4.03.87
Рук. гр.	Кулешова		4.03.87
Провер.	Шленова		4.03.87
Инженер	Мазаева		4.03.87

407-03-439.87 - АСИ-092

Деталь крепежная МК-2

Стадия	Масса	Масштаб
Р	1.6	1:10

Лист | Листов 1

Лист 6-ГОСТ 19903-74* / ВСт3-ГОСТ 14637-79

ЭНЕРГОСЕТЬПРОЕКТ Северо-Западное отделение Ленинград

Формат А5

12922тм-ТВ

Альбом VIII

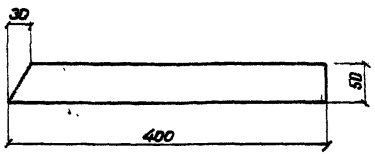

Н. контр.	Ковалев		4.03.87
Нач. отд.	Роменский		4.03.87
ГИП	Одинцов		4.03.87
ГИП стр.	Парфенов		4.03.87
Рук. гр.	Кулешова		4.03.87
Провер.	Шленова		4.03.87
Инженер	Мазаева		4.03.87

407-03-439.87 - АСИ-093

Деталь крепежная МК-6

Стадия	Масса	Масштаб
Р	1.3	1:5

Лист | Листов 1

Полоса 8х50-ГОСТ 103-76* / ВСт3-ГОСТ 535-79*

ЭНЕРГОСЕТЬПРОЕКТ Северо-Западное отделение Ленинград

Формат А5

12922тм-ТВ

Альбом VIII

Типовые материалы для проектирования 407-03-439.87

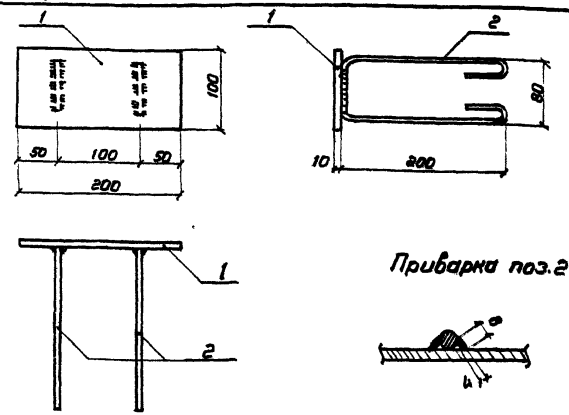

Формат	Зона	Поз.	Обозначение	Наименование	Кол.	Примечание
				Документация		
А3			-ТТ	Технические требования		
				Детали		
Б4		1	АСИ-202-04	Лист 10-ГОСТ-19903-74* / ВСт3-ГОСТ 14637-79 S=100×200	1	1.57 кг
Б4		2	-201-01	А-I-8 ГОСТ 5781-82* ℓ=600	2	0.23 кг

Н. контр.	Ковалев		4.03.87
Нач. отд.	Роменский		4.03.87
ГИП	Одинцов		4.03.87
ГИП стр.	Парфенов		4.03.87
Рук. гр.	Кулешова		4.03.87
Провер.	Шленова		4.03.87
Инженер	Мазаева		4.03.87

407-03-439.87 - АСИ-094

Деталь закладная МК-7

Стадия	Масса	Масштаб
Р	2.0	1:5

Лист | Листов 1

ЭНЕРГОСЕТЬПРОЕКТ Северо-Западное отделение Ленинград

Формат А4

Инв. № подл. | Подпись и дата | Взам. инв. №

12922тм-ТВ

Копировал Коз.

1238/10

Типовые материалы для проектирования 407-03-439.87 Альбом VIII

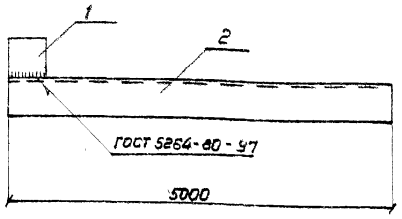

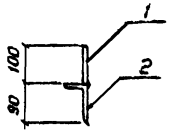

Формат	Зона	Поз.	Обозначение	Наименование	Кол.	Примечание
				Документация		
А3			-ТТ	Технические требования		
				Детали		
Б4		1	АСИ-224-01	Полоса 8×100 ГОСТ 103-76* / ВСт3-ГОСТ 14637-79 ℓ=100	1	0.6 кг
Б4		2	-234	Уголок 90×56×6 ГОСТ 8510-86 / ВСт3-ГОСТ 535-79* ℓ=5000	1	33.5 кг

Н. контр.	Ковалев		05.03.87
Нач. отд.	Роменский		05.03.87
ГИП	Одинцов		05.03.87
ГИП стр.	Парфенов		05.03.87
Рук. гр.	Кулешова		05.03.87
Провер.	Шленова		05.03.87
Инженер	Харитонова		05.03.87

407-03-439.87 - АСИ-095

Деталь крепежная МК-3

Стадия	Масса	Масштаб
Р	34.1	1:10
Лист	Листов 1	

ЭНЕРГОСЕТЬПРОЕКТ Северо-Западное отделение Ленинград

Копировал Коз. Формат А4

Инв. № подл. 12922 тм-тв | Подпись и дата | Взам. инв. №

Типовые материалы для проектирования 407-03-439.87 Альбом VIII

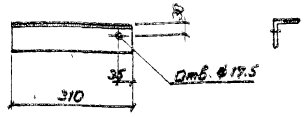

Н. контр.	Ковалев		05.03.87
Нач. отд.	Роменский		05.03.87
ГИП	Одинцов		05.03.87
ГИП стр.	Парфенов		05.03.87
Рук. гр.	Кулешова		05.03.87
Провер.	Шленова		05.03.87
Инженер	Харитонова		05.03.87

407-03-439.87 - АСИ-096

Изделие МК-34

Стадия	Масса	Масштаб
Р	1.5	1:10
Лист	Листов 1	

Уголок 63×63×5-ГОСТ 8509-86 / ВСт3-ГОСТ 535-79*

ЭНЕРГОСЕТЬПРОЕКТ Северо-Западное отделение Ленинград

Формат А5

Инв. № подл. 12922 тм-тв | Подпись и дата | Взам. инв. №

2238/10

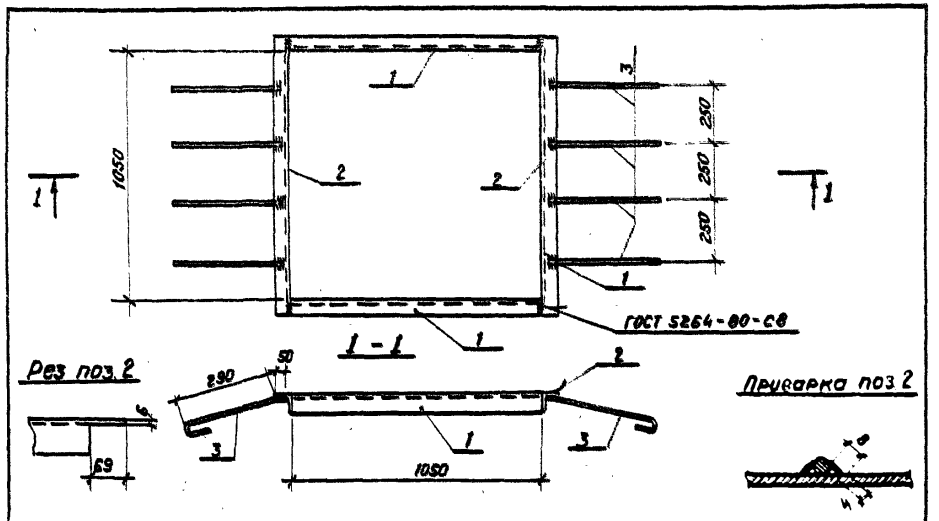

Формат	Зона	Поз.	Обозначение	Наименование	Кол.	Примечание
				Документация		
А3			-ТТ	Технические требования		
				Детали		
Б4		1	АСИ-200-02	Уголок $\frac{75\times75\times6\text{-ГОСТ 8509-86}}{\text{ВСт3-ГОСТ 535-79*}}$ ℓ=1050	2	7,2 кг
Б4		2	-03	То же ℓ=1200	2	8,3 кг
Б4		3	-201-02	А-I-8-ГОСТ 5781-82* ℓ=400	8	0,2 кг

Нор. кон.	Ковалев		09.03.87
Нач. отд.	Роменский		09.03.87
ГИП	Одинцов		09.03.87
ГИП стр.	Парфенов		09.03.87
Рук. гр.	Кулешова		09.03.87
Провер.	Шленова		09.03.87
Инженер	Мазаева		09.03.87

407-03-439.87- АСИ-097

Деталь обрамления МК-10

Стадия	Масса	Масштаб
Р	32,6	1:20
Лист	Листов 1	

«ЭНЕРГОСЕТЬПРОЕКТ» Северо-Западное отделение Ленинград

Фор. т. А4

12922ТМ-18

Альбом VIII

407-03-439.87

Типовые материалы для проектирования

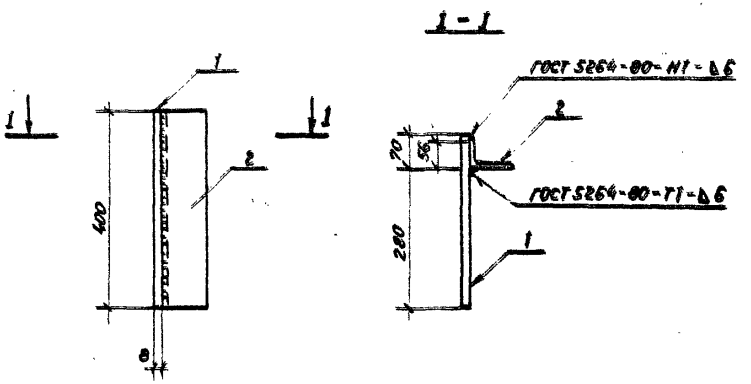

Формат	Зона	Поз.	Обозначение	Наименование	Кол.	Примечание
				Документация		
А3			-ТТ	Технические требования		
				Детали		
Б4		1	АСИ-216-02	Лист $\frac{8\text{-ГОСТ 19903-74*}}{\text{ВСт3-ГОСТ 14637-79}}$ S=350×400	1	8,8 кг
Б4		2	-234-01	Уголок $\frac{90\times56\times6\text{-ГОСТ 8510-86}}{\text{ВСт3-ГОСТ 535-79*}}$ ℓ=400	1	2,7 кг

Нор. кон.	Ковалев		09.03.87
Нач. отд.	Роменский		09.03.87
ГИП	Одинцов		09.03.87
ГИП стр.	Парфенов		09.03.87
Рук. гр.	Кулешова		09.03.87
Провер.	Шленова		09.03.87
Инженер	Мазаева		09.03.87

407-03-439.87 - АСИ-098

Деталь крепежная МК-11

Стадия	Масса	Масштаб
Р	11,5	1:10
Лист	Листов 1	

«ЭНЕРГОСЕТЬПРОЕКТ» Северо-Западное отделение Ленинград

Копировал Коз

Формат А4

Взам. инв. №

Подпись и дата

Инв. № подл. 12922ТМ-18

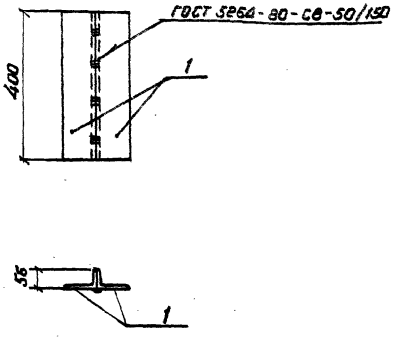

Формат	Зона	Поз.	Обозначение	Наименование	Кол.	Примечание
				Документация		
А3			-ТТ	Технические требования		
				Детали		
Б4	1		АСИ-234-01	Уголок 90×56×6 ГОСТ 8510-86 / В Ст3 ГОСТ 535-79* ℓ=400	2	2.7 кг

Н. контр.	Ковалев		05.03.87	407-03-439.87 - АСИ-099
Нач. отд.	Роменский		05.03.87	Деталь крепежная МК-12
ГИП	Одинцов		05.03.87	Стадия: Р; Масса: 5.4; Масштаб: 1:10
ГИП стр.	Парфенов		05.03.87	Лист; Листов 1
Рук. гр.	Купешова		05.03.87	ЭНЕРГОСЕТЬПРОЕКТ Северо-Западное отделение Ленинград
Провер.	Шленова		05.03.87	
Инженер	Мазаева		05.03.87	

Инв. № подл. 12922 тт-18 | Подпись и дата | Взам. инв. №

Формат А4

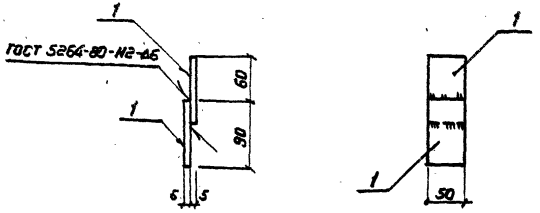

Формат	Зона	Поз.	Обозначение	Наименование	Кол.	Примечание
				Документация		
А3			-ТТ	Технические требования		
				Детали		
Б4	1		АСИ-229-01	Полоса 6×50 ГОСТ 103-76* / В Ст3 ГОСТ 535-79* ℓ=90	2	0.2 кг

Н. контр.	Ковалев		05.03.87	407-03-439.87 - АСИ-100
Нач. отд.	Роменский		05.03.87	Изделие крепежное МК-14
ГИП	Одинцов		05.03.87	Стадия: Р; Масса: 0.4; Масштаб: 1:5
ГИП стр.	Парфенов		05.03.87	Лист; Листов 1
Рук. гр.	Купешова		05.03.87	ЭНЕРГОСЕТЬПРОЕКТ Северо-Западное отделение Ленинград
Провер.	Шленова		05.03.87	
Инженер	Мазаева		05.03.87	

Инв. № подл. 12922 тт-18 | Подпись и дата | Взам. инв. №

Копировал Коз. Формат А4

2938/10

Альбом VIII
407-03-439.87
Типовые материалы для проектирования

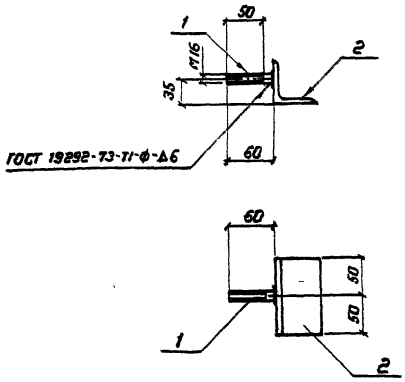

Формат	Зона	Поз.	Обозначение	Наименование	Кол.	Примечание
				Документация		
А3			-ТТ	Технические требования		
				Детали		
Б4		1	АСИ-217-05	А-I-16 ГОСТ 5781-82* ℓ=60	1	0.1 кг
Б2		2	-205-16	Уголок 63×63×5-ГОСТ 8509-86 / Вст.3-ГОСТ 535-79* ℓ=100	1	0.57 кг

Н.контр.	Ковалев		09.03.87	407-03-439.87 - АСИ-101
Нач.отд.	Романский		09.03.87	Изделие крепежное МК-15
ГИП	Одинцов		09.03.87	Стадия: Р; Масса: 0.67; Масштаб: 1:5
ГИПстр.	Парфенов		09.03.87	Лист; Листов 1
Рук.гр.	Кулешова		09.03.87	ЭНЕРГОСЕТЬПРОЕКТ Северо-Западное отделение Ленинград
Провер.	Шленова		09.03.87	
Инженер	Мазаева		09.03.87	

Инв.№ подл. | Подпись и дата | Взам.инв.№ | 12922-ТМ-ТТ

Формат А4

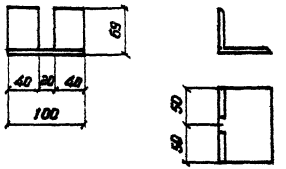

Н.контр.	Ковалев		09.03.87	407-03-439.87 - АСИ-102
Нач.отд.	Романский		09.03.87	Изделие крепежное МК-16
ГИП	Одинцов		09.03.87	Стадия: Р; Масса: 0.7; Масштаб: 1:5
ГИПстр.	Парфенов		09.03.87	Лист; Листов 1
Рук.гр.	Кулешова		09.03.87	ЭНЕРГОСЕТЬПРОЕКТ Северо-Западное отделение Ленинграда
Провер.	Шленова		09.03.87	
Инженер	Мазаева		09.03.87	

Уголок 75×75×6-ГОСТ 8509-86 / ВСт.3-ГОСТ 535-79*

Инв.№ подл. | Подпись и дата | Взам.инв.№ | 12922-ТМ-ТТ

Формат А5

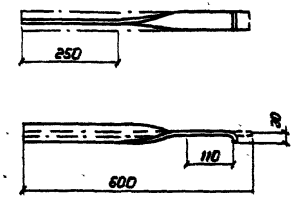

Н.контр.	Ковалев		09.03.87	407-03-439.87 - АСИ-103
Нач.отд.	Романский		09.03.87	Изделие крепежное МК-13
ГИП	Одинцов		09.03.87	Стадия: Р; Масса: 1.0; Масштаб: 1:10
ГИПстр.	Парфенов		09.03.87	Лист; Листов 1
Рук.гр.	Кулешова		09.03.87	ЭНЕРГОСЕТЬПРОЕКТ Северо-Западное отделение Ленинград
Провер.	Шленова		09.03.87	
Инженер	Мазаева		09.03.87	

Полоса 4×50-ГОСТ 103-76* / ВСт.3-ГОСТ 535-79*

Инв.№ подл. | Подпись и дата | Взам.инв.№ | 12922-ТМ-ТТ

Копировал Кез.

Формат А4

Альбом VIII

407-03-439.87

Типовые материалы для проектирования

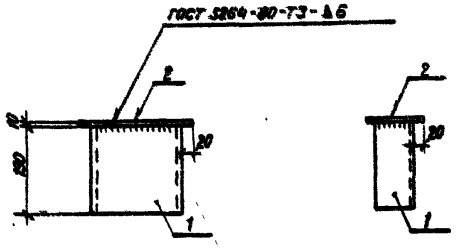

Формат	Зона	Поз.	Обозначение	Наименование	Кол.	Примечание
				Документация		
А3			-ТТ	Технические требования		
				Детали		
Б4		1	АСИ-208-02	Швеллер 20-ГОСТ 8240-72* / ВСт3-ГОСТ 535-79* ℓ=190	1	3,5 кг.
Б4		2	-208-05	Лист 10-ГОСТ 19903-74* / ВСт3-ГОСТ 14637-79 S=120×240	1	2,3 кг.

Инв. № подл. | 12922ТМ-ТВ | Подпись и дата | Взам. инв. №

Нор. кон.	Ковалев		9.03.87
Нач. отд.	Роменский		9.03.87
ГИП	Одинцов		9.03.87
ГИП стр.	Парфенов		9.03.87
Рук. гр.	Кулешова		9.03.87
Провер.	Шленова		9.03.87
Инженер	Мазаева		9.03.87

407-03-439.87 - АСИ-104

Изделие крепежное МК-17.

Стадия	Масса	Масштаб
Р	5,8 кг.	1:10
Лист	Листов 1	

«ЭНЕРГОСЕТЬПРОЕКТ» Северо-Западное отделение Ленинград

Формат А4

Альбом VIII

407-03-439.87

Типовые материалы для проектирования

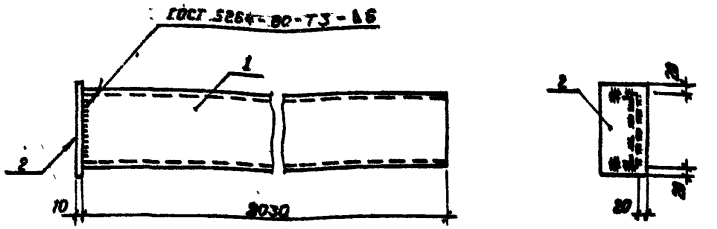

Формат	Зона	Поз.	Обозначение	Наименование	Кол.	Примечание
				Документация		
А3			-ТТ	Технические требования		
				Детали		
Б4		1	АСИ-211-05	Швеллер 16-ГОСТ 8240-72* / ВСт3-ГОСТ 535-79* ℓ=2030	1	28,5 кг.
Б4		2	-235	Полоса 10×180-ГОСТ 103-76* / ВСт3-ГОСТ 535-79* ℓ=200	1	1,6 кг.

Инв. № подл. | 12922ТМ-ТВ | Подпись и дата | Взам. инв. №

Нор. кон.	Ковалев		9.03.87
Нач. отд.	Роменский		9.03.87
ГИП	Одинцов		9.03.87
ГИП стр.	Парфенов		9.03.87
Рук. гр.	Кулешова		9.03.87
Провер.	Шленова		9.03.87
Инженер	Мазаева		9.03.87

407-03-439.87 - АСИ-105

Изделие крепежное МК-18

Стадия	Масса	Масштаб
Р	30,4	1:10
Лист	Листов 1	

«ЭНЕРГОСЕТЬПРОЕКТ» Северо-Западное отделение Ленинград

Копировал Коз.

Формат А4

2938/10

Альбом VIII

407-03-439.87

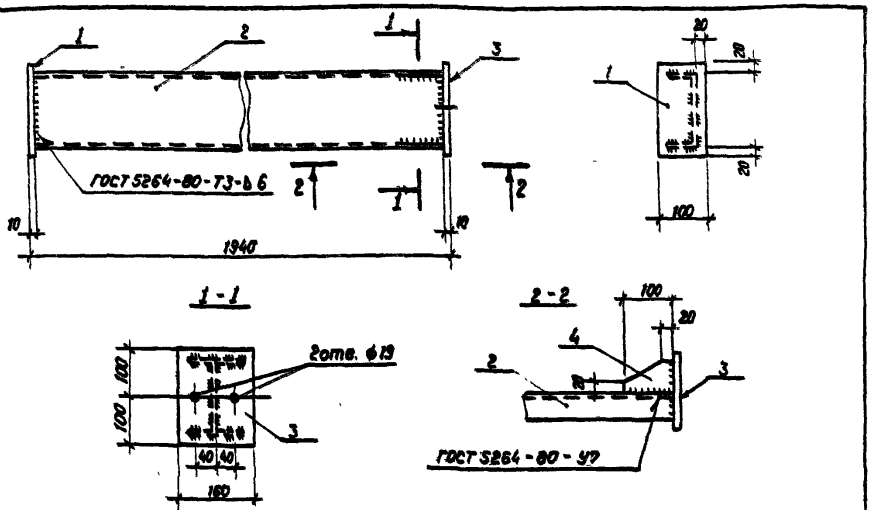

Типовые материалы для проектирования

Формат	Зона	Поз.	Обозначение	Наименование	Кол.	Примечание
				Документация		
А3			ТТ	Технические требования		
				Детали.		
Б4		1	АСИ-235	Полоса $\frac{10\times100\text{-ГОСТ 103-76*}}{\text{ВСт3-ГОСТ 535-79*}}$ $l=200$	1	1,57 кг.
Б4		2	-211-06	Швеллер $\frac{16\text{-ГОСТ 8240-72*}}{\text{ВСт3-ГОСТ 535-79*}}$ $l=1920$	1	27,3 кг.
Б4		3	-202-06	Лист $\frac{10\text{-ГОСТ 103-76*}}{\text{ВСт3-ГОСТ 535-79*}}$ $S=160\times300$	1	2,5 кг.
Б4		4	-224-02	Полоса $\frac{8\times100\text{ ГОСТ 103-76*}}{\text{ВСт3-ГОСТ 535-79*}}$ $l=65$	2	0,4 кг.

Нор. кон.	Ковалев		9.03.87
Нач. отд.	Роменский		9.03.87
ГИП	Одинцов		9.03.87
ГИП стр.	Парфенов		9.03.87
Рук. гр.	Кулешова		9.03.87
Провер.	Шленова		9.03.87
Инженер	Мазаева		9.03.87

407-03-439.87 – АСИ-106

Стойка МК-23

Стадия	Масса	Масштаб
Р	32.2	1:10

Лист | Листов

«ЭНЕРГОСЕТЬПРОЕКТ» Северо-Западное отделение Ленинград

Формат А4

Инв. № подл. 12922ТМ-ТВ | Подпись и дата | Взам. инв. №

Альбом VIII

407-03-439.87

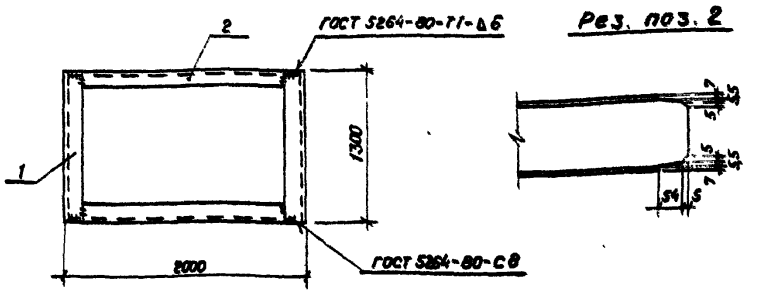

Типовые материалы для проектирования

Формат	Зона	Поз.	Обозначение	Наименование	Кол.	Примечание.
				Документация		
А3			ТТ	Технические требования		
				Детали.		
Б4		1	АСИ-211-07	Швеллер $\frac{16\text{-ГОСТ 8240-72*}}{\text{ВСт3-ГОСТ 535-79*}}$ $l=1300$	2	18,5 кг.
Б4		2	-04	То же $l=1988$	2	28,4 кг.

Нор. кон.	Ковалев		9.03.87
Нач. отд.	Роменский		9.03.87
ГИП	Одинцов		9.03.87
ГИП стр.	Парфенов		9.03.87
Рук. гр.	Кулешова		9.03.87
Провер.	Шленова		9.03.87
Инженер	Мазаева		9.03.87

407-03-439.87 – АСИ-107

Площадка МК-24

Стадия	Масса	Масштаб
Р	95,8	1:40

Лист | Листов 1

«ЭНЕРГОСЕТЬПРОЕКТ» Северо-Западное отделение Ленинград

Копировал Кол. | Формат А4

Инв. № подл. 12922ТМ-ТВ | Подпись и дата | Взам. инв. №

1938/10

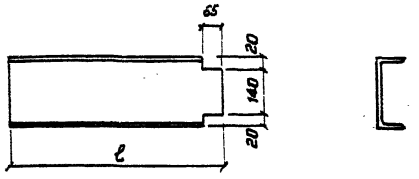

Обозначение	Марка	ℓ мм	Масса кг
АСИ-108	МК-19	5080	82.8
-01	МК-20	5480	89.3
-02	МК-21	640	10.4
-03	МК-22	200	3.3

Н. контр.	Ковалев		05.03.87
Нач. отд.	Ротенский		05.03.87
ГИП	Одинцов		05.03.87
ГИП стр.	Порфенов		05.03.87
Рук. гр.	Кулешова		05.03.87
Провер.	Шленова		05.03.87
Инженер	Мазаева		05.03.87

407-03-439.87- АСИ-108

Балка МК (МК 19 ... МК 22)

Швеллер 18-ГОСТ 8240-72*
ВСт3-ГОСТ 535-79*

Стадия	Масса	Масштаб
Р	см. табл.	1:10
Лист	Листов 1	

ЭНЕРГОСЕТЬПРОЕКТ Северо-Западное отделение Ленинград

Формат А4

Инв. № подл. 12922тм-ТВ | Подпись и дата | Взам. инв. №

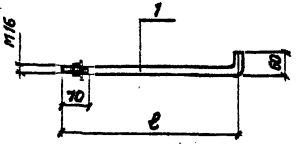

Формат	Зона	Поз.	Обозначение	Наименование	Кол.	Примечание
				Документация		
А3			-ТТ	Технические требования		
				Стандартные изделия		
		1		Гайка М16-ГОСТ 5915-70*	1	
		2		Шайба 16-ГОСТ 11371-78*	1	
				Переменные данные для исполнений		
			АСИ-109	МК-25		
				Детали		
Б4		3	АСИ-217-06	А-I-16-ГОСТ 5781-82* ℓ=600	1	
			АСИ-109-01	МК-26		
				Детали		
Б4		3	АСИ-217-07	А-I-16-ГОСТ 5781-82* ℓ=300	1	

Обозначение	Марка	ℓ мм	Масса, кг
АСИ-109	МК-25	540	1.0
-01	МК-26	240	0.5

Н. контр.	Ковалев		05.03.87
Нач. отд.	Ротенский		05.03.87
ГИП	Одинцов		05.03.87
ГИП стр.	Порфенов		05.03.87
Рук. гр.	Кулешова		05.03.87
Провер.	Шленова		05.03.87
Инженер	Мазаева		05.03.87

407-03-439.87- АСИ-109

Анкер МК (МК-25, МК-26)

Стадия	Масса	Масштаб
Р	см. табл.	1:10
Лист	Листов 1	

ЭНЕРГОСЕТЬПРОЕКТ Северо-Западное отделение Ленинград

Копировал Коз. Формат А4

Инв. № подл. 12922тм-ТВ | Подпись и дата | Взам. инв. №

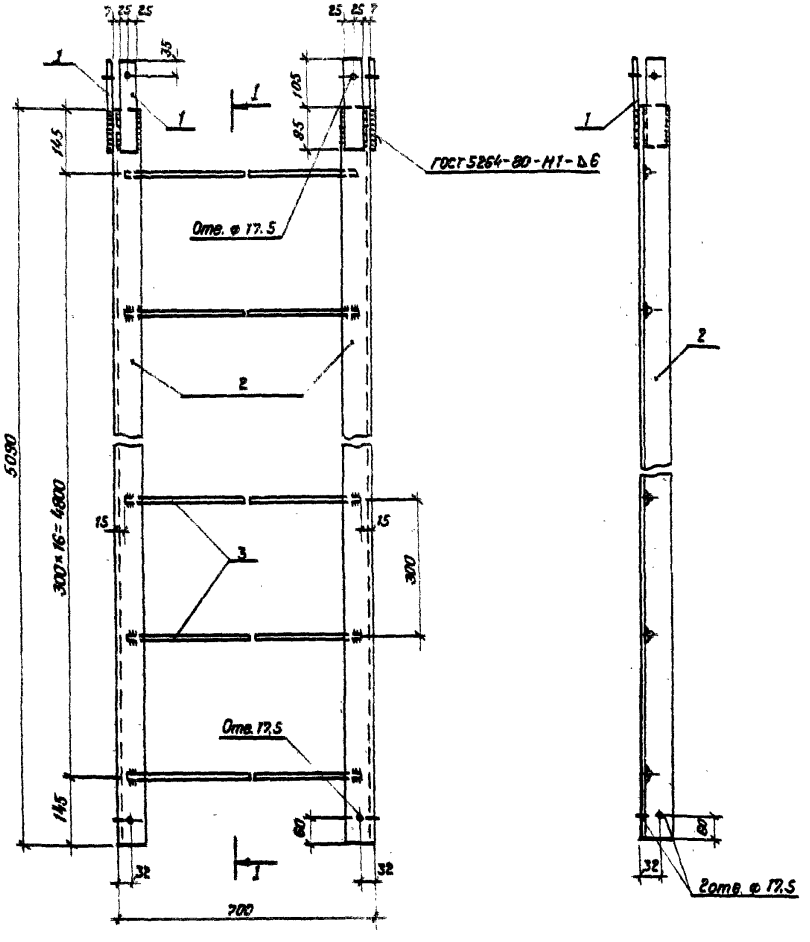

Приварка поз.3



Формат	Зона	Поз.	Обозначение	Наименование	Кол.	Примечание
				Документация		
А3			-ТТ	Технические требования		
				Детали		
Б4		1	АСИ-228-02	Полоса $\frac{6\times50\text{-ГОСТ 103-76*}}{\text{ВСт3-ГОСТ-535-79*}}$ ℓ=800	4	0,5 кг
Б4		2	-205-17	Уголок $\frac{63\times63\times5\text{-ГОСТ 8509-86}}{\text{ВСт3-ГОСТ 535-79*}}$ ℓ=5090	2	24,5 кг
Б4		3	-236	Круг $\frac{20\text{-ГОСТ 2590-71*}}{\text{ВСт3-ГОСТ 535-79*}}$ ℓ=670	17	1,6 кг

Нор. кон.	Ковалев		05.03.87
Нач. отд.	Роменский		05.03.87
ГИП	Одинцов		05.03.87
ГИП стр.	Парфенов		05.03.87
Рук. гр.	Кулешова		05.03.87
Провер.	Шленова		05.03.87
Инженер	Мазаева		05.03.87

407-03-439.87 - АСИ-110

Лестница МК-27

Стадия	Масса	Масштаб
Р	78.1	1:10

Лист | Листов 1

«ЭНЕРГОСЕТЬПРОЕКТ»
Северо-Западное отделение
Ленинград

Копировал ПОЗ | Формат А3

Инв. № подл. 12922ТМ-18 | Подпись и дата | Взам. инв. №

Типовые материалы для проектирования 407-03-439.87

2938/16

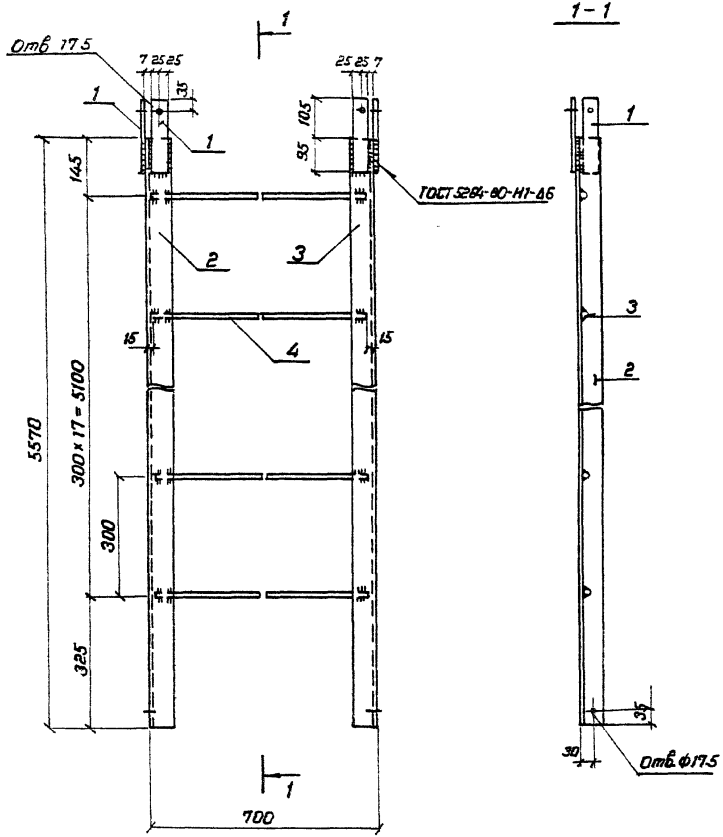

Привярка поз.3

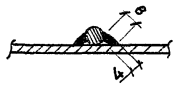

Формат	Зона	Поз.	Обозначение	Наименование	Кол.	Примечание
				Документация		
А3			-ТТ	Технические требования		
				Детали		
Б4		1	АСИ-228-02	Полоса $\frac{6\times50\text{-ГОСТ }103\text{-}76^{*}}{ВСт3\text{-ГОСТ }535\text{-}79^{**}}$ в=200	4	0.5 кг
Б4		2	-205-18	Уголок $\frac{63\times63\times5\text{-ГОСТ }8509\text{-}86}{ВСт3\text{-ГОСТ }535\text{-}79^{**}}$ в=5570	1	26.8 кг
Б4		3	-19	То же	1	Зеркально поз.2
Б4		4	-236	Круг $\frac{20\text{-ГОСТ }2590\text{-}71^{*}}{ВСт3\text{-ГОСТ }535\text{-}79^{**}}$ в=670	18	1.6 кг

Н. контр.	Ковалев		4.03.87
Нач. отд.	Ротенский		4.03.87
ГИП	Овинцов		4.03.87
ГИП стр	Парфенов		4.03.87
Рук. гр.	Кутешова		4.03.87
Провер.	Шленова		4.03.87
Инженер	Мазаева		4.03.87

407-03-439.87 – АСИ-111

Лестница МК-28

Стадия	Масса	Масштаб
Р	84.3	1:10
Лист	Листов 1	

ЭНЕРГОСЕТЬПРОЕКТ
Северо-Западное отделение
Ленинград

Копировал Каз. Формат А3

225К/10

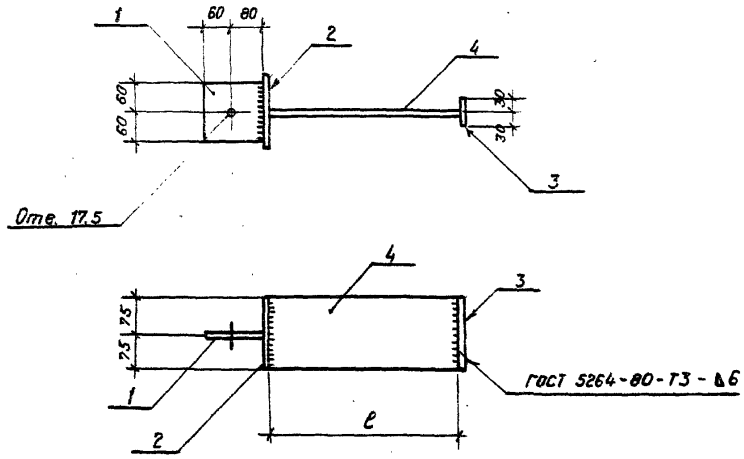

Обозначение	Марка	ℓ мм	Масса кг
АСИ-112	МК-29	255	6,8
-01	МК-30	305	7,4

Формат	Зона	Поз.	Обозначение	Наименование	Кол.	Примечание
				Документация		
А3			-ТТ	Технические требования		
				Детали		
БЧ		1	АСИ-202-08	Лист $\frac{10\text{-ГОСТ 19903-74*}}{\text{ВСт3-ГОСТ 14637-79}}$ S=140×150	1	1,[illegible] кг
БЧ		2	-03	Лист $\frac{10\text{-ГОСТ 19903-74*}}{\text{ВСт3-ГОСТ 14637-79}}$ S=150×150	1	1,77 кг
БЧ		3	-244	Полоса $\frac{6\times60\text{-ГОСТ 103-76*}}{\text{ВСт3-ГОСТ 535-79*}}$ ℓ=150	1	0,42 кг
				Переменные данные для исполнений		
				МК-29		
БЧ		4	АСИ-202-09	Лист $\frac{10\text{-ГОСТ 19903-74*}}{\text{ВСт3-ГОСТ 14637-79}}$ S=150×255	1	3,0 кг
				МК-30		
БЧ		4	АСИ-202-10	Лист $\frac{10\text{-ГОСТ 19903-74*}}{\text{ВСт3-ГОСТ 14637-79}}$ S=150×305	1	3,6 кг

Нор. кон.	Ковалев	[signature]	05.03.87
Нач. отд.	Роменский	[signature]	05.03.87
ГИП	Одинцов	[signature]	05.03.87
ГИП стр.	Парфенов	[signature]	05.03.87
Рук. гр.	Кулешова	[signature]	05.03.87
Провер.	Шленова	[signature]	05.03.87
Инженер	Мазаева	[signature]	05.03.87

407-03-439.87 - АСИ-112

Изделие МК (МК-29, МК-30)

Стадия	Масса	Масштаб
Р	см. табл.	1:10

Лист | Листов 1

«ЭНЕРГОСЕТЬПРОЕКТ»
Северо-Западное отделение
Ленинград

Копировал Каз

Формат А3

407-03-439.87

для проектирования

17922ТМ-Т8

Альбом VIII

407-03-439.87

Типовые материалы для проектирования

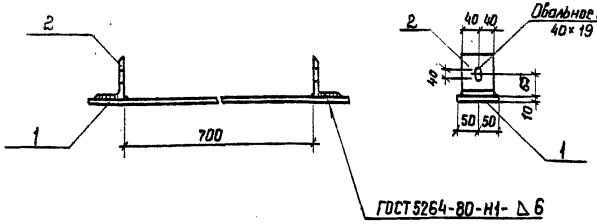

Формат	Зона	Поз.	Обозначение	Наименование	Кол.	Примечан.
				Документация		
А3			– ТТ	Технические требования		
				Детали		
Б4		1	АСИ-206-02	Полоса 6×100 – ГОСТ 103-76* / Ст.3 ГОСТ 535-79* ℓ=900	1	4,2 кг
Б4		2	-237	Уголок 125×80×8 ГОСТ 8510-86 / Ст.3 ГОСТ 535-79* ℓ=80	2	1,0 кг

Н.контр.	Ковалев		9.03.87	407-03-439.87 – АСИ-113
Нач. отд	Роменский		90387	Упор МК-32
ГИП	Одинцов		90387	Стадия: Р; Масса: 6,2; Масштаб: 1.10
ГИП стр.	Парфенов		90387	Лист; Листов 1
Рук. гр	Кулешова		90387	Энергосетьпроект Северо-Западное отделение Ленинград
Провер.	Шленова		90387	
Инженер	Мазаева		90387	

Инв.№ подл. | 12922-тм-тв | Подпись и дата | Взам. инв.№

копир. Феоктистова формат А4

Альбом VIII

407-03-439.87

Типовые материалы для проектирования

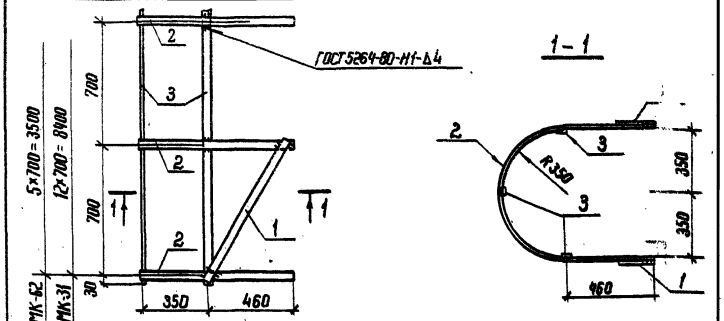

Формат	Зона	Поз.	Обозначение	Наименование	Кол.	Примечание
				Документация		
А3			– ТТ	Технические требования		
				Детали		
Б4		1	АСИ-238	Полоса 4×40 – ГОСТ 103-76* / Ст.3 ГОСТ 535-79* ℓ=840	2	1,1 кг
			Переменные данные	для исполнений		
				МК-31		
				Детали		
Б4		2	АСИ-238-01	Полоса 4×40 – ГОСТ 103-76* / Ст.3 ГОСТ 535-79* ℓ=2820	13	2,5 кг
Б4		3	-02	То же ℓ=8460	3	10,6 кг
				МК-62		
				Детали		
Б4		2	АСИ-238-01	Полоса 4×40 – ГОСТ 103-76* / Ст.3 ГОСТ 535-79* ℓ=2020	6	2,5 кг
Б4		3	-03	То же ℓ=3560	3	4,4 кг

Н.контр.	Ковалев		9.03.87	407-03-439.87 – АСИ-114
Нач. отд	Роменский		90387	Ограждение МК (МК-31, МК-62)
ГИП	Одинцов		90387	Стадия: Р; Масса: 66,5; 30,4; Масштаб: 1:20
ГИП стр.	Парфенов		90387	Лист; Листов 1
Рук. гр.	Кулешова		90387	Энергосетьпроект Северо-Западное отделение Ленинград
Провер.	Шленова		90387	
Инженер	Мазаева		90387	

Инв.№ подл. | 12922-тм-тв | Подпись и дата | Взам. инв.№

223/10

копир. Феоктистова формат А4

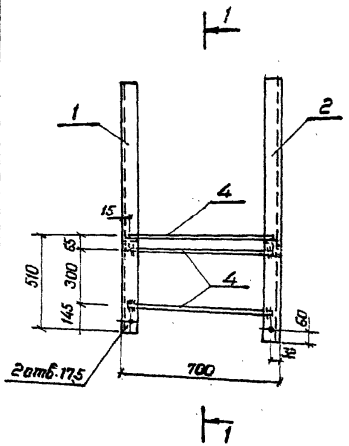

Приварка поз.4

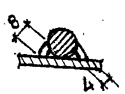

1-1

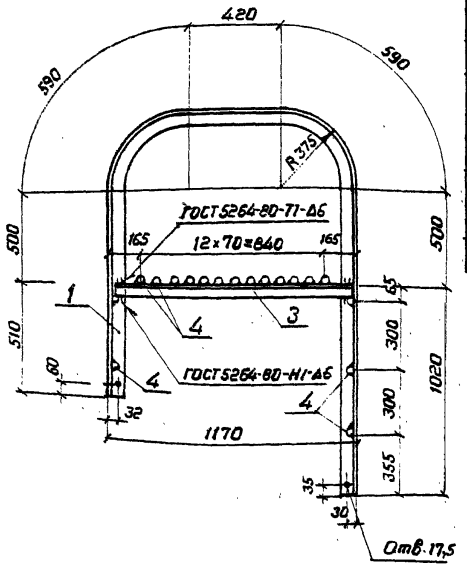

Формат	Зона	Поз.	Обозначение	Наименование	Кол.	Примечание
				Документация		
А3			ТТ	Технические требования		
				Детали		
Б4		1	АСИ-205-20	Уголок $\frac{63\times63\times5\text{-ГОСТ 8509-86}}{\text{ВСт3-ГОСТ 535-79*}}$ ℓ=4130	1	19.9кг
Б4		2	-21	То же ℓ=4130	1	Зеркальн. поз.1
Б4		3	-22	" ℓ=1140	2	5.5кг
Б4		4	-236	Круг $\frac{20\text{-ГОСТ 2590-71*}}{\text{ВСт3-ГОСТ 535-79*}}$ ℓ=670	18	1.6кг

Н. контр.	Ковалев		10.03.87
Нач.отд	Роменский		10.03.87
ГИП	Одинцов		10.03.87
ГИП стр.	Парфенов		10.03.87
Рук.гр.	Кулешова		10.03.87
Провер.	Шленова		10.03.87
Инженер	Мазаева		10.03.87

407-03-439.87 – АСИ-115

Лестница МК-33

Стадия	Масса	Масштаб
Р	81.4	1:20

Лист | Листов 1

ЭНЕРГОСЕТЬПРОЕКТ
Северо-Западное отделение
Ленинград

Копировал КОЗ

Формат А3

Для проектирования 407-03-439.87

12922тм-тб

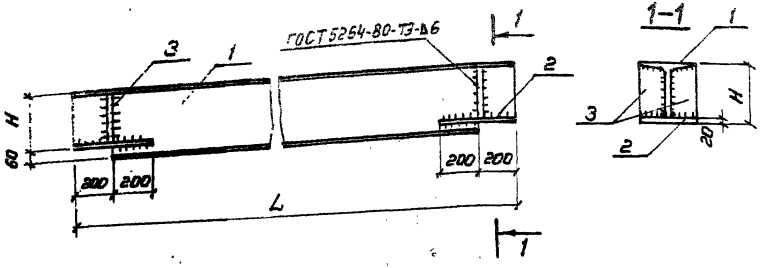

Обозначение	Марка	H мм	L мм	Масса кг
АСИ-116	МК 35	300	5650	297
-01	МК 36	240	6100	243
-02	МК 37	300	5580	293

Формат	Зона	Поз.	Обозначение	Наименование	Кол.	Примечание
				Документация		
А3			ТТ	Технические требования		
				Детали		
				МК 35		
Б4		1	АСИ-239	Двутавр 36-ГОСТ 8239-72* / Вст3-ГОСТ 535-79* ℓ=5580	1	275 кг
Б4		2	-209-02	Лист 20-ГОСТ 19903-74* / Вст3-ГОСТ 14637-79* S=150×400	2	9.4 кг
Б4		3	-240	Полоса 10×70-ГОСТ 103-76* / Вст3-ГОСТ 535-79* ℓ=270	2	1.5 кг
				МК 36		
Б4		1	АСИ-239-01	Двутавр 30-ГОСТ 8239-72* / Вст3-ГОСТ 535-79* ℓ=6100	1	223 кг
Б4		2	-209-03	Лист 20-ГОСТ 19903-74* / Вст3-ГОСТ 14637-79* S=140×400	2	8.8 кг
Б4		3	-241	Полоса 10×65 ГОСТ 103-76* / Вст3-ГОСТ 535-79* ℓ=210	2	1.1 кг
				МК-37		
Б4		1	АСИ-239-02	Двутавр 36-ГОСТ 8239-72* / Вст3-ГОСТ 535-79* ℓ=5580	1	271 кг
Б4		2	-209-02	Лист 20-ГОСТ 19903-74* / Вст3-ГОСТ 14637-79* S=150×400	2	9.4 кг
Б4		3	-240	Полоса 10×70-ГОСТ 103-76* / Вст3-ГОСТ 535-79* ℓ=270	2	1.5 кг

Н. контр.	Ковалев		05.03.87
Нач. отд.	Роменский		05.03.87
ГИП	Одинцов		05.03.87
ГИП стр.	Парфенов		05.03.87
Рук. гр.	Кулешова		05.03.87
Провер.	Шленова		05.03.87
Инженер	Колинько		05.03.87

407-03-439.87-АСИ-116

Балка МК (МК-35, МК-36, МК-37)

Стадия	Масса	Масштаб
Р	см. табл.	1:20
Лист	Листов 1	

ЭНЕРГОСЕТЬПРОЕКТ Северо-Западное отделение Ленинград

Копировал Коз. Формат А3

Альбом VIII

407-03-439.87

Типовые материалы для проектирования

Инв. № подл. | Подпись и дата | Взам. инв. №

12982тм-т6

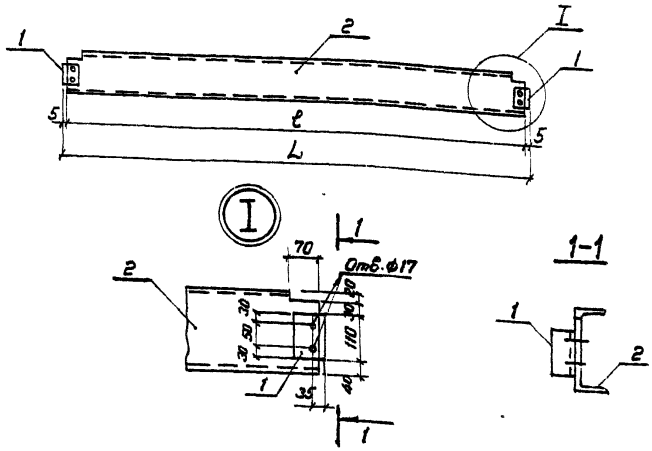

Обозначение	Марка	L мм	ℓ мм	Масса кг
АСИ-117	МК 38	13 42	1333	25.2
-01	МК 41	20 93	20.83	39.0
-02	МК 46	793	783	15.2

Формат	Зона	Поз.	Обозначение	Наименование	Кол.	Примечание
				Документация		
А3			ТТ	Технические требования		
				Детали		
Б4		1	АСИ-231-02	Уголок $\frac{50\times50\times5\ ГОСТ\ 8509-86}{Вст\ 3\ ГОСТ\ 535-79}$ ℓ=110	2	0.42 кг
			Переменные данные для исполнения			
				МК 38		
Б4		2	АСИ-208-03	Швеллер $\frac{20-ГОСТ\ 8240-72^*}{Вст\ 3\ ГОСТ\ 535-79^*}$ ℓ=1333	1	24.4 кг
				МК 41		
Б4		2	АСИ-208-04	Швеллер $\frac{20-ГОСТ\ 8240-72^*}{Вст\ 3\ ГОСТ\ 535-79^*}$ ℓ=2083	1	38.1 кг
				МК-46		
Б4		2	АСИ-208-05	Швеллер $\frac{20-ГОСТ\ 8240-72^*}{Вст\ 3\ ГОСТ\ 535-79^*}$ ℓ=783	1	14.3 кг

Н контр.	Ковалев		05.03.87
Нач. отд.	Роменский		05.03.87
ГИП	Одинцов		05.03.87
ГИП стр.	Парфенов		05.03.87
Рук. гр.	Кулешова		05.03.87
Провер.	Шленова		05.03.87
Инженер	Колинько		05.03.87

407-03-439.87 – АСИ-117

Балка МК (МК-38, МК-41, МК-46)

Стадия	Масса	Масштаб
Р	см. табл.	1:20 1:10

Лист | Листов 1

ЭНЕРГОСЕТЬПРОЕКТ Северо-Западное отделение Ленинград

Копировал Коз. Формат А3

Альбом VIII

для проектирования 407-03-439.87

12922тм-тв

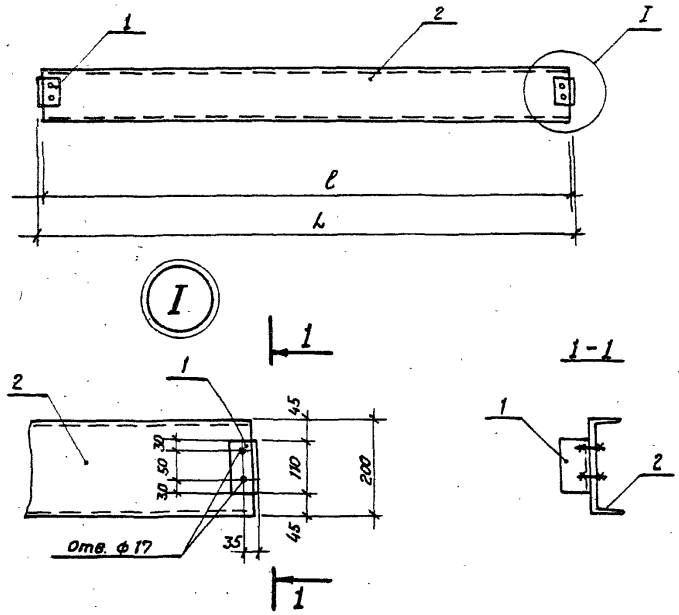

Обозначение	Марка	L мм	ℓ мм	Масса кг
АСИ-118	МК39	800	790	15,3
-01	МК40	1300	1290	24,5

Формат	Зона	Поз.	Обозначение	Наименование	Кол.	Примечание
				Документация		
А3			ТТ	Технические требования		
				Детали		
Б4		1	АСИ-231-02	Уголок $\frac{50\times50\times5\text{-ГОСТ 8509-86}}{\text{ВСт3-ГОСТ 535-79}}$ ℓ=110	2	0,42 кг
			Переменные данные для исполнения.			
				МК-39		
Б4		2	АСИ-208-06	Швеллер $\frac{20\text{-ГОСТ 8240-72*}}{\text{ВСт3-ГОСТ 535-79*}}$ ℓ=790	1	14,5 кг
				МК 40		
Б4		2	АСИ-208-07	Швеллер $\frac{20\text{-ГОСТ 8240-72*}}{\text{ВСт3-ГОСТ 535-79*}}$ ℓ=1290	1	23,6

Н. контр.	Ковалев		05.03.87
Нач. отд.	Роменский		05.03.87
ГИП	Одинцов		05.03.87
ГИП стр.	Парфенов		05.03.87
Рук. гр.	Кулешова		05.03.87
Провер.	Шленова		05.03.87
Инженер	Колинько		05.03.87

407-03-439.87 - АСИ-118

Балка МК (МК-39, МК-40)

Стадия	Масса	Масштаб
Р	см. табл.	1:20 1:10

Лист | Листов 1

«ЭНЕРГОСЕТЬПРОЕКТ» Северо-Западное отделение Ленинград

Копировал Коз. Формат А3.

Типовые материалы для проектирования

Альбом VIII

407-03-439-87

Взам.инв.№ | Подпись и дата | Инв.№ подл. 12922ТМ-78

2238/10

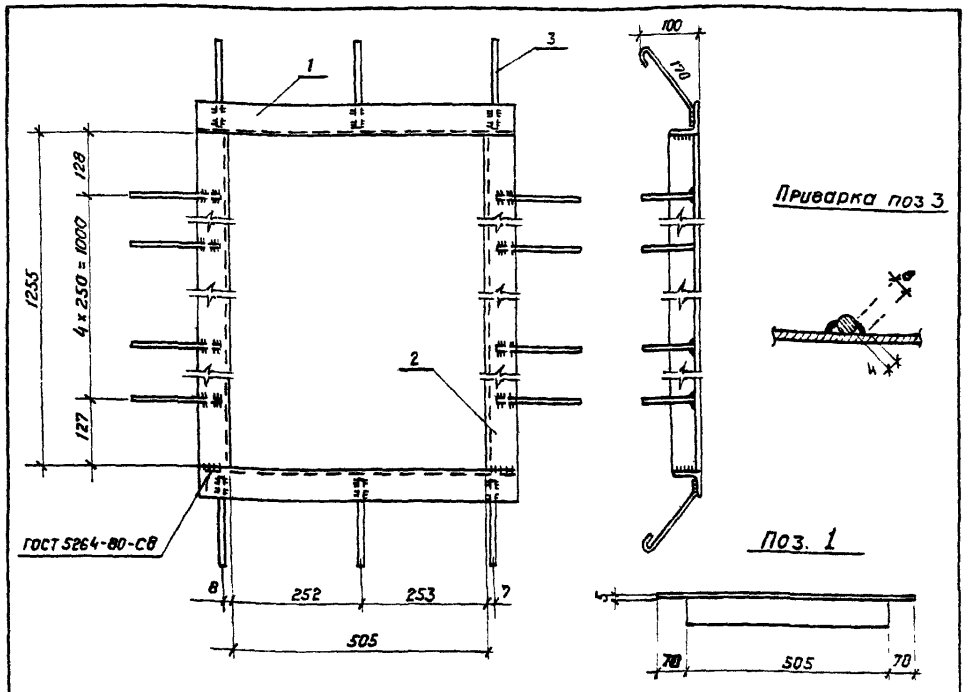

Формат	Зона	Поз.	Обозначение	Наименование	Кол	Примечание
				Документация		
А3			ТТ	Технические требования		
				Детали		
Б4		1	АСИ-205-23	Уголок 75×75×6-ГОСТ 8509-86 / ВСт3-ГОСТ 535-79* ℓ=631	2	4,4 кг
Б4		2	-24	То же ℓ=1255	2	8,7 кг
Б4		3	-226-01	А-I-6-ГОСТ 5781-82* ℓ=265	16	0,06 кг

Н контр	Ковалев		
Нач отд	Роменский		
ГИП	Одинцов		
ГИПстр	Парфенов		
Рук гр	Кулешова		
Провер	Шленова		
Инженер	Мазаева		

407-03-439.87 - АСИ-119

Изделие МК-45

Стадия	Масса	Масштаб
Р	26,2	
Лист	Листов 1	

«ЭНЕРГОСЕТЬПРОЕКТ» Северо-Западное отделение Ленинград

Инв № подл. | Подпись и дата | Взам инв №
12922ТМ-ТВ

Формат А4

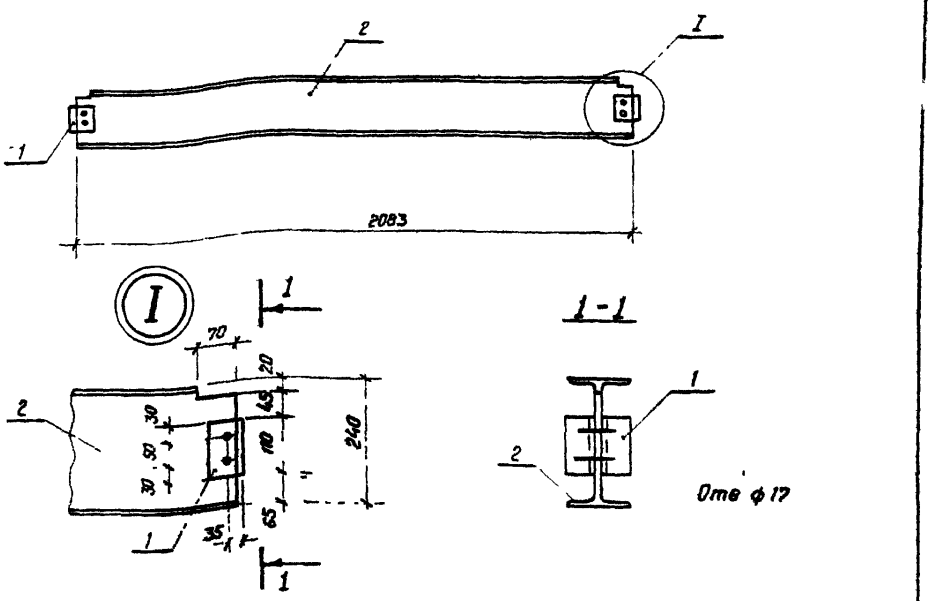

Формат	Зона	Поз	Обозначение	Наименование	Кол	Примечание
				Документация		
А3			ТТ	Технические требования		
				Детали		
Б4		1	АСИ-231-02	Уголок 50×50×5-ГОСТ 8509-86 / ВСт3 ГОСТ 535-79* ℓ=110	4	0,42 кг.
Б4		2	-242	Двутавр 24-ГОСТ 8239-72* / ВСт3 ГОСТ 535-79* ℓ=2083	1	56,9 кг.

Н контр	Ковалев		
Нач отд	Роменский		
ГИП	Одинцов		
ГИПстр	Парфенов		
Рук гр	Кулешова		
Провер	Шленова		
Инженер	Калинька		

407-03-439-87 - АСИ-120

Балка МК-42

Стадия	Масса	Масштаб
Р	58,6	
Лист	Листов 1	

«ЭНЕРГОСЕТЬПРОЕКТ» Северо-Западное отделение Ленинград

Инв № подл. | Подпись и дата | Взам инв №
12922ТМ-ТВ

Копировал КОЗ

Формат А4

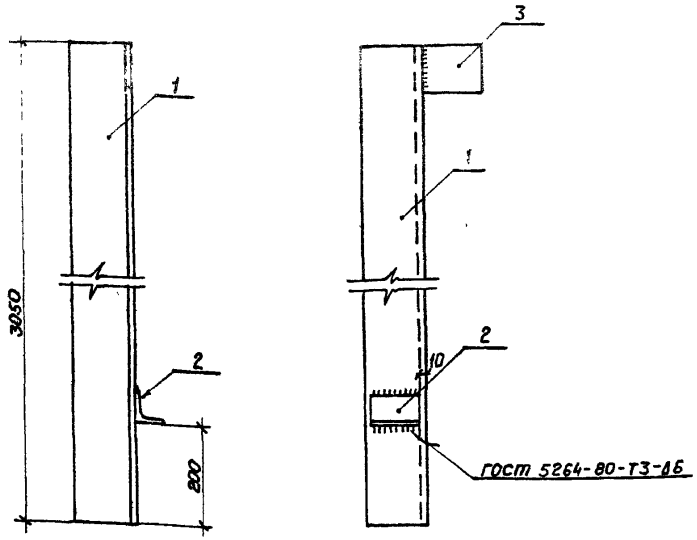

Формат	Зона	Поз.	Обозначение	Наименование	Кол.	Примечание
				Документация		
А3			ТТ	Технические требования		
				Детали		
Б4		1	АСИ-243	Уголок $\frac{125\times125\times10\text{-ГОСТ 8509-86}}{\text{Вст3-ГОСТ 535-79*}}$ ℓ=3050	1	58,3 кг
Б4		2	-205-16	Уголок $\frac{63\times63\times5\text{-ГОСТ 8509-86}}{\text{Вст3-ГОСТ 535-79*}}$ ℓ=100	1	0,6 кг
Б4		3	-202-07	Лист $\frac{10\text{-ГОСТ 19903-74*}}{\text{Вст3-ГОСТ 535-79*}}$ S=120×120	1	1,1 кг

Н. контр.	Коваленко		4.03.87
Нач. отд	Роменский		4.03.87
ГИП	Одинцов		4.03.87
ГИП стр	Парфенов		4.03.87
Рук. гр	Кулешова		4.03.87
Провер	Шленова		4.03.87
Инженер	Мазаева		4.03.87

407-03-439.87 – АСИ-121

Насадка НС

Стадия	Масса	Масштаб
Р	60,0	1:10
Лист	Листов 1	

«ЭНЕРГОСЕТЬПРОЕКТ» Северо-Западное отделение Ленинград

Формат А4

Инв. № подл. 12922ТМ-ТВ | Подпись и дата | Взам. инв. №

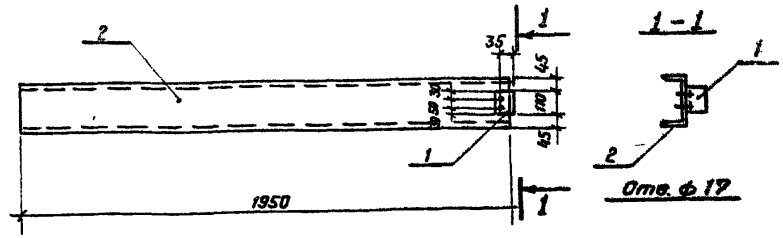

Формат	Зона	Поз.	Обозначение	Наименование	Кол.	Примечание
				Документация		
А3			ТТ	Технические требования		
				Детали		
Б4		1	АСИ-231-02	Уголок $\frac{50\times50\times5\text{ ГОСТ 8509-86}}{\text{Вст3 ГОСТ 535-79*}}$ ℓ 110	1	0,42 кг
Б4		2	-208-08	Швеллер $\frac{20\text{-ГОСТ 8240-72*}}{\text{Вст3 ГОСТ 535-79*}}$ ℓ 1950	1	35,7 кг

Н. контр.	Коваленко		4.03.87
Нач. отд	Роменский		4.03.87
ГИП	Одинцов		4.03.87
ГИП стр	Парфенов		4.03.87
Рук. гр	Кулешова		4.03.87
Провер	Шленова		4.03.87
Инженер	Калинько		4.03.87

407-03-439.87 – АСИ-122

Балка МК-43

Стадия	Масса	Масштаб
Р	36,1	1:20
Лист	Листов 1	

«ЭНЕРГОСЕТЬПРОЕКТ» Северо-Западное отделение Ленинград

Формат А4

Копировал Коз.

Инв. № подл. 12922ТМ-ТВ | Подпись и дата | Взам. инв. №

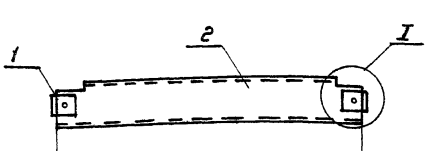

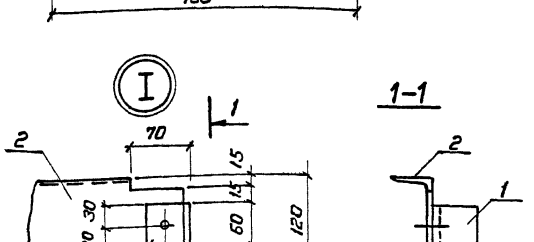

Формат	Зона	Поз.	Обозначение	Наименование	Кол.	Примечание
				Документация		
А3			ТТ	Технические требования		
				Детали		
Б4		1	АСИ-231-03	Уголок 50×50×5 ГОСТ 8509-86* / Вст3 ГОСТ 535-79* L=60	2	0.23кг
Б4		2	-204-01	Швеллер 12- ГОСТ 8240-72* / Вст3 ГОСТ 535-79* L=793	1	8.3кг

Н. контр.	Ковалев		9.03.87
Нач. отд.	Роменский		9.03.87
ГИП	Одинцов		9.03.87
Гип стр.	Парфенов		9.03.87
Рук. гр.	Кулешова		9.03.87
Провер.	Шленова		9.03.87
Инженер	Колинько		9.03.87

407-03-439.87 – АСИ-123

Балка МК-47

Стадия	Масса	Масштаб
Р	8,5	1:10 / 1:5
Лист	Листов 1	

ЭНЕРГОСЕТЬПРОЕКТ
Северо-Западное отделение
Ленинград

Формат А4

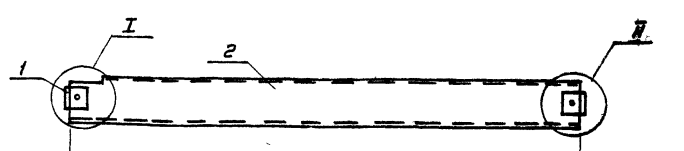

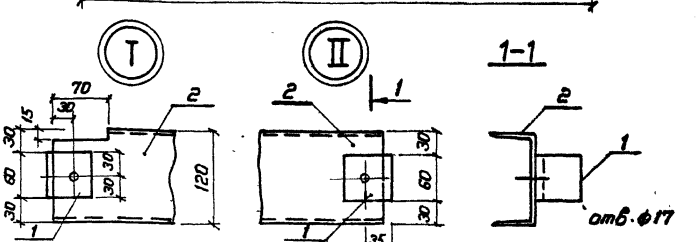

Формат	Зона	Поз.	Обозначение	Наименование	Кол.	Примечание
				Документация		
А3			ТТ	Технические требования		
				Детали		
Б4		1	АСИ-231-03	Уголок 50×50×5 ГОСТ 8509-86* / Вст3 ГОСТ 535-79* L=60	2	0.23кг
Б4		2	-204-02	Швеллер 12- ГОСТ 8240-72* / Вст3 ГОСТ 535-79* L=1290	1	13.4кг

Н. контр.	Ковалев		9.03.87
Нач. отд.	Роменский		9.03.87
ГИП	Одинцов		9.03.87
Гип стр.	Парфенов		9.03.87
Рук. гр.	Кулешова		9.03.87
Провер.	Шленова		9.03.87
Инженер	Колинько		9.03.87

407-03-439.87 – АСИ-124

Балка МК-44

Стадия	Масса	Масштаб
Р	13.9	1:10 / 1:5
Лист	Листов 1	

ЭНЕРГОСЕТЬПРОЕКТ
Северо-Западное отделение
Ленинград

Инв. № подл. | Подпись и дата | Взам. инв. № | 12922тм-тв

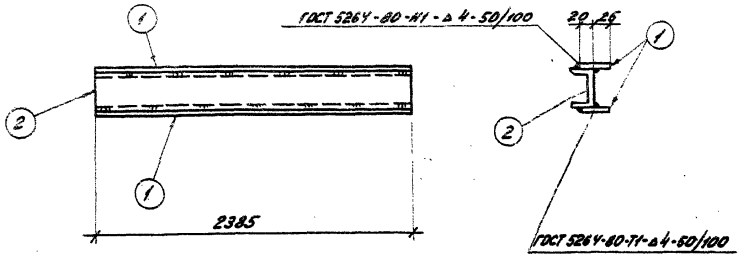

Формат	Зона	Поз.	Обозначение	Наименование	Кол.	Примечание
				Документация		
А3			ТТ	Технические требования		
				Детали		
Б4		1	АСИ-248	Полоса $\frac{4\times45\text{-ГОСТ 103-76*}}{\text{ВСт3-ГОСТ 535-79*}}$ ℓ=2385	2	3,3 кг
			Переменные	данные для исполнений		
				МК-48		
				Детали		
Б4		2	АСИ-210-24	Швеллер $\frac{10\text{-ГОСТ 8240-72*}}{\text{ВСт3-ГОСТ 535-79*}}$ ℓ=2385	1	20,5 кг
				МК-49		
				Детали		
Б4		2	АСИ-211-08	Швеллер $\frac{16\text{-ГОСТ 8240-72*}}{\text{ВСт3-ГОСТ 535-79*}}$ ℓ=2385	1	33,9

Обозначение	Марка	Масса, кг
АСИ-125	МК-48	23,8
-01	МК-49	37,2

Н. контр.	Ковалев	[signature]	9.03.87
Нач. отд.	Роменский	[signature]	9.03.87
ГИП	Одинцов	[signature]	9.03.87
ГИПстр.	Парфенов	[signature]	9.03.87
Рук. гр.	Кулешова	[signature]	9.03.87
Проверил	Шленова	[signature]	9.03.87
Инженер	Воробьева	[signature]	9.03.87

407-03-439.87-АСИ-125

Деталь закладная МК (МК-48; МК-49)

Стадия	Масса	Масштаб
Р	см. табл.	1:10
Лист	Листов	

ЭНЕРГОСЕТЬПРОЕКТ
Северо-Западное отделение
Ленинград

Копировал: [signature] формат А3

2238/10

Типовые материалы для проектирования 407-03-439.87 Альбом VIII

Инв. № подл.	Подпись и дата	Взам. инв. №
12922 тн-78		

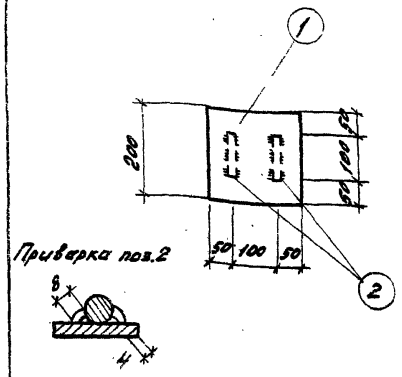

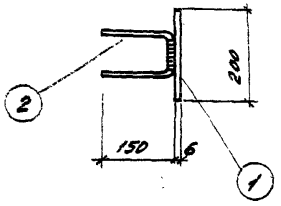

Формат	Зона	Поз.	Обозначение	Наименование	Кол.	Примечание
				Документация		
А3			ТТ	Технические требования		
				Детали		
Б4		1	АСИ-232-01	Лист 6-ГОСТ 19903-74* / ВСт3-ГОСТ 14637-79 S=200 / 200	1	1,9 кг
Б4		2	-201-03	А-I-8 ГОСТ 5781-82* ℓ = 500	2	0,4 кг.

Н.контр.	Ковалев		9.03.87
Нач.отд.	Романский		09.03.87
ГИП	Одинцов		09.03.87
ГИП стр.	Парфенов		09.03.87
Рук.гр.	Кулешова		09.03.87
Проверил	Кулешова		09.03.87
Инженер	Воробьева		09.03.87

407-03-439.87-АСИ-126

Деталь закладная МК-50

Стадия	Масса	Масштаб
Р	2,3	1:10

Лист Листов 1

ЭНЕРГОСЕТЬПРОЕКТ Северо-Западное отделение Ленинград

Копировал

Формат А4

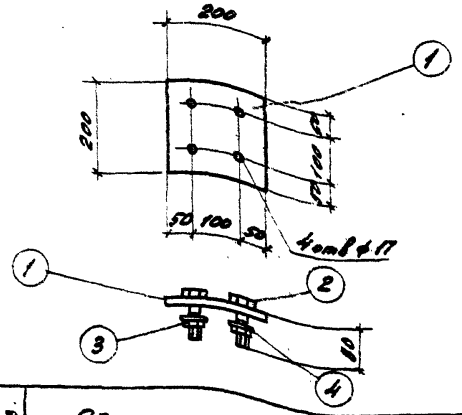

Формат	Зона	Поз.	Обозначение	Наименование	Кол.	Примечание
				Документация		
А3			ТТ	Технические требования		
				Детали		
Б4		1	АСИ-232-02	Лист 6-ГОСТ 19903-74* / ВСт3-ГОСТ 14637-79 S=200 / 200	1	1,9 кг
				Стандартные изделия		
		2		Болт М16х80 ГОСТ 7798-70*	4	0,6 кг
		3		Гайка М16.5 ГОСТ 5915-70*	4	0,1 кг
		4		Шайба 16 ГОСТ 11371-78*	4	0,3 кг.

Н.контр.	Ковалев		9.03.87
Нач.отд.	Романский		9.03.87
ГИП	Одинцов		9.03.87
ГИП стр.	Парфенов		9.03.87
Рук.гр.	Кулешова		9.03.87
Проверил	Шленова		9.03.87
Инженер	Воробьева		9.03.87

407-03-439.87-АСИ-127

Деталь закладная МК-51

Стадия	Масса	Масштаб
Р	2,3	1:10

Лист Листов 1

ЭНЕРГОСЕТЬПРОЕКТ Северо-Западное отделение Ленинград

Копировал

Формат А4

Инв.№ подл. | 12922 ТМ-ТВ | Подпись и дата | Взам.инв.№

Типовые материалы для проектирования

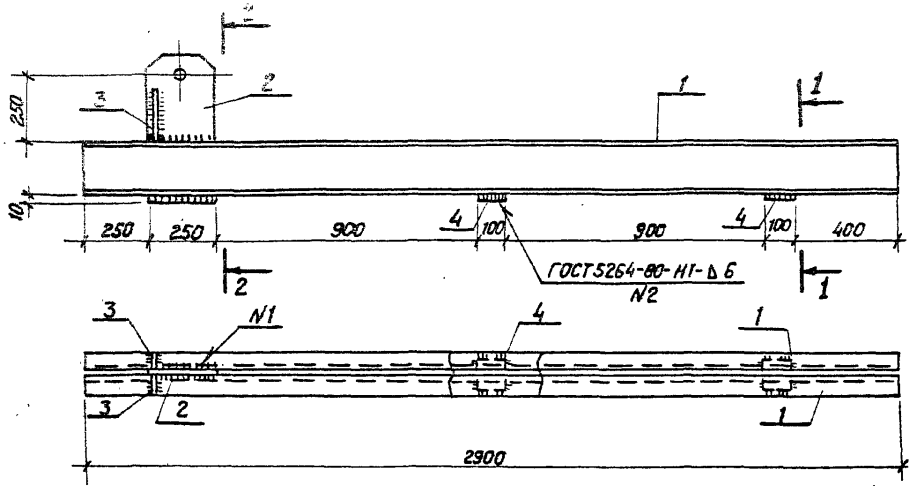

Формат	Зона	Поз	Обозначение	Наименование	Кол.	Примечание
				Документация		
А3			ТТ	Технические требования		
				Детали.		
Б4		1	АСИ-208-01	Швеллер 20-ГОСТ 8240-72* / Вст3-ГОСТ 535-79* ℓ=2900	2	53,4 кг.
А3		2	-209-01	Лист 20-ГОСТ 19903-74* / Вст3-ГОСТ 14637-79 S=250×540	1	21,2 кг.
Б4		3	-223	Полоса 8×40-ГОСТ 103-76* / Вст3-ГОСТ 535-79* ℓ=200	2	0,9 кг.
Б4		4	-224	Полоса 8×100-ГОСТ 103-76* / Вст3-ГОСТ 535-79* ℓ=120	2	0,8 кг.

2 - 2

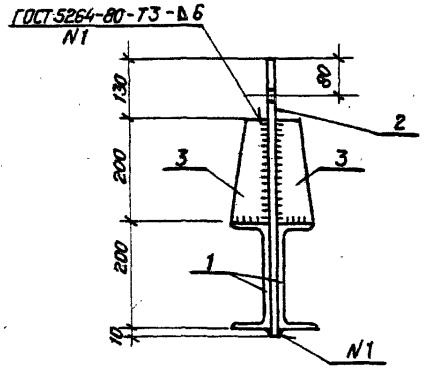

Поз. 2

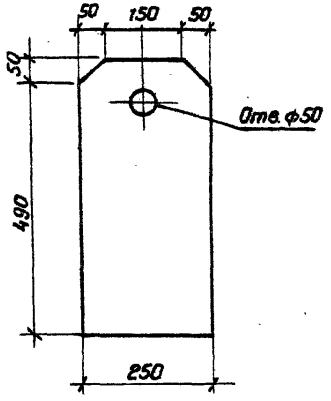

Поз. 3

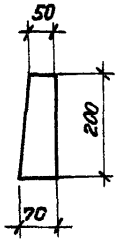

1 - 1

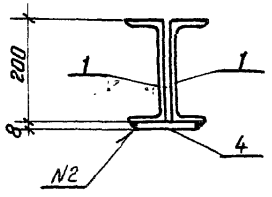

Н. контр.	Ковалев		4.03.87
Нач. отд.	Роменский		4.03.87
ГИП	Одинцов		4.03.87
ГИП стр.	Парфенов		4.03.87
Рук. гр.	Купешова		4.03.87
Провер.	Шлёнова		4.03.87
Инженер	Калинька		4.03.87

407-03-439.87 — АСИ-128

Балка М-1.

Стадия	Масса	Масштаб
Р	132	1:20, 1:10
Лист	Листов 1	

«ЭНЕРГОСЕТЬПРОЕКТ» Северо-Западное отделение Ленинград

Копировал Коз. Формат А3

Инв. № подл.	Подпись и дата	Взам. инв. №
12922ТМ-Т8		

2238/10

Альбом VIII

407-03-439.87

Типовые материалы для проектирования

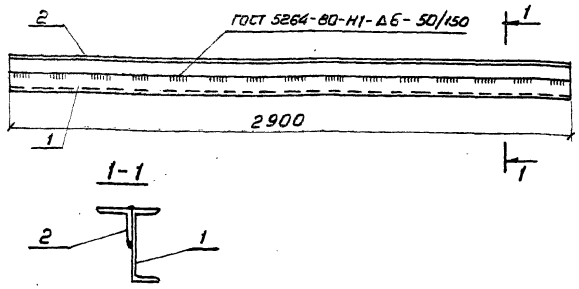

Формат	Зона	Поз.	Обозначение	Наименование	Кол.	Примечание
				Документация		
А3			-ТТ	Технические требования		
				Детали		
Б4		1	АСИ-208-01	Швеллер 20-ГОСТ 8240-72* / ВСт3 ГОСТ 535-79* ℓ=2900	1	53 кг
Б4		2	-207-16	Уголок 90×90×8 ГОСТ 8509-86 / ВСт3 ГОСТ 535-79* ℓ=2900	1	28 кг

Н. контр.	Ковалев		9.03.87
Нач. отд.	Роменский		9.03.87
ГИП	Одинцов		9.03.87
ГИП стр.	Парфенов		9.03.87
Рук. гр.	Кулешова		9.03.87
Провер.	Шленова		9.03.87
Инженер	Колинько		9.03.87

407-03-439.87-АСИ-129

Балка М-2

Стадия	Масса	Масштаб
Р	81	1:20 / 1:10
Лист	Листов 1	

ЭНЕРГОСЕТЬПРОЕКТ
Северо-Западное отделение
Ленинград

Формат А4

Инв. № подл. 12922 тм-тв | Подпись и дата | Взам. инв. №

Альбом VIII

407-03-439.87

Типовые материалы для проектирования

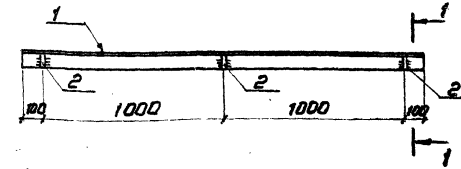

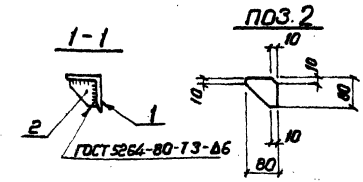

Формат	Зона	Поз.	Обозначение	Наименование	Кол.	Примечание
				Документация		
А3			-ТТ	Технические требования		
				Детали		
Б4		1	АСИ-207-17	Уголок 90×90×8 ГОСТ 8509-86 / ВСт3 ГОСТ 535-79* ℓ=2900	1	21.2 кг
Б4		2	-225	Полоса 8×80 ГОСТ 103-76* / ВСт3 ГОСТ 535-79* ℓ=80	3	0.4 кг

Н. контр.	Ковалев		9.03.87
Нач. отд.	Роменский		9.03.87
ГИП	Одинцов		9.03.87
ГИП стр.	Парфенов		9.03.87
Рук. гр.	Кулешова		9.03.87
Провер.	Шленова		9.03.87
Инженер	Колинько		9.03.87

407-03-439.87-АСИ-130

Изделие М-3

Стадия	Масса	Масштаб
Р	22.4	1:20, 1:10
Лист	Листов 1	

ЭНЕРГОСЕТЬПРОЕКТ
Северо-Западное отделение
Ленинград

Копировал Коз.

Формат А4

Инв. № подл. 12922 тм-тв | Подпись и дата | Взам. инв. №

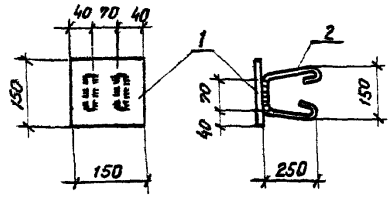

Приварка поз.2

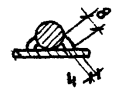

Формат	Зона	Поз.	Обозначение	Наименование	Кол	Примечание
				Документация		
А3			-ТТ	Технические требования		
				Детали		
Б4		1	АСИ-202-03	Лист $\frac{10\text{-ГОСТ }19903\text{-}74^*}{\text{ВСт3-ГОСТ }14637\text{-}79}$ S=150×150	1	1,8 кг
Б4		2	-217-03	А-I-16 ГОСТ 5781-82* ℓ=800	2	2,0 кг

Н.контр	Ковалев		03.87
Нач.отд.	Раменский		03.87
ГИП	Одинцов		03.87
ГИПстр	Парфенов		03.87
Рук.гр.	Кулешова		03.87
Провер	Шленева		03.87
Инженер	Колинько		03.87

АСИ-131

Деталь закладная мн1

Стадия	Масса	Масштаб
Р	5,8	1:10
Лист	Листов 1	

«ЭНЕРГОСЕТЬПРОЕКТ» Северо-Западное отделение Ленинград

Инв.№подл. 12922тм-тв | Подпись и дата | Взам.инв.№

Формат А4

1-1

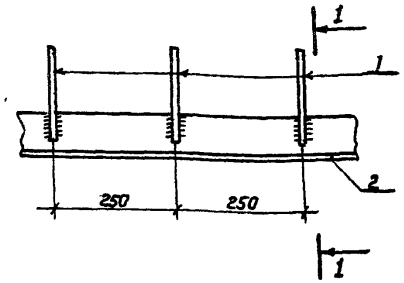

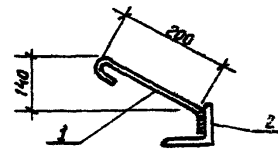

Приварка поз. 1



Масса изделия дана на 1м.

Формат	Зона	Поз	Обозначение	Наименование	Кол.	Примечание
				Документация		
А3			-ТТ	Технические требования		
				Детали		
Б4		1	АСИ-217-04	А-I-16-ГОСТ 5781-82* ℓ=300	4	0,06 кг
				Материалы		
		2		Уголок $\frac{90\times90\times7\text{-ГОСТ }8509\text{-}86}{\text{ВСт3-ГОСТ }535\text{-}79^*}$ ℓ=1000	1	м

Н.контр.	Ковалев		03.87
Нач.отд	Раменский		03.87
ГИП	Одинцов		03.87
ГИПстр	Парфенов		03.87
Рук.гр.	Кулешова		03.87
Провер	Шленева		03.87
Инженер	Колинько		03.87

407-03-439.87 — АСИ-132

Изделие М-4

Стадия	Масса	Масштаб
Р	10,0	1:10
Лист	Листов 1	

«ЭНЕРГОСЕТЬПРОЕКТ» Северо-Западное отделение Ленинград

Инв.№подл. 12922тм-тв | Подпись и дата | Взам.инв.№

Копировал Коз

Формат А4

Типовые материалы для проектирования. Альбом VIII

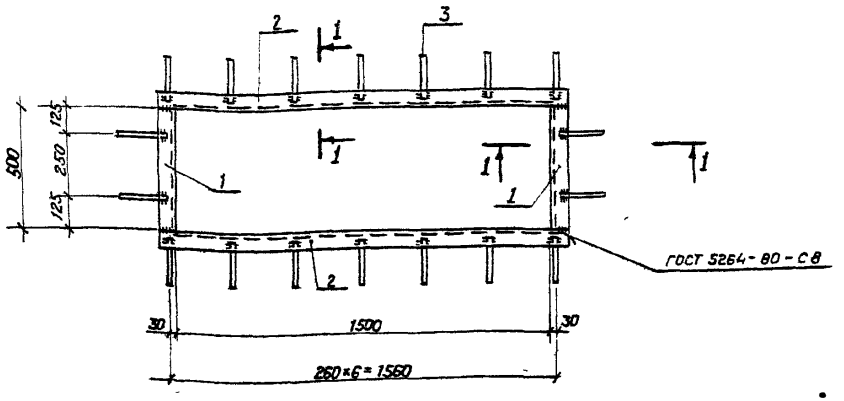

1-1

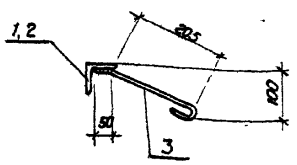

Рез поз 2

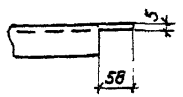

Приварка поз 3



Формат	Зона	Поз	Обозначение	Наименование	Кол	Примечание
				Документация		
А3			ТТ	Технические требования		
				Детали		
Б4		1	АСИ-205	Уголок $\frac{63\times63\times5-ГОСТ\ 8509-86}{ВСт3-ГОСТ\ 535-79*}$ $\ell=500$	2	2,4 кг
Б4		2	-12	То же $\ell=1626$	2	7,8 кг
Б4		3	-226	А-I-6 ГОСТ 5781-82* $\ell=300$	18	0,1 кг

Н контр	Ковалев		4.03.87
Нач отд.	Роменский		4.03.87
ГИП	Одинцов		4.03.87
ГИП стр	Парфенов		4.03.87
Рук гр	Кулешова		4.03.87
Провер	Шленова		4.03.87
Инженер	Мазаева		4.03.87

АСИ-133

Изделие М-5

Стадия	Масса	Масштаб
Р	22,2	1:20

Лист | Листов 1

«ЭНЕРГОСЕТЬПРОЕКТ»
Северо-Западное отделение
Ленинград

Формат А4

12922ТМ-ТВ

Альбом VIII

Типовые материалы для проектирования.

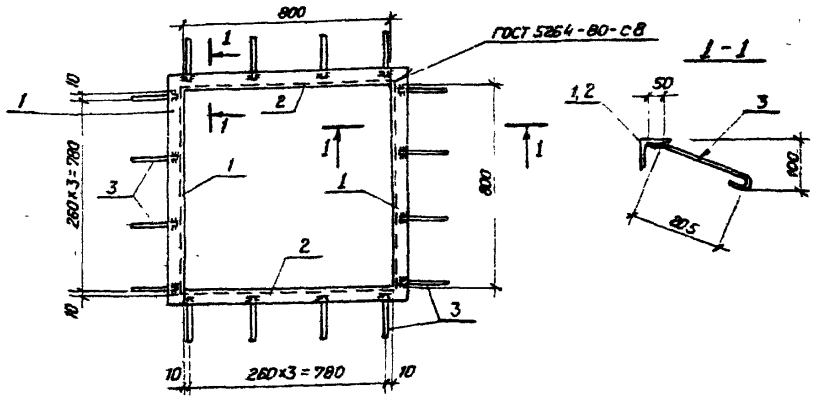

Рез поз.1

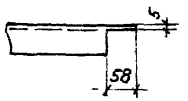

Приварка поз 3



Формат	Зона	Поз.	Обозначение	Наименование	Кол	Примечание
				Документация		
А3			ТТ	Технические требования		
				Детали		
Б4		1	АСИ-205-13	Уголок $\frac{63\times63\times5-ГОСТ\ 8509-86}{ВСт3-ГОСТ\ 535-79*}$ $\ell=926$	2	4,5 кг
Б4		2	-14	То же $\ell=800$	2	3,9 кг
Б4		3	-226	А-I-6-ГОСТ 5781-82* $\ell=300$	16	0,1 кг

Н. контр	Ковалев		4.03.87
Нач отд	Роменский		4.03.87
ГИП	Одинцов		4.03.87
ГИП стр	Парфенов		4.03.87
Рук гр	Кулешова		4.03.87
Провер	Шленова		4.03.87
Инженер	Мазаева		4.03.87

407-03-439.87-АСИ-134

Изделие М-6

Стадия	Масса	Масштаб
Р	18.4	1:20

Лист | Листов 1

«ЭНЕРГОСЕТЬПРОЕКТ»
Северо-Западное отделение
Ленинград

Копировал Коз

Формат А4

Взам. инв. №

Подпись и дата

Инв № подл. 12922ТМ-ТВ

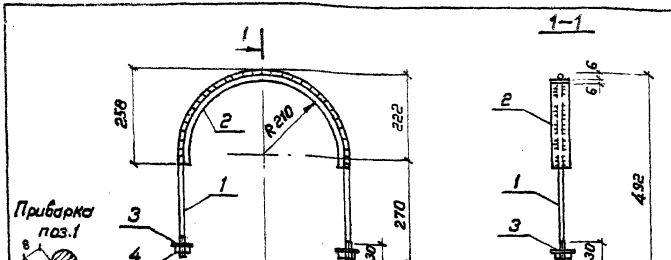

Формат	Зона	Поз.	Обозначение	Наименование	Кол.	Примечание
				Документация		
А3			ТТ	Технические требования		
				Детали		
Б4		1	АСИ-227	Круг 6-ГОСТ 2590-71* / Вст.3 ГОСТ 535-79* ℓ=1216	1	0.3кг
Б4		2	-228	Полоса 6х50 ГОСТ 103-76* / Вст.3 ГОСТ 535-79* ℓ=650	1	1.5кг
				Стандартные изделия		
		3		Шайба 6-ГОСТ 11371-78*	2	
		4		Гайка М6-ГОСТ 5915-70*	2	

Н. контр.	Ковалев		9.03.87
Нач. отд.	Роменский		9.03.87
ГИП	Одинцов		9.03.87
ГИП стр.	Парфенов		9.03.87
Рук. гр.	Кулешова		9.03.87
Провер.	Шленова		9.03.87
Инженер	Колинько		9.03.87

407-03-439.87-АСИ-135

Изделие М-7

Стадия	Масса	Масштаб
Р	1.8	1:10
Лист	Листов 1	

ЭНЕРГОСЕТЬПРОЕКТ
Северо-Западное отделение
Ленинград

Формат А4

Инв. № подл. 12922тм-тв | Подпись и дата | Взам. инв. №

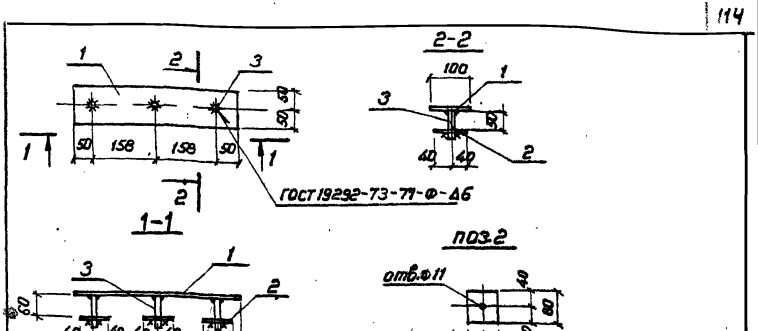

Формат	Зона	Поз.	Обозначение	Наименование	Кол.	Примечание
				Документация		
А3			ТТ	Технические требования		
				Детали		
Б4		1	АСИ-216-01	Лист 8-ГОСТ 19903-74* / Вст.3 ГОСТ 535-79* 180х416	1	2.6кг
Б4		2	-229	Полоса 6х80 ГОСТ 103-76* / Вст.3 ГОСТ 535-79* ℓ=80	3	0.3кг
Б4		3	-230	Круг 10-ГОСТ 2590-71* / Вст.3 ГОСТ 535-79* ℓ=110	3	0.07кг

Н. контр.	Ковалев		9.03.87
Нач. отд.	Роменский		9.03.87
ГИП	Одинцов		9.03.87
ГИП стр.	Парфенов		9.03.87
Рук. гр.	Кулешова		9.03.87
Провер.	Шленова		9.03.87
Инженер	Колинько		9.03.87

407-03-439.87-АСИ-136

Изделие М-8

Стадия	Масса	Масштаб
Р	3.7	1:10
Лист	Листов 1	

ЭНЕРГОСЕТЬПРОЕКТ
Северо-Западное отделение
Ленинград

Копировал Коз.

Формат А4

Инв. № подл. 12922тм-тв | Подпись и дата | Взам. инв. №

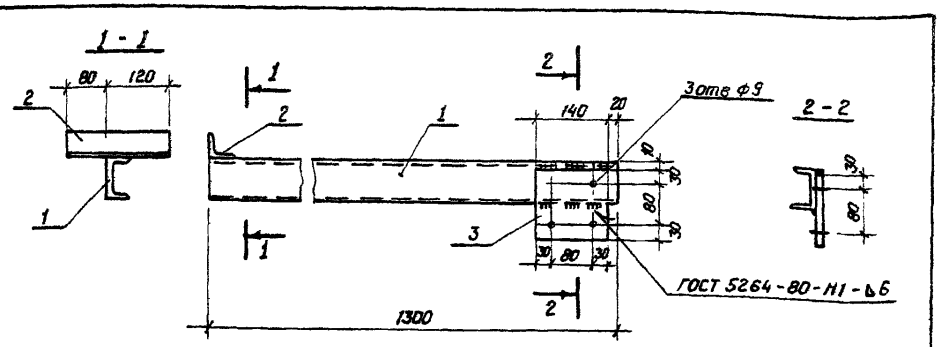

Формат	Зона	Поз	Обозначение	Наименование	Кол.	Примечание
				Документация		
А3			-ТТ	Технические требования		
				Детали		
Б4		1	АСИ-218-09	Швеллер 8-ГОСТ 8240-72* / Вст3 ГОСТ 535-79* l=1300	1	9,2 кг
Б4		2	-231	Уголок 50×50×5-ГОСТ 8509-86 / Вст3 ГОСТ 535-79* l=200	1	0,8 кг
Б4		3	-232	Лист 6-ГОСТ 19903-74* / Вст3 ГОСТ 535-79* S=140×140	1	0,9 кг

Н контр.	Ковалев		9.03.87
Нач. отд.	Роменский		9.03.87
ГИП	Одинцов		9.03.87
ГИП стр.	Парфенов		9.03.87
Рук. гр.	Кулешова		9.03.87
Провер	Шленова		9.03.87
Инженер	Калинько		9.03.87

407-03-439.87 – АСИ-137

Опора м-9

Стадия	Масса	Масштаб
Р	10,9	1:10
Лист	Листов 1	

«ЭНЕРГОСЕТЬПРОЕКТ» Север: Западное отделение Ленинград

Формат А4

Альбом VIII

407-03-439.87

Типовые материалы для проектирования

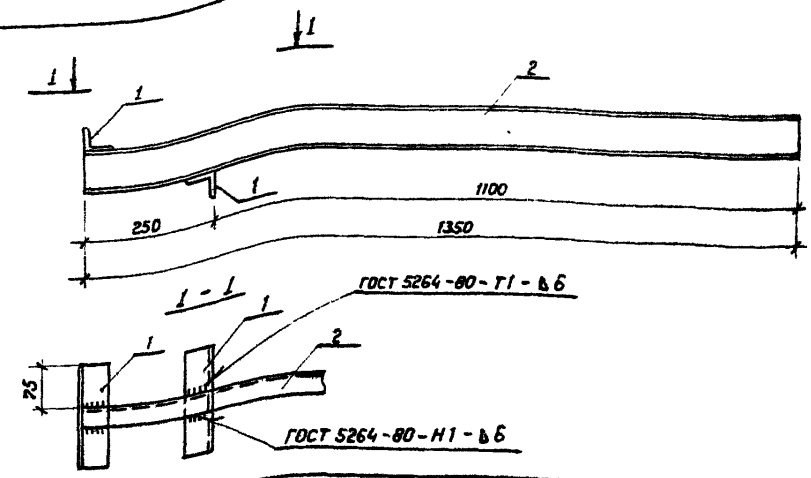

Формат	Зона	Поз	Обозначение	Наименование	Кол	Примечание
				Документация		
			ТТ	Технические требования		
А3				Детали.		
Б4		1	АСИ-231	Уголок 50×50×5 ГОСТ 8509-86 / Вст3 ГОСТ 535-79* l=200	2	0,8 кг
Б4		2	-218	Швеллер 8-ГОСТ 8240-72* / Вст3 ГОСТ 535-79* l=1350	1	9,5 кг

Н контр.	Ковалев		9.03.87
Нач. отд.	Роменский		9.03.87
ГИП	Одинцов		9.03.87
ГИП стр.	Парфенов		9.03.87
Рук. гр.	Кулешова		9.03.87
Провер	Шленова		9.03.87
Инженер	Калинько		9.03.87

407-03-439.87 – АСИ-138

Балка м-10

Стадия	Масса	Масштаб
Р	11.1	1:10
Лист	Листов 1	

«ЭНЕРГОСЕТЬПРОЕКТ» Север-Западное отделение Ленинград

Копировал КОЗ

Формат А4

Инв. № подл. 12922тм-ТВ | Подпись и дата | Взам. инв. №

12922тм-ТВ

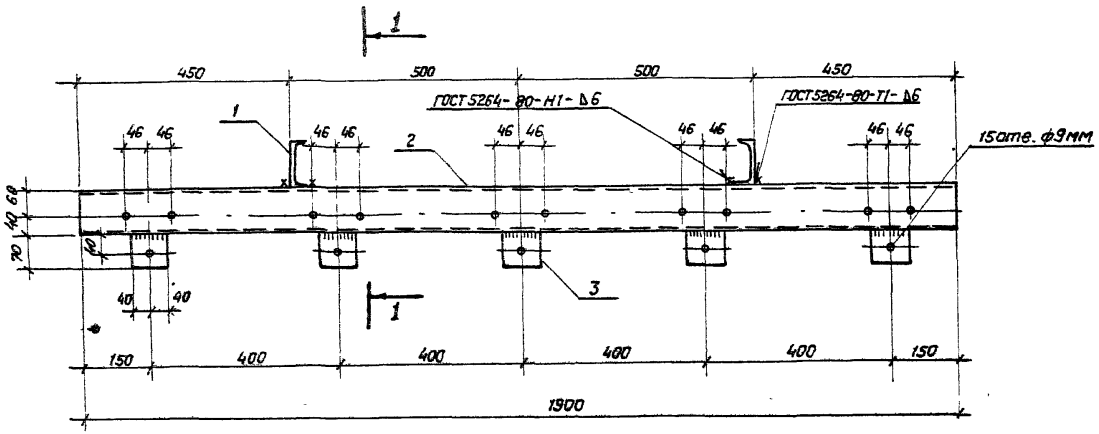

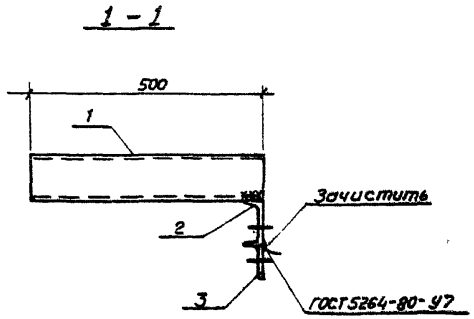

Поз. 1 и 2 для транспортировки связать вязальной проволокой.

Формат	Зона	Поз.	Обозначение	Наименование	Кол.	Примечание
				Документация		
А3			-ТТ	Технические требования		
				Детали		
Б4		1	АСИ-210-04	Швеллер 10-ГОСТ 8240-72* / Вст3 ГОСТ 535-79* ℓ=500	2	4,3 кг
Б4		2	-05	То же ℓ=1900	1	16,3 кг
Б4		3	-229-01	Полоса 6×60 ГОСТ 103-76* / Вст3 ГОСТ 535-79* ℓ=70	5	0,26 кг

Н. контр	Ковалев		4.03.87
Нач. отд	Роменский		4.03.87
ГИП	Одинцов		4.03.87
ГИПстр.	Парфенов		4.03.87
Рук. гр	Кулешова		4.03.87
Провер	Шленова		4.03.87
Инженер	Колинько		4.03.87

407-03-439.87 - АСИ-139

Изделие М-11

Стадия	Масса	Масштаб
Р	26,2	1:10
Лист	Листов 1	

«ЭНЕРГОСЕТЬПРОЕКТ» Северо-Западное отделение Ленинград

Копировал Коз

Формат А3

Инв. № подл. 12922ТМ-ТВ | Подпись и дата | Взам. инв. №

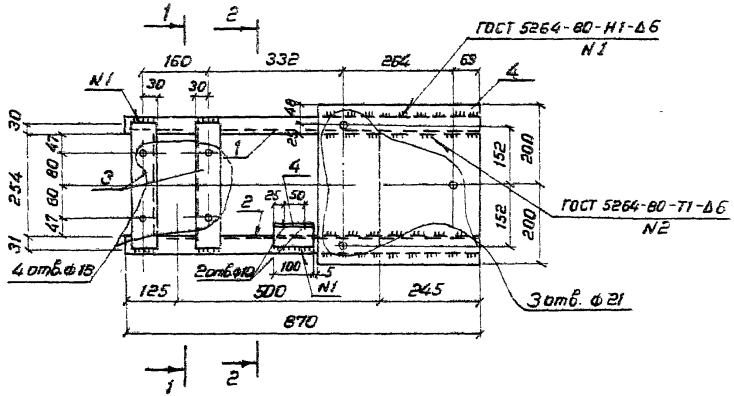

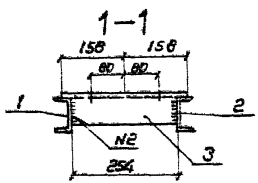

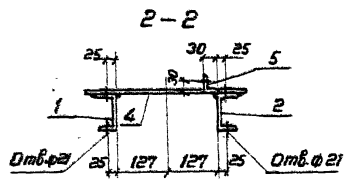

Формат	Зона	Поз.	Обозначение	Наименование	Кол.	Примечание
				Документация		
А3			ТТ	Технические требования		
				Детали		
Б4		1	АСИ-218-10	Швеллер 8-ГОСТ 8240-72* L=810 ВСт.3-ГОСТ 535-79*	1	6.1 кг
Б4		2	-11	То же	1	Зеркально поз.1
Б4		3	-205-15	Уголок 63×63×5 ГОСТ 8509-86 ВСт.3-ГОСТ 535-79* L=315	2	1.5 кг
Б4		4	-233	Лист 4-ГОСТ 19903-74* S=400 ВСт.3-ГОСТ 535-79*	1	12.6 кг
Б4		5	-231-01	Уголок 50×50×5-ГОСТ 8509-86 ВСт.3-ГОСТ 535-79* L=100	1	0.4 кг

Н. контр.	Ковалев		5.03.87
Нач. отд	Романский		5.03.87
ГИП	Одинцов		5.03.87
ГИП стр.	Парфенов		5.03.87
Рук. гр.	Купешова		5.03.87
Провер.	Шленова		5.03.87
Инженер	Калинько		5.03.87

407-03-439.87- АСИ-140

Изделие М-12

Стадия	Масса	Масштаб
Р	28.2	1:10
Лист	Листов 1	

ЭНЕРГОСЕТЬПРОЕКТ
Северо-Западное отделение
Ленинград

Копировал Маз. Формат А3

Инв. № подл. | Подпись и дата | Взам. инв. №

Типовые материалы для проектирования 407-03-439.87 Альбом VIII

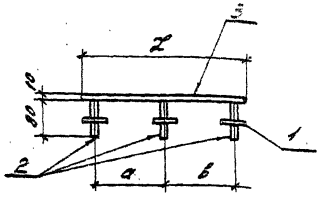

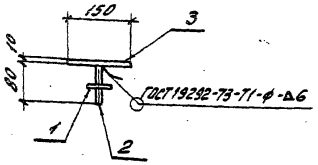

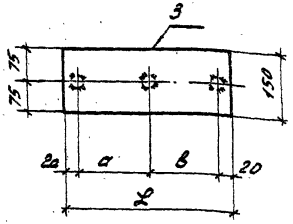

Обозначение	Марка	a мм	в мм	L мм	Масса кг
АСИ-141	М-13	180	180	400	5,6
-01	М-14	180	360	580	7,7
-02	М-15	360	300	700	9,1

Формат	Зона	Поз.	Обозначение	Наименование	Кол.	Примечание
				Документация		
А3			ТТ	Технические требования		
				Детали		
БЧ		1	АСИ-246	Полоса $\frac{8\times60\text{-ГОСТ 103-76*}}{\text{ВСт3-ГОСТ 535-79*}}$ $l=60$	3	0,2 кг
БЧ		2	-247	Круг $\frac{14\text{-ГОСТ 2590-71*}}{\text{ВСт3-ГОСТ 535-79*}}$ $l=80$	3	0,1 кг
				Переменные данные для исполнения		
				М-13		
				Детали		
БЧ		3	АСИ-202-11	Лист $\frac{10\text{-ГОСТ 19903-74*}}{\text{ВСт3-ГОСТ 14637-79}}$ $\delta=150\times400$	1	4,7 кг
				М-14		
				Детали		
БЧ		3	АСИ-202-12	Лист $\frac{10\text{-ГОСТ 9903-74*}}{\text{ВСт3-ГОСТ 14637-79}}$ $\delta=150\times580$	1	6,8 кг
				М-15		
				Детали		
БЧ		3	АСИ-202-13	Лист $\frac{10\text{-ГОСТ 19903-74*}}{\text{ВСт3-ГОСТ 14637-79}}$ $\delta=150\times700$	1	8,2 кг

Н.контр.	Ковалев	[signature]	10.03.87
Нач.отд.	Роменский	[signature]	10.03.87
ГИП	Одинцов	[signature]	10.03.87
ГИПстр.	Парфенов	[signature]	10.03.87
Рук.гр.	Кулешова	[signature]	10.03.87
Проверил	Кулешова	[signature]	10.03.87
Инженер	Панкратьева	[signature]	10.03.87

407-03-439.87-АСИ-141

Деталь закладная М (М-13 ... М-15)

Стадия	Масса	Масштаб
Р	см. табл.	1:10

Лист | Листов 1

ЭНЕРГОСЕТЬПРОЕКТ Северо-Западное отделение Ленинград

Инв.№ подл. 12922 ТМ-ТВ | Подпись и дата | Взам.инв.№

Контр. [signature]

Формат А3

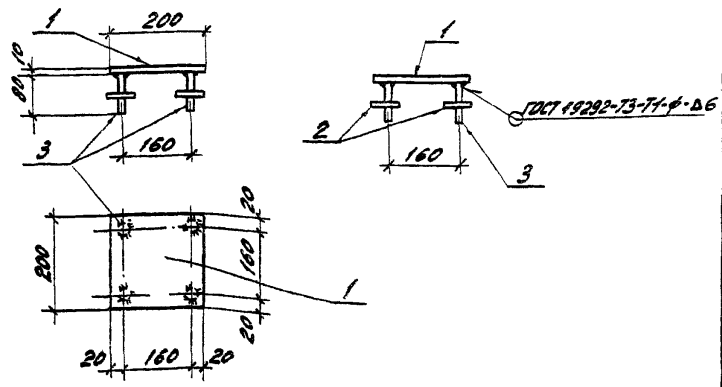

Формат	Зона	Поз.	Обозначение	Наименование	Кол.	Примечание
				Документация		
А3			-ТТ	Технические требования		
				Детали		
Б4		1	АСИ-202-14	Лист 10-ГОСТ 19903-74* / ВСт3-ГОСТ 14637-79 δ=200×200	1	3,1 кг
Б4		2	-246	Полоса 8×60-ГОСТ 103-76* / ВСт3-ГОСТ 535-79* ℓ=60	4	0,2 кг
Б4		3	-247	Круг 14-ГОСТ 2590-71* / ВСт3-ГОСТ 535-79* ℓ=80	4	0,1 кг

Н.контр.	Ковалев		11.03.87
Нач.отд.	Романский		11.03.87
ГИП	Одинцов		11.03.87
Гл.инж.пр.	Парфенов		11.03.87
Рук.гр.	Кулешова		11.03.87
Проверил	Кулешова		11.03.87
Инженер	Понкратьева		11.03.87

407-03-439.87-АСИ-142

Деталь закладная М-16

Стадия	Масса	Масштаб
Р	4,3	1:10
Лист	Листов 1	

ЭНЕРГОСЕТЬПРОЕКТ
Северо-Западное отделение
Ленинград

Копировал

Формат А4

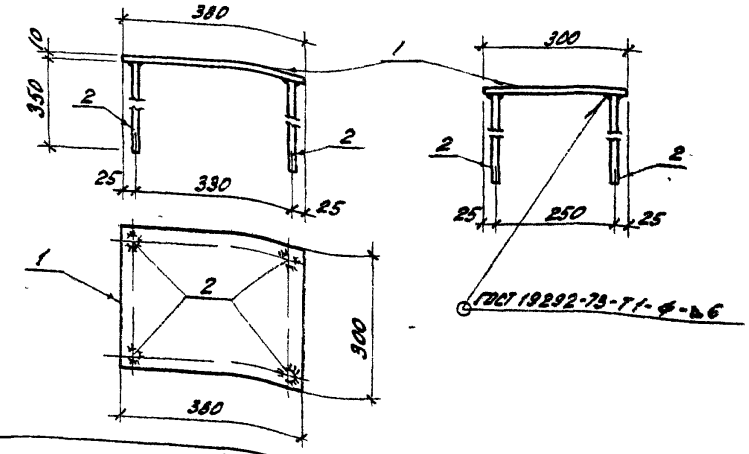

Формат	Зона	Поз.	Обозначение	Наименование	Кол.	Примечание
				Документация		
А3			-ТТ	Технические требования		
				Детали		
Б4		1		Лист 10-ГОСТ 19903-74* / ВСт3-ГОСТ 14637-79 δ=300×380	1	8,9 кг
Б4		2		Круг 14-ГОСТ 2590-71* / ВСт3-ГОСТ 535-79* ℓ=350	4	0,4 кг

Н.контр.	Ковалев		11.03.87
Нач.отд.	Романский		11.03.87
ГИП	Одинцов		11.03.87
Гл.инж.пр.	Парфенов		11.03.87
Рук.гр.	Кулешова		11.03.87
Проверил	Кулешова		11.03.87
Инженер	Понкратьева		11.03.87

407-03-439.87-АСИ-143

Деталь закладная М-17

Стадия	Масса	Масштаб
Р	10,5	1:10
Лист	Листов 1	

ЭНЕРГОСЕТЬПРОЕКТ
Северо-Западное отделение
Ленинград

Копировал

Формат А4

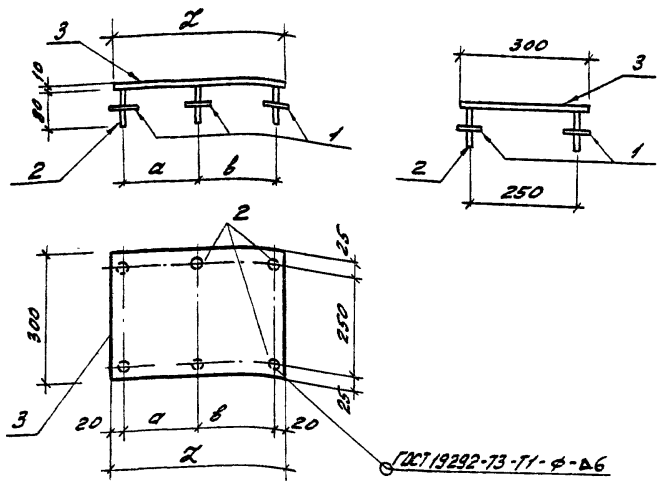

Формат	Зона	Поз.	Обозначение	Наименование	Кол.	Примечание
				Документация		
А3			-ТТ	Технические требования.		
				Детали		
Б4		1	АСИ-246	Полоса $\frac{8\times60\text{-ГОСТ 103-76*}}{\text{ВСт3-ГОСТ 535-79*}}$ $l=60$	6	0,2кг
Б4		2	-247	Круг $\frac{14\text{-ГОСТ 2590-71*}}{\text{ВСт3-ГОСТ 535-79*}}$ $l=80$	6	0,1кг
			Переменные	данные для исполнений		
				М-18		
				Детали		
Б4		3	АСИ-202-15	Лист $\frac{10\text{-ГОСТ 19903-74*}}{\text{ВСт3-ГОСТ 14637-79}}$ $\delta=300\times400$	1	9,4кг
				М-19		
				Детали		
Б4		3	АСИ-202-16	Лист $\frac{10\text{-ГОСТ 19903-74*}}{\text{ВСт3-ГОСТ 14637-79}}$ $\delta=300\times550$	1	13,0кг

Обозначение	Марка	a мм	в мм	Z мм	Масса кг
АСИ-144	М-18	180	180	400	11,2
-01	М-19	150	360	550	14,8

Н.контр.	Ковалев		11.03.87
Нач.отд.	Роменский		11.03.87
ГИП	Одинцов		11.03.87
ГИПстр.	Парфенов		11.03.87
Рук.гр.	Кулешова		11.03.87
Проверил	Кулешова		11.03.87
Инженер	Панкратьева		11.03.87

407-03-439.87- АСИ-144

Детали закладная М (М-18, М-19)

Стадия	Масса	Масштаб
Р	см. табл.	1:10
Лист	Листов 1	

ЭНЕРГОСЕТЬПРОЕКТ
Северо-Западное отделение
Ленинград

Копир. [signature]

формат А3

2238/10

Типовые материалы для проектирования

407-03-439.87

Альбом III

Взам.инв.№

Подпись и дата

Инв.№ подл. 12922тм-72

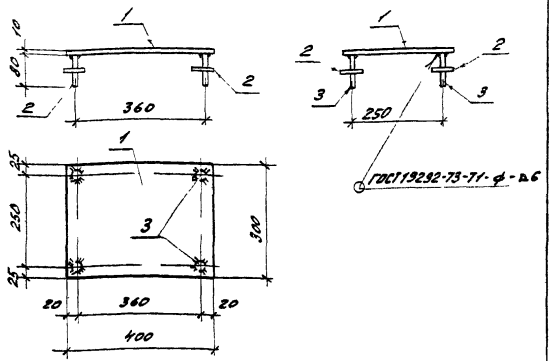

Формат	Зона	Поз.	Обозначение	Наименование	Кол.	Примечание
				Документация		
А3			-ТТ	Технические требования		
				Детали		
Б4		1	АСИ-202-15	Лист $\frac{10\text{-ГОСТ 19903-74*}}{\text{ВСт3-ГОСТ 14637-79}}$ S=300×400	1	9,4кг
Б4		2	-246	Полоса $\frac{8\times60\text{-ГОСТ 103-76*}}{\text{ВСт3 ГОСТ 535-79*}}$ l=60	4	0,2кг.
Б4		3	-247	Круг $\frac{14\text{-ГОСТ 2590-71*}}{\text{ВСт3 ГОСТ 535-79*}}$ l=80	4	0,1кг

Н. контр	Ковалев		11.03.87
Нач. отд	Роменский		11.03.87
ГИП	Одинцов		11.03.87
ГИП стр.	Парфенов		11.03.87
Рук. гр.	Кулешова		11.03.87
Проверил	Кулешова		11.03.87
Инженер	Панкратьева		11.03.87

407-03-439.87-АСИ-145

Деталь закладная М-20

Стадия	Масса	Масштаб
Р	10.6	1:10
Лист	Листов 1	

ЭНЕРГОСЕТЬПРОЕКТ
Сев.-Западное отделение
Ленинград

Формат А4

Альбом VIII

Типовые материалы для проектирования 407-03-439.87

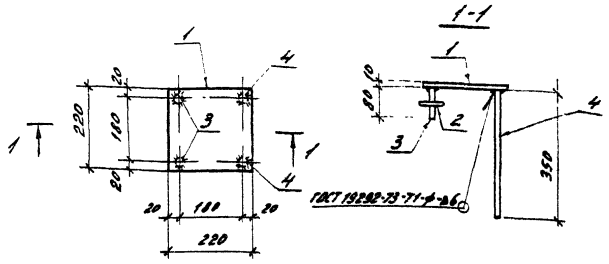

Формат	Зона	Поз.	Обозначение	Наименование	Кол.	Примечание
				Документация		
А3			-ТТ	Технические требования		
				Детали		
Б4		1	АСИ-202-17	Лист $\frac{10\text{-ГОСТ 19903-74*}}{\text{ВСт3-ГОСТ 14637-79}}$ δ=220×220	1	3,8кг
Б4		2	-246	Полоса $\frac{8\times60\text{-ГОСТ 103-70*}}{\text{ВСт3-ГОСТ 535-79*}}$ l=60	2	0,2кг
Б4		3	-247	Круг $\frac{14\text{-ГОСТ 2590-71*}}{\text{ВСт3-ГОСТ 535-79*}}$ l=80	2	0,1кг
Б4		4	-01	То же l=350	2	0,4кг

Н. контр	Ковалев		11.03.87
Нач. отд	Роменский		11.03.87
ГИП	Одинцов		11.03.87
ГИП стр.	Парфенов		11.03.87
Рук. гр.	Кулешова		11.03.87
Проверил	Кулешова		11.03.87
Инженер	Панкратьева		11.03.87

407-03-439.87-АСИ-146

Деталь закладная М-21

Стадия	Масса	Масштаб
Р	5,2	1:10
Лист	Листов	

ЭНЕРГОСЕТЬПРОЕКТ
Сев.-Западное отделение
Ленинград

Копировал

Формат А4

Инв. № подл. 12322 тм-т 8 | Подпись и дата | Взам. инв. №

Альбом VIII

Типовые материалы для проектирования 407-03-439.87

Взам. инв. № | Подпись и дата | Инв. № подл. 12322 тм-т 8

Типовые материалы для проектирования 407-03-439.87

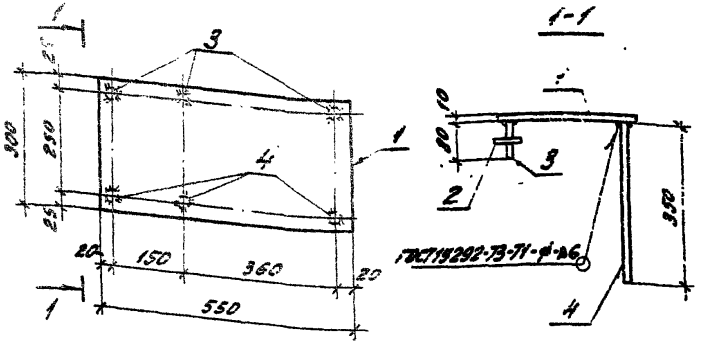

Формат	Зона	Поз.	Обозначение	Наименование	Кол.	Примечание
				Документация		
А3			-ТТ	Технические требования		
				Детали		
Б4		1	АСИ-202-16	Лист 10-ГОСТ 19903-74* / ВСт3-ГОСТ 14637-79 S=300×550	1	13,0 кг
Б4		2	-246	Полоса 8×60-ГОСТ 103-76* / ВСт3-ГОСТ 535-79* ℓ=60	3	0,2 кг
Б4		3	-247	Круг 14-ГОСТ 2590-71* / ВСт3-ГОСТ 535-79* ℓ=80	3	0,1 кг
Б4		4	-01	То же ℓ=350	3	0,4 кг

Н. контр.	Ковалев		11.03.87
			11.03.87
Нач. отд.	Роменский		11.03.87
ГИП	Одинцов		11.03.87
ГИП стр.	Парфенов		11.03.87
Рук. гр.	Кулешова		11.03.87
Проверил			11.03.87
Инженер	Панкратьева		11.03.87

407-03-439.87-АСИ-147

Деталь закладная М-22

Стадия	Масса	Масштаб
Р	15,1	1:10

Лист | Листов 1

ЭНЕРГОСЕТЬПРОЕКТ Северо-Западное отделение Ленинград

Копировал: формат А4

Взам. инв. № | Подпись и дата | Инв. № подл. 12922тм-т8

Альбом VIII

Типовые материалы для проектирования 407-03-439.87

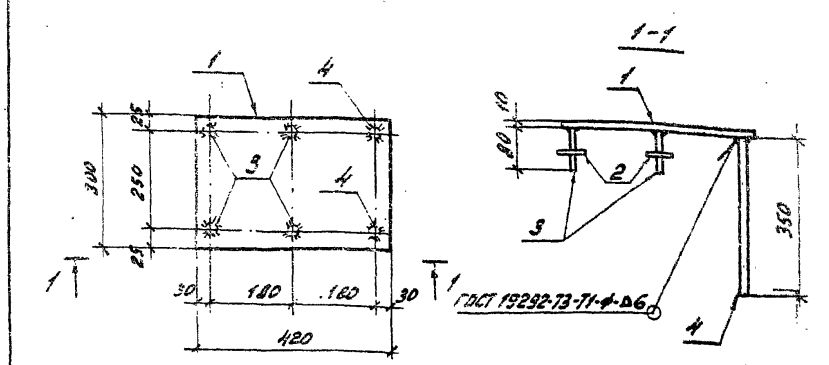

Формат	Зона	Поз.	Обозначение	Наименование	Кол.	Примечание
				Документация		
А3			-ТТ	Технические требования		
				Детали		
Б4		1	АСИ-202-18	Лист 10-ГОСТ 19903-74* / ВСт3-ГОСТ 14637-79 S=300×420	1	9,9 кг
Б4		2	-246	Полоса 8×60-ГОСТ 103-76* / ВСт3-ГОСТ 535-79* ℓ=60	4	0,2 кг
Б4		3	-247	Круг 14-ГОСТ 2590-71* / ВСт3-ГОСТ 535-79* ℓ=80	4	0,1 кг
Б4		4	-01	То же ℓ=350	2	0,4 кг

Н. контр.	Ковалев		11.03.87
Нач. отд.	Роменский		11.03.87
ГИП	Одинцов		11.03.87
ГИП стр.	Парфенов		11.03.87
Рук. гр.	Кулешова		11.03.87
Проверил	Кулешова		11.03.87
Инженер	Панкратьева		11.03.87

407-03-439.87-АСИ-148

Деталь закладная М-23

Стадия	Масса	Масштаб
Р	11.9	1:10

Лист | Листов

ЭНЕРГОСЕТЬПРОЕКТ Северо-Западное отделение Ленинград

Копировал: формат А4

Взам. инв. № | Подпись и дата | Инв. № подл. 12922тм-т8

2238/10

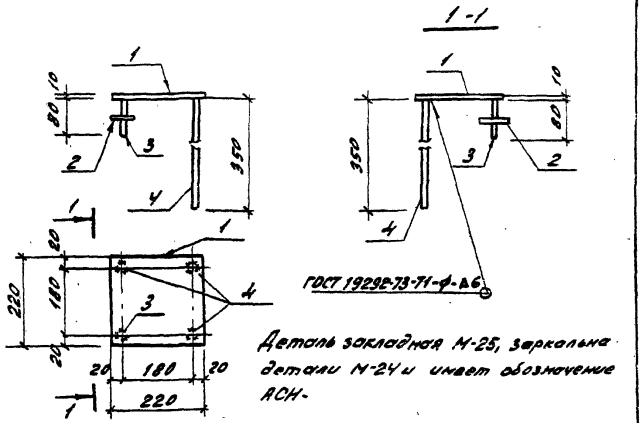

Деталь закладная М-25, зеркальна детали М-24 и имеет обозначение АСИ-

Формат	Зона	Поз.	Обозначение	Наименование	Кол.	Примечание
				Документация		
А3			-ТТ	Технические требования		
				Детали		
Б4		1	АСИ-202-17	Лист $\frac{10\text{-ГОСТ 19903-74*}}{\text{ВСт3-ГОСТ 14637-79}}$ S=220×220	1	3,8 кг
Б4		2	-246	Полоса $\frac{8\times60\text{-ГОСТ 103-76*}}{\text{ВСт3-ГОСТ 535-79*}}$ l=60	1	0,2 кг
Б4		3	-247	Круг $\frac{14\text{-ГОСТ 2590-71*}}{\text{ВСт3-ГОСТ 535-79*}}$ l=80	1	0,1 кг
Б4		4	-01	То же l=350	3	0,4 кг

Н.контр.	Ковалев	[signature]	11.03.87
Нач.отд.	Роменский	[signature]	11.03.87
ГИП	Одинцов	[signature]	11.03.87
ГИП отр.	Парфенов	[signature]	11.03.87
Рук.гр.	Кулешова	[signature]	11.03.87
Проверил	Кулешова	[signature]	11.03.87
Инженер	Панкратьева	[signature]	11.03.87

407-03-439.87-АСИ-149

Деталь закладная М (М-24, М-25)

Стадия	Масса	Масштаб
Р	5,3	1:10
Лист	Листов	

ЭНЕРГОСЕТЬПРОЕКТ
Северо-Западное отделение
Ленинград

Копировал: [signature]

Формат А4

Альбом VIII

407-03-439.87

Типовые материалы для проектирования

Взам. инв. №

Подпись и дата

Инв. № подл. 1292 ТМ-78

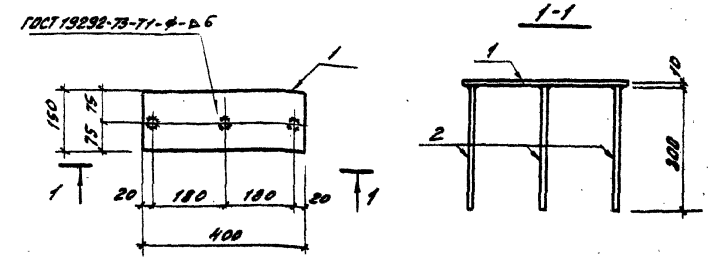

Формат	Зона	Поз.	Обозначение	Наименование	Кол.	Примечание
				Документация		
А3			-ТТ	Технические требования		
				Детали		
Б4		1	АСИ-202-11	Лист $\frac{10\text{-ГОСТ 19903-74*}}{\text{ВСт3 ГОСТ 14637-79}}$ δ=[illegible]×400	1	4,7 кг
Б4		2	-247-02	Круг $\frac{14\text{-ГОСТ 2590-71*}}{\text{ВСт3.ГОСТ 535-79*}}$ l=300	3	0,4 кг

Н.контр.	Ковалев	[signature]	11.03.87
Нач.отд.	Роменский	[signature]	11.03.87
ГИП	Одинцов	[signature]	11.03.87
ГИП отр.	Парфенов	[signature]	11.03.87
Рук.гр.	Кулешова	[signature]	11.03.87
Проверил	Кулешова	[signature]	11.03.87
Инженер	Панкратьева	[signature]	11.03.87

407-03-439.87-АСИ-150

Деталь закладная М-26

Стадия	Масса	Масштаб
Р	5,9	1:10
Лист	Листов 1	

ЭНЕРГОСЕТЬПРОЕКТ
Северо-Западное отделение
Ленинград

Копировал: [signature]

Формат А4

223 8/10

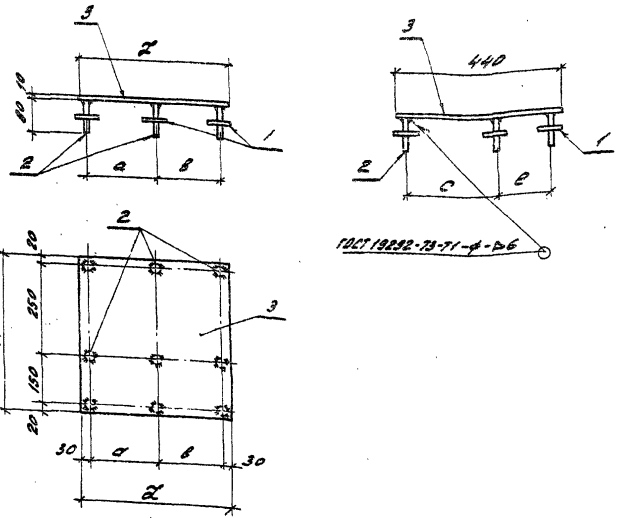

Обозначение	Марка	d мм	B мм	C мм	e мм	I кг	Масса кг
АСИ-151	М-27	180	180	250	150	4,20	17,2
-01	М-28	360	180	250	150	6,00	23,4
-02	М-29	360	180	150	250	6,00	23,4

Формат	Зона	Поз.	Обозначение	Наименование	Кол.	Примечание
				Документация		
А3			-ТТ	Технические требования		
				Детали		
Б4		1	АСИ-246	Полоса $\frac{B=60\ ГОСТ\ 103-76^{*}}{Вст3\ ГОСТ\ 535-79^{**}}$ $\ell=60$	3	0,2 кг
Б4		2	-247	Круг $\frac{10-ГОСТ\ 2590-71^{*}}{Вст3\ ГОСТ\ 535-79^{**}}$ $\ell=80$	3	0,1 кг
			Переменные	Данные для исполнений		
				М-27		
				Детали		
Б4		3	АСИ-202-19	Лист $\frac{10-ГОСТ\ 19903-74^{*}}{Вст3\ ГОСТ\ 14637-79}$ $\delta=10$ 180×440	1	14,5 кг
				М-28; М-29		
				Детали		
Б4		3	АСИ-202-20	Лист $\frac{10-ГОСТ\ 19903-74^{*}}{Вст3-ГОСТ\ 14637-79}$ $5=10$ 360×440	1	20,7 кг

Н. контр.	Ковалев		11.03.88
Нач. отд.	Романенкий	Гаевц	11.03.87
ГИП	Одинцов	Одинц	11.03.87
ГИП стр.	Порфенов	Порф	11.03.87
Рук. гр.	Кулешова	Кулеш	11.03.87
Проверил	Кулешова	Кулеш	11.03.87
Инженер	Петрогоцкая	Петр	11.03.87

407-03-439.87-АСИ-151

Деталь закладная М (М-27... М-29)

Стадия	Масса	Масштаб
Р	см Табл.	1:10
Лист	Листов 1	

ЭНЕРГОСЕТЬПРОЕКТ Северо-Западное отделение Ленинград

Копировал:

Формат А3

12236/10

Инв. № подл.	Подпись и дата	Взам. инв. №
12236/10-ТТ		

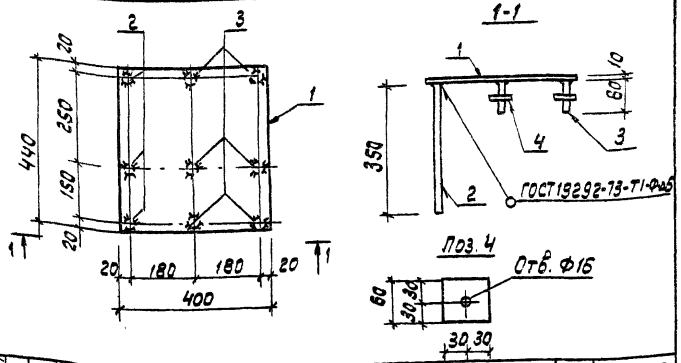

Формат	Зона	Поз.	Обозначение	Наименование	Кол.	Примечание
				Документация		
А3			-ТТ	Технические требования		
				Детали		
Б4		1	АСИ-202-21	Лист $\frac{10\text{-ГОСТ 19903-74*}}{\text{ВСТ3-ГОСТ 14637-79}}$ S=400×440	1	15,8 кг
Б4		2	-247-01	Круг $\frac{14\text{-ГОСТ 2590-71*}}{\text{ВСТ3-ГОСТ 535-79*}}$ e=350	3	0.4 кг
Б4		3	-247	То же e=80	6	0.1 кг
Б4		4	-246	Полоса $\frac{8\times60\text{-ГОСТ 103-76*}}{\text{ВСТ3-ГОСТ 535-79*}}$ e=60	6	0,2 кг

Н. контр	Ковалев		05.03.87
Нач. отд	Роменский		05.03.87
ГИП	Одинцов	180	05.03.87
ГИП стр	Парфенов		05.03.87
Рук. гр	Кулешова		05.03.87
Провер	Шленева		5.04.87
Инженер	Панкратьева		05.03.87

407-03-439.87-АСИ-152

Деталь закладная М 30

Стадия	Масса	Масштаб
Р	16.8	1:10
Лист	Листов 1	

ЭНЕРГОСЕТЬПРОЕКТ Северо-Западное отделение Ленинград

Формат А4

Инв. № подл. 12922ТМ-78 | Подпись и дата

Альбом VIII

407-03-439.87

Типовые материалы для проектирования

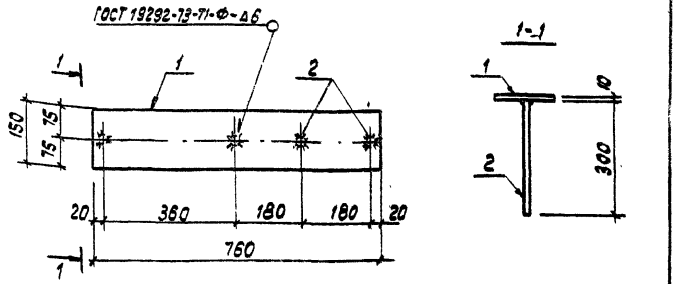

Формат	Зона	Поз.	Обозначение	Наименование	Кол.	Примечание
				Документация		
А3			-ТТ	Технические требования		
				Детали		
Б4		1	АСИ-202-22	Лист $\frac{10\text{-ГОСТ 19903-74*}}{\text{ВСТ3-ГОСТ 14637-79}}$ S=150×760	1	9.0 кг
Б4		2	-247-02	Круг $\frac{14\text{-ГОСТ 2590-71*}}{\text{ВСТ3-ГОСТ 535-79*}}$ e=300	4	0.4 кг

Н. контр	Ковалев		05.03.87
Нач. отд	Роменский		05.03.87
ГИП	Одинцов	180	05.03.87
ГИП стр	Парфенов		05.03.87
Рук. гр	Кулешова		05.03.87
Провер	Шленева		5.04.87
Инженер	Панкратьева		05.03.87

407-03-439.87-АСИ-153

Деталь закладная М 31

Стадия	Масса	Масштаб
Р	10.6	1:10
Лист	Листов 1	

ЭНЕРГОСЕТЬПРОЕКТ Северо-Западное отделение Ленинград

Формат А4

Инв. № подл. 12922ТМ-78 | Подпись и дата | Взам. инв. №

Альбом VIII

407-03-439.87

Типовые материалы для проектирования

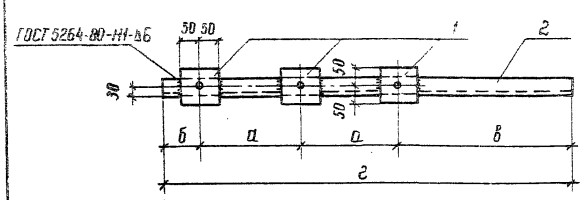

Все отверстия ф 17мм

Обозначение	Марка	Размеры в мм				Масса кг
		а	б	в	г	
АСИ-154	мш-58	550	150	150	1400	13,5
-01	мш-59	550	100	750	1950	18,2
-02	мш-61	500	200	800	2000	18,7
-03	мш-62	550	100	400	1600	15,2

Формат	Зона	Поз	Обозначение	Наименование	Кол.	Примечание
				Документация		
А3			ТТ	Технические требования		
				Детали		
Б4		1	АСИ-206	Полоса $\frac{6\times100\ ГОСТ\ 103\text{-}76^*}{ВСт\text{-}ГОСТ\ 535\text{-}79^*}$ ℓ=100	3	0,5кг
			Переменные данные для исполнений			
				МШ-58		
				Детали		
Б4		2	АСИ-210-25	Швеллер $\frac{10\text{-}ГОСТ\ 8240\text{-}72^*}{ВСт3\text{-}ГОСТ\ 535\text{-}79^*}$ ℓ=1400	1	12,0кг
				МШ-59		
				Детали		
Б4		2	АСИ-210-26	Швеллер $\frac{10\text{-}ГОСТ\ 8240\text{-}72^*}{ВСт3\text{-}ГОСТ\ 535\text{-}79^*}$ ℓ=1950	1	16,7кг
				МШ-61		
				Детали		
Б4		2	АСИ-210-27	Швеллер $\frac{10\text{-}ГОСТ\ 8240\text{-}72^*}{ВСт3\text{-}ГОСТ\ 535\text{-}79^*}$ ℓ=2000	1	17,2кг
				МШ-62		
				Детали		
Б4		2	АСИ-210-28	Швеллер $\frac{10\text{-}ГОСТ\ 8240\text{-}72^*}{ВСт3\text{-}ГОСТ\ 535\text{-}79^*}$ ℓ=1600	1	13,7кг

Н. контр.	Ковалев	[signature]	11.03.87
Нач. отд.	Роменский	[signature]	11.03.87
ГИП	Одинцов	[signature]	11.03.87
ГИП стр	Парфенов	[signature]	11.03.87
Рук. гр.	Кулешова	[signature]	11.03.87
Проверил	Корнилова	[signature]	11.03.87
Инженер	Мазаева	[signature]	11.03.87

407-03-439.87 - АСИ-154

Изделие МШ (МШ-58, МШ-59, МШ-61, МШ-62)

Стадия	Масса	Масштаб
Р	по табл.	1:10

Лист | Листов 1

ЭНЕРГОСЕТЬПРОЕКТ Северо-Западное отделение Ленинград.

Инв. № подл. 12922тн-78 | Подпись и дата | Взам. инв. №

Коп Ф ежи- Формат А3 2238/10

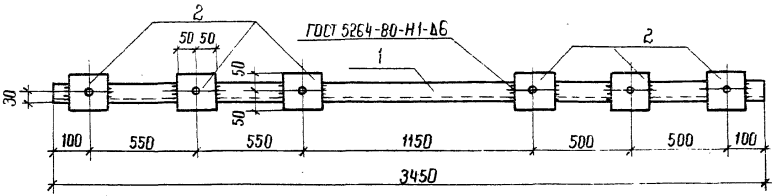

Все отверстия ф 17мм

Формат	Зона	Поза	Обозначение	Наименование	Кол.	Примечание
				Документация		
А3			ТТ	Технические требования		
				Детали		
Б4		1	АСИ-210-29	Швеллер 10 ГОСТ 8240-72* / ВСт 3 ГОСТ 535-79* ℓ=3450	1	29.6кг
Б4		2	-206	Полоса 6×100 ГОСТ 103-76* / ВСт 3 ГОСТ 535-79* ℓ=100	6	0.5кг

Н контр.	Ковалев		11.03.87
Нач отд.	Ременский		11.03.87
ГИП	Одинцов		11.03.87
ГИП стр	Порфенов		11.03.87
Рук. гр	Кулешова		11.03.87
Проверил	Корнилова		11.03.87
Инженер	Мазаева		11.03.87

407-03-439 87 АСИ-155

Изделие МШ-60

Стадия	Масса	Масштаб
Р	32,6	1:10

Лист | Листов 1

ЭНЕРГОСЕТЬПРОЕКТ
Северо-Западное отделение
Ленинград

Альбом VIII

407-03-439.87

Типовые материалы для проектирования

Инв. № подл. 12922 ТМ-10 | Подпись и дата | Взам. инв. №

Формат А3

Альбом VIII

407-03-439.87

Типовые материалы для проектирования

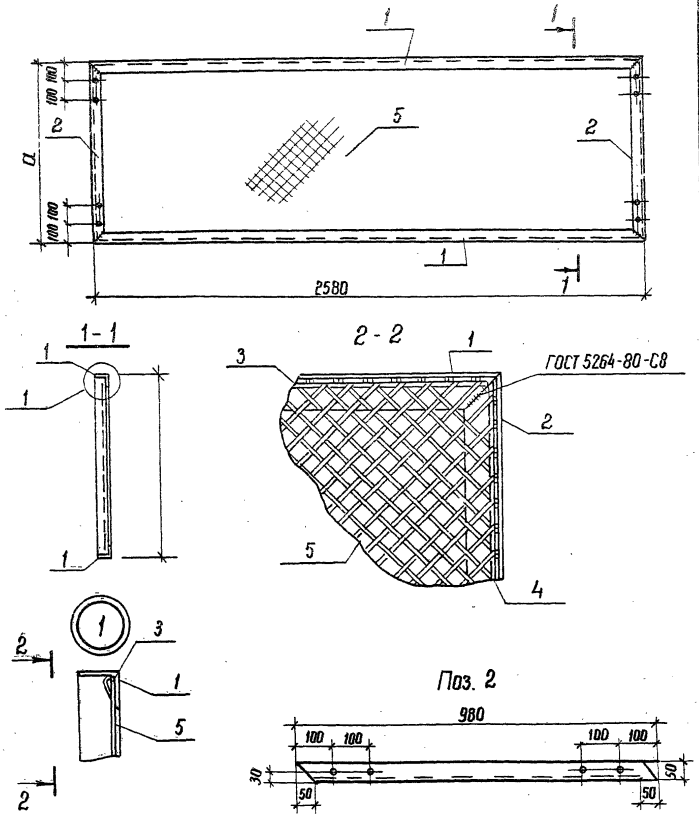

Все отверстия ф 11 мм

Формат	Зона	Поз.	Обозначение	Наименование	Кол	Примечание
				Документация		
А3			ТТ	Технические требования		
				Детали		
Б4		1	АСИ-231-06	Уголок 50×50×5 ГОСТ 8509-86 / ВСт3 ГОСТ 535-79* ℓ=2580	2	9,7 кг
Б4		3	-226-02	А-I-6 ГОСТ 5781-82* ℓ=2540	2	0,6 кг
			Переменные данные для исполнений			
				МШ-63		
				Детали		
Б4		2	АСИ-231-07	Уголок 50×50×5 ГОСТ 8509-86 / ВСт3 ГОСТ 535-79* ℓ=980	2	3,7 кг
Б4		4	-226-03	А-I-6 ГОСТ 5781-82* ℓ=940	2	0,2 кг
Б4		5	-249	Сетка №20-1,6 ГОСТ 5336-80 S=980×2580	1	4,7 кг
				МШ-66		
				Детали		
Б4		2	АСИ-231-08	Уголок 50×50×5 ГОСТ 8509-86 / ВСт3 ГОСТ 535-79* ℓ=480	2	1,8
Б4		4	-226-04	А-I-6 - ГОСТ 5781-82* ℓ=440	2	0,1
Б4		5	-249-01	Сетка №20-1,6 ГОСТ 5336-80 S=480×2580	1	2,30

Обозначение	Марка	Размер	Масса кг
АСИ-156	МШ-63	980	33,1
-01	МШ-66	480	26,7

Н. контр	Ковалев	[signature]	11.03.87
Нач. отд	Роменский	[signature]	11.03.87
ГИП	Одинцов	[signature]	11.03.87
ГИП стр.	Парфенов	[signature]	11.03.87
Рук. гр.	Кулешова	[signature]	11.03.87
Проверил	Корнилова	[signature]	11.03.87
Инженер	Мазаева	[signature]	11.03.87

407-03-439.87 - АСИ-156

Изделие МШ-6 (МШ-63, МШ-66)

Стадия	Масса	Масштаб
Р	По табл.	1:20 1:10
Лист		Листов 1

ЭНЕРГОСЕТЬПРОЕКТ
Северо-Западное отделение
Ленинград

Инв. № подл.	Подпись и дата	Взам. инв. №
12922тм-т8		

2238/10

коп. Феоки

формат А3

Рис. 1

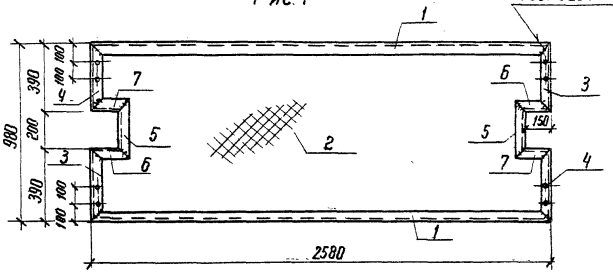

Рис 2

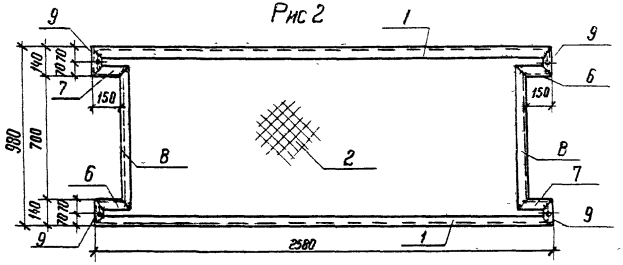

Поз. 6



Все отверстия ф 11мм

Формат	Зона	Поз.	Обозначение	Наименование	Кол.	Приме-чание
				Документация		
А3			ТТ	Технические требования		
				Детали		
Б4		1	АСИ-231-06	Уголок 30×50×5 ГОСТ 8509-86* / 8Сп3-ГОСТ 535-79* L=2580	2	9,7 кг
Б4		2	-249-02	Сетка N 20-1.6 ГОСТ 5336-80 S=980 L=2580	1	4,7 кг
Б4		6	-231-09	Уголок 50×30×5 ГОСТ 8509-86* / 8Сп3-ГОСТ 535-79* L=200	2	0,7 кг
Б4		7	-10	То же	2	Зеркально поз. 6
			Переменные данные для исполнений			
				МШ-64		
				Детали		
Б4		3	АСИ-231-11	Уголок 50×50×5 ГОСТ 8509-86* / 8Сп3 ГОСТ 535-79* L=390	2	1,5 кг
Б4		4	-12	То же	2	Зеркально поз. 3
Б4		5	-13	То же L=300	2	1,1 кг
				МШ-65		
				Детали		
Б4		8	АСИ-231-14	Уголок 50×50×5 ГОСТ 8509-86* / 8Сп3 ГОСТ 535-79* L=800	2	3,0 кг
Б4		9	-15	То же L=140	4	0,5 кг

Обозначение	Марка	Рис	Масса кг
АСИ-157	МШ-64	1	35,1
-01	МШ-65	2	34,9

Н. контр.	Ковалев		1.89
Нач. отд.	Роменский		1.89
ГИП	Одинцов		1.89
ГИП стр.	Парфенов		1.89
Рук. гр.	Кулешова		1.89
Провер.	Маркилова		1.89
Инжен.	Мальцева		1.89

407-03-439.87 - АСИ-157

Изделие МШ (МШ-64, МШ-65)

Стадия	Масса	Масштаб
Р	По табл.	1:20
Лист	Листов 1	

Энергосетьпроект Северо-Западное отделение Ленинград

Копировал А3

Инв. № подл. | Подпись и дата | Взам. инв. №

407-03-439.87 ТМ

Типовые материалы для проектирования 407-03-439.87 Альбом VIII

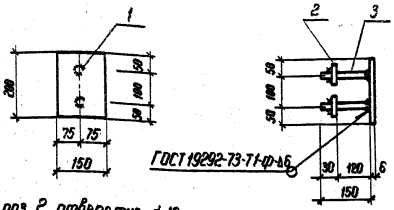

В поз. 2 отверстие ф18мм

Формат	Зона	Поз.	Обозначение	Наименование	Кол.	Примечание
				Документация		
А3			ТТ	Технические требования		
				Детали		
Б4		1	АСИ-232 - 03	Лист $\frac{6\text{-ГОСТ 19903-76*}}{\text{ВСт3 ГОСТ 14637-79}}$ S=150×200	1	1.41 кг
Б4		2	-244 - 01	Полоса $\frac{6\times60\text{-ГОСТ 103-76*}}{\text{ВСт3-ГОСТ 535-79*}}$ ℓ=60	2	0.17 кг
Б4		3	-217 - 08	А-I-16 ГОСТ 5781-82* ℓ=150	2	0.25 кг

Н. контр.	Ковалев		11.03.87
Нач. отд.	Роменский		11.03.87
ГИП	Одинцов		11.03.87
ГИП стр.	Парфенов		11.03.87
Рук. гр.	Кулешова		11.03.87
Инженер	Воробьева		11.03.87
Провер.	Кулешова		11.03.87

407-03-439.87-АСИ-158

Деталь закладная МК-52

Стадия	Масса	Масштаб
Р	2,25	1:10

Лист | Листов 1

ЭНЕРГОСЕТЬПРОЕКТ Северо-Западное отделение Ленинград

Инв. № подл. 12922 ТМ-Т8 | Подпись и дата | Взам. инв. №

коп. Фокс - формат А4

Типовые материалы для проектирования 407-03-439.87 Альбом VIII

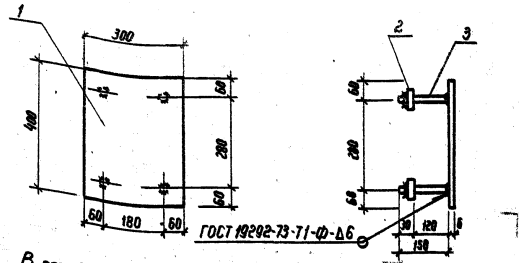

В поз. 2 отверстие ф18мм

Формат	Зона	Поз.	Обозначение	Наименование	Кол.	Примечание
				Документация		
А3			ТТ	Технические требования		
				Детали		
Б4		1	АСИ-232-04	Лист $\frac{6\text{-ГОСТ 19903-76*}}{\text{ВСт3 ГОСТ 14637-79}}$ S=300×400	1	5,64 кг
Б4		2	-244-01	Полоса $\frac{6\times60\text{ ГОСТ 103-76*}}{\text{ВСт3 ГОСТ 535-79}}$ ℓ=60	4	0.17 кг
Б4		3	-217-08	АI-16 ГОСТ 5781-82* ℓ=150	4	0,25 кг

Н. контр.	Ковалев		11.03.87
Нач. отд.	Роменский		11.03.87
ГИП	Одинцов		11.03.87
ГИП стр.	Парфенов		11.03.87
Рук. гр.	Кулешова		11.03.87
Инженер	Воробьева		11.03.87
Провер.	Кулешова		11.03.87

407-03-439.87-АСИ-159

Деталь закладная МК-53

Стадия	Масса	Масштаб
Р	7,32	1:10

Лист | Листов 1

ЭНЕРГОСЕТЬПРОЕКТ Северо-Западное отделение Ленинград

Инв. № подл. 12922 ТМ-Т8 | Подпись и дата | Взам. инв. №

2232/10

коп. Фокс - формат А4

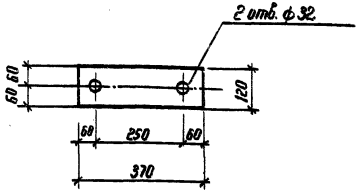

Н контр	Ковалев		11.03.87
Нач отд	Романский		11.03.87
ГИП	Одинцов		11.03.87
ГИП стр	Парфенов		11.03.87
Рук гр	Кулешова		11.03.87
Провер	Шленова		11.03.87
Инженер	Калинько		11.03.87

407-03-439.87-АСИ-160

Изделие МН2

Стадия	Масса	Масштаб
Р	4,2	1:10
Лист	Листов 1	

Лист 12 ГОСТ 19903-74* Вст3 ГОСТ 14637-79

ЭНЕРГОСЕТЬПРОЕКТ
Северо-Западное отделение
Ленинград

Инв. № подл. 12922тм-тв | Подпись и дата | Взам. инв. №

Копировал Формат А4

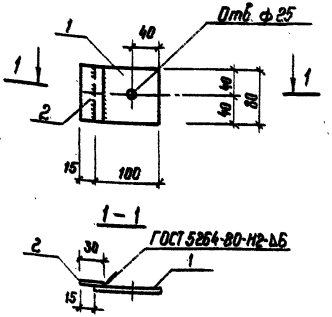

Формат	Зона	Поз.	Обозначение	Наименование	Кол.	Примечание
				Документация		
А3			ТТ	Технические требования		
				Детали		
Б4		1	АСИ-212-01	Полоса 12×80 ГОСТ 103-76* Ст3 ГОСТ 535-79* ℓ=100	1.	0,75 кг
Б4		2	-02	Полоса 12×80 ГОСТ 103-76* Ст3 ГОСТ 535-79* ℓ=30	1	0,23 кг

Н контр	Ковалев		11.03.87
Нач отд	Романский		11.03.87
ГИП	Одинцов		11.03.87
ГИП стр	Парфенов		11.03.87
Рук гр	Кулешова		11.03.87
Провер	Шленова		11.03.87
Инженер	Калинько		11.03.87

407-03-439.87-АСИ-161

Изделие МН3

Стадия	Масса	Масштаб
Р	0,98	1:10
Лист	Листов 1	

ЭНЕРГОСЕТЬПРОЕКТ
Северо-Западное отделение
Ленинград

Инв. № подл. 12922тм-тв | Подпись и дата | Взам. инв. №

Копировал Формат А4

Типовые материалы для проектирования 407-03-439.87 Альбом VIII

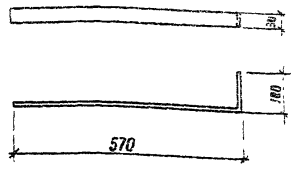

Длина заготовки ℓ = 670

Н. контр	Ковалев		11.03.87
Нач отд	Роменский		11.03.87
ГИП	Одинцов		11.03.87
ГИП стр	Парфенов		11.03.87
Рук гр	Кулешова		11.03.87
Провер.	Шленова		11.03.87
Инженер	Харитонова		11.03.87

407-03-439 87 - АСИ-162

Изделие МК-54

Стадия	Масса	Масштаб
Р	1,26	1:10
Лист	Листов 1	

Полоса 8×30-ГОСТ 103-76* / ВСт3 ГОСТ 535-79*

ЭНЕРГОСЕТЬПРОЕКТ Северо-Западное отделение Ленинград

Взам. инв. № | Подпись и дата | Инв. № подл. 12922тм-т8

Типовые материалы для проектирования 407-03-439.87 Альбом VIII

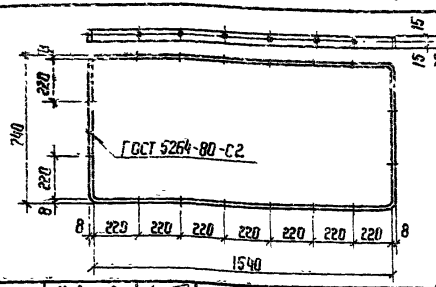

16 отв ф 12

Длина заготовки ℓ = 4620

Н контр	Ковалев		11.03.87
Нач отд	Роменский		11.03.87
ГИП	Одинцов		11.03.87
ГИП стр	Парфенов		11.03.87
Рук гр	Кулешова		11.03.87
Проверил	Шленова		11.03.87
Инженер	Харитонова		11.03.87

407-03-439.87 - АСИ-163

Изделие МК-55

Стадия	Масса	Масштаб
Р	8,6	1:20
Лист	Листов 1	

Полоса 8×30-ГОСТ 103-76* / ВСт3 ГОСТ 535-79*

ЭНЕРГОСЕТЬПРОЕКТ Северо-Западное отделение Ленинград

Взам. инв. № | Подпись и дата | Инв. № подл. 12922тм-т8

Альбом VIII

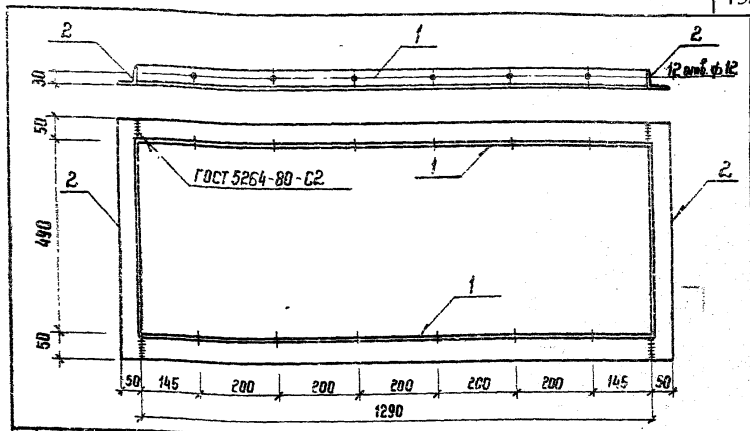

Формат	Зона	Поз.	Обозначение	Наименование	Кол.	Примечание
				Документация		
А3			- ТТ	Технические требования		
				Детали		
Б4		1	АСИ-231-04	Уголок 50×50×5-ГОСТ 8509-85 / ВСт3-ГОСТ 535-79* ℓ=1290	2	4,9 кг
Б4		2	-05	То же ℓ=590	2	2,2 кг

407-03-439.87

Типовые материалы для проектирования

Н. контр.	Ковалев		11.03.87
Нач отд	Роменский		11.03.87
ГИП	Одинцов		11.03.87
ГИП стр.	Парфенов		11.03.87
Рук гр.	Кулешова		11.03.87
Провер	Шленова		11.03.87
Инженер	Харитонова		11.03.87

407-03-439.87 - АСИ-164

Изделие МК-56

Стадия	Масса	Масштаб
Р	14,2	1:10
Лист	Листов 1	

ЭНЕРГОСЕТЬПРОЕКТ Северо-Западное отделение Ленинград

Взам. инв. № | Подпись и дата | Инв. № подл. 12922тм-т8

кол. Феокс формат А5

2258/10

кол. Феокс формат А4

Альбом VIII

407-03-439.87

Типовые материалы для проектирования

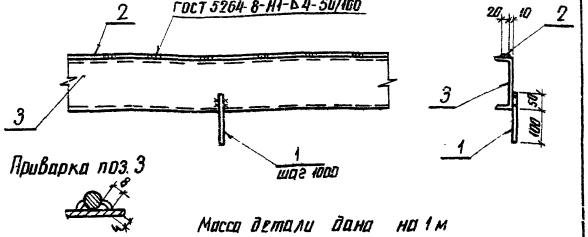

Масса детали дана на 1 м

Формат	Зона	Поз	Обозначение	Наименование	Кол.	Примечание
				Документация		
А3			-ТТ	Технические требования		
				Детали		
Б4		1	АСИ-230-01	Круг 10-ГОСТ 2590-71* / В Ст3-ГОСТ 539-79* ℓ=150	1	0,1 кг
				Материалы		
Б4		2		Полоса 6×20-ГОСТ 103-76* / В Ст3 ГОСТ 535-79*	1	м
Б4		3		Швеллер 16-ГОСТ 8240-72* / В Ст3-ГОСТ 535-79*	1	м

Н. контр.	Ковалев		11.03.87
Нач. отд.	Роменский		11.03.87
ГИП	Одинцов		11.03.87
ГИП стр.	Парфенов		11.03.87
Рук. гр.	Кулешова		11.03.87
Проверил	Кулешова		11.03.87
Инженер	Воробьева		11.03.87

Инв. № подл. 17922 т.м-18 | Подпись и дата | Взам. инв. №

407-03-439.87-АСИ-165

Деталь закладная МК-58

Стадия	Масса	Масштаб
Р	15,2	1:10

Лист | Листов 1

ЭНЕРГОСЕТЬПРОЕКТ Северо-Западное отделение Ленинград

копир. Анц | формат А4

Альбом VIII

407-03-439.87

Типовые материалы для проектирования

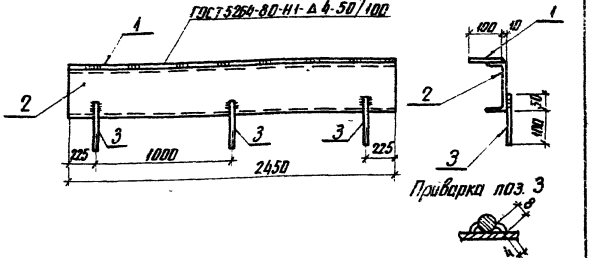

Формат	Зона	Поз.	Обозначение	Наименование	Кол.	Примечание
				Документация		
А3			-ТТ	Технические требования		
				Детали		
Б4		1	АСИ-206-03	Полоса 6×100-ГОСТ 103-76* / В Ст3-ГОСТ 535-79* ℓ=2450	1	11,8 кг
Б4		2	-211-10	Швеллер 16-ГОСТ 8240-72* / В Ст3-ГОСТ 535-79* ℓ=2450	1	34,8 кг
Б4		3	-230-01	Круг 10-ГОСТ 2590-71* / В Ст3-ГОСТ 539-79* ℓ=150	3	0,1 кг

Н. контр.	Ковалев		11.03.87
Нач. отд.	Роменский		11.03.87
ГИП	Одинцов		11.03.87
ГИП стр.	Парфенов		11.03.87
Рук. гр.	Кулешова		11.03.87
Проверил	Кулешова		11.03.87
Инженер	Воробьева		11.03.87

Инв. № подл. 17922 т.м-18 | Подпись и дата | Взам. инв. №

407-03-439.87-АСИ-166

Деталь закладная МК-59

Стадия	Масса	Масштаб
Р	46,9	1:10

Лист | Листов 1

ЭНЕРГОСЕТЬПРОЕКТ Северо-Западное отделение Ленинград

копир. Анц | формат А4

Альбом VIII

407-03-439.87

Типовые материалы для проектирования

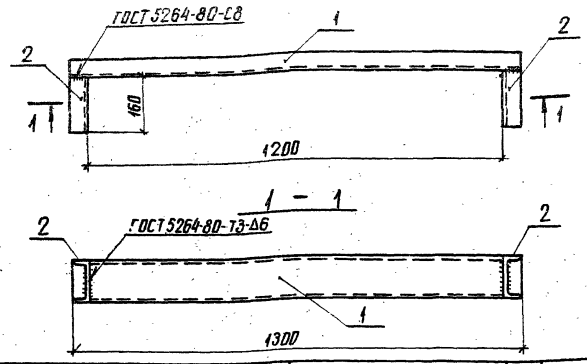

Формат	Зона	Поз.	Обозначение	Наименование	Кол.	Примечание
				Документация		
А3			-ТТ	Технические требования		
				Детали		
Б4		1	АСИ-204-03	Швеллер 12-ГОСТ 8240-72* / В Ст3-ГОСТ 535-79* ℓ=1300	1	13.5 кг
Б4		2	-04	Швеллер 12-ГОСТ 8240-72* / В Ст3-ГОСТ 535-79* ℓ=150	2	1,7 кг

Н. контр.	Ковалев		11.88.87	407-03-439.87-АСИ-167
Нач. отд.	Роменский		11.88.87	Деталь закладная МК-60
ГИП	Одинцов		11.03.87	Стадия: Р; Масса: 16.8; Масштаб: 1:10
ГИП стр.	Парфенов		11.03.87	Лист; Листов 1
Рук. гр.	Кулешова		11.03.87	ЭНЕРГОСЕТЬПРОЕКТ Северо-Западное отделение Ленинград
Проверил	Кулешова		11.03.87	
Инженер	Варобьева		11.03.87	

Инв. № подл. 12922тм-тв | Подпись и дата | Взам. инв. №

копир. Анна | формат А4

Альбом VIII

407-03-439.87

Типовые материалы для проектирования

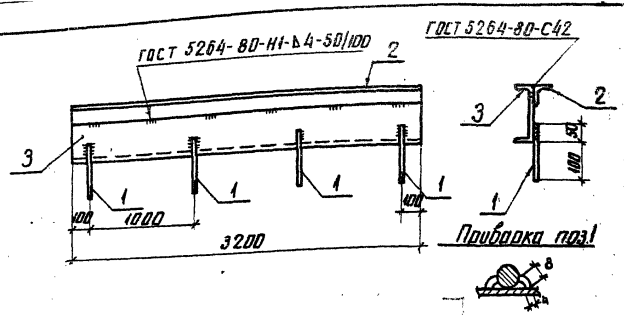

Формат	Зона	Поз.	Обозначение	Наименование	Кол.	Примечание
				Документация		
А3			-ТТ	Технические требования		
				Детали		
Б4	1		АСИ-230-01	Крюк 10-ГОСТ 2590-71* / В Ст3-ГОСТ 535-79* ℓ=150	4	0,1 кг
Б4	2		-231-16	Уголок 50×50×5-ГОСТ 8.509-86* / В Ст3-ГОСТ 535-79* ℓ=3200	1	12,1 кг
Б4	3		-241-09	Швеллер 16-ГОСТ 8240-72* / В Ст3-ГОСТ 535-79* ℓ=3200	1	45,4 кг

Н. контр.	Ковалев		11.88.87	407-03-439.87-АСИ-168
Нач. отд.	Роменский		11.03.87	Деталь закладная МК-57
ГИП	Одинцов		11.03.87	Стадия: Р; Масса: 57.9; Масштаб: 1:10
ГИП стр.	Парфенов		11.03.87	Лист; Листов 1
Рук. гр.	Кулешова		11.03.87	ЭНЕРГОСЕТЬПРОЕКТ Северо-Западное отделение Ленинград
Проверил	Кулешова		11.03.87	
Инженер	Варобьева		11.03.87	

Инв. № подл. | Подпись и дата | Взам. инв. №

2938/10

копир. Анна | формат А4

Альбом VIII

407-03-439.87

Типовые материалы для проектирования

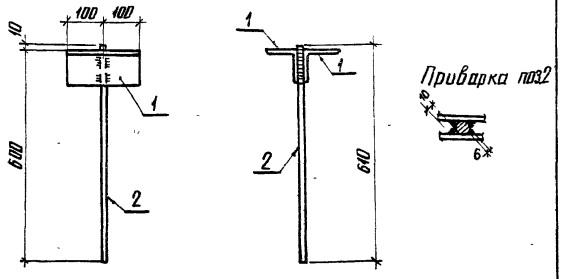

Формат	Зона	Поз.	Обозначение	Наименование	Кол.	Примечание
				Документация		
А3			– ТТ	Технические требования		
				Детали		
Б4		1	АСИ-250	Уголок $\frac{100\times100\times7\text{-ГОСТ 8509-86}}{\text{ВСт3-ГОСТ 535-79*}}$ ℓ=200	2	2,2 кг
Б4		2	-236-01	Круг $\frac{20\text{-ГОСТ 2590-71*}}{\text{ВСт3-ГОСТ 535-79*}}$ ℓ=610	1	1,5 кг

Н. контр.	Ковалев		11.03.87
Нач. отд.	Роменский		11.03.87
ГИП	Одинцов		11.03.87
ГИП стр.	Парфенов		11.03.87
Рук. гр.	Кулешова		11.03.87
Проверил	Шпенова		11.03.87
Ст. инж.	Смирнова		11.03.87

407-03-439.87-АСИ-169

Элемент крепежный М-39

Стадия	Масса	Масштаб
Р	5.9	1:10

Лист | Листов 1

ЭНЕРГОСЕТЬПРОЕКТ Северо-Западное отделение Ленинград

Инв. № подл. 12922 тм-18 | Подпись и дата | В зам. инв. №

копир Акц | формат А4

Альбом VIII

407-03-439.87

Типовые материалы для проектирования

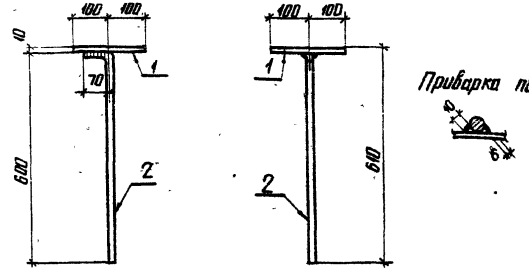

Формат	Зона	Поз.	Обозначение	Наименование	Кол.	Примечание
				Документация		
А3			– ТТ	Технические требования		
				Детали		
Б4		1	АСИ-202-14	Лист $\frac{10\text{-ГОСТ 19903-74*}}{\text{ВСт3-ГОСТ 14637-79}}$ S=200×200	1	3.1 кг
Б4		2	-236-02	Круг $\frac{20\text{-ГОСТ 2590-71*}}{\text{ВСт3-ГОСТ 535-79*}}$ ℓ=670	1	1.7 кг

Н. контр.	Ковалев		11.03.87
Нач. отд.	Роменский		11.03.87
ГИП	Одинцов		11.03.87
ГИП стр.	Парфенов		11.03.87
Рук. гр.	Кулешова		11.03.87
Проверил	Шпенова		11.03.87
Ст. инж.	Смирнова		11.03.87

407-03-439.87-АСИ-170

Элемент крепежный М-40

Стадия	Масса	Масштаб
Р	4.8	1:10

Лист | Листов 1

ЭНЕРГОСЕТЬПРОЕКТ Северо-Западное отделение Ленинград

Инв. № подл. 12922 тм-18 | Подпись и дата | В зам. инв. №

копир Акц | формат А4

Альбом VIII

Типовые материалы для проектирования 407-03-439.87

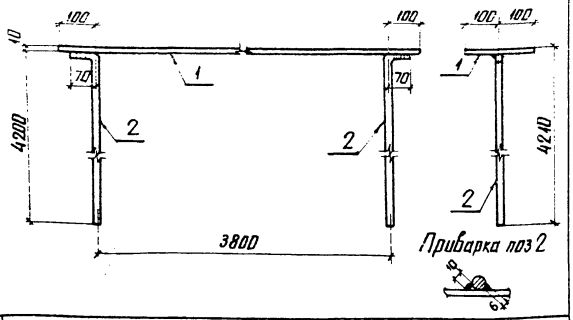

Формат	Зона	Поз.	Обозначение	Наименование	Кол.	Примечание
				Документация		
А3			-ТТ	Технические требования		
				Детали		
Б4		1	АСИ-251	Полоса $\frac{10\times200\text{-ГОСТ 103-76*}}{\text{ВСт 3-ГОСТ 535-79*}}$ ℓ=4000	1	62.8 кг
Б4		2	-236-03	Круг $\frac{20\text{-ГОСТ 2590-71*}}{\text{ВСт 3-ГОСТ 535-79*}}$ ℓ=4270	2	10.5 кг

Н. контр.	Ковалев		11.03.87
Нач. отд.	Роменский		11.03.87
ГИП	Одинцов		11.03.87
ГИП стр.	Парфенов		11.03.87
Рук. гр.	Кулешова		11.03.87
Проверил	Шленова		11.03.87
Ст. инж.	Смирнова		11.03.87

407-03-439.87-АСИ-171

Элемент крепежный М-41

Стадия	Масса	Масштаб
Р	83.8	1:10
Лист	Листов 1	

ЭНЕРГОСЕТЬПРОЕКТ Северо-Западное отделение Ленинград

Инв. № подл. 12922 ТМ-16 | Подпись и дата | Взам. инв. №

копир. Анил формат А4

Альбом VIII

Типовые материалы для проектирования 407-03-439.87

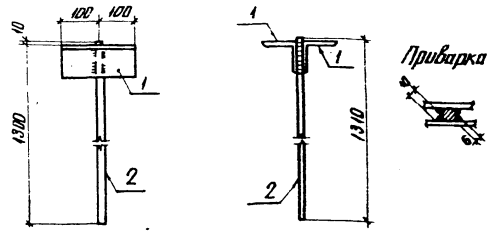

Формат	Зона	Поз.	Обозначение	Наименование	Кол.	Примечание
				Документация		
А3			-ТТ	Технические требования		
				Детали		
Б4		1	АСИ-250	Уголок $\frac{100\times100\times7\text{-ГОСТ 8509-86}}{\text{ВСт 3-ГОСТ 535-79*}}$ ℓ=200	2	2,2 кг
Б4		2	-236-04	Круг $\frac{20\text{-ГОСТ 2590-71*}}{\text{ВСт 3-ГОСТ 535-79*}}$ ℓ=1310	1	3.2 кг

Н. контр.	Ковалев		11.03.87
Нач. отд.	Роменский		11.03.87
ГИП	Одинцов		11.03.87
ГИП стр.	Парфенов		11.03.87
Рук. гр.	Кулешова		11.03.87
Проверил	Шленова		11.03.87
Ст. инж.	Смирнова		11.03.87

407-03-439.87-АСИ-172

Элемент крепежный М-44

Стадия	Масса	Масштаб
Р	7.6	1:10
Лист	Листов 1	

ЭНЕРГОСЕТЬПРОЕКТ Северо-Западное отделение Ленинград

Инв. № подл. | Подпись и дата | Взам. инв. №

копир. Анил формат А4

1138/10

Альбом VIII
407-03-439.87
Типовые материалы для проектирования

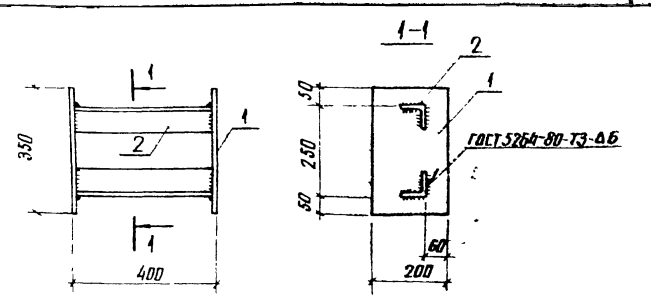

Поз	Обозначение	Наименование	Кол	Примечание
		Документация		
	ТТ	Технические требования		
		Детали		
1	АСИ-202-23	40-ГОСТ 19903-74* Лист 8 Ст3 ГОСТ 14637-79*	2	5.5 кг
2	-200-86	25×254-б ГОСТ 82-70-86 Чертеж 8 Ст3 ГОСТ 535-79* Р-300	2	2.6 кг

Н.контр.	Ковалев		11.03.87
Нач.отд.	Роменский		11.03.87
ГИП	Овинцов		11.03.87
ГИП стр.	Парфенов		11.03.87
Рук.гр.	Кулешова		11.03.87
Провер.	Шпенова		11.03.87
Ст.инж.	Смирнова		11.03.87

407-03-439.87-АСИ-173

Петля М-42

Стадия	Масса	Масштаб
Р	4,7	1:10

Лист. Листов 1

40-ГОСТ 19903-74*
Лист 8 Ст3-ГОСТ 14637-79*

ЭНЕРГОСЕТЬПРОЕКТ
Северо-Западное отделение
Ленинград

Инв.№ подл. 12922тм-тв | Подпись и дата | Взам.инв.№

копир. Ани | формат А5

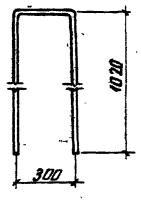

Длина заготовки ℓ= 2350 мм

Н.контр.	Ковалев		11.03.87
Нач.отд.	Роменский		11.03.87
ГИП	Овинцов		11.03.87
ГИП стр.	Парфенов		11.03.87
Рук.гр.	Кулешова		11.03.87
Провер.	Шпенова		11.03.87
Ст.инженер	Смирнова		11.03.87

407-03-439.87-АСИ-174

Элемент крепежный М-45

Стадия	Масса	Масштаб
Р	5,8	1:20

Лист. Листов 1

Круг 20-ГОСТ 2590-71*
Ст3-ГОСТ 535-79*

ЭНЕРГОСЕТЬПРОЕКТ
Северо-Западное отделение
Ленинград

Инв.№ подл. 12922тм-тв | Подпись и дата | Взам.инв.№

копир Ани | формат А5

Н.контр.	Ковалев		11.03.87
Нач.отд.	Роменский		11.03.87
ГИП	Овинцов		11.03.87
ГИП стр.	Парфенов		11.03.87
Рук.гр.	Кулешова		11.03.87
Провер.	Шпенова		11.03.87
Инженер	Калинина		11.03.87

407-03-439.87-АСИ-175

Деталь закладная МК-61

Стадия	Масса	Масштаб
Р	12.6	1:10

Лист. Листов 2

ЭНЕРГОСЕТЬПРОЕКТ
Северо-Западное отделение
Ленинград

Инв.№ подл. 12922тм-тв | Подпись и дата | Взам.инв.№

копир Ани | формат А4

2258/К

Альбом VIII

Типовые материалы для проектирования 407-03-439.87

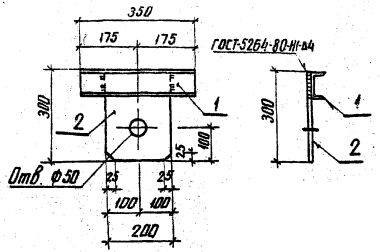

Формат	Зона	Поз.	Обозначение	Наименование	Кол.	Примечание
				Документация		
А3			-ТТ	Технические требования		
				Детали		
Б2		1	АСИ-218-13	Швеллер 8-ГОСТ 8240-72* / ВСт3-ГОСТ 535-79* / 10-ГОСТ 19903-74*	1	2.5кг
Б2		2	-202-23	Лист ВСт3-ГОСТ 19903-74*	1	4.7кг

Н. контр.	Ковалев		11.03.87	407-03-439.87-АСИ-176	
Нач. отд.	Роменский		11.03.87		
ГИП	Обинцов		11.03.87	Петля М-61	Стадия: Р; Масса: 7.2; Масштаб: 1:10
ГИП стр.	Парфенов		11.03.87		Лист; Листов 1
Рук. гр.	Кулешова		11.03.87		ЭНЕРГОСЕТЬПРОЕКТ Северо-Западное отделение Ленинград
Проверил	Шлёнова		11.03.87		
Гл. инж.	Смирнова		11.03.87		

Инв. № подл. 12922 тм-тс | Подпись и дата | Взам. инв. №

копир. Аниса | формат А4

Альбом VIII

Типовые материалы для проектирования 407-03-439.87

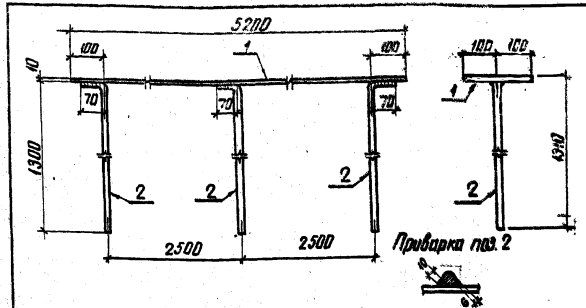

Формат	Зона	Поз.	Обозначение	Наименование	Кол.	Примечание
				Документация		
А3			-ТТ	Технические требования		
				Детали		
Б4		1	АСИ-251-81	Полоса 10х200-ГОСТ 103-76* / ВСт3-ГОСТ 535-79*	1	31.6кг
Б4		2	-236-05	Круг 20-ГОСТ 2590-71* / ВСт3-ГОСТ 535-79*	3	3.4кг

Н. контр.	Ковалев		11.03.87	407-03-439.87-АСИ-177	
Нач. отд.	Роменский		11.03.87		
ГИП	Обинцов		11.03.87	Элемент крепежный М-62	Стадия: Р; Масса: 31.6; Масштаб: 1:10
ГИП стр.	Парфенов		11.03.87		Лист; Листов 1
Рук. гр.	Кулешова		11.03.87		ЭНЕРГОСЕТЬПРОЕКТ Северо-Западное отделение Ленинград
Проверил	Шлёнова		11.03.87		
Гл. инж.	Смирнова		11.03.87		

Инв. № подл. 12922 тм-тс | Подпись и дата | Взам. инв. №

копир. Аниса | формат А4

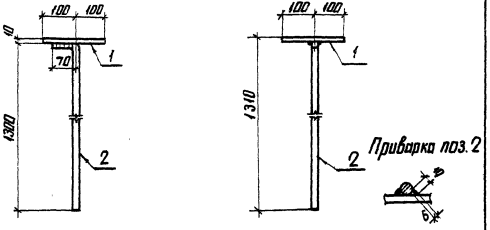

Формат	Зона	Поз.	Обозначение	Наименование	Кол.	Примечание
				Документация		
А3			-ТТ	Технические требования		
				Детали		
Б9		1	АСИ-202-14	Лист 10-ГОСТ 19903-74* / В Ст3-ГОСТ 14637-79 S=200	1	3,1 кг
Б9		2	-256-05	Круг 20-ГОСТ 2590-71* / В Ст3-ГОСТ 535-79* ℓ=1380	1	3,4 кг

Н. контр.	Ковалев			407-03-439.87-АСИ-178
Нач. отд.	Романенко			Элемент крепежный М-64
ГИП	Одинцов			Стадия: Р; Масса: 6,5; Масштаб: 1:10
Гл. спец.	Порфенов			Лист; Листов 1
Рук. гр.	Кулешова			ЭНЕРГОСЕТЬПРОЕКТ Северо-Западное отделение Ленинград
Проверил	Шарнова			
Ст. инж.	Смирнова			

Копир. Ан.4 Формат А4

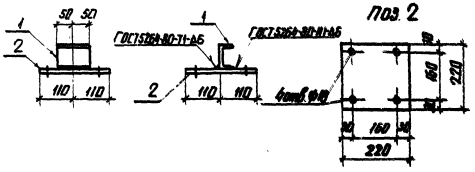

Формат	Зона	Поз.	Обозначение	Наименование	Кол.	Примечание
				Документация		
А3			-ТТ	Технические требования		
				Детали		
Б9		1	АСИ-218-14	Швеллер 6-ГОСТ 8240-72* / В Ст3-ГОСТ 535-79* ℓ=400	1	0,7 кг
Б4		2	-202-24	Лист 10-ГОСТ 19903-74* / В Ст3-ГОСТ 14637-79 S=220	1	3,8 кг

Н. контр.	Ковалев			407-03-439.87-АСИ-179
Нач. отд.	Романенко			Элемент крепежный М-65
ГИП	Одинцов			Стадия: Р; Масса: 4,5; Масштаб: 1:10
Гл. спец.	Порфенов			Лист; Листов 1
Рук. гр.	Кулешова			ЭНЕРГОСЕТЬПРОЕКТ Северо-Западное отделение Ленинград
Проверил	Шарнова			
Ст. инж.	Смирнова			

Инв. № подл. | Подпись и дата | Взам. инв. №

Копир. Ан.4 Формат А4

Типовые материалы для проектирования 407-03 439.87 Альбом VIII

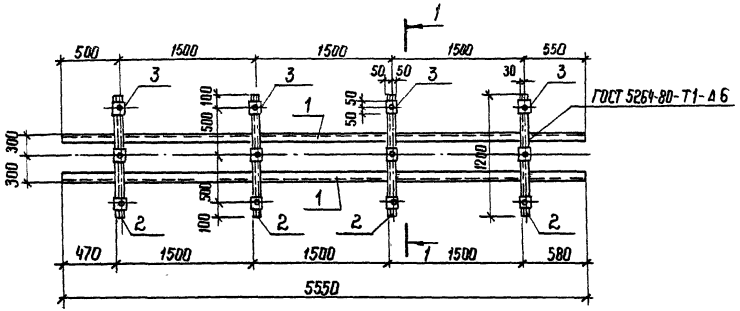

1 – 1

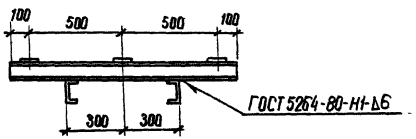

Все отверстия ф 17 мм

Формат	Зона	Поз.	Обозначение	Наименование	Кол.	Примечание
				Документация		
А3			ТТ	Технические требования		
				Детали		
Б2		1	АСИ-204-05	Швеллер 12-ГОСТ 8240-72* / ВСт3-ГОСТ 535-79* ℓ=5550	2	57,7 кг
Б2		2	-210	Швеллер 10-ГОСТ 8240-72* / ВСт3-ГОСТ 535-79* ℓ=1200	4	10,3 кг
Б2		3	-206	Полоса 6×100 ГОСТ 103-76* / ВСт3-ГОСТ 535-79* ℓ=100	12	0,5 кг

Н контр	Ковалев		11.03.87
Нач отд	Роменский		11.03.87
ГИП	Одинцов		11.03.87
ГИП стр	Парфенов		11.03.87
Рук гр	Кулешова		11.03.87
Инженер	Мазаева		11.03.87
Проверил	Корнилова		11.03.87

407-03-439.87-АСИ-180

Изделие МШ-81

Стадия	Масса	Масштаб
Р	162.6	1:20
Лист	Листов 1	

ЭНЕРГОСЕТЬПРОЕКТ
Северо-Западное отделение
Ленинград

Инв. № подл. 12922 тм-ТВ | Подпись и дата | Взам. инв. №

2238/10
коп Феоки формат А3

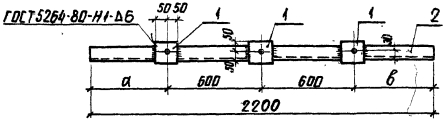



Обозначение	Марка	Размеры, мм	
		а	в
АСИ-181	МШ-91	500	500
-01	МШ-92	200	800

Все отв. ф 17мм

Формат	Зона	Поз.	Обозначение	Наименование	Кол.	Примечание
				Документация		
А3			ТТ	Технические требования		
				Детали		
БГ		1	АСИ-206	Полоса $\frac{6\times100-ГОСТ\ 103-76^*}{ВСт3-ГОСТ\ 535-79^*}$ ℓ=100	3	0.5 кг
				Переменные данные для исполнений		
				МШ-91		
				Детали		
БГ		2	АСИ-210-30	Швеллер $\frac{10-ГОСТ\ 8240-72^*}{ВСт3-ГОСТ\ 535-79^*}$ ℓ=2200	1	18.9 кг
				МШ-92		
				Детали		
БГ		2	АСИ-210-31	Швеллер $\frac{10-ГОСТ\ 8240-72^*}{ВСт3-ГОСТ\ 535-79^*}$ ℓ=2200	1	18.9 кг

Н. контр.	Ковалев		11.03.87
Нач. отд.	Роменский		11.03.87
ГИП	Одинцов		11.03.87
ГИП стр.	Парфенов		11.03.87
Рук. гр.	Кулешова		11.03.87
Инженер	Мазаева		11.03.87
Проверил	Корнилова		11.03.87

407-03-439.87 - АСИ-181

Изделие МШ (МШ-91, МШ-92)

Стадия	Масса	Масштаб
Р	20.4	1:20
Лист	Листов 1	

ЭНЕРГОСЕТЬПРОЕКТ Севера - Западное отделение Ленинград

Типовые материалы для проектирования

Инв. № подл. 12922 тм-тв | Подпись и дата | Взам. инв. №

копир. Ажиф

формат

Типовые материалы для проектирования 407-03-439.87 Альбом VIII

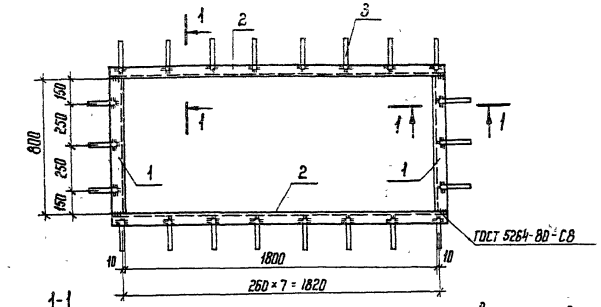

1-1

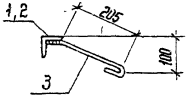

Рез. поз. 2

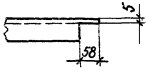

Приварка поз. 3

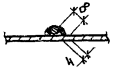

Формат	Зона	Поз.	Обозначение	Наименование	Кол.	Примечание
				Документация		
А3			— ТТ	Технические требования		
				Детали		
Б4		1	АСИ-205-26	Уголок $\frac{63\times63\times5\text{-ГОСТ 8509-86}}{\text{ВСт3-ГОСТ 535-79*}}$ ℓ=800	2	3,8 кг
Б4		2	-27	То же ℓ=1926	2	9,3 кг
Б4		3	226-	А-I-6 ГОСТ 5781-82* ℓ=300	22	0,1 кг

Н. контр.	Ковалев		11.03.87
Нач. отд.	Роменский		11.03.87
ГИП	Одинцов		11.03.87
ГИП стр.	Парфенов		11.03.87
Рук. гр.	Кулешова		11.03.87
Провер.	Шленова		11.03.87
Инженер	Колинько		11.03.87

407-03-439.87-АСИ-182

Изделие М-73

Стадия	Масса	Масштаб
Р	28,4	1:20

Лист | Листов 1

ЭНЕРГОСЕТЬПРОЕКТ
Северо-Западное отделение
Ленинград

Копир. Ист. Формат А4

Взам. инв. № | Подпись и дата | Инв. № подл. 12922 тм-т 8

Альбом VIII

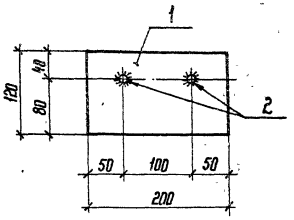

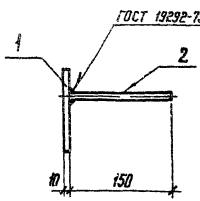

Формат	Зона	Поз.	Обозначение	Наименование	Кол.	Примечание
				Документация		
А3			— ТТ	Технические требования		
				Детали		
Б4		1	АСИ-202-26	Лист $\frac{10\text{-ГОСТ 19903-74*}}{\text{ВСт3-ГОСТ 14637-79*}}$ S=120×200	1	1,9 кг
Б4		2	201-04	А-I-8 ГОСТ 5781-82* ℓ=150	2	0,1 кг

Н. контр.	Ковалев		11.03.87
Нач. отд.	Роменский		11.03.87
ГИП	Одинцов		11.03.87
ГИП стр.	Парфенов		11.03.87
Рук. гр.	Кулешова		11.03.87
Провер.	Кулешова		11.03.87
Инженер	Колинько		11.03.87

407-03-439.87-АСИ-183

Изделие М-74

Стадия	Масса	Масштаб
Р	2,1	1:5

Лист | Листов 1

ЭНЕРГОСЕТЬПРОЕКТ
Северо-Западное отделение
Ленинград

Копир. Ист. Формат А4

Типовые материалы для проектирования 407-03-439.87

Взам. инв. № | Подпись и дата | Инв. № подл. 12922 тм-т 8

Альбом VIII

407-03-439.87

Типовые материалы для проектирования

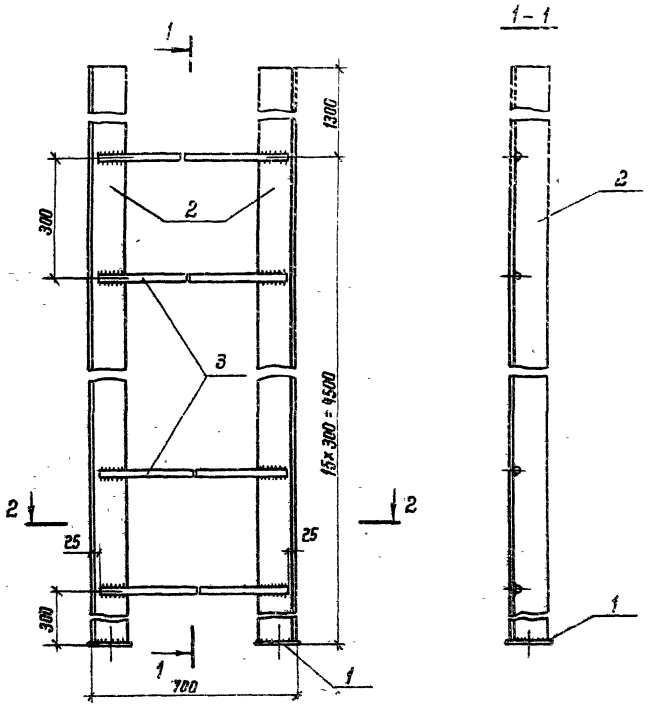

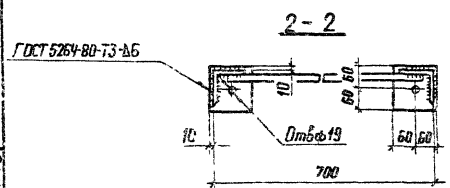

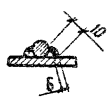

Формат	Зона	Поз.	Обозначение	Наименование	Кол.	Примечание
				Документация		
А3			-ТТ	Технические требования		
				Детали		
Б4		1	АСИ-232-05	Лист $\frac{5\text{-ГОСТ 19903-74*}}{\text{ВСт3-ГОСТ 14637-79}}$ S=120×120	2	0.8кг
Б4		2	-250-01	Уголок $\frac{100\times100\times7\text{-ГОСТ 8509-86}}{\text{ВСт3ГОСТ 535-79*}}$ ℓ=5800	2	62.6кг
Б4		3	-236-06	Круг $\frac{20\text{ ГОСТ 2590-71*}}{\text{ВСт3-ГОСТ 535-79*}}$ ℓ=650	15	1.6кг

Н контр	Ковалев		100387
Нач отд	Роменский		100387
ГИП	Одинцов		100387
ГИП стр	Парфенов		100387
Рук гр	Кулешова		100387
Проверил	Шленова		100387
Инженер	Мазаева		100387

407-03-439.87 - АСИ-184

Лестница МК-63

Стадия	Масса	Масштаб
Р	150.8	1:10

Лист | Листов 1

ЭНЕРГОСЕТЬПРОЕКТ
Северо-Западное отделение
Ленинград

Взам инв. №

Подпись и дата

Инв. № подл. 12922-ТМ-Т8

формат А3

копир Феоктов — формат А3

Альбом VIII

407-03-439.87

Типовые материалы для проектирования

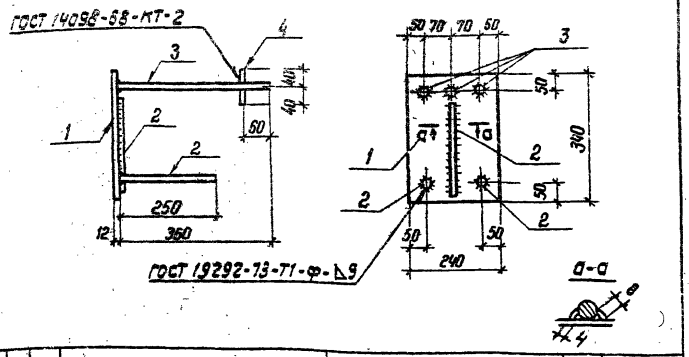

Формат	Зона	Поз.	Обозначение	Наименование	Кол.	Примечание
				Документация		
А3			-ТТ	Технические требования		
				Детали		
Б4		1	АСИ-213-05	Лист 12-ГОСТ-19903-74* / ВСт3-ГОСТ 14637-79	1	7,7 кг
				S=240×340		
Б4		2	-252	А-III-16 ГОСТ 5781-82* ℓ=250	3	0,4 кг
Б4		3	-01	А-III 16 ГОСТ 5781-82* ℓ=360	3	0,6 кг
Б4		4	-02	А III-16 ГОСТ 5781-82* ℓ=80	3	0,1 кг

Н. контр	Ковалев		9.03.87
Нач. отд	Роменский		9.03.87
ГИП	Одинцов		9.03.87
ГИП.стр	Парфенов		9.03.87
Рук. гр.	Кулешова		9.03.87
Инженер	Мазаева		9.03.87
Провер.	Шленова		9.03.87

407-03-439.87-АСИ-185

Деталь закладная МК-64

Стадия	Масса	Масштаб
Р	11.0	1:10

Лист | Листов

ЭНЕРГОСЕТЬПРОЕКТ Северо-Западное отделение Ленинград

Формат А4

Взам. инв. №

Подпись и дата

Инв. № подл. 12922 ТМ-ТВ

копировал Феж — А4

Альбом VIII

407-03-439.87

Типовые материалы для проектирования

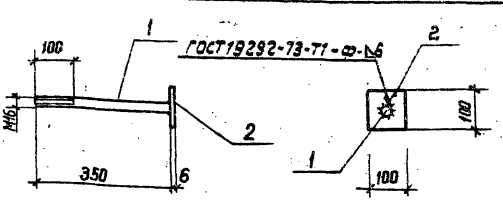

Формат	Зона	Поз.	Обозначение	Наименование	Кол.	Примечание
				Документация		
А3			-ТТ	Технические требования		
				Детали		
Б4		1	АСИ-253	Круг 16-ГОСТ 2590-71* / ВСт3-I-ГОСТ 535-79* ℓ=350	1	0,55 кг
Б4		2	-232-06	Лист 6-ГОСТ 19903-74* / ВСт3-ГОСТ 14637-79 S=100×100	1	0,47 кг

Н. контр	Ковалев		9.03.87
Нач. отд	Роменский		9.03.87
ГИП	Одинцов		9.03.87
ГИП.стр	Парфенов		9.03.87
Рук. гр.	Кулешова		9.03.87
Инженер	Воробьева		9.03.87
Провер.	Кулешова		9.03.87

407-03-439.87-АСИ-186

Изделие закладное МК-65

Стадия	Масса	Масштаб
Р	1.0	1:10

Лист | Листов 1

ЭНЕРГОСЕТЬПРОЕКТ Северо-Западное отделение Ленинград

Формат А4

Взам. инв. №

Подпись и дата

Инв. № подл. 12922 ТМ-ТВ

2235/10

копировал Феж — формат А4

Типовые материалы для проектирования 407-03-439.87 Альбом VIII

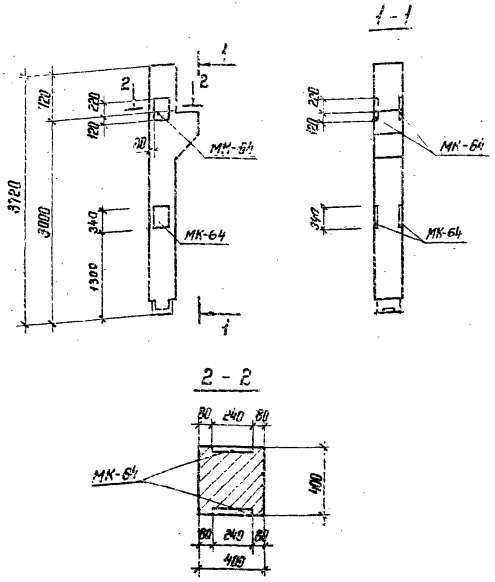

Формат	Зона	Поз.	Обозначение	Наименование	Кол.	Примечание
				Документация		
			1.420-12 Вып. 2	Колонна К 11а-1-3		
				Сборочные единицы		
А3			АСИ-185	Деталь закладная МК-64	4	

Ведомость расхода стали на дополнительные закладные изделия, кг

Марка элемента	Изделия закладные						Всего
	Арматура класса			Прокат марки			
	А III			В Ст. 3			
	ГОСТ 5781-82*			ГОСТ 82-70*			
	Ф16		Итого	240×12		Итого	
К 11а-1-3В	13.2		13.2	30.8		30.8	44.0

В колонне К 11а-1-3В установить закладные детали МК-64 по данному чертежу. Расход на марки МК-64 дан в спецификации марки М42 из колонны К 11а-1-3 – исключить.
Остальное – по колонне К 11а-1-3 – по серии 1.420-12 Вып. 2

Н. контр.	Ковалев		10.03.87
Нач. отд.	Роменский		10.03.87
ГИП	Одинцов		10.03.87
ГИП стр.	Парфенов		10.03.87
Рук. гр.	Кулешова		10.03.87
Инженер	Мазаева		10.03.87
Проверил	Шленова		10.03.87

407-03-439.87-АСИ-187

Колонна К 11а-1-3В

Стадия	Масса	Масштаб
Р	1600	1:50 1:20

Лист | Листов

ЭНЕРГОСЕТЬПРОЕКТ
Северо-Западное отделение
Ленинград

Копир. Кат.

Формат А3

Инв. № подл.	Подпись и дата	Взам. инв. №
2922тм-т8		

Альбом VIII

Типовые материалы для проектирования 407-03-439.87

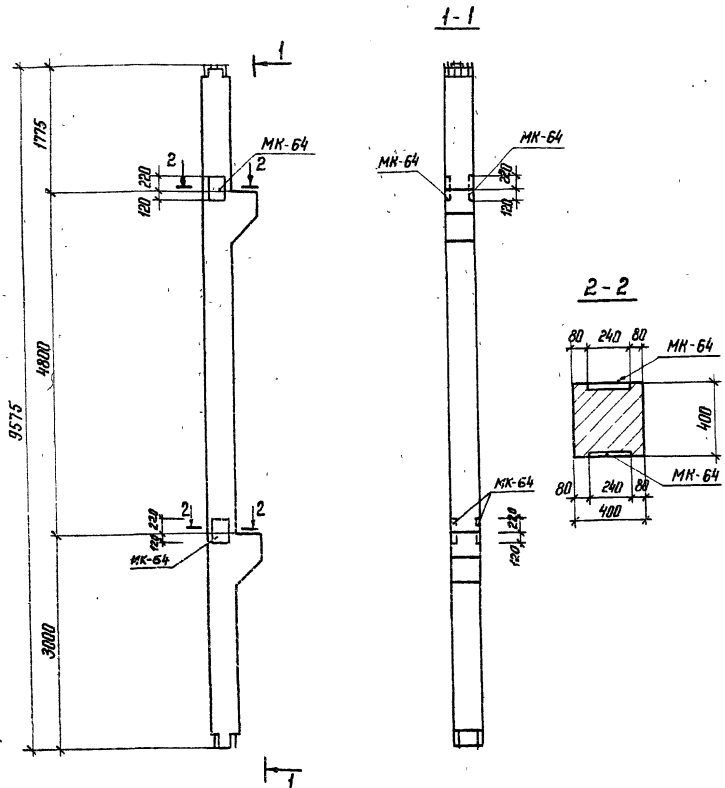

Формат	Зона	Поз	Обозначение	Наименование	Кол.	Примечание
				Документация		
			1.420-12 вып. 2	Колонна К 19а-1-3		
				Сборочные единицы		
А4			АСИ-185	Деталь закладная МК-64	4	

Ведомость расхода стали на дополнительные закладные изделия, кг

Марка элемента	Изделия закладные						Всего
	Арматура класса А III			Прокат. марки В Ст 3			
	ГОСТ 5781-82*			ГОСТ 82-70*			
	Ф16		Итого	-240×12		Итого	
К 19а-1-3Г	13,2		13,2	30,8		30,8	44,0

В колонне К 19а-1-3Г установить закладные детали МК-64 по данному чертежу. Расход на марки МК-64 дан в спецификации. Марки М 42 из колонны К 19а-1-3 - исключить. Остальное - по колонне К 19а-1-3 серия 1.420-12 вып. 2

Н. контр.	Ковалев		10.03.87
Нач. отд.	Роменский		10.03.87
ГИП	Одинцов		10.03.87
ГИП стр.	Парфенов		10.03.87
Рук. гр.	Кулешова		10.03.87
Инженер	Мазаева		10.03.87
Проверил	Шленова		10.03.87

407-03-439.87-АСИ-188

Колонна К 19а-1-3Г

Стадия	Масса	Масштаб
Р	4100	1:50 1:20
Лист	Листов	

ЭНЕРГОСЕТЬПРОЕКТ
Северо-Западное отделение
Ленинград

Инв. № подл. 12922 тк. 7.8 | Подпись и дата | Взам. инв. №

Копир. №5

Формат А3

Альбом VIII
407-03-439.87
проектировочная
Подпись и дата | Взам. инв. №
Инв. № подл. | 12022 тп-18

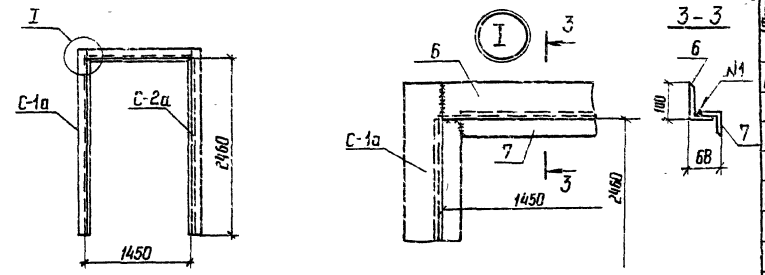

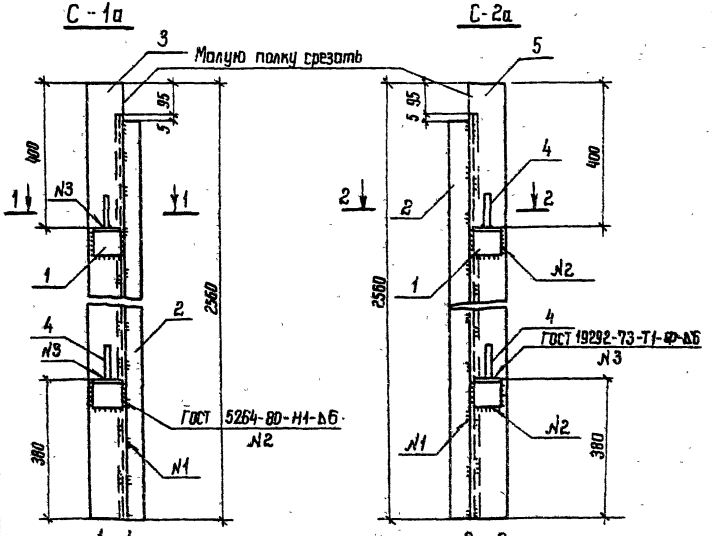

Позиция	Зона	Поз	Обозначение	Наименование	Кол.	Примечание
				Документация		
АЗ			- ТТ	Технические требования		
				Детали		
Б9		1	АСИ-255	Уголок 75×75×8 ГОСТ 8509-86 / Ст3 ГОСТ 535-79* Р-90	2	0,7кг
Б9		2	- 231-17	Уголок 50×50×5 ГОСТ 8509-86 / Ст3 ГОСТ 535-79* Р-2460	1	9,3кг
Б9		4	- 256	А-I-25 ГОСТ 5781-82* Р-100	2	0,4кг
Б9		6	- 231-18	Уголок 50×50×3 ГОСТ 8509-86 / Ст3 ГОСТ 535-79* Р-1370	1	5,2кг
Б9		7	- 257	Уголок 100×63×8 ГОСТ 8509-86 / Ст3 ГОСТ 535-79* Р-1450	1	14,3кг
Б9		3	- 01	То же Р-2550	1	25,3кг
Б9		5	- 02	" Р-2560	1	Зеркально поз.3

Н.контр.	Ковалев		9.03.87
Нач.отд.	Ротенский		9.03.87
ГИП	Одинцов		9.03.87
ГИП стр.	Парфенов		9.03.87
Рук.гр.	Кулешова		9.03.87
Провер	Кулешова		9.03.87
Инженер	Колинько		9.03.87

407-03-439.87 - АСИ-189

Рама РПД-3А

Стадия	Масса	Масштаб
Р	93	1:50, 1:10
Лист	Листов 1	

ЭНЕРГОСЕТЬПРОЕКТ
Северо-Западное отделение
Ленинград

Калька Ленинградская Формат А3

Альбом VIII
407-03-439.87
Типовые материалы для проектирования
Взам. инв. №
Подпись и дата
Инв. № подл. | 12927тм-Т8

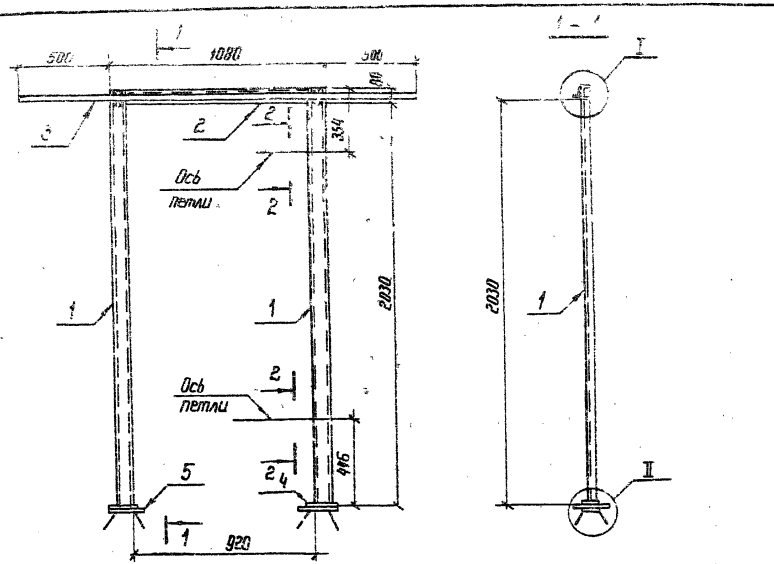

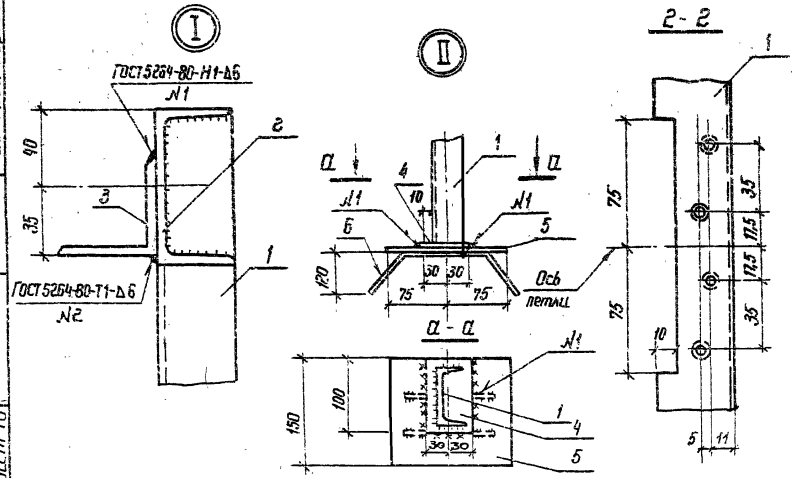

Формат	Зона	Поз	Обозначение	Наименование	Кол.	Примечание
				Документация		
А3			- ТТ	Технические требования		
				Детали		
Б4		1	АСИ-218-15	Шпилька 8-ГОСТ 8240-72* / Вст.3 ГОСТ 535-79* ℓ=2091	2	14.8кг
Б4		2	-16	То же ℓ=920	1	6.5 кг
Б4		3	-231-19	Уголок 50×50×5 ГОСТ 8509-86 / Вст.3 ГОСТ 535-79* ℓ=2080	1	7.8 кг
Б4		4	-258	Полоса 10×60-ГОСТ 103-76* / Вст.3 ГОСТ 535-79* ℓ= 100	2	0.5кг
Б4		5	-202-03	Лист 10-ГОСТ 14903-79* / Вст.3 - ГОСТ 19637-79 S=150×150	2	1.8кг
Б4		6	-259	Круг 8-ГОСТ 2590-71* / Вст.3 ГОСТ 535-79 ℓ=400	4	0.2кг

Н. контр.	Ковалева		19.03.87
Нач. отд	Ратенский		19.03.87
ГИП	Одинцов		19.03.87
ГИП стр.	Пахренов		19.03.87
Рук. гр.	Кулешова		19.03.87
Провер.	Кулешова		19.03.87
Инженер.	Колинько		15.03.87

407-03-439.87-АСИ-190

Рама Р-1

Стадия	Масса	Масштаб
Р	50.0	1:20, 1:2
Лист	Листов 1	

Энергосетьпроект
Северо-Западное отделение
Ленинград

2.2360/10
Копировал Фомка — формат А3

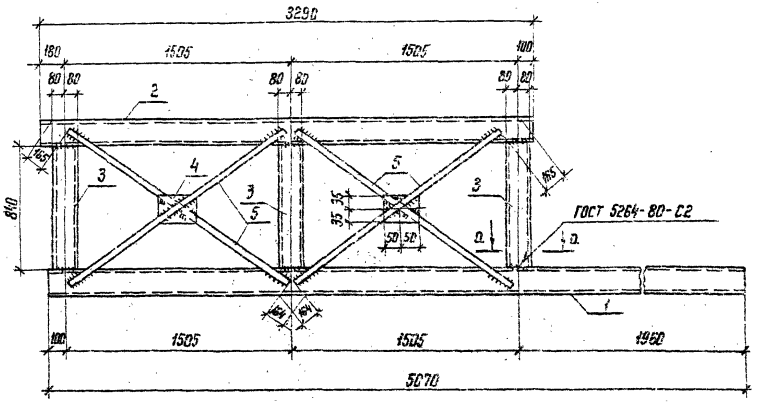

Формат	Зона	Поз.	Обозначение	Наименование	Кол.	Примечание
				Документация		
А3			ТТ	Технические требования		
				Детали		
Б4		1	АСИ-211-11	Швеллер $\frac{16\ ГОСТ\ 8240-72^*}{В\ Ст3\ ГОСТ\ 535-79^*}$ ℓ=5070	1	72 кг
Б4		2	-12	То же ℓ=3290	1	47 кг
Б4		3	-13	" ℓ=840	3	12 кг
Б4		4	-254	Полоса $\frac{6\times70-ГОСТ\ 103-76^*}{В\ Ст3-ГОСТ\ 535-79^*}$ ℓ=100	2	0,3 кг
Б4		5	-253-01	Круг $\frac{16-ГОСТ\ 2590-71^*}{В\ Ст3\ ГОСТ\ 535-79^*}$ ℓ=1700	4	2,7 кг

Приварка поз. 5

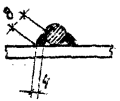

а-а

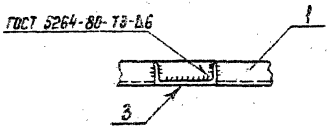

Балка МК-67 зеркальна Балке МК-66 и имеет обозначение 407-03-439.87- АСИ-191-01.

К.контр.	Ковалев		9.05.87
Нач. отд.	Роменский		9.05.87
ГИП	Одинцов		9.05.87
ГИП стр.	Порфенов		9.05.87
Рук. гр.	Кулешова		9.05.87
Проверил	Ковалев		9.05.87
Инженер	Колинько		9.05.87

407-03-439.87- АСИ-191

Балка МК (МК-66, МК-67)

Стадия	Масса	Масштаб
Р	167	1:25

Лист | Листов 1

ЭНЕРГОСЕТЬПРОЕКТ
Северо-Западное отделение
Ленинград

Копировал

Формат А3

Альбом VIII

407-03-439.87

Для проектирования

Инв. № подл. | Подпись и дата | Взам. инв. №

12922 гм-1 б

gost.e-ecolog.ru