ТИПОВОЙ ПРОЕКТ
704-1-235.88

РЕЗЕРВУАР ВЕРТИКАЛЬНЫЙ С ПОНТОНОМ ДЛЯ НЕФТЕПРОДУКТОВ ВМЕСТИМОСТЬЮ 1000 $м^3$ ИЗ КРУПНОГАБАРИТНЫХ ЛИСТОВ ПРОКАТА

АЛЬБОМ V

МОНТАЖНЫЕ ПРИСПОСОБЛЕНИЯ

gost.e-ecolog.ru

Инв. №

©Казахский филиал ЦИТП Госстроя СССР.1989г.

Заказ № 3636 Тираж 500экз Цена 5-17 ТП 704-1-235,а 5 Сдано в печать 13/9

ТИПОВОЙ ПРОЕКТ
704-1-235.88

РЕЗЕРВУАР ВЕРТИКАЛЬНЫЙ С ПОНТОНОМ ДЛЯ НЕФТЕПРОДУКТОВ ВМЕСТИМОСТЬЮ 1000 м³ ИЗ КРУПНОГАБАРИТНЫХ ЛИСТОВ ПРОКАТА

АЛЬБОМ V
СОСТАВ ПРОЕКТА:

АЛЬБОМ I	ОБЩАЯ ПОЯСНИТЕЛЬНАЯ ЗАПИСКА.
АЛЬБОМ II	ТЕХНОЛОГИЧЕСКОЕ ОБОРУДОВАНИЕ, ПОЖАРОТУШЕНИЕ, МОЛНИЕЗАЩИТА, АВТОМАТИЗАЦИЯ.
АЛЬБОМ III	КОНСТРУКЦИИ МЕТАЛЛИЧЕСКИЕ РЕЗЕРВУАРА.
АЛЬБОМ IV	ОСНОВНЫЕ ПОЛОЖЕНИЯ ПО ПРОИЗВОДСТВУ МОНТАЖНЫХ РАБОТ.
АЛЬБОМ V	МОНТАЖНЫЕ ПРИСПОСОБЛЕНИЯ.
АЛЬБОМ VI	СПЕЦИФИКАЦИИ ОБОРУДОВАНИЯ.
АЛЬБОМ VII	ПОНТОН ИЗ ПЕНОПОЛИУРЕТАНА.
АЛЬБОМ VIII	СМЕТЫ.

Примененные типовые проекты:

ТИПОВОЙ ПРОЕКТ 704-1-166.84. РЕЗЕРВУАР СТАЛЬНОЙ ВЕРТИКАЛЬНЫЙ ЦИЛИНДРИЧЕСКИЙ ДЛЯ НЕФТИ И НЕФТЕПРОДУКТОВ ЕМКОСТЬЮ 1000м³

АЛЬБОМЫ III и XI

РАЗРАБОТАН:
ИНСТИТУТОМ ГИПРОНЕФТЕСПЕЦМОНТАЖ

РАБОЧИЙ ПРОЕКТ УТВЕРЖДЕН И ВВЕДЕН В ДЕЙСТВИЕ МИННЕФТЕПРОМОМ
06.10.88г. ПРИКАЗ № 180 "З"

Главный инженер института И.С.Гольденберг
Главный инженер проекта А.Е.Кузьменко

Привязан

Инв.№

Содержание альбома

Обозначение	Наименование	Стр.
ПВ31.01.00.00СБ	Приспособление для раскатки рулонов. Сборочный чертеж	4
ПВ31.01.00.00	Приспособление для раскатки рулонов	4
ПВ31.01.00.02	Штырь	4
ПВ31.01.01.00СБ	Крестовина. Сборочный чертеж	5
ПВ31.01.01.04	Косынка	5
ПВ31.01.00.00	Крестовина	5
ПВ31.01.00.01	Щека	5
15-1370-ПГ.00.00СБ	Приспособление для перетаскивания рулонов Сборочный чертеж	6
15-1370-ПГ.00.00	Приспособление для перетаскивания рулонов	6
15-1370-ПГ.01.00	Проушина	6
15-1370-ПГ.02.00	Пластина	6
ПВ2.12.00.00	Затворное устройство	7
ПВ2.12.02.00	Стойка	7
ПВ2.12.03.00	Ось	7
ПВ2.12.01.00	Хомут	7
ПВ2.12.00.00СБ	Затворное устройство. Сборочный чертеж	8
ПВ2.12.05.00СБ	Ось Сборочный чертеж	8
ПВ2.12.02.00СБ	Стойка. Сборочный чертеж	8
ГВ2.12.01.02	Кронштейн	9
ПВ2.12.01.00СБ	Хомут. Сборочный чертеж	9
ПВ2.12.00.01	Пластина	9
ПВ2.12.01.01	Скоба	9
ПВ5К.02.00.00СБ	Шарнир для подъема рулона массой до 45т кранам. Сборочный чертеж	10
ПВ5К.02.00.00	Шарнир для подъема рулона массой до 45т кранам	10
ПВ5К.02.00.01	Скоба	11
ПВ5К.02.01.00СБ	Опора. Сборочный чертеж	11
ПВ5К.02.02.00СБ	Основание. Сборочный чертеж	12
ПВ5К.02.01.00	Опора	12
ПВ5К.02.01.01	Стойка	13
ПВ5К.02.01.02	Ребро	13
ПВ5К.02.01.03	Стойка	13
ПВ5К.02.02.00	Основание	13
ПВ5К.12.00.00СБ	Захват для подъема рулона массой до 45т. Сборочный чертеж	14
ПВ5К.12.02.00СБ	Упор. Сборочный чертеж	14
ПВ5К.12.02.00	Упор	15
ПВ5К.12.00.00	Захват для подъема рулона массой до 45т кранам	15
ПВ5К.12.01.00	Корпус	15
ПВ5К.12.01.00СБ	Корпус. Сборочный чертеж	16
ПВ5К.12.01.06	Стенка	17
ПВ5К.12.01.01	Щека	17
ПВ5К.12.01.03	Гайка	18
ПВ5К.12.01.12	Ребро	18
ПВ5К.12.01.05	Накладка	18
ПВ5К.12.00.01	Винт	19
ПВ5К.12.00.02	Подпятник	19
ПВ5К.12.00.03	Кольцо запорное	19
ПВ5К.12.01.11	Фланец	20
ПВ5К.12.01.09	Ребро	20
ПВ5К.12.01.07	Пластина	20
15-1307.03.00.00СБ	Стойка монтажная. Сборочный чертеж	21
15-1307.03.00.00	Стойка монтажная	21
15-1307.03.01.00СБ	Стойка верхняя. Сборочный чертеж	22
15-1307.03.01.00	Стойка верхняя	22
15-1307.03.01.04	Ребро	22
15-1307.03.02.00СБ	Стойка нижняя. Сборочный чертеж	23
15-1307.03.02.00	Стойка нижняя	23
15-1307.03.02.01	Ребро	23
15-1307.03.03.00СБ	Лестница. Сборочный чертеж	24
15-1307.03.03.00	Лестница	24
15-1307.03.01.02	Косынка	24
АПВ12.01.00.00СБ	Отбой. Сборочный чертеж	25
АПВ12.01.00.00	Отбой	25
АПВ12.01.00.01	Серьга	25
АПВ12.01.00.02	Груз	25
ПВ31.02.00.00СБ	Скоба для развертывания рулона. Сборочный чертеж	26
ПВ31.02.00.01	Палец	26
ПВ31.02.00.00	Корпус	26
ПВ31.02.00.00	Корпус	27
ПВ31.02.00.00СБ	Корпус. Сборочный чертеж	27
ПВ31.02.02.02	Щека	27
ПВ31.02.01.00СБ	Втулка. Сборочный чертеж	28
ПВ31.02.01.00	Втулка	28
ПВ31.02.01.01	Втулка	28
ПВ31.02.01.02	Кольцо	28
ПВ7.11.00.00СБ	Клин. Сборочный чертеж	29
ПВ7.11.00.00	Клин	29
ПВ7.11.00.01	Уголок	29
ПВ6.07.00.00СБ	Приспособление для запыкания вертикального монтажного стыка. Сборочный чертеж	30
ПВ6.07.00.00	Приспособление для запыкания вертикального монтажного стыка	31
ПВ6.07.02.02	Лобутель	31
ПВ6.07.03.00	Лестница	31
ПВ6.07.02.00	Балка	31
ПВ6.07.01.00СБ	Кронштейн. Сборочный чертеж	32
ПВ6.07.01.00	Кронштейн	32
ПВ6.07.01.01	Косынка	32
ПВ6.07.00.02	Винт	32
ПВ6.07.01.02	Швеллер	33
ПВ6.07.01.03	Швеллер	33
ПВ6.07.01.04	Швеллер	33
ПВ6.07.01.05	Швеллер	33
ПВ6.07.02.00СБ	Балка	34
ПБ6.07.03.00СБ	Лестница	35
ПВ6.07.02.06	Гайка	35
ПВ6.07.02.07	Скоба	35
ПВ6.07.04.00СБ	Площадка. Сборочный чертеж	36
ПВ6.07.04.00	Площадка	36
ПВ6.07.02.01	Кронштейн	37
ПВ6.07.02.03	Пластина	37
ПВ6.07.04.06	Основание боковое	37
ПВ6.07.04.05	Основание	37
ПВ9.10.00.00СБ	Леса навесные для запыкания вертикального монтажного стыка. Сборочный чертеж	38
ПВ9.10.00.00	Леса навесные для запыкания вертикального монтажного стыка стенки	39
ПВ9.10.03.01	Крюк	39
ПВ9.10.03.00	Площадка	39
ПВ9.10.01.00	Лестница	39
ПВ9.10.01.00СБ	Лестница. Сборочный чертеж	40
ПВ9.10.02.00СБ	Ограждение мягкое. Сборочный чертеж	41
ПВ9.10.02.00	Ограждение мягкое	41
ПВ9.10.03.04	Полка	41
ПВ9.10.02.01	Крюк	41
ПВ9.10.03.00СБ	Площадка. Сборочный чертеж	42
ПВ9.10.04.01	Петля	42
ПВ9.10.04.00	Боковина	42
ПВ9.10.04.00СБ	Боковина. Сборочный чертеж	43
ПВ51.06.00.00СБ	Козлы для демонтажа монтажной стойки. Сборочный чертеж	44
ПВ9.10.03.04	Полка	44
ПВ9.10.00.01	Ограждение жесткое	44
ПВ51.06.00.00	Козлы для демонтажа монтажной стойки	44
ПВ51.06.00.01	Ухо	45
ПВ51.06.00.02	Палец	45
ПВ51.06.00.03	Труба	45
15-1307.01.00.00СБ	Приспособление для подвески этажки к щиту. Сборочный чертеж	46
15-1307.01.00.00	Приспособление для подвески этажки к щиту	46
15-1307.01.00.03	Ухо	46

Инв.№ подл. | Подп. и дата | Взам. инв.№ | Инв.№ дубл. | Подп. и дата

Продолжение таблицы

Обозначение	Наименование	Стр
ПВ4.05.00.00СБ	Стяжное приспособление. Сборочный чертеж.	47
ПВ4.05.00.03	Гайка	47
ПВ4.05.01.02	Уголок	47
ПВ4.05.01.01	Ребро	47
ПВ4.05.00.00	Стяжное приспособление	48
ПВ4.05.00.02	Сухарь	48
ПВ4.05.01.00СБ	Кронштейн. Сборочный чертеж	48
ПВ4.05.01.00	Кронштейн	48
ПВ5.07.00.00СБ	Ролик отводной для демонтажа монтажной стойки. Сборочный чертеж	49
ПВ5.07.00.00	Ролик отводной для демонтажа монтажной стойки	49
ПВ5.07.00.04	Щека	49
ПВ8.04.00.00СБ	Кронштейн для расчалок. Сборочный чертеж	50
ПВ8.04.00.00	Кронштейн для расчалок	50
ПВ8.04.00.01	Пластина	50
ПВ12.02.00.00	Подвал	50
ПВ8.05.00.04	Диафрагма	51
ПВ8.05.00.01	Ось	51
ПВ8.05.00.00	Упор клиновой	51
ПВ8.05.00.00СБ	Упор клиновой. Сборочный чертеж	52
ПВ8.05.00.07	Ручка	53
ПВ8.05.00.08	Уголок	53
ПВ8.05.00.09	Уголок	53
ПВ8.05.00.10	Уголок	53
1ПВ10.04.00.00СБ	Строп 3-х ветвевой Q=3т Сборочный чертеж	54
1ПВ10.04.00.00	Строп 3-х ветвевой Q=3т	54
ПВ8.05.00.11	Уголок	54
ПВ8.05.00.13	Уголок	54
ПВ5А.3-0-0СБ	Скоба для установки навесной лестницы Сборочный чертеж	55
ПВ5А.3-0-0	Скоба для установки навесной лестницы	55
ПВ5А.3-0-1	Скоба	55
ПВ5А.3-0-2	Пластина	55
15-1307.02.00.00СБ	Ловитель. Сборочный чертеж	56
15-1307.02.00.00	Ловитель	56
ПВ5.52.00.00СБ	Скоба для навешивания блока. Сборочный чертеж	56
ПВ5.52.00.00	Скоба для навешивания блока	56
К5.0240.15.00.00СБ	Стойка монтажная. Сборочный чертеж	57,58
К5.0240.15.00.00	Стойка монтажная	59
К5.0240.15.01.03	Косынка	59
К5.0240.15.00.01	Кронштейн	59
К5.0240.15.01.00СБ	Подкос. Сборочный чертеж	60
К5.0240.15.01.00	Подкос	60
К5.0240.15.04.06	Заглушка	60
К5.0240.15.02.01	Ушко	61
К5.0240.15.02.02	Кронштейн	61
К5.0240.15.02.03	Ограничитель	61
К5.0240.15.02.00	Стойки I	61
К5.0240.15.02.00СБ	Стойка I Сборочный чертеж	62
К5.0240.15.03.00СБ	Стойка II Сборочный чертеж	62
К5.0240.15.22.00	Стойка I	62
К5.0240.15.04.00СБ	Оголовник. Сборочный чертеж	63
К5.0240.15.04.00	Оголовник	63
К5.0240.15.06.00СБ	Лестница I. Сборочный чертеж	64
К5.0240.15.05.00	Лестница I	64
К5.0240.15.06.00СБ	Лестница II. Сборочный чертеж	65
К5.0240.15.06.00	Лестница II	65
ПВС5.50.00.00СБ	Ролик поддерживающий. Сборочн. чертеж	66
ПВС5.50.06.00	Ролик поддерживающий	66
ПВС5.50.00.01	Скоба	(66)

Инв.№ подл. | Подп. и дата | Взам. инв.№ | Инв.№ дубл. | Подп. и дата

ПВ31.01.00.02

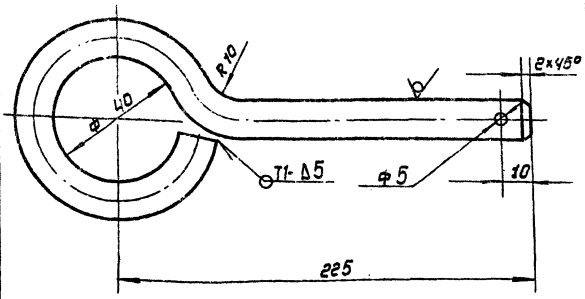

1. Сварные швы по ГОСТ 5264-80. Электроды типа Э42 по ГОСТ 9467-75
2. H15; h16; ± IT16/2
3. Длина заготовки 350 мм.

Изм.	Лист	№ докум.	Подп.	Дата
Разраб.		Возтищева		
Пров.		Кузетченко		
Т. контр.				
ГИП		Кузетченко		
Н. контр.		Панова		03.88
Утв.		Кузнецов		

ПВ31.01.00.02.

Штырь

Лит	Масса	Масштаб
	0.3	1:1
Лист	Листов 1	

Круг 12-В ГОСТ 2590-71 / Вст.3пс6-1 ГОСТ 535-79

Шпринтерспецмонтаж г. Москва

Альбом V

Типовой проект 1141-1-235.88

Инв. № подл. | Подп. и дата | Взам. инв. № | Инв. № дубл. | Подп. и дата

Формат	Зона	Поз.	Обозначение	Наименование	Кол.	Примечание
				Документация		
А3			ПВ31.01.00.00 СБ	Сборочный чертеж		
				Сборочные единицы		
А4		1	ПВ31.01.01.00	Крестовина	1	
				Детали		
А4		2	ПВ31.01.00.01	Щека	1	
А4		3	ПВ31.01.00.02	Штыре	1	
				Стандартные изделия		
		4		Болт М20×70 ГОСТ 7798-70	4	
		5		Гайка М20 ГОСТ 5915-70	4	
		6		Шплинт 5×20 ГОСТ 397-79	1	

Изм.	Лист	№ докум.	Подп.	Дата
Разраб.		Возтищева		
Пров.		Кузетченко		
ГИП		Кузетченко		
Н. контр.		Панова		03.88
Утв.		Кузнецов		

ПВ31.01.00.00

Приспособление для раскатки рулонов

Лит	Лист	Листов
	1	1

Шпринтерспецмонтаж г. Москва

ПВ31.01.00.00 СБ

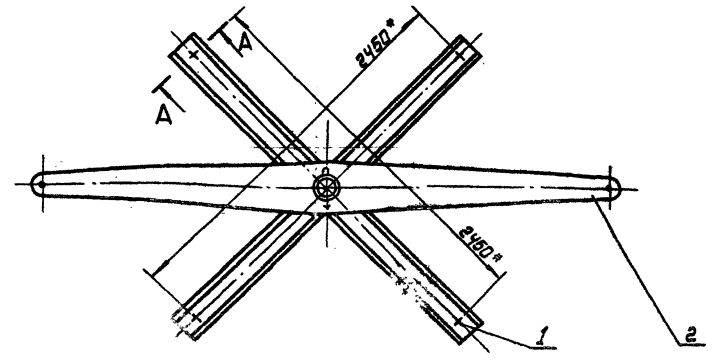

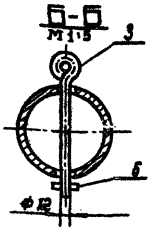

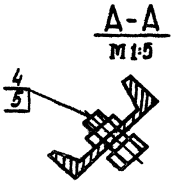

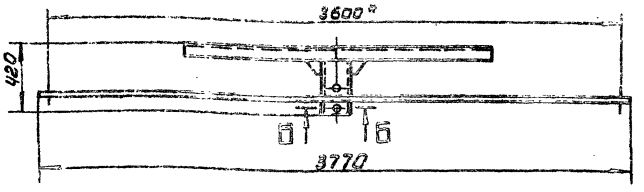

* Размеры для справок

Изм.	Лист	№ докум.	Подп.	Дата
Разраб.		Возтищева		
Пров.		Кузетченко		
Т. контр.				
ГИП		Кузетченко		
Н. контр.		Панова		03.88
Утв.		Кузнецов		

ПВ31.01.00.00 СБ

Приспособление для раскатки рулонов

Сборочный чертеж

Лит	Масса	Масштаб
	170.0	1:20
Лист	Листов 1	

Шпринтерспецмонтаж г. Москва

Инв. № подл. | Подп. и дата | Взам. инв. № | Инв. № дубл. | Подп. и дата

ПВ 31. 01. 01. 04

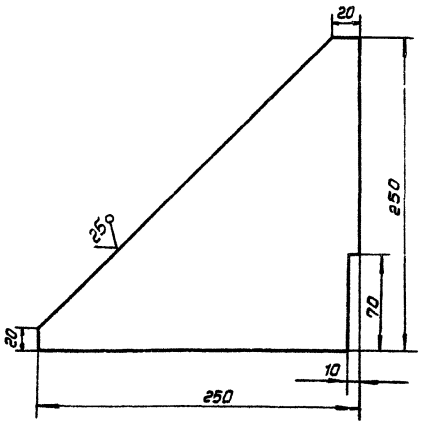

Неуказанные предельные отклонения размеров: h 16

Изм.	Лист	N докум.	Подп.	Дата	ПВ 31. 01. 01. 04.		
Разраб.		Вознищева			Косынка	Лит	Масса	Масштаб
Провер.		Кузнечёнко						1:2,5
Т. контр.						Лист	Листов 1
ГИП		Кузнечёнко					
Н. контр.		Панова			5-8 ГОСТ 19903-74 Вст3пс6 ГОСТ 14637-79	Гипронефтеспецмонтаж г. Москва	
Утв.		Кузнецов					

ПВ 31. 01. 01. 00 СБ

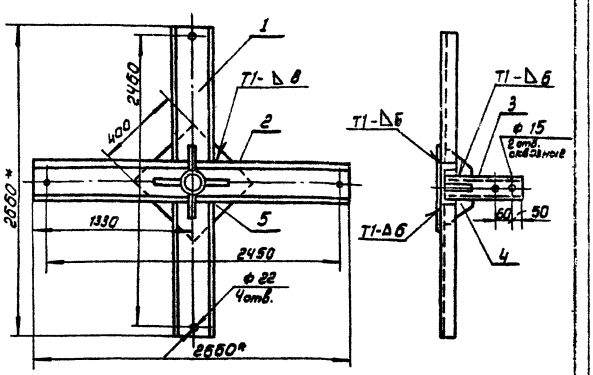

1. Сварные швы по ГОСТ 5264-80. Электроды типа Э42А ГОСТ 9467-75.
2. $H16$; $h16$; $\pm \frac{IT16}{2}$
3. Шероховатость поверхностей реза для деталей БЧ- $\sqrt{25}$
4. * Размеры для справок.

Изм.	Лист	N докум.	Подп.	Дата	ПВ 31. 01. 01. 00 СБ		
Разраб.		Вознищева			Крестовина Сборочный чертеж	Лит	Масса	Масштаб
Пров.							115.0	1:20
Т. контр.						Лист	Листов 1
ГИП		Кузнечёнко					
Н. контр.		Панова				Гипронефтеспецмонтаж г. Москва	
Утв.		Кузнецов					

Формат	Зона	Поз.	Обозначение	Наименование	Кол.	Примечание
				Документация		
А4			ПВ 31. 01. 01. 00. СБ	Сборочный чертеж		
				Детали		
БЧ		1	ПВ 31. 01. 01. 01.	Швеллер		
				Швеллер 18 ГОСТ 8240-72 / Вст3пс6-1 ГОСТ 535-79		
				L = 1240 мм	2	20,5 кг
БЧ		2	ПВ 31. 01. 01. 02	Швеллер		
				Швеллер 18 ГОСТ 8240-72 / Вст3пс6-1 ГОСТ 535-79		
				L = 2650 мм	1	43,5 кг
БЧ		3	ПВ 31. 01. 01. 03	Труба		
				Труба 159×8 ГОСТ 8732-78 / В-10 ГОСТ 8731-74		
				L = 450 мм	1	13,5 кг
А4		4	ПВ 31. 01. 01. 04	Косынка	4	
БЧ		5	ПВ 31. 01. 01. 05	Подкладка		
				Лист 5-8 ГОСТ 19903-74 / Вст3пс6 ГОСТ 14637-79		
				400 × 400	1	10,0 кг

Изм.	Лист	N докум.	Подп.	Дата	ПВ 31. 01. 01. 00		
Разраб.		Вознищева			Крестовина	Лит	Лист	Листов 1
Пров.		Кузнечёнко						
ГИП		Кузнечёнко				Гипронефтеспецмонтаж г. Москва	
Н. контр.		Панова					
Утв.		Кузнецов					

ПВ 31. 01. 00. 01

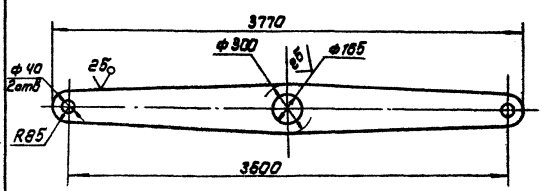

Неуказанные предельные отклонения размеров: $H16$; $h16$; $\pm \frac{IT16}{2}$

Изм.	Лист	N докум.	Подп.	Дата	ПВ 31.01. 00. 01		
Разраб.		Вознищева			Щека	Лит	Масса	Масштаб
Провер.		Кузнечёнко					45.0	1:20
Т. контр.						Лист	Листов 1
ГИП		Кузнечёнко					
Н. контр.		Панова			5-8 ГОСТ 19903-74 Вст3кп2 ГОСТ 14637-79	Гипронефтеспецмонтаж г. Москва	
Утв.		Кузнецов					

Типовой проект 704-1-235.88 Альбом V

15-1370-П1.02.00

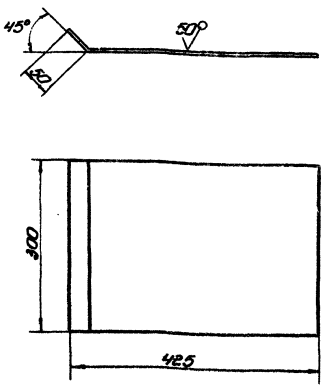

Неуказанные предельные отклонения размеров: h 16; $\pm\frac{IT16}{2}$.

Изм.	Лист	№ докум.	Подп.	Дата	15-1370-П1.02.00			
Разраб.		Возмищева			Пластина	Лит.	Масса	Масштаб
Пров.							10,01	1:5
Т.контр.						Лист	Листов 1	
ГИП		Кузнеченко				Гипронефтеспецмонтаж г. Москва		
Н.контр.		Панова						
Утв.		Кузнецов						

Лист 5-10 ГОСТ 19903-74 / 8 Ст 3 кп 2 ГОСТ 4637-79

Копировал Формат

15-1370-П1.01.00

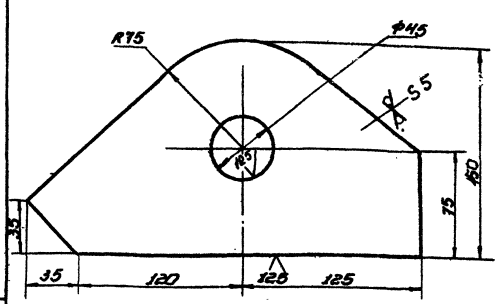

1. H16; h 16; $\pm\frac{IT16}{2}$.
2.* Размер для справок.

Изм.	Лист	№ докум.	Подп.	Дата	15-1370-П1.01.00			
Разраб.		Возмищева			Проушина	Лит.	Масса	Масштаб
Пров.							1,42	1:2
Т.контр.						Лист	Листов 1	
ГИП		Кузнеченко				Гипронефтеспецмонтаж		
Н.контр.		Панова						
Утв.		Кузнецов						

Лист 5-6 ГОСТ 19903-74

Копировал Формат

Формат	Зона	Поз.	Обозначение	Наименование	Кол.	Примечание
				Документация		
А4			15-1370-П1.00.00СБ	Сборочный чертеж		
				Сборочные единицы		
А4		1	15-1370-П1.01.00	Проушина	1	1,42
А4		2	15-1370-П1.02.00	Пластина	1	10,01

Изм.	Лист	№ докум.	Подп.	Дата	15-1370-П1.00.00			
Разраб.		Возмищева			Приспособление для перетаскивания полотнищ.	Лит.	Лист	Листов 1
Пров.		Кузнеченко				Гипронефтеспецмонтаж г. Москва		
ГИП		Кузнеченко						
Н.контр.		Панова						
Утв.		Кузнецов						

Копировал Формат

15-1370-П1.00.00СБ

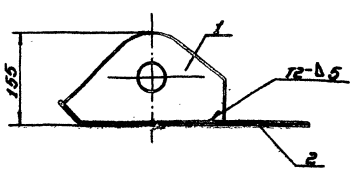

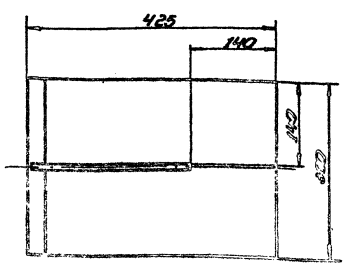

1. Сварные швы по ГОСТ 5264-69. Электроды типа Э42А ГОСТ 9467-75.
2. h 16; $\pm\frac{IT16}{2}$.

Изм.	Лист	№ докум.	Подп.	Дата	15-1370-П1.00.00СБ			
Разраб.		Возмищева			Приспособление для перетаскивания полотнищ.	Лит.	Масса	Масштаб
Пров.							11,45	1:5
Т.контр.					Сборочный чертеж	Лист	Листов 1	
ГИП		Кузнеченко				Гипронефтеспецмонтаж г. Москва		
Н.контр.		Панова						
Утв.		Кузнецов						

Копировал Формат

Альбом V

Типовой проект 704-1-235.88

Формат	Зона	Поз.	Обозначение	Наименование	Кол.	Примечание
				Документация		
			ПВ2.12.00.00 СБ	Сборочный чертеж		
				Сборочные единицы		
А4		1	ПВ2.12.01.00	Хомут	1	
А4		2	ПВ2.12.02.00	Стойка	1	
А4		3	ПВ2.12.03.00	Ось	1	
				Детали		
А4		4	ПВ2.12.00.01	Пластина	21	
				Стандартные изделия		
		5		Болт М10×22.58.026 ГОСТ 7798-70	11	
		6		Болт М10×75.58.026 ГОСТ 7798-70	1	
		7		Гайка М10.4.026 ГОСТ 5915-70	12	
		8		Подшипник 211 ГОСТ 8338-75	1	

Изм.	Лист	№ докум.	Подп.	Дата
Разраб.	Ахмадеев			
Пров.	Чиченов			
ГИП	Кузнецов			
Н. контр.	Попова			
Утв.	Кузнецов			

ПВ2.12.00.00

Замерное устройство

Лит.	Лист	Листов
		1

Гипронефтеспецмонтаж г. Москва

Копировал Формат

Формат	Зона	Поз.	Обозначение	Наименование	Кол.	Примечание
				Документация		
А4			ПВ2.12.02.00 СБ	Сборочный чертеж		
				Детали		
Б4		1	ПВ2.12.02.01	Фланец Лист Б-5 ГОСТ 19903-74 Ст3пс2 ГОСТ 14637-79		
				D=120; d=60	1	0,2 кг
Б4		2	ПВ2.12.02.02	Труба Ст20 ГОСТ 8732-70 Труба Б-10 ГОСТ 8731-74		
				L=150 мм	1	1,0 кг

Изм.	Лист	№ докум.	Подп.	Дата
Разраб.	Ахмадеев			
Пров.	Чиченов			
ГИП	Кузнецов			
Н. контр.	Попова			
Утв.	Кузнецов			

ПВ2.12.02.00

Стойка

Лит.	Лист	Листов
		1

Гипронефтеспецмонтаж г. Москва

Копировал Формат

Формат	Зона	Поз.	Обозначение	Наименование	Кол.	Примечание
				Документация		
Б4			ПВ2.12.03.00 СБ	Сборочный чертеж		
				Детали		
Б4		1	ПВ2.12.03.01	Труба Труба 45×5 ГОСТ 8732-78 В10 ГОСТ 8731-74		
				L=155 мм	1	0,65 кг
Б4		2	ПВ2.12.03.02	Фланец Б-10 ГОСТ 19903-74 Лист Ст3пс2 ГОСТ 14637-79		
				R=160; d=45	1	1,5 кг

Изм.	Лист	№ докум.	Подп.	Дата
Разраб.	Ахмадеев			
Пров.	Чиченов			
ГИП	Кузнецов			
Н. контр.	Попова			
Утв.	Кузнецов			

ПВ2.12.03.00

Ось

Лит.	Лист	Листов
		1

Гипронефтеспецмонтаж г. Москва

Копировал Формат

Формат	Зона	Поз.	Обозначение	Наименование	Кол.	Примечание
				Документация		
А4			ПВ2.12.01.00 СБ	Сборочный чертеж		
				Детали		
А4		1	ПВ2.12.01.01	Скоба	1	
А4		2	ПВ2.12.01.02	Кронштейн	1	

Изм.	Лист	№ докум.	Подп.	Дата
Разраб.	Ахмадеев			
Пров.	Чиченов			
ГИП	Кузнецов			
Н. контр.	Попова			
Утв.	Кузнецов			

ПВ2.12.01.00

Хомут

Лит.	Лист	Листов
		1

Гипронефтеспецмонтаж г. Москва

Копировал Формат

ПВ2.12.03.00 СБ

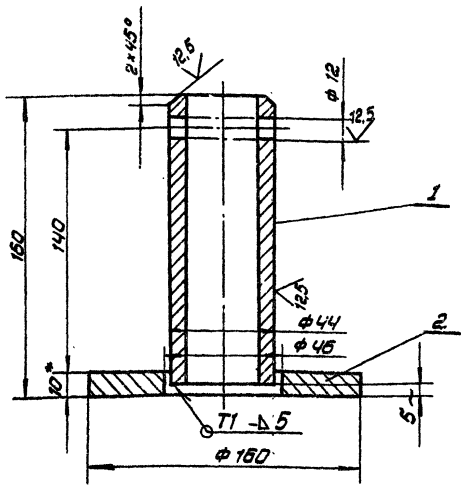

1. Сварные швы по ГОСТ 5264-80. Электроды типа Э42А по ГОСТ 9467-75.
2. Шероховатость поверхностей для деталей Б4- 50
3. Неуказанные предельные отклонения размеров: H16; h16; ± IT16/2

Изм. Лист	N докум.	Подп.	Дата	ПВ2.12.05.00 СБ	
Разраб.	Возтищева			Ось	Лит. / Масса 2.15 / Масштаб 1:2
Пров.	Числова			Сборочный чертеж	Лист / Листов 1
Т.контр.					Гипронефтеспецмонтаж г. Москва
ГИП	Кузетченко				
Н.контр.	Панова				
Утв.	Кузнецов				

Инв.№ подл. | Подп. и дата | Взам. инв.№ | Инв.№ дубл. | Подп. и дата

ПВ2.12.02.00 СБ

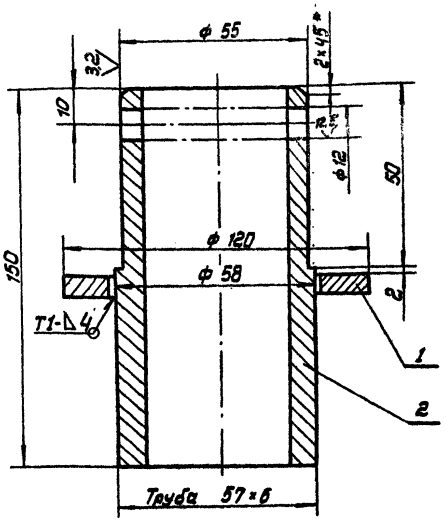

1. Сварные швы по ГОСТ 5264-80. Электроды типа Э42А по ГОСТ 9467-75.
2. Шероховатость поверхностей для дет. Б4 50
3. Неуказанные предельные отклонения размеров: H16; h16; ± IT16/2
4. * Размеры для справок.

Изм. Лист	N докум.	Подп.	Дата	ПВ2.12.02.00 СБ	
Разраб.	Возтищева			Стойка	Лит. / Масса 1.2 / Масштаб 1:1
Пров.	Числова			Сборочный чертеж	Лист / Листов 1
Т.контр.					Гипронефтеспецмонтаж г. Москва
ГИП	Кузетченко				
Н.контр.	Панова				
Утв.	Кузнецов				

Инв.№ подл. | Подп. и дата | Взам. инв.№ | Инв.№ дубл. | Подп. и дата

ПВ2.12.00.00 СБ

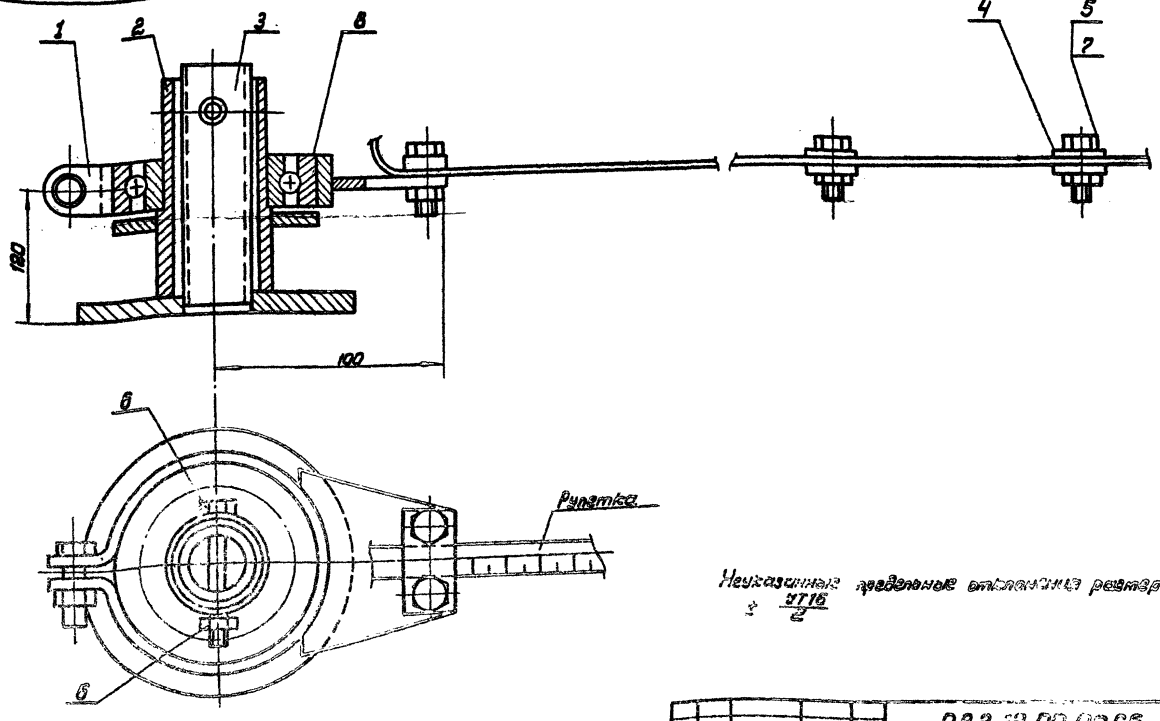

Неуказанные предельные отклонения размеров: ± IT16/2

Изм. Лист	N докум.	Подп.	Дата	ПВ2.12.00.00 СБ	
Разраб.	Возтищева			Замерная установка	Лит. / Масса 5.3 / Масштаб 1:2
Пров.	Числова			Сборочный чертеж	Лист / Листов 1
Т.контр.					Гипронефтеспецмонтаж г. Москва
ГИП	Кузетченко				
Н.контр.	Панова				
Утв.	Кузнецов				

Инв.№ подл. | Подп. и дата | Взам. инв.№ | Инв.№ дубл. | Подп. и дата

Альбом V

Типовой проект 704-1-235.88

Инв. № подл. | Подп. и дата | Взам. инв. № | Инв. № дубл. | Подп. и дата

ПВ2. 12.01.02

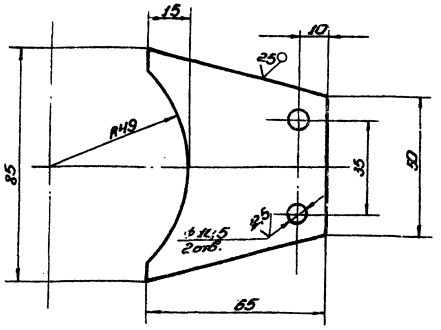

Неуказанные предельные отклонения размеров: $H16;\ h16;\ \pm\frac{IT16}{2}$.

Изм.	Лист	№ докум.	Подп.	Дата	
Разраб.		Вазилина			
Пров.		Куценчева			
Т.контр.					
ГИП		Куценчева			
Н.контр.		Ланова			
Нач.		Куценчева			

ПВ2. 12.01.02

Кронштейны

Лит.	Масса	Масштаб
Q2		1:1
Лист	Листов 1	

Гипронефтеспецмонтаж г. Москва

Лист 6-6 ГОСТ 19903-74
Ст3 гп 2 ГОСТ 14637-89

Копировал

Формат А4

ПВ2. 12.01.00.СБ

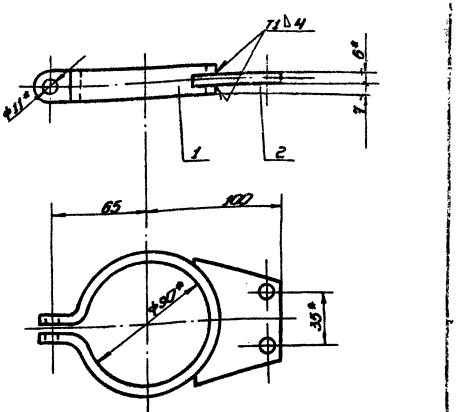

1. Сварные швы по ГОСТ 5264-80. Электроды типа Э42А по ГОСТ 9467-75.
2. $H16;\ h16;\ \pm\frac{IT16}{2}$.
3. * Размеры для справок.

Изм.	Лист	№ докум.	Подп.	Дата	
Разраб.		Вазилина			
Пров.		Куценчева			
Т.контр.					
ГИП		Куценчева			
Н.контр.		Ланова			
Нач.		Куценчева			

ПВ2. 12.01.00.СБ

Хомут

Сборочный чертеж

Лит.	Масса	Масштаб
Q4		1:2
Лист	Листов 1	

Гипронефтеспецмонтаж г. Москва

Копировал

Формат А4

ПВ2. 12.00.01

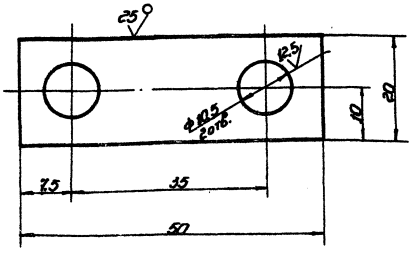

Неуказанные предельные отклонения размеров: $H16;\ h16;\ \pm\frac{IT16}{2}$.

Изм.	Лист	№ докум.	Подп.	Дата	
Разраб.		Вазилина			
Пров.		Куценчева			
Т.контр.					
ГИП		Куценчева			
Н.контр.		Ланова			
Нач.		Куценчева			

ПВ2. 12.00.01

Пластина

Лит.	Масса	Масштаб
	0,025	2:1
Лист	Листов 1	

Гипронефтеспецмонтаж г. Москва

Лист 6-4 ГОСТ 19903-74
Ст3 гп 2 ГОСТ 14637-89

Копировал

Формат А4

ПВ2. 12.01.01

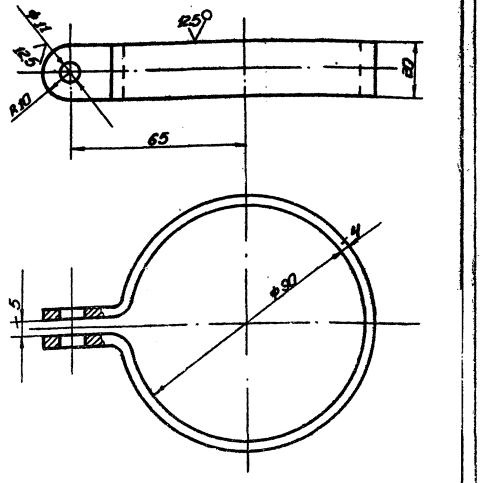

Изм.	Лист	№ докум.	Подп.	Дата	
Разраб.		Вазилина			
Пров.		Куценчева			
Т.контр.					
ГИП		Куценчева			
Н.контр.		Ланова			
Нач.		Куценчева			

ПВ2. 12.01.01

Скоба

Лит.	Масса	Масштаб
Q2		1:1
Лист	Листов 1	

Гипронефтеспецмонтаж г. Москва

Лист 6-4 ГОСТ 19903-74
Ст3 гп 2 ГОСТ 14637-89

Копировал

Формат А4

Типовой проект 704-1-235.88 Альбом 7

Формат	Зона	Поз.	Обозначение	Наименование	Кол.	Примечание
				Документация		
А3			ПВ5К.02.00.00СБ	Сборочный чертеж		
				Сборочные единицы		
А2		1	ПВ5К.02.01.00	Опора	1	
А3		2	ПВ5К.02.02.00	Основание	1	
				Детали		
А4		3	ПВ5К.02.00.01	Скоба	1	
-		4	ПВ5К.02.00.01-01	Скоба	1	
Б4		5	ПВ5К.02.00.02	Сектор		
				Лист Б-5 ГОСТ 19903-74 / Ст3пс6 ГОСТ 14637-79		
				450×450	1	7,8 кг
Б4		6	ПВ5К.02.00.03	Стрелка		
				Полоса 4×20 ГОСТ 103-76 / ВСт3пс6 ГОСТ 535-79		
				L=400 мм	1	0,2 кг
Б4		7	ПВ5К.02.00.04	Накладка		
				Лист Б-16 ГОСТ 19903-74 / ВСт3пс6 ГОСТ 14637-79		
				300×210	2	6,5 кг
				Стандартные изделия		
				Болты ГОСТ 7798-70		
		8		М35×75.58.013	6	
		9		М14×35.58.013	2	
				Гайки ГОСТ 5915-70		
		10		М35.4.013	6	
		11		М14.4.013	2	

Изм.	Лист	№ докум.	Подп.	Дата
Разраб.		Возмищев		
Пров.		Кузнецова		
ГИП		Кузнецова		
Н. контр.		Панова		05.XI
Утв.		Кузнецов		

ПВ5К.02.00.00

Шарнир для подъёма рулона массой до 45т кранам.

Лит.	Лист	Листов
		1

Гипронефтеспецмонтаж г. Москва

Копировал — формат

ПВ5К.02.00.01

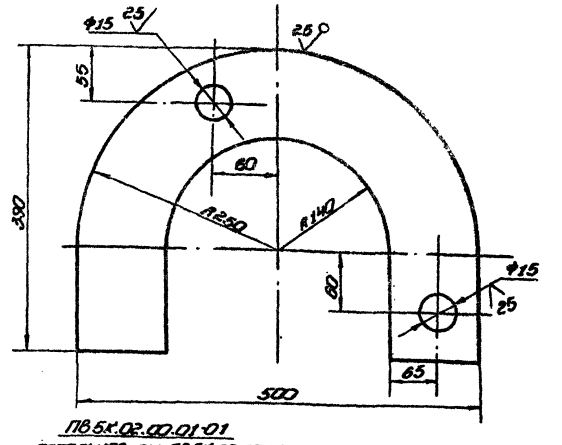

ПВ5К.02.00.01-01
остальное см. ПВ5К.02.00.01

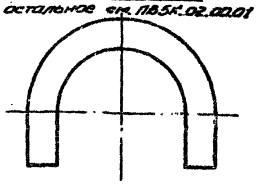

Неуказанные предельные отклонения размеров: H16; h16; ±IT16/2

Изм.	Лист	№ докум.	Подп.	Дата
Разраб.		Возмищев		
Пров.		Кузнецова		
Т. контр.				
ГИП		Кузнецова		
Н. контр.		Панова		05.XI
Утв.		Кузнецов		

ПВ5К.02.00.01

Скоба

Лит.	Масса	Масштаб
	15,2	1:4

Лист — Листов 1

Лист Б-20 ГОСТ 19903-74 / ВСт3пс6 ГОСТ 14637-79

Гипронефтеспецмонтаж г. Москва

Копировал — формат

ПВ5К.02.00.00СБ

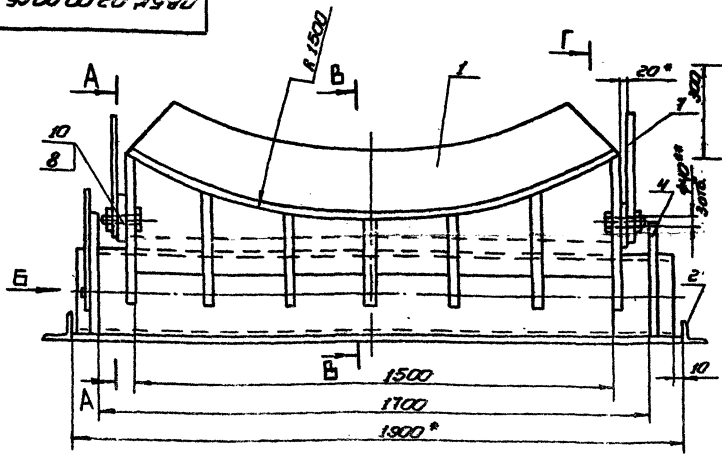

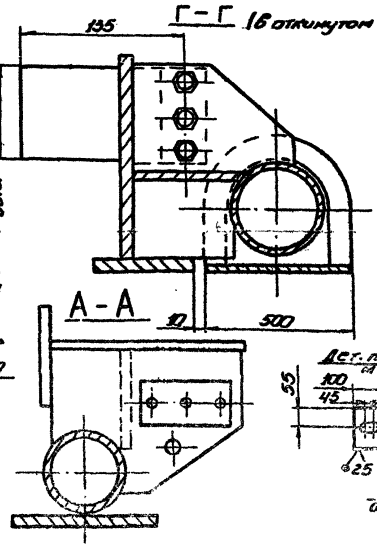

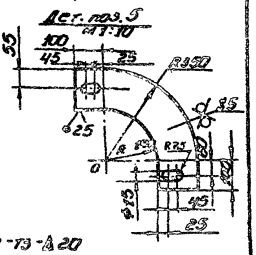

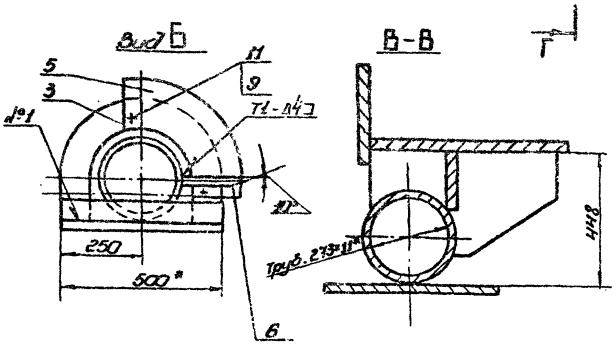

1. Сварной шов №1 - ГОСТ 5264-80-Т3-Л20
Электроды типа Э42А ГОСТ 9467-75.
2. H16; h16; ±IT16/2
3. Шероховатость поверхностей реза для дет. Б4 ⌀.
4.* Размеры для справок.
5.** Согласовать с отверстиями в дет. ПВ5К.02.01.06.

Изм.	Лист	№ докум.	Подп.	Дата
Разраб.		Возмищев		
Пров.		Кузнецова		
Т. контр.				
ГИП		Кузнецова		
Н. контр.		Панова		05.XI
Утв.		Кузнецов		

ПВ5К.02.00.00СБ

Шарнир для подъёма рулона массой до 45т кранам.
Сборочный чертеж

Лит.	Масса	Масштаб
	590	1:10

Лист — Листов 1

Гипронефтеспецмонтаж г. Москва

Копировал — формат

ПВ5К.02.01.00.СБ

Типовой проект 704-1-235.88 Альбом V

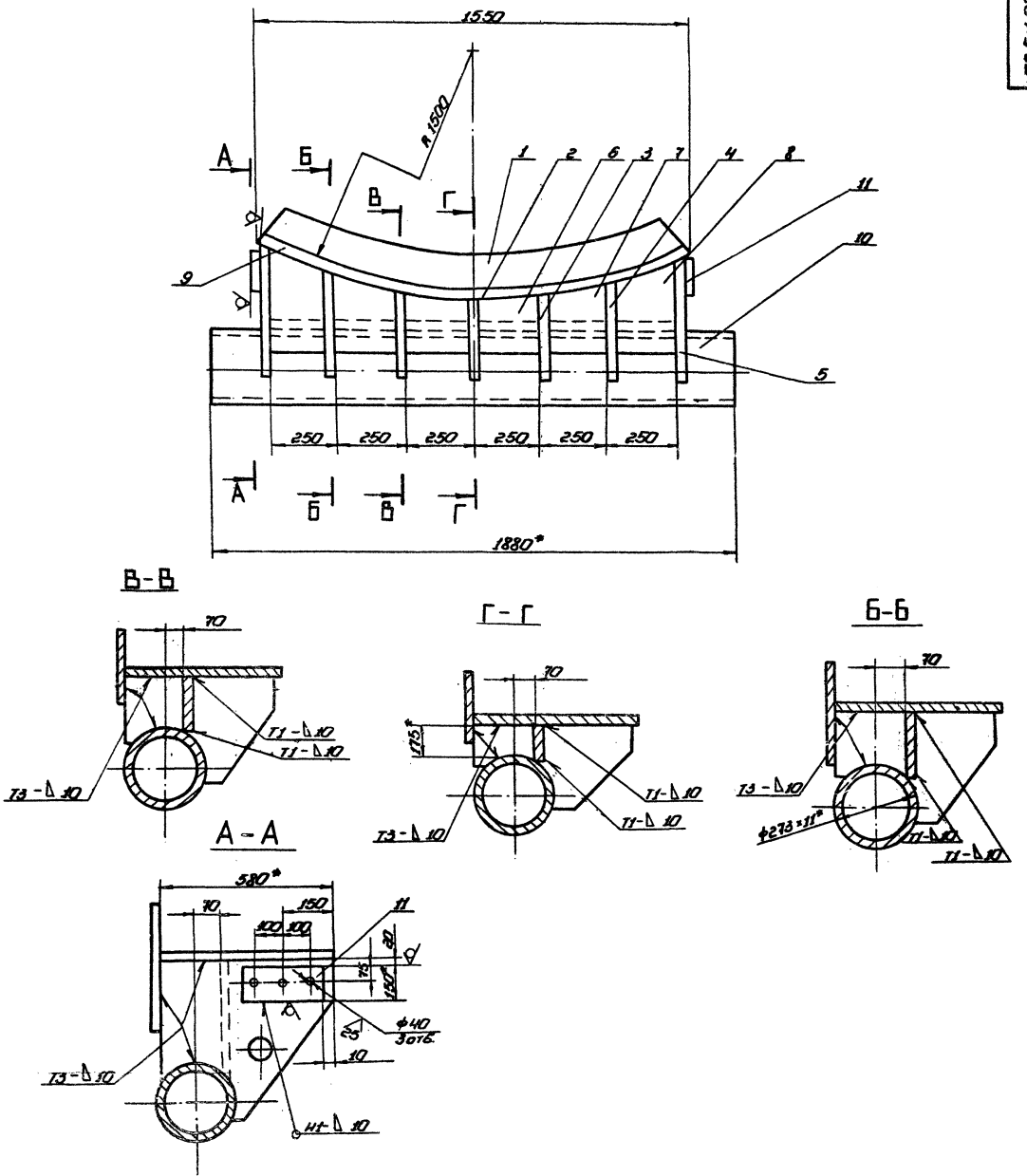

1. Сварные швы по гост 5264-80. Электроды типа Э42А гост 9467-75.
2. Н16; h16; ± 11/2.
3. Шероховатость поверхностей реза для деталей Б4 25/.
4. * Размеры для справок.

Изм.	Лист	№ докум.	Подп.	Дата	ПВ5К.02.01.00СБ
Разраб.		Вознесенский			Опора
Пров.		Кузнецов			Сварочный чертеж
Т. контр.					
Гип.		Кременчуг			
Н. контр.		Панова			
Утв.		Кузнецов			

Лит.	Масса	Масштаб
	440	1:10

Лист 1 Листов 1

Гипроэнергоспецмонтаж г. Москва

Формат

Инв. № подл. | Подп. и дата | Взам. инв. № | Инв. № дубл. | Подп. и дата

Альбом V

Типовой проект 704-1-235.88

Формат	Зона	Поз.	Обозначение	Наименование	Кол.	Примечан.
				L = 1880 ± 5мм	1	134кг
Б4		11	ПВ5К.02.01.06	Пластина		
				Лист 20×150 ГОСТ 103-76 / ВСт3пс6 ГОСТ 14637-79		
				L = 300мм	2	7кг

Формат	Зона	Поз.	Обозначение	Наименование	Кол.	Примечан.
				Документация		
А2			ПВ5К.02.01.00СБ	Сборочный чертеж		
				Детали		
А4		1	ПВ5К.02.01.01	Стойка	1	
А4		2	ПВ5К.02.01.02	Ребро	1	
–		3	ПВ5К.02.01.02-01	Ребро	2	
–		4	ПВ5К.02.01.02-02	Ребро	2	
–		5	ПВ5К.02.01.02-03	Ребро	2	
А4		6	ПВ5К.02.01.03	Стойка	2	
–		7	ПВ5К.02.01.03-01	Стойка	2	
–		8	ПВ5К.02.01.03-01	Стойка	2	
Б4		9	ПВ5К.02.01.04	Ложе	1	
				Лист Б-16 ГОСТ 19903-74 / ВСт3пс6 ГОСТ 537-79		
				1600×600	1	120.0кг
Б4		10	ПВ5К.02.01.05	Ось		
				Труба 273×11 ГОСТ 8732-78 / В-10 ГОСТ 8731-74		

Инв.№ подл. | Подп. и дата | Взам.инв.№ | Инв.№ дубл. | Подп. и дата

Изм.	Лист	№ докум.	Подп.	Дата
Разраб.		Волчихина		
Пров.		Числова		
ГИП		Кузетченко		
Н. контр.		Панова		
Утв.		Кузнецов		

ПВ5К.02.01.00

Опара

Лит.	Масса	Масштаб
	1	2

Гипронефтеспецмонтаж г. Москва

Инв.№ подл. | Подп. и дата | Взам.инв.№ | Инв.№ дубл. | Подп. и дата

ПВ5К.02.02.00СБ

∀(√)

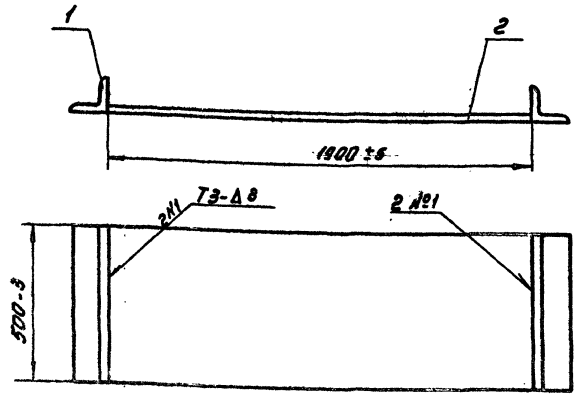

1. Сварные швы по ГОСТ 5264-80
Электроды типа Э42А по ГОСТ 9467-75
2. Шероховатость поверхностей реза для деталей Б4 - ∀

Изм.	Лист	№ докум.	Подп.	Дата
Разраб.		Волчихина		
Пров.		Числова		
Т. контр.				
ГИП		Кузетченко		
Н. контр.		Панова		
Утв.		Кузнецов		

ПВ5К.02.02.00СБ

Основание

Сборочный чертеж

Лит.	Масса	Масштаб
	1180	1:10

Гипронефтеспецмонтаж г. Москва

Инв.№ подл. | Подп. и дата | Взам.инв.№ | Инв.№ дубл. | Подп. и дата

Типовой проект 704-1-235.88 Альбом V

Инв.№ подл. | Подп. и дата | Взам. инв.№ | Инв.№ дубл. | Подп. и дата

ПВ5К.02.01.03

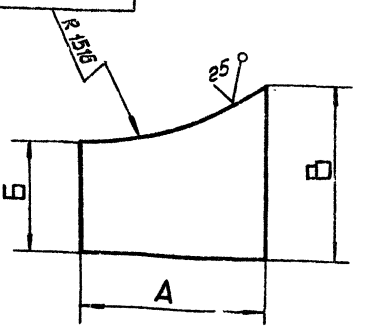

Обозначение	Размеры, мм А	Б	В	Масса, кг
ПВ5К.02.01-03	240	200	200	6.25
-01	230	220	290	9,15
-02	230	290	410	10.2

Неуказанные предельные отклонения размеров: h16; h16; $\pm \frac{IT16}{2}$

Изм.	Лист	N докум.	Подп.	Дата
Разраб.		Вознищева		
Пров.		Кузетченко		
Т. контр.				
ГИП		Кузетченко		
Н. контр.		Панова		05.88
Утв.		Кузнецов		

ПВ 5К.02.01.03

Стойка

Лит.	Масса	Масштаб
	ст. табл.	–

Лист | Листов 1

Б-15 ГОСТ 19903-74
Лист ВСт3пс6 ГОСТ 14637-79

Гипронефтеспецмонтаж г. Москва

ПВ5К.02.01.02

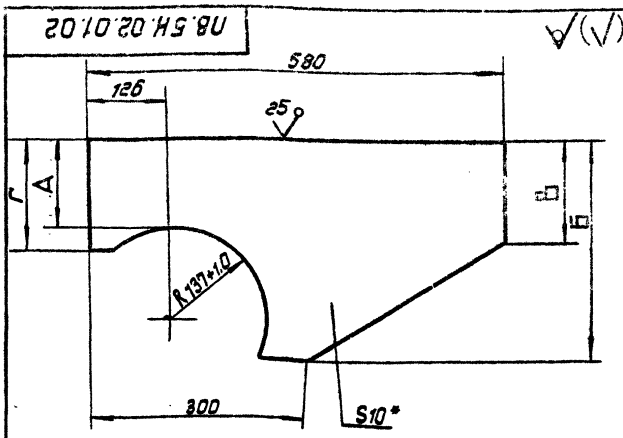

Обозначение	Размеры, мм А	Б	В	Г	Масса, кг
ПВ5К.02.01-02	175	350	40	230	7.8
-01	185	360	40	240	8.3
-02	250	425	150	210	10.1
-03	375	550	170	430	12.4

ПВ5К.02.01.02-03
Остальное см. ПВ5К.02.01.02
m 1:20

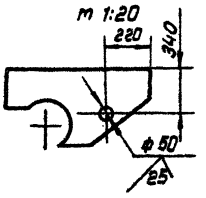

1. Н16; h16; $\pm \frac{IT16}{2}$
2. * Размеры для справок.

Изм.	Лист	N докум.	Подп.	Дата
Разраб.		Вознищева		
Провер.		Числова		
Т. контр.				
ГИП		Кузетченко		
Н. контр.		Панова		05.88
Утв.		Кузнецов		

ПВ5К.02.01.02

Ребро

Лит.	Масса	Масштаб
	ст. табл.	1:50

Лист | Листов 1

Б-10 ГОСТ 19903-74
Лист ВСт3пс6 ГОСТ 14637-79

Гипронефтеспецмонтаж г. Москва

ПВ5К.02.01.01

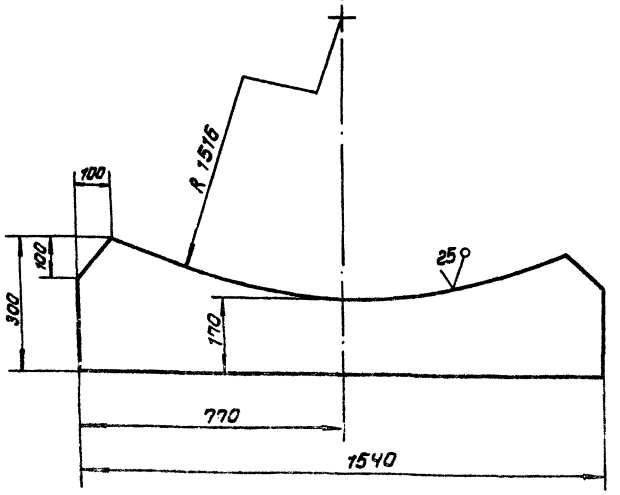

Неуказанные предельные отклонения размеров: h16; h16; $\frac{IT16}{2}$

Изм.	Лист	N докум.	Подп.	Дата
Разраб.		Вознищева		
Пров.		Числова		
Т. контр.				
ГИП		Кузетченко		
Н. контр.		Панова		05.88
Утв.		Кузнецов		

ПВ5К.02.01.01

Стойка

Лит.	Масса	Масштаб
	60	1:10

Лист | Листов 1

Б-25 ГОСТ 19903-74
Лист ВСт3пс6 ГОСТ 14637-79

Гипронефтеспецмонтаж г. Москва

Формат	Зона	Поз.	Обозначение	Наименование	Кол.	Примечание
				Документация		
А3			ПВ5К.02.02.00 СБ	Сборочный чертеж		
				Детали		
Б4		1	ПВ5К.02.02.01	Упор		
				Уголок 75х75х8-В ГОСТ 8509-86 / ВСт3пс6 ГОСТ 535-79		
				L = 500 мм	2	9.0 кг
Б4		2	ПВ5К.02.02.02	Пластина		
				Лист Б-14 ГОСТ 19903-74 / ВСт3пс6 14637-79		
				1900 × 500	1	10.5 кг

ПВ5К.02.02.00

Основание

Лит.	Масса	Масштаб

Лист | Листов 1

Гипронефтеспецмонтаж г. Москва

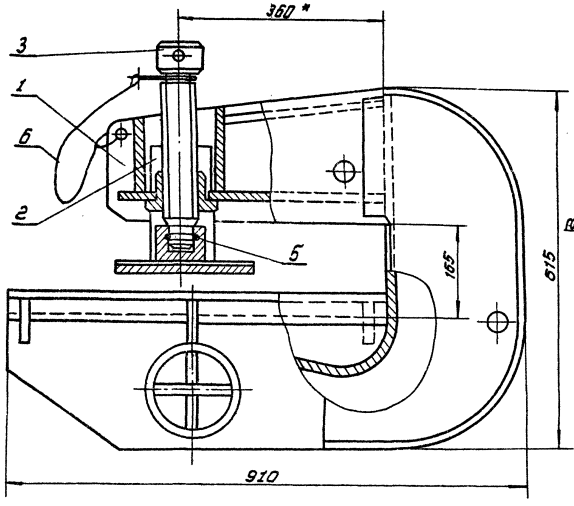

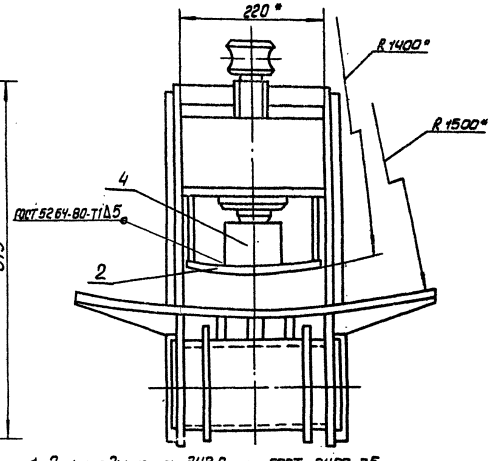

1. Электроды типа Э42А по ГОСТ 9467-75.
2. Н16; h16; ± IT16/2.
3. * Размеры для справок.

Изм.	Лист	N докум.	Подп.	Дата	ПВ5К.12.00.00 СБ
Разраб.		Кузнецова			Захват для подъема рулонов массой до 45 т. Сборочный чертеж
Пров.		Кузнеченко			
Т.контр.					
ГИП		Кузнеченко			
Н.контр.		Панова			
Утв.		Кузнецов			

Лит	Масса	Масштаб
	150,0	1:5
Лист	Листов 1	

Гипронефтеспецмонтаж г. Москва

Альбом V

Типовой проект 704-1-235.88

Инв.№ подл. | Подп. и дата | Взам.инв.№ | Инв.№ дубл. | Подп. и дата

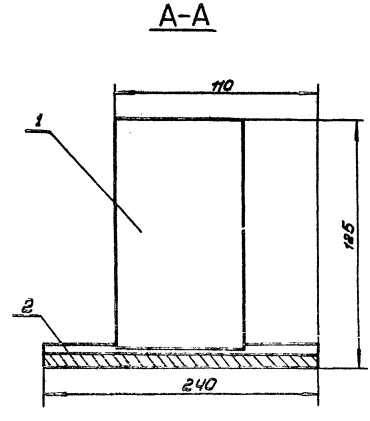

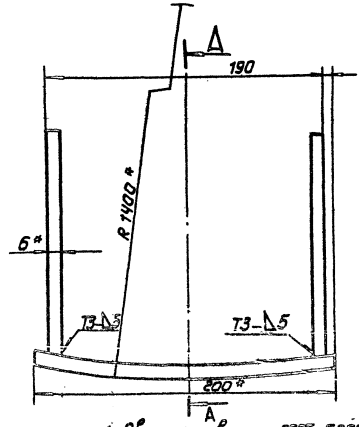

1. Сварные швы по ГОСТ 5264-80.
   Электроды типа Э42А ГОСТ 9467-75.
2. Н16.
3. Шероховатость поверхностей реза для деталей Б4-25
4. * Размеры для справок.

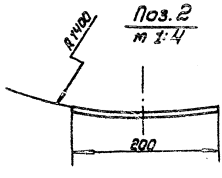

Изм.	Лист	N докум.	Подп.	Дата	ПВ5К.12.02.00 СБ
Разраб.		Кузнецова			Упор Сборочный чертеж
Пров.		Кузнеченко			
Т.контр.					
ГИП		Кузнеченко			
Н.контр.		Панова			
Утв.		Кузнецов			

Лит	Масса	Масштаб
	7,4	1:2,5
Лист	Листов 1	

Гипронефтеспецмонтаж г. Москва

Инв.№ подл. | Подп. и дата | Взам.инв.№ | Инв.№ дубл. | Подп. и дата

Альбом IV

Типовой проект 704-1-235.88

Формат	Зона	Поз.	Обозначение	Наименование	Кол.	Примечание
				Документация		
А2			ПВ5К.12.01.00 СБ	Сборочный чертеж		
				Детали		
А4		1	ПВ5К.12.01.01	Щека	2	
Б4		2	ПВ5К.12.01.02	Пластина		
				Лист $\frac{6-10}{Ст3пс6}$ ГОСТ 19903-74 ГОСТ 14637-79		
				200×120	1	1,9 кг
А4		3	ПВ5К.12.01.03	Гайка	1	
Б4		4	ПВ5К.12.01.04	Пластина		
				Лист $\frac{6-10}{Ст3пс6}$ ГОСТ 19903-74 ГОСТ 14637-79		
				200×140	1	2,2 кг
А3		5	ПВ5К.12.01.05	Накладка	2	
А3		6	ПВ5К.12.01.06	Стенка	1	
А3		7	ПВ5К.12.01.07	Пластина	1	
Б4		1	ПВ5К.12.01.08	Ложе		
				Лист $\frac{6-10}{Ст3пс6}$ ГОСТ 19903-74 ГОСТ 14637-79		
				600×655	1	31,5 кг
А4		9	ПВ5К.12.01.09	Ребро	4	
-		10	ПВ5К.12.01.09-01	Ребро	2	

ПВ5К.12.01.00

Корпус

Разраб. Размещев 9.11 | Пров. Кузнецов | ГИП Кузнецов | Н.контр. Попова | Утв. Кузнецов

Лит. | Лист 1 | Листов 2

Гипронефтеспецмонтаж г. Москва

Копировал | Формат А4

Формат	Зона	Поз.	Обозначение	Наименование	Кол.	Примечание
Б4		11	ПВ5К.12.01.10	Ось		
				Труба $\frac{133\times8}{В10}$ ГОСТ 8732-78 ГОСТ 8731-74		
				L=240 мм	1	5,7 кг
А4		12	ПВ5К.12.01.11	Фланец	2	
А4		13	ПВ5К.12.01.12	Ребро	3	
Б4		14	ПВ5К.12.01.13	Пластина		
				Полоса $\frac{8\times55}{Ст3пс6}$ ГОСТ 103-76 ГОСТ 535-79		
				L=240 мм	2	1,3 кг
Б4		15	ПВ5К.12.01.14	Пластина		
				Полоса $\frac{8\times110}{Ст3пс6}$ ГОСТ 103-76 ГОСТ 535-79		
				L=240 мм	1	2,0 кг
Б4		16	ПВ5К.12.01.15	Пластина		
				Лист $\frac{6-10}{Ст3пс6}$ ГОСТ 19903-74 ГОСТ 14637-79		
				290×200	1	5,0 кг

ПВ5К.12.01.00

Лист 2

Копировал | Формат А4

Формат	Зона	Поз.	Обозначение	Наименование	Кол.	Примечание
				Документация		
А3			ПВ5К.12.02.00 СБ	Сборочный чертеж		
				Детали		
Б4		1	ПВ5К.12.02.01	Пластина		
				Полоса $\frac{6\times110}{Ст3пс6}$ ГОСТ 103-76 ГОСТ 535-79		
				L=200 мм	2	1,0 кг
Б4		2	ПВ5К.12.02.02	Пластина		
				Лист $\frac{6-12}{Ст3пс6}$ ГОСТ 19903-74 ГОСТ 14637-79		
				200×240	1	5,4 кг

ПВ5К.12.02.00

Упор

Разраб. Размещев | Пров. Кузнецов | ГИП Кузнецов | Н.контр. Попова | Утв. Кузнецов

Лит. | Лист | Листов

Гипронефтеспецмонтаж г. Москва

Копировал | Формат А4

Формат	Зона	Поз.	Обозначение	Наименование	Кол.	Примечание
				Документация		
А2			ПВ5К.12.00.00 СБ	Сборочный чертеж		
				Сборочные единицы		
		1	ПВ5К.12.01.00	Корпус	1	
		2	ПВ5К.12.02.00	Упор	1	
				Детали		
А3		3	ПВ5К.12.00.01	Винт	1	
Б4		4	ПВ5К.12.00.02	Подпятник	1	
А4		5	ПВ5К.12.00.03	Кольцо запорное	1	
				Материал		
		6		Проволока ⌀1 ГОСТ 3282-74		0,1 кг

ПВ5К.12.00.00

Лит. | Лист 1 | Листов

Гипронефтеспецмонтаж г. Москва

Типовой проект 704-1-235.88 Альбом V

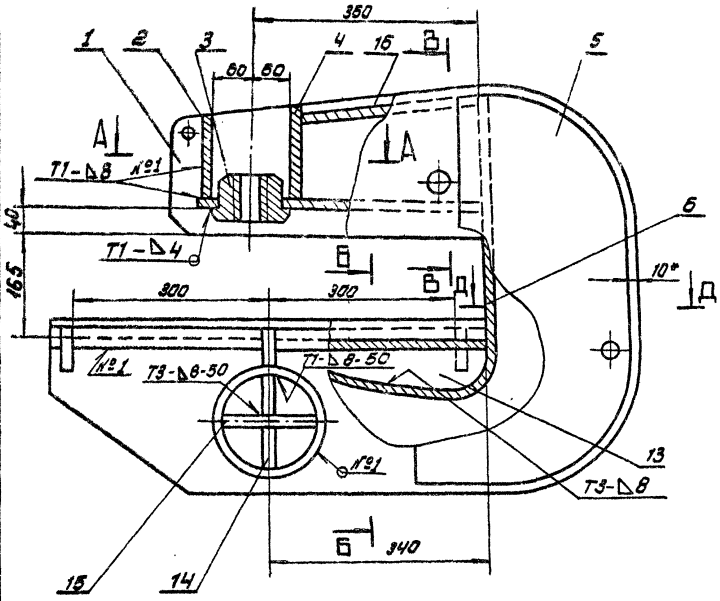

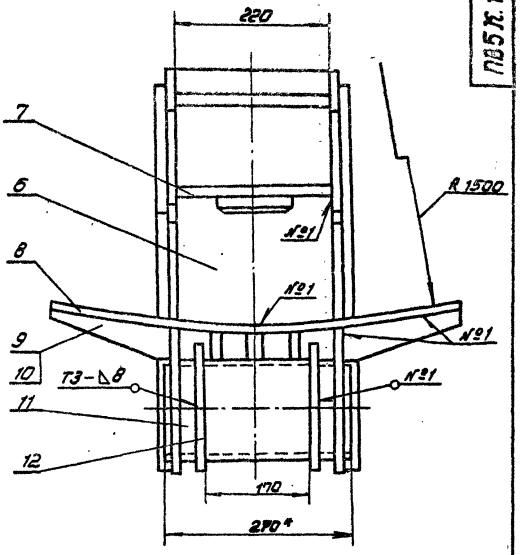

А-А

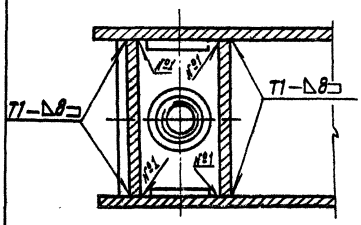

В-В

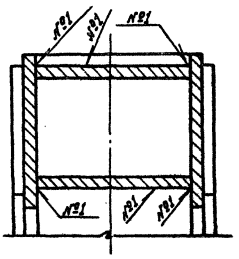

Б-Б

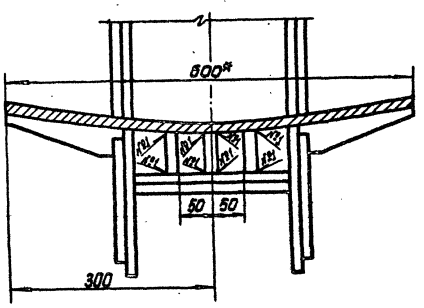

Д-Д

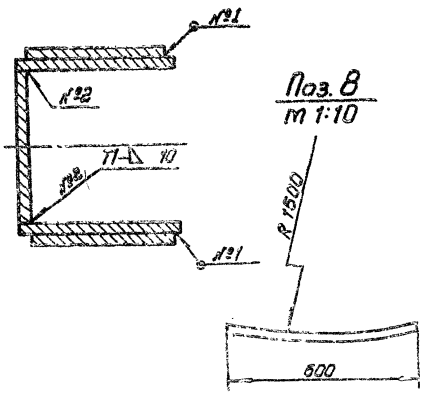

1. Сварные швы по ГОСТ 5264-80. Электроды типа Э42 А ГОСТ 9467-75.
2. Приварку дет. поз. 8 выполнить после приварки 3-х деталей поз. 13 к дет. поз. 8.
3. H 16; h 15; $\ell \frac{3 \text{Т} 16}{2}$
4. Шероховатость поверхностей реза для деталей Б4 - $\sqrt{Rz\ 80}$
5. * Размеры для справок.

						ПЗ 5К. 12.01.00 СБ		
Изм.	Лист	№ докум.	Подп.	Дата				
Разраб.		Возницкая			Ковш	Лит.	Масса	Масштаб
Пров.		Кузнецова					93,0	1:5
Т. контр.					Сборочный чертеж	Лист	Листов 1	
ГИП		Жуковченко				Гипрокаучуктеплохиммонтаж г. Москва		
Н. контр.		Попова						
Утв.		Жуковченко						

Инв. № подл. | Подп. и дата | Взам. инв. № | Инв. № дубл. | Подп. и дата

50 √(√)

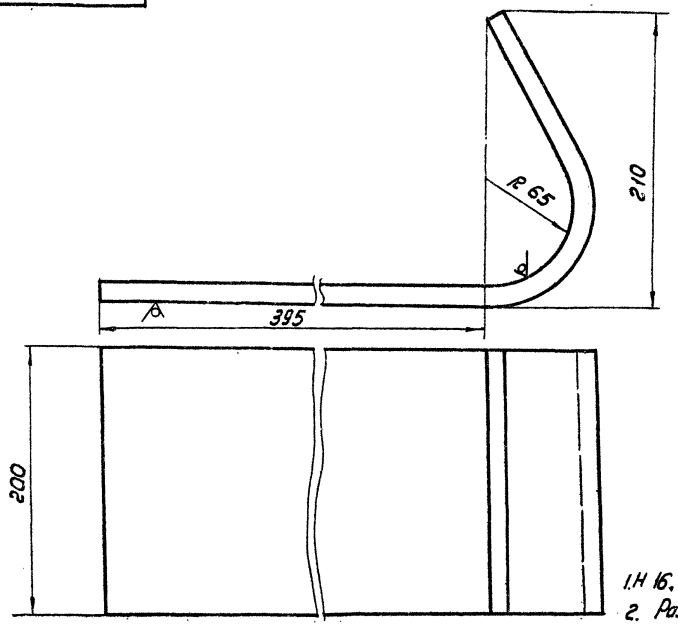

1. H 16, h 16, $\pm \frac{JT16}{2}$
2. Развернутая длина заготовки 700 ± 2,5 мм

					ПВ5К.12.01.06		
Изм.	Лист	№ докум.	Подп.	Дата	Стенка	Лит.	Масса	Масштаб
Разраб.		Ратищево					14,0	1:2
Пров.		Клепченко				Лист	Листов 1
Т. контр.							Упранефтеспецмонтаж г. Москва
ГИП		Клепченко					
Н. контр.		Попова			Лист 5-10 ГОСТ 19903-74 Вст3пс6 ГОСТ 14637-79		
Утв.		Кузнецов					

12,5 √(√)

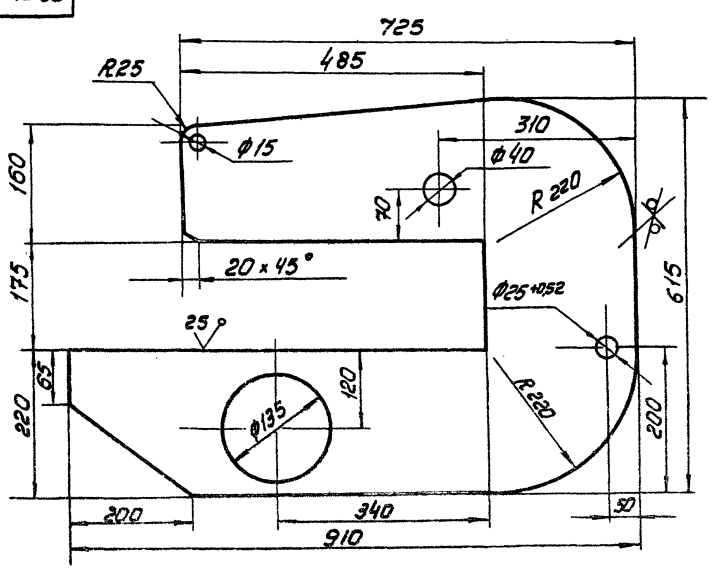

1. H16; h16, $\pm \frac{JT16}{2}$
2. *Размер для справок

					ПВ5К.12.01.01		
Изм.	Лист	№ докум.	Подп.	Дата	Щека	Лит.	Масса	Масштаб
Разраб.		Ратищево					38,0	1:5
Пров.		Клепченко				Лист	Листов 1
Т. контр.							Упранефтеспецмонтаж г. Москва
ГИП		Клепченко					
Н. контр.		Попова			Лист 5-11 ГОСТ 19903-74 Вст3пс6 ГОСТ 14637-79		
Утв.		Кузнецов					

Инв. № подл. | Подп. и дата | Взам. инв. № | Инв. № дубл. | Подп. и дата

Типовой проект 704-1-235.88 Альбом V

ПВ5К.12.01.03

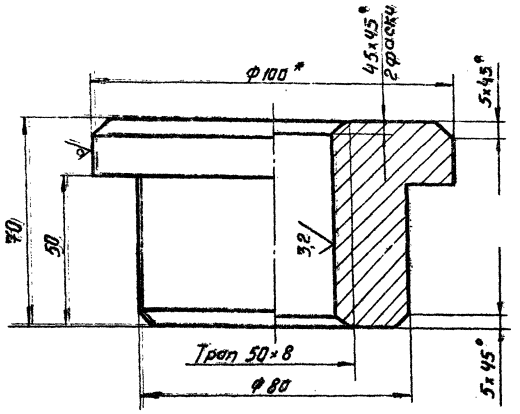

1. Н16; h16, $\pm\frac{JT16}{2}$
2. * Размер для справок

Изм.	Лист	№ докум.	Подп.	Дата	ПВ5К.12.01.03
Разраб.		Возмищева			Гайка
Пров.		Кузенченко			
Т.контр.					
ГИП		Кузенченко			
Н.контр.		Панова			
Утв.		Кузнецов			

Лит.	Масса	Масштаб
	2.1	1:1
Лист	Листов 1	

Круг 100-в ГОСТ 2591-71 ВСТ3пс6-1 ГОСТ 535-79

Гипронефтеспецмонтаж г. Москва

ПВ5К.12.01.12

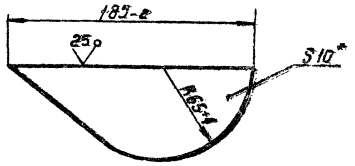

*Размер для справок

Изм.	Лист	№ докум.	Подп.	Дата	ПВ5К.12.01.12
Разраб.		Возмищева			Ребро
Пров.		Кузенченко			
Т.контр.					
ГИП		Кузенченко			
Н.контр.		Панова			
Утв.		Кузнецов			

Лит.	Масса	Масштаб
	1.2	1:1
Лист	Листов 1	

Лист Б-10 ГОСТ 19903-74 ВСТ3пс6 ГОСТ 14637-79

Гипронефтеспецмонтаж г. Москва

ПВ5К.12.01.05

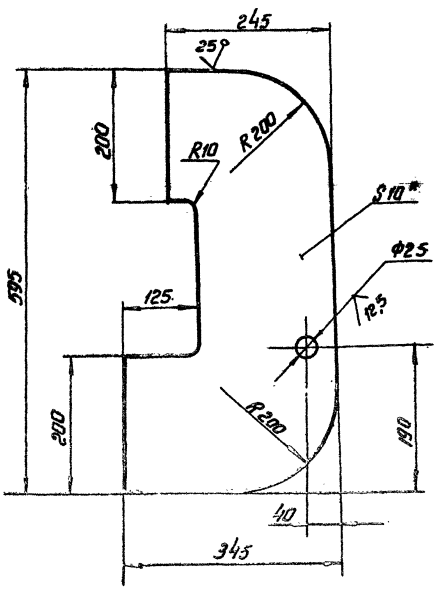

1. Н16, h16, $\pm\frac{JT16}{2}$
2. * Размер для справок.

Изм.	Лист	№ докум.	Подп.	Дата	ПВ5К.12.01.05
Разраб.		Возмищева			Накладка
Пров.		Кузенченко			
Т.контр.					
ГИП		Кузенченко			
Н.контр.		Панова			
Утв.		Кузнецов			

Лит.	Масса	Масштаб
	11.0	1:5
Лист	Листов 1	

Лист Б-10 ГОСТ 19903-74 ВСТ3пс6 ГОСТ 14637-79

Гипронефтеспецмонтаж г. Москва

Типовой проект 704-1-235.88 Альбом V

ПВ5К.12.00.02

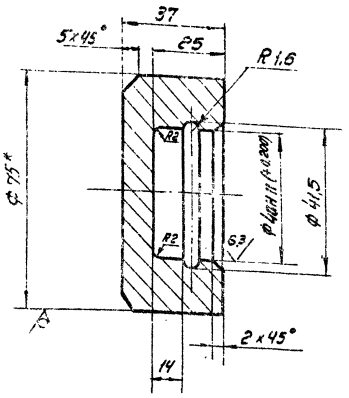

1. H16, h16, $\pm \frac{JT16}{2}$
2. *Размер для справок

ПВ5К.12.00.02							
Изм.	Лист	№ докум.	Подп.	Дата	Подпятник	Лит.	Масса 0,7	Масштаб 1:1
Разраб.		Возмищева				Лист	Листов 1
Пров.		Кузенченко				Гипронефтеспецмонтаж г. Москва	
Т.контр.							
ГИП							
Н.контр.							
Утв.							

Круг 15-8 ГОСТ 2590-75
Вст.3пс6-I ГОСТ 535-79

ПВ5К.12.00.03

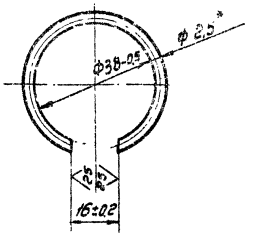

1. Развернутая длина заготовки 104±0,5 мм
2. *Размер для справок.

ПВ5К.12.00.03							
Изм.	Лист	№ докум.	Подп.	Дата	Кольцо запорное	Лит.	Масса 0,07	Масштаб 1:1
Разраб.		Возмищева				Лист	Листов 1
Пров.		Кузенченко				Гипронефтеспецмонтаж г. Москва	
Т.контр.							
ГИП							
Н.контр.							
Утв.							

Правилова II-2,5 ГОСТ 9389-75

ПВ5К.12.00.01

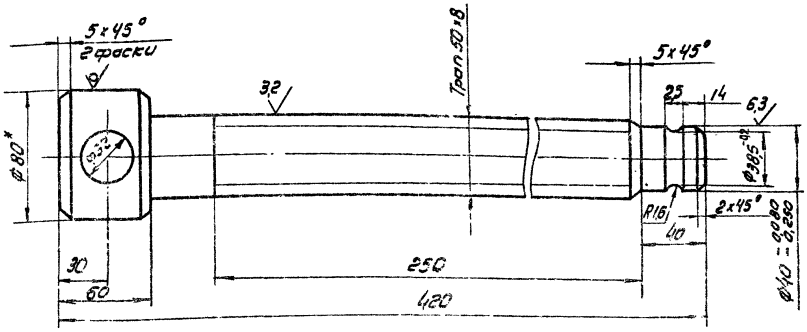

1. H16, h16, $\pm \frac{JT16}{2}$
2. Предельные отклонения резьбы по классу 3Х ГОСТ 9562-60
3. *Размер для справок.

ПВ5К.12.00.01							
Изм.	Лист	№ докум.	Подп.	Дата	Вилка	Лит.	Масса 5,0	Масштаб 1:2
Разраб.		Возмищева				Лист	Листов 1
Пров.		Кузенченко				Гипронефтеспецмонтаж г. Москва	
Т.контр.							
ГИП							
Н.контр.							
Утв.							

Круг 80-8 ГОСТ 2590-71
Вст.3пс6-I ГОСТ 535-79

Типовой проект 704-1-235.88 Альбом V

ПВ 5К. 21.01.11

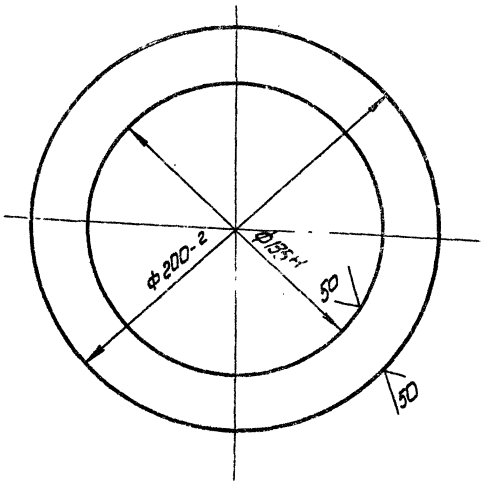

Изм.	Лист	№ докум.	Подп.	Дата	ПВ5К. 12.01.11		
Разраб.		Возмищева			Фланец	Лит.	Масса 1.0	Масштаб 1:2
Пров.		Кузенченко				Лист	Листов 1
Т.контр.							
ГИП		Кузенченко			Б-9 ГОСТ 19903-74	Типронефтеспецмонтаж г. Москва	
Н.контр.		Панова			Вст3пс6-I ГОСТ 14637-79		
Утв.		Кузнецов					

ПВ 5К. 21.01.09

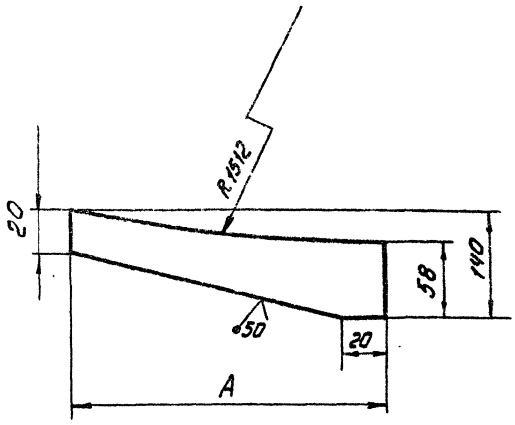

Обозначение	А, мм	Масса кг
ПВ5К. 12.01.09	185	0,62
-01	170	0,58

Неуказанные предельные отклонения размеров:
$H16,\ h16,\ \pm\frac{7716}{2}$

Изм.	Лист	№ докум.	Подп.	Дата	ПВ5К. 12.01.09		
Разраб.		Возмищева			Ребро	Лит.	Масса см.табл.	Масштаб –
Пров.		Кузенченко				Лист	Листов 1
Т.контр.							
ГИП		Кузенченко			Полоса 10х15 ГОСТ 103-76	Типронефтеспецмонтаж г. Москва	
Н.контр.		Панова			Вст3пс6-I ГОСТ 535-79		
Утв.		Кузнецов					

ПВ 5К. 21.01.07

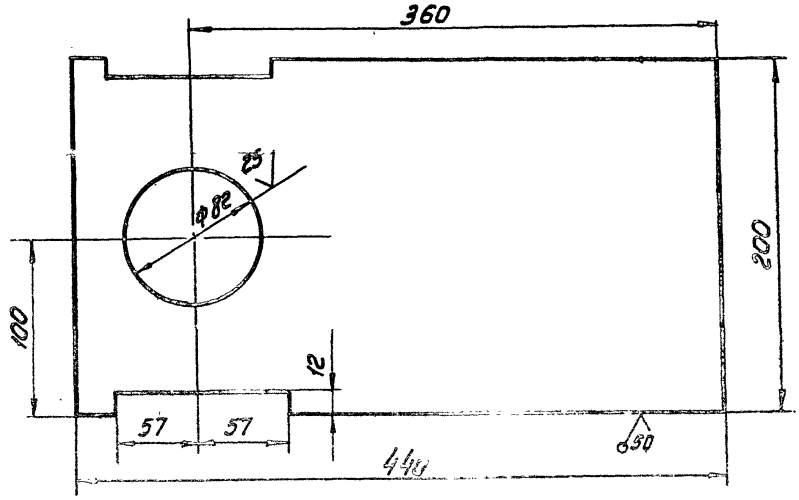

Неуказанные предельные отклонения размеров:
$H16,\ h16,\ \pm\frac{7716}{2}$

Изм.	Лист	№ докум.	Подп.	Дата	ПВ 5К. 12.01.07		
Разраб.		Алферова			Пластина	Лит.	Масса 3,5	Масштаб 1:25
Пров.		Кузенченко				Лист	Листов 1
Т.контр.							
ГИП		Кузенченко			Лист Б-10 ГОСТ 19903-74	Типронефтеспецмонтаж г. Москва	
Н.контр.		Панова			Вст3пс6 ГОСТ 14637-79		
Утв.		Кузнецов					

Типовой проект 704-1 235.88 Альбом V

Изм.	Лист	№ докум.	Подп.	Дата

Обозначение	Наименование	Кол.	Примечание
	Стандартные изделия		
7	Шпилька М16х100 5.8.013 ГОСТ 9066-75	12	
8	Гайка М16 4.013 ГОСТ 5915-70	12	

15-1307.03.00.00

Изм.	Лист	№ докум.	Подп.	Дата

Обозначение	Наименование	Кол.	Примечание
	Документация		
А3	15-1307.03.00.00СБ	Сборочный чертеж	
	Сборочные единицы		
А4	1 15-1307.03.01.00	Стойка верхняя	
А4	2 15-1307.03.02.00	Стойка нижняя	
А4	3 15-1307.03.03.00	Лестница	
	Детали		
Б4	4 15-1307.03.00.01	Настил Лист ПВ 508 ГОСТ 8706-78 D=1240, d=280	1	18.0кг
Б4	5 15-1307.03.00.02	Крепление Уголок 50х50х5-В ГОСТ 8509-86 ВСт3кп2-I ГОСТ 535-79 L=1100мм	2	4.2кг
Б4	6 15-1307.03.00.03	Балка соединительная Уголок 50х50х5-В ГОСТ 8509-86 ВСт3кп2-I ГОСТ 535-79 L=450мм	2	1.7кг

15-1307.03.00.00

Стойка монтажная

Изм.	Лист	№ докум.	Подп.	Дата
Разраб.	Возмищева			
Пров.	Кузенченко			
ГИП	Кузенченко			
Н. контр.				
Утв.	Кузнецов			

Лит. | Лист 1 | Листов 2

Гипронефтеспецпромпроект

15-1307.03.00.00СБ

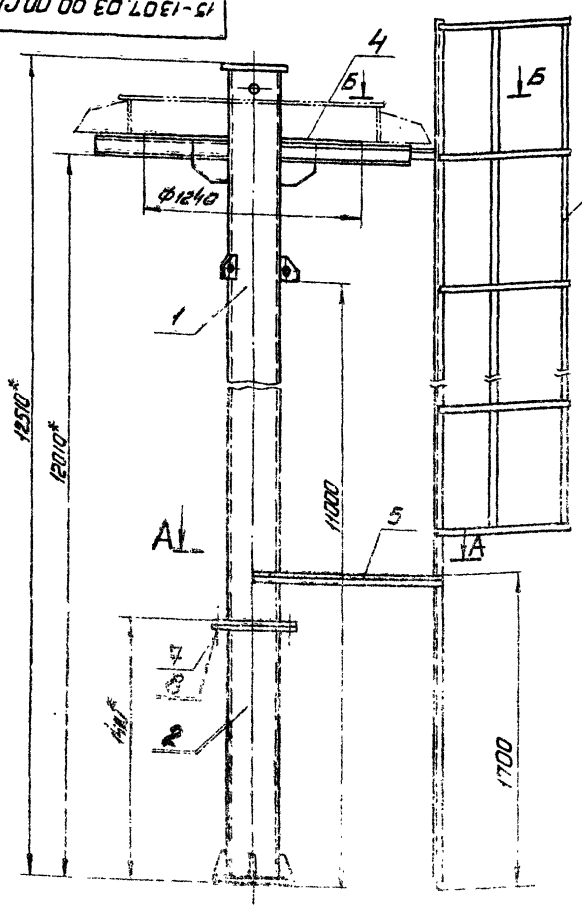

А-А
М1:10

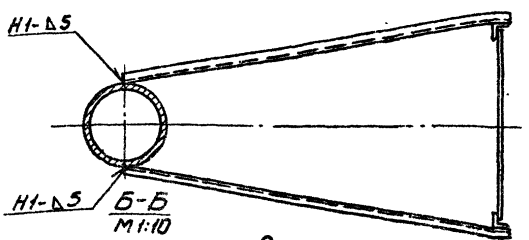

Б-Б
М1:10

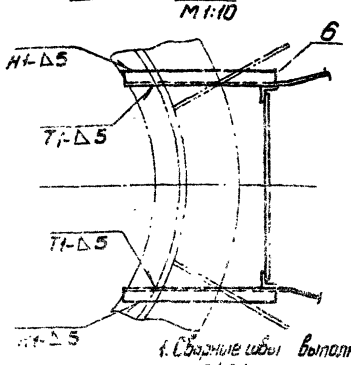

1. Сварные швы выполнять по ГОСТ 5264-80. Электроды типа 342А по ГОСТ 9467-75.
2. Н13, h15, $\pm\frac{JT16}{2}$
3. Шероховатость поверхностей реза для деталей Б4-50/
4. *Размеры для справок.

15-1307.03.00.00СБ

Стойка монтажная
Сборочный чертеж

Изм.	Лист	№ докум.	Подп.	Дата
Разраб.	Возмищева			
Пров.	Кузенченко			
Н. контр.				
ГИП	Кузенченко			
Н. контр.				
Утв.				

Лит. | Масса 3914 | Масштаб 1:20

Лист | Листов 1

Гипронефтеспецпромпроект

Альбом V

Типовой проект 704-1-235.88

Формат	Зона	Поз	Обозначение	Наименование	Кол.	Примечание
				Документация		
А3			15-1307.03.01.00СБ	Сборочный чертеж		
				Детали		
Б4		1	15-1307.03.01.01	Стойка		
				Труба 273×8 ГОСТ 8732-78 / В-10 ГОСТ 8731-74		
				L=11100 мм	1	580.5 кг
А4		2	15-1307.03.01.02	Косынка	6	
Б4		3	15-1307.03.01.03	Раскосы		
				Швеллер 10 ГОСТ 8240-72 / ВСт3пс6-I ГОСТ 535-79		
				L=730 мм	6	6,3 кг
А4		4	15-1307.03.01.04	Ребро	5	
Е4		5	15-1307.03.01.05	Захват		
				Труба 57×6 ГОСТ 8732-78 / В-10 ГОСТ 8731-74		
				L=280 мм	1	2.1 кг
Б4		6	15-1307.03.01.06	Кольцо		
				Лист Б-10 ГОСТ 19903-74 / ВСт3кп2-I ГОСТ 14637-79		
				D=286; d=274	1	1.0 кг
				Стандартные изделия		
		7		Фланец 300-25		
				ГОСТ 12820-80	1	9.33

Изм.	Лист	№ докум.	Подп.	Дата
Разраб.	Возмищева			
Пров.	Кузнецова			
ГИП	Кузнецова			
Н. контр.	Панова			
Утв.	Кузнецов			

15-1307.03.01.00

Стойка верхняя

Лит. | Лист | Листов 1

Гипронефтеспецпонтажа г. Москва

Инв. № подл. | Подп. и дата | Взам. инв. № | Инв. № дубл. | Подп. и дата

15-1307.03.01.04

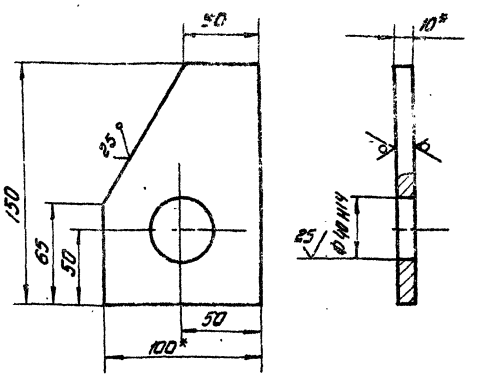

1. H16, h16 ± $\frac{IT16}{2}$
2. *Размеры для справок.

Изм.	Лист	№ докум.	Подп.	Дата
Разраб.	Возмищева			
Пров.	Кузнецова			
Т. контр.				
ГИП	Кузнецова			
Н. контр.	Панова			
Утв.	Кузнецов			

15-1307.03.01.04

Ребро

Лит. | Масса 1,0 | Масштаб 1:2

Лист | Листов

Полоса 10×100 ГОСТ 103-76 / ВСт3кп2-I ГОСТ 535-79

Гипронефтеспецпонтажа г. Москва

Инв. № подл. | Подп. и дата | Взам. инв. № | Инв. № дубл. | Подп. и дата

15-1307.03.01.00СБ

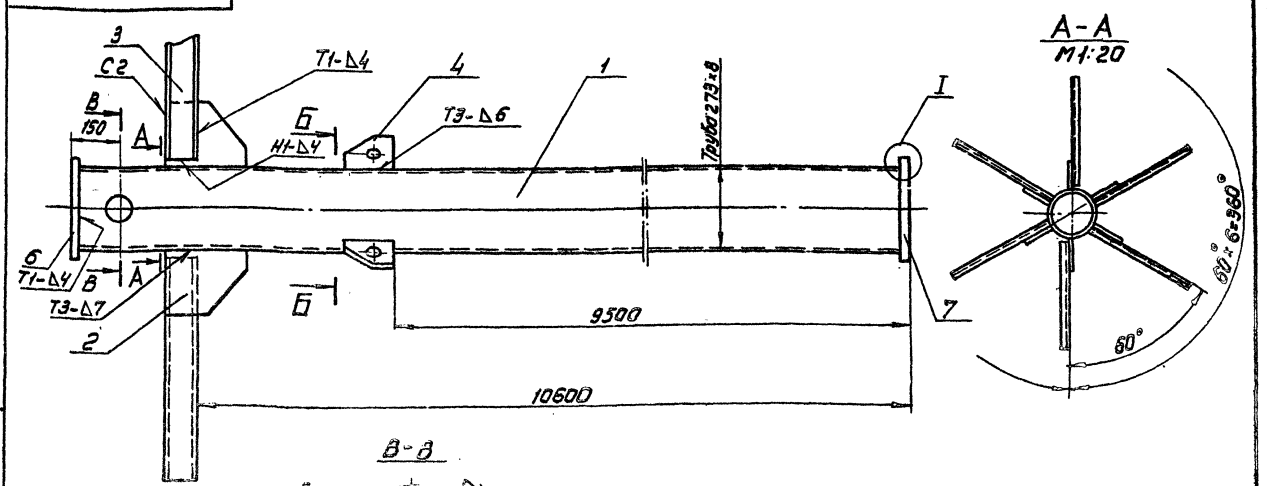

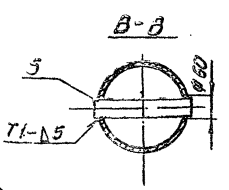

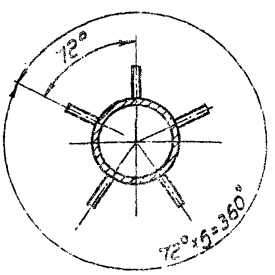

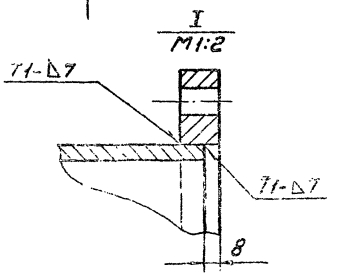

1. Сварные швы по ГОСТ 5264-80. Электроды типа Э42А по ГОСТ 9467-75.
2. H16, h16 ± $\frac{IT16}{2}$
3. Шероховатость поверхностей реза для деталей 69 $\overset{50}{\surd}$
4. * Размеры для справок.

Изм.	Лист	№ докум.	Подп.	Дата
Разраб.	Возмищева			
Пров.	Кузнецова			
Т. контр.				
ГИП	Кузнецова			
Н. контр.	Панова			
Утв.	Кузнецов			

15-1307.03.01.00СБ

Стойка верхняя

Сборочный чертеж

Лит. | Масса 650 | Масштаб 1:10

Лист | Листов 1

Гипронефтеспецпонтажа г. Москва

Инв. № подл. | Подп. и дата | Взам. инв. № | Инв. № дубл. | Подп. и дата

Типовой проект 704-1-235.88 Альбом II

15-1307.03.02.01

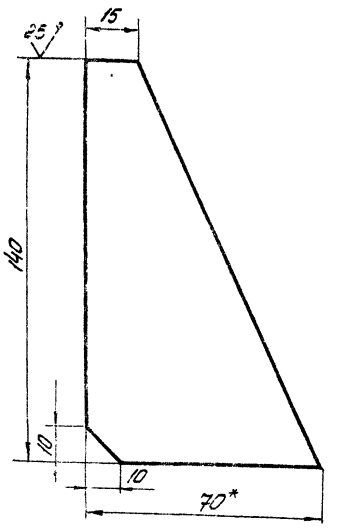

Неуказанные предельные отклонения размеров:
H16, h16, $\pm\frac{JT16}{2}$

Изм.	Лист	№ докум.	Подп.	Дата	15-1307.03.02.01	Лит.	Масса	Масштаб
Разраб.		Возмищева			Ребро		0,28	1:5
Пров.		Кузьменко				Лист	Листов 1	
Т. контр.								
ГИП		Кузьменко			Лист Б-8 ГОСТ 19903-74 / ВСТ3 пс6-1 ГОСТ 14637-79	Гипронефтеспецмонтаж г. Москва		
Н. контр.		Панова						
Утв.		Кузнецов						

Формат	Зона	Поз.	Обозначение	Наименование	Кол.	Примечание
				Документация		
А3			15-1307.03.02.00	Сборочный чертеж		
				Детали		
А4		1	15-1307.03.02.01	ребро	4	
Б4		2	15-1307.03.02.02	Труба		
				Труба $\frac{273 \times 8 \text{ ГОСТ } 8732\text{-}78}{\text{В10 ГОСТ } 8731\text{-}74}$		
				L=1382 мм	1	72,2
Б4		3	15-1307.03.02.03	Плита опорная		
				Лист $\frac{\text{Б-20 ГОСТ } 19903\text{-}74}{\text{ВСТ3кп2 ГОСТ } 14637\text{-}79}$		
				D=450мм	1	22,0кг
				Стандартные изделия		
		4		Фланец 250-25		
				ГОСТ 12820-80	1	8,1

Изм.	Лист	№ докум.	Подп.	Дата	15-1307.03.02.00	Лит.	Лист	Листов
Разраб.		Возмищева			Стойка нижняя			1
Пров.		Кузьменко				Гипронефтеспецмонтаж г. Москва		
ГИП		Кузьменко						
Н. контр.		Панова						
Утв.		Кузнецов						

15-1307.03.02.00СБ

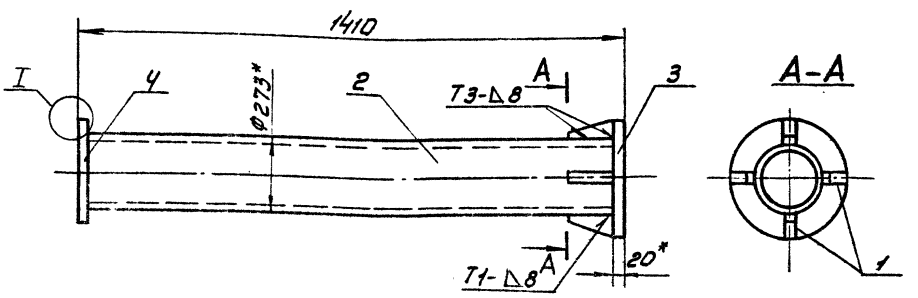

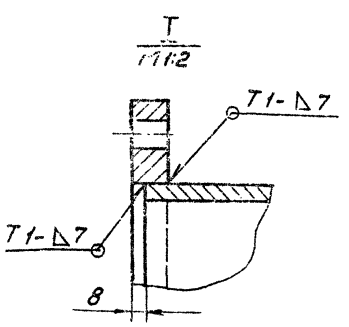

1. Сварные швы по ГОСТ 5264-80. Электроды типа Э42А ГОСТ 9467-76
2. H16, h16, $\pm\frac{JT16}{2}$
3. Шероховатость поверхностей реза для деталей Б4-50
4. *Размеры для справок.

Изм.	Лист	№ докум.	Подп.	Дата	15-1307.03.02.00СБ	Лит.	Масса	Масштаб
Разраб.		Возмищева			Стойка нижняя		103,4	1:10
Пров.		Кузьменко			Сборочный чертеж	Лист	Листов 1	
Т. контр.						Гипронефтеспецмонтаж		
ГИП		Кузьменко						
Н. контр.		Панова						
Утв.		Кузнецов						

15-1307.03.01.02

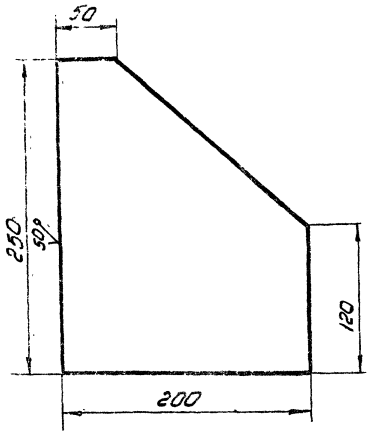

Неуказанные предельные отклонения размеров: $H16,\ h16,\ \pm\frac{IT16}{2}$

Изм.	Лист	№ докум.	Подп.	Дата	15-1307.03.01.02			
Разраб.					Косынка	Лит.	Масса	Масштаб
Пров.							3,2	1:2,5
Т.контр.						Лист	Листов 1	
ГИП					Б-2 ГОСТ 19903-74 / ВСт3кп2 ГОСТ 14637-79	Гипронефтеспецмонтаж г. Москва		
Н.контр.								
Утв.								

Формат	Зона	Поз.		Наименование	Кол.	Примечание
				Документация		
А3			15-1307.03.03.00	Сборочный чертеж		
				Детали		
Б4		1	15-1307.03.03.01	Перекладина		
				Круг 18-В ГОСТ 8590-71 / ВСт3кп2-I ГОСТ 535-79		
				L=570 мм	35	1.14 кг
Б4		2	15-1307.03.03.02	Стойка		
				Уголок 50×50×3-В ГОСТ 8509-86 / ВСт3кп2-I ГОСТ 535-79		
				L=13400 мм	2	50.5 кг
Б4		3	15.	Ограждение		
				Полоса 4×30 ГОСТ 103-76 / ВСт3кп2-I ГОСТ 535-79		
Б4		3	15-1307.03.03.03	L=11250 мм	3	10.6 кг
Б4		4	15-1307.03.03.04	L=1950 мм	16	1.84 кг

Изм.	Лист	№ докум.	Подп.	Дата	15-1307.03.03.00			
Разраб.		Вознесенская			Лестница	Лит.	Лист	Листов 1
Пров.		Кузнецова				Гипронефтеспецмонтаж г. Москва		
ГИП		Кузнецова						
Н.контр.		Панова						
Утв.		Кузнецов						

15-1307.03.03.00СБ

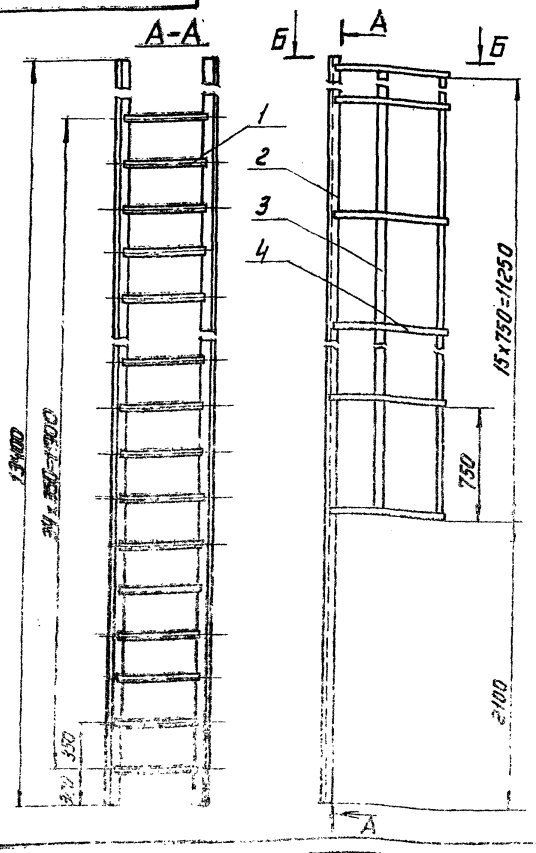

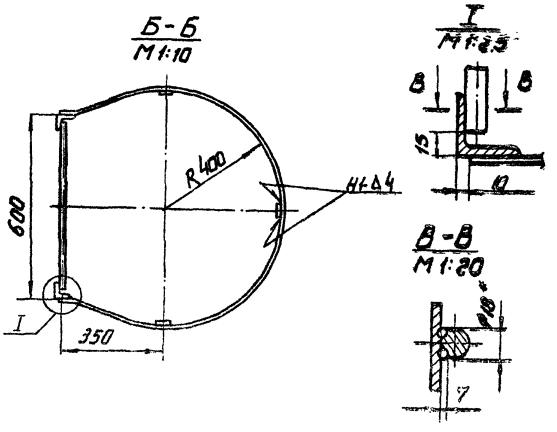

1. Сварные швы выполнять по ГОСТ 5264-80. Электроды типа Э-42А по ГОСТ 9467-75
2. $H16,\ h16,\ \pm\frac{IT16}{2}$
3. Шероховатость поверхностей реза для деталей $Rz\,80$.
4. * Размеры для справок.

Изм.	Лист	№ докум.	Подп.	Дата	15-1307.03.03.00СБ			
Разраб.		Вознесенская			Лестница	Лит.	Масса	Масштаб
Пров.		Кузнецова			Сборочный чертеж		208	1:20
Т.контр.						Лист	Листов 1	
ГИП		Кузнецова				Гипронефтеспецмонтаж г. Москва		
Н.контр.		Панова						
Утв.		Кузнецов						

Альбом VII

Типовой проект 704-1-235.88

Инв. № подл. | Подп. и дата | Взам. инв. № | Инв. № дубл. | Подп. и дата

Альбом 1

Типовой проект 704-1-235.88

АПВ. 12.01.00.01

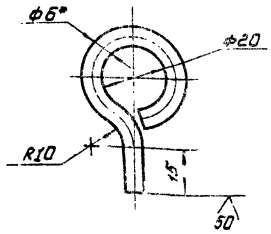

1. Длина заготовки 115 ± 1,7мм
2. H16; h16; ± IT16/2
3. *Размер для справок.

Изм.	Лист	N докум.	Подп.	Дата	
Разраб.		Волынцева			
Провер.		Кузьменко			
Т. контр.					
ГИП		Кузьменко			
Н. контр.		Панова			
Утв.		Кузнецов			

АПВ. 12.01.00.01

Серьга

Лит	Масса	Масштаб
	0,05	1:1

Лист | Листов

Гипронефтеспецмонтаж г. Москва

Инв.№ подл. | Подп. и дата | Взам. инв.№ | Инв.№ дубл. | Подп. и дата

АПВ. 12.01.00.00СБ

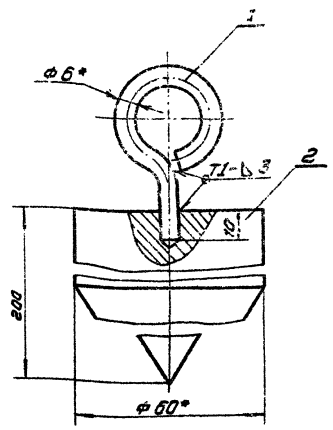

1. Сварные швы по ГОСТ 5264-80. Электроды типа Э42А ГОСТ 9467-75.
2. H16; h16; ± IT16/2
3. * Размеры для справок.

Изм.	Лист	N докум.	Подп.	Дата	
Разраб.		Волынцева			
Провер.		Кузьменко			
Т. контр.					
ГИП		Кузьменко			
Н. контр.		Панова			
Утв.		Кузнецов			

АПВ 12.01.00.00 СБ

Отвес
Сборочный чертеж

Лит	Масса	Масштаб
	4,0	1:1

Лист | Листов

Гипронефтеспецмонтаж г. Москва

Инв.№ подл. | Подп. и дата | Взам. инв.№ | Инв.№ дубл. | Подп. и дата

АПВ. 12.01.00.02

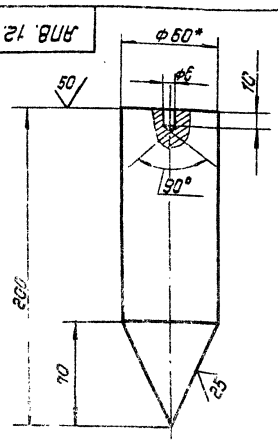

1. Длина заготовки 200 ± 1,5мм.
2. H16; h15; ± IT16/2
3. * Размер для справок.

Изм.	Лист	N докум.	Подп.	Дата	
Разраб.		Волынцева			
Провер.		Кузьменко			
Т. контр.					
ГИП		Кузьменко			
Н. контр.		Панова			
Утв.		Кузнецов			

АПВ. 12.01.00.02

Груз

Лит	Масса	Масштаб
	1,9	1:2

Лист | Листов 1

Гипронефтеспецмонтаж г. Москва

Инв.№ подл. | Подп. и дата | Взам. инв.№ | Инв.№ дубл. | Подп. и дата

Формат	Зона	Поз.	Обозначение	Наименование	Кол.	Примечание
				Документация		
А4			АПВ. 12.01.00.00	Сборочный чертеж		
				Детали		
А4		1	АПВ. 12.01.00.01.	Серьга	1	
А4		2	АПВ. 12.01.00.02	Груз	1	

Изм.	Лист	N докум.	Подп.	Дата	
Разраб.		Волынцева			
Пров.		Кузьменко			
Т. контр.					
ГИП		Кузьменко			
Н. контр.		Панова			
Утв.		Кузнецов			

АПВ. 12.01.00.00

Отвес

Гипронефтеспецмонтаж г. Москва

Инв.№ подл. | Подп. и дата | Взам. инв.№ | Инв.№ дубл. | Подп. и дата

ПВ31.02.00.00СБ

Типовой проект 704-1-235.88 Альбом V

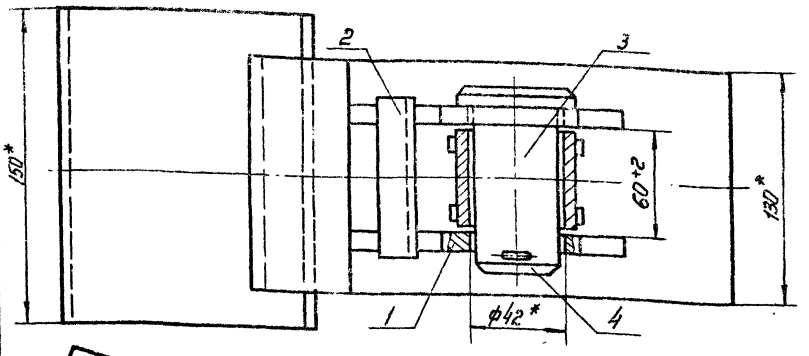

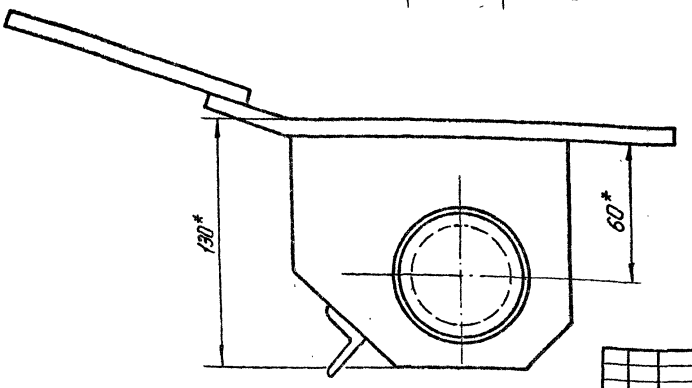

*Размеры для справок

					ПВ31.02.00.00 СБ			
Изм.	Лист	№ докум.	Подп.	Дата	Скоба для развертывания рулона Сборочный чертеж	Лит.	Масса	Масштаб
Разраб.		Возмищева					9,4	1:2
Пров.		Кузенченко				Лист	Листов 1	
Т.контр.								
ГИП		Кузенченко				Гипронефтеспецмонтаж г. Москва		
Н.контр.		Панова						
Утв.		Кузнецов						

Инв. № подл. | Подп. и дата | Взам. инв. № | Инв. № дубл. | Подп. и дата

ПВ31.02.00.01

12,5 √(√)

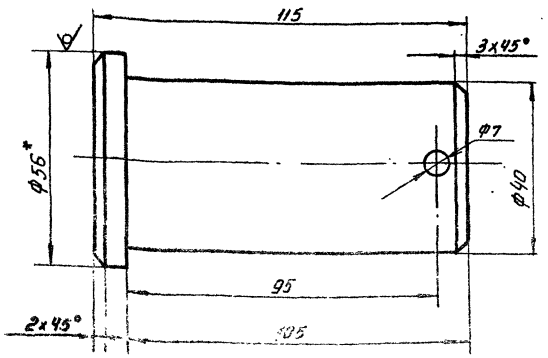

1. H16, h16, ± $\frac{\text{эТ16}}{2}$
2. *Размер для справок

					ПВ31.02.00.01			
Изм.	Лист	№ докум.	Подп.	Дата	Палец	Лит.	Масса	Масштаб
Разраб.		Возмищева					1,2	1:1
Пров.		Кузенченко				Лист	Листов 1	
Т.контр.								
ГИП		Кузенченко			Круг 56-8 ГОСТ 2590-71 ВСТ3сп5 ГОСТ535-79	Гипронефтеспецмонтаж г. Москва		
Н.контр.		Панова						
Утв.		Кузнецов						

Формат	Зона	Поз.	Обозначение	Наименование	Кол.	Примечание
				Документация		
А3			ПВ31.02.00.00СБ	Сборочный чертеж		
				Сборочные единицы		
А4		1	ПВ31.02.01.00	Втулка	1	
А4		2	ПВ31.02.02.00	Корпус	1	
				Детали		
А4		3	ПВ31.02.08.01	Палец	1	
				Стандартные изделия		
		4		Шплинт 63×60-ПВ2 ГОСТ 397-79	1	0,02 кг

					ПВ31.02.00.00СБ			
Изм.	Лист	№ докум.	Подп.	Дата	Корпус	Лит.	Лист	Листов
Разраб.		Возмищева						
Пров.		Кузенченко						
ГИП		Кузенченко				Гипронефтеспецмонтаж г. Москва		
Н.контр.		Панова						
Утв.		Кузнецов						

Инв. № подл. | Подп. и дата | Взам. инв. № | Инв. № дубл. | Подп. и дата

ПВ 31.02.02.00СБ

Типовой проект 704-1-235.88 Альбом V

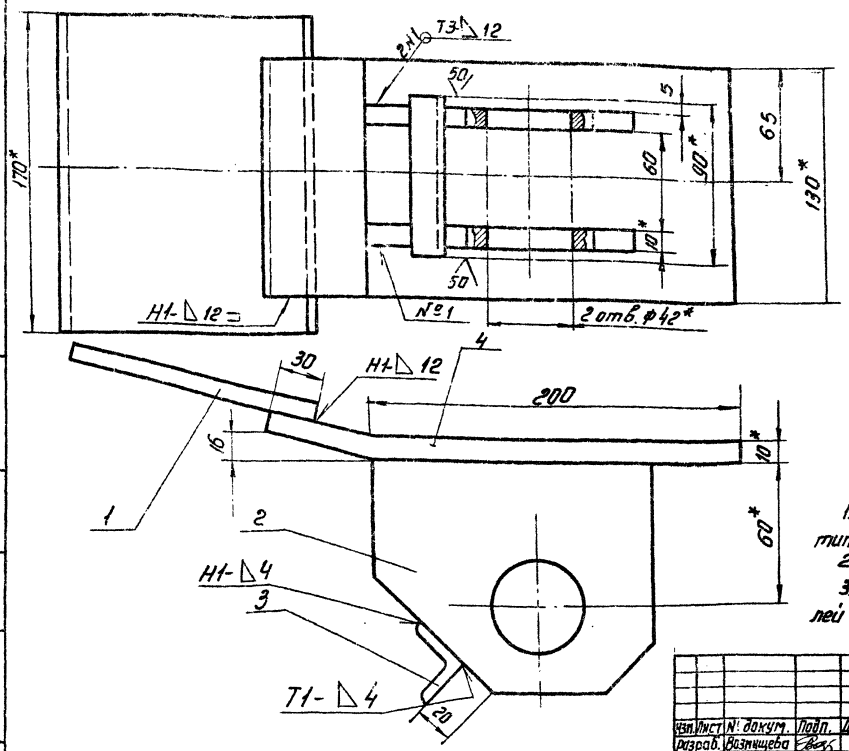

1. Сварные швы по ГОСТ 5264-80. Электроды типа Э42А ГОСТ 9467-75.
2. Н16, h16, $\pm\frac{IT16}{2}$
3. Шероховатость поверхностей реза для деталей Б4 50/

					ПВ31.02.00.00СБ			
Изм.	Лист	№ докум.	Подп.	Дата	Корпус Сборочный чертеж	Лит.	Масса	Масштаб
Разраб.		Возмищева					8,0	1:2
Пров.		Кузенченко				Лист	Листов 1	
Т.контр.						Гипронефтеспецмонтаж г. Москва		
ГИП		Кузенченко						
Н.контр.		Панова						
Утв.		Кузнецов						

Инв. № подл. | Подп. и дата | Взам. инв. № | Инв. № дубл. | Подп. и дата

ПВ 31.02.02.02

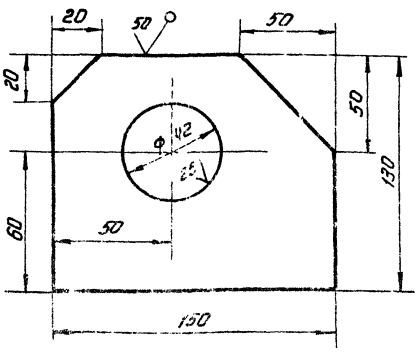

Неуказанные предельные отклонения размеров: Н16, h16, $\pm\frac{IT16}{2}$

					ПВ 31.02.02.02			
Изм.	Лист	№ докум.	Подп.	Дата	Щека	Лит.	Масса	Масштаб
Разраб.		Возмищева					2,5	1:2
Пров.		Кузенченко				Лист	Листов 1	
Т.контр.						Гипронефтеспецмонтаж г. Москва		
ГИП		Кузенченко						
Н.контр.		Панова						
Утв.		Кузнецов						

Инв. № подл. | Подп. и дата | Взам. инв. № | Инв. № дубл. | Подп. и дата

Формат	Зона	Поз.	Обозначение	Наименование	Кол.	Примечание
				Документация		
А3			ПВ31.02.02.00 СБ	Сборочный чертеж		
				Детали		
Б4		1	ПВ31.02.02.01	Пластина		
				Полоса $\frac{10\times150\ ГОСТ\ 103-75}{ВСт3пс6-I\ ГОСТ\ 535-79}$		
				L=200 мм	1	3,0кг
А4		2	ПВ 31.02.02.02	Щека	2	
Б4		3	ПВ 31.02.02.03	Перекладина		
				Уголок $\frac{25\times25\times4-В\ ГОСТ\ 8509-86}{ВСт3пс6-I\ ГОСТ\ 535-79}$		
				L=100мм	1	0,20кг
Б4		4	ПВ31.02.02.04	Пластина	7	
				Полоса $\frac{6-10\times150\ ГОСТ\ 103-75}{ВСт3пс6-I\ ГОСТ\ 535-79}$		
				L=270 мм	1	4,20кг

					ПВ31.02.02.00			
Изм.	Лист	№ докум.	Подп.	Дата	Корпус	Лит.	Листов 1	
Разраб.		Возмищева				Гипронефтеспецмонтаж г. Москва		
Пров.		Кузенченко						
ГИП		Кузенченко						
Н.контр.		Панова						
Утв.		Кузнецов						

Инв. № подл. | Подп. и дата | Взам. инв. № | Инв. № дубл. | Подп. и дата

Типовой проект 704-1-235.88 Альбом I

ПВ31.02.01.01

25 √ (√)

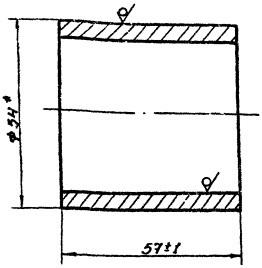

* Размер для справок.

ПВ31.02.01.01			
Втулка	Лит.	Масса	Масштаб
		0,7	1:1
	Лист	Листов 1	
Труба 54×5 ГОСТ 8732-78 / В-10 ГОСТ 8731-74	Гипронефтеспецмонтаж г. Москва		
Копировал	формат		

ПВ31.02.01.02

25 √ (√)

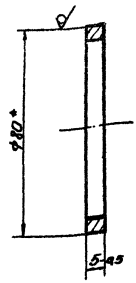

* Размер для справок.

ПВ31.02.01.02			
Кольцо	Лит.	Масса	Масштаб
		0,2	1:1
	Лист	Листов 1	
Труба 80×5 ГОСТ 8732-78 / В-10 ГОСТ 8731-74	Гипронефтеспецмонтаж г. Москва		
Копировал	формат		

ПВ31.02.01.00

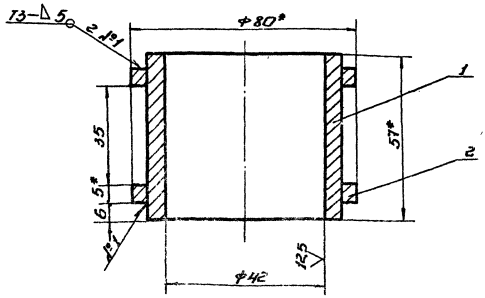

1. Сварные швы по ГОСТ 3264-80. Электроды типа Э42А ГОСТ 9467-75.
2. H 16; h 16; $+\frac{\Delta T \times 16}{2}$
3.* Размеры для справок.

ПВ31.02.01.00 СБ			
Втулка	Лит.	Масса	Масштаб
Сборочный чертеж		1,2	1:1
	Лист	Листов 1	
	Гипронефтеспецмонтаж г. Москва		
Копировал	формат		

Формат	Зона	Поз.	Обозначение	Наименование	Кол.	Примечание
				Документация		
А4			ПВ31.02.01.00СБ	Сборочный чертеж		
				Детали		
А4		1	ПВ31.02.01.01	Втулка	1	
А4		2	ПВ31.02.01.02	Кольцо	2	

ПВ31.02.01.00			
Втулка	Лит.	Лист	Листов
			1
	Гипронефтеспецмонтаж г. Москва		
Копировал	формат		

Типовой проект 704-1-235.88

Изм.	Лист	№ докум.	Подп.	Дата

Обозначение	Наименование	Кол.	Примечание
	Документация		
А3	ПВ7.11.00.00 СБ	Сборочный чертеж	
	Детали		
А4	1 ПВ7.11.00.01	Уголок	2

ПВ7.11.00.00

Клин

Лит.	Лист	Листов
И		1

Гипронефтеспецмонтаж г. Москва

ПВ7.11.00.01

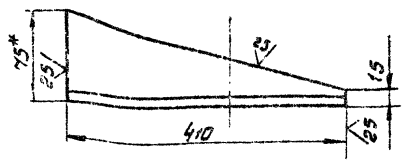

1. R 16,
2. * Размер для справок

ПВ7.11.00.01

Уголок

Лит.	Масса	Масштаб
	3,5	1:5

Лист 1 Листов 1

Уголок ПВ7.5х8-9 ГОСТ 8509-86
Эст.Экп 2-I ГОСТ 535-79

Гипронефтеспецмонтаж г. Москва

ПВ7.11.00.00 СБ

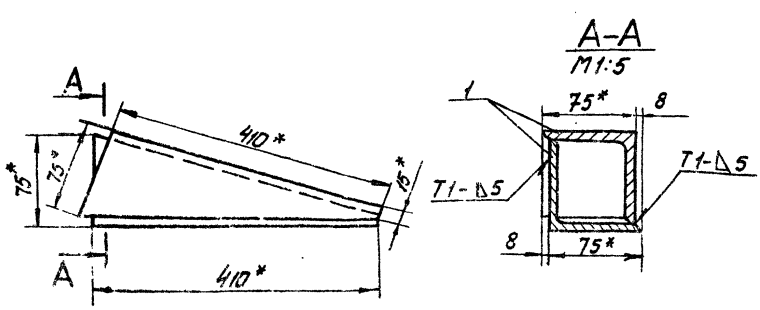

1. Сварные швы по ГОСТ 5264-80 Электроды типа 342А по ГОСТ 9467-75.
2. $\pm \frac{\pi T 16}{2}$
3. * Размеры для справок

ПВ7.11.00.00 СБ

Клин
Сборочный чертеж

Лит.	Масса	Масштаб
	4,0	1,5

Лист 1 Листов 1

Гипронефтеспецмонтаж г. Москва

Типовой проект 1.04-1-215.83 Альбом V

ПВ6.07.00.00СБ

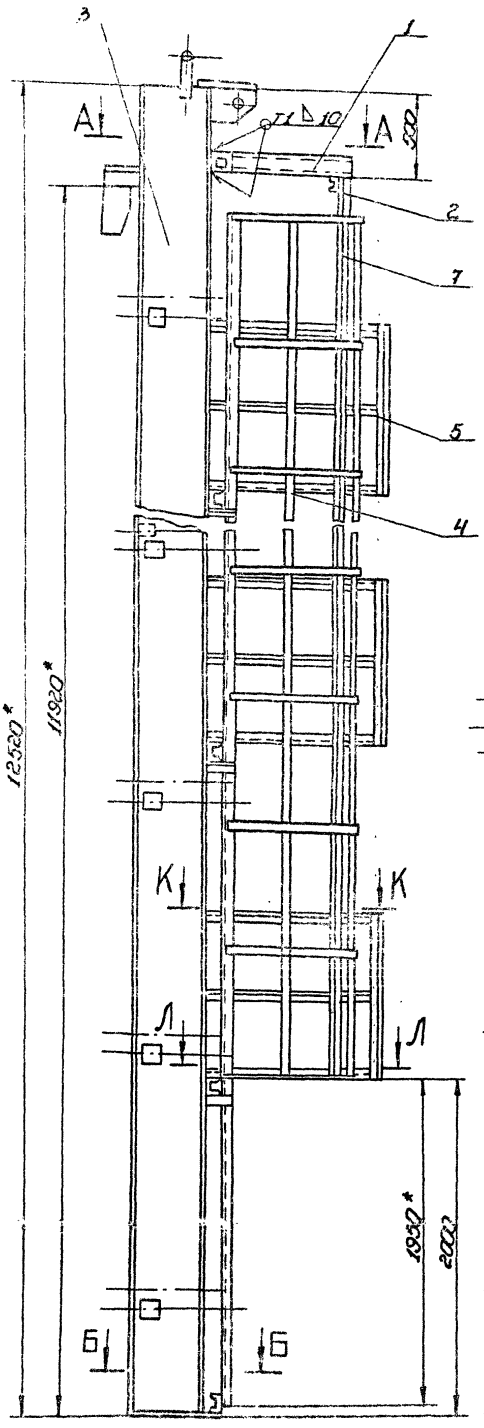

А-А
М1:10

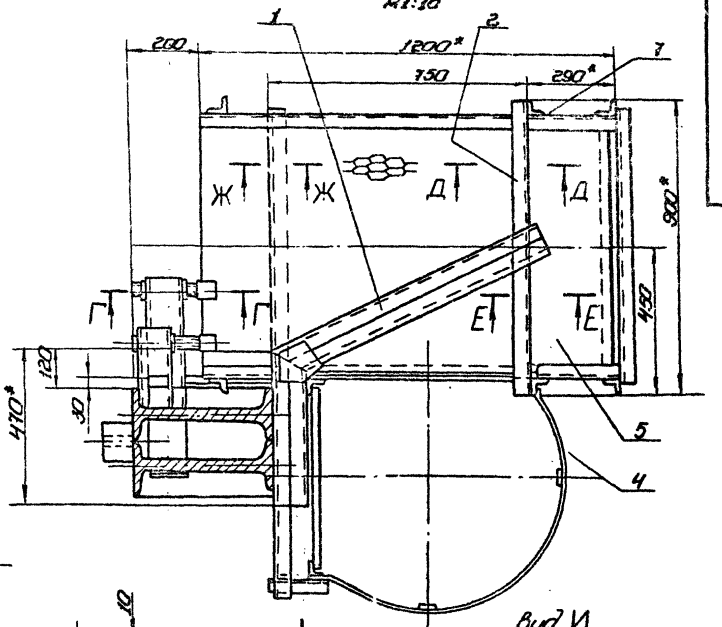

Б-Б
М1:10

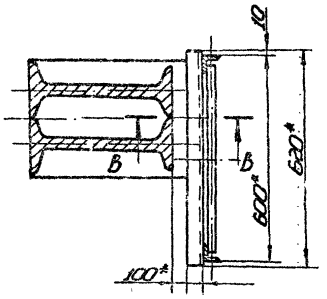

Ж-Ж
М1:5

И

Вид И
М1:5

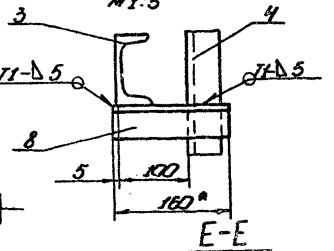

Г-Г
М1:5

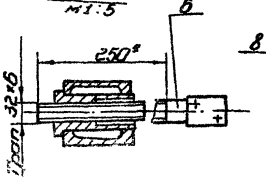

Е-Е
М1:5

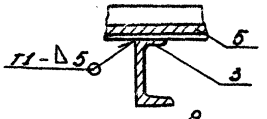

К-К
М1:10

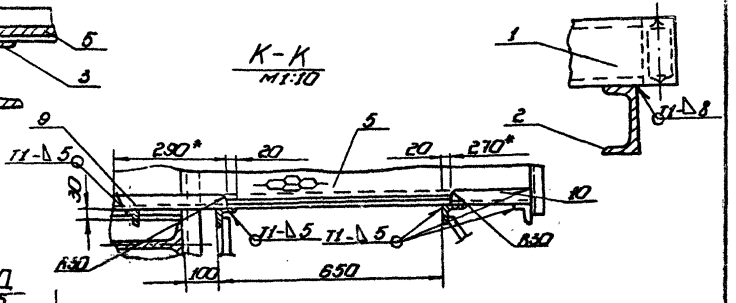

Д-Д
М1:5

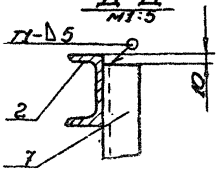

Л-Л
М1:10

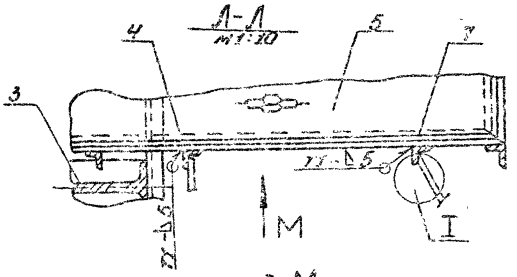

I
М1:5

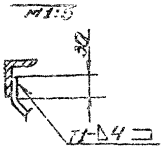

Вид М
М1:10

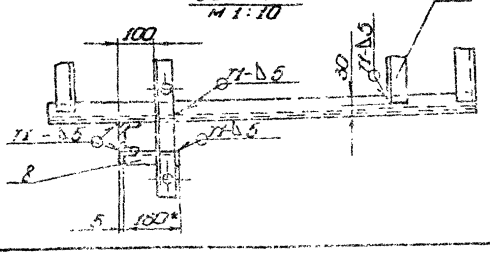

В-В
М1:10

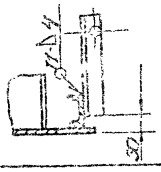

1. Сварные швы по ГОСТ 5264-80. Электроды типа Э42А. ГОСТ 9467-75.
2. $H16; h16; \pm \frac{IT16}{2}$.
3. Шероховатость поверхностей реза для деталей $\frac{Б4}{25}$ V.

Изм.	Лист	№ докум.	Подп.	Дата	ПВ6.07.00.00СБ		
Разраб.		Зотников			Приспособление для замыкания вертикального монтажного стыка	Литер	Масса	Масштаб
Пров.								1:20
Т. контр.						Лист	Листов 11	
ГИП		Высочина			Сборочный чертеж	Гипронефтеспецмонтаж г. Москва		
Н. контр.		Панова						
Утв.		Сутницкий						

Копир. 6Б2

Типовой проект 1.020.1-2.85 Альбом V

ПВ6.07.02.02

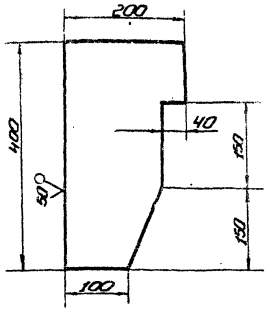

Неуказанные предельные отклонения размеров: h16; h16; ±IT16/2.

Изм.	Кол.	Лист	№ докум.	Подп.	Дата
Разраб.		Ковшова			
Пров.					
Т. контр.					
ГИП		Кушнерев			
Н. контр.		Ланина			
ИЗО		Шишкина			

ПВ6.07.02.02

Ловитель

Лит.	Масса	Масштаб
	8,0	1:5

Лист Ф-14 ГОСТ 10028-74 ОСТ 36-34.2-77 ОСТ 36-34.4-79

Гипронефтеспецмонтаж г. Москва

Копировал Формат А3

Формат	Зона	Поз.	Обозначение	Наименование	Кол.	Примечание
				Документация		
А2			ПВ6.07.02.00СБ	Сборочный чертеж		
				Детали		
А4		1	ПВ6.07.02.01	Кронштейн	1	
А4		2	ПВ6.07.02.02	Ловитель	1	
А4		3	ПВ6.07.02.03	Пластина	1	
Б4		4	ПВ6.07.02.04	Ребро		
				Полоса $\frac{А4\ ш30\ ГОСТ\ 103-76}{Ст3кп2-1\ ГОСТ\ 535-79}$		
				L = 200 мм	1	2,2 кг
Б4		5	ПВ6.07.02.05	Переладина		
				Швеллер $\frac{20\ ГОСТ\ 8240-72}{Ст3пс6-1\ ГОСТ\ 535-79}$		
				L = 620 мм	1	5,35 кг
А4		6	ПВ6.07.02.06	Гайка	16	
А4		7	ПВ6.07.02.07	Скоба		
Б4		8	ПВ6.07.02.08	Скобка		
				Автолат $\frac{5\ А\ ГОСТ\ 8239-72}{Ст3пс6-1\ ГОСТ\ 535-79}$		
				L = 12500 мм	2	602,6 кг
				Швеллер $\frac{20\ ГОСТ\ 8240-72}{Ст3пс6-1\ ГОСТ\ 535-79}$		
Б4		9	ПВ6.07.02.09	L = 250 мм	16	4,35 кг
Б4		10	ПВ6.07.02.10	L = 600 мм	16	5,2 кг
Б4		11	ПВ6.07.02.11	L = 1500 мм	5	12,85 кг
				Полоса $\frac{5\ ГОСТ\ 103-76}{Ст3пс2-1\ ГОСТ\ 535-79}$		
Б4		12	ПВ6.07.02.12	L = 110 мм	8	0,5 кг
Б4		13	ПВ6.07.02.13	L = 375 мм	32	0,75 кг
Б4		14	ПВ6.07.02.14	Косынка		
				$\frac{6\ ГОСТ\ 19903-74}{Лист\ Б\ Ст3пс6-1\ ГОСТ\ 535-79}$		
				320 ч 470	1	23,6 кг

Изм.	Кол.	Лист	№ докум.	Подп.	Дата
Разраб.		Ковшова			
Пров.					
ГИП		Кушнерев			
Н. контр.		Ланина			
ИЗО		Шишкина			

ПВ6.07.02.00

Балка

Лит.	Лист	Листов

Гипронефтеспецмонтаж г. Москва

Копировал Формат А3

Формат	Зона	Поз.	Обозначение	Наименование	Кол.	Примечание
				Документация		
А2			ПВ6.07.03.00СБ	Сборочный чертеж		
				Детали		
Б4		1	ПВ6.07.03.01	Круг		
				Круг $\frac{Б-18\ ГОСТ\ 2590-71}{Ст3пс2-1\ ГОСТ\ 535-79}$		
				L = 570 мм	37	1,35 кг
Б4		2	ПВ6.07.03.02	Уголок		
				Уголок $\frac{№50\ Б\ ГОСТ\ 8509-86}{Ст3пс2-1\ ГОСТ\ 535-79}$		
				L = 11750 мм	2	44,3 кг
				Ограждение		
				Полоса $\frac{40\times30\ ГОСТ\ 103-76}{Ст3пс2-1\ ГОСТ\ 535-79}$		
Б4		3	ПВ6.07.03.03	L = 9770 мм	2	9,2 кг
Б4		4	ПВ6.07.03.04	L = 1350 мм	14	1,3 кг

Изм.	Кол.	Лист	№ докум.	Подп.	Дата
Разраб.		Ковшова			
Пров.		Кушнерев			
ГИП		Кушнерев			
Н. контр.		Ланина			
ИЗО		Шишкина			

ПВ6.07.03.00

Лестница

Лит.	Лист	Листов
	1	

Гипронефтеспецмонтаж г. Москва

Копировал Формат А3

Формат	Зона	Поз.	Обозначение	Наименование	Кол.	Примечание
				Документация		
А2			ПВ6.07.00.00СБ	Сборочный чертеж		
				Сборочные единицы		
А4		1	ПВ6.07.01.00	Кронштейн	1	
				Детали		
Б4		2	ПВ6.07.00.01	Швеллер		
				Швеллер $\frac{20\ ГОСТ\ 8240-72}{Ст3пс6-1\ ГОСТ\ 535-79}$		
				L = 900 мм	1	
А4		3	ПВ6.07.02.00	Балка	1	
А4		4	ПВ6.07.03.00	Лестница	1	
А4		5	ПВ6.07.04.00	Площадка	5	
А4		6	ПВ6.07.00.02	Винт	16	
				Уголок		
				Уголок $\frac{№50\ Б\ ГОСТ\ 8509-86}{Ст3пс2-1\ ГОСТ\ 535-79}$		
Б4		7	ПВ6.07.00.03	L = 10000 мм	2	37,7 кг
Б4		8	ПВ6.07.00.04	L = 180 мм	10	0,6 кг
Б4		9	ПВ6.07.00.05	L = 290 мм	5	1,1 кг
Б4		10	ПВ6.07.00.06	L = 270 мм	5	1,0 кг

Изм.	Кол.	Лист	№ докум.	Подп.	Дата
Разраб.		Ковшова			
Пров.		Кушнерев			
ГИП		Кушнерев			
Н. контр.		Ланина			
ИЗО		Шишкина			

ПВ6.07.00.00

Приспособление для изготовления вертикальных стыков

Лит.	Лист	Листов

Гипронефтеспецмонтаж г. Москва

Копировал Формат А3

Типовой проект 704-1-235.88 Альбом V

ПВ6.07.01.00 СБ

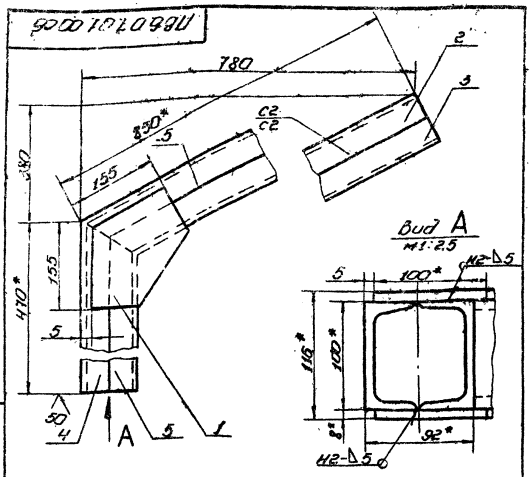

1. Сварные швы по ГОСТ 5264-80. Электрод типа Э42А по ГОСТ 9467-75.
2. Н16; h16; $\pm\frac{IT16}{2}$.
3. * Размеры для справок.

ПВ6.07.01.00 СБ	Лит.	Масса	Масштаб
Кронштейн		25,5	1:5
Сборочный чертеж	Лист	Листов 1	
	Гипронефтеспецмонтаж г. Москва		

Копировал Формат

ПВ6.07.01.01

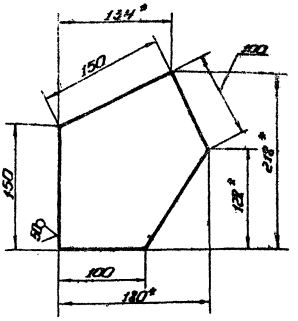

1. Неуказанные предельные отклонения h16; $\pm\frac{IT16}{2}$.
2. * Размеры для справок.

ПВ6.07.01.01	Лит.	Масса	Масштаб
Косынка		1,30	1:2,5
	Лист	Листов 1	
Лист 5-8 ГОСТ 19903-74 ВСт3пс6 ГОСТ 14637-79	Гипронефтеспецмонтаж г. Москва		

Копировал Формат

ПВ6.07.00.02

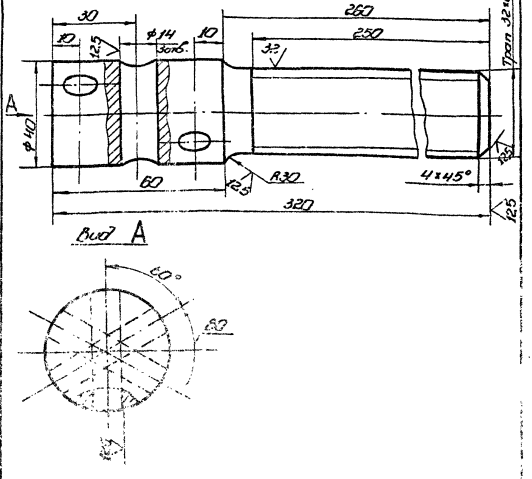

Неуказанные предельные отклонения размеров: Н16; h16; $\pm\frac{IT16}{2}$.

ПВ6.07.00.02	Лит.	Масса	Масштаб
Винт		22	1:1
Круг 40-В ГОСТ 2590-71 ВСт3пс6-1 ГОСТ 535-79	Гипронефтеспецмонтаж г. Москва		

Копировал Формат

Формат	Зона	Поз.	Обозначение	Наименование	Кол.	Примечание
				Документация		
А4			ПВ6.07.01.00 СБ	Сборочный чертеж		
				Детали		
А4		1	ПВ6.07.01.01	Косынка	2	
А4		2	ПВ6.07.01.02	швеллер	1	
А4		3	ПВ6.07.01.03	швеллер	1	
А4		4	ПВ6.07.01.04	швеллер	1	
А4		5	ПВ6.07.01.05	швеллер	1	

ПВ6.07.01.00	Лит.	Лист	Листов
Кронштейн	Гипронефтеспецмонтаж г. Москва		

Копировал

Типовой проект 704-1-235.88 Альбом V

ПВ6.07.01.03

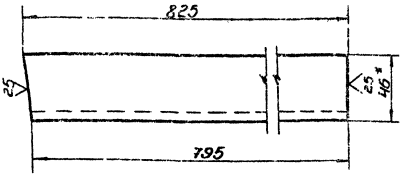

1. H16; h16; $\pm\frac{\pi T16}{2}$
2. * Размер для справок.

Изм.	Лист	№ докум.	Подп.	Дата	ПВ6.07.01.03		
Разраб.		Размещ.			Швеллер	Лит.	Масса 7,1	Масштаб 1:2
Пров.						Лист	Листов 1
Т. контр.							
Гип.		Стеклов			Швеллер 10 ГОСТ 8240-72 / ВСТ3пс6-1 ГОСТ 535-79	Гипронефтеспец. монтаж г. Москва	
Н. контр.		Панова					
Утв.		Кузнецов					

Копировал — Формат

ПВ6.07.01.02

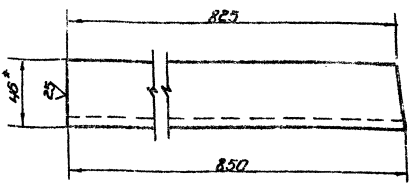

1. H16; h16; $\pm\frac{\pi T16}{2}$
2. * Размер для справок.

Изм.	Лист	№ докум.	Подп.	Дата	ПВ6.07.01.02		
Разраб.		Размещ.			Швеллер	Лит.	Масса 7,3	Масштаб 1:2
Пров.						Лист	Листов 1
Т. контр.							
Гип.		Стеклов			Швеллер 10 ГОСТ 8240-72 / ВСТ3пс6-1 ГОСТ 535-79	Гипронефтеспец. монтаж г. Москва	
Н. контр.		Панова					
Утв.		Кузнецов					

Копировал — Формат

ПВ6.07.01.05

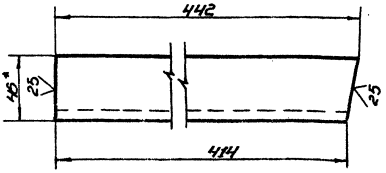

1. H16; h16; $\pm\frac{\pi T16}{2}$
2. * Размер для справок.

Изм.	Лист	№ докум.	Подп.	Дата	ПВ6.07.01.05		
Разраб.		Размещ.			Швеллер	Лит.	Масса 3,56	Масштаб 1:2
Пров.						Лист	Листов 1
Т. контр.							
Гип.		Стеклов			Швеллер 10 ГОСТ 8240-72 / ВСТ3пс6-1 ГОСТ 535-79	Гипронефтеспец. монтаж г. Москва	
Н. контр.		Панова					
Утв.		Кузнецов					

Копировал — Формат

ПВ6.07.01.04

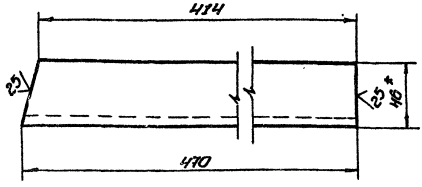

1. H16; h16; $\pm\frac{\pi T16}{2}$
2. * Размер для справок.

Изм.	Лист	№ докум.	Подп.	Дата	ПВ6.07.01.04		
Разраб.		Размещ.			Швеллер	Лит.	Масса 40	Масштаб 1:2
Пров.						Лист	Листов 1
Т. контр.							
Гип.		Стеклов			Швеллер 10 ГОСТ 8240-72 / ВСТ3пс6-1 ГОСТ 535-79	Гипронефтеспец. монтаж г. Москва	
Н. контр.		Панова					
Утв.		Кузнецов					

Копировал — Формат

ПВ6.07.02.00СБ

Типовой проект 701-1-235.88 Альбом V

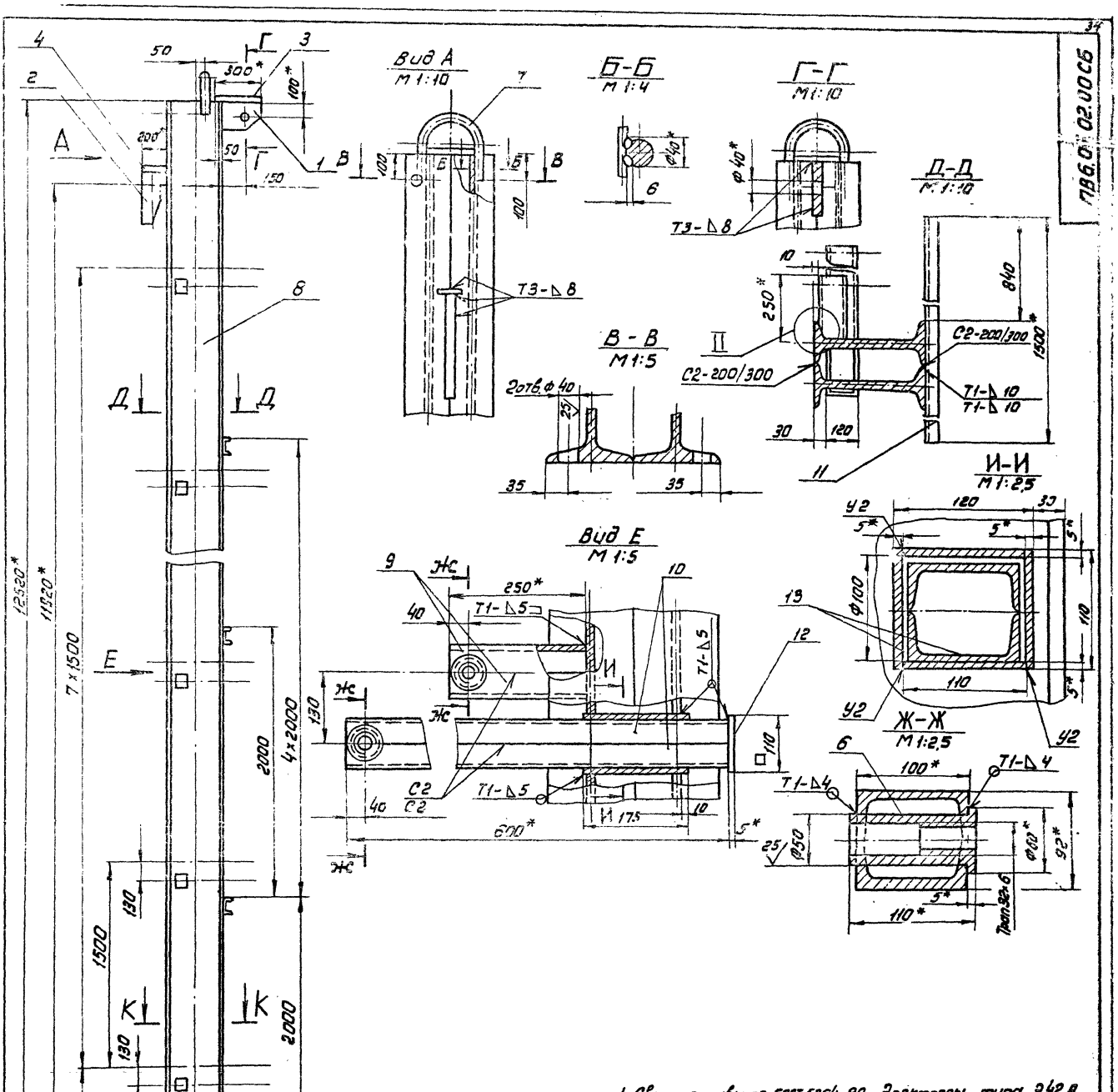

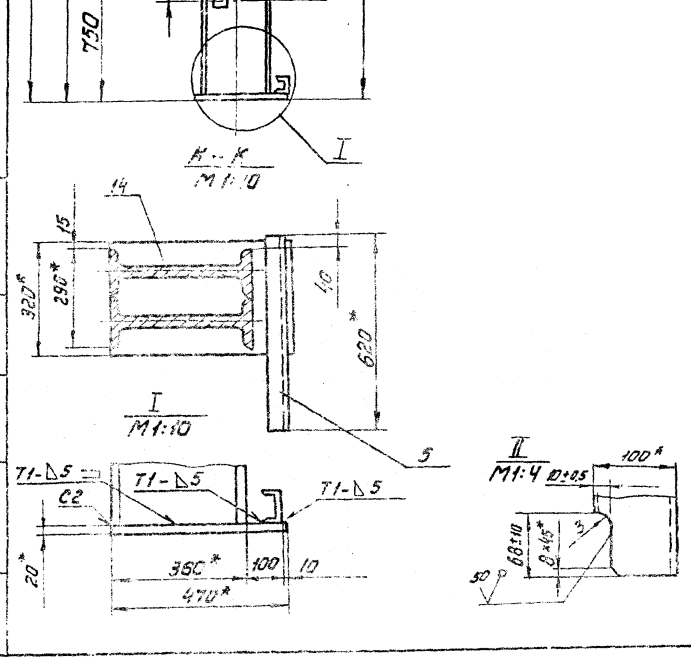

1. Сварные швы по ГОСТ 5264-80. Электроды типа Э42А по ГОСТ 9467-75.
2. Н16; h16; $\pm\frac{7716}{2}$
3. Сборку балки выполнять в следующей последовательности:
1) сварить между собой две дет. поз. 8;
2) в изготовленном элементе прорезать окно (см. И-И);
3) дет. поз. 15 сварить в коробку (см. И-И);
4) коробки установить в подготовленные окна и приварить (см. Вид Е);
5) сварить между собой попарно детали поз. 9, 10 (см. Вид 2), вырезать отверстие Ф50, оставить и приварить гайку дет. поз. 6 (Ж-Ж);
6) завести готовые элементы (поз. 6) в коробки, установить и приварить пластину дет. поз. 12;
7) сварить между собой попарно дет. поз. 9 (см. Вид Е) вырезать отв. Ф50 оставить и приварить гайку дет. 6 (см. Ж-Ж); готовые элементы обрезать по контуру сопряжаемой детали (см. II), установить их и приварить;
8) произвести установку и приварку всех остальных деталей балки.
4. Шероховатость поверхностей реза для деталей БЧ-$\frac{23}{}$.
5. * Размеры для справок.
6. При сборке обеспечить меры, исключающие сварочную деформацию узлов балки.
7. После окончания сборки трущиеся поверхности узлов смазать солидолом.

Изм.	Лист	№ докум.	Подп.	Дата	ПВ 6.07.02.00СБ		
Разраб.		Розницева			Балка	Лит.	Масса 14560	Масштаб 1:20
Пров.					Сборочный чертеж	Лист	Листов 1
Т.контр.						Гипронефтеспецмонтаж г.Москва	
ГИП		Кузьменко					
Н.контр.		Полова					
Утв.		Кузнецов					

Инв.№ подл. | Подп. и дата | Взам.инв.№ | Инв.№ дубл. | Подп. и дата

ПВ6.07.03.00СБ

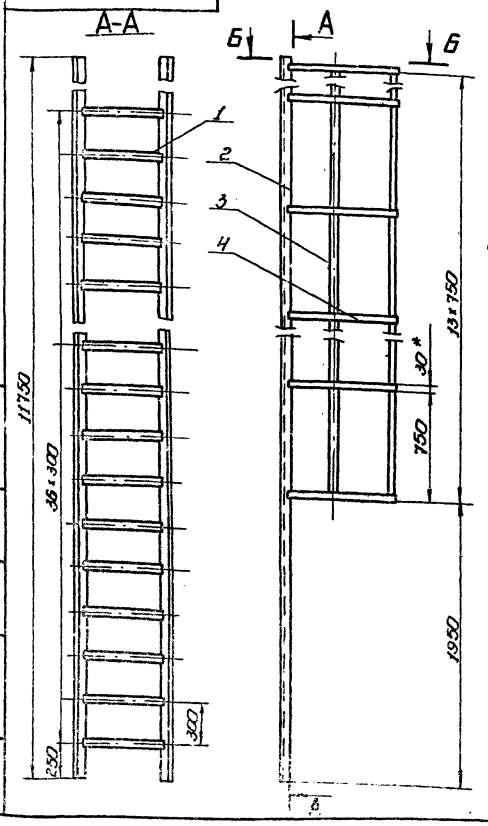

1. Сварка ручная электродуговая, электроды типа Э42А ГОСТ 9467-75. Сварные швы по ГОСТ 5264-80.
2. $H16;\ h16;\ \pm\frac{IT16}{2}$.
3. Шероховатость поверхностей реза для дет. 64 $\nabla 50$.
4. * Размеры для справок.

Изм.	Кол.	№ докум.	Подп.	Дата	ПВ6.07.03.00СБ						
Разраб.		Ермилова			Лестница			Лит.	Масса	Масштаб	
Пров.		Кузнецова							2100	1:20	
Т.контр.					Сборочный чертеж			Лист	Листов 1		
ГИП		Кузнецова						Гипронефтеспецмонтаж г. Москва			
Н.контр.		Кузнецова									
Нач.		Кузнецова									

Копировал

Формат

ПВ6.07.02.06

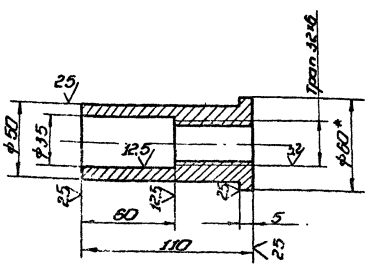

1. $H16;\ h16;\ \pm\frac{IT16}{2}$.
2. * Размер для справок.

Изм.	Кол.	№ докум.	Подп.	Дата	ПВ6.07.02.06						
Разраб.					Гайка			Лит.	Масса	Масштаб	
Пров.									0,5	1:2	
Т.контр.								Лист	Листов 1		
ГИП								Гипронефтеспецмонтаж г. Москва			
Н.контр.											
Нач.											

Крепление 6G.8 ГОСТ 2590-71 Ст3 пс6-1 ГОСТ 535-79

Копировал

Формат

ПВ6.07.02.07

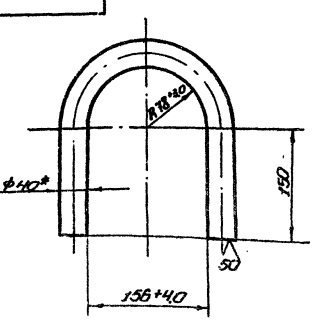

1. $H16;\ h16;\ \pm\frac{IT16}{2}$.
2. * Размер для справок.

Изм.	Кол.	№ докум.	Подп.	Дата	ПВ6.07.02.07						
Разраб.					Скоба			Лит.	Масса	Масштаб	
Пров.									5,3	1:5	
Т.контр.								Лист	Листов 1		
ГИП								Гипронефтеспецмонтаж г. Москва			
Н.контр.											
Нач.											

Крепление 6G.8 ГОСТ 2590-71 Ст3 пс6-1 ГОСТ 535-79

Копировал

Формат

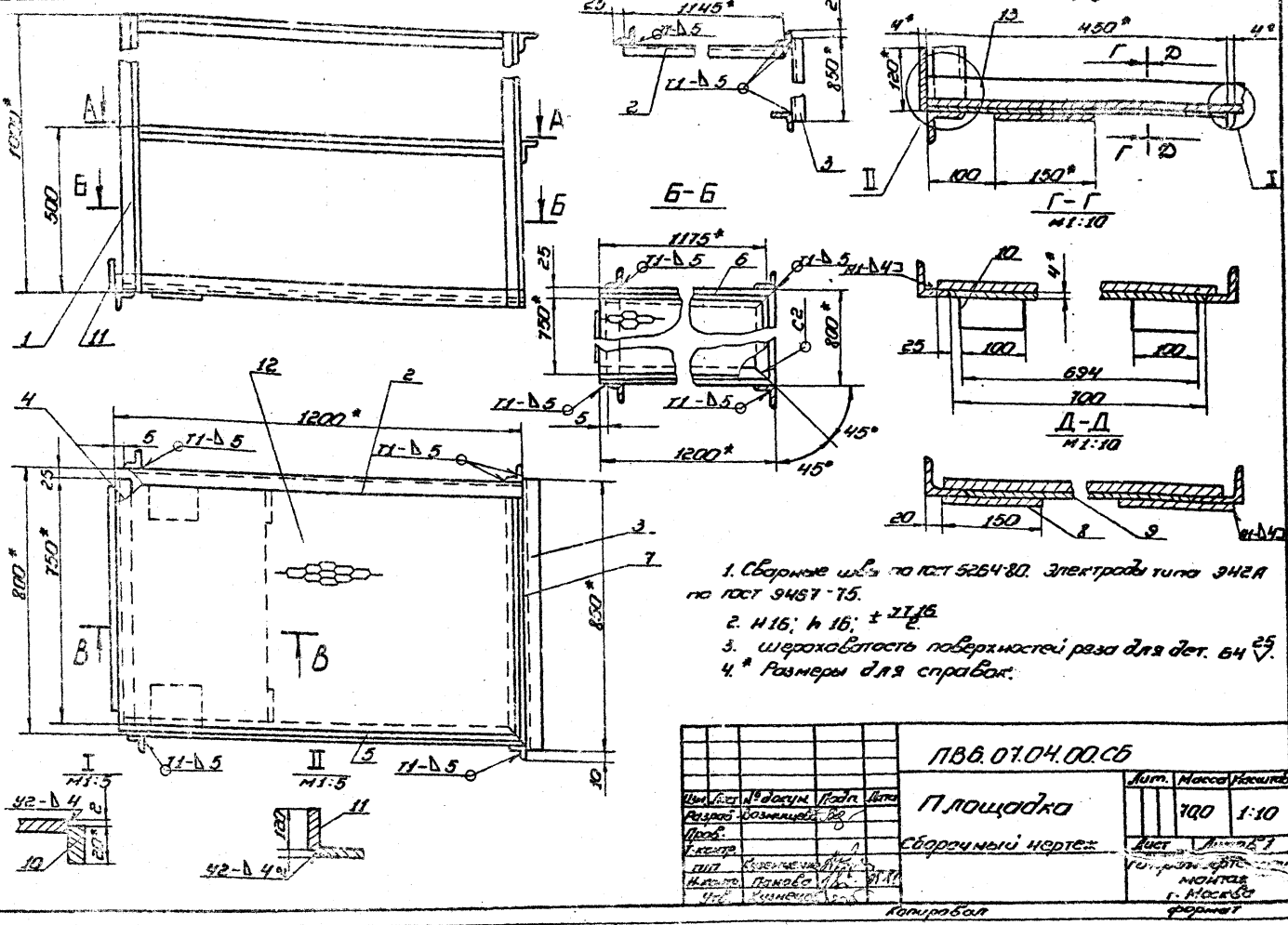

1. Сварные швы по ГОСТ 5264-80. Электроды типа Э42А по ГОСТ 9467-75.
2. $H16;\ h16;\ \pm\frac{IT16}{2}$.
3. Шероховатость поверхностей реза для дет. 64 $\frac{25}{\nabla}$.
4. * Размеры для справок.

| | | |

Типовой проект 704-1-235.88 Альбом V

ПВ6.07.02.01

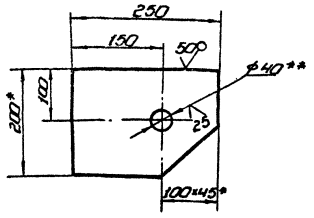

1. H16; h16; $\pm\frac{IT16}{2}$.
2. ** Острые кромки отверстий ф40 округлить радиусом 5 мм.
3. * Размеры для справок.

ПВ6.07.02.01			
Кронштейн	Лит.	Масса 4,8	Масштаб 1:5
	Лист	Листов 1	
Полоса 14×2 ...	Гипронефтеспецмонтаж г. Москва		

Копировал Формат

ПВ6.07.02.03

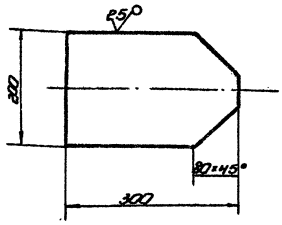

Неуказанные предельные отклонения размеров: H16; h16; $\pm\frac{IT16}{2}$.

ПВ6.07.02.03			
Пластина	Лит.	Масса 6,0	Масштаб 1:5
	Лист	Листов 1	
Лист Б-14 ГОСТ 19903-74 / ВСТ3 пс5 ГОСТ 14637-79	Гипронефтеспецмонтаж г. Москва		

Копировал Формат

ПВ6.07.04.06

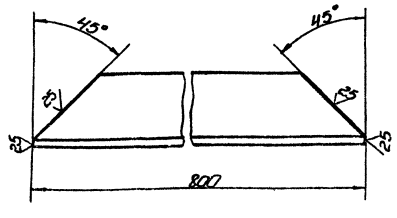

Неуказанные предельные отклонения размеров: H16; h16; $\pm\frac{IT16}{2}$.

ПВ6.07.04.06			
Основание боковое	Лит.	Масса 3,0	Масштаб 1:2
	Лист	Листов 1	
Уголок 50×50×6 ...	Гипронефтеспецмонтаж г. Москва		

Копировал Формат

ПВ6.07.04.05

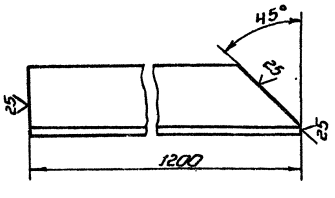

ПВ6.07.04.05.-01

зеркальное отражение, остальное см. ПВ6.07.04.05

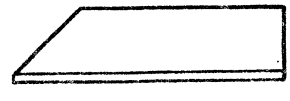

Неуказанные предельные отклонения размеров: H16; h16; $\pm\frac{IT16}{2}$.

ПВ6.07.04.05			
Основание	Лит.	Масса 4,5	Масштаб 1:2
	Лист	Листов 1	
Уголок 50×50×6 ...	Гипронефтеспецмонтаж г. Москва		

Копировал Формат

ПВ9.10.00.00СБ

Типовой проект 704-1-235.88 Альбом V

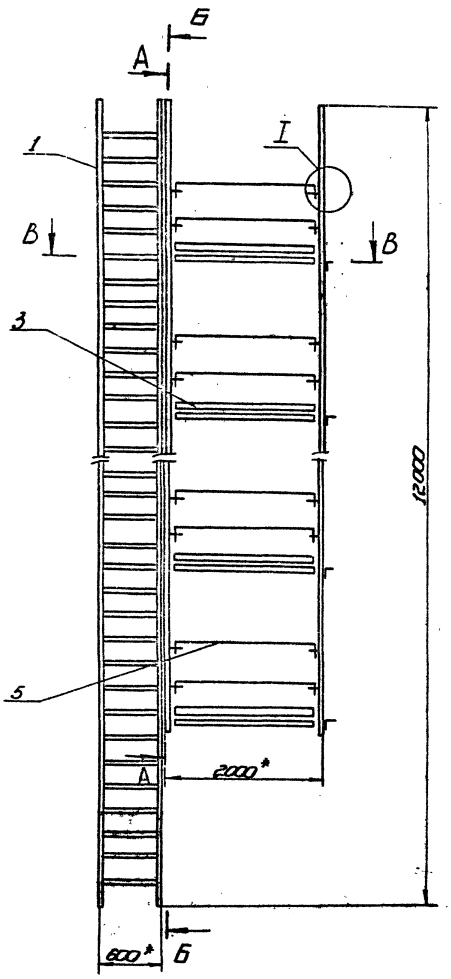

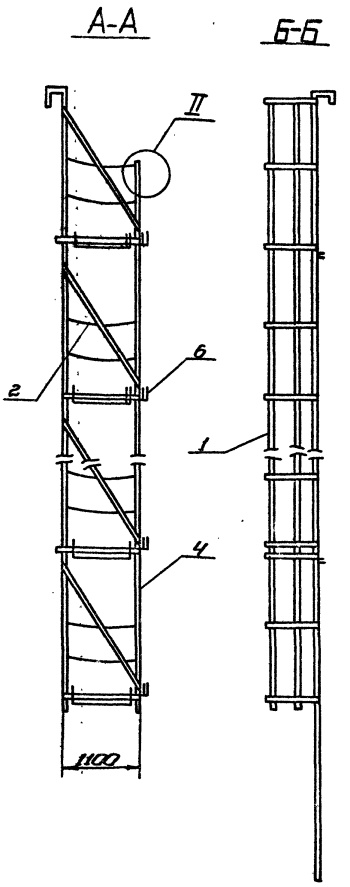

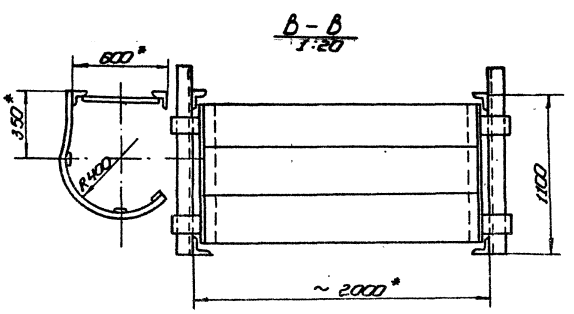

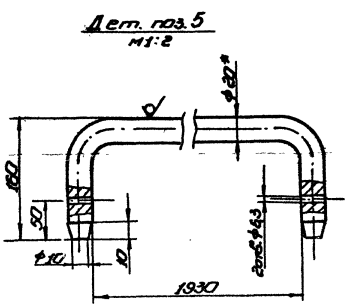

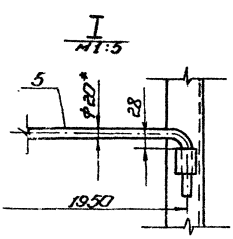

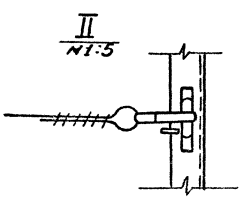

1. * Размер для справок.
2. Сварные швы по ГОСТ 5264-80. Электроды типа Э42А ГОСТ 9467-75.
3. H16; h16; $\pm \frac{IT16}{2}$.
4. Испытать на статическую нагрузку силой P=550кг
5. В местах выхода на площадку поз.3 ограждение на лестнице поз. 1 срезать (В-В)

					ПВ9.10.00.00СБ			
Изм.	Лист	№ докум.	Подп.	Дата	Леса навесные для замыкания вертикального монтажного стыка Сборочный чертеж	Лит.	Масса	Масштаб
Разраб.		Возмищев					662,0	1:40
Пров.						Лист	Листов 1	
Т.контр.						Гипронефтеспецмонтаж г. Москва		
Гип.		Кузнецова						
Н.контр.		Панова						
Утв.		Кузнецова						

Копировал

Формат

Инв.№ подл. | Подп. и дата | Взам.инв.№ | Инв.№ дубл. | Подп. и дата

Типовой проект 704-1-235.88 Альбом V

ПВ9.10.04.01

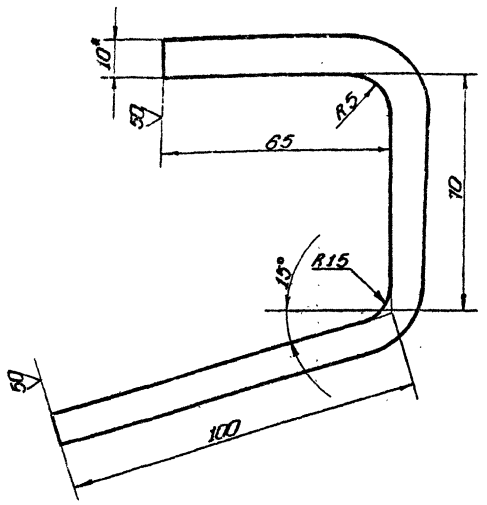

1. Н16; h16; ±IT16/2
2.* Размер для справок.

ПВ9.10.03.01

Крюк

Лит.	Масса	Масштаб
	0,9	1:1

Гипронефтеспецмонтаж г. Москва

Копировал

Формат	Зона	Поз.	Обозначение	Наименование	Кол.	Примечание
				Документация		
А3			ПВ9.10.03.00СБ	Сборочный чертеж		
				Детали		
А4		1	ПВ9.10.03.01	Крюк	4	
А4		2	ПВ9.10.03.02	Полка	2	
				Материалы		
				Пиломатериалы		
				ГОСТ 24454-80		
		3		Доски 40	0,08	м³
				Стандартные изделия		
				Гвозди ГОСТ 283-75		
		4		6×50	50	
		5		6×70	50	

ПВ9.10.03.00

Площадка

Лит.	Лист	Листов
		1

Гипронефтеспецмонтаж г. Москва

Копировал

Формат	Зона	Поз.	Обозначение	Наименование	Кол.	Примечание
				Документация		
А2			ПВ9.10.00.00СБ	Сборочный чертеж		
				Сборочные единицы		
А4		1	ПВ9.10.01.00	Лестница	1	
А4		2	ПВ9.10.02.00	Ограждение мягкое	10	
А4		3	ПВ9.10.03.00	Площадка	5	
А4		4	ПВ9.10.04.00	Боковина	2	
				Детали		
Б4		5	ПВ9.10.00.01	Ограждение жесткое		
				Круг 20-Б ГОСТ 2590-71 / ВСт3кп2-1 ГОСТ 535-79		
				L = 2250 мм	10	2,6 кг
Б4		6	ПВ9.10.00.02	Доска бортовая		
				Сосна 15×150		
				ГОСТ 24454-80		
				L = 1950 мм	5	6,1 кг

ПВ9.10.00.00

Леса навесные для замыкания вертикального монтажного стыка стенки.

Лит.	Лист	Листов
		1

Гипронефтеспецмонтаж г. Москва

Копировал

Формат	Зона	Поз.	Обозначение	Наименование	Кол.	Примечание
				Документация		
А3			ПВ9.10.01.00СБ	Сборочный чертеж		
				Детали		
				Уголок		
				Уголок 40×40×4-В ГОСТ 2509-86 / ВСт3кп2-1 ГОСТ 535-79		
Б4		1	ПВ9.10.01.01	L = 300 мм	2	0,95 кг
Б4		2	ПВ9.10.01.02	L = 200 мм	2	0,1 кг
Б4		3	ПВ9.10.01.03	L = 170 мм	2	0,45 кг
Б4		4	ПВ9.10.01.04	Уголок		
				Уголок [illegible] ГОСТ 2509-86 / [illegible] ГОСТ 535-79		
				L = 12000 мм	2	29,0 кг
Б4		5	ПВ9.10.01.05	Круг		
				Круг В-12 ГОСТ 2590-71 / ВСт3кп2-1 ГОСТ 535-79		
				L = 380 мм	30	0,43 кг
				Полоса		
				Полоса Б4-20 ГОСТ 103-76 / ВСт3кп2-1 ГОСТ 535-79		
Б4		6	ПВ9.10.01.06	L = 1950 мм	14	1,23 кг
Б4		7	ПВ9.10.01.07	L = 10150 мм	3	6,3 кг

ПВ9.10.01.00

Лестница

Лит.	Лист	Листов
		1

Гипронефтеспецмонтаж г. Москва

Копировал

ПВ9.10.01.00СБ

Типовой проект 704-1-235.88 Альбом V

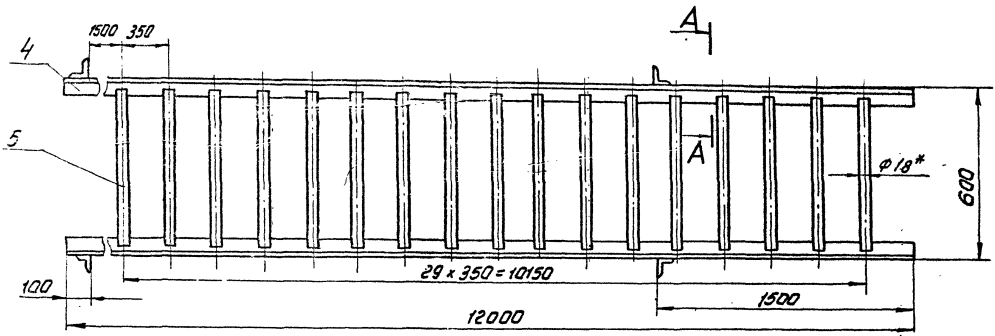

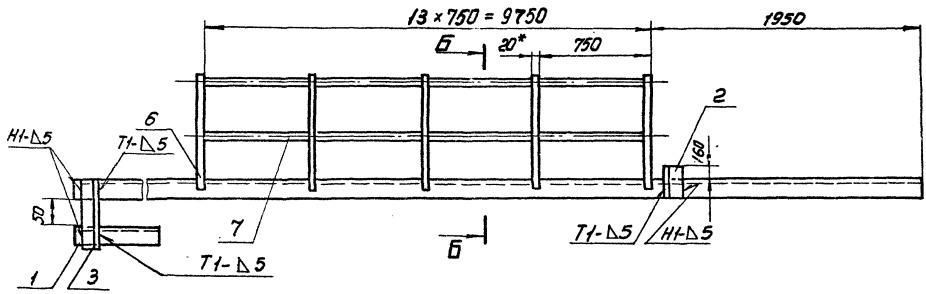

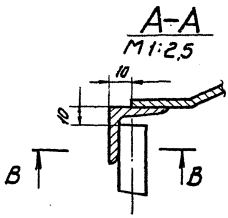

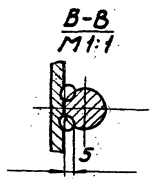

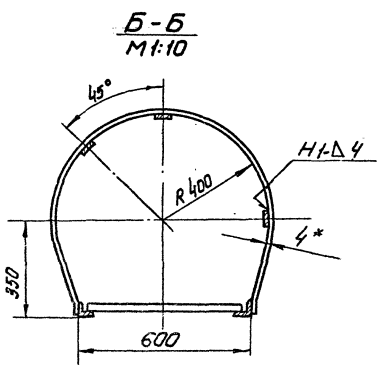

1. Сварные швы по ГОСТ 5264-80. Электроды типа Э42А по ГОСТ 9467-75.
2. Н16. $h16 \pm \frac{JT16}{2}$
3. Шероховатость поверхностей реза для деталей Б4-50
4. *Размеры для справок.

					ПВ9.10.01.00СБ			
Изм.	Лист	№ докум.	Подп.	Дата	Лестница Сборочный чертеж	Лит.	Масса	Масштаб
Разраб.		Вазмищева					111.0	1:10
Пров.						Лист	Листов	
Т.контр.						Гипрометтеспецмонтаж г. Москва		
ГИП		Кузнецова						
Н.контр.		Панова						
Утв.		Кузнецов						

Инв.№ подл. | Подп. и дата | Взам.инв.№ | Инв.№ дубл. | Подп. и дата

Альбом V

Типовой проект 704-1-235.88

ПВ9.10.03.04

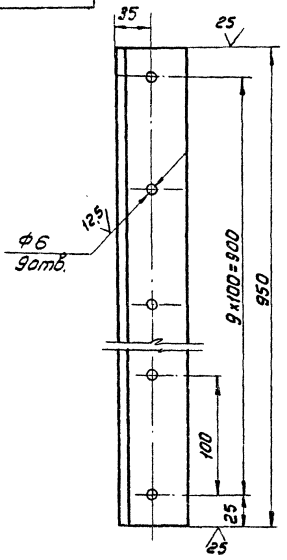

Неуказанные предельные отклонения размеров:
H16, h16, $\pm \frac{IT16}{2}$

ПВ 9.10.03.04			
Полка	Лит.	Масса	Масштаб
		5.8	1:5
	Лист	Листов	
Госстрой СССР ГОСТ 23120-78	Типоспецмонтаж г. Москва		

ПВ9.10.02.00СБ

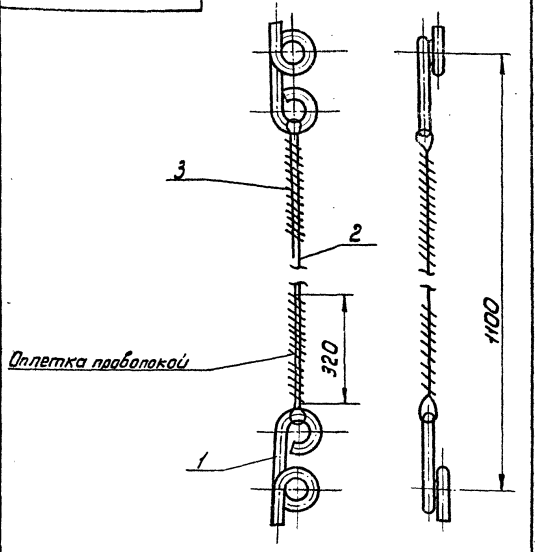

1. H16, h16, $\pm \frac{IT16}{2}$
2. *Размер для справок.

ПВ 9.10.02.00СБ			
Ограждение мягкое Сборочный чертеж	Лит.	Масса	Масштаб
		0.4	1:2
	Лист	Листов 1	
	Типоспецмонтаж г. Москва		

ПВ9.10.02.01

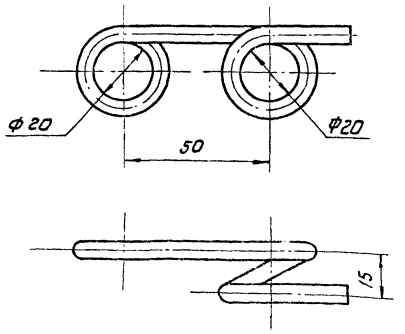

1. H16, h16, $\pm \frac{IT16}{2}$
2. Длина заготовки L=2300мм

ПВ 9.10.02.01			
Крюк	Лит.	Масса	Масштаб
		0.1	1:1
	Лист	Листов 1	
ГОСТ 2590-71 ОСТ36П5-1 ГОСТ1535-79	Типоспецмонтаж г. Москва		

Формат	Зона	Поз.	Обозначение	Наименование	Кол.	Примечание
				Документация		
А4			ПВ9.10.02.00СБ	Сборочный чертеж		
				Детали		
А4		1	ПВ9.10.02.01	Крюк	2	
				Материалы		
		2		Канат 8.1-Г-Т-1764-(180) ГОСТ 7668-80 L=1300мм	1	0.5кг
		3		Проволока 1.6 ГОСТ 3282-74	2	0.23кг

ПВ 9.10.02.00			
Ограждение мягкое	Лит.	Масса	Масштаб
	Лист	Листов 1	
	Типоспецмонтаж г. Москва		

Альбом V

Типовой проект 704-1-235.88

ПВ9.10.04.08

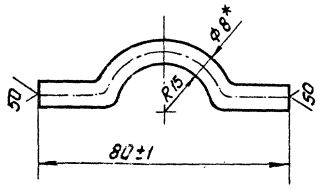

1. Длина заготовки L=110 мм
2. *Размер для справок

Изм.	Лист	№ докум.	Подп.	Дата
Разраб.		Горшков		
Пров.				
ГИП				
Н.контр.				
Утв.				

ПВ9.10.04.08

Петля

Лит.	Масса	Масштаб
	0.04	1:1

Лист | Листов 1

Круг 8-В ГОСТ 2590-71 / ВСт3 кп2-I ГОСТ 535-79

Гипронефтеспецмонтаж г. Москва

Формат	Зона	Поз.	Обозначение	Наименование	Кол.	Примечание
				Документация		
А2			ПВ9.10.04.00	Сборочный чертеж		
				Детали		
				Захват		
				Швеллер 8 ГОСТ 8240-72 / ВСт3кп2-I ГОСТ 535-79		
Б4		1	ПВ9.10.04.01	L=400 мм	1	1.7 кг
Б4		2	ПВ9.10.04.02	L=350 мм	1	1.3 кг
Б4		3	ПВ9.10.04.03	Стойка		
				Уголок 63×63×5-В ГОСТ 8509-86 / ВСт3кп2-I ГОСТ 535-79		
				L=10140 мм	1	48.2 кг
				Уголок		
				Уголок 50×50×5-В ГОСТ 8509-86 / ВСт3кп2-I ГОСТ 535-79		
Б4		4	ПВ9.10.04.04	L=9150 мм	1	35.0 кг
Б4		5	ПВ9.10.04.05	L=1150 мм	5	40 кг
Б4		6	ПВ9.10.04.06	Крюк		
				Круг 8-28 ГОСТ 2590-71 / ВСт3кп2-I ГОСТ 535-79		
				L=60 мм	10	0.4 кг
Б4		7	ПВ9.10.04.07	Подкосы		
				Уголок 40×40×4-В ГОСТ 8509-86 / ВСт3сп2-I ГОСТ 535-79		
				L=2100 мм	5	5.1 кг
А4		8	ПВ9.10.04.08	Петля	20	
Б4		9	ПВ9.10.04.09	Полоса		
				Полоса 5×40 ГОСТ 103-76 / ВСт3кп2-I ГОСТ 535-79		
				L=140 мм	5	0.3 кг

Изм.	Лист	№ докум.	Подп.	Дата
Разраб.		Горшков		
Пров.				
ГИП		Кузенченко		
Н.контр.		Панова		05.88
Утв.		Кузнецов		

ПВ9.10.04.00

Боковина

Литера	Лист	Листов
	1	

Гипронефтеспецмонтаж г. Москва

ПВ9.10.03.00СБ

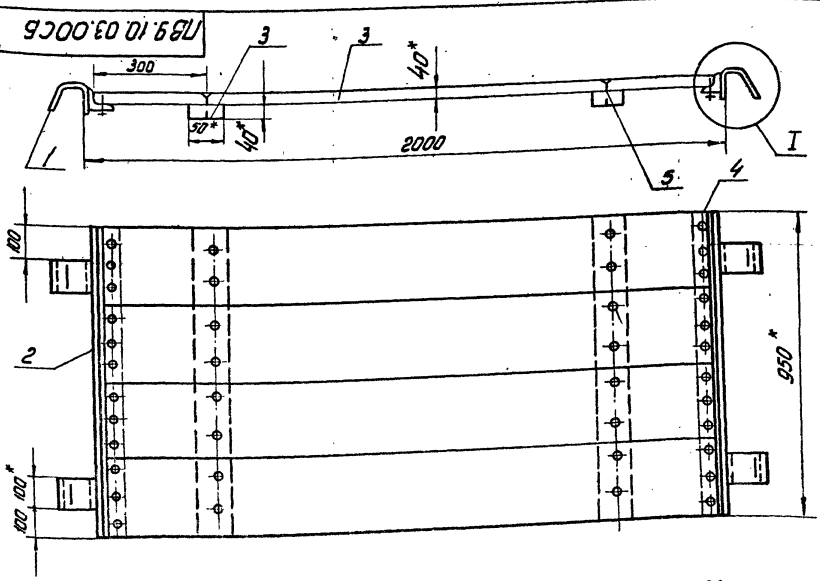

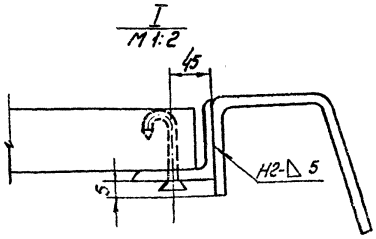

1. Сварные швы по ГОСТ 5264-80. Электроды типа Э42А ГОСТ 9467-75
2. Н16, h16 ± 7Т16/2
3. *Размеры для справок

Изм.	Лист	№ докум.	Подп.	Дата
Разраб.		Безпищева		
Пров.				
Т.контр.				
ГИП		Кузенченко		
Н.контр.		Панова		05.88
Утв.		Кузнецов		

ПВ9.10.03.00СБ

Площадка

Сборочный чертеж

Лит.	Масса	Масштаб
	41.0	1:10

Лист | Листов 1

Гипронефтеспецмонтаж г. Москва

Инв. № подл. | Подп. и дата | Взам. инв. № | Инв. № дубл. | Подп. и дата

Типовой проект 704-1-235.88 Альбом V

ПВ9.10.04.00СБ

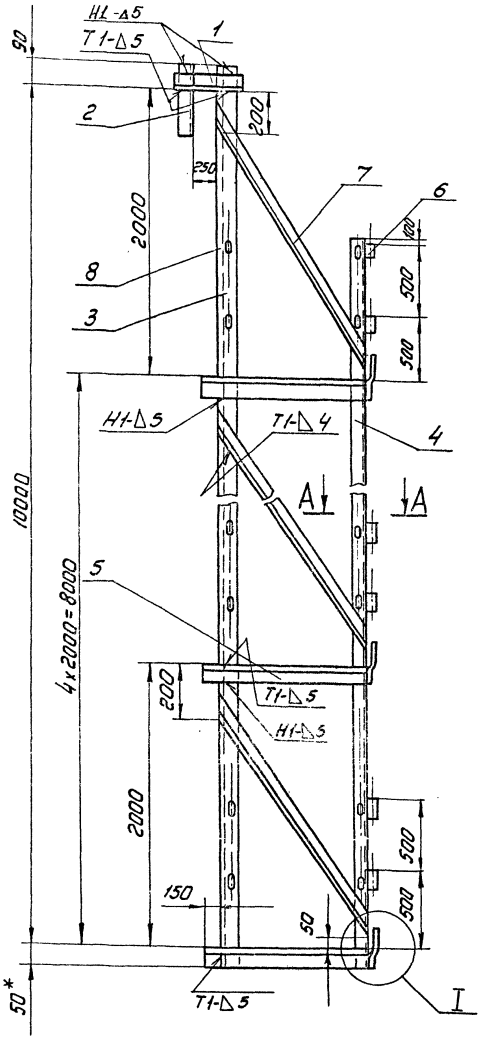

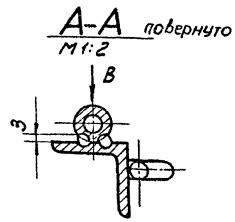

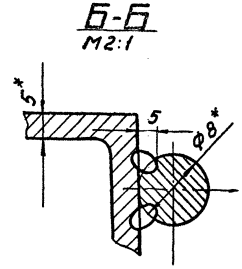

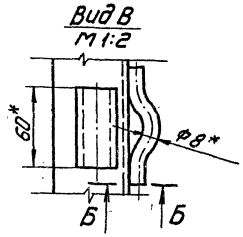

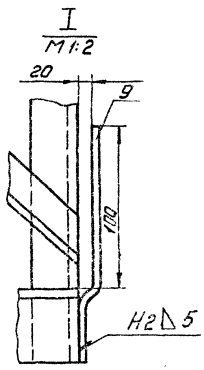

1. Сварные швы по ГОСТ 6264-80. Электроды типа Э42А ГОСТ 9467-75.
2. Н16, h16 ± $\frac{IT16}{2}$
3. Шероховатость поверхностей реза для деталей Б4-25/
4. *Размер для справок

					ПВ9.10.04.00СБ			
Изм.	Лист	№ докум.	Подп.	Дата	Боковина	Лит.	Масса	Масштаб
Разраб.		Размещенко					1980	1:20
Пров.					Сборочный чертеж	Лист	Листов 2	
Т.контр.								
ГИП		Коломенко				Гипрометрия		
Н.контр.		Тимофеев						
Утв.		Кузнецов						

Инв. № подл. | Подп. и дата | Взам. инв. № | Инв. № дубл. | Подп. и дата

ПВ9.10.03.04

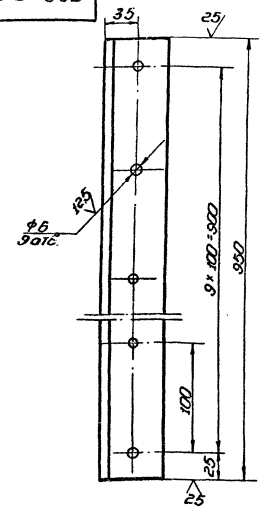

Неуказанные предельные отклонения размеров: H16; h16; ±IT16/2.

		ПВ9.10.03.04		
Инв.№ подл.	Подп. и дата	Полка	Лит.	Масса	Масштаб
				5,8	1:5
			Лист	Листов 1
		Полка 6а*53-5 ГОСТ 8509-93 / Б.Зл.кп.2-Г-ОСТ 36-19-73	Гипронефтеспецмонтаж г. Москва формат	

Копировал

ПВ9.10.00.01

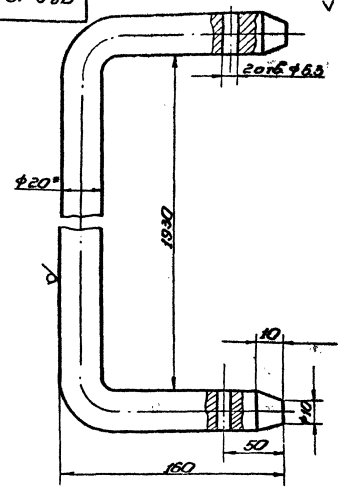

		ПВ9.10.00.01		
Инв.№ подл.	Подп. и дата	Ограждение жесткое	Лит.	Масса	Масштаб
				41	1:1
			Лист	Листов 5
		Труба 27-В ГОСТ 8590-71 / Ст3кп2-1гр-ГОСТ 1535-79	Гипронефтеспецмонтаж г. Москва формат	

Копировал

ПВ51.06.00.00.СБ

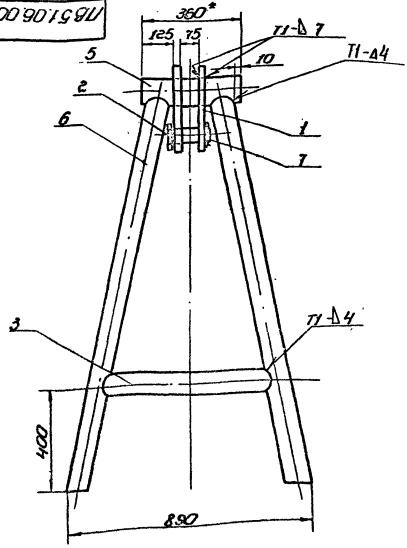

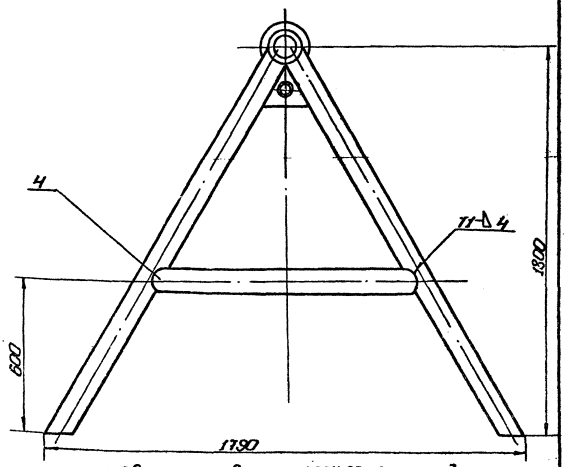

1. Сварочные швы по ГОСТ 5264-80. Электроды типа Э42А ГОСТ 9467-75.
2. H18; h16; ±IT16/2.
3. * Размер для справок.
4. Шероховатость поверхностей реза для дет. 5Б ▽50

		ПВ51.06.00.00.СБ		
Инв.№ подл.	Подп. и дата	Козлы для демонтажа монтажной стойки. Сборочный чертеж.	Лит.	Масса	Масштаб
Разраб.				112	1:10
Пров.			Лист	Листов 1
Т.контр.			Гипронефтеспецмонтаж г. Москва формат	
ГИП				
Н.контр.				
Утв.				

Копировал

ПВ51.06.00.01

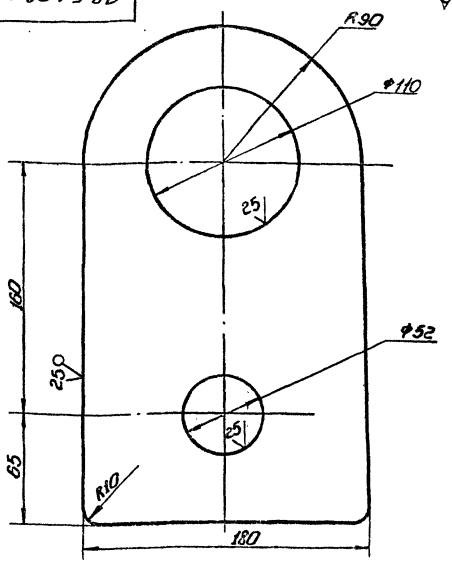

1. Неуказанные предельные отклонения размеров: H16, h16; $\pm\frac{IT16}{2}$.

ПВ51.06.00.01			
Ухо		Масса	Масштаб
		5,0	1:2
		Лист	Листов 1
Лист 6-12 ГОСТ 8509-72		Гипронефтеспецмонтаж г. Москва	

ПВ51.06.00.02

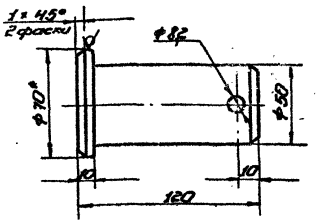

1. H16; h16; $\pm\frac{IT16}{2}$.
2.* Размеры для справок.

ПВ51.06.00.02			
Палец		Масса	Масштаб
		1,6	1:2
		Лист	Листов 1
Круг 30-В ГОСТ 2590-71 / ОСТ3 пс6-1 ГОСТ 535-79		Гипронефтеспецмонтаж г. Москва	

ПВ51.06.00.03

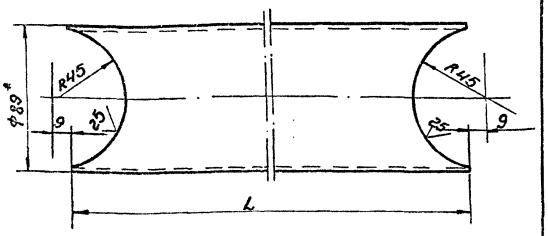

Обозначение	L, мм	Масса, кг
ПВ51.06.00.03	650	5,45
ПВ51.06.00.03-01	1170	9,0

1. H16; h16; $\pm\frac{IT16}{2}$.
2.* Размеры для справок.

ПВ51.06.00.03			
Труба		Масса	Масштаб
		См. табл.	1:2
		Лист	Листов
Труба 89*4 ГОСТ 8732-78 / В10 ГОСТ 8731-74		Гипронефтеспецмонтаж г. Москва	

Формат	Зона	Поз.	Обозначение	Наименование	Кол.	Примечание
				Документация		
А3			ПВ51.06.00.00 СБ	Сборочный чертеж		
				Детали		
А4		1	ПВ51.06.00.01	Ухо	2	
А4		2	ПВ51.06.00.02	Палец	1	
А4		3	ПВ51.06.00.03	Труба	2	
		4	ПВ51.06.00.03-01	Труба	2	
Б4		5	ПВ51.06.00.04	Труба 108*7 ГОСТ 8732-78 / В-10 ГОСТ 8731-74		
				L = 360 мм	1	30 кг
Б4		6	ПВ51.06.00.05	Стойка		
				Труба 89*4 ГОСТ 8732-78 / В-10 ГОСТ 8731-74		
				L = 2000 мм	4	130 кг
				Стандартные изделия		
		7		Шплинт 8*55 ГОСТ 397-79	1	

ПВ51.06.00.00

Козлы для демонтажа монтажной стойки	Лит.	Лист	Листов
	Гипронефтеспецмонтаж г. Москва		

Копировал
Формат

Альбом V

Типовой проект 704-1-235.88

15-1307.01.00.00СБ

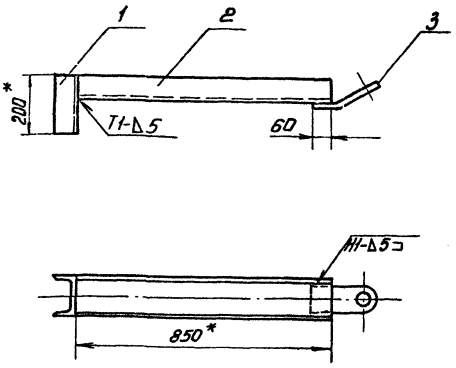

1. Сварные швы по ГОСТ 5264-80. Электроды типа Э42А ГОСТ 9467-75.
2. $\pm \frac{IT16}{2}$
3. Шероховатость поверхностей реза для деталей Б4-$\overset{50}{\surd}$.
4. *Размеры для справок.

Изм.	Лист	№ докум.	Подп.	Дата	15-1307.01.00.00СБ	Лит.	Масса	Масштаб
Разраб.		Возмищева			Приспособление для прижима стенки к щиту		15.5	1:10
Пров.		Кузенченко			Сборочный чертеж	Лист	Листов 1	
Т.контр.						Гипронефтеспецмонтаж г. Москва		
ГИП		Кузенченко						
Н.контр.		Панова		05.86				
Утв.		Кузнецов						

Инв. № подл. | Подп. и дата | Взам. инв. № | Инв. № дубл. | Подп. и дата

15-1307.01.00.03

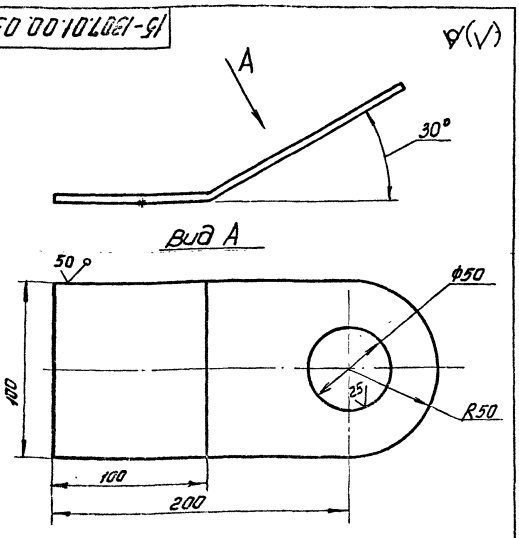

Неуказанные предельные отклонения размеров: H16; h16; $\pm \frac{IT16}{2}$

Изм.	Лист	№ докум.	Подп.	Дата	15-1307.01.00.03	Лит.	Масса	Масштаб
Разраб.		Возмищева			Ухо		1.0	1:2
Пров.		Кузенченко				Лист	Листов 1	
Т.контр.								
ГИП		Кузенченко			Лист Б-СГ ГОСТ 19903-74 / ВСт3кп2 ГОСТ 14637-79	Гипронефтеспецмонтаж г. Москва		
Н.контр.		Панова		05.86				
Утв.		Кузнецов						

Инв. № подл. | Подп. и дата | Взам. инв. № | Инв. № дубл. | Подп. и дата

Формат	Зона	Поз.	Обозначение	Наименование	Кол.	Примечание
				Документация		
А3			15-1307.01.00.00	Сборочный чертеж		
				Детали		
Б4		1	15-1307.01.00.01	Прижим		
				Швеллер 14 ГОСТ 8240-72 / ВСт3пс6-I ГОСТ 535-79		
				L=200мм	1	2.7кг
Б4		2	15-1307.01.00.02	Направляющая		
				Швеллер 14 ГОСТ 8240-72 / ВСт3пс6-I ГОСТ 535-79		
				L=850мм	1	11.6кг
А4		3	15-1307.01.00.03	Ухо	1	

Изм.	Лист	№ докум.	Подп.	Дата	15-1307.01.00.00СБ	Лит.	Лист	Листов
Разраб.		Возмищева			Приспособление для прижима стенки к щиту			1
Пров.		Кузенченко				Гипронефтеспецмонтаж г. Москва		
ГИП		Кузенченко						
Н.контр.		Панова		05.86				
Утв.		Кузнецов						

Инв. № подл. | Подп. и дата | Взам. инв. № | Инв. № дубл. | Подп. и дата

Типовой проект 704-1-235.88 Альбом V

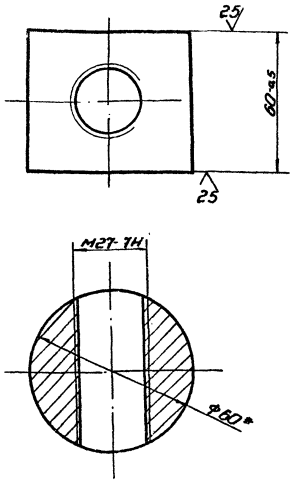

* Размер для справок.

ПВ4.05.00.03					
Гайка	Лит.	Масса	Масштаб		
		12	1:1		
	Лист	Листов 1			
Копировал		Гипронефтеспецмонтаж			

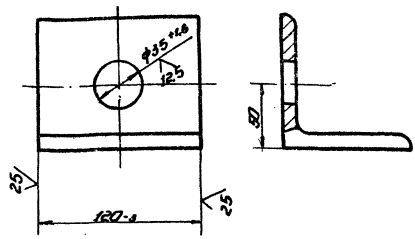

ПВ4.05.01.02					
Уголок	Лит.	Масса	Масштаб		
		1,25	1:2		
	Лист	Листов 1			
Копировал		Гипронефтеспецмонтаж			

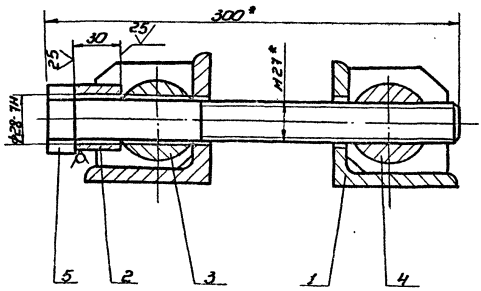

* Размеры для справок.

ПВ4.05.00.00 СБ					
Стяжное приспособление	Лит.	Масса	Масштаб		
		7,6	1:2		
	Лист	Листов 1			
Копировал		Гипронефтеспецмонтаж			

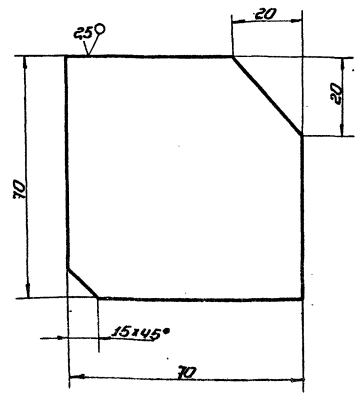

Неуказанные предельные отклонения размеров: валов - H16; h16; $\pm\frac{IT16}{2}$.

ПВ4.05.01.01					
Ребро	Лит.	Масса	Масштаб		
		0,3	1:1		
	Лист	Листов 1			
Копировал		Гипронефтеспецмонтаж			

Альбом V

Типовой проект 704-1-235.88

Формат	Зона	Поз.	Обозначение	Наименование	Кол.	Примечание
				Документация		
А4			ПВ4.05.00.00СБ	Сборочный чертеж		
				Сборочные единицы		
А4		1	ПВ4.05.01.00	Кронштейн	2	
				Детали		
А4		2	ПВ4.05.00.01	Втулка		
				Круг 45-В ГОСТ 2590-71 / В ст3 пс6-1 ГОСТ 535-79		
				L=30 мм	1	0,15кг
А4		3	ПВ4.05.00.02	Сухарь	1	
А4		4	ПВ4.05.00.03	Гайка	1	
				Стандартные изделия		
		5		Болт М27×300×58.026 ГОСТ 7798-70	1	

ПВ4.05.00.00

Стяжное приспособление

Лит. | Лист | Листов 1

Гипронефтеспецмонтаж г. Москва

Копировал | Формат

ПВ4.05.00.02

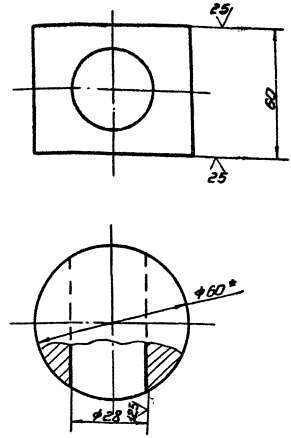

1. H16; h16; ± $\frac{IT16}{2}$.
2.* Размер для справок.

ПВ4.05.00.02

Сухарь

Лит. | Масса 1,2 | Масштаб 1:1

Лист | Листов 1

Круг В-60 ГОСТ 2590-71 / В ст3 пс6-1 ГОСТ 535-79

Гипронефтеспецмонтаж г. Москва

Копировал | Формат

Формат	Зона	Поз.	Обозначение	Наименование	Кол.	Примечание
				Документация		
А4			ПВ4.05.01.00СБ	Сборочный чертеж		
				Детали		
А4		1	ПВ4.05.01.01	Ребро	2	
А4		2	ПВ4.05.01.02	Уголок	1	

ПВ4.05.01.00

Кронштейн

Лит. | Лист | Листов 1

Гипронефтеспецмонтаж г. Москва

Копировал | Формат

ПВ4.05.01.00СБ

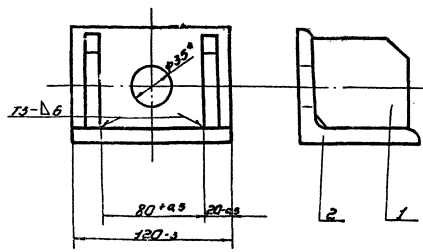

1. Сварные швы по ГОСТ 5264-80. Электроды типа Э42А ГОСТ 9467-75.
2.* Размер для справок.

ПВ4.05.01.00СБ

Кронштейн

Сборочный чертеж

Лит. | Масса 1,85 | Масштаб 1:2

Лист | Листов 1

Гипронефтеспецмонтаж г. Москва

Копировал | Формат

ПВ5.07.00.00 СБ

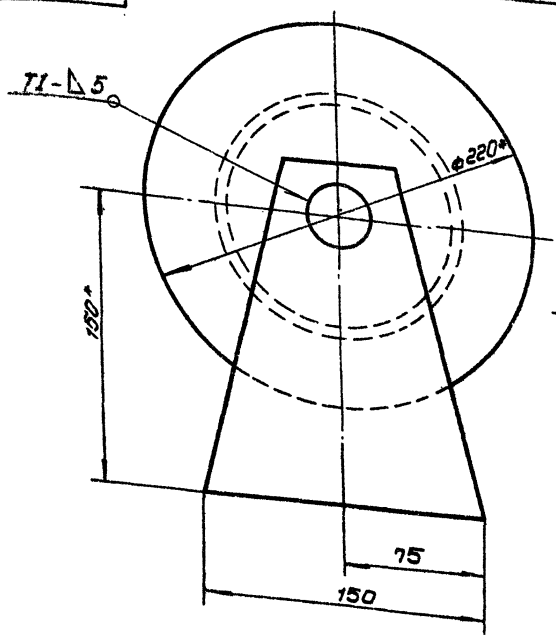

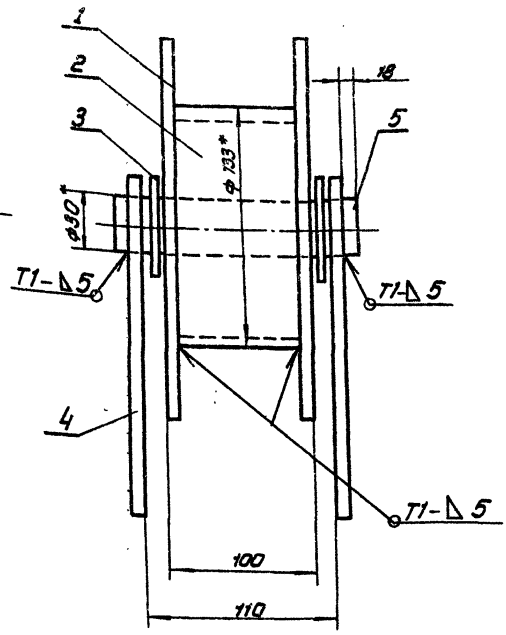

1. Сварные швы по ГОСТ 5264-80. Электроды типа Э42А ГОСТ 9467-75.
2. $H16$; $h16$; $\pm \frac{IT16}{2}$
3. Шероховатость поверхностей реза для деталей Б4- 50
4. * Размеры для справок.

Изм.	Лист	№ докум.	Подп.	Дата	ПВ5.07.00.00 СБ			
Разраб.		Вознищева			Ролик отводной для демонтажа монтажной стойки	Лит.	Масса	Масштаб
Пров.		Кузетченко					7.6	1:2
Т.контр.					Сборочный чертеж	Лист	Листов 1	
ГИП		Тюрин				Гипронефтеспецмонтаж г. Москва		
Н.контр.		Пенава						
Утв.		Кузнецов						

ПВ5.07.00.04

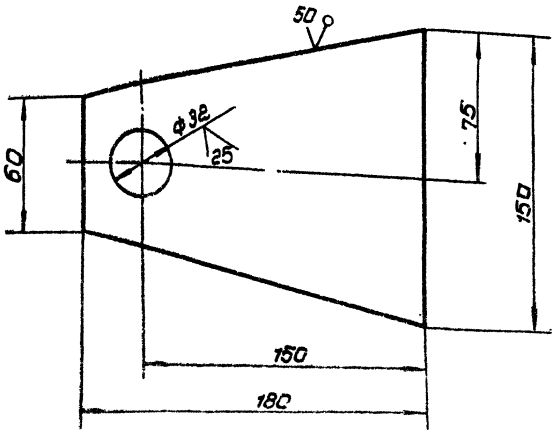

1. $H16$; $h16$; $\pm \frac{IT16}{2}$
2. * Размеры для справок.

Изм.	Лист	№ докум.	Подп.	Дата	ПВ5.07.00.04			
Разраб.		Вознищева			Щека	Лит.	Масса	Масштаб
Пров.		Кузетченко					0.75	1:2
Т.контр.						Лист	Листов 1	
ГИП		Кузетченко			Б-Б ГОСТ 19903-74 Лист Вст3кп2 ГОСТ 14637-79	Гипронефтеспецмонтаж г. Москва		
Н.контр.		Пенава						
Утв.		Кузнецов						

Формат	Зона	Поз.	Обозначение	Наименование	Кол.	Примечание
				Документация		
А3			ПВ5.07.00.00 СБ	Сборочный чертеж		
				Детали		
Б4		1	ПВ5.07.00.01	Фланец		
				Лист Б-Б ГОСТ 19903-74 Вст3кп2 ГОСТ 14637-79		
				D = 220; d = 32	2	3.54 кг
Б4		2	ПВ5.07.00.02	Труба		
				Труба *133×6 ГОСТ 8752-76 В10 ГОСТ 8731-74		
				L = 90 мм	1	1.9 кг
Б4		3	ПВ5.07.00.03	Шайба		
				Круг 50-В ГОСТ 2590-71 Вст3кп2-1 ГОСТ 535-79		
				a=32, L=4 мм	2	0.037кг
А4		4	ПВ5.07.00.04	Щека	2	
Б4		5	ПВ5.07.00.05	Ось		
				Круг 30-В ГОСТ 2590-71 Вст3кп2-1 ГОСТ 535-79		
				L = 180 мм	1	0.7 кг

Изм.	Лист	№ докум.	Подп.	Дата	ПВ5.07.00.00			
Разраб.		Вознищева			Ролик отводной для демонтажа монтажной стойки	Лит.	Масса	Масштаб
Пров.								
ГИП		Кузетченко				Лист	Листов 1	
Н.контр.		Пенава			Сборочный	Гипронефтеспецмонтаж г. Москва		
Утв.		Кузнецов						

Инв.№ подл. | Подп. и дата | Взам. инв.№ | Инв.№ дубл. | Подп. и дата

Типовой проект 704-1-235.88 Альбом V

ПВ8.04.00.00 СБ

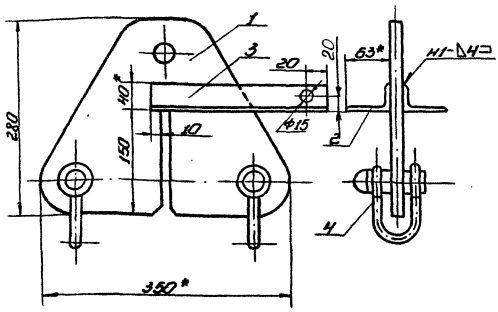

1. Сварные швы по гост 5264-80. Электроды типа Э42А гост 9467-75.
2. Н16; h16; $\pm\frac{IT16}{2}$.
3.* Размеры для справок.

Изм.	Лист	№ докум.	Подп.	Дата
Разраб.		Алферова		
Пров.		Кузьменко		
Т.контр.				
Гип		Кузьменко		
Н.контр.		Панова		
Утв.		Кузнецов		

ПВ8.04.00.00 СБ

Кронштейн для расчалок. Сборочный чертеж

Лит.	Масса	Масштаб
	12,8	1:4

Лист | Листов 1

Гипронефтеспецмонтаж г. Москва

Копировал | формат

Формат	Зона	Поз.	Обозначение	Наименование	Кол.	Примечание
				Документация		
А4			ПВ8.04.00.00 СБ	Сборочный чертеж		
				Детали		
А4		1	ПВ8.04.00.01	Пластина	1	
				Опора		
				Уголок 63×40×4-В ГОСТ 8510-86 / ВСт3кп2-1 ГОСТ 535-79		
Б4		2	ПВ8.04.00.02	L=50 мм	1	0,16 кг
Б4		3	ПВ8.04.00.03	L=240 мм	1	0,80 кг
				Стандартные изделия		
		4		Скоба СА-2,5 ОСТ 5.2312-79	2	1,38 кг

Изм.	Лист	№ докум.	Подп.	Дата
Разраб.		Алферова		
Пров.		Кузьменко		
Т.контр.				
Гип		Кузьменко		
Н.контр.		Панова		
Утв.		Кузнецов		

ПВ8.04.00.00

Кронштейн для расчалок

Лит.	Лист	Листов
		1

Гипронефтеспецмонтаж г. Москва

Копировал | формат

ПВ8.04.00.01

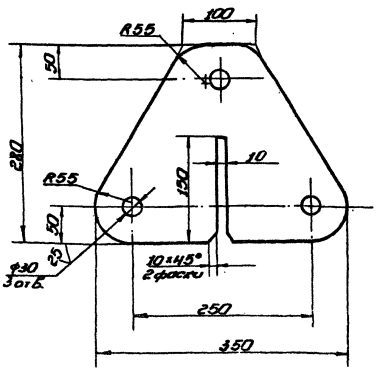

Неуказанные предельные отклонения размеров: Н16; h16; $\pm\frac{IT16}{2}$.

Изм.	Лист	№ докум.	Подп.	Дата
Разраб.		Алферова		
Пров.		Кузьменко		
Т.контр.				
Гип		Кузьменко		
Н.контр.		Панова		
Утв.		Кузнецов		

ПВ8.04.00.01

Пластина

Лит.	Масса	Масштаб
	9,5	1:4

Лист | Листов 1

Лист Б-8 гост 19903-74 / ВСт3кп2 гост 14637-79

Гипронефтеспецмонтаж г. Москва

Копировал | формат

ПВ12.02.00.00

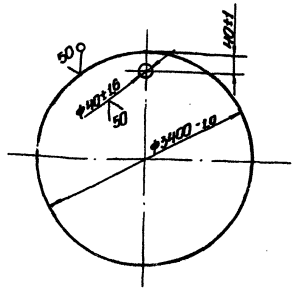

Изм.	Лист	№ докум.	Подп.	Дата
Разраб.		Алферова		
Пров.		Кузьменко		
Т.контр.				
Гип		Кузьменко		
Н.контр.		Панова		
Утв.		Кузнецов		

ПВ12.02.00.00

Поддон

Лит.	Масса	Масштаб
	580,0	1:20

Лист | Листов 1

Лист Б-8 гост 19903-74 / ВСт3кп2 гост 14637-79

Гипронефтеспецмонтаж г. Москва

Копировал | формат

Типовой проект 704-1-255.88 Альбом V

ПВ8.05.00.04

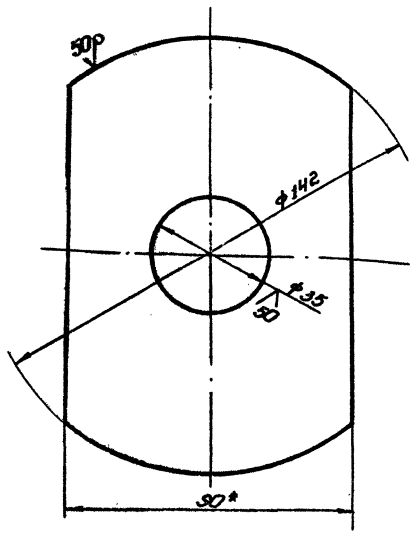

1. Н16; h16; $\pm\frac{IT16}{2}$
2. * Размер для справок.

Изм.	Лист	№ докум.	Подп.	Дата	ПВ8.05.00.04		
Разраб.	Алферова				Диафрагма	Лит.	Масса 0,65	Масштаб 1:1
Пров.	Кузнецова					Лист	Листов 1
Н.контр.	Панова				Полоса $\frac{8\times90\ гост\ 103\text{-}76}{В\ Ст3\ пс6\text{-}1\ гост\ 535\text{-}79}$	Гипронефтеспецмонтаж г. Москва	
Утв.	Кузнецов						

Копировал формат

ПВ8.05.00.01

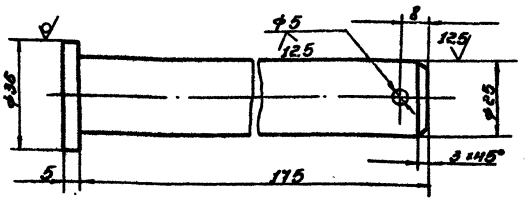

1. Н16; h16; $\pm\frac{IT16}{2}$
2. * Размер для справок.

Изм.	Лист	№ докум.	Подп.	Дата	ПВ8.05.00.01		
Разраб.	Алферова				Ось	Лит.	Масса 0,70	Масштаб 1:1
Пров.	Кузнецова					Лист	Листов 1
Н.контр.	Панова				Круг $\frac{36\text{-}6\ гост\ 2591\text{-}71}{В\ Ст3\ пс6\text{-}1\ гост\ 535\text{-}79}$	Гипронефтеспецмонтаж г. Москва	
Утв.	Кузнецов						

Копировал формат

Формат	Зона	Поз.	Обозначение	Наименование	Кол.	Примечание
Б4		15	ПВ8.05.00.12	Уголок		
				Уголок $\frac{63\times63\times5\ В\ ГОСТ\ 8510\text{-}86}{В\ Ст3\ пс6\text{-}1\ гост\ 535\text{-}79}$		
				L = 430 мм	2	1,68кг
А4		16	ПВ8.05.00.13	Уголок	2	
				Стандартные изделия		
		17		шайба 25.04.016		
				гост 11371-78	1	0,02кг
		18		шплинт 5×50.002		
				гост 397-79	1	0,01кг

Изм.	Лист	№ докум.	Подп.	Дата	ПВ8.05.00.00	Лист 2

Копировал формат

Формат	Зона	Поз.	Обозначение	Наименование	Кол.	Примечание
				Документация		
Б4			ПВ8.05.00.00 СБ	Сборочный чертеж		
				Детали		
А4		1	ПВ8.05.00.01	Ось	1	
Б4		2	ПВ8.05.00.02	Ступица		
				Труба 25×3,2 гост 3262-75		
				L = 130 мм	1	0,38кг
Б4		3	ПВ8.05.00.03	Обод		
				Труба $\frac{159\times8\ гост\ 8732\text{-}78}{В\text{-}10\ гост\ 8731\text{-}74}$		
				L = 50 мм	1	1,50кг
А4		Б4	ПВ8.05.00.04	Диафрагма	1	
Б4		5	ПВ8.05.00.05	Накладка		
				Полоса $\frac{8\times50\ гост\ 103\text{-}76}{В\ Ст3\ пс6\text{-}1\ гост\ 535\text{-}79}$		
				L = 62 мм	2	0,16кг
А4		6	ПВ8.05.00.05	Перекладина	2	
А4		7	ПВ8.05.00.07	Ручка	1	
А4		8	ПВ8.05.00.08	Уголок	2	
А4		9	ПВ8.05.00.08-01	Уголок	2	
А4		10	ПВ8.05.00.09	Уголок	2	
А4		11	ПВ8.05.00.09-01	Уголок	2	
А4		12	ПВ8.05.00.10	Уголок	2	
А4		13	ПВ8.05.00.11	Уголок	2	
А4		14	ПВ8.05.00.11-01	Уголок	2	

Изм.	Лист	№ докум.	Подп.	Дата	ПВ8.05.00.00		
Разраб.	Алферова				Упор клиновой	Лит.	Лист 1	Листов 2
Пров.	Кузнецова					Гипронефтеспецмонтаж г. Москва	
Н.контр.	Панова						
Утв.	Кузнецов						

Копировал формат

Типовой проект 704-1-235.88 Альбом V

ПВ8.05.00.00 СБ

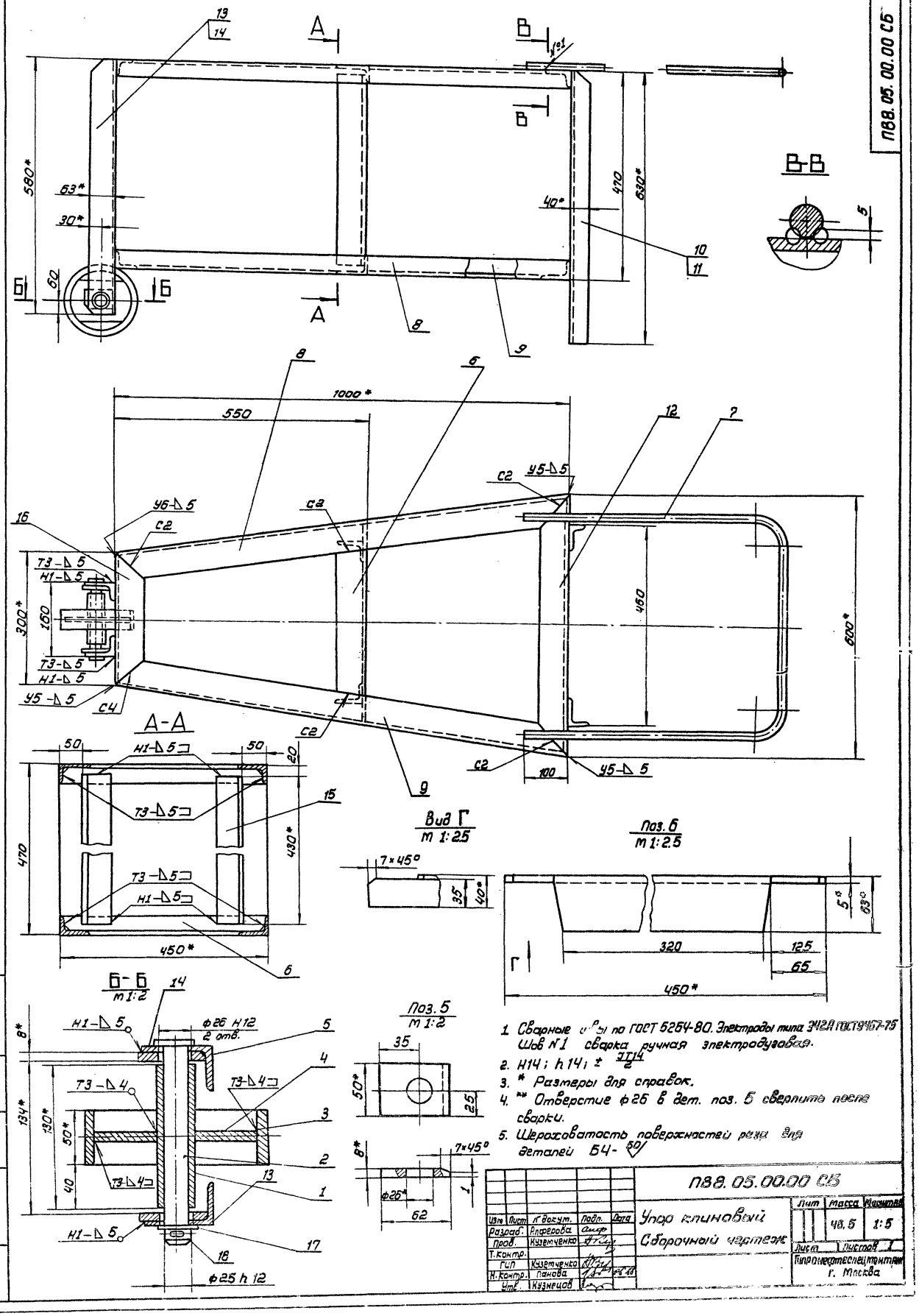

1. Сварные швы по ГОСТ 5264-80. Электроды типа Э42А ГОСТ 9467-75 Шов №1 сварка ручная электродуговая.
2. Н14; h14; ± $\frac{IT14}{2}$
3. * Размеры для справок.
4. ** Отверстие ф26 в дет. поз. 5 сверлить после сварки.
5. Шероховатость поверхностей реза для деталей Б4-50

Изм	Лист	№ докум.	Подп.	Дата	ПВ8.05.00.00 СБ	Лит	Масса	Масштаб
Разраб.		Алферова			Упор клиновый		48.5	1:5
Пров.		Кузетченко			Сборочный чертеж	Лист	Листов 1	
Т.контр.						Типпроектспецтрактор г. Москва		
ГИП		Кузетченко						
Н.контр.		Панова						
Утв.		Кузнецов						

Инв. № подл. | Подпись и дата | Взам. инв. № | Инв. № дубл. | Подп. и дата

Типовой проект 704-1-235.88 Альбом V

ПВ8.05.00.07

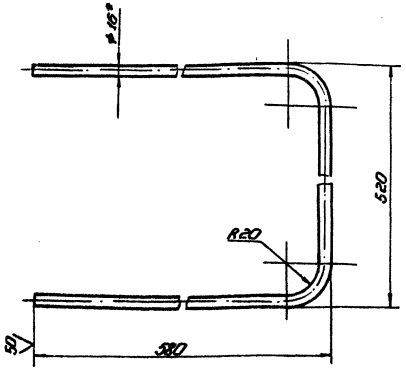

1. Длина заготовки 1600 мм
2. Н16; h16; $\pm\frac{IT16}{2}$
3. * Размеры для справок.

Изм.	Лист	№ докум.	Подп.	Дата	ПВ8.05.00.07	Лит.	Масса	Масштаб
Разраб.	Алферова		Алф		Ручка		25	1:4
Пров.	Кузнецова					Лист	Листов 1	
Т.контр.								
ГИП	Кузнецова							
Н.контр.	Панова							
Утв.	Кузнецов							

Круг 16-В ГОСТ 25.90-71 / В Ст3 кп 2-I ГОСТ 535-79

Гипронефтеспецмонтаж г. Москва

Копировал формат

ПВ8.05.00.09

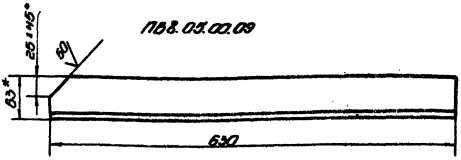

ПВ8.05.00.09-01 - зеркальное отражение остальное см. ПВ8.05.00.09.

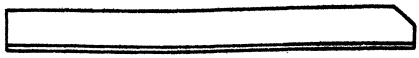

1. Н16; h16; $\pm\frac{IT16}{2}$
2. * Размеры для справок.

Изм.	Лист	№ докум.	Подп.	Дата	ПВ8.05.00.09	Лит.	Масса	Масштаб
Разраб.	Алферова		Алф		Уголок		245	1:4
Пров.	Кузнецова					Лист	Листов 1	
Т.контр.								
ГИП	Кузнецова							
Н.контр.	Панова							
Утв.	Кузнецов							

Уголок 63×40×5-В ГОСТ 25.10-86 / В Ст3 пс6-I ГОСТ 535-79

Гипронефтеспецмонтаж г. Москва

Копировал формат

ПВ8.05.00.08

ПВ8.05.00.08

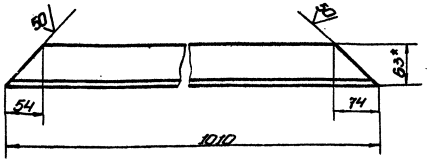

ПВ8.05.00.08-01 - зеркальное отражение остальное см. ПВ8.05.00.08

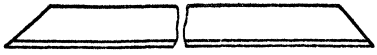

1. Н16; h16; $\pm\frac{IT16}{2}$
2. * Размеры для справок.

Изм.	Лист	№ докум.	Подп.	Дата	ПВ8.05.00.08	Лит.	Масса	Масштаб
Разраб.	Алферова		Алф		Уголок		395	1:4
Пров.	Кузнецова					Лист	Листов 1	
Т.контр.								
ГИП	Кузнецова							
Н.контр.	Панова							
Утв.	Кузнецов							

Уголок 63×40×5-В ГОСТ 25.10-86 / В Ст3 пс6-I ГОСТ 535-79

Гипронефтеспецмонтаж г. Москва

Копировал формат

ПВ8.05.00.10

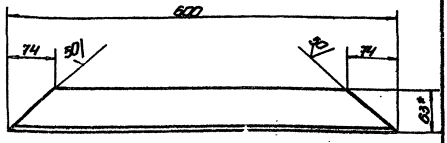

1. Н16; h16; $\pm\frac{IT16}{2}$
2. * Размеры для справок.

Изм.	Лист	№ докум.	Подп.	Дата	ПВ8.05.00.10	Лит.	Масса	Масштаб
Разраб.	Алферова		Алф		Уголок		235	1:4
Пров.	Кузнецова					Лист	Листов 1	
Т.контр.								
ГИП	Кузнецова							
Н.контр.	Панова							
Утв.	Кузнецов							

Уголок 63×40×5-В ГОСТ 25.10-86 / В Ст3 пс6-I ГОСТ 535-79

Гипронефтеспецмонтаж г. Москва

Копировал формат

Альбом V

Типовой проект 704-1-235.88

ПВ8. 05. 00. 11

(\) А

ПВ8.05.00.11

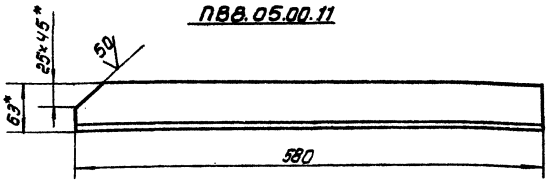

ПВ8. 05.00.11-01 – зеркальное отражение остальное см. ПВ8. 05. 00. 11.

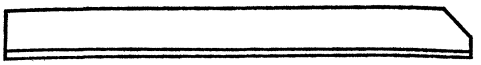

1. H16; h16; $\pm \frac{IT16}{2}$
2. * Размеры для справок.

Изм.	Лист	N докум.	Подп.	Дата
Разраб.		Андреева		
Пров.		Кузьменко		
Т.контр.				
ГИП		Кузьменко		
Н.контр.		Панова		07.88
Утв.		Кузнецов		

ПВ8. 05. 00. 11.

Уголок

Лит	Масса	Масштаб
	2,27	1:4
Лист	Листов 1	

Уголок: 63×40×5-В ГОСТ 8510-86 / Ст3 пс5-1 ГОСТ 535-79

Гипронефтеспецмонтаж г. Москва

Инв.№ подл. | Подп. и дата | Взам. инв.№ | Инв.№ дубл. | Подп. и дата

ПВ8. 05. 00. 13

(\) А

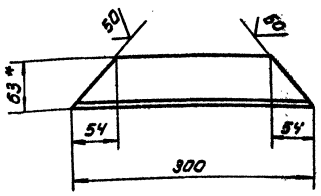

1. H16; h16; $\pm \frac{IT16}{2}$
2. * Размеры для справок.

Изм.	Лист	N докум.	Подп.	Дата
Разраб.		Андреева		
Пров.		Кузьменко		
Т.контр.				
ГИП		Кузьменко		
Н.контр.		Панова		07.88
Утв.		Кузнецов		

ПВ8. 05. 00. 13

Уголок

Лит	Масса	Масштаб
	1,17	1:4
Лист	Листов 1	

Уголок: 63×40×5-В ГОСТ 8510-86 / Ст3 пс5-1 ГОСТ 535-79

Гипронефтеспецмонтаж г. Москва

Инв.№ подл. | Подп. и дата | Взам. инв.№ | Инв.№ дубл. | Подп. и дата

Формат	Зона	Поз.	Обозначение	Наименование	Кол.	Примечание
				Документация		
А4			1ПВ10. 04. 00. 00 СБ	Сборочный чертеж		
				Стандартные изделия		
		1		Звено R1- 10.0		
				ГОСТ 25573-82	1	22,4кг
		2		Звено Рт 1-1,6		
				ГОСТ 25573-82	1	1,69кг
		3		Коуш 45		
				ГОСТ 2224-72	6	0,2 кг
		4		Скоба СА 16		
				ОСТ 5. 2312-79	3	0,51кг
		5		Зажим ЗК- 16		
				ТУ36 1839-75	3	0,96кг
				Материалы		
				Канат 15-Г-І-І-1764-(180)		
				ГОСТ 7668-80		
		6		L= 5350мм	1	2,72 кг
		7		L = 4900мм	2	3,98 кг

Изм.	Лист	N докум.	Подп.	Дата
Разраб.		Андреева		
Пров.		Кузьменко		
ГИП		Кузьменко		
Н.контр.		Панова		07.88
Утв.		Кузнецов		

1ПВ10. 04. 00. 00

Строп 3-х ветвевой Q=3т

Лит.	Лист.	Листов
		1

Гипронефтеспецмонтаж г. Москва

Инв.№ подл. | Подп. и дата | Взам. инв.№ | Инв.№ дубл. | Подп. и дата

1ПВ10.04.00.00СБ

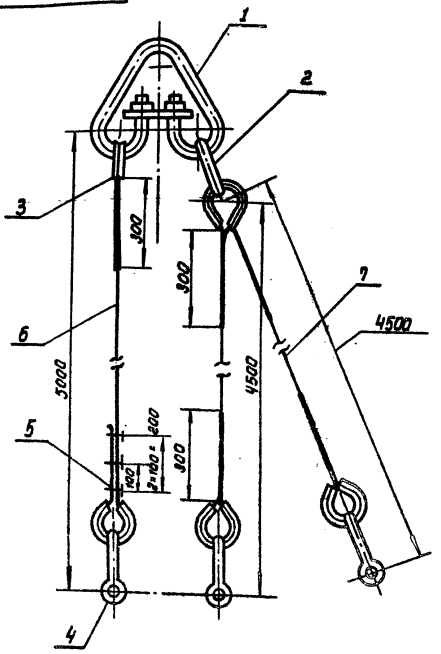

Изм.	Лист	N докум.	Подп.	Дата
Разраб.		Андреева		
Пров.		Кузьменко		
Т.контр.				
Утв.		Кузьменко		
Н.контр.		Панова		07.88
Утв.		Кузнецов		

1ПВ10. 04. 00. 00 СБ.

Строп 3-х ветвевой Q=3т Сборочный чертеж

Лит	Масса	Масштаб
	32.46	1:10
Лист	Листов 1	

Гипронефтеспецмонтаж г. Москва

Инв.№ подл. | Подп. и дата | Взам. инв.№ | Инв.№ дубл. | Подп. и дата

15-1307.02.00.00СБ

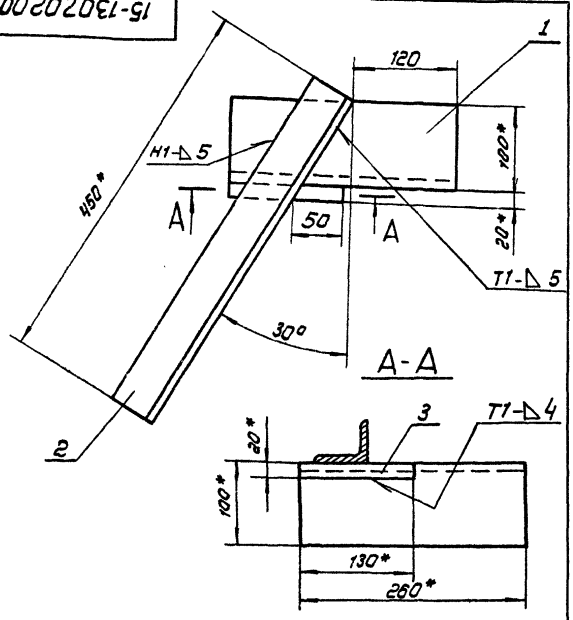

1. Сварные швы по ГОСТ 5264-80. Электроды типа Э42-А ГОСТ 9467-75.
2. Н16; h16; ± IT16/2
3. Шероховатость поверхностей реза для деталей Б4- 25
4. * Размеры для справок

Изм.	Лист	N докум.	Подп.	Дата
Разраб.		Алферова		
Пров.		Кузнецова		
Т.контр.				
ГИП		Кузнецова		
Н.контр.		Панова		05.88
Утв.		Кузнецов		

15-1307.02.00.00 СБ

Ловитель
Сборочный чертеж

Лит	Масса	Масштаб
	6,0	1:4
Лист	Листов 1	

Гипронефтеспецмонтаж г. Москва

Инв.№ подл. | Подп. и дата | Взам.инв.№ | Инв.№ дубл. | Подп. и дата

Поз.	Обозначение	Наименование	Кол.	Примечание
		Документация		
А3	15-1307.02.00.00.СБ	Сборочный чертеж		
		Детали		
Б4	1 15-1307.02.00.01.	Опора		
		Уголок 100×100×8-В ГОСТ 8509-86 ВСт3кп2-1 ГОСТ 535-79		
		L = 260мм	1	3,2 кг
Б4	2 15-1307.02.00.02	Косынка		
		Уголок 63×63×5-В ГОСТ 8509-86 ВСт3кп2-1 ГОСТ 535-79		
		L = 450мм	1	2,2 кг
Б4	3 15-1307.02.00.03	Брусок		
		Квадрат 20-В ГОСТ 2591-71 ВСт3кп2-1 ГОСТ 535-79		
		L = 130мм	1	0,5 кг

Инв.№ подл. | Подп. и дата | Взам.инв.№ | Инв.№ дубл. | Подп. и дата

Изм.	Лист	N докум.	Подп.	Дата
Разраб.		Алферова		
Пров.		Кузнецова		
ГИП		Кузнецова		
Н.контр.		Панова		05.88
Утв.		Кузнецов		

15-13.07.02.00.00

Ловитель

Лит.	Лист	Листов
		1

Гипронефтеспецмонтаж г. Москва.

ПВ5.52.00.00.СБ

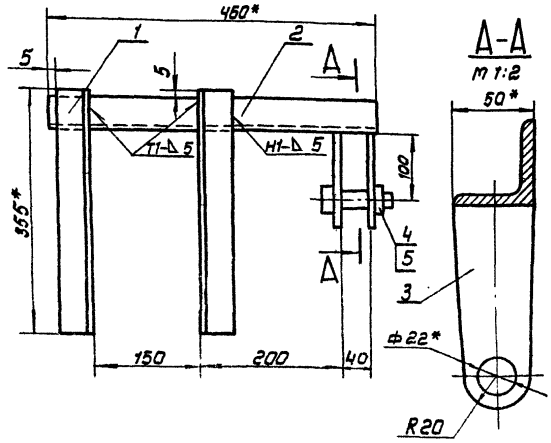

1. Сварные швы по ГОСТ 5264-80
   Электроды типа Э42А ГОСТ 9467-75.
2. Н16; h16; ± IT16/2
3. Шероховатость поверхностей реза для деталей Б4- 25
4. * Размеры для справок.

Изм.	Лист	N докум.	Подп.	Дата
Разраб.		Алферова		
Пров.		Кузнецова		
Т.контр.				
ГИП		Кузнецова		
Н.контр.		Панова		05.88
Утв.		Кузнецов		

ПВ5.52.00.00 СБ

Скоба для навешивания блока
Сборочный чертеж

Лит	Масса	Масштаб
	50	1:2
Лист	Листов	

Гипронефтеспецмонтаж г. Москва

Инв.№ подл. | Подп. и дата | Взам.инв.№ | Инв.№ дубл. | Подп. и дата

Формат	Зона	Поз.	Обозначение	Наименование	Кол.	Примечание
				Документация		
А4			ПВ5.52.00.00 СБ	Сборочный чертеж		
				Детали		
Б4		1	ПВ5.52.00.01	Уголок		
				Уголок 50×50×5-В ГОСТ 8509-86 ВСт3кп2-1 ГОСТ 535-79		
				L = 355 мм	2	1,3 кг
Б4		2	ПВ5.52.00.02	Уголок		
				Уголок 50×50×5-В ГОСТ 8509-86 ВСт3кп2-1 ГОСТ 535-79		
				L = 460 мм	1	1,7 кг
Б4		3	ПВ5.52.00.03	Щека	2	0,4 кг
				Стандартные изделия		
				Болт М20×75.58 ГОСТ 7798-70	1	
				Гайка М20 ГОСТ 5915-70	1	

Инв.№ подл. | Подп. и дата | Взам.инв.№ | Инв.№ дубл. | Подп. и дата

Изм.	Лист	N докум.	Подп.	Дата
Разраб.		Алферова		
Пров.		Кузнецова		
ГИП		Кузнецова		
Н.контр.		Панова		05.88
Утв.		Кузнецов		

ПВ5.52.00.00

Скоба для навешивания блока

Лит.	Лист	Листов
		1

Гипронефтеспецмонтаж г. Москва

Типовой проект 704-1-235.88 Альбом V

К5.0240.15.00.00СБ

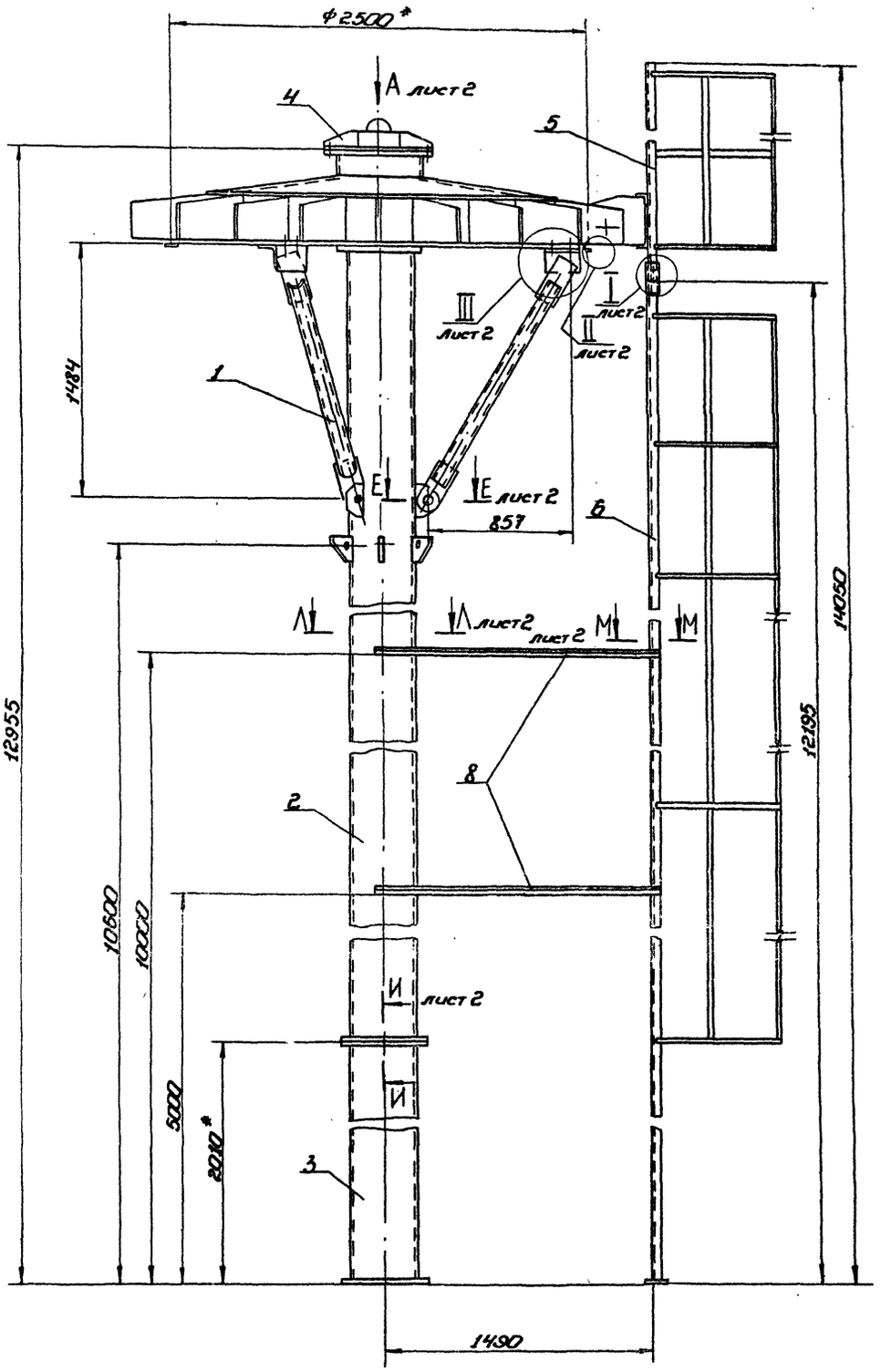

1. Сварные швы по ГОСТ 5264-80. Электроды типа Э-42А ГОСТ 946-75.
2. H14; h14; $\pm\frac{IT14}{2}$.
3. Шероховатость поверхностей реза для деталей 7 и 8 $\overset{50}{\nabla}$.
4.* Размеры для справок.

Изм.	Лист	№ докум.	Подп.	Дата	К5.0240.15.00.00СБ			
Разраб.		Горшков			Стойка монтажная Сборочный чертеж	Лит.	Масса	Масштаб
Пров.		Яшина					1941	1:20
Т. контр.						Лист 1	Листов 2	
ГИП		Кузнецова				Гипронефтеспец. монтаж г. Москва		
Н. контр.		Панова						
Утв.		Кузнецов						

Инв. № подл. | Подп. и дата | Взам. инв. № | Инв. № дубл. | Подп. и дата

Вид А
Лист 1

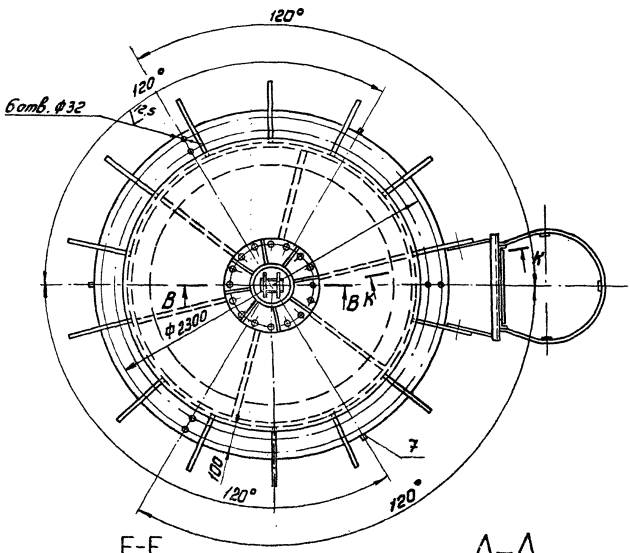

Т
М 1:2 лист 1

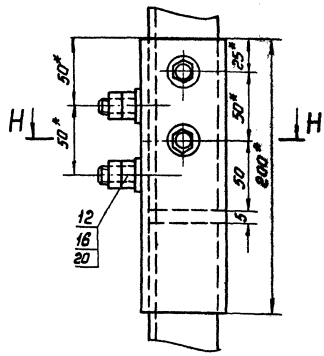

II
М 1:2 лист 1

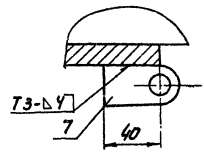

Е-Е
М 1:5 лист 1

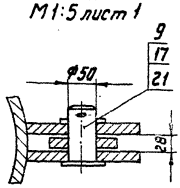

Л-Л
М 1:20 лист 1

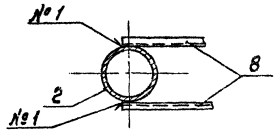

Н-Н
М 1:2

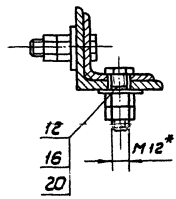

И-И
М 1:2 лист 1

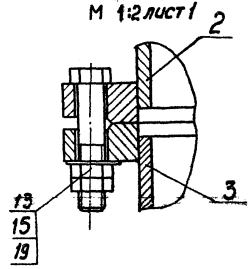

III
М 1:5 лист 1

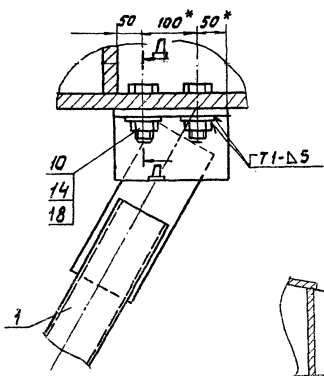

К-К
М 1:10

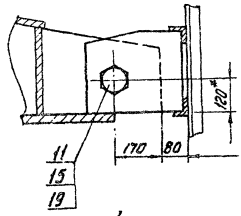

В-В
М 1:10

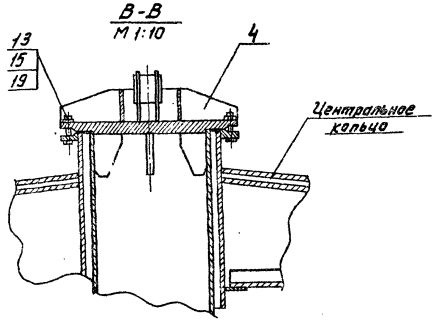

Д-Д
М 1:5

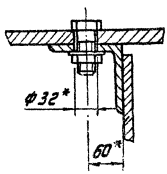

М'-М
лист 1 М 1:10

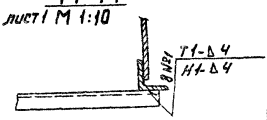

Типовой проект 704-1-235.88 Альбом V

Формат	Зона	Поз.	Обозначение	Наименование	Кол.	Примечание
				Документация		
А2			К5.0240.15.00.00 СБ	Сборочный чертеж		
				Сборочные единицы		
А4		1	К5.0240.15.01.00	Подкос	3	
А4		2	К5.0240.15.02.00	Стойка I	1	
А4		3	К5.0240.15.03.00	Стойка II	1	
А4		4	К5.0240.15.04.00	Оголовник	1	
А4		5	К5.0240.15.05.00	Лестница I	1	
А4		6	К5.0240.15.06.00	Лестница II	1	
				Детали		
А4		7	К5.0240.15.00.01	Кронштейн	3	
А4		8	К5.0240.15.00.02	Уголок		
				Уголок $\frac{Б\text{-}32\times32\times4\ ГОСТ\ 8509\text{-}86}{ВСТ3кп2\text{-}I\ ГОСТ\ 535\text{-}79}$		
				L = 1560мм	4	32кг

К5.0240.15.00.00

Стойка монтажная

Изм.	Лист	№ докум.	Подп.	Дата
Разраб.		Горшков		
Пров.		Яшина		
Гип				
Н.контр.		Панова		
Утв.				

Лит.	Лист	Листов
	1	2

Гипронефтеспецмонтаж г. Москва

Формат	Зона	Поз.	Обозначение	Наименование	Кол.	Примечание
				Стандартные изделия		
		9		Ось 22-50Х5×85×45ЦБ ГОСТ 9650-80	3	1.5кг
				Болт ГОСТ 7798-70		
		10		М30×60. 56.013	6	0.583кг
		11		М20×60. 56.013	2	0.22кг
		12		М12×40 56.013	8	0.05кг
		13		М20×110. 56.013	32	0.342кг
				Гайка ГОСТ 5916-70		
		14		М30. 6.013	6	0.224кг
		15		М20. 6.013	36	0.062кг
		16		М12 6.013	16	0.015кг
		17		Шайба 50.02.013 ГОСТ 9.649-78	3	0.082кг
				Шайба ГОСТ 11371-78		
		19		20.01.013	34	0.023кг
		20		12.01.013	8	0.006кг
		18		30.01.013	6	0.06кг
		21		Шплинт 8×60.002 ГОСТ 397-79	3	0.03кг

К5.0240.15.00.00.

Лист 2

Изм. | Лист | № докум. | Подп. | Дата

Инв. № подл. | Подп. и дата | Взам. инв. № | Инв. № дубл. | Подп. и дата

К5.0240.15.01.03

А (√)

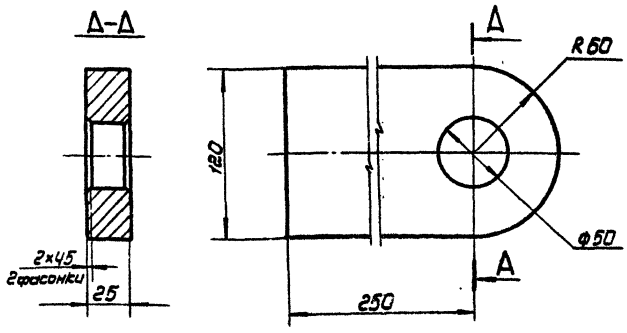

1. Неуказанные предельные отклонения размеров:

$H16;\ h16;\ \pm\frac{IT16}{2}$

К5.0240.15.01.03

Косынка

Изм.	Лист	№ докум.	Подп.	Дата
Разраб.		Горшков		
Пров.		Яшина		
Т.контр.				
ГИП		Кузнеченко		
Н.контр.		Панова		
Утв.		Кузнецов		

Лит.	Масса	Масштаб
	6,6кг	1:25

Лист | Листов

Полоса $\frac{525\times120\ ГОСТ\ 103\text{-}76}{ВСТ3кп2I\ ГОСТ\ 535\text{-}79}$

Гипронефтеспецмонтаж г. Москва

К5.0240.15.00.01

А (√)

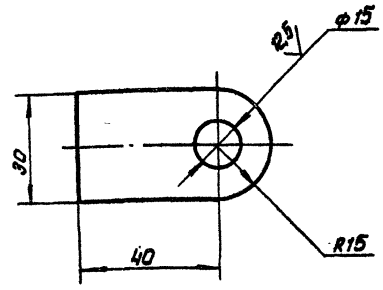

1. Неуказанные предельные отклонения размеров:

$H16;\ h16;\ \pm\frac{IT16}{2}$

К5.0240.15.00.01.

Кронштейн

Изм.	Лист	№ докум.	Подп.	Дата
Разраб.		Горшков		
Пров.		Яшина		
Т.контр.				
ГИП		Кузнеченко		
Н.контр.		Панова		
Утв.		Кузнецов		

Лит.	Масса	Масштаб
	0.11кг	1:1

Лист 1 | Листов 1

Полоса $\frac{610\times30\ ГОСТ\ 103\text{-}76}{ВСТ3кп2I\ ГОСТ\ 535\text{-}79}$

Гипронефтеспецмонтаж г. Москва

Типовой проект 704-1-235.88 Альбом V

К5.0240.15.01.00СБ

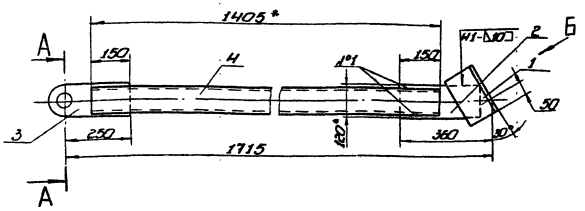

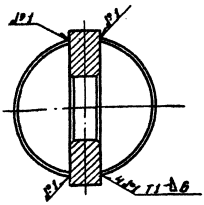

Вид Б повернуто
М1:5

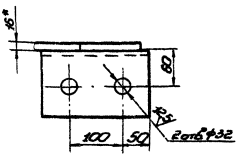

1. Сварные швы по ГОСТ 5264-80. Электроды типа Э42А ГОСТ 9467-75.
2. Н14; h14; ± $\frac{IT14}{2}$.
3. * Размеры для справок.
4. Шероховатость поверхностей реза для деталей 1,2,3,4- 50, остальных -∇.

					К5.0240.15.01.00СБ			
Изм.	Лист	№ докум.	Подп.	Дата	Подкос	Лит.	Масса	Масштаб
Разраб.	Горшков						36,2	1:10
Пров.	Яшина				Сборочный чертеж	Лист	Листов 1	
Т. контр.						Гипронефтеспецмонтаж г. Москва		
ГИП	Кузнецов							
Н. контр.	Панова							
Утв.	Кузнецов							

К5.0240.15.04.06

50 (√)

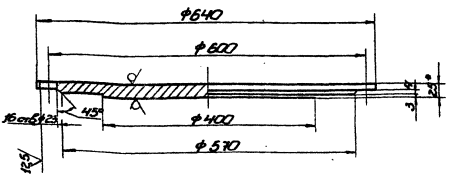

1. Н14; h14; ± $\frac{IT14}{2}$.
2. * Размер для справок.

					К5.0240.15.04.06			
Изм.	Лист	№ докум.	Подп.	Дата	Заглушка	Лит.	Масса	Масштаб
Разраб.	Горшков						54,00	1:50
Пров.	Яшина					Лист	Листов 1	
Т. контр.						Гипронефтеспецмонтаж г. Москва		
ГИП	Кузнецов							
Н. контр.	Панова							
Утв.	Кузнецов							

Формат	Зона	Поз.	Обозначение	Наименование	Кол.	Примеч.
				Документация		
А3			К5.0240.15.01.00СБ	Сборочный чертеж		
				Детали		
Б4		1	К5.0240.15.01.01	Уголок		
				Уголок Б-125×125×10 ГОСТ 8509-86 / ВСт3пс6-1 ГОСТ 535-79		
				L=200 мм	1	3,8 кг
Б4		2	К5.0240.15.01.02	Косынка		
				Полоса Б-16×120 ГОСТ 103-76 / ВСт3пс6-1 ГОСТ 535-57		
				L=300 мм	1	4,5 кг
А4		3	К5.0240.15.01.03	Косынка	1	
Б4		4	К5.0240.15.01.04	Подкос		
				Труба 108×6 ГОСТ 8732-78 / Б-10 ГОСТ 8731-74		
				L=1405 мм	1	21,2 кг

					К5.0240.15.01.00			
Изм.	Лист	№ докум.	Подп.	Дата	Подкос	Лит.	Лист	Листов 1
Разраб.	Горшков					Гипронефтеспецмонтаж г. Москва		
Пров.	Яшина							
ГИП	Кузнецов							
Н. контр.	Панова							
Утв.	Кузнецов							

Альбом V

Типовой проект 704-1-235.88

К5.0240.15.02.01

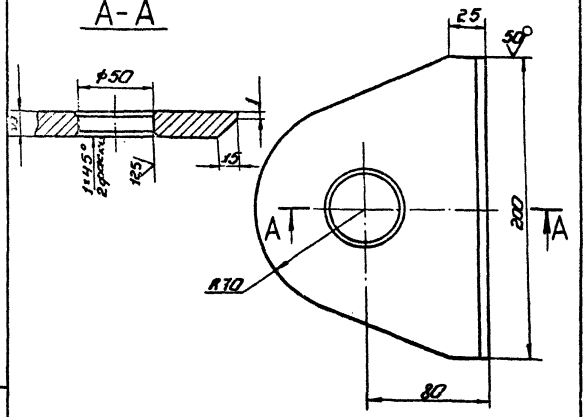

1. H14; $\pm\frac{IT14}{2}$.
2. * Размер для справок.

Изм.	Лист	№ докум.	Подп.	Дата	
Разраб.		Ушков			
Пров.		Ушко			
Т.контр.					
Н.контр.					
Утв.					

К5.0240.15.02.01

Ушко

Лит.	Масса	Масштаб
	2,8	1:2

Лист | Листов 1

Гипронефтеспецмонтаж г. Москва

Лист 6-16 ГОСТ 19903-74
Ст3 пс6 ГОСТ 14637-79

К5.0240.15.02.02

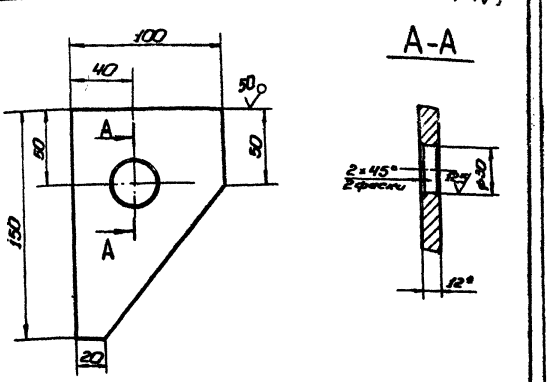

1. H14; $\pm\frac{IT14}{2}$.
2. * Размер для справок.

Изм.	Лист	№ докум.	Подп.	Дата	
Разраб.		Ушков			
Пров.		Ушко			
Т.контр.					
Н.контр.					
Утв.					

К5.0240.15.02.02

Кронштейн

Лит.	Масса	Масштаб
	1,0	1:2

Лист | Листов 1

Гипронефтеспецмонтаж г. Москва

Лист 6-12 ГОСТ 19903-74
Ст3 пс6-1 ГОСТ 14637-79

К5.0240.15.02.03

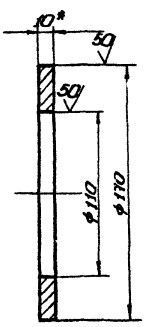

1. H14; h14; $\pm\frac{IT14}{2}$.
2. * Размер для справок.

Изм.	Лист	№ докум.	Подп.	Дата	
Разраб.		Ушков			
Пров.		Ушко			
Т.контр.					
Н.контр.					
Утв.					

К5.0240.15.02.03

Ограничитель

Лит.	Масса	Масштаб
	1,0	1:2

Лист | Листов 1

Гипронефтеспецмонтаж г. Москва

Лист 6-10 ГОСТ 19903-74
Ст3 кп2 ГОСТ 14637-79

Формат	Зона	Поз.	Обозначение	Наименование	Кол.	Примеч.
				Документация		
А3			К5.0240.15.02.00СБ	Сборочный чертеж		
				Детали		
А4		1	К5.0240.15.02.01	Ушко	6	
А4		2	К5.0240.15.02.02	Кронштейн	5	
А4		3	К5.0240.15.02.03	Ограничитель	2	
Б4		4	К5.0240.15.02.04	Направляющая		
				Уголок $\frac{Б\text{-}56\times56\times5\ ГОСТ\ 8509\text{-}86}{Ст3кп\ 2\text{-}Т\ ГОСТ\ 535\text{-}79}$		
				L=590 мм	4	25 кг
Б4		5	К5.0240.15.02.05	Затвор		
				Труба $\frac{108\times5\ ГОСТ\ 8732\text{-}78}{В\ 10\ ГОСТ\ 8731\text{-}74}$		
				L=450 мм	1	6,8 кг
Б4		6	К5.0240.15.02.06	Стойка		
				Труба $\frac{426\times10\ ГОСТ\ 8732\text{-}78}{В\text{-}10\ ГОСТ\ 8731\text{-}74}$		
				L=10935 мм	1	1122 кг
				Стандартные изделия		
		7		Фланец 1-400-6 ст 25		
				ГОСТ 12820-80	1	15,2 кг

Изм.	Лист	№ докум.	Подп.	Дата	
Разраб.		Ушков			
Пров.		Ушко			
Т.контр.					
Н.контр.		Пучков			
Утв.		Кузнецов			

К5.0240.15.02.00

Стойка I

Лит.	Лист	Листов
		1

Гипронефтеспецмонтаж г. Москва

Типовой проект 704-1-235.88 Альбом V

К5.0240.15.03.00СБ

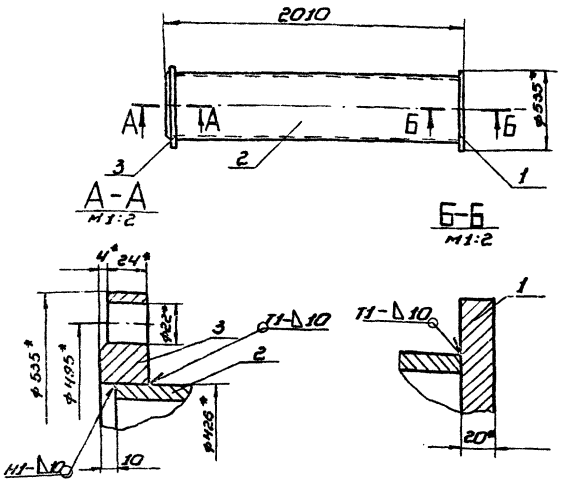

1. Сварные швы по ГОСТ 5264-80. Электроды типа Э-42А ГОСТ 9467-75.
2. Н14; h14; ± $\frac{IT14}{2}$
3. * Размеры для справок.
4. Шероховатость поверхностей реза для дет. 1,2 50/ остальное

К5.0240.15.03.00СБ			
Стойка II	Лит.	Масса	Масштаб
		254	1:20
Сборочный чертеж	Лист	Листов 1	
	Гипронефтеспецмонтаж г. Москва		

62

Формат	Зона	Поз.	Обозначение	Наименование	Кол.	Примеч.
				Документация		
А4			К5.0240.15.03.00СБ	Сборочный чертеж		
				Детали		
Б4		1	К5.0240.15.03.01	Основание		
				Лист 6-20 ГОСТ 19903-74 / 8 Ст3 кп 2 ГОСТ 14637-79		
				ф 535 мм	1	35,3кг
Б4		2	К5.0240.15.03.02	Стойка		
				Труба 426×10 ГОСТ 8732-78 / 8 10 ГОСТ 8731-74		
				L=1980 мм	1	204кг
				Стандартные изделия		
		3		Фланец 1-400-6 ст. 25		
				ГОСТ 12820-80	1	15,2кг

Изм.	Лист	№ докум.	Подп.	Дата
Разраб.		Горшков		
Пров.		Яшина		
ГИП		Кузнецова		
Н.контр.		Панова		
Утв.		Кузнецов		

К5.0240.15.03.00

Стойка II

Лит.	Лист	Листов
		1

Гипронефтеспецмонтаж г. Москва

К5.0240.15.02.00СБ

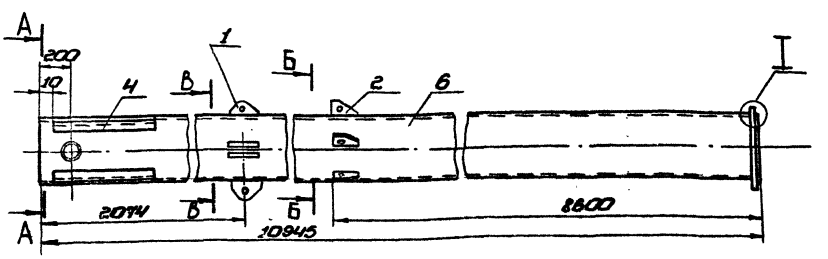

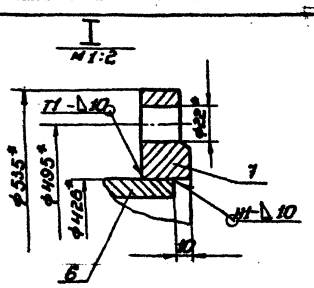

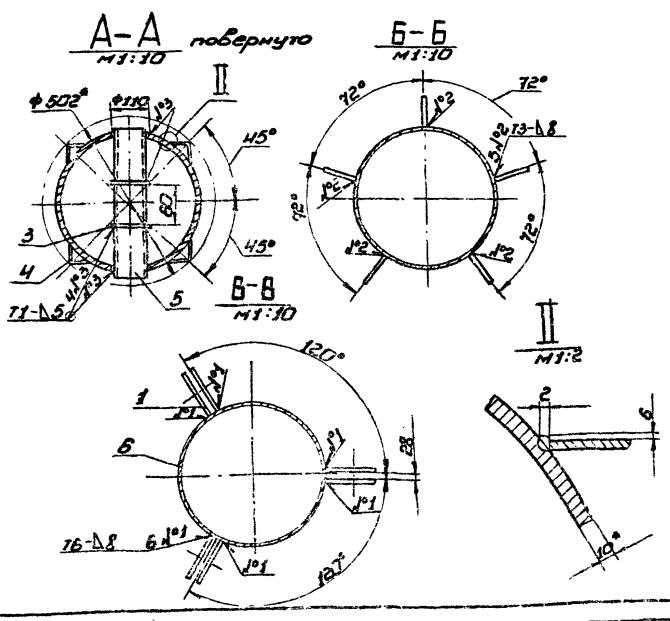

1. Сварные швы по ГОСТ 5264-80. Электроды типа Э-42А ГОСТ 9467-75.
2. Н-14; ± $\frac{IT14}{2}$
3. Шероховатость поверхностей реза для деталей 4, 5, 6 50/, остальных
4. * Размеры для справок.

К5.0240.15.02.00СБ			
Стойка I	Лит.	Масса	Масштаб
		1297	1:20
Сборочный чертеж	Лист	Листов 1	
	Гипронефтеспецмонтаж г. Москва		

Изм.	Лист	№ докум.	Подп.	Дата
Разраб.		Горшков		
Пров.		Яшина		
ГИП		Кузнецова		
Н.контр.		Панова		
Утв.		Кузнецов		

Типовой проект 704-1-235.88 Альбом V

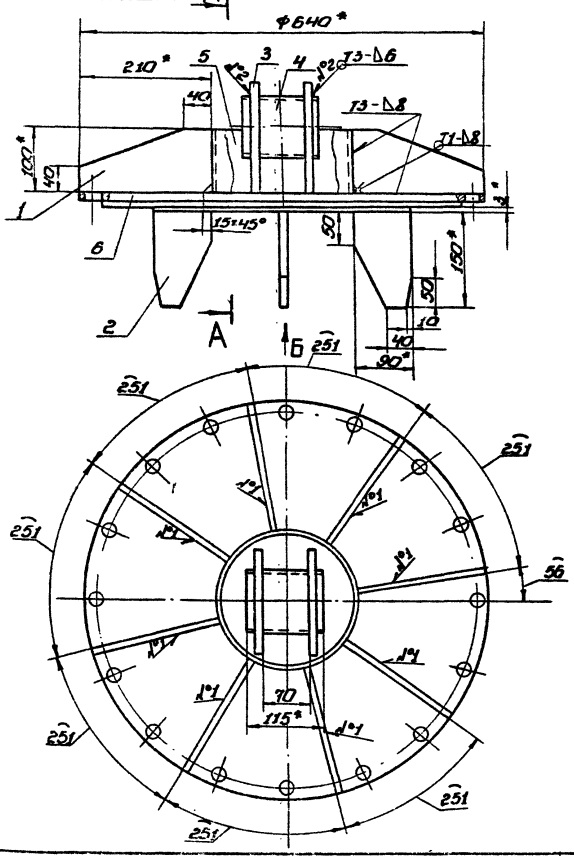

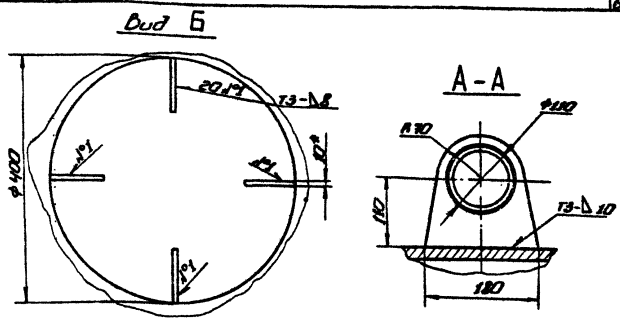

1. Сварные швы по ГОСТ 5264-80. Электроды типа Э42А ГОСТ 9467-75.
2. H14; h14; ±$\frac{IT14}{2}$.
3. * Размеры для справок.
4. Шероховатость поверхностей реза деталей 64 50, остальных ∇.

					К5.0240.15.04.00СБ			
Изм.	Лист	№ докум.	Подп.	Дата	Оголовник	Лит.	Масса	Масштаб
Разраб.		Горшков					77.4	1:5
Пров.		Яшина			Сборочный чертеж	Лист	Листов 1	
Т.контр.						Гипронефтеспецмонтаж г. Москва		
ГИП		Кузьменко						
Н.контр.		Панова						
Утв.		Кузнецов						

Формат	Зона	Поз.	Обозначение	Наименование	Кол.	Примеч.
А4		6	К5.0240.15.04.06	Заглушка	1	

Изм.	Лист	№ докум.	Подп.	Дата	К5.0240.15.04.00	Лист 2

Формат	Зона	Поз.	Обозначение	Наименование	Кол.	Примеч.
				Документация		
А3			К5.0240.15.04.00СБ	Сборочный чертеж		
				Детали		
Б4		1	К5.0240.15.04.01	Ребро		
				Лист $\frac{Б-10\ ГОСТ\ 19903-74}{ВСт3кп2\ ГОСТ\ 535-79}$		
				100×210	8	1,2кг
Б4		2	К5.0240.15.04.02	Направляющая		
				Лист $\frac{Б-10\ ГОСТ\ 19903-74}{ВСт3кп2\ ГОСТ\ 14637-79}$		
				90×150	4	0,9кг
Б4		3	К5.0240.15.04.03	Щека		
				Лист $\frac{Б-16\ ГОСТ\ 19903-74}{ВСт3пс6\ ГОСТ\ 14637-79}$		
				180×180	2	2кг
Б4		4	К5.0240.15.04.04	Захват		
				Труба $\frac{108×6\ ГОСТ\ 8732-78}{В\ 10\ ГОСТ\ 8731-74}$		
				L = 115мм	1	1,75кг
Б4		5	К5.0240.15.04.05	Труба		
				Труба $\frac{219×8\ ГОСТ\ 8732-78}{В\ 10\ ГОСТ\ 8731-74}$		
				L = 100мм	1	4,2кг

					К5.0240.15.04.00			
Изм.	Лист	№ докум.	Подп.	Дата	Оголовник	Лит.	Лист 1	Листов 2
Разраб.		Горшков				Гипронефтеспецмонтаж г. Москва		
Пров.		Яшина						
ГИП		Кузьменко						
Н.контр.		Панова						
Утв.		Кузнецов						

Подп. и дата | Взам. инв. № | Инв. № дубл. | Подп. и дата | Инв. № подл.

К5.0240.15.05.00СБ

Типовой проект 704-1-235.88 Альбом V

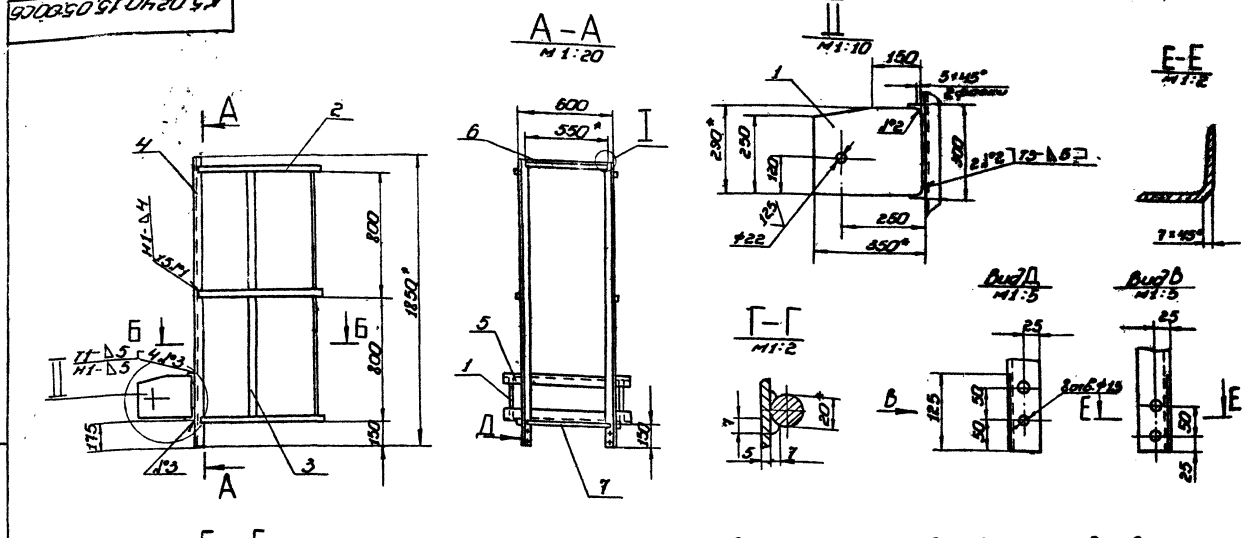

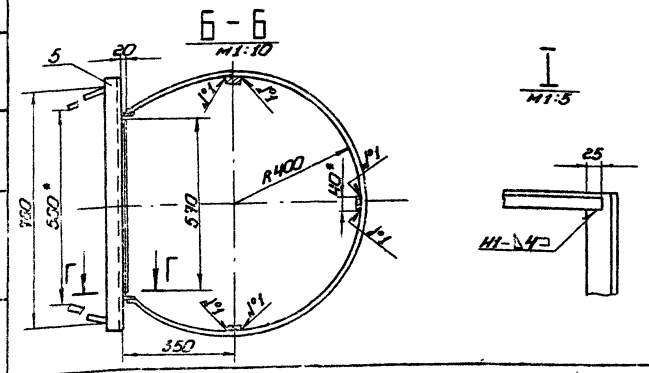

1. Сварные швы по ГОСТ 5264-80. Электроды сварочные типа Э42А ГОСТ 9467-75.
2. H14; h14; $\pm\frac{IT14}{2}$.
3. * Размеры для справок.
4. Шероховатость поверхностей реза дет. 50, остальное ∇

Изм.	Лист	№ докум.	Подп.	Дата	К5.0240.15.05.00СБ			
Разраб.		Горшков			Лестница I	Лит.	Масса	Масштаб
Пров.		Яшина			Сборочный чертеж		60	1:20
Т.контр.						Лист	Листов 1	
ГИП		Кузнецова				Гипронефтеспецмонтаж г. Москва		
Н.контр.		Панова						
Утв.		Кузнецов						

Формат	Зона	Поз.	Обозначение	Наименование	Кол.	Примеч.
				Документация		
А3			К5.0240.15.05.00СБ	Сборочный чертеж		
				Детали		
Б4		1	К5.0240.15.05.01	Кронштейн		
				Лист Б-16 ГОСТ 19903-74 / ВСт3пс6 ГОСТ 14637-79		
				290×350	2	12,5кг
Б4		2	К5.0240.15.05.02	Ограждение		
				Полоса 64×40 ГОСТ 103-76 / ВСт3кп2 ГОСТ 535-79		
				L=2050 мм	3	2,6кг
Б4		3	К5.0240.15.05.03	Ограждение		
				Полоса 64×40 ГОСТ 103-76 / ВСт3кп2 ГОСТ 535-79		
				L=1640 мм	3	2,0кг
Б4		4	К5.0240.15.05.04	Стойка		
				Уголок Б-50×50×5 ГОСТ 8509-86 / ВСт3кп2-I ГОСТ 535-79		
				L=1850 мм	2	7,0кг
Б4		5	К5.0240.15.05.05	Уголок		
				Уголок Б-50×50×5 ГОСТ 8509-86 / ВСт3кп2-I ГОСТ 535-79		
				L=800 мм	2	3кг

Изм.	Лист	№ докум.	Подп.	Дата	К5.0240.15.05.00			
Разраб.		Горшков			Лестница I	Лит.	Лист	Листов
Пров.		Яшина					1	2
ГИП		Кузнецова				Гипронефтеспецмонтаж г. Москва		
Н.контр.		Панова						
Утв.		Кузнецов						

Изм.	Лист	№ докум.	Подп.	Дата	К5.0240.15.05.00	Лист 2

Инв. № подл. | Подп. и дата | Взам. инв. № | Инв. № дубл. | Подп. и дата

К5.0240.15.06.00СБ

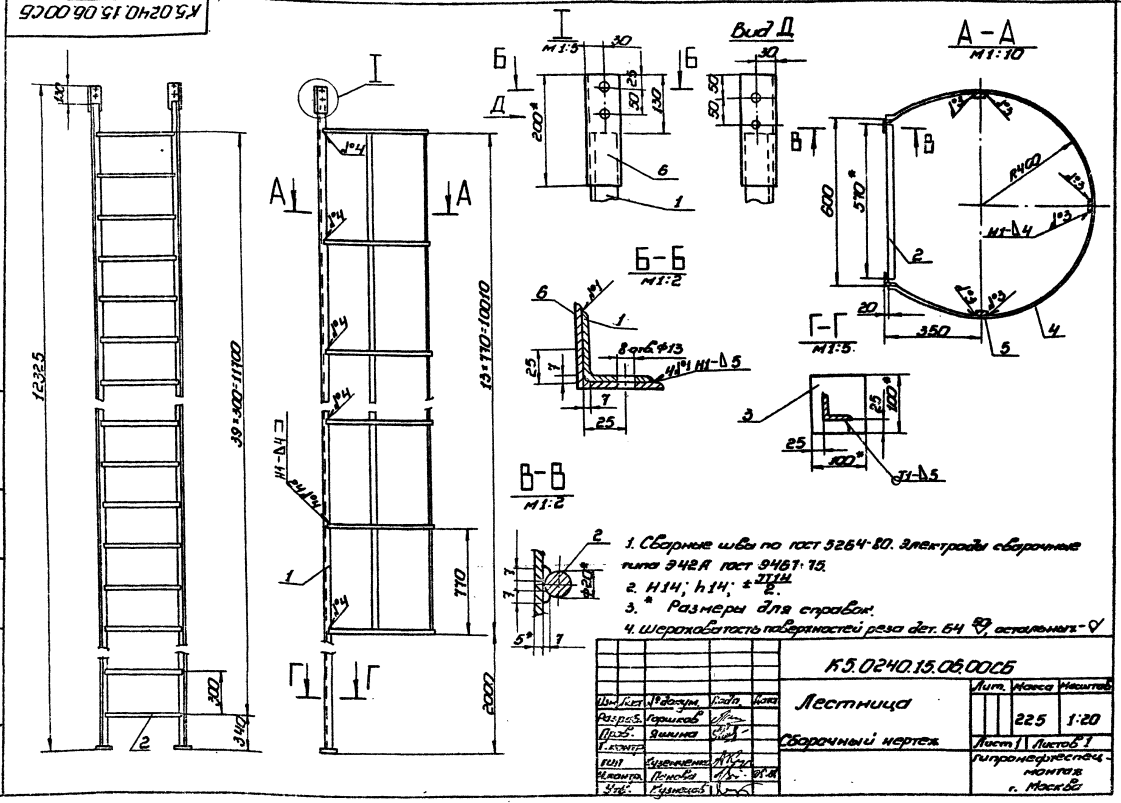

Изм.	Лист	№ докум.	Подп.	Дата	К5.0240.15.06.00СБ		
Разраб.		Гаршков			Лестница	Лит.	Масса	Масштаб
Пров.		Ямина					225	1:20
Т.контр.					Сборочный чертеж	Лист 1	Листов 1	
ГИП		Чувенкина				Гипронефтеспецмонтаж г. Москва		
Н.контр.		Попова						
Нач.		Кузнецов						

Инв.№ подл. | Подп. и дата | Взам.инв.№ | Инв.№ дубл. | Подп. и дата

Формат	Зона	Поз.	Обозначение	Наименование	Кол.	Примеч.
		5	К5.0240.15.06.05	Накладка		
				Уголок 63х63х5 гост 8509-86 Ст3кп2-1 гост 535-79		
				L = 200 мм	2	1кг

К5.0240.15.06.00

Лист 2

Инв.№ подл. | Подп. и дата | Взам.инв.№ | Инв.№ дубл. | Подп. и дата

Формат	Зона	Поз.	Обозначение	Наименование	Кол.	Примеч.
				Документация		
А3			К5.0240.15.06.00СБ	Сборочный чертеж		
				Детали		
Б4		1	К5.0240.15.06.01	Стойка		
				Уголок Б-50х50х5 гост 8509-86 Ст3кп2-1 гост 535-79		
				L = 12195 мм	2	49,5кг
Б4		2	К5.0240.15.06.02	Перекладина		
				Круг Ø20 гост 2590-71 Ст3кп2-1 гост 535-79		
				L = 510 мм	40	1,40кг
Б4		3	К5.0240.15.06.03	Плита		
				Полоса Б-10х100 гост 103-76 Ст3кп2-1 гост 535-79		
				L = 100 мм	2	0,8кг
Б4		4	К5.0240.15.06.04	Ограждение		
				Полоса Б4х40 гост 103-76 Ст3кп2-1 гост 535-79		
				L = 2050 мм	14	2,6кг
Б4		5	К5.0240.15.06.05	Ограждение		
				Полоса Б4х40 гост 103-76 Ст3кп2-1 гост 535-79		
				L = 10090 мм	3	12,5кг

Изм.	Кол.	№ докум.	Подп.	Дата	К5.0240.15.06.00		
Разраб.		Гаршков			Лестница II	Лит.	Лист 1	Листов 2
Пров.		Ямина				Гипронефтеспецмонтаж г. Москва		
ГИП		Чувенкина						
Н.контр.		Попова						
Нач.		Кузнецов						

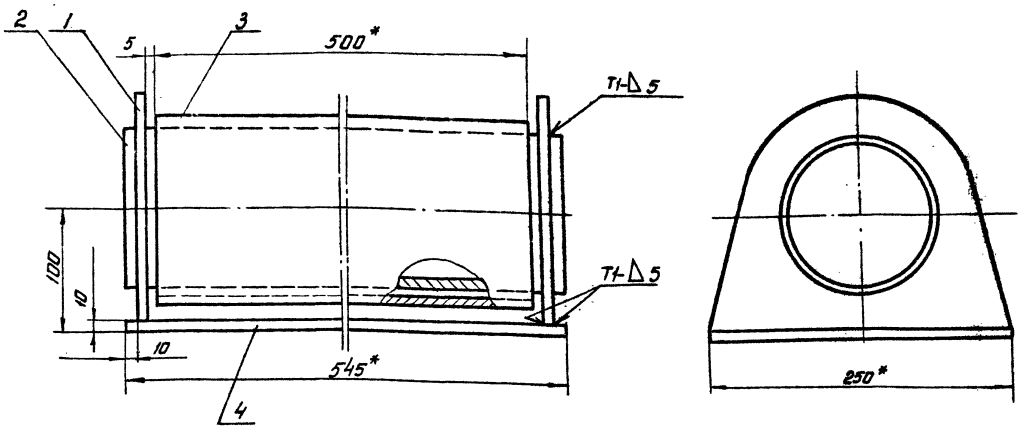

1. Сварные швы по ГОСТ 5264-80.
   Электроды сварочные типа Э42А ГОСТ 9467-75.
2. H16; h16; $\pm\frac{JT16}{2}$
3. Шероховатость поверхностей реза для деталей Б4-$^{25}\sqrt{}$
4* Размеры для справок.

Изм.	Лист	№ докум.	Подп.	Дата	ПВС 5.50.00.00 СБ	Лит.	Масса	Масштаб
Разраб.		Яшина			Ропик поддерживающий		47.0	1:2,5
Пров.					Сборочный чертеж	Лист	Листов 1	
Т.контр.						Гипронефтеспецмонтаж г. Москва		
ГИП		Кузнецова						
Н.контр.		Панова		05.81				
Утв.		Кузнецов						

Типовой проект 704-1-235.86 Альбом V

Инв. № подл. | Подп. и дата | Взам. инв. № | Инв. № дубл. | Подп. и дата

Поз.	Зона	Поз.	Обозначение	Наименование	Кол.	Примечание
				Документация		
А2			ПВС 5.50.00.00 СБ	Сборочный чертеж		
				Детали		
Б4		1	ПВС 5.50.00.01	Скоба	2	
Б4		2	ПВС 5.50.00.02	Труба		
				Труба $\frac{133\times8\ ГОСТ\ 8732-78}{В10\ ГОСТ\ 8731-74}$		
				L = 545 мм	1	12,45 кг
Б4		3	ПВС 5.50.00.03	Труба		
				Труба $\frac{159\times10\ ГОСТ\ 8732-78}{В10\ ГОСТ\ 8731-74}$		
				L = 500 мм	1	18,5 кг
Б4		4	ПВС 5.50.00.04	Основание		
				Лист $\frac{Б-10\ ГОСТ\ 19903-74}{ВСт3пс5\ ГОСТ\ 14637-79}$		
				250×545	1	10,0 кг

Изм.	Лист	№ докум.	Подп.	Дата	ПВС 5.50.00.00	Лит.	Лист	Листов
Разраб.		Яшина			Ропик поддерживающий			1
Пров.						Гипронефтеспецмонтаж г. Москва		
Т.контр.								
ГИП		Кузнецова						
Н.контр.		Панова		05.81				
Утв.		Кузнецов						

gost.e-ecolog.ru

ПВС 5.50.00.01

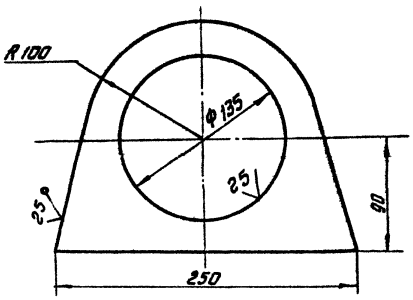

Неуказанные предельные отклонения размеров:
H16; h16; $\pm\frac{JT16}{2}$

Изм.	Лист	№ докум.	Подп.	Дата	ПВС 5.50.00.01	Лит.	Масса	Масштаб
Разраб.		Яшина			Скоба		3,0	1:2,5
Пров.						Лист	Листов 1	
Т.контр.						Гипронефтеспецмонтаж г. Москва		
ГИП		Кузнецова						
Н.контр.		Панова		05.81				
Утв.		Кузнецов						

Инв. № подл. | Подп. и дата | Взам. инв. № | Инв. № дубл. | Подп. и дата