УДК 621.643.413:629.7.063.6

Группа Д15

ОТРАСЛЕВОЙ СТАНДАРТ

МУФТЫ
Конструкция и размеры

ОСТ 1 11469-75

На 4 страницах

Введен впервые

Проверено в 1985 г.

Распоряжением Министерства от 2 января 1975 г. № 087-16

срок введения установлен с 1 января 1976 г.

Несоблюдение стандарта преследуется по закону

1. Настоящий стандарт распространяется на муфты для законцовок трубопроводов.

№ изм. 1 2
№ изв. 6630 10045
№ дубликата
№ подлинника 2262
И И

Издание официальное ГР 4006 от 13.01.75 Перепечатка воспрещена

gost.e-ecolog.ru

2. Конструкция и размеры муфт должны соответствовать указанным на чертеже и в таблице.

Rz 20 / (√)

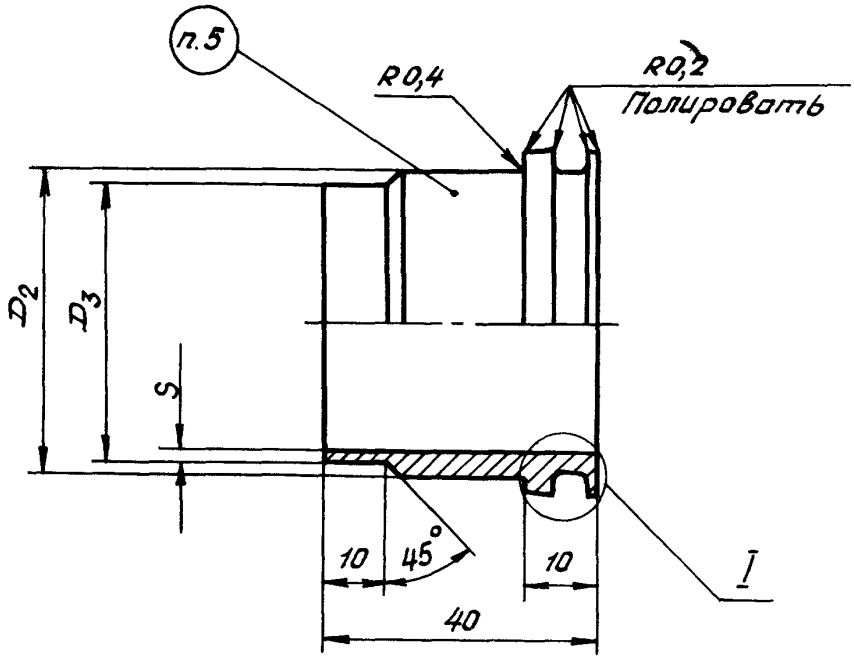

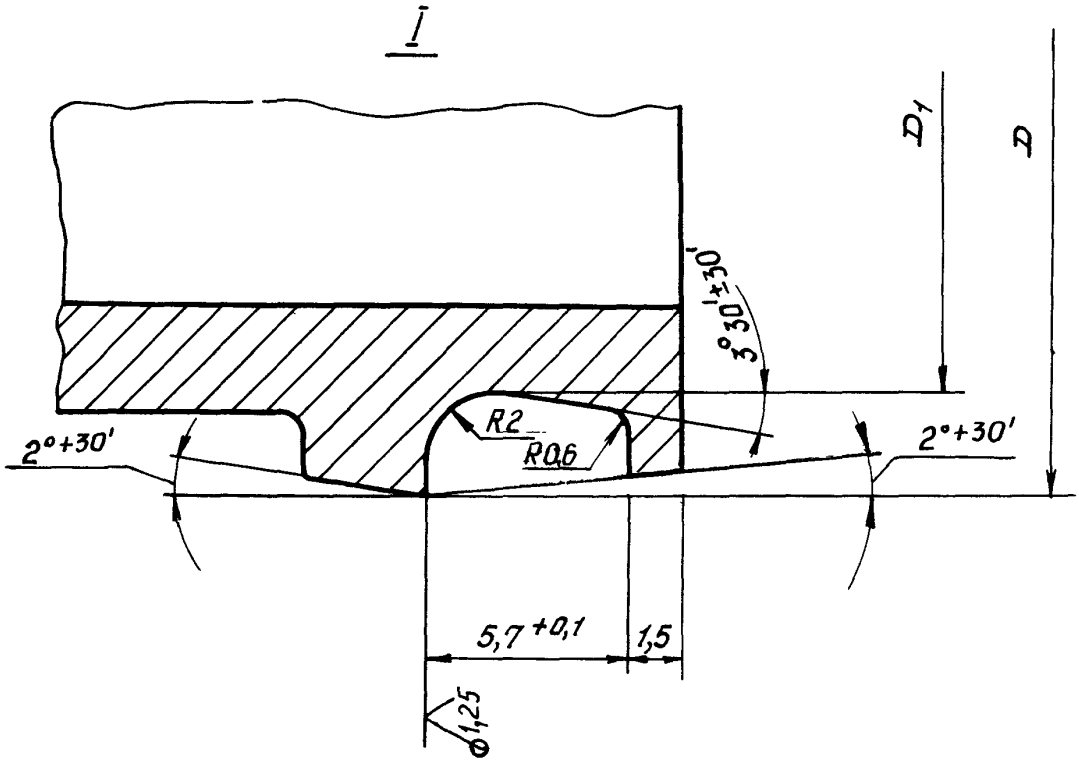

Инв. № дубликата
Инв. № подлинника
2262
Лит.изм. 2
№ изв. 10045

Размеры, мм

Наружный диаметр трубопровода $D_н^*$	D	D_1	D_2	D_3	S	Масса 1000 шт., кг
	Поле допуска					
	$d11$	$h8$	$h11$			
80	89,9	82,6	85	80	1,0	85,3
					1,5	88,9
					2,0	92,4
90	99,9	92,6	95	90	1,0	96,1
					1,5	100,0
					2,0	103,8
100	109,9	102,6	105	100	1,0	107,7
					1,5	112,0
					2,0	116,3

*Размер для справок.

3. Материал: алюминиевый сплав АМг3 по ГОСТ 21488-76, ГОСТ 18482-79.

4. Неуказанные предельные отклонения размеров, формы и расположения поверхностей - по ОСТ 1 00022-80.

5. Маркировать значение $D_н$ краской (при контакте с топливом - электрохимическим методом), шрифт ПО-3 по ГОСТ 2930-62.

6. Клеймить окончательную приемку на бирке.

7. Технические условия - по ОСТ 1 00514-71.

Пример наименования и обозначения муфты для трубопровода с диаметром $D_н$ = 80 мм и толщиной S = 1,0 мм:

Муфта 80-1-ОСТ 1 11469-75

№ изм. 1 6630
№ изв. 2 10045
Инв. № дубликата
Инв. № подлинника 2262

ЛИСТ РЕГИСТРАЦИИ ИЗМЕНЕНИЙ

№ изм.	Номера страниц				Номер "Изв. об изм."	Подпись	Дата	Срок введения изменения
	измененных	замененных	новых	аннулированных				
1					6630			
2					10045			

Инв. № ...ликата

Инв. № ...линника

2262

gost.e-ecolog.ru