УДК 621.643-238.7:629.7.063.6

Группа Д15

ОТРАСЛЕВОЙ СТАНДАРТ

ПОЛУКОЛЬЦА
Конструкция и размеры

ОСТ 1 11474-75

На 3 страницах

Введен впервые

Проверено в 1985 г.

Распоряжением Министерства **от** 2 января 1975 г. **№** 087-16

срок введения установлен с 1 января 1976 г.

Несоблюдение стандарта преследуется по закону

1. Настоящий стандарт распространяется на полукольца для колец.

Издание официальное ГР 4011 от 13.01.75 **Перепечатка воспрещена**

Инв. № дубликата 2267
Инв. № подлинника
Лит.изм. 1 2
№ изв. 6630 10045
gost.e-ecolog.ru

2. Конструкция и размеры полуколец должны соответствовать указанным на чертеже и в таблице.

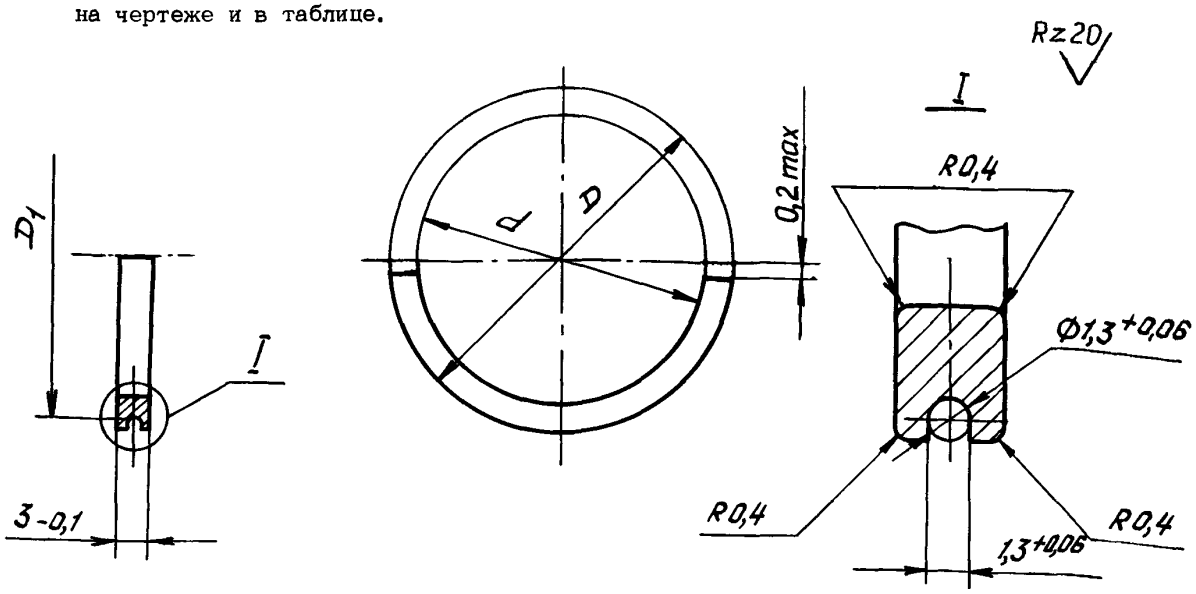

Размеры, мм

Наружный диаметр трубопровода $D_н^*$	D	D_1	d	Масса 1000 шт., кг
	Поле допуска			
	h8		H11	
25	37,2	34,6	30	1,35
28	40,2	37,6	33	1,47
32	43,2	40,6	37	1,39
36	50,2	47,6	41	2,50
38			43	1,84

3. Материал: алюминиевый сплав Д16Т по ГОСТ 21488-76, ГОСТ 18482-79.

4. Неуказанные предельные отклонения размеров, формы и расположения поверхностей - по ОСТ 1 00022-80.

5. Покрытие: Ан.окс.нкр**.

6. Маркировать обозначение и клеймить окончательную приемку на бирке.

7. Технические условия - по ОСТ 1 00514-71.

Пример наименования и обозначения полукольца для трубопровода с $D_н = 25$ мм:

Полукольцо 25-ОСТ 1 11474-75

*Размер для справок.

**По действующему отраслевому документу.

№ изм. 1 6630 2 10045
№ изв.
Инв. № дубликата 2267
Инв. № подлинника

ЛИСТ РЕГИСТРАЦИИ ИЗМЕНЕНИЙ

№ изм.	Номера страниц				Номер "Изв. об изм."	Подпись	Дата	Срок введения изменения
	измененных	замененных	новых	аннулированных				
1					6630			
2					10045			

Инв. № дубл. 2267
Инв. № подл.
gost.e-ecolog.ru