УДК 621.643-238.7:629.7.063.6 Группа Д15

ОТРАСЛЕВОЙ СТАНДАРТ

ОСТ 1 11472-75

КОЛЬЦА
Конструкция и размеры

На 4 страницах

Введен впервые

Проверено в 1985 г.

Распоряжением Министерства от 2 января 1975 г. № 087-16

срок введения установлен с 1 января 1976 г.

Несоблюдение стандарта преследуется по закону

1. Настоящий стандарт распространяется на кольца для ограниченно-подвижных соединений трубопроводов и трубопроводов с агрегатами.

№ изм.	№ изв.	№ дубликата	№ подлинника
1	6630		2265
2	10045		

...е официальное ГР 4009 от 13.01.75

Перепечатка воспрещена

gost.e-ecolog.ru

2. Конструкция и размеры колец должны соответствовать указанным на чертеже и в таблице.

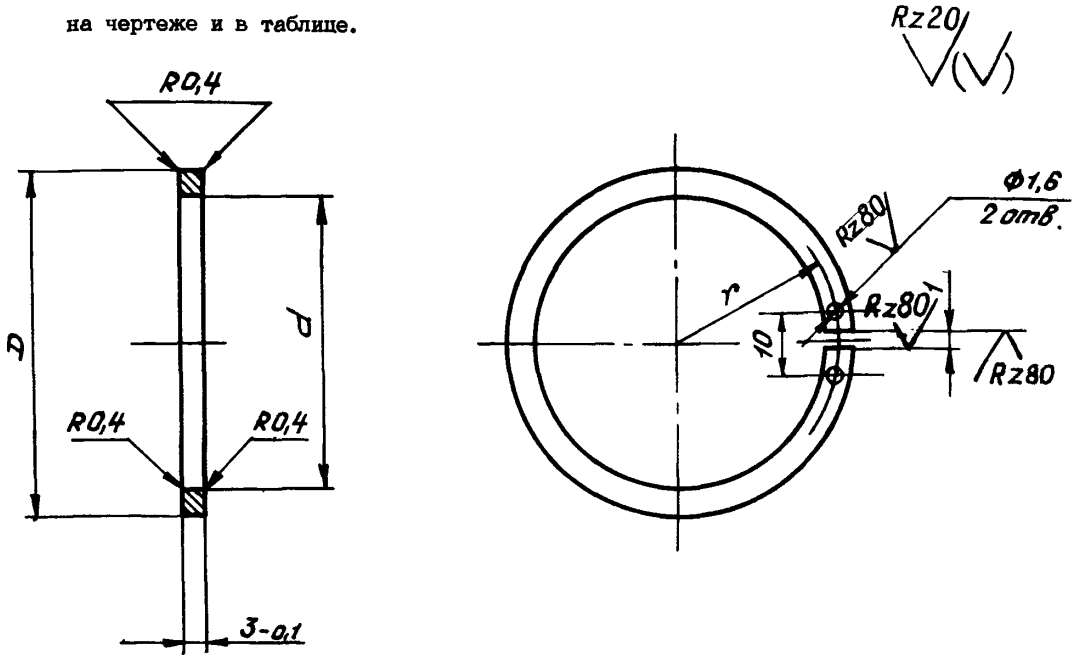

Размеры, мм

Наружный диаметр трубопровода $D_н$*	Применяемость	D Поле допуска h8	d Поле допуска H11	r Пред. откл. ±0,1	Масса 1000 шт., кг
40		54,2	46	25,0	5,40
45		58,2	51	27,3	5,05
50		66,2	56	30,6	8,30
56		70,2	62	33,0	7,20
63		78,2	69	36,8	9,00
70		83,2	76	39,8	7,20
80		93,2	86	44,8	8,30
90		103,2	96	49,8	9,35
100		113,2	105,5	54,8	10,80

3. Материал: алюминиевый сплав Д16Т по ГОСТ 21488-76, ГОСТ 18482-79.

4. Неуказанные предельные отклонения размеров, формы и расположения поверхностей - по ОСТ 1 00022-80.

5. Покрытие: Ан.окс.нкр**.

6. Маркировать обозначение и клеймить окончательную приемку на бирке.

7. Технические условия - по ОСТ 1 00514-71.

---

*Размеры для справок.

**По действующему отраслевому документу.

Инв. № дубликата | 2265
Инв. № подлинника
Лит.изм. | 1 | 6630
№ изв. | 2 | 10045

Пример наименования и обозначения кольца для трубопровода с $D_н$=40 мм:

Кольцо 40–ОСТ 1 11472–75

Инв. № дубликата
Инв. № подлинника
2265
Лит.изм. 2
№ изв. 10045

ЛИСТ РЕГИСТРАЦИИ ИЗМЕНЕНИЙ

№ изм.	Номера страниц				Номер "Изв. об изм."	Подпись	Дата	Срок введения изменения
	измененных	замененных	новых	аннулированных				
1					6630			
2					10045			

Инв. № дубл
Инв. № подл
2265
gost.e-ecolog.ru