УДК 621.643.412:629.7.063.6

Группа Д15

ОТРАСЛЕВОЙ СТАНДАРТ

ОСТ 1 11471-75

МУФТЫ
Конструкция и размеры

На 4 страницах

Введен впервые

Проверено в 1985 г.

Распоряжением Министерства от 2 января 1975 г. № 087-16

срок введения установлен с 1 января 1976 г.

Несоблюдение стандарта преследуется по закону

1. Настоящий стандарт распространяется на муфты для законцовок трубопроводов.

2. Конструкция и размеры муфт должны соответствовать указанным на чертеже и в таблице.

Издание официальное

ГР 4008 от 13.01.75

Перепечатка воспрещена

gost.e-ecolog.ru

Лит.изм. 1 2
№ изв. 6630 10045
в. № дубликата 2264
в. № подлинника

Rz20

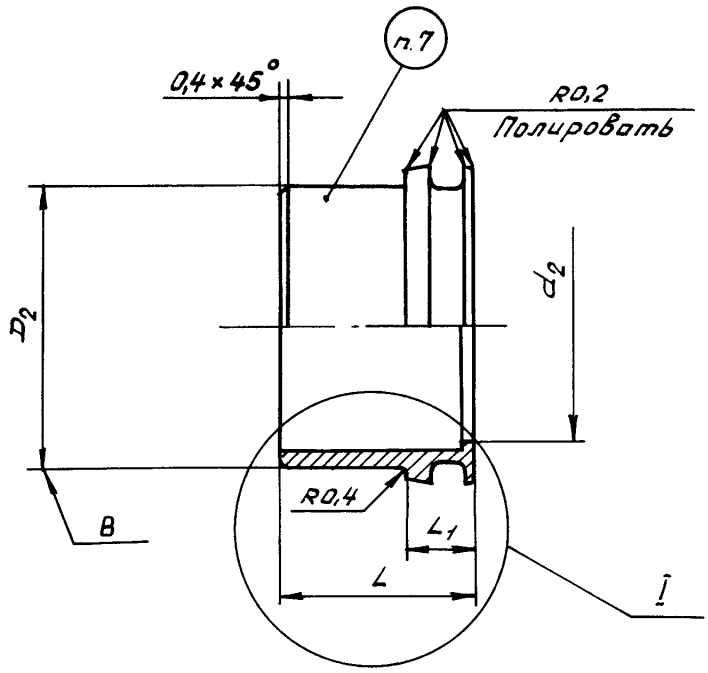

I

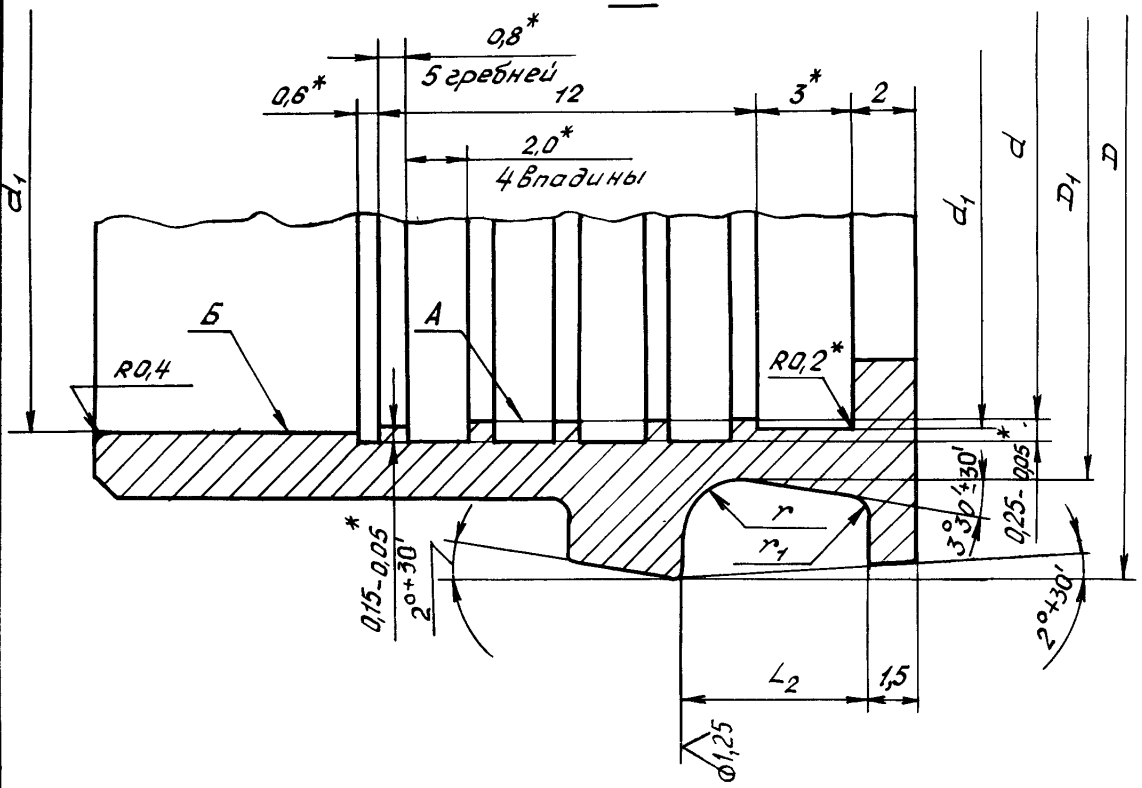

*Размеры обеспечиваются инструментом.

Инв. № дубликата		
Инв. № подлинника	2264	

Лит. изм.	2
№ изв.	10045

Размеры, мм

Наружный диаметр трубопровода $D_н$*	Применяемость	D	D_1	D_2	d	d_1	d_2	L	L_1	L_2 Пред. откл. +0,1	r	r_1	Масса 1000 шт. кг
		Поле допуска			Пред.откл. +0,1								
		d11	h8	h11									
25		32,9	27,4	29	25	25,3	24	26	9	4,5	1,6	0,4	15,2
28		35,9	30,4	32	28	28,3	27						18,3
32		39,9	34,4	36	32	32,3	31						19,3
36		43,9	38,4	40	36	36,3	35						21,2
38		45,9	40,4	42	38	38,3	37						22,3
40		49,9	42,6	45	40	40,3	39	30	10	5,7	2,0	0,6	33,2
45		54,9	47,6	50	45	45,3	44						37,0
50		59,9	52,6	55	50	50,3	49						40,8
56		65,9	58,6	61	56	56,3	55						45,6
63		72,9	65,6	68	63	63,3	62						47,5
70		79,9	72,6	75	70	70,3	69						56,2

3. Материал: алюминиевый сплав Д16Т по ГОСТ 21488-76, ГОСТ 18482-79.

4. Допуск радиального биения поверхностей A и $Б$ относительно поверхности B - не более 0,05 мм.

5. Неуказанные предельные отклонения размеров, формы и расположения поверхностей - по ОСТ 1 00022-80.

6. Покрытие: Ан.окс.нкр**.

7. Маркировать значение $D_н$ краской (при контакте с топливом - электрохимическим методом), шрифт ПО-3 по ГОСТ 2930-62.

8. Клеймить окончательную приемку на бирке.

9. Технические условия - по ОСТ 1 00514-71.

Пример наименования и обозначения муфты для трубопровода с $D_н$=25 мм:

Муфта 25-ОСТ 1 11471-75

*Размер для справок.

**По действующему отраслевому документу.

Лит.изм 1 2
№ изв. 6630 10045
Инв. № дубликата 2264
Инв. № подлинника

ЛИСТ РЕГИСТРАЦИИ ИЗМЕНЕНИЙ

№ изм.	Номера страниц				Номер "Изв. об изм."	Подпись	Дата	Срок введения изменения
	измененных	замененных	новых	аннулированных				
1					6630			
2					10045			

Инв. № дубл
Инв. № подл
2264

gost.e-ecolog.ru