ТИПОВЫЕ КОНСТРУКЦИИ, ИЗДЕЛИЯ И УЗЛЫ ЗДАНИЙ И СООРУЖЕНИЙ

Серия 1.041.1-2

СБОРНЫЕ ЖЕЛЕЗОБЕТОННЫЕ МНОГОПУСТОТНЫЕ ПЛИТЫ ПЕРЕКРЫТИЙ МНОГОЭТАЖНЫХ ОБЩЕСТВЕННЫХ ЗДАНИЙ, ПРОИЗВОДСТВЕННЫХ И ВСПОМОГАТЕЛЬНЫХ ЗДАНИЙ ПРОМЫШЛЕННЫХ ПРЕДПРИЯТИЙ

Выпуск 1

ПЛИТЫ ДЛИНОЙ 5650 ММ С ПРЕДВАРИТЕЛЬНО НАПРЯГАЕМОЙ АРМАТУРОЙ ИЗ СТАЛИ КЛАССОВ АтIVС И АтV, ИЗ ТЯЖЕЛОГО И ЛЕГКОГО БЕТОНОВ

РАБОЧИЕ ЧЕРТЕЖИ

gost.e-ecolog.ru

ЦЕНТРАЛЬНЫЙ ИНСТИТУТ ТИПОВОГО ПРОЕКТИРОВАНИЯ
ГОССТРОЯ СССР

Москва, А-445, Смольная ул., 22

Сдано в печать XI 1984 года

Заказ № 12780 Тираж 4180 экз.

ТИПОВЫЕ КОНСТРУКЦИИ, ИЗДЕЛИЯ И УЗЛЫ ЗДАНИЙ И СООРУЖЕНИЙ

Серия 1.041.1-2

СБОРНЫЕ ЖЕЛЕЗОБЕТОННЫЕ МНОГОПУСТОТНЫЕ ПЛИТЫ ПЕРЕКРЫТИЙ МНОГОЭТАЖНЫХ ОБЩЕСТВЕННЫХ ЗДАНИЙ, ПРОИЗВОДСТВЕННЫХ И ВСПОМОГАТЕЛЬНЫХ ЗДАНИЙ ПРОМЫШЛЕННЫХ ПРЕДПРИЯТИЙ

Выпуск 1

ПЛИТЫ ДЛИНОЙ 5650 ММ С ПРЕДВАРИТЕЛЬНО НАПРЯГАЕМОЙ АРМАТУРОЙ ИЗ СТАЛИ КЛАССОВ АтIVС И АтV, ИЗ ТЯЖЕЛОГО И ЛЕГКОГО БЕТОНОВ

РАБОЧИЕ ЧЕРТЕЖИ

РАЗРАБОТАНЫ
ЦНИИПРОМЗДАНИЙ

Гл. инженер института — В.В.Граней
Начальник отдела — Э.Н.Кодыш
Гл. инж. проекта — А.В.Белов

СОВМЕСТНО С:
ЦНИИЭП ТБЗ и ТК

Директор института — В.И.Лепский
Начальник отдела — Б.Н.Волынский

НИИЖБ

Зам. директора — Н.Н.Коровин
Рук. лаборатории — Г.И.Бердичевский
Рук. лаборатории — Ю.В.Чиненков
Рук. сектора — В.Г.Крамарь
Ст. научн. сотр. — Г.Е.Колосов

УТВЕРЖДЕНЫ
Госстроем СССР
Постановление от 05.09.84г. N158
Введены в действие с 15.11.84г

Обозначение	Наименование	Стр.
I.04I.I-2.I.000ТО	Техническое описание	3
I.04I.I-2.I.000НИ	Номенклатура плит	I9
I.04I.I-2.I.I00	Плита рядовая II90x5650 мм	22
I.04I.I-2.I.I00СБ	Плита рядовая II90 x 5650 мм Сборочный чертеж	26
I.04I.I-2.I.200	Плита пристенная II90x5650 мм	28
I.04I.I-2.I.200СБ	Плита пристенная II90 x 5650 мм Сборочный чертеж	30
I.04I.I-2.I.300	Плита рядовая I490 x 5650 мм	32
I.04I.I-2.I.300СБ	Плита рядовая I490x5650мм Сборочный чертеж	37
I.04I.I-2.I.400	Плита связевая без выреза I490 x 5650 мм	39
I.04I.I-2.I.400СБ	Плита связевая без выреза I490 x 5650 мм Сборочный чертеж	43
I.04I.I-2.I.500	Плита связевая с вырезом I490 x 5650 мм	45
I.04I.I-2.I.500СБ	Плита связевая с вырезом I490 x 5650 мм Сборочный чертеж	49
I.04I.I-2.I.600	Плита пристенная 940 x 5650 мм	5I
I.04I.I-2.I.600СБ	Плита пристенная 940 x 5650 мм Сборочный чертеж	54
I.04I.I-2.I.700	Плита рядовая 2980 x 5650 мм	56
I.04I.I-2.I.700СБ	Плита рядовая 2980 x 5650 мм Сборочный чертеж	6I
I.04I.I-2.I.000У	Узлы	64
I.04I.I-2.I.000ВС	Выборка стали на одну плиту	67
I.04I.I-2.I.000РМ	Ведомость расхода стали, цемента и инертных материалов на изделие	74

Инв.№ подл. | Подпись и дата | Взам. инв.№

1.041.1-2.1.000

Нач. отд. Кадыш
Гл. инж. пр. Белов

Содержание

Стадия	Лист	Листов
Р	1	2

ЦНИИПРОМЗДАНИЙ

ТЕХНИЧЕСКОЕ ОПИСАНИЕ

I. Общая часть

I.I. Данный выпуск содержит рабочие чертежи многопустотных плит перекрытий длиной 5650 мм. Основные параметры сечений плит приняты в соответствии с ГОСТ 9561-76 "Панели железобетонные многопустотные для перекрытий зданий и сооружений. Технические условия".

I.2. Плиты предназначены для межвидового применения при проектировании и строительстве общественных зданий, производственных и вспомогательных зданий промышленных предприятий.

I.3. Номенклатура плит (см.I.041.I-2.I.000НИ) содержит следующие конструкции:

- рядовые плиты шириной 1190, 1490 и 2980 мм;

- пристенные плиты шириной 940 мм, устанавливаемые по крайним рядам колонн сечением 400х400 мм и 400х600 мм и шириной 1190 мм - по крайним рядам колонн сечением 300х300 мм;

- связевые плиты, шириной 1490 мм с вырезами по торцам, устанавливаемые по средним рядам колонн сечением 400х400 мм и 400х600 мм и без вырезов - по средним рядам колонн сечением 300х300 мм.

I.4. Плиты рассчитаны на вертикальные равномерно распределенные нагрузки (см.I.041.I-2.1.000ТО, табл.I). Пристенные и связевые плиты, кроме того, рассчитаны на восприятие горизонтальнознакопеременного усилия в диске перекрытия, равного 10 тс.

I.5. Расчет плит произведен в соответствии с требованиями СНиП II-21-75 с учетом изменений и дополнений, утвержденных постановлениями Госстроя СССР от 29 декабря 1978 г. № 272 и 10 мая 1981г. № 67.

I.6. Плиты рассчитаны как шарнирно-опертые балки двутаврового сечения 3-ей категории трещиностойкости.

I.7. Маркировка плит принята в соответствии с требованиями ГОСТ 23009-78:

Марка рядовой плиты состоит из двух частей:

первая часть включает в себя буквенный индекс ПК (плита круглопустотная), длину и ширину плиты в дециметрах. Вторая часть марки характеризует величину условной расчетной нагрузки на плиту в сотнях килограммов на квадратный метр, класс стали напрягаемой арматуры и вид бетона - индекс "Т" принят для тяжелого бетона, индекс "П" - для легкого (пористого) бетона.

Марка пристенной плиты шириной 1190 мм и связевых плит содержит третью часть - цифровой индекс. Пристенной плите шириной 1190 мм соответствует индекс "1", связевой плите без выреза - индекс "2", связевой плите с вырезом-индекс "3". Рядовые плиты без опорных каркасов имеют в третьей части марки буквенный индекс - "Б".

Полная марка рядовой плиты размером 5,65 х 1,5 м под расчетную условную нагрузку 1600 кгс/м2, армированной стержнями из стали класса Ат-IУС, из тяжелого бетона, выглядит следующим образом: ПК56.15-16$А_т$IУСТ. Марка соответствующей пристенной плиты - ПК56.9-16АтIУСТ.

I.8. Предел огнестойкости плит - не ниже 0,75 часа.

I,9. Плиты проверены на действие нагрузок электропогрузчика ЭП-500, грузоподъемностью 500 кг.

I.I0. Один из торцов плит усиливается при формовании за счет уменьшения диаметра пустоты. С другого торца пустоты заделываются вкладышами длиной 130 мм и диаметром 158 мм из бетона марки бетона плиты. Заделка пустот производится непосредственно после извлечения дуансонов, до пропаривания.

I.II. Для улучшения совместной работы плит между собой и с ригелями перекрытия по боковым граням и торцам плит устраиваются шпонки /заявка № 3726552/.

			1.041.1-2.1.000ТО
Нач.отд.	Кабыш		Техническое описание
Гл.инж.пр.	Белов		Стадия Р; Лист 1; Листов 16
			ЦНИИПРОМЗДАНИЙ

Инв.№ подл. | Подпись и дата | Взам.инв.№

2. Технические требования

2.1. Плиты следует изготовлять в соответствии с требованиями ГОСТ 9561-76, ГОСТ 13015.0-83 и настоящих рабочих чертежей.

2.2. Плиты изготавливаются из тяжелого бетона и бетона на пористых крупных заполнителях при плотном мелком заполнителе. Марки бетона по прочности на сжатие - 200,250,300,350 и 400.

2.3. В качестве крупных пористых заполнителей легкого бетона приняты керамзит, аглопорит или шлаковая пемза с объемной насыпной массой не менее $\gamma > 700$ кг/м3 крупностью не более 10 мм.

2.4. В качестве мелкого заполнителя для легких бетонов следует принимать кварцевый песок, удовлетворяющий требованиям ГОСТ 8736-77^{X} "Песок для строительных работ. Технические условия".

2.5. В качестве предварительно напрягаемой арматуры принята:

- сталь стержневая термомеханически и термически упрочненная периодического профиля классов АтIУС и АтУ по ГОСТ 10884-81.

В случае отсутствия стали классов Ат-IУС(АтУ) допускается, соответственно, применение стали классов А-IУ, Ат-IУК (АУ, АтУСК), имеющих те же прочностные характеристики.

2.6. Верхняя и нижняя зоны плит армируются сварными сетками. На приопорных участках, в промежутках между пустотами устанавливаются каркасы. В пристенных и связевых плитах на всю длину плит устанавливаются каркасы, к верхним стержням которых приварены пластины.

Материал сеток и каркасов - обыкновенная арматурная проволока периодического профиля класса ВрI (ГОСТ 6727-80) и стержни из горячекатаной стали периодического профиля класса АШ (ГОСТ 5781-82).

2.7. В спецификации арматурных изделий на плиты шириной 2980 мм включена одна сетка верхней зоны марки С5. В случае отсутствия сварочного оборудования для изготовления широких сеток, вместо сетки С5 следует уложить две сетки марки С2.

2.8. Толщина защитного слоя бетона предварительно напрягаемой арматуры - 20 мм; для сеток верхней и нижней зон плит - 15 мм. Значения её действительных отклонений не должны превышать предельных, указанных в таблице 2 ГОСТ 13015.0-83.

3. Указания по изготовлению и приемке плит

3.1. При изготовлении плит необходимо выполнять требования ГОСТ 9561-76, ГОСТ 13015.0-83 настоящей проектной документации, а так же технологической документации, содержащей требования к изготовлению плит на всех стадиях производственного процесса.

3.2. Плиты изготавливаются по агрегатно-поточной технологии.

3.3. Предварительное напряжение стержневой арматуры предусмотрено электротермическим способом. Величины предварительного напряжения и усилий натяжения рабочей арматуры приведены в таблице 2 (см.I.041.I-2.1.000ТО).

3.4. При натяжении термомеханически или термически упрочненной арматуры должны производиться контрольные испытания образцов стержней после электронагрева.

3.5. В случае необходимости приварки коротышей в качестве временных анкеров к концам стержней термически упрочненной арматуры следует предусматривать мероприятия, предотвращающие перегрев основного металла стержней.

3.6. Требования к изготовлению и контролю качества арматурных каркасов, сеток и петель для подъема приведены в выпуске 4 настоящей серии.

3.7. Передаточная прочность бетона R_o назначена в соответствии с таблицей 7 СНиП II-21-75 и приведена в таблице 2 настоящего технического описания.

Отпуск арматуры необходимо производить плавно, мгновенная передача усилий на бетон не допускается.

3.8. При изготовлении плит из легких (на пористых заполнителях) бетонов объемная масса бетона в высушенном состоянии должна быть не более 1800 кг/м3. Объем межзерновых пустот в уплотненной бетонной смеси, определенный по ГОСТ 10181.3-81, не должен превышать величин по ГОСТ 25820-83.

3.9. Объемная масса легких бетонов с установившейся влажностью - 5% и с учетом веса арматуры- γ = 2000 кг/м3.

3.10. При бетонировании плит особое внимание следует обратить на тщательное заполнение бетоном опорных зон.

3.11. Для обеспечения требуемой величины защитного слоя бетона должны применяться подкладки из цементно-песчаного раствора или пластмасс. Применение стальных фиксаторов, выходящих на поверхность бетона, не допускается.

3.12. При изготовлении плит должен быть обеспечен входной и пооперационный технологический контроль на всех стадиях производства в соответствии с ГОСТ 13015.1-81.

3.13. Значения действительных отклонений проектных размеров геометрических параметров плит, указанных в таблице I ГОСТ 13015.0-83 не должны превышать предельных, установленных на конструкции конкретного вида соответствующих классов точности по ГОСТ 21779-82.

3.14. Приемка плит должна производиться в соответствии с требованиями ГОСТ 13015.1-81, ГОСТ 8829-77 и рабочих чертежей.

3.15. Внешний вид и качество поверхностей плит должны удовлетворять требованиям ГОСТ 13015.0-83, как для конструкций, предназначенных под отделку.

3.16. Для оценки качества изготовляемых плит необходимо систематически проводить испытания рядовых плит, как наиболее массовых, в соответствии с ГОСТ 8829-77. Испытания пристенных и связевых плит следует производить неразрушающими методами.

3.17. Порядок использования плит, не выдержавших испытания, регламентируется ГОСТ 8829-77.

3.18. Величина отпускной прочности плит устанавливается в соответствии с ГОСТ 13015.0-83.

3.19. На боковой грани плит в соответствии с требованиями ГОСТ 13015.2-81 должны быть обозначены несмываемой краской: марка плиты, дата изготовления, масса плиты в кг, марка предприятия - изготовителя и штамп ОТК.

4. Указания по применению плит

4.1. Многопустотные плиты разработаны для применения в зданиях с неагрессивной средой, как в несейсмических районах строительства, так и в районах с сейсмичностью 7÷9 баллов. Применение плит с индексом „б" в сейсмических районах не допускается.

4.2. Плиты допускается применять в условиях постоянного воздействия температуры до + 50°С и нормального влажностного режима.

4.3. Назначение марок плит производится при проектировании зданий по нагрузкам конкретного объекта в соответствии с допустимыми нагрузками на плиты, приведенными в таблице I настоящего технического описания.

4.4. В случае применения плит под нагрузки, отличающиеся по характеру воздействия от равномерно распределенных, принятых при расчете, назначение марок плит производится на основе расчета плит на конкретные нагрузки и выбора типовых плит необходимой несущей способности.

4.5. В выборках арматуры к рабочим чертежам плит указаны только классы стали, без указания марок стали, которые должны приниматься в проектах конкретных объектов в зависимости от температурных условий эксплуатации конструкций и характера нагрузок (статические, динамические), в соответствии с действующими нормативными документами.

5. Указания по транспортированию, хранению и монтажу

5.1. Транспортирование и хранение плит производится в горизонтальном (рабочем) положении в соответствии с ГОСТ 13015.4-84.

5.2. Не допускается транспортировка плит, отпускная прочность которых не соответствует требованиям ГОСТ 13015.0-83, ГОСТ 9561-76 и рабочих чертежей.

5.3. Подъем плит следует производить таким образом, чтобы нагрузка от собственной массы плиты распределялась равномерно между четырьмя петлями.

5.4. Плиты должны храниться на специально оборудованных складах, в штабелях, рассортированные по типоразмерам, маркам и партиям. Размеры проходов и проездов между штабелями и высота штабеля устанавливаются по СНиП III-4-80.

5.5. При складировании плит прокладки устанавливаются в пределах участков, равных 300 мм от торцов плит. Прокладки между плитами должны устанавливаться строго по вертикали.

5.6. Порядок укладки перевозимых плит на грузовую платформу должен обеспечивать равномерное распределение нагрузки относительно продольной оси симметрии и относительно осей колёс грузовых платформ транспортных средств.

5.7. Перевозку плит автомобильным транспортом следует производить в соответствии с указаниями главы СНиП III-I-76 "Транспорт" и "Руководством по перевозке автомобильным транспортом строительных конструкций", Стройиздат, 1980 г.

5.8. При перевозке плит железнодорожным транспортом следует руководствоваться "Правилами перевозки грузов" и "Техническими условиями погрузки и крепления грузов", утвержденными МПС.

5.9. Монтаж плит производится в соответствии с требованиями главы СНиП III-16-80 "Бетонные и железобетонные конструкции сборные".

Таблица I

Марка плиты	Равномерно распределенная нагрузка без учета массы плиты, кгс/м2		Предельная эквивалентная сосредоточенная нагрузка в середине пролета, тс	
	При n=I	При n>I	При n=I	При n>I
I	2	3	4	5
ПК56.I2-4АтIУС(АIУ)Т-Б ПК56.I2-4АтIУС(АIУ)Т ПК56.I2-4АтIУС(АIУ)Т-I	370	462	I,23	I,53
ПК56.I2-6АтIУС(АIУ)Т-Б ПК56.I2-6АтIУС(АIУ)Т	5I8	647	I,72	2,I5
ПК56.I2-8АтIУС(АIУ)Т ПК56.I2-8АтIУС(АIУ)Т-I	663	796	2,20	2,64
ПК56.I2-IOАтIУС(АIУ)Т	876	I05I	2,90	3,48
ПК56.I2-I2АтIУС(АIУ)Т ПК56.I2-I2АтIУС(АIУ)Т-I	I006	I208	3,33	4,0
ПК56.I2-5АтIУС(АIУ)П-Б ПК56.I2-5АтIУС(АIУ)П ПК56.I2-5АтIУС(АIУ)П-I	428	535	I,42	I,77
ПК56.I2-7АтIУС(АIУ)П	580	725	I,92	2,40
ПК56.I2-9АтIУС(АIУ)П ПК56.I2-9АтIУС(АIУ)П-I	727	873	2,4I	2,89
ПК56.I2-IIАтIУС(АIУ)П	947	II37	3,I4	3,76
ПК56.I2-I3АтIУС(АIУ)П ПК56.I2-I3АтIУС(АIУ)П-I	I050	I26I	3,48	4,I7

I	2	3	4	5
ПК56.I5-4АтIУС(АIУ)Т-Б ПК56.I5-4АтIУС(АIУ)Т ПК56.I5-4АтIУС(АIУ)Т-2 ПК56.I5-4АтIУС(АIУ)Т-3	359	449	I,49	I,86
ПК56.I5-6АтIУС(АIУ)Т-Б ПК56.I5-6АтIУС(АIУ)Т ПК56.I5-6АтIУС(АIУ)Т-2 ПК56.I5-6АтIУС(АIУ)Т-3	478	598	I,98	2,47
ПК56.I5-8АтIУС(АIУ)Т ПК56.I5-8АтIУС(АIУ)Т-2 ПК56.I5-8АтIУС(АIУ)Т-3	659	790	2,73	3,27
ПК56.I5-IOАтIУС(АIУ)Т ПК56.I5-IOАтIУС(АIУ)Т-2 ПК56.I5-IOАтIУС(АIУ)Т-3	834	I000	3,45	4,I4
ПК56.I5-I2АтIУС(АIУ)Т ПК56.I5-I2АтIУС(АIУ)Т-2 ПК56.I5-I2АтIУС(АIУ)Т-3	983	II80	4,07	4,88
ПК56.I5-I6АтIУС(АIУ)Т ПК56.I5-I6АтIУС(АIУ)Т-3	I332	I599	5,52	6,62
ПК56.I5-5АтIУС(АIУ)П-Б ПК56.I5-5АтIУС(АIУ)П ПК56.I5-5АтIУС(АIУ)П-2 ПК56.I5-5АтIУС(АIУ)П-3	4I6	520	I,73	2,I6

Инв.№ подл. | Подпись и дата | Взам.инв.№

Марка плиты	Равномерно распределенная нагрузка без учета массы плиты, кгс/м2		Предельная эквивалентная сосредоточенная нагрузка в середине пролета, тс	
	При n=I	При n>I	При n=I	При n>I
I	2	3	4	5
ПК56.I5-7АтIУС(АIУ)П ПК56.I5-7АтIУС(АIУ)П-2 ПК56.I5-7АтIУС(АIУ)П-3	538	673	2,23	2,79
ПК56.I5-8АтIУС(АIУ)П ПК56.I5-8АтIУС(АIУ)П-2 ПК56.I5-8АтIУС(АIУ)П-3	7I4	857	2,96	3,55
ПК56.I5-IIАтIУС(АIУ)П ПК56.I5-IIАтIУС(АIУ)П-2 ПК56.I5-IIАтIУС(АIУ)П-3	889	I067	3,68	4,4I
ПК56.I5-I2АтIУС(АIУ)П ПК56.I5-I2АтIУС(АIУ)П-2 ПК56.I5-I2АтIУС(АIУ)П-3	I038	I246	4,30	5,I6
ПК56.I5-I6АтIУС(АIУ)П ПК56.I5-I6АтIУС(АIУ)П-3	I3I2	I574	5,43	6,5I
ПК56.9-4АтIУС(АIУ)Т	3I4	392	0,82	I,02
ПК56.9-6АтIУС(АIУ)Т	505	63I	I,32	I,65
ПК56.9-I0АтIУС(АIУ)Т	847	I0I7	2,22	2,66
ПК56.9-I6АтIУС(АIУ)Т	I297	I556	3,40	4,08

Продолжение табл.I

I	2	3	4	5
ПК56.9-5АтIУС(АIУ)П	4I3	5I7	I,09	I,36
ПК56.9-7АтIУС(АIУ)П	604	755	I,58	I,97
ПК56.9-IIАтIУС(АIУ)П	962	II54	I,52	3,02
ПК56.9-I6АтIУС(АIУ)П	I397	I654	3,62	4,34
ПК56.30-6АтIУС(АIУ)Т-Б ПК56.30-6АтIУС(АIУ)Т	460	575	3,8I	4,76
ПК56.30-9АтIУС(АIУ)Т	726	87I	6,0I	7,2I
ПК56.30-I0АтIУС(АIУ)Т	869	I043	7,20	8,64
ПК56.30-I3АтIУС(АIУ)Т	I053	I264	8,72	I0,46
ПК56.30-I6АтIУС(АIУ)Т	I375	I650	II,39	I3,67
ПК56.30-4АтIУС(АIУ)П-Б ПК56.30-4АтIУС(АIУ)П	367	459	3,04	3,80
ПК56.30-6АтIУС(АIУ)П	5I7	646	4,28	5,35
ПК56.30-9АтIУС(АIУ)П	793	95I	6,57	7,88
ПК56.30-IIАтIУС(АIУ)П	924	II09	7,65	9,I8
ПК56.30-I3АтIУС(АIУ)П	I090	I308	9,03	I0,84
ПК56.30-I6АтIУС(АIУ)П	I295	I554	I0,73	I2,88
ПК56.I2-4АтУ(АУ)Т-Б ПК56.I2-4АтУ(АУ)Т ПК56.I2-4АтУ(АУ)Т-I	352	440	I,I7	I,46
ПК56.I2-7АтУ(АУ)Т-Б ПК56.I2-7АтУ(АУ)Т	544	680	I,80	2,25

Инв.№подл. | Подпись и дата | Взам.инв.№

Марка плиты	Равномерно распределенная нагрузка без учета массы, кгс/м2		Предельная эквивалентная сосредоточенная нагрузка в середине пролёта, тс	
	При n=I	При n>I	При n>I	При n I
I	2	3	4	5
ПК56.I2-9АтУ(АУ)Т ПК56.I2-9АтУ(АУ)Т-I	765	9I9	2,54	3,05
ПК56.I2-IIАтУ(АУ)Т	902	I083	2,99	3,59
ПК56.I2-I4АтУ(АУ)Т ПК56.I2-I4АтУ(АУ)Т-I	II68	I402	3,87	4,64
ПК56.I2-5АтУ(АУ)П-Б ПК56.I2-5АтУ(АУ)П	403	504	I,33	I,66
ПК56.I2-7АтУ(АУ)П ПК56.I2-7АтУ(АУ)П-I	595	745	I,97	2,46
ПК56.I2-I0АтУ(АУ)П ПК56.I2-I0АтУ(АУ)П-I	822	986	2,72	3,26
ПК56.I2-IIАтУ(АУ)П	957	II49	3,I7	3,80
ПК56.I2-I3АтУ(АУ)П ПК56.I2-I3АтУ(АУ)П-I	II00	I320	3,64	4,37
ПК56.I5-4АтУ(АУ)Т-Б ПК56.I5-4АтУ(АУ)Т ПК56.I5-4АтУ(АУ)Т-2 ПК56.I5-4АтУ(АУ)Т-3	357	447	I,48	I,85

Продолжение табл. I

I	2	3	4	5
ПК56.I5-7АтУ(АУ)Т-Б ПК56.I5-7АтУ(АУ)Т ПК56.I5-7АтУ(АУ)Т-2 ПК56.I5-7АтУ(АУ)Т-3	535	669	2,22	2,77
ПК56.I5-8АтУ(АУ)Т ПК56.I5-8АтУ(АУ)Т-2 ПК56.I3-8АтУ(АУ)Т-3	680	8I6	2,94	3,53
ПК56.I5-IIАтУ(АУ)Т ПК56.I5-IIАУ(АУ)Т-2 ПК56.I5-IIАтУ(АУ)Т-3	893	I072	3,69	4,43
ПК56.I5-I3АтУ(АУ)Т ПК56.I5-I3АтУ(АУ)Т-2 ПК56.I5-I3Ат(АУ)Т-3	II33	I359	4,69	5,63
ПК56.I5-I6АтУ(АУ)Т ПК56.I5-I6АтУ(АУ)Т-3	I292	I55I	5,35	6,42
ПК56.I5-5АтУ(АУ)П-Б ПК56.I5-5АтУ(АУ)П ПК56.I5-5АтУ(АУ)П-2 ПК56.I5-5АтУ(АУ)П-3	43I	538	I,79	2,24
ПК56.I5-7АтУ(АУ)П ПК56.I5-7АтУ(АУ)П-2 ПК56.I5-7АтУ(АУ)П-3	589	737	2,44	3,05
ПК56.I5-9АтУ(АУ)П	769	923	3,I8	3,82

Инв.№ подл. | Подпись и дата | Взам. инв.№

Марка плиты	Равномерно распределенная нагрузка без учета массы плиты, кгс/м2		Предельная эквивалентная сосредоточенная нагрузка в середине пролёта, тс	
	При n=I	При n>I	При n=I	При n>I
I	2	3	4	5
ПК56.I5-9АтУ(АУ)П-2 ПК56.I5-9АтУ(АУ)П-3	744	893	3,I6	3,80
ПК56.I5-IIАтУ(АУ)П ПК56.I5-IIАтУ(АУ)П-2 ПК56.I5-IIАтУ(АУ)П-3	948	II37	3,93	4,72
ПК56.I5-I3АтУ(АУ)П ПК56.I5-I3АтУ(АУ)П-2 ПК56.I5-I3АтУ(АУ)П-3	III6	I340	4,62	5,54
ПК56.I5-I4АтУ(АУ)П ПК56.I5-I4АтУ(АУ)П-3	I200	I44I	4,97	5,96
ПК56.9-6АтУ(АУ)Т	486	607	I,27	I,59
ПК56.9-IOАтУ(АУ)Т	846	IOI5	2,22	2,66
ПК56.9-I5АтУ(АУ)Т	I240	I488	3,25	3,9
ПК56.9-7АтУ(АУ)П	579	723	I,52	I,9
ПК56.9-IIАтУ(АУ)П	935	II23	2,45	2,94
ПК56.9-I5АтУ(АУ)П	I252	I503	3,29	3,94
ПК56.30-5АтУ(АУ)Т-Б ПК56.30-5АтУ(АУ)Т	400	500	3,3I	4,I3

Продолжение табл.I

I	2	3	4	5
ПК56.30-6АтУ(АУ)Т-Б ПК56.30-6АтУ(АУ)Т	479	600	3,97	4,96
ПК56.30-8АтУ(АУ)Т	68I	8I7	5,64	6,77
ПК56.30-IIАтУ(АУ)Т	920	II05	7,62	9,I4
ПК56.30-I2АтУ(АУ)Т	I028	I234	8,5I	I0,2I
ПК56.30-I6АтУ(АУ)Т	I388	I665	II,49	I3,79
ПК56.30-6АтУ(АУ)П	449	56I	3,72	4,65
ПК56.30-7АтУ(АУ)П	529	66I	4,38	5,48
ПК56.30-9АтУ(АУ)П	730	876	6,04	7,25
ПК56.30-IIАтУ(АУ)П	947	II36	7,77	9,32
ПК56.30-I3АтУ(АУ)П	I074	I288	8,89	I0,67
ПК56.30-I6АтУ(АУ)П	I303	I564	I0,79	I2,95

Примечание. При расчете плит учтены нормативные (расчетные) нагрузки от массы плит, равные

для плит из тяжелого бетона:

шириной II90мм и 2980 мм - 300 кгс/м2 (330 кгс/м2)

шириной I490мм и 940 мм - 3I0 кгс/м2 (340 кгс/м2),

для плит из легкого бетона:

шириной II90мм и 2980мм - 240 кгс/м2 (260 кгс/м2)

шириной I490 и 940 мм - 250 кгс/м2 (275 кгс/м2)

Инв.№ подл. | Подпись и дата | Взам. инв.№

Таблица 2

Марка плиты	Марка бетона: Проектн.	Марка бетона: Передаточная	Ø мм и количество	Предварительное напряжение "σ_0" кгс/см2 перед бетонировн.	Усилие натяжения на плиту "№" кгс	Усилие натяжения на 1 стержень кгс
I	2	3	4	5	6	7
ПК56.I2-4АтIУС(АIУ)Т-Б ПК56.I2-4АтIУС(АIУ)Т ПК56.I2-4АтIУС(АIУ)Т-I	200	I60	4ØI0	4000	I2560	3I40
ПК56.I2-6АтIУС(АIУ)Т-Б ПК56.I2-6АтIУС(АIУ)Т	200	I60	5ØI0	4000	I5700	3I40
ПК56.I2-8АтIУС(АIУ)Т ПК56.I2-8АтIУС(АIУ)Т-I	250	I75	4ØI2	4500	20360	5090
ПК56.I2-IOАтIУС(АIУ)Т	250	I75	5ØI2	4500	25450	5090
ПК56.I2-I2АтIУС(АIУ)Т ПК56.I2-I2АтIУС(АIУ)Т-I	400	280	4ØI4	5I00	3I400	7850
ПК56.I2-5АтIУС(АIУ)П-Б ПК56.I2-5АтIУС(АIУ)П ПК56.I2-5АтIУС(АIУ)П-I	250	I75	4ØI0	4500	I4I20	3530
ПК56.I2-7АтIУС(АIУ)П	250	I75	5ØI0	4500	I7660	3530
ПК56.I2-9АтIУС(АIУ)П ПК56.I2-9АтIУС(АIУ)П-I	300	2I0	4ØI2	5000	22620	5655
ПК56.I2-IIАтIУС(АIУ)П	300	2I0	5ØI2	5000	28275	5655
ПК56.I2-I3АтIУС(АIУ)П ПК56.I2-I3АтIУС(АIУ)П-I	350	245	4ØI4	5000	30780	7695
ПК56.I5-4АтIУС(АIУ)Т-Б ПК56.I5-4АтIУС(АIУ)Т ПК56.I5-4АтIУС(АIУ)Т-2 ПК56.I5-4АтIУС(АIУ)Т-3	200	I60	5ØI0	4000	I5700	3I40

I	2	3	4	5	6	7
ПК56.I5-6АтIУС(АIУ)Т-Б ПК56.I5-6АтIУС(АIУ)Т ПК56.I5-6АтIУС(АIУ)Т-2 ПК56.I5-6АтIУС(АIУ)Т-3	200	I60	6ØI0	4000	I8840	3I40
ПК56.I5-8АтIУС(АIУ)Т ПК56.I5-8АтIУС(АIУ)Т-2 ПК56.I5-8АтIУС(АIУ)Т-3	300	2I0	5ØI2	4500	25450	5090
ПК56.I5-IOАтIУС(АIУ)Т ПК56.I5-IOАтIУС(АIУ)Т-2 ПК56.I5-IOАтIУС(АIУ)Т-3	300	2I0	6ØI2	4500	30540	5090
ПК56.I5-I2АтIУС(АIУ)Т ПК56.I5-I2АтIУС(АIУ)Т-2 ПК56.I5-I2АтIУС(АIУ)Т-3	350	245	5ØI4	5000	38475	7695
ПК56.I5-I6АтIУС(АIУ)Т ПК56.I5-I6АтIУС(АIУ)Т-3	350	245	5ØI6	5000	50275	I0055
ПК56.I5-5АтIУС(АIУ)П-Б ПК56.I5-5АтIУС(АIУ)П ПК56.I5-5АтIУС(АIУ)П-2 ПК56.I5-5АтIУС(АIУ)П-3	250	I75	5ØI0	4500	I7660	3530
ПК56.I5-7АтIУС(АIУ)П ПК56.I5-7АтIУС(АIУ)П-2 ПК56.I5-7АтIУС(АIУ)П-3	250	I75	6ØI0	4500	2II80	3530

Инв.№ подл. | Подпись и дата | Взам. инв.№

Продолжение табл. 2

Марка плиты	Марка бетона: Проект	Марка бетона: Передаточ.	Ø мм и количество	Предварит. напряж. б кгс/см2 перед бетониров.	Усилие натяжения на плиту "No" кгс	Усилие натяжения на 1 стержень кгс
I	2	3	4	5	6	7
ПК56.I5-8АтIУС(АIУ)П ПК56.I5-8АтIУС(АIУ)П-2 ПК56.I5-8АтIУС(АIУ)П-3	300	2I0	5Ø12	5000	28275	5655
ПК56.I5-IIАтIУС(АIУ)П ПК56.I5-IIАтIУС(АIУ)П-2 ПК56.I5-IIАтIУС(АIУ)П-3	300	2I0	6Ø12	5000	33930	5655
ПК56.I5-I2АтIУС(АIУ)П ПК56.I5-I2АтIУС(АIУ)П-2 ПК56.I5-I2АтIУС(АIУ)П-3	350	245	5Ø14	5000	38475	7695
ПК56.I5-I6АтIУС(АIУ)П ПК56.I5-I6АтIУС(АIУ)П-3	400	280	5Ø16	5000	50275	I0055
ПК56.9-4АтIУС(АIУ)Т	200	I60	3ØI0	4000	9420	3I40
ПК56.9-6АтIУС(АIУ)Т	200	I60	4ØI0	4000	I2560	3I40
ПК56.9-I0АтIУС(АIУ)Т	200	I60	4ØI2	4500	20360	5090
ПК56.9-I6АтIУС(АIУ)Т	400	280	4ØI4	5I00	3I400	7850
ПК56.9-5АтIУС(АIУ)П	250	I75	3ØI0	4500	I0590	3530
ПК56.9-7АтIУС(АIУ)П	250	I75	4ØI0	4500	I4I20	3530
ПК56.9-IIАтIУС(АIУ)П	250	I75	4ØI2	5000	22620	5655
ПК56.9-I6АтIУС(АIУ)П	350	245	4ØI4	5I00	3I400	7850
ПК56.30-6АтIУС(АIУ)Т-Б ПК56.30-6АтIУС(АIУ)Т	200	I60	8ØI2	4000	36200	4525

I	2	3	4	5	6	7
ПК56.30-9АтIУС(АIУ)Т	200	I60	8ØI4	4500	55400	6925
ПК56.30-I0АтIУС(АIУ)Т	300	2I0	9ØI4	5000	69255	7695
ПК56.30-I3АтIУС(АIУ)Т	400	280	8ØI6	5000	80440	I0055
ПК56.30-I6АтIУС(АIУ)Т	400	280	8ØI8	5000	I0I800	I2725
ПК56.30-4АтIУС(АIУ)П-Б ПК56.30-4АтIУС(АIУ)П	250	I75	9ØI0	4000	28260	3I40
ПК56.30-6АтIУС(АIУ)П	250	I75	8ØI2	4000	36200	4525
ПК56.30-9АтIУС(АIУ)П	250	I75	8ØI4	5000	6I560	7695
ПК56.30-IIАтIУС(АIУ)П	300	2I0	9ØI4	5000	69255	7695
ПК56.30-I3АтIУС(АIУ)П	300	2I0	8ØI6	5000	80440	I0055
ПК56.30-I6АтIУС(АIУ)П	300	2I0	8ØI8	5000	I0I800	I2725
ПК56.I2-4АтУ(АУ)Т-Б ПК56.I2-4АтУ(АУ)Т ПК56.I2-4АтУ(АУ)Т-I	250	200	3ØI0	5500	I2960	4320
ПК56.I2-7АтУ(АУ)Т-Б ПК56.I2-7АтУ(АУ)Т	250	200	4ØI0	5500	I7280	4320
ПК56.I2-9АтУ(АУ)Т ПК56.I2-9АтУ(АУ)Т-I	250	200	5ØI0	6000	23550	47I0
ПК56.I2-IIАтУ(АУ)Т	250	200	4ØI2	6000	27I40	6785
ПК56.I2-I4АтУ(АУ)Т ПК56.I2-I4АтУ(АУ)Т-I	250	200	5ØI2	6000	33925	6785
ПК56.I2-5АтУ(АУ)П-Б ПК56.I2-5АтУ(АУ)П	250	200	3ØI0	5500	I2960	4320
ПК56.I2-7АтУ(АУ)П ПК56.I2-7АтУ(АУ)П-I	250	200	4ØI0	5500	I7260	4320

Инв.№ подл. | Подпись и дата | Взам.инв.№

Продолжение табл.2

Марка плиты	Марка бетона		Ø мм и количество	Предварительное напряжен. "σ_0" кгс/см2 перед бетонирован.	Усилие натяжения на плиту "N_0" кгс	Усилие натяжения на 1 стержень кгс
	Проектн.	Передаточная				
I	2	3	4	5	6	7
ПК56.I2-I0АтУ(АУ)П ПК56.I2-I0АтУ(АУ)П-I	250	200	5Ø10	6000	23550	4710
ПК56.I2-IIАтУ(АУ)П	250	200	4Ø12	6000	27140	6785
ПК56.I2-I3АтУ(АУ)П ПК56.I2-I3АтУ(АУ)П-I	250	200	5Ø12	6000	33925	6785
ПК56.I5-4АтУ(АУ)Т-Б ПК56.I5-4АтУ(АУ)Т ПК56.I5-4АтУ(АУ)Т-2 ПК56.I5-4АтУ(АУ)Т-3	250	200	4Ø10	5000	I5700	3925
ПК56.I5-7АтУ(АУ)Т-Б ПК56.I5-7АтУ(АУ)Т ПК56.I5-7АтУ(АУ)Т-2 ПК56.I5-7АтУ(АУ)Т-3	250	200	5Ø10	5000	I9625	3925
ПК56.I5-8АтУ(АУ)Т ПК56.I5-8АтУ(АУ)Т-2 ПК56.I5-8АтУ(АУ)Т-3	250	200	4Ø12	5500	24880	6220
ПК56.I5-IIАтУ(АУ)Т ПК56.I5-IIАтУ(АУ)Т-2 ПК56.I5-IIАтУ(АУ)Т-3	250	200	5Ø12	5500	3II00	6220
ПК56.I5-I3АтУ(АУ)Т ПК56.I5-I3АтУ(АУ)Т-2 ПК56.I5-I3АтУ(АУ)Т-3	300	2I0	6Ø12	6000	407I0	6785

Продолжение табл.2

I	2	3	4	5	6	7
ПК56.I5-I6АтУ(АУ)Т ПК56.I5-I6АтУ(АУ)Т-3	300	2I0	5Ø14	6000	46I50	9230
ПК56.I5-5АтУ(АУ)П-Б ПК56.I5-5АтУ(АУ)П ПК56.I5-5АтУ(АУ)П-2 ПК56.I5-5АтУ(АУ)П-3	250	200	4Ø10	5500	I7260	43I5
ПК56.I5-7АтУ(АУ)П ПК56.I5-7АтУ(АУ)П-2 ПК56.I5-7АтУ(АУ)П-3	250	200	5Ø10	5500	23575	43I5
ПК56.I5-9АтУ(АУ)П ПК56.I5-9АтУ(АУ)П-2 ПК56.I5-9АтУ(АУ)П-3	250	200	4Ø12	5500	24880	6220
ПК56.I5-IIАтУ(АУ)П ПК56.I5-IIАтУ(АУ)П-2 ПК56.I5-IIАтУ(АУ)П-3	250	200	5Ø12	6000	33925	6785
ПК56.I5-I3АтУ(АУ)П ПК56.I5-I3АтУ(АУ)П-2 ПК56.I5-I3АтУ(АУ)П-3	300	2I0	6Ø12	6000	407I0	6785
ПК56.I5-I4АтУ(АУ)П ПК56.I5-I4АтУ(АУ)П-3	300	2I0	5Ø14	6000	46I75	9235

Инв.№ подл. | Подпись и дата | Взам.инв.№

Продолжение табл. 2

Марка плиты	Марка бетона		Ø мм и количество	Предварительное напряжение "σ_0" кгс/см2 перед бетонирован.	Усилие натяжения на плиту "N_0" кгс	Усилие натяжения на I стержень
	Проект.	Передаточная				
I	2	3	4	5	6	7
ПК56.9-6АтУ(АУ)Т	250	200	3Ø10	5500	12945	4315
П56.9-10АтУ(АУ)Т	300	210	3Ø12	6000	20355	6785
ПК56.9-15АтУ(АУ)Т	400	280	3Ø14	6000	27705	9235
ПК56.9-7АтУ(АУ)П	250	200	3Ø10	5500	12945	4315
ПК56.9-11АтУ(АУ)П	300	210	3Ø12	6000	20355	6785
ПК56.9-15АтУ(АУ)П	400	280	3Ø14	6000	27705	9235
ПК56.30-5АтУ(АУ)Т-Б ПК56.30-5АтУ(АУ)Т	350	245	8Ø10	5000	31400	3925
ПК56.30-6АтУ(АУ)Т-Б ПК56.30-6АтУ(АУ)Т	350	245	9Ø10	5500	38835	4315
ПК56.30-8АтУ(АУ)Т	350	245	8Ø12	5500	49760	6220
ПК56.30-11АтУ(АУ)Т	350	245	9Ø12	5500	55980	6220
ПК56.30-12АтУ(АУ)Т	350	245	8Ø14	5500	67720	8465
ПК56.30-16АтУ(АУ)Т	350	245	8Ø16	6000	96528	12066
ПК56.30-6АтУ(АУ)П	300	210	8Ø10	5500	34520	4315
ПК56.30-7АтУ(АУ)П	300	210	9Ø10	5500	38835	4315
ПК56.30-9АтУ(АУ)П	300	210	8Ø12	5500	49760	6220
ПК56.30-11АтУ(АУ)П	300	210	9Ø12	5500	55980	6220
ПК56.30-13АтУ(АУ)П	300	210	8Ø14	6000	73880	9235
ПК56.30-16АтУ(АУ)П	400	280	8Ø16	6000	96528	12066

Инв.№ подл. | Подпись и дата | Взам.инв.№

Таблица 3

Марка плиты	Контрольные равномерно распределённые нагрузки для оценки прочности плит, кгс/м²		Контрольные равномерно распределенные нагрузки "Рпр" в кгс/м2 и контрольные прогибы от кратковременной нагрузки "f крат." в см для оценки жесткости плит при возрасте бетона к моменту испытания в сутках													
			3			7			14			28			100		
	Рк при С=1,35	Рк при С=1,6	Рпр	fкрат.	$\frac{f\text{дл.}}{[f]}$	Рпр	f крат.	$\frac{f\text{дл.}}{[f]}$	Рпр	fкрат.	$\frac{\text{дл.}}{[f]}$	Рпр	fкрат.	$\frac{f\text{дл.}}{[f]}$	Рпр	fкрат.	$\frac{f\text{дл.}}{[f]}$
ПК56.12-4АтIУС(АIУ)Т,-Б	739	937	367	0,61	0,65	367	0,62	0,66	367	0,58	0,63	375	0,58	0,63	370	0,59	0,64
ПК56.12-6АтIУС(АIУ)Т,-Б	987	1231	517	0,82	0,75	517	0,84	0,75	525	0,82	0,74	533	0,81	0,73	518	0,82	0,72
ПК56.12-8АтIУС(АIУ)Т	1190	1471	675	0,86	0,75	675	0,86	0,75	675	0,83	0,72	683	0,82	0,7	663	0,82	0,68
ПК56.12-10АтIУС(АIУ)Т	1535	1881	917	1,16	0,91	908	1,16	0,90	908	1,12	0,86	908	1,09	0,82	876	1,08	0,79
ПК56.12-12АтIУС(АIУ)Т	1746	2131	1025	0,76	0,54	1017	0,76	0,53	1025	0,72	0,50	1033	0,69	0,47	1006	0,67	0,44
ПК56.12-5АтIУС(АIУ)П,-Б	813	1012	433	0,47	0,40	425	0,47	0,39	433	0,46	0,38	441	0,44	0,36	428	0,43	0,34
ПК56.12-7АтIУС(АIУ)П	1063	1308	592	0,72	0,57	592	0,71	0,56	591	0,69	0,54	600	0,67	0,52	580	0,65	0,49
ПК56.12-9АтIУС(АIУ)П	1269	1553	733	0,81	0,60	725	0,80	0,59	741	0,78	0,57	750	0,76	0,55	727	0,74	0,52
ПК56.12-11АтIУС(АIУ)П	1625	1975	975	1,24	0,95	966	1,23	0,94	975	1,20	0,92	983	1,18	0,89	947	1,14	0,85
ПК56.12-13АтIУС(АIУ)П	1793	2174	1083	1,30	0,99	1075	1,29	0,98	1083	1,26	0,96	1091	1,23	0,93	1050	1,20	0,89
ПК56.15-4АтIУС(АIУ)Т,-Б	725	922	360	0,59	0,65	360	0,60	0,66	360	0,57	0,64	366	0,39	0,42	359	0,57	0,64
ПК56.15-6АтIУС(АIУ)Т,-Б	926	1160	480	0,76	0,73	480	0,77	0,73	480	0,74	0,71	493	0,74	0,70	478	0,75	0,70
ПК56.15-8АтIУС(АIУ)Т	1185	1468	660	0,74	0,68	660	0,75	0,68	660	0,71	0,66	673	0,55	0,45	659	0,70	0,64
ПК56.15-10АтIУС(АIУ)Т	1470	1805	840	0,94	0,79	833	0,94	0,79	846	0,92	0,76	860	0,91	0,75	834	0,91	0,73
ПК56.15-12АтIУС(АIУ)Т	1712	2092	1250	0,94	0,75	993	0,93	0,74	1007	0,91	0,72	1013	0,88	0,69	983	0,86	0,66
ПК56.15-16АтIУС(АIУ)Т	2277	2762	1387	1,32	0,97	1373	1,31	0,95	1387	1,26	0,91	1386	1,22	0,87	1332	1,19	0,82
ПК56.15-5АтIУС(АIУ)П,-Б	798	997	420	0,45	0,40	420	0,45	0,39	420	0,44	0,38	426	0,43	0,36	416	0,42	0,35

Инв.№ подл. | Подпись и дата | Взам. инв.№

Продолжение табл.3

Марка плиты	Контрольные равномерно распределённые нагрузки для оценки прочности плит, кгс/м²		Контрольные равномерно распределенные нагрузки "Рпр" в кгс/м2 и контрольные прогибы от кратковременной нагрузки "f крат" в см.для оценки жесткости плит при возрасте бетона к моменту испытания в сутках:															
			3			7			14			28			100		
	Рк при С=1,35	Рк при С=1,6	Рпр	f крат	$\frac{f_{дл}}{[f]}$	Рпр	f крат	$\frac{f_{дл}}{[f]}$	Рпр	f крат	$\frac{f_{дл}}{[f]}$	Рпр	f крат	$\frac{f_{дл}}{[f]}$	Рпр	f крат	$\frac{f_{дл}}{[f]}$
ПК56.15-7АтIУС(АIУ)П	1018	1257	546	0,65	0,54	540	0,64	0,54	546	0,63	0,52	553	0,61	0,5	538	0,60	0,48
ПК56.15-8АтIУС(АIУ)П	1253	1536	713	0,78	0,58	713	0,77	0,58	720	0,75	0,56	733	0,74	0,54	714	0,72	0,51
ПК56.15-11АтIУС(АIУ)П	1536	1872	906	1,15	0,90	893	1,14	0,89	906	1,11	0,87	920	1,09	0,86	889	1,07	0,82
ПК56.15-12АтIУС(АIУ)П	1778	2158	1066	1,26	0,97	1053	1,25	0,96	1073	1,23	0,94	1073	1,20	0,92	1038	1,17	0,88
ПК56.15-16АтIУС(АIУ)П	2221	2683	1373	1,49	1,08	1353	1,48	1,07	1360	1,44	1,04	1366	1,41	1,02	1312	1,36	0,97
ПК56.30-6АтIУС(АIУ)Т,-Б	891	1118	460	0,73	0,69	460	0,75	0,70	463	0,71	0,68	470	0,71	0,67	460	0,72	0,67
ПК56.30-9АтIУС(АIУ)Т	1291	1591	746	1,06	0,84	737	1,05	0,83	746	1,04	0,81	750	1,02	0,78	726	1,02	0,75
ПК56.30-10АтIУС(АIУ)Т	1523	1867	880	0,89	0,71	870	0,89	0,71	883	0,86	0,68	896	0,85	0,67	869	0,83	0,64
ПК56.30-13АтIУС(АIУ)Т	1822	2220	1070	0,94	0,74	1060	0,93	0,73	1073	0,91	0,71	1083	0,88	0,68	1053	0,86	0,65
ПК56.30-16АтIУС(АIУ)Т	2343	2838	1423	1,27	0,93	1410	1,26	0,91	1420	1,21	0,87	1423	1,16	0,83	1375	1,14	0,78
ПК56.30-4АтIУС(АIУ)П,-Б	710	890	366	0,4	0,37	366	0,4	0,37	370	0,39	0,36	376	0,38	0,35	367	0,37	0,34
ПК56.30-6АтIУС(АIУ)П	963	1189	520	0,81	0,76	516	0,81	0,76	526	0,80	0,75	533	0,79	0,74	517	0,79	0,73
ПК56.30-9АтIУС(АIУ)П	1374	1677	823	1,13	0,88	816	1,12	0,87	820	1,09	0,84	823	1,06	0,81	793	1,03	0,77
ПК56.30-11АтIУС(АIУ)П	1588	1930	946	1,19	0,90	936	1,18	0,89	946	1,15	0,87	956	1,13	0,85	924	1,10	0,81
ПК56.30-13АтIУС(АIУ)П	1856	2248	1130	1,44	1,05	1120	1,42	1,03	1130	1,39	1,00	1136	1,36	0,98	1090	1,32	0,92
ПК56.30-16АтIУС(АIУ)П	2188	2642	1380	1,69	1,18	1360	1,67	1,15	1363	1,61	1,10	1360	1,55	1,06	1295	1,48	0,98

Инв.№ подл. | Подпись и дата | Взам.инв.№

Продолжение табл.3

Марка плиты	Контрольные равномерно распределенные нагрузки для оценки прочности плит, кгс/м2		Контрольные равномерно распределенные нагрузки "Рпр" в кгс/м2 и контрольные прогибы от кратковременной нагрузки "f крат" в см для оценки жесткости плит при возрасте бетона к моменту испытания в сутках:													
			3			7			14			28			100		
	Рк при С=1,4	Рк при С=1,6	Рпр	fкрат.	$f_{дл}$ [f]	Рпр	fкрат.	$f_{дл}$ [f]	Рпр	fкрат.	$f_{дл}$ [f]	Рпр	fкрат	$f_{дл}$ [f]	Рпр	fкрат.	$f_{дл}$ [f]
ПК56.12-4АтУ(АУ)Т,-Б	748	902	350	0,31	0,32	350	0,31	0,32	350	0,29	0,30	358	0,28	0,28	352	0,28	0,28
ПК56.12-7АтУ(АУ)Т,-Б	1084	1286	541	0,73	0,70	541	0,74	0,71	550	0,71	0,68	558	0,70	0,67	544	0,71	0,66
ПК56.12-9АтУ(АУ)Т	1418	1668	775	0,97	0,81	766	0,97	0,80	775	0,94	0,77	783	0,92	0,75	765	0,91	0,72
ПК56.12-11АтУ(АУ)Т	1648	1931	925	1,16	0,91	916	1,16	0,90	916	1,12	0,86	925	1,09	0,83	902	1,08	0,80
ПК56.12-14АтУ(АУ)Т	2095	2441	1216	1,52	1,09	1208	1,51	1,08	1208	1,46	1,03	1208	1,41	0,97	1168	1,39	0,92
ПК56.12-7АтУ(АУ)П	1147	1348	600	0,94	0,84	600	0,94	0,84	600	0,92	0,82	608	0,91	0,81	595	0,90	0,80
ПК56.12-10АтУ(АУ)П	1484	1733	841	1,25	0,99	833	1,25	0,98	841	1,22	0,96	841	1,20	0,93	821	1,18	0,90
ПК56.12-11АтУ(АУ)П	1712	1994	991	1,49	1,13	983	1,48	1,11	991	1,45	1,08	991	1,41	1,04	957	1,39	1,00
ПК56.12-13АтУ(АУ)П	1952	2268	1158	1,60	1,15	1150	1,58	1,13	1150	1,53	1,08	1141	1,47	1,03	1100	1,42	0,97
ПК56.15-4АтУ(АУ)Т,-Б	782	943	360	0,38	0,41	360	0,38	0,42	360	0,36	0,40	360	0,28	0,29	357	0,27	0,29
ПК56.15-7АтУ(АУ)Т,-Б	1022	1274	533	0,83	0,78	533	0,85	0,78	533	0,80	0,75	546	0,79	0,74	535	0,81	0,74
ПК56.15-8АтУ(АУ)Т	1274	1573	720	1,00	0,84	713	1,00	0,84	720	0,98	0,82	733	0,97	0,80	714	0,97	0,79
ПК56.15-11АтУ(АУ)Т	1636	1919	906	1,27	0,98	900	1,27	0,98	913	1,24	0,95	920	1,22	0,92	893	1,22	0,89
ПК56.15-13АтУ(АУ)Т	2038	2378	1146	1,29	0,96	1140	1,28	0,94	1153	1,25	0,91	1166	1,23	0,88	1112	1,22	0,84
ПК56.15-16АтУ(АУ)Т	2307	2685	1326	1,49	1,07	1313	1,48	1,05	1326	1,44	1,01	1333	1,41	0,97	1292	1,39	0,92
ПК56.15-5АтУ(АУ)П,-Б	863	1025	433	0,47	0,41	433	0,47	0,41	433	0,45	0,39	440	0,44	0,38	431	0,43	0,37
ПК56.15-7АтУ(АУ)П	1141	1344	593	0,92	0,83	586	0,92	0,84	593	0,90	0,82	600	0,69	0,56	588	0,89	0,80
ПК56.12(5АтУ)АУ П,-Б	809	962	400	0,45	0,4	400	0,45	0,39	400	0,43	0,38	400	0,42	0,36	403	0,41	0,35

Инв.№ подл. | Подпись и дата | Взам.инв.№

Продолжение табл.3

Марка плиты	Контрольные равномерно распределенные нагрузки для оценки прочности панелей, кгс/м2		Контрольные равномерно распределенные нагрузки "Рпр" в кгс/м2 и контрольные прогибы от кратковременной нагрузки " f крат" в см для оценки жесткости панелей при возрасте бетона к моменту испытания в сутках:													
			3			7			14			28			100		
	Рк при С=1,4	Рк при С=1,6	Рпр	f крат	$f_{дл.}$ [f]	Рпр.	f крат	$f_{дл.}$ [f]	Рпр	f крат	$f_{дл.}$ [f]	Рпр	fкрат	$f_{дл.}$ [f]	Рпр	fкрат.	$f_{дл.}$ [f]
ПК56.15-9АтУ(АУ)П	1402	1641	780	1,26	1,02	773	1,25	1,01	786	1,24	0,99	793	1,23	0,98	769	1,22	0,95
ПК56.15-11АтУ(АУ)П	1702	1984	980	1,45	1,10	966	1,44	1,09	973	1,41	1,06	980	1,38	1,03	948	1,36	0,99
ПК56.15-13АтУ(АУ)П	1986	2309	1166	1,34	1,02	1160	1,33	1,01	1173	1,31	0,99	1186	1,30	0,99	1150	1,27	0,95
ПК56.15-14АтУ(АУ)П	2127	2470	1273	1,43	1,05	1260	1,42	1,04	1280	1,39	1,02	1286	1,37	1,00	1245	1,33	0,96
ПК56.30-5АтУ(АУ)Т,-Б	902	1078	400	0,29	0,29	400	0,29	0,29	400	0,28	0,28	400	0,27	0,26	400	0,27	0,26
ПК56.30-6АтУ(АУ)Т,-Б	970	1156	480	0,35	0,31	480	0,35	0,31	480	0,33	0,29	486	0,32	0,28	479	0,32	0,27
ПК56.30-8АтУ(АУ)Т	1275	1505	680	0,58	0,48	680	0,76	0,70	680	0,55	0,45	693	0,53	0,43	681	0,53	0,42
ПК56.30-11АтУ(АУ)Т	1679	1966	920	1,05	0,84	920	1,06	0,85	926	1,02	0,82	940	1,01	0,8	920	1,01	0,78
ПК56.30-12АтУ(АУ)Т	1859	2172	1026	1,18	0,91	1026	1,20	0,91	1040	1,16	0,89	1053	1,15	0,87	1028	1,15	0,84
ПК56.30-16АтУ(АУ)Т	2463	2862	1423	1,49	1,06	1410	1,48	1,04	1426	1,44	1,01	1430	1,40	0,97	1388	1,38	0,92
ПК56.30-6АтУ(АУ)П	889	1053	450	0,46	0,39	450	0,46	0,39	450	0,44	0,37	456	0,43	0,35	449	0,42	0,34
ПК56.30-7АтУ(АУ)П	1029	1213	530	0,54	0,43	530	0,61	0,51	530	0,52	0,4	540	0,51	0,39	528	0,49	0,37
ПК56.30-9АтУ(АУ)П	1330	1557	730	1,03	0,87	730	1,05	0,87	730	1,00	0,84	746	1,00	0,85	730	0,99	0,83
ПК56.30-11АтУ(АУ)П	1694	1973	943	1,33	1,02	936	1,34	1,02	950	1,32	1,0	966	1,31	0,99	938	1,3	0,96
ПК56.30-13АтУ(АУ)П	1907	2216	1090	1,47	1,09	1080	1,47	1,07	1093	1,45	1,06	1106	1,43	1,04	1074	1,41	0,99
ПК56.30-16АтУ(АУ)П	2293	2658	1340	1,50	1,07	1326	1,48	1,05	1340	1,45	1,03	1346	1,42	1,01	1303	1,38	0,96

Инв.№ подл. | Подпись и дата | Взам.инв.№

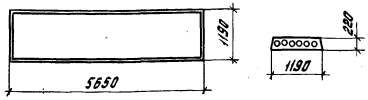

Тип плиты	Марка плиты	Обозначение	Масса, т
Рядовая	ПК56.12-4Ат IV с (А IV) Т-Б	1.041.1-2.1.100	2,0
	ПК56.12-6Ат IV с (А IV) Т-Б	-01	
	ПК56.12-8Ат IV с (А IV) Т	-02	
	ПК56.12-10Ат IV с (А IV) Т	-03	
	ПК56.12-12Ат IV с (А IV) Т	-04	
	ПК56.12-4Ат V (А V) Т-Б	-05	
	ПК56.12-7Ат V (А V) Т-Б	-06	
	ПК56.12-9Ат V (А V) Т	-07	
	ПК56.12-11Ат V (А V) Т	-08	
	ПК56.12-14Ат V (А V) Т	-09	
	ПК56.12-5Ат IV с (А IV) П-Б	-10	1,6
	ПК56.12-7Ат IV с (А IV) П	-11	

Тип плиты	Марка плиты	Обозначение	Масса, т
Рядовая	ПК56.12-9Ат IV с (А IV) П	1.041.1-2.1.100 -12	1,6
	ПК56.12-11Ат IV с (А IV) П	-13	
	ПК56.12-13Ат IV с (А IV) П	-14	
	ПК56.12-5Ат V (А V) П-Б	-15	
	ПК56.12-7Ат V (А V) П	-16	
	ПК56.12-10Ат V (А V) П	-17	
	ПК56.12-11Ат V (А V) П	-18	
	ПК56.12-13Ат V (А V) П	-19	
	ПК56.12-4Ат IV с (А IV) Т	-20	2,0
	ПК56.12-6Ат IV с (А IV) Т	-21	
	ПК56.12-4Ат V (А V) Т	-22	
	ПК56.12-7Ат V (А V) Т	-23	
	ПК56.12-5Ат IV с (А IV) П	-24	1,6
	ПК56.12-5Ат V (А V) П	-25	

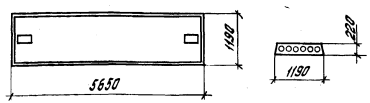

Тип плиты	Марка плиты	Обозначение	Масса, т
Пристенная	ПК56.12-4Ат IV с (А IV) Т-1	1.041.1-2.1.200	2,0
	ПК56.12-8Ат IV с (А IV) Т-1	-01	
	ПК56.12-12Ат IV с (А IV) Т-1	-02	
	ПК56.12-4Ат V (А V) Т-1	-03	
	ПК56.12-9Ат V (А V) Т-1	-04	
	ПК56.12-14Ат V (А V) Т-1	-05	
	ПК56.12-5Ат IV с (А IV) П-1	-06	1,6
	ПК56.12-9Ат IV с (А IV) П-1	-07	
	ПК56.12-13Ат IV с (А IV) П-1	-08	
	ПК56.12-7Ат V (А V) П-1	-09	
	ПК56.12-10Ат V (А V) П-1	-10	
	ПК56.12-13Ат V (А V) П-1	-11	

Нач. отд.	Кодыш		
Нормокант.	Белов		
Гл. инж. пр.	Белов		
Ст. инж.	Бекетова		
Проверил	Баранова		
Разработ.	Нежданова		

1.041.1-2.1.000 НИ

Номенклатура плит

Стадия	Лист	Листов
Р	1	3

ЦНИИПРОМЗДАНИЙ

Инв. № подл. | Подпись и дата | Взам. инв. №

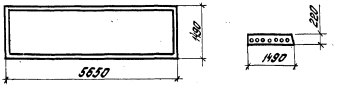

Тип плиты	Марка плиты	Обозначение	Масса, т
Рядовая	ПК56.15-4Ат-IVс(АIV)Т-Б	1.041.1-2.1.300	
	ПК56.15-6Ат-IVс(АIV)Т-Б	-01	
	ПК56.15-8Ат-IVс(АIV)Т	-02	
	ПК56.15-10Ат-IVс(АIV)Т	-03	
	ПК56.15-12Ат-IVс(АIV)Т	-04	
	ПК56.15-16Ат-IVс(АIV)Т	-05	2,6
	ПК56.15-4Ат-V(АV)Т-Б	-06	
	ПК56.15-7Ат-V(АV)Т-Б	-07	
	ПК56.15-8Ат-V(АV)Т	-08	
	ПК56.15-11Ат-V(АV)Т	-09	
	ПК56.15-13Ат-V/(АV)Т	-10	
	ПК56.15-16Ат-V(АV)Т	-11	
	ПК56.15-5Ат-IVс(АIV)П-Б	-12	
	ПК56.15-7Ат-IVс(АIV)П	-13	
	ПК56.15-8Ат-IVс(АIV)П	-14	
	ПК56.15-11Ат-IVс(АIV)П	-15	
	ПК56.15-12Ат-IVс(АIV)П	-16	
	ПК56.15-16Ат-IVс(АIV)П	-17	
	ПК56.15-5Ат-V(АV)П-Б	-18	2,1
	ПК56.15-7Ат-V(АV)П	-19	
	ПК56.15-9Ат-V(АV)П	-20	
	ПК56.15-11Ат-V(АV)П	-21	
	ПК56.15-13Ат-V/(АV)П	-22	
	ПК56.15-14Ат-V/(АV)П	-23	
	ПК56.15-4Ат-IVс(АIV)Т	-24	2,6
	ПК56.15-6Ат-IVс(АIV)Т	-25	

Тип плиты	Марка плиты	Обозначение	Масса, т
Рядовая	ПК56.15-4Ат-V(АV)Т	1.041.1-2.1.300-26	2,6
	ПК56.15-7Ат-V(АV)Т	-27	
	ПК56.15-5Ат-IVс(АIV)П	-28	2,1
	ПК56.15-5Ат-V(АV)П	-29	

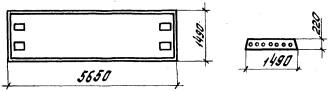

Тип плиты	Марка плиты	Обозначение	Масса, т
Связевая без выреза	ПК56.15-4Ат-IVс(АIV)Т-2	1.041.1-2.1-400	
	ПК56.15-6Ат-IVс(АIV)Т-2	-01	
	ПК56.15-8Ат-IVс(АIV)Т-2	-02	
	ПК56.15-10Ат-IVс(АIV)Т-2	-03	
	ПК56.15-12Ат-IVс(АIV)Т-2	-04	2,6
	ПК56.15-4Ат-V(АV)Т-2	-05	
	ПК56.15-7Ат-V(АV)Т-2	-06	
	ПК56.15-8Ат-V(АV)Т-2	-07	
	ПК56.15-11Ат-V(АV)Т-2	-08	
	ПК56.15-13Ат-V/(АV)Т-2	-09	
	ПК56.15-5Ат-IVс(АIV)П-2	-10	
	ПК56.15-7Ат-IVс(АIV)П-2	-11	
	ПК56.15-8Ат-IVс(АIV)П-2	-12	
	ПК56.15-11Ат-IVс(АIV)П-2	-13	2,1
	ПК56.15-12Ат-IVс(АIV)П-2	-14	
	ПК56.15-5Ат-V(АV)П-2	-15	
	ПК56.15-7Ат-V(АV)П-2	-16	
	ПК56.15-9Ат-V(АV)П-2	-17	
	ПК56.15-11Ат-V(АV)П-2	-18	
	ПК56.15-13Ат-V/(АV)П-2	-19	

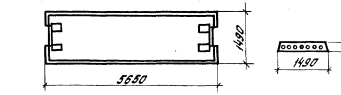

Тип плиты	Марка плиты	Обозначение	Масса, т
Связевая с вырезом	ПК56.15-4Ат-IVс(АIV)Т-3	1.041.1-2.1.300	
	ПК56.15-6Ат-IVс(АIV)Т-3	-01	
	ПК56.15-8Ат-IVс(АIV)Т-3	-02	
	ПК56.15-10Ат-IVс(АIV)Т-3	-03	
	ПК56.15-12Ат-IVс(АIV)Т-3	-04	
	ПК56.15-16Ат-IVс(АIV)Т-3	-05	2,6
	ПК56.15-4Ат-V(АV)Т-3	-06	
	ПК56.15-7Ат-V(АV)Т-3	-07	
	ПК56.15-8Ат-V(АV)Т-3	-08	
	ПК56.15-11Ат-V(АV)Т-3	-09	
	ПК56.15-13Ат-V/(АV)Т-3	-10	
	ПК56.15-16Ат-V(АV)Т-3	-11	
	ПК56.15-5Ат-IVс(АIV)П-3	-12	
	ПК56.15-7Ат-IVс(АIV)П-3	-13	
	ПК56.15-8Ат-IVс(АIV)П-3	-14	
	ПК56.15-11Ат-IVс(АIV)П-3	-15	
	ПК56.15-12Ат-IVс(АIV)П-3	-16	
	ПК56.15-16Ат-IVс(АIV)П-3	-17	
	ПК56.15-5Ат-V(АV)П-3	-18	2,1
	ПК56.15-7Ат-V(АV)П-3	-19	
	ПК56.15-9Ат-V(АV)П-3	-20	
	ПК56.15-11Ат-V(АV)П-3	-21	
	ПК56.15-13Ат-V/(АV)П-3	-22	
	ПК56.15-14Ат-V/(АV)П-3	-23	

Инв. № подл. | Подпись и дата | Взам. инв. №

1.041.1-2.1.000 НИ

Лист 2

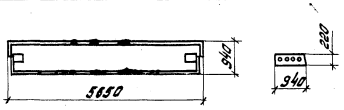

Тип плиты	Марка плиты	Обозначение	Масса, т
Пристенная	ПК56.9-4Ат$\overline{IV}$с(А$\overline{IV}$)Т	1.041.1-2.1.600	1,7
	ПК56.9-6Ат$\overline{IV}$с(А$\overline{IV}$)Т	-01	
	ПК56.9-10Ат$\overline{IV}$с(А$\overline{IV}$)Т	-02	
	ПК56.9-16Ат$\overline{IV}$с(А$\overline{IV}$)Т	-03	
	ПК56.9-6Ат$\overline{V}$(А$\overline{V}$)Т	-04	
	ПК56.9-10Ат$\overline{V}$(А$\overline{V}$)Т	-05	
	ПК56.9-15Ат$\overline{V}$(А$\overline{V}$)Т	-06	
	ПК56.9-5Ат$\overline{IV}$с(А$\overline{IV}$)П	-07	1,4
	ПК56.9-7Ат$\overline{IV}$с(А$\overline{IV}$)П	-08	
	ПК56.9-11Ат$\overline{IV}$с(А$\overline{IV}$)П	-09	
	ПК56.9-16Ат$\overline{IV}$с(А$\overline{IV}$)П	-10	
	ПК56.9-7Ат$\overline{V}$(А$\overline{V}$)П	-11	
	ПК56.9-11Ат$\overline{V}$(А$\overline{V}$)П	-12	
	ПК56.9-15Ат$\overline{V}$(А$\overline{V}$)П	-13	

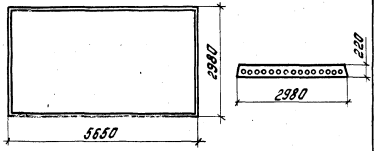

Тип плиты	Марка плиты	Обозначение	Масса, т
Рядовая	ПК56.30-6Ат$\overline{IV}$с(А$\overline{IV}$)Т-Б	1.041.1-2.1.700	5,0
	ПК56.30-9Ат$\overline{IV}$с(А$\overline{IV}$)Т	-01	
	ПК56.30-10Ат$\overline{IV}$с(А$\overline{IV}$)Т	-02	
	ПК56.30-13Ат$\overline{IV}$с(А$\overline{IV}$)Т	-03	
	ПК56.30-16Ат$\overline{IV}$с(А$\overline{IV}$)Т	-04	
	ПК56.30-5Ат$\overline{V}$(А$\overline{V}$)Т-Б	-05	
	ПК56.30-6Ат$\overline{V}$(А$\overline{V}$)Т-Б	-06	
	ПК56.30-8Ат$\overline{V}$(А$\overline{V}$)Т	-07	
	ПК56.30-11Ат$\overline{V}$(А$\overline{V}$)Т	-08	
	ПК56.30-12Ат$\overline{V}$(А$\overline{V}$)Т	-09	
	ПК56.30-16Ат$\overline{V}$(А$\overline{V}$)Т	-10	
	ПК56.30-4Ат$\overline{IV}$с(А$\overline{IV}$)П-Б	-11	4,0

Тип плиты	Марка плиты	Обозначение	Масса, т
Рядовая	ПК56.30-6Ат$\overline{IV}$с(А$\overline{IV}$)П	1.041.1-2.1.700 -12	4,0
	ПК56.30-9Ат$\overline{IV}$с(А$\overline{IV}$)П	-13	
	ПК56.30-11Ат$\overline{IV}$с(А$\overline{IV}$)П	-14	
	ПК56.30-13Ат$\overline{IV}$с(А$\overline{IV}$)П	-15	
	ПК56.30-16Ат$\overline{IV}$с(А$\overline{IV}$)П	-16	
	ПК56.30-6Ат$\overline{V}$(А$\overline{V}$)П	-17	
	ПК56.30-7Ат$\overline{V}$(А$\overline{V}$)П	-18	
	ПК56.30-9Ат$\overline{V}$(А$\overline{V}$)П	-19	
	ПК56.30-11Ат$\overline{V}$(А$\overline{V}$)П	-20	
	ПК56.30-13Ат$\overline{V}$(А$\overline{V}$)П	-21	
	ПК56.30-16Ат$\overline{V}$(А$\overline{V}$)П	-22	
	ПК56.30-6Ат$\overline{IV}$с(А$\overline{IV}$)Т	-23	5,0
	ПК56.30-5Ат$\overline{V}$(А$\overline{V}$)Т	-24	
	ПК56.30-6Ат$\overline{V}$(А$\overline{V}$)Т	-25	
	ПК56.30-4Ат$\overline{IV}$с(А$\overline{IV}$)П	-26	4,0

Инв. № подл. | Подпись и дата | Взам. инв. №

Формат	Зона	Поз.	Обозначение	Наименование	Кол.	Примечание
			Документация			
А3			1.041.1-2.1.100 СБ	Сборочный чертеж		
А3			1.041.1-2.1.000 У	Узлы		
А3			1.041.1-2.1.000 РС	Расход стали на элемент		
А3			1.041.1-2.1.000 ТО	Техническое описание		
			Сборочные единицы			
А4		1	1.041.1-2.4.030	Сетка верхняя	1	С1
А4		2	1.041.1-2.4.060	Сетка опорная	2	С14
			Детали			
А4		3	1.041.1-2.4.005-02	Петля	4	П3
			Переменные данные для исполнений:			
			1.041.1-2.1.100	ПК56.12-4АтIVС(АIV)Т-Б		
			Детали			
А4		6	1.041.1-2.4.001	Стержень напрягаемый	4	Стн1
			Материалы			
			Бетон тяжелый М200 ГОСТ 7473-76		0,8	м³
			1.041.1-2.1.100-01	ПК56.12-6АтIVС(АIV)Т-Б		
			Детали			
А4		6	1.041.1-2.4.001	Стержень напрягаемый	5	Стн1
			Материалы			
			Бетон тяжелый М200 ГОСТ 7473-76		0,8	м³

Нач. отд.	Кодыш	
Нормокон.	Белов	
Гл. инж. пр.	Белов	
Ст. инж.	Бекетова	
Проверил	Бекетова	
Разработ.	Нежданова	

1.041.1-2.1.100

Плита рядовая 1190 × 5650 мм

Стадия	Лист	Листов
Р	1	8

ЦНИИПРОМЗДАНИЙ

Инв. № подл. | Подпись и дата | Взам. инв. №

Формат	Зона	Поз.	Обозначение	Наименование	Кол.	Примечание
			1.041.1-2.1.100-02	ПК56.12-8АтIVС(АIV)Т		
			Сборочные единицы			
А4		5	1.041.1-2.4.010	Каркас опорный	6	КР1
			Детали			
А4		6	1.041.1-2.4.001-01	Стержень напрягаемый	4	Стн2
			Материалы			
			Бетон тяжелый М250 ГОСТ 7473-76		0,8	м³
			1.041.1-2.1.100-03	ПК56.12-10АтIVС(АIV)Т		
			Сборочные единицы			
А4		4	1.041.1-2.4.090	Сетка средняя	1	С26
А4		5	1.041.1-2.4.010-02	Каркас опорный	6	КР3
			Детали			
А4		6	1.041.1-2.4.001-01	Стержень напрягаемый	5	Стн2
			Материалы			
			Бетон тяжелый М250 ГОСТ 7473-76		0,8	м³
			1.041.1-2.1.100-04	ПК56.12-12АтIVС(АIV)Т		
			Сборочные единицы			
А4		4	1.041.1-2.4.090	Сетка средняя	1	С26
А4		5	1.041.1-2.4.010-02	Каркас опорный	6	КР3
			Детали			
А4		6	1.041.1-2.4.001-02	Стержень напрягаемый	4	Стн3
			Материалы			
			Бетон тяжелый М400 ГОСТ 7473-76		0,8	м³
			1.041.1-2.1.100-05	ПК56.12-4АтV(АV)Т-Б		
			Детали			
А4		6	1.041.1-2.4.002	Стержень напрягаемый	3	Стн16
			Материалы			

1.041.1-2.1.100

Лист 2

Инв. № подл. | Подпись и дата | Взам. инв. №

Формат	Зона	Поз.	Обозначение	Наименование	Кол.	Примечание
				Бетон тяжелый М250 ГОСТ 7473-76	0,8	м³
			1.041.1-2.1.100-06	ПК56.12-7АтIVС(АIV)Т-Б		
				Детали		
А4		6	1.041.1-2.4.002	Стержень напрягаемый	4	Стн16
				Материалы		
				Бетон тяжелый М250 ГОСТ 7473-76	0,8	м³
			1.041.1-2.1.100-07	ПК56.12-9АтIVС(АIV)Т		
				Сборочные единицы		
А4		4	1.041.1-2.4.090	Сетка средняя	1	С26
А4		5	1.041.1-2.4.010-02	Каркас опорный	6	КР3
				Детали		
А4		6	1.041.1-2.4.002	Стержень напрягаемый	5	Стн16
				Материалы		
				Бетон тяжелый М250 ГОСТ 7473-76	0,8	м³
			1.041.1-2.100-08	ПК56.12-11АтIVС(АIV)Т		
				Сборочные единицы		
А4		4	1.041.1-2.4.090	Сетка средняя	1	С26
А4		5	1.041.1-2.4.010-02	Каркас опорный	6	КР3
				Детали		
А4		6	1.041.1-2.4.002-01	Стержень напрягаемый	4	Стн17
				Материалы		
				Бетон тяжелый М250 ГОСТ 7473-76	0,8	м³
			1.041.1-2.1.100-09	ПК56.12-14АтIVС(АIV)Т		
				Сборочные единицы		
А4		4	1.041.1-2.4.090	Сетка средняя	1	С26
А4		5	1.041.1-2.4.010-02	Каркас опорный	6	КР3

Инв.№ подл. | Подпись и дата | Взам. инв.№

Формат	Зона	Поз.	Обозначение	Наименование	Кол.	Примечание
				Детали		
А4		6	1.041.1-2.4.002-01	Стержень напрягаемый	5	Стн17
				Материалы		
				Бетон тяжелый М250 ГОСТ 7473-76	0,8	м³
			1.041.1-2.1.100.-10	ПК56.12-5АтIVС(АIV)П-Б		
				Детали		
А4		6	1.041.1-2.4.001	Стержень напрягаемый	4	Стн1
				Материалы		
				Бетон на пористых заполнителях М250 ГОСТ 7473-76 ГОСТ 25820-83	0,8	м³
			1.041.1-2.1.100-11	ПК56.12-7АтIVС(АIV)П		
				Сборочные единицы		
А4		5	1.041.1-2.4.010	Каркас опорный	6	КР1
				Детали		
А4		6	1.041.1-2.4.001	Стержень напрягаемый	5	Стн1
				Материалы		
				Бетон на пористых заполнителях М250 ГОСТ 7473-76 ГОСТ 25820-83	0,8	м³
			1.041.1-2.1.100-12	ПК56.12-9АтIVС(АIV)П		
				Сборочные единицы		
А4		4	1.041.1-2.4.090	Сетка средняя	1	С26
А4		5	1.041.1-2.4.010-02	Каркас опорный	6	КР3
				Детали		
А4		6	1.041.1-2.4.001-01	Стержень напрягаемый	4	Стн2
				Материалы		
				Бетон на пористых заполнителях М300 ГОСТ 7473-76 ГОСТ 25820-83	0,8	м³
			1.041.1-2.1.100-13	ПК56.12-11АтIVС(АIV)П		
				Сборочные единицы		

Инв.№ подл. | Подпись и дата | Взам. инв.№

Формат	Зона	Поз.	Обозначение	Наименование	Кол.	Примечание
А4		4	1.041.1-2.4.090	Сетка средняя	1	С26
А4		5	1.041.1-2.4.010-02	Каркас опорный	6	КР3
			Детали			
А4		6	1.041.1-2.4.001-01	Стержень напрягаемый	5	Стн2
			Материал			
			Бетон на пористых заполнителях М300, ГОСТ 7473-76		0,8	м³
				ГОСТ 25820-83		
			1.041.1-2.1.100-14	ПК56.12-13Ат IV С (А IV) П		
			Сборочные единицы			
А4		4	1.041.1-2.4.090	Сетка средняя	1	С26
А4		5	1.041.1-2.4.010-02	Каркас опорный	6	КР3
			Детали			
А4		6	1.041.1-2.4.001-02	Стержень напрягаемый	4	Стн3
			Материал			
			Бетон на пористых заполнителях М350 ГОСТ 7473-76		0,8	м³
				ГОСТ 25820-83		
			1.041.1-2.1.100-15	ПК56.12-5Ат V (А V) П-Б		
			Детали			
А4		6	1.041.1-2.4.002	Стержень напрягаемый	3	Стн16
			Материал			
			Бетон на пористых заполнителях М250 ГОСТ 7473-76		0,8	м³
				ГОСТ 25820-83		
			1.041.1-2.1.100-16	ПК56.12-7Ат V (А V) П		
			Сборочные единицы			
А4		4	1.041.1-2.4.090	Сетка средняя	1	С26
А4		5	1.041.1-2.4.010	Каркас опорный	6	КР1
			Детали			
А4		6	1.041.1-2.4.002	Стержень напрягаемый	4	Стн16
			Материал			
			Бетон на пористых заполнителях М250 ГОСТ 7473-76		0,8	м³

Взам. инв. № | Подпись и дата | Инв. № подл.

1.041.1-2.1.100 | Лист 5

Формат	Зона	Поз.	Обозначение	Наименование	Кол.	Примечание
			1.041.1-2.1.100-17	ПК56.12-10Ат IV (А IV) П		
			Сборочные единицы			
А4		4	1.041.1-2.4.090	Сетка средняя	1	С26
А4		5	1.041.1-2.4.010-02	Каркас опорный	6	КР3
			Детали			
А4		6	1.041.1-2.4.002	Стержень напрягаемый	5	Стн16
			Материалы			
			Бетон на пористых заполнителях М250 ГОСТ 7473-76		0,8	м³
				ГОСТ 25820-83		
			1.041.1-2.1.100-18	ПК56.12-11Ат V (А V) П		
			Сборочные единицы			
А4		4	1.041.1-2.4.090	Сетка средняя	1	С26
А4		5	1.041.1-2.4.010-02	Каркас опорный	6	КР3
			Детали			
А4		6	1.041.1-2.4.002-01	Стержень напрягаемый	4	Стн17
			Материалы			
			Бетон на пористых заполнителях М250 ГОСТ 7473-76		0,8	м³
				ГОСТ 25820-83		
			1.041.1-2.1.100-19	ПК56.12-13Ат V (А V) П		
			Сборочные единицы			
А4		4	1.041.1-2.4.090	Сетка средняя	1	С26
А4		5	1.041.1-2.4.010-02	Каркас опорный	6	КР3
			Детали			
А4		6	1.041.1-2.4.002-01	Стержень напрягаемый	5	Стн17
			Материал			
			Бетон на пористых заполнителях М250 ГОСТ 7473-76		0,8	м³
				ГОСТ 25820-83		
			1.041.1-2.1.100-20	ПК56.12-4Ат IV С (А IV) Т		
			Сборочные единицы			
А4		5	1.041.1-2.4.010-02	Каркас опорный	6	КР3

Взам. инв. № | Подпись и дата | Инв. № подл.

1.041.1-2.1.100 | Лист 6

Формат	Зона	Поз.	Обозначение	Наименование	Кол.	Примечание
				Детали		
А4		6	1.041.1-2.4.001	Стержень напрягаемый	4	Стн1
				Материалы		
			Бетон тяжелый М200 ГОСТ7473-76		0,8	м³
			1.041.1-2.1.100-21	ПК56.12-6Ат-IVс(АIV)Т		
				Сборочные единицы		
А4		5	1.041.1-2.4.010-02	Каркас опорный	6	КР3
				Детали		
А4		6	1.041.1-2.4.001	Стержень напрягаемый	5	Стн1
				Материалы		
			Бетон тяжелый М200 ГОСТ7473-76		0,8	м³
			1.041.1-2.1.100-22	ПК56.12-4Ат-V(АV)Т		
				Сборочные единицы		
А4		5	1.041.1-2.4.010-02	Каркас опорный	6	КР3
				Детали		
А4		6	1.041.1-2.4.002	Стержень напрягаемый	3	Стн16
				Материалы		
			Бетон тяжелый М250 ГОСТ7473-76		0,8	м³
			1.041.1-2.1.100-23	ПК56.12-7Ат-V(АV)Т		
				Сборочные единицы		
А4		5	1.041.1-2.4.010-02	Каркас опорный	6	КР3
				Детали		
А4		6	1.041.1-2.4.002	Стержень напрягаемый	4	Стн16
				Материалы		
			Бетон тяжелый М250 ГОСТ7473-76		0,8	м³

Инв.№ подл. | Подпись и дата | Взам.инв.№

Формат	Зона	Поз.	Обозначение	Наименование	Кол.	Примечание
			1.041.1-2.1.100-24	ПК56.12-5Ат-Vс(АV)П		
				Сборочные единицы		
А4		5	1.041.1-2.4.010-02	Каркас опорный	6	КР3
				Детали		
А4		6	1.041.1-2.4.001	Стержень напрягаемый	4	Стн1
				Материалы		
			Бетон на пористых заполнителях М250 ГОСТ7473-76 ГОСТ25820-83		0,8	м³
			1.041.1-2.1.100-25	ПК56.12-5Ат-V(АV)П		
				Сборочные единицы		
А4		5	1.041.1-2.4.010-02	Опорный каркас	6	КР3
				Детали		
А4		6	1.041.1-2.4.002	Стержень напрягаемый	3	Стн16
				Материалы		
			Бетон на пористых заполнителях М250 ГОСТ7473-76 ГОСТ25820-83		0,8	м³

Инв.№ подл. | Подпись и дата | Взам.инв.№

Опалубка

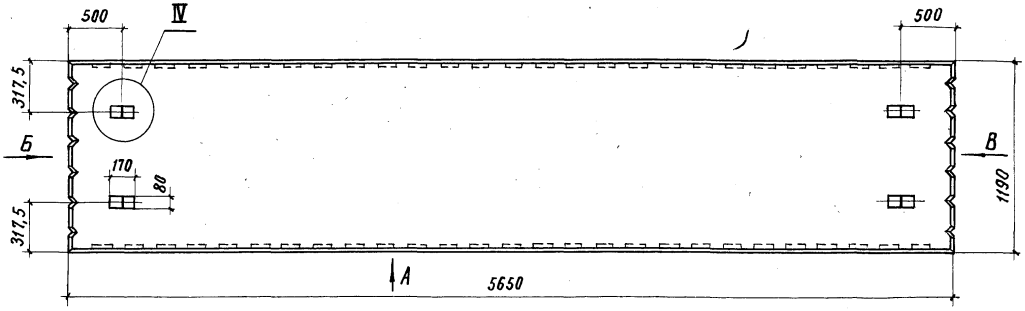

Вид А

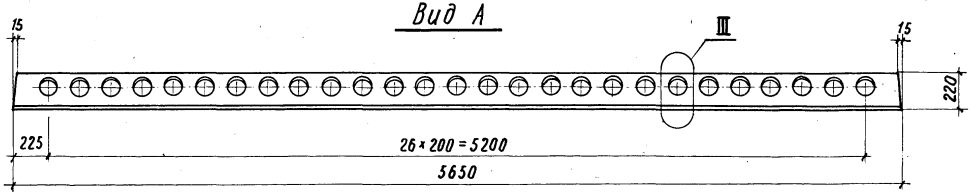

Вид Б

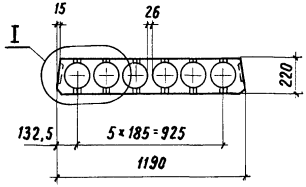

Вид В

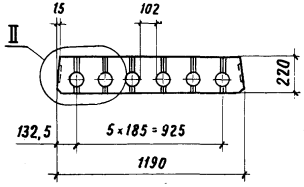

Узлы I... IV см. док. 1.041.1 – 2.1.000У, лист 1.
Узлы V, X см. док. 1.041.1 - 2.1.000У, листы 2 и 3.

Нач. отд.	Кодыш		1.041.1 – 2.1.100 СБ
Н. контр.	Белов		Плита рядовая 1190 × 5650 мм. Сборочный чертеж
Гл. инж. пр.	Белов		
Ст. инж.	Баранова		
Проверил	Бекетова		
Разраб.	Нездонова		

Стадия	Масса	Масштаб
Р	2,0 / 1,6	1:25
Лист 1	Листов 2	

ЦНИИПРОМЗДАНИЙ

Инв. № подл. | Подпись и дата | Взам. инв. №

Армирование

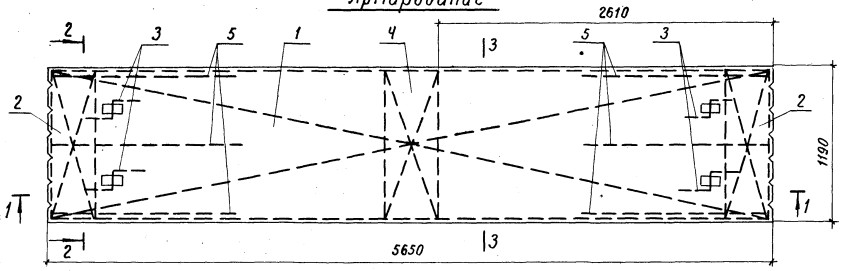

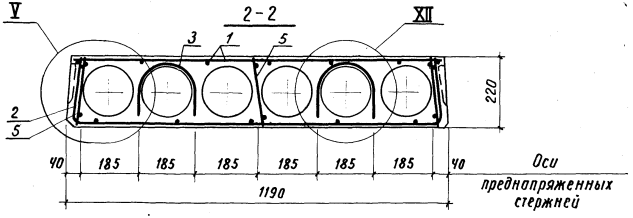

3-3

Рис.1

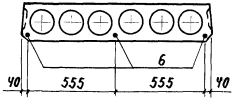

Рис.2

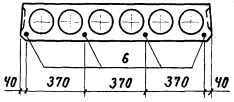

Рис.3

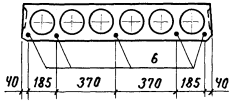

Обозначение	Марка изделия	Рис.
1.041.1-2.1.100	ПК 56.12-4A_TIVC(AIIIT-Б	2
-01	ПК 56.12-6A_TIVC(AIIIT-Б	3
-02	ПК 56.12-8A_TIVC(AIIIT	2
-03	ПК 56.12-10A_TIVC(AIIIT	3
-04	ПК 56.12-12A_TIVC(AIIIT	2
-05	ПК 56.12-4A_TV(AV)T-Б	1
-06	ПК 56.12-7A_TV(AV)T-Б	2
-07	ПК 56.12-9A_TV(AV)T	3
-08	ПК 56.12-11A_TV(AV)T	2
-09	ПК 56.12-14A_TV(AV)T	3
-10	ПК 56.12-5A_TIVC(H-IV)П-Б	2
-11	ПК 56.12-7A_TIVC(AIII)П	3
-12	ПК 56.12-9A_TIVC(AIII)П	2
-13	ПК 56.12-11A_TIVC(AIII)П	3
-14	ПК 56.12-13A_TIVC(AIII)П	2
-15	ПК 56.12-5A_TV(AV)П-Б	1
-16	ПК 56.12-7A_TV(AV)П	2
-17	ПК 56.12-10A_TV(AV)П	3
-18	ПК 56.12-11A_TV(AV)П	2
-19	ПК 56.12-13A_TV(AV)П	3
-20	ПК 56.12-4A_TIVC(AIII)T	2
-21	ПК 56.12-6A_TIVC(AIII)T	3
-22	ПК 56.12-4A_TV(AV)T	1
-23	ПК 56.12-7A_TV(AV)T	2
-24	ПК 56.12-5A_TIVC(AIII)П	2
-25	ПК 56.12-5A_TV(AV)П	1

Инв.№ подл. | Подпись и дата | Взам. инв.№

Формат	Зона	Поз.	Обозначение	Наименование	Кол.	Примечание
			Документация			
А3			1.041.1-2.1.200 СБ	Сборочный чертеж		
А3			1.041.1-2.1.000 У	Узлы		
А3			1.041.1-2.1.000 РС	Расход стали на элемент		
А3			1.041.1-2.1.000 ТО	Техническое описание		
			Сборочные единицы			
А4		1	1.041.1-2.4.030	Сетка верхняя	1	С1
А4		2	1.041.1-2.4.060	Сетка опорная	2	С14
А4		7	1.041.1-2.4.020	Каркас плоский	1	КР6
			Детали			
А4		3	1.041.1-2.4.005-02	Петля	4	П3
			Переменные данные для исполнений:			
			1.041.1-2.1.200	ПК56.12-4АтIVС(АIV)Т-1		
			Сборочные единицы			
А4		5	1.041.1-2.4.010	Каркас опорный	6	КР1
			Детали			
А4		6	1.041.1-2.4.001	Стержень напрягаемый	4	Стн1
			Материалы			
			Бетон тяжелый М200 ГОСТ 7473-76		0,8	м³
			1.041.1-2.1.200-01	ПК56.12-8АтIVС(АIV)Т-1		
			Сборочные единицы			
А4		5	1.041.1-2.4.010	Каркас опорный	6	КР1
			Детали			

Нач. отд.	Кодыш	
Нормокон.	Белов	
Гл. инж. пр.	Белов	
Ст. инж.	Баранова	
Проверил	Бекетова	
Разработ.	Нежданова	

1.041.1-2.1.200

Плита пристенная 1190 × 5650 мм

Стадия	Лист	Листов
Р	1	4

ЦНИИПРОМЗДАНИЙ

Инв. № подл. | Подпись и дата | Взам. инв. №

Формат	Зона	Поз.	Обозначение	Наименование	Кол.	Примечание
А4		6	1.041.1-2.4.001-01	Стержень напрягаемый	4	Стн2
			Материалы			
			Бетон тяжелый М250 ГОСТ 7473-76		0,8	м³
			1.041.1-2.1.200-02	ПК56.12-12АтIVС(АIV)Т-1		
			Сборочные единицы			
А4		4	1.041.1-2.4.090	Сетка средняя	1	С26
А4		5	1.041.1-2.4.010-02	Каркас опорный	6	КР3
			Детали			
А4		6	1.041.1-2.4.001-02	Стержень напрягаемый	4	Стн3
			Материалы			
			Бетон тяжелый М400 ГОСТ 7473-76		0,8	м³
			1.041.1-2.1.200-03	ПК56.12-4АтV(АV)Т-1		
			Сборочные единицы			
А4		5	1.041.1-2.4.010	Каркас опорный	6	КР1
			Детали			
А4		6	1.041.1-2.4.002	Стержень напрягаемый	3	Стн16
			Материалы			
			Бетон тяжелый М250 ГОСТ 7473-76		0,8	м³
			1.041.1-2.1.200-04	ПК56.12-9АтV(АV)Т-1		
			Сборочные единицы			
А4		4	1.041.1-2.4.090	Сетка средняя	1	С26
А4		5	1.041.1-2.4.010-02	Каркас опорный	6	КР3
			Детали			
А4		6	1.041.1-2.4.002	Стержень напрягаемый	5	Стн16
			Материалы			
			Бетон тяжелый М250 ГОСТ 7473-76		0,8	м³

1.041.1-2.1.200

Лист 2

Инв. № подл. | Подпись и дата | Взам. инв. №

Формат	Зона	Поз.	Обозначение	Наименование	Кол.	Примечание
			1.041.1-2.1.200-05	ПК56.12-14Ат-V(АV)Т-1		
				Сборочные единицы		
А4		4	1.041.1-2.4.090	Сетка средняя	1	С26
А4		5	1.041.1-2.4.010-02	Каркас опорный	4	КР3
				Детали		
А4		6	1.041.1-2.4.002-01	Стержень напрягаемый	5	Стн17
				Материалы		
			Бетон тяжелый М250 ГОСТ7473-76		0,8	м³
			1.041.1-2.1.200-06	ПК56.12-5Ат-VС(АV)П-1		
				Сборочные единицы		
А4		5	1.041.1-2.4.010	Каркас опорный	4	КР1
				Детали		
А4		6	1.041.1-2.4.001	Стержень напрягаемый	4	Стн1
				Материалы		
			Бетон на пористых заполнителях М250 ГОСТ7473-76 ГОСТ25820-83		0,8	м³
			1.041.1-2.1.200-07	ПК56.12-9Ат-VС(АV)П-1		
				Сборочные единицы		
А4		4	1.041.1-2.4.090	Сетка средняя	1	С26
А4		5	1.041.1-2.4.010-02	Каркас опорный	4	КР3
				Детали		
А4		6	1.041.1-2.4.001-01	Стержень напрягаемый	4	Стн2
				Материалы		
			Бетон на пористых заполнителях М300 ГОСТ7473-76 ГОСТ25820-83		0,8	м³
			1.041.1-2.1.200-09	ПК56.12-13Ат-VС(АV)П-1		
				Сборочные единицы		
А4		4	1.041.1-2.4.090	Сетка средняя	1	С26
А4		5	1.041.1-2.4.010-02	Каркас опорный	4	КР3

Инв. № подл. | Подпись и дата | Взам. инв. №

Формат	Зона	Поз.	Обозначение	Наименование	Кол.	Примечание
				Детали		
А4		6	1.041.1-2.4.001-02	Стержень напрягаемый	4	Стн3
				Материалы		
			Бетон на пористых заполнителях М350 ГОСТ7473-76 ГОСТ25820-83		0,8	м³
			1.041.1-2.1.200-09	ПК56.12-7Ат-V(АV)П-1		
				Сборочные единицы		
А4		5	1.041.1-2.4.010	Каркас опорный	4	КР1
				Детали		
А4		6	1.041.1-2.4.002	Стержень напрягаемый	4	Стн16
				Материалы		
			Бетон на пористых заполнителях М250 ГОСТ7473-76 ГОСТ25820-83		0,8	м³
			1.041.1-2.1.200-10	ПК56.12-10Ат-V(АV)П-1		
				Сборочные единицы		
А4		4	1.041.1-2.4.090	Сетка средняя	1	С26
А4		5	1.041.1-2.4.010-02	Каркас опорный	4	КР3
				Детали		
А4		6	1.041.1-2.4.002	Стержень напрягаемый	5	Стн16
				Материалы		
			Бетон на пористых заполнителях М250 ГОСТ7473-76 ГОСТ25820-83		0,8	м³
			1.041.1-2.1.200-11	ПК56.12-13Ат-V(АV)П-1		
				Сборочные единицы		
А4		4	1.041.1-2.4.090	Сетка средняя	1	С25
А4		5	1.041.1-2.4.010-02	Каркас опорный	4	КР3
				Детали		
А4		6	1.041.1-2.4.002-01	Стержень напрягаемый	5	Стн17
				Материалы		
			Бетон на пористых заполнителях М250 ГОСТ7473-76		0,8	м³

Инв. № подл. | Подпись и дата | Взам. инв. №

Опалубка

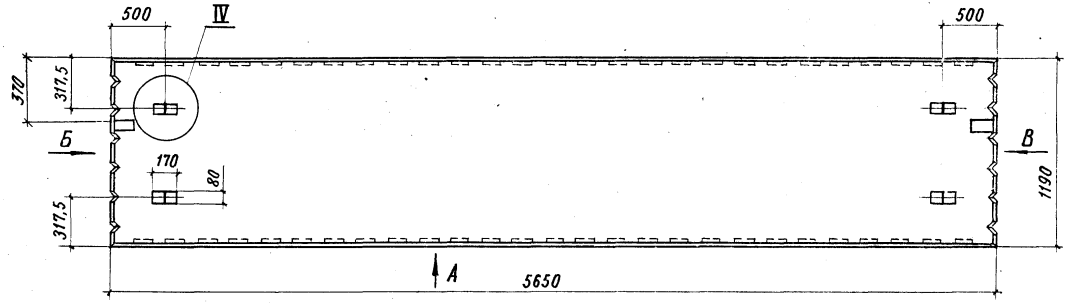

Вид А

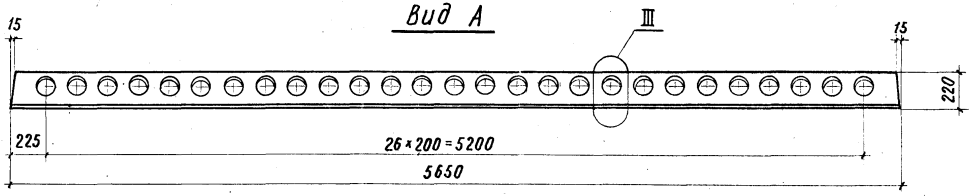

Вид Б

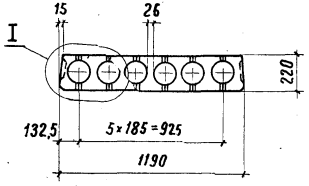

Вид В

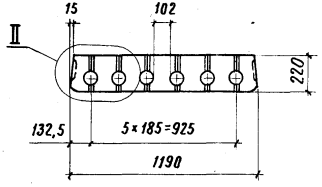

Узлы I ... IV см. док. 1.041.1-2.1.000У, лист 1.
Узел V см. док. 1.041.1-2.1.000У, лист 2.
Узел XII см. док. 1.041.1-2.1.000У, лист 3.

Нач.отд.	Кобыш		
Н.контр.	Белов		
Гл.инж.пр.	Белов		
Ст.инж.	Бекетова		
Проверил	Боронова		
Разраб.	Неждонова		

1.041.1-2.1.200 СБ

Плита пристенная 1190×5650 мм. Сборочный чертеж.

Стадия	Масса	Масштаб
Р	2,0 / 1,6	1:25
Лист 1	Листов 2	

ЦНИИПРОМЗДАНИЙ

Инв.№подл. | Подпись и дата | Взам.инв.№

Армирование

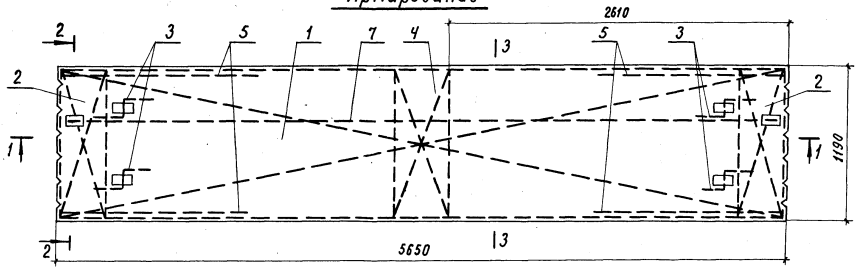

1-1

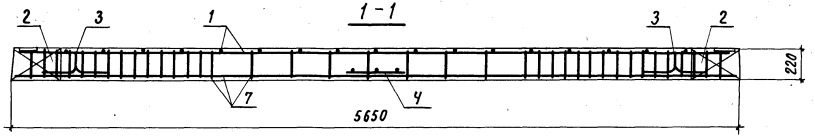

2-2

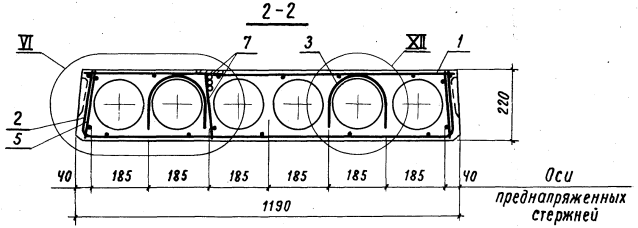

3-3

Рис.1

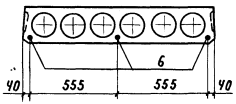

Рис. 2

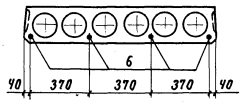

Рис. 3

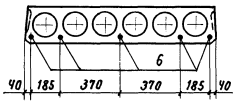

Обозначение	Марка изделия	Рис.
1.041.1-2.1.200	ПК 56.12-4АтIVС(АIV)Т-1	2
-01	ПК 56.12-8АтIVС(АIV)Т-1	2
-02	ПК 56.12-12АтIVС(АIV)Т-1	2
-03	ПК 56.12-4АтV(АV)Т-1	1
-04	ПК 56.12-9АтV(АV)Т-1	3
-05	ПК 56.12-14АтV(АV)Т-1	3
-06	ПК 56.12-5АтIVС(АIV)П-1	2
-07	ПК 56.12-9АтIVС(АIV)П-1	2
-08	ПК 56.12-13АтIVС(АIV)П-1	2
-09	ПК 56.12-7АтV(АV)П-1	2
-10	ПК 56.12-10АтV(АV)П-1	3
-11	ПК 56.12-13АтV(АV)П-1	3

Инв. № подл. | Подпись и дата | Взам. инв. №

1.041.1 — 2.1.200 СБ

Лист 2

Формат	Зона	Поз.	Обозначение	Наименование	Кол.	Примечание
			Документация			
А3			1.041.1-2.1.300 СБ	Сборочный чертеж		
А3			1.041.1-2.1.000 У	Узлы		
А3			1.041.1-2.1.000 РС	Расход стали на элемент		
А3			1.041.1-2.1.000 ТО	Техническое описание		
			Сборочные единицы			
А4		1	1.041.1-2.4.030-01	Сетка верхняя	1	С2
А4		2	1.041.1-2.4.060-02	Сетка опорная	2	С16
			Детали			
А4		3	1.041.1-2.4.005-01	Петля	4	П2
			Переменные данные для исполнений:			
			— 1.041.1-2.1.300	ПК56.15-4Ат IV С(А IV)Т-Б		
			Детали			
А4		6	1.041.1-2.4.001	Стержень напрягаемый	5	Стн1
			Материалы			
			Бетон тяжелый	М200 ГОСТ 7473-76	1,04	м³
			— 1.041.1-2.1.300-01	ПК56.15-6Ат IV С(А IV)Т-Б		
			Детали			
А4		6	1.041.1-2.4.001	Стержень напрягаемый	6	Стн1
			Материалы			
			Бетон тяжелый	М200 ГОСТ 7473-76	1,04	м³

Нач. отд.	Кадыш.		1.041.1-2.1.300
Н. контр.	Белов		
Гл. инж. пр.	Белов		Плита рядовая 1490 × 5650 мм.
Ст. инж.	Баранова		
Провер.	Бекетова		
Разраб.	Нежданова		

Стадия	Лист	Листов
Р	1	9

ЦНИИПРОМЗДАНИЙ

Взам. инв. №

Подпись и дата

Инв. № подл.

Формат	Зона	Поз.	Обозначение	Наименование	Кол.	Примечание
			— 1.041.1-2.1.300-02	ПК56.15-8Ат IV С(А IV)Т		
			Сборочные единицы			
А4		5	1.041.1-2.4.010	Каркас опорный	8	Кр1
			Детали			
А4		6	1.041.1-2.4.001-01	Стержень напрягаемый	5	Стн2
			Материалы			
			Бетон тяжелый	М300 ГОСТ 7473-76	1,04	м³
			— 1.041.1-2.1.300-03	ПК56.15-10Ат IV С(А IV)Т		
			Сборочные единицы			
А4		4	1.041.1-2.4.090-02	Сетка средняя	1	С28
А4		5	1.041.1-2.4.010-02	Каркас опорный	8	Кр3
			Детали			
А4		6	1.041.1-2.4.001-01	Стержень напрягаемый	6	Стн2
			Материалы			
			Бетон тяжелый	М300 ГОСТ 7473-76	1,04	м³
			— 1.041.1-2.1.300-04	ПК56.15-12Ат IV С(А IV)Т		
			Сборочные единицы			
А4		4	1.041.1-2.4.090-02	Сетка средняя	1	С28
А4		5	1.041.1-2.4.010-02	Каркас опорный	8	Кр3
			Детали			
			1.041.1-2.4.001-02	Стержень напрягаемый	5	Стн3
			Материалы			
			Бетон тяжелый	М350 ГОСТ 7473-76	1,04	м³
			— 1.041.1-2.1.300-05	ПК56.15-16Ат IV С(А IV)Т		
			Сборочные единицы			
А4		4	1.041.1-2.4.090-02	Сетка средняя	1	С28
А4		5	1.041.1-2.4.010-02	Каркас опорный	8	Кр3

1.041.1-2.1.300

Лист 2

Взам. инв. №

Подпись и дата

Инв. № подл.

Формат	Зона	Поз.	Обозначение	Наименование	Кол.	Примечание
			Детали			
А4		6	1.041.1-2.4.001-03	Стержень напрягаемый	5	Стн4
			Материалы			
			Бетон тяжелый	М350 ГОСТ 7473-76	1,04	м³
			— 1.041.1-2.1.300-06	ПК56.15-4АтV(AV)Т-Б		
			Детали			
А4		6	1.041.1-2.4.002	Стержень напрягаемый	4	Стн16
			Материалы			
			Бетон тяжелый	М250 ГОСТ 7473-76	1,04	м³
			— 1.041.1-2.1.300-07	ПК56.15-7АтV(AV)Т-Б		
			Детали			
А4		6	1.041.1-2.4.002	Стержень напрягаемый	5	Стн16
			Материалы			
			Бетон тяжелый	М250 ГОСТ 7473-76	1,04	м³
			— 1.041.1-2.1.300-08	ПК56.15-8АтV(AV)Т		
			Сборочные единицы			
А4		5	1.041.1-2.4.010	Каркас опорный	8	Кр1
			Детали			
А4		6	1.041.1-2.4.002-01	Стержень напрягаемый	4	Стн17
			Материалы			
			Бетон тяжелый	М250 ГОСТ 7473-76	1,04	м³
			— 1.041.1-2.1.300-09	ПК56.15-11АтV(AV)Т		
			Сборочные единицы			
А4		4	1.041.1-2.4.090-02	Сетка средняя	1	С28
А4		5	1.041.1-2.4.010-02	Каркас опорный	8	Кр3
			Детали			

1.041.1-2.1.300 Лист 3

Формат	Зона	Поз.	Обозначение	Наименование	Кол.	Примечание
А4		6	1.041.1-2.4.002-01	Стержень напрягаемый	5	Стн17
			Материалы			
			Бетон тяжелый	М250 ГОСТ 7473-76	1,04	м³
			— 1.041.1-2.1.300-10	ПК56.15-13АтV(AV)Т		
			Сборочные единицы			
А4		4	1.041.1-2.4.090-02	Сетка средняя	1	С28
А4		5	1.041.1-2.4.010-02	Каркас опорный	8	Кр3
			Детали			
А4		6	1.041.1-2.4.002-01	Стержень напрягаемый	6	Стн17
			Материалы			
			Бетон тяжелый	М300 ГОСТ 7473-76	1,04	м³
			— 1.041.1-2.1.300-11	ПК56.15-16АтV(AV)Т		
			Сборочные единицы			
А4		4	1.041.1-2.4.090-02	Сетка средняя	1	С28
А4		5	1.041.1-2.4.010-02	Каркас опорный	8	Кр3
			Детали			
А4		6	1.041.1-2.4.002-02	Стержень напрягаемый	5	Стн18
			Материалы			
			Бетон тяжелый	М300 ГОСТ 7473-76	1,04	м³
			— 1.041.1-2.1.300-12	ПК56.15-5АтIVс(AIV)П-Б		
			Детали			
А4		6	1.041.1-2.4.001	Стержень напрягаемый	5	Стн1
			Материалы			
			Бетон на пористых заполнителях М250 ГОСТ 7473-76 ГОСТ25820-83		1,04	м³

Инв. № подл. | Подпись и дата | Взам. инв. №

1.041.1-2.1.300 Лист 4

Формат	Зона	Поз.	Обозначение	Наименование	Кол.	Примечание
			— 1.041.1-2.1.300-13	ПК56.15-7АтVс(АIV)П		
			Сборочные единицы			
А4		5	1.041.1-2.4.010	Каркас опорный	8	Кр1
			Детали			
А4		6	1.041.1-2.4.001	Стержень напрягаемый	6	Стн1
			Материалы			
			Бетон на пористых заполнителях М250 ГОСТ 7473-76 ГОСТ25820-83		1,04	м3
			— 1.041.1-2.1.300-14	ПК56.15-8АтVс(АIV)П		
			Сборочные единицы			
А4		4	1.041.1-2.4.090-02	Сетка средняя	1	С28
А4		5	1.041.1-2.4.010-02	Каркас опорный	8	Кр3
			Детали			
А4		6	1.041.1-2.4.001-01	Стержень напрягаемый	5	Стн2
			Материалы			
			Бетон на пористых заполнителях М300 ГОСТ 7473-76 ГОСТ25820-83		1,04	м3
			— 1.041.1-2.1.300-15	ПК56.15-11АтVс(АIV)П		
			Сборочные единицы			
А4		4	1.041.1-2.4.090-02	Сетка средняя	1	С28
А4		5	1.041.1-2.4.010-02	Каркас опорный	8	Кр3
			Детали			
А4		6	1.041.1-2.4.001-01	Стержень напрягаемый	6	Стн2
			Материалы			
			Бетон на пористых заполнителях М300 ГОСТ 7473-76 ГОСТ25820-83		1,04	м3
			— 1.041.1-2.1.300-16	ПК56.15-12АтVс(АIV)П		
			Сборочные единицы			
А4		4	1.041.1-2.4.090-02	Сетка средняя	1	С28
А4		5	1.041.1-2.4.010-02	Каркас опорный	8	Кр3

Инв.№ подл. | Подпись и дата | Взам. инв.№

1.041.1-2.1.300 — Лист 5

Формат	Зона	Поз.	Обозначение	Наименование	Кол.	Примечание
			Детали			
А4		6	1.041.1-2.4.001-02	Стержень напрягаемый	5	Стн3
			Материалы			
			Бетон на пористых заполнителях М350 ГОСТ 7473-76 ГОСТ25820-83		1,04	м3
			— 1.041.1-2.1.300-17	ПК56.15-16АтVс(АIV)П		
			Сборочные единицы			
А4		4	1.041.1-2.4.090-02	Сетка средняя	1	С28
А4		5	1.041.1-2.4.010-02	Каркас опорный	8	Кр3
			Детали			
А4		6	1.041.1-2.4.001-03	Стержень напрягаемый	5	Стн4
			Материалы			
			Бетон на пористых заполнителях М400 ГОСТ 7473-76 ГОСТ25820-83		1,04	м3
			— 1.041.1-2.1.300-18	ПК56.15-5АтV(АV)П-Б		
			Детали			
А4		6	1.041.1-2.4.002	Стержень напрягаемый	4	Стн16
			Материалы			
			Бетон на пористых заполнителях М250 ГОСТ 7473-76 ГОСТ25820-83		1,04	м3
			— 1.041.1-2.1.300-19	ПК56.15-7АтV(АV)П		
			Сборочные единицы			
А4		5	1.041.1-2.4.010	Каркас опорный	8	Кр1
			Детали			
А4		6	1.041.1-2.4.002	Стержень напрягаемый	5	Стн16
			Материалы			
			Бетон на пористых заполнителях М250 ГОСТ 7473-76 ГОСТ25820-83		1,04	м3

Инв.№ подл. | Подпись и дата | Взам. инв.№

1.041.1-2.1.300 — Лист 6

Формат	Зона	Поз.	Обозначение	Наименование	Кол.	Примечание
			— 1.041.1-2.1.300-20	ПК56.15-9АтV(AV)П		
			Сборочные единицы			
А4		4	1.041.1-2.4.090-02	Сетка средняя	1	С28
А4		5	1.041.1-2.4.010-02	Каркас опорный	8	Кр3
			Детали			
А4		6	1.041.1-2.4.002-01	Стержень напрягаемый	4	Стн17
			Материалы			
			Бетон на пористых заполнителях М250 ГОСТ 7473-76		1,04	м³
			ГОСТ25820-83			
			— 1.041.1-2.1.300-21	ПК56.15-11АтV(AV)П		
			Сборочные единицы			
А4		4	1.041.1-2.4.090-02	Сетка средняя	1	С28
А4		5	1.041.1-2.4.010-02	Каркас опорный	8	Кр3
			Детали			
А4		6	1.041.1-2.4.002-01	Стержень напрягаемый	5	Стн17
			Материалы			
			Бетон на пористых заполнителях М250 ГОСТ 7473-76		1,04	м³
			ГОСТ25820-83			
			— 1.041.1-2.1.300-22	ПК56.15-13АтV(AV)П		
			Сборочные единицы			
А4		4	1.041.1-2.4.090-02	Сетка средняя	1	С28
А4		5	1.041.1-2.4.010-02	Каркас опорный	8	Кр3
			Детали			
А4		6	1.041.1-2.4.002-01	Стержень напрягаемый	6	Стн17
			Материалы			
			Бетон на пористых заполнителях М350 ГОСТ 7473-76		1,04	м³
			ГОСТ25820-83			
			— 1.041.1-2.1.300-23	ПК56.15-14АтV(AV)П		
			Сборочные единицы			
А4		4	1.041.1-2.4.090-02	Сетка средняя	1	С28

Взам. инв. № | Подпись и дата | Инв. № подл.

Формат	Зона	Поз.	Обозначение	Наименование	Кол.	Примечание
А4		5	1.041.1-2.4.010-02	Каркас опорный	8	Кр3
			Детали			
А4		6	1.041.1-2.4.002-02	Стержень напрягаемый	5	Стн3
			Материалы			
			Бетон на пористых заполнителях М400 ГОСТ 7473-76		1,04	м³
			ГОСТ25820-83			
			— 1.041.1-2.1.300-24	ПК56.15-4АтIVC(AIV)Т		
			Сборочные единицы			
А4		5	1.041.1-2.4.010-02	Каркас опорный	8	Кр3
			Детали			
А4		6	1.041.1-2.4.001	Стержень напрягаемый	5	Стн1
			Материалы			
			Бетон тяжелый	М200 ГОСТ 7473-76	1,04	м³
			— 1.041.1-2.1.300-25	ПК56.15-6АтIVC(AIV)Т		
			Сборочные единицы			
А4		5	1.041.1-2.4.010-02	Каркас опорный	8	Кр3
			Детали			
А4		6	1.041.1-2.4.001	Стержень напрягаемый	6	Стн1
			Материалы			
			Бетон тяжелый	М200 ГОСТ 7473-76	1,04	м³
			— 1.041.1-2.1.300-26	ПК56.15-4АтV(AV)Т		
			Сборочные единицы			
А4		5	1.041.1-2.4.010-02	Каркас опорный	8	Кр3
			Детали			
А4		6	1.041.1-2.4.002	Стержень напрягаемый	4	Стн16
			Материалы			
			Бетон тяжелый	М250 ГОСТ 7473-76	1,04	м³

Взам. инв. № | Подпись и дата | Инв. № подл.

Формат	Зона	Поз.	Обозначение	Наименование	Кол.	Примечание
			— 1.041.1-2.1.300-27	ПК 56.15-7Ап V(AV)Т		
			Сборочные	единицы		
А4		5	1.041.1-2.4.010-02	Каркас опорный	8	Кр3
			Детали			
А4		6	1.041.1-2.4.002	Стержень напрягаемый	5	Стн1В
			Бетон тяжелый	М250 ГОСТ 7473-76	1,04	м3
			— 1.041.1-2.1.300-28	ПК 56.15-5Ап IVC(AIV)П		
			Сборочные	единицы		
А4		5	1.041.1-2.4.010-02	Каркас опорный	8	Кр3
			Детали			
А4		6	1.041.1-2.4.001	Стержень напрягаемый	5	Стн1
			Материалы			
			Бетон на пористых заполнителях	М250 ГОСТ 7473-76 ГОСТ 25820-83	1,04	м3
			— 1.041.1-2.1.300-29	ПК 56.15-5Ап V(AV)П		
			Сборочные	единицы		
А4		5	1.041.1-2.4.010-02	Каркас опорный	8	Кр3
			Детали			
А4		6	1.041.1-2.4.002	Стержень напрягаемый	4	Стн1В
			Материалы			
			Бетон на пористых заполнителях	М250 ГОСТ 7473-76 ГОСТ 25820-83	1,04	м3

Инв.№ подл. | Подпись и дата | Взам. инв.№

1.041.1-2.1.300

Лист 9

Опалубка

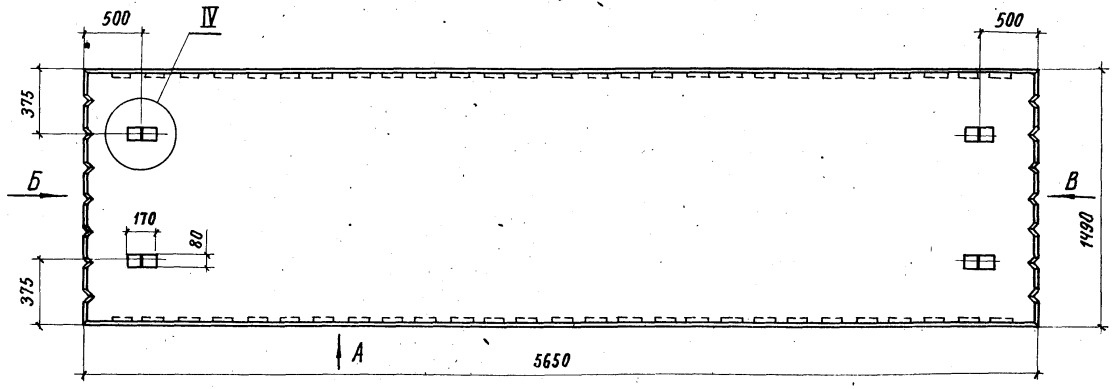

Вид А

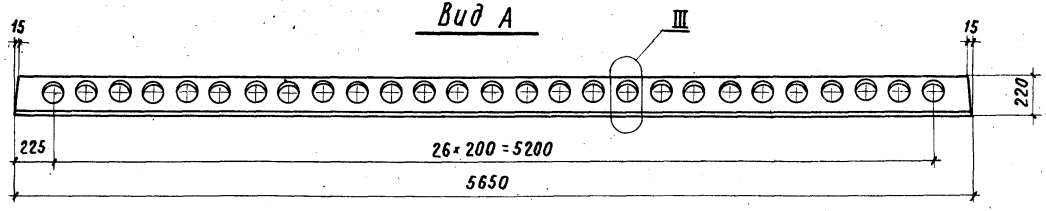

Вид Б

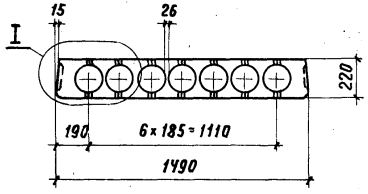

Вид В

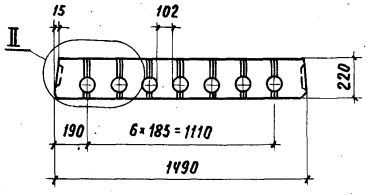

Узлы I ... IV см. док. 1.041.1 – 2.1. 000У, лист 1.
Узел VII см. док. 1.041.1-2.1. 000У, лист 2.
Узел XIII см. док. 1.041.1-2.1. 000У, лист 3.

Нач.отд.	Кодыш		
Н.контр.	Белов		
Гл.инж.пр.	Белов		
Ст.инж.	Баранова		
Проверил	Бекетова		
Разраб.	Нежданова		

1.041.1 – 2.1. 300 СБ

Плита рядовая
1490 × 5650 мм.
Сборочный чертеж.

Стадия	Масса	Масштаб
Р	2,6 / 2,1	1:25
Лист 1	Листов 2	

ЦНИИПРОМЗДАНИЙ

Инв.№ подл. | Подпись и дата | Взам.инв.№

Армирование

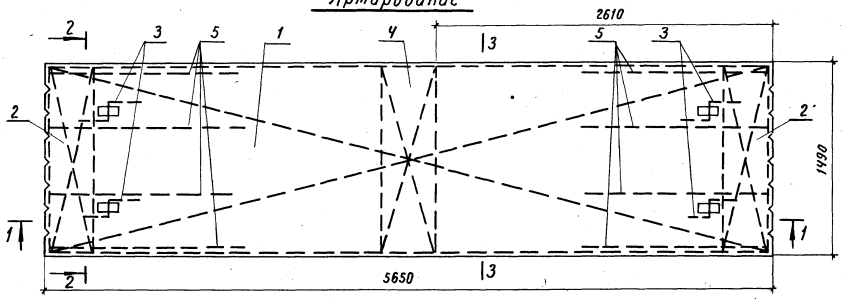

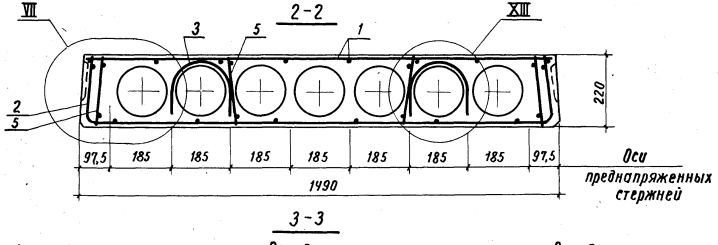

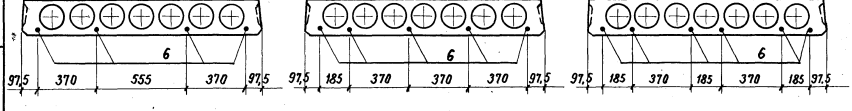

Обозначение	Марка изделия	Рис.
1.041.1-2.1.300	ПК-56.15 -4 A_T IV С(A IV) Т-Б	2
-01	ПК 56.15 -6 A_T IV С(A IV) Т-Б	3
-02	ПК 56.15 -8 A_T IV С(A IV) Т	2
-03	ПК 56.15 -10 A_T IV С(A IV) Т	3
-04	ПК 56.15 -12 A_T IV С(A IV) Т	2
-05	ПК 56.15 -16 A_T IV С(A IV) Т	2
-06	ПК 56.15 -4 A_T V (A V) Т-Б	1
-07	ПК 56.15 - 7 A_T V (A V) Т-Б	2
-08	ПК 56.15 -8 A_T V (A V) Т	1
-09	ПК 56.15 -11 A_T V (A V) Т	2
-10	ПК 56.15 -13 A_T V (A V) Т	3
-11	ПК 56.15 -16 A_T V (A V) Т	2
-12	ПК 56.15 -5 A_T IV С(A IV) П-Б	2
-13	ПК 56.15 -7 A_T IV С(A IV) П	3
-14	ПК 56.15 -8 A_T IV С(A IV) П	2
-15	ПК 56.15 -11 A_T IV С(A IV) П	3
-16	ПК 56.15 -12 A_T IV С(A IV) П	2
-17	ПК 56.15 -16 A_T IV С(A IV) П	2
-18	ПК 56.15 -5 A_T V (A V) П-Б	1
-19	ПК 56.15 -7 A_T V (A V) П	2
-20	ПК 56.15 -9 A_T V (A V) П	1
-21	ПК 56.15 -11 A_T V (A V) П	2
-22	ПК 56.15 -13 A_T V (A V) П	3
-23	ПК 56.15 -14 A_T V (A V) П	2
-24	ПК 56.15 -4 A_T IV С(A IV) Т	2
-25	ПК 56.15 -6 A_T IV С(A IV) Т	3
-26	ПК 56.15 -4 A_T V (A V) Т	1
-27	ПК 56.15 -7 A_T V (A V) Т	2
-28	ПК 56.15 -5 A_T IV С(A IV) П	2
-29	ПК 56.15 -5 A_T V (A V) П	1

1.041.1 - 2.1.300 СБ

Лист 2

Инв. № подл. | Подпись и дата | Взам. инв. №

Формат	Зона	Поз.	Обозначение	Наименование	Кол.	Примечание
			Документация			
А3			1.041.1-2.1.400 СБ	Сборочный чертеж		
А3			1.041.1-2.1.000 У	Узлы		
А3			1.041.1-2.1.000 РС	Расход стали на элемент		
А3			1.041.1-2.1.000 ТО	Техническое описание		
			Сборочные единицы			
А4		1	1.041.1-2.4.030-01	Сетка верхняя	1	С2
А4		2	1.041.1-2.4.060-02	Сетка опорная	2	С16
А4		7	1.041.1-2.4.020-01	Каркас плоский	2	Кр7
			Детали			
А4		3	1.041.1-2.4.005-01	Петля	4	П2
			Переменные данные для исполнений:			
			— 1.041.1-2.1.400	ПК56.15-4Ат IVс(А IV)Т-2		
			Сборочные	**единицы**		
А4		5	1.041.1-2.4.010	Каркас опорный	8	Кр1
			Детали			
А4		6	1.041.1-2.4.001	Стержень напрягаемый	5	Стн1
			Материалы			
			Бетон тяжелый	М200 ГОСТ 7473-76	1,04	м3
			— 1.041.1-2.1.400-01	ПК56.15-6Ат IVс(А IV)Т-2		
			Сборочные	**единицы**		
А4		5	1.041.1-2.4.010	Каркас опорный	8	Кр1
			Детали			
А4		6	1.041.1-2.4.001	Стержень напрягаемый	6	Стн1

Нач.отд.	Кадыш	
Н.контр.	Белов	
Гл.инж.пр.	Белов	
Ст.инж.	Боронова	
Проверил	Бекетова	
Разраб.	Нежданова	

1.041.1-2.1.400

Плита связевая без выреза 1490 × 5650 мм

Стадия	Лист	Листов
Р	1	7

ЦНИИПРОМЗДАНИЙ

Взам. инв. №

Подпись и дата

Инв. № подл.

Формат	Зона	Поз.	Обозначение	Наименование	Кол.	Примечание
			Материалы			
			Бетон тяжелый	М200 ГОСТ 7473-76	1,04	м3
			— 1.041.1-2.1.400-02	ПК56.15-8Ат IVс(А IV)Т-2		
			Сборочные единицы			
А4		5	1.041.1-2.4.010	Каркас опорный	8	Кр1
			Детали			
А4		6	1.041.1-2.4.001-01	Стержень напрягаемый	5	Стн2
			Материалы			
			Бетон тяжелый	М300 ГОСТ 7473-76	1,04	м3
			— 1.041.1-2.1.400-03	ПК56.15-10Ат IVс(А IV)Т-2		
			Сборочные	**единицы**		
А4		4	1.041.1-2.4.090-02	Сетка средняя	1	С28
А4		5	1.041.1-2.4.010-02	Каркас опорный	8	Кр3
			Детали			
А4		6	1.041.1-2.4.001-01	Стержень напрягаемый	6	Стн2
			Материалы			
			Бетон тяжелый	М300 ГОСТ 7473-76	1,04	м3
			— 1.041.1-2.1.400-04	ПК56.15-12Ат IVс(А IV)Т-2		
			Сборочные	**единицы**		
А4		4	1.041.1-2.4.090-02	Сетка средняя	1	С28
А4		5	1.041.1-2.4.010-02	Каркас опорный	8	Кр3
			Детали			
А4		6	1.041.1-2.4.001-02	Стержень напрягаемый	5	Стн3
			Материалы			
			Бетон тяжелый	М350 ГОСТ 7473-76	1,04	м3

1.041.1-2.1.400

Лист 2

Взам. инв. №

Подпись и дата

Инв. № подл.

Формат	Зона	Поз	Обозначение	Наименование	Кол.	Примечание
			— 1.041.1-2.1.400-05	ПК56.15-4АтV(АV)Т-2		
			Сборочные единицы			
А4		6	1.041.1-2.4.010	Каркас опорный	8	Кр1
			Детали			
А4		8	1.041.1-2.4.002	Стержень напрягаемый	4	Стн16
			Материалы			
			Бетон тяжелый	М250 ГОСТ 7473-76	1,04	м³
			— 1.041.1-2.1.400-06	ПК56.15-7АтV(АV)Т-2		
			Сборочные единицы			
А4		5	1.041.1-2.4.010	Каркас опорный	8	Кр1
			Детали			
А4		6	1.041.1-2.4.002	Стержень напрягаемый	5	Стн16
			Материалы			
			Бетон тяжелый	М250 ГОСТ 7473-76	1,04	м³
			— 1.041.1-2.1.400-07	ПК56.15-8АтV(АV)Т-2		
			Сборочные единицы			
А4		5	1.041.1-2.4.010	Каркас опорный	8	Кр1
			Детали			
А4		6	1.041.1-2.4.002-01	Стержень напрягаемый	4	Стн17
			Материалы			
			Бетон тяжелый	М250 ГОСТ 7473-76	1,04	м³
			— 1.041.1-2.1.400-08	ПК56.15-11АтV(АV)Т-2		
			Сборочные единицы			
А4		4	1.041.1-2.4.090-02	Сетка средняя	1	С28
А4		5	1.041.1-2.4.010-02	Каркас опорный	8	Кр3
			Детали			
А4		6	1.041.1-2.4.002-01	Стержень напрягаемый	5	Стн17

Инв.№ подл. | Подпись и дата | Взам. инв.№

1.041.1-2.1.400 Лист 3

Формат	Зона	Поз	Обозначение	Наименование	Кол.	Примечание
			Материалы			
			Бетон тяжелый	М250 ГОСТ 7473-76	1,04	м³
			— 1.041.1-2.1.400-09	ПК56.15-13АтV(АV)Т-2		
			Сборочные единицы			
А4		4	1.041.1-2.4.090-02	Сетка средняя	1	С28
А4		5	1.041.1-2.4.010-02	Каркас опорный	8	Кр3
			Детали			
А4		6	1.041.1-2.4.002-01	Стержень напрягаемый	6	Стн17
			Материалы			
			Бетон тяжелый	М300 ГОСТ 7473-76	1,04	м³
			— 1.041.1-2.1.400-10	ПК56.15-5АтVс(АIV)П-2		
			Сборочные единицы			
А4		5	1.041.1-2.4.010	Каркас опорный	8	Кр1
			Детали			
А4		6	1.041.1-2.4.001	Стержень напрягаемый	5	Стн1
			Материалы			
			Бетон на пористых заполнителях М250 ГОСТ 7473-76		1,04	м³
			— 1.041.1-2.1.400-11	ПК56.15-7АтVс(АIV)П-2		
			Сборочные единицы			
А4		5	1.041.1-2.4.010	Каркас опорный	8	Кр1
			Детали			
А4		6	1.041.1-2.4.001	Стержень напрягаемый	6	Стн1
			Материалы			
			Бетон на пористых заполнителях М250 ГОСТ 7473-76		1,04	м³

Инв.№ подл. | Подпись и дата | Взам. инв.№

1.041.1-2.1.400 Лист 4

Формат	Зона	Поз.	Обозначение	Наименование	Кол.	Примечание
			— 1.041.1-2.1.400-12	ПК56.15-8Ат$\overline{IV}$с(А$\overline{IV}$)П-2		
			Сборочные единицы			
А4		4	1.041.1-2.4.090-02	Сетка средняя	1	С28
А4		5	1.041.1-2.4.010-02	Каркас опорный	8	Кр3
			Детали			
А4		6	1.041.1-2.4.001-01	Стержень напрягаемый	5	Стн2
			Материалы			
			Бетон на пористых заполнителях М300 ГОСТ 7473-76		1,04	м³
			— 1.041.1-2.1.400-13	ПК56.15-11Ат$\overline{IV}$с(А$\overline{IV}$)П-2		
			Сборочные единицы			
А4		4	1.041.1-2.4.090-02	Сетка средняя	1	С28
А4		5	1.041.1-2.4.010-02	Каркас опорный	8	Кр3
			Детали			
А4		6	1.041.1-2.4.001-01	Стержень напрягаемый	6	Стн2
			Материалы			
			Бетон на пористых заполнителях М300 ГОСТ 7473-76		1,04	м³
			— 1.041.1-2.1.400-14	ПК56.15-12Ат$\overline{IV}$с(А$\overline{IV}$)П-2		
			Сборочные единицы			
А4		4	1.041.1-2.4.090-02	Сетка средняя	1	С28
А4		5	1.041.1-2.4.010-02	Каркас опорный	8	Кр3
			Детали			
А4		6	1.041.1-2.4.001-02	Стержень напрягаемый	5	Стн3
			Материалы			
			Бетон на пористых заполнителях М350 ГОСТ 7473-76		1,04	м³
			— 1.041.1-2.1.400-15	ПК56.15-5Ат$\overline{V}$(А$\overline{V}$)П-2		
			Сборочные единицы			
А4		5	1.041.1-2.4.010	Каркас опорный	8	Кр1

Инв.№ подл. | Подпись и дата | Взам.инв.№

Формат	Зона	Поз.	Обозначение	Наименование	Кол.	Примечание
			Детали			
		6	1.041.1-2.4.002	Стержень напрягаемый	4	Стн16
			Материалы			
			Бетон на пористых заполнителях М250 ГОСТ 7473-76		1,04	м³
			— 1.041.1-2.1.400-16	ПК56.15-7Ат$\overline{V}$(А$\overline{V}$)П-2		
			Сборочные единицы			
		5	1.041.1-2.4.010	Каркас опорный	8	Кр1
			Детали			
		6	1.041.1-2.4.002	Стержень напрягаемый	5	Стн16
			Материалы			
			Бетон на пористых заполнителях М250 ГОСТ 7473-76		1,04	м³
			— 1.041.1-2.1.400-17	ПК56.15-9Ат$\overline{V}$(А$\overline{V}$)П-2		
			Сборочные единицы			
		4	1.041.1-2.4.090-02	Сетка средняя	1	С28
		5	1.041.1-2.4.010-02	Каркас опорный	8	Кр3
			Детали			
		6	1.041.1-2.4.002-01	Стержень напрягаемый	4	Стн17
			Материалы			
			Бетон на пористых заполнителях М250 ГОСТ 7473-76		1,04	м³
			— 1.041.1-2.1.400-18	ПК56.15-11Ат$\overline{V}$(А$\overline{V}$)П-2		
			Сборочные единицы			
		4	1.041.1-2.4.090-02	Сетка средняя	1	С28
		5	1.041.1-2.4.010-02	Каркас опорный	8	Кр3
			Детали			
		6	1.041.1-2.4.002-01	Стержень напрягаемый	5	Стн17
			Материалы			
			Бетон на пористых заполнителях М250 ГОСТ 7473-76		1,04	м³

Формат	Зона	Поз.	Обозначение	Наименование	Кол.	Примечание
			— 1.041.1-2.1.400-19	ПК 56.15-13 Ат V (А V) П-2		
			Сборочные единицы			
А4		4	1.041.1-2.4.090-02	Сетка средняя	1	С 28
А4		5	1.041.1-2.4.010-02	Каркас опорный	8	Кр 3
			Детали			
А4		6	1.041.1-2.4.002-01	Стержень напрягаемый	6	Стн 17
			Материалы			
			Бетон на пористых заполнителях М350 ГОСТ 7473-76		1,04	$м^3$
				ГОСТ 25820-83		

Инв. № подл. | Подпись и дата | Взам. инв. №

Опалубка

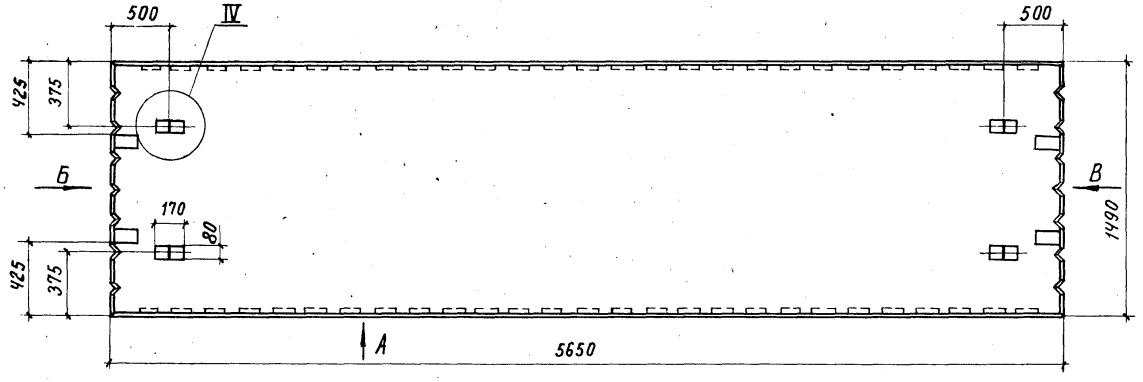

Вид А

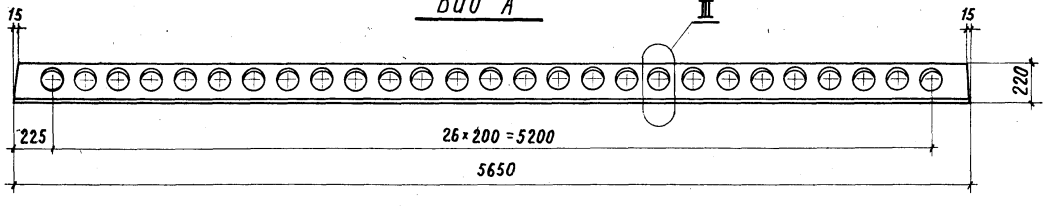

Вид Б

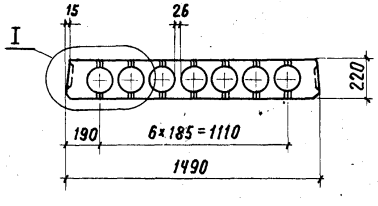

Вид В

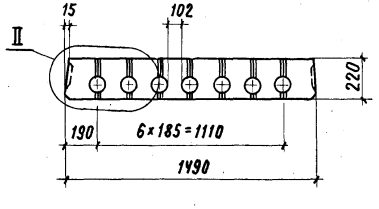

Узлы I...IV см. док. 1.041.1-2.1.000У, лист 1.
Узел VIII см. док. 1.041.1-2.1.000У, лист 2

Нач.отд.	Кодыш		
Н.контр.	Белов		
Гл.инж.пр.	Белов		
Ст.инж.	Баранова		
Проверил	Бекетова		
Разраб.	Нежданова		

1.041.1 – 2.1.400 СБ

Плита связевая без выреза 1490×5650 мм. Сборочный чертеж.

Стадия	Масса	Масштаб
Р	2,6 / 2,1	1:25
Лист 1	Листов 2	

ЦНИИПРОМЗДАНИЙ

Инв. № подл. | Подпись и дата | Взам. инв. №

Армирование

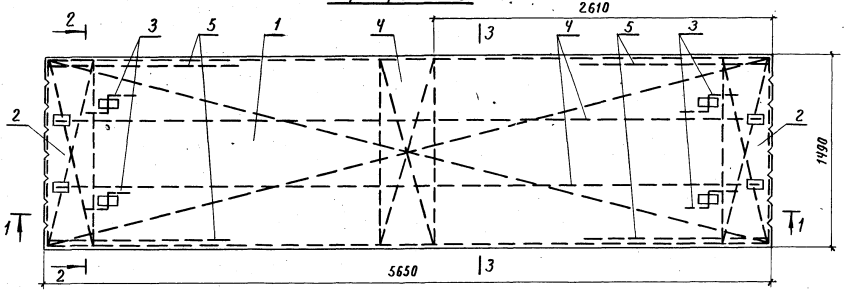

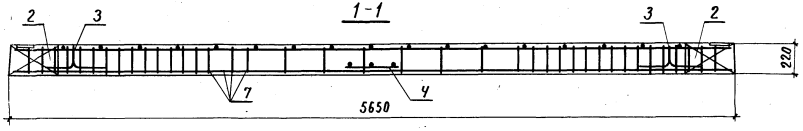

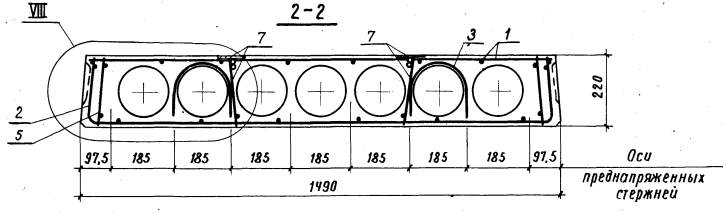

Обозначение	Марка изделия	Рис.
1.041.1-2.1.400	ПК 56.15-4АтIVС(АIV)Т-2	2
-01	ПК 56.15-6АтIVС(АIV)Т-2	3
-02	ПК 56.15-8АтIVС(АIV)Т-2	2
-03	ПК 56.15-10АтIVС(АIV)Т-2	3
-04	ПК 56.15-12АтIVС(АIV)Т-2	2
-05	ПК 56.15-4АтV(АV)Т-2	1
-06	ПК 56.15-7АтV(АV)Т-2	2
-07	ПК 56.15-8АтV(АV)Т-2	1
-08	ПК 56.15-11АтV(АV)Т-2	2
-09	ПК 56.15-13АтV(АV)Т-2	3
-10	ПК 56.15-5АтIVС(АIV)П-2	2
-11	ПК 56.15-7АтIVС(АIV)П-2	3
-12	ПК 56.15-8АтIVС(АIV)П-2	2
-13	ПК 56.15-11АтIVС(АIV)П-2	3
-14	ПК 56.15-12АтIVС(АIV)П-2	2
-15	ПК 56.15-5АтV(АV)П-2	1
-16	ПК 56.15-7АтV(АV)П-2	2
-17	ПК 56.15-9АтV(АV)П-2	1
-18	ПК 56.15-11АтV(АV)П-2	2
-19	ПК 56.15-13АтV(АV)П-2	3

3-3

Рис.1

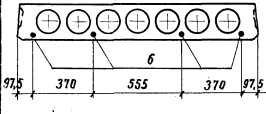

Рис.2

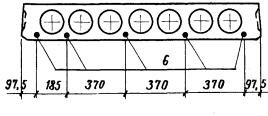

Рис.3

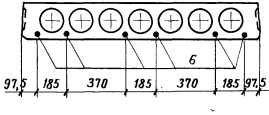

Инв.№подл. | Подпись и дата | Взам.инв.№

Формат	Зона	Поз.	Обозначение	Наименование	Кол.	Примечание
				Документация		
А3			1.041.1-2.1.500 ВС	Сборочный чертеж		
А3			1.041.1-2.1.000 У	Узлы		
А3			1.041.1-2.1.000 РС	Расход стали на элемент		
А3			1.041.1-2.1.000 ТО	Техническое описание		
				Сборочные единицы		
А4		1	1.041.1-2.4.030-02	Сетка верхняя	1	С3
А4		2	1.041.1-2.4.070	Сетка опорная	2	С20
А4		7	1.041.1-2.4.020-01	Каркас плоский	2	Кр7
				Детали		
А4		3	1.041.1-2.4.005-01	Петля	4	П2
				Переменные данные для исполнений:		
			— 1.041.1-2.1.500	ТК56.15-4Ат-IVс(AIV)Т-3		
				Сборочные единицы		
А4		5	1.041.1-2.4.010	Каркас опорный	8	Кр1
				Детали		
А4		6	1.041.1-2.4.001	Стержень напрягаемый	5	Стн1
				Материалы		
			Бетон тяжелый	М200 ГОСТ 7473-76	1,04	м³
			— 1.041.1-2.1.500-01	ТК56.15-6Ат-IVс(AIV)Т-3		
				Сборочные единицы		
А4		5	1.041.1-2.4.010	Каркас опорный	8	Кр1

Инв.№ подл. | Подпись и дата | Взам.инв.№

Нач.отд.	Карлыш		1.041.1-2.1.500
Н.контр.	Белов		
Гл.инж.пр.	Белов		Плита связевая с вырезом 1490 × 5650 мм
Ст.инж.	Баранова		
Проверил	Бекетова		
Разраб.	Жеманова		

Стадия	Лист	Листов
Р	1	8

ЦНИИПромзданий

Формат	Зона	Поз.	Обозначение	Наименование	Кол.	Примечание
				Детали		
А4		6	1.041.1-2.4.001	Стержень напрягаемый	6	Стн1
				Материалы		
			Бетон тяжелый	М200 ГОСТ 7473-76	1,04	м³
			— 1.041.1-2.1.500-02	ТК56.15-8Ат-IVс(AIV)Т-3		
				Сборочные единицы		
А4		5	1.041.1-2.4.010	Каркас опорный	8	Кр1
				Детали		
А4		6	1.041.1-2.4.001-01	Стержень напрягаемый	5	Стн2
				Материалы		
			Бетон тяжелый	М300 ГОСТ 7473-76	1,04	м³
			— 1.041.1-2.1.500-03	ТК56.15-10Ат-IVс(AIV)Т-3		
				Сборочные единицы		
А4		4	1.041.1-2.4.090-02	Сетка средняя	1	С28
А4		5	1.041.1-2.4.010-02	Каркас опорный	8	Кр3
				Детали		
А4		6	1.041.1-2.4.001-01	Стержень напрягаемый	6	Стн2
				Материалы		
			Бетон тяжелый	М300 ГОСТ 7473-76	1,04	м³
			— 1.041.1-2.1.500-04	ТК56.15-12Ат-IVс(AIV)Т-3		
				Сборочные единицы		
А4		4	1.041.1-2.4.090-02	Сетка средняя	1	С28
А4		5	1.041.1-2.4.010-02	Каркас опорный	8	Кр3
				Детали		
А4		6	1.041.1-2.4.001-02	Стержень напрягаемый	5	Стн3
				Материалы		
			Бетон тяжелый	М350 ГОСТ 7473-76	1,04	м³

Инв.№ подл. | Подпись и дата | Взам.инв.№

Формат	Зона	Поз.	Обозначение	Наименование	Кол.	Примечание
			— 1.041.1-2.1.500-05	ПК56.15-16АтIVс(АIV)Т-3		
			Сборочные единицы			
А4		4	1.041.1-2.4.090-02	Сетка средняя	1	С28
А4		5	1.041.1-2.4.010-02	Каркас опорный	8	Кр3
			Детали			
А4		6	1.041.1-2.4.001-03	Стержень напрягаемый	5	Стн4
			Материалы			
			Бетон тяжелый	М300 ГОСТ 7473-76	1,04	м3
			— 1.041.1-2.1.500-06	ПК56.15-4АтV(АV)Т-3		
			Сборочные единицы			
А4		5	1.041.1-2.4.010	Каркас опорный	8	Кр1
			Детали			
А4		6	1.041.1-2.4.002	Стержень напрягаемый	4	Стн16
			Материалы			
			Бетон тяжелый	М250 ГОСТ 7473-76	1,04	м3
			— 1.041.1-2.1.500-07	ПК56.15-7АтV(АV)Т-3		
			Сборочные единицы			
А4		5	1.041.1-2.4.010	Каркас опорный	8	Кр1
			Детали			
А4		6	1.041.1-2.4.002	Стержень напрягаемый	5	Стн16
			Материалы			
			Бетон тяжелый	М250 ГОСТ 7473-76	1,04	м3
			— 1.041.1-2.1.500-08	ПК56.15-8АтV(АV)Т-3		
			Сборочные единицы			
А4		5	1.041.1-2.4.010	Каркас опорный	8	Кр1
			Детали			
А4		6	1.041.1-2.002-01	Стержень напрягаемый	4	Стн17

Взам. инв. №

Подпись и дата

Инв. № подл.

1.041.1-2.1.500

Лист 3

Формат	Зона	Поз.	Обозначение	Наименование	Кол.	Примечание
			Материалы			
			Бетон тяжелый	М250 ГОСТ 7473-76	1,04	м3
			— 1.041.1-2.1.500-09	ПК56.15-11АтV(АV)Т-3		
			Сборочные единицы			
А4		4	1.041.1-2.4.090-02	Сетка средняя	1	С28
А4		5	1.041.1-2.4.010-02	Каркас опорный	8	Кр3
			Детали			
А4		6	1.041.1-2.4.002-01	Стержень напрягаемый	5	Стн17
			Материалы			
			Бетон тяжелый	М250 ГОСТ 7473-76	1,04	м3
			— 1.041.1-2.1.500-10	ПК56.15-13АтV(АV)Т-3		
			Сборочные единицы			
А4		4	1.041.1-2.4.090-02	Сетка средняя	1	С28
А4		5	1.041.1-2.4.010-02	Каркас опорный	8	Кр3
			Детали			
А4		6	1.041.1-2.4.002-01	Стержень напрягаемый	6	Стн17
			Материалы			
			Бетон тяжелый	М300 ГОСТ 7473-76	1,04	м3
			— 1.041.1-2.1.500-11	ПК56.15-16АтV(АV)Т-3		
			Сборочные единицы			
А4		4	1.041.1-2.4.090-02	Сетка средняя	1	С28
А4		5	1.041.1-2.4.010-02	Каркас опорный	8	Кр3
			Детали			
А4		6	1.041.1-2.4.000-02	Стержень напрягаемый	5	Стн18
			Материалы			
			Бетон тяжелый	М300 ГОСТ 7473-76	1,04	м3

Взам. инв. №

Подпись и дата

Инв. № подл.

1.041.1-2.1.500

Лист 4

Формат	Зона	Поз.	Обозначение	Наименование	Кол.	Примечание
			— 1.041.1-2.1.500-12	ПК56.15-5АтIVс(АIV)П-3		
			Сборочные единицы			
А4		5	1.041.1-2.4.010	Каркас опорный	8	Кр1
			Детали			
А4		6	1.041.1-2.4.001	Стержень напрягаемый	5	Стн1
			Материалы			
			Бетон на пористых заполнителях М250 ГОСТ 7473-76 ГОСТ 25820-83		1,04	м³
			— 1.041.1-2.1.500-13	ПК56.15-7АтIVс(АIV)П-3		
			Сборочные единицы			
А4		5	1.041.1-2.4.010	Каркас опорный	8	Кр1
			Детали			
А4		6	1.041.1-2.4.001	Стержень напрягаемый	6	Стн1
			Материалы			
			Бетон на пористых заполнителях М250 ГОСТ 7473-76 ГОСТ 25820-83		1,04	м³
			— 1.041.1-2.1.500-14	ПК56.15-8АтIVс(АIV)П-3		
			Сборочные единицы			
А4		4	1.041.1-2.4.090-02	Сетка средняя	1	С28
А4		5	1.041.1-2.4.010-02	Каркас опорный	8	Кр3
			Детали			
А4		6	1.041.1-2.1.001-01	Стержень напрягаемый	5	Стн2
			Материалы			
			Бетон на пористых заполнителях М300 ГОСТ 7473-76 ГОСТ 25820-83		1,04	м³
			— 1.041.1-2.1.500-15	ПК56.15-11АтIVс(АIV)П-3		
			Сборочные единицы			
А4		4	1.041.1-2.4.090-02	Сетка средняя	1	С28
А4		5	1.041.1-2.4.010-02	Каркас опорный	8	Кр3
			Детали			

Инв.№ подл. | Подпись и дата | Взам. инв.№

Формат	Зона	Поз.	Обозначение	Наименование	Кол.	Примечание
А4		6	1.041.1-2.4.001-01	Стержень напрягаемый	6	Стн2
			Материалы			
			Бетон на пористых заполнителях М300 ГОСТ 7473-76 ГОСТ 25820-83		1,04	м³
			— 1.041.1-2.1.500-16	ПК56.15-12АтIVс(АIV)П-3		
			Сборочные единицы			
А4		4	1.041.1-2.4.090-02	Сетка средняя	1	С28
А4		5	1.041.1-2.4.010-02	Каркас опорный	8	Кр3
			Детали			
А4		6	1.041.1-2.4.001-02	Стержень напрягаемый	5	Стн3
			Материалы			
			Бетон на пористых заполнителях М350 ГОСТ 7473-76 ГОСТ 25820-83		1,04	м³
			— 1.041.1-2.1.500-17	ПК56.15-16АтIVс(АIV)П-3		
			Сборочные единицы			
А4		4	1.041.1-2.4.090-02	Сетка средняя	1	С28
А4		5	1.041.1-2.4.010-02	Каркас опорный	8	Кр3
			Детали			
А4		6	1.041.1-2.4.001-03	Стержень напрягаемый	5	Стн4
			Материалы			
			Бетон на пористых заполнителях М400 ГОСТ 7473-76 ГОСТ 25820-83		1,04	м³
			— 1.041.1-2.1.500-18	ПК56.15-5АтV(АV)П-3		
			Сборочные единицы			
А4		5	1.041.1-2.4.010	Каркас опорный	8	Кр1
			Детали			
А4		6	1.041.1-2.4.002	Стержень напрягаемый	4	Стн16
			Материалы			
			Бетон на пористых заполнителях М250 ГОСТ 7473-76 ГОСТ 25820-83		1,04	м³

Инв.№ подл. | Подпись и дата | Взам. инв.№

20000

Формат	Зона	Поз.	Обозначение	Наименование	Кол.	Примечание
			— 1.041.1-2.1.500-19	ПК56.15-7Ат-У(АУ)П-3		
				Сборочные единицы		
А4		5	1.041.1-2.4.010	Каркас опорный	8	Кр1
				Детали		
А4		6	1.041.1-2.4.002	Стержень напрягаемый	5	Стн16
				Материалы		
			Бетон на пористых заполнителях М250 ГОСТ 7473-76		1,04	м³
				ГОСТ 25820-83		
			— 1.041.1-2.1.500-20	ПК56.15-9Ат-У(АУ)П-3		
				Сборочные единицы		
А4		4	1.041.1-2.4.090-02	Сетка средняя	1	С28
А4		5	1.041.1-2.4.010-02	Каркас опорный	8	Кр3
				Детали		
А4		6	1.041.1-2.4.002-01	Стержень напрягаемый	4	Стн17
				Материалы		
			Бетон на пористых заполнителях М250 ГОСТ 7473-76		1,04	м³
				ГОСТ 25820-83		
			— 1.041.1-2.1.500-21	ПК56.15-11Ат-У(АУ)П-3		
				Сборочные единицы		
А4		4	1.041.1-2.4.090-02	Сетка средняя	1	С28
А4		5	1.041.1-2.4.010-02	Каркас опорный	8	Кр3
				Детали		
А4		6	1.041.1-2.4.002-01	Стержень напрягаемый	5	Стн17
				Материалы		
			Бетон на пористых заполнителях М250 ГОСТ 7473-76		1,04	м³
				ГОСТ 25820-83		
			— 1.041.1-2.1.500-22	ПК56.15-13Ат-У(АУ)П-3		
				Сборочные единицы		
А4		4	1.041.1-2.4.090-02	Сетка средняя	1	С28
А4		5	1.041.1-2.4.010-02	Каркас опорный	8	Кр3

Инв. № подл. | Подпись и дата | Взам. инв. №

Формат	Зона	Поз.	Обозначение	Наименование	Кол.	Примечание
				Детали		
А4		6	1.041.1-2.4.002-01	Стержень напрягаемый	6	Стн17
				Материалы		
			Бетон на пористых заполнителях М350 ГОСТ 7473-76		1,04	м³
				ГОСТ 25820-83		
			— 1.041.1-2.1.500-23	ПК56.15-14Ат-У(АУ)П-3		
				Сборочные единицы		
А4		4	1.041.1-2.4.090-02	Сетка средняя	1	С28
А4		5	1.041.1-2.4.010-02	Каркас опорный	8	Кр3
				Детали		
А4		6	1.041.1-2.4.002-02	Стержень напрягаемый	5	Стн18
				Материалы		
			Бетон на пористых заполнителях М400 ГОСТ 7473-76		1,04	м³
				ГОСТ 25820-83		

Инв. № подл. | Подпись и дата | Взам. инв. №

Опалубка

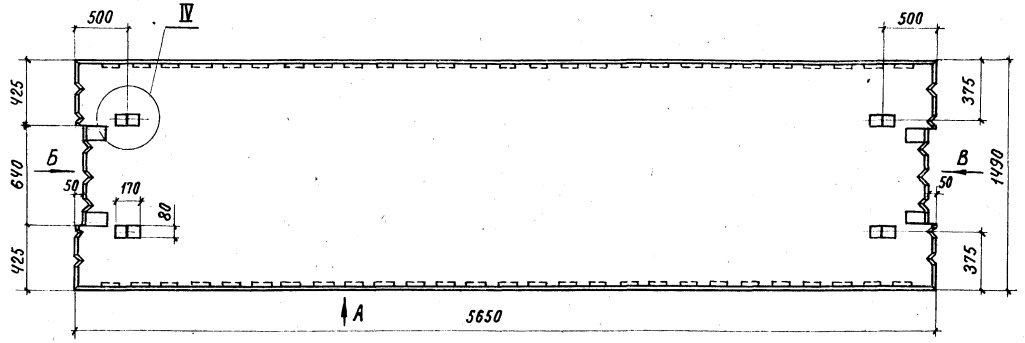

Вид А

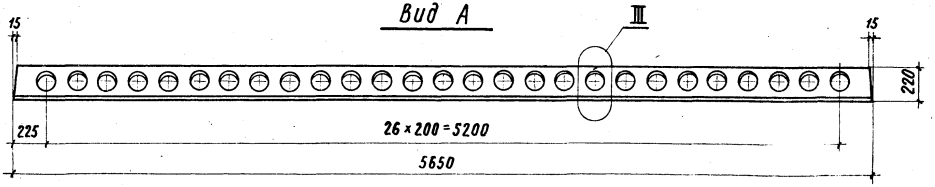

Вид Б

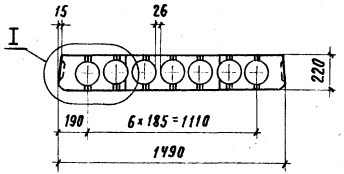

Вид В

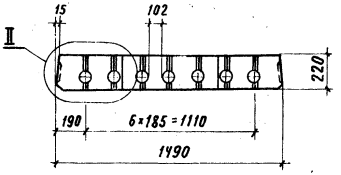

Узлы I ... Ⅳ см. док. 1.041.1 – 2.1.000У, лист 1.
Узел Ⅸ см. док. 1.041.1-2.1. 000У, лист 3

Нач.отд.	Кодыш		
Н.контр.	Белов		
Гл.инж.пр.	Белов		
Ст. инж.	Баранова		
Проверил	Бекетова		
Разраб.	Нежданова		

1.041.1 – 2.1.500 СБ

Плита связевая с вырезом 1490×5650 мм. Сборочный чертеж.

Стадия	Масса	Масштаб
Р	2,6 / 2,1	1:25
Лист 1	Листов 2	

ЦНИИПРОМЗДАНИЙ

20000 50

Взам.инв.№ | Подпись и дата | Инв.№ подл.

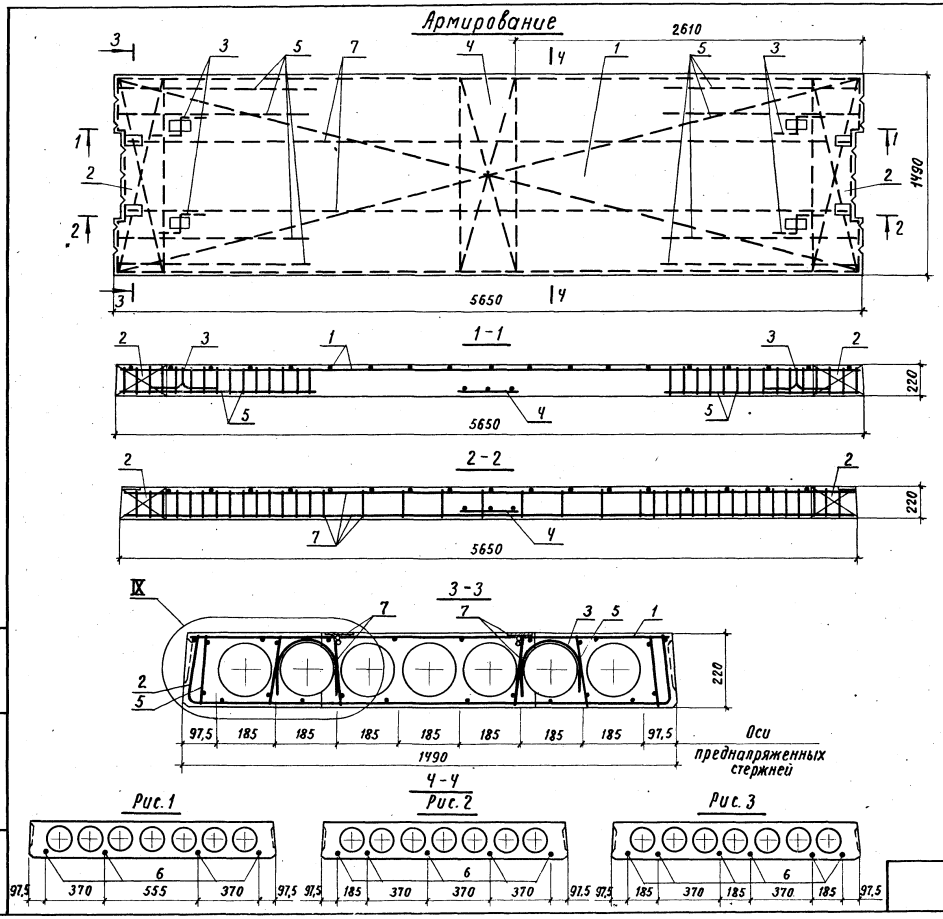

Обозначение	Марка изделия	Рис.
1.041.1-2.1.500	ПК 56.15-4 Ат IV С(А IV) Т-3	2
-01	ПК 56.15-6 Ат IV С(А IV) Т-3	3
-02	ПК 56.15-8 Ат IV С(А IV) Т-3	2
-03	ПК 56.15-10 Ат IV С(А IV) Т-3	3
-04	ПК 56.15-12 Ат IV С(А IV) Т-3	2
-05	ПК 56.15-16 Ат IV С(А IV) Т-3	2
-06	ПК 56.15-4 Ат V (А V) Т-3	1
-07	ПК 56.15-7 Ат V (А V) Т-3	2
-08	ПК 56.15-8 Ат V (А V) Т-3	1
-09	ПК 56.15-11 Ат V (А V) Т-3	2
-10	ПК 56.15-13 Ат V (А V) Т-3	3
-11	ПК 56.15-16 Ат V (А V) Т-3	2
-12	ПК 56.15-5 Ат IV С(А IV) П-3	2
-13	ПК 56.15-7 Ат IV С(А IV) П-3	3
-14	ПК 56.15-8 Ат IV С(А IV) П-3	2
-15	ПК 56.15-11 Ат IV С(А IV) П-3	3
-16	ПК 56.15-12 Ат IV С(А IV) П-3	2
-17	ПК 56.15-16 Ат IV С(А IV) П-3	2
-18	ПК 56.15-5 Ат V (А V) П-3	1
-19	ПК 56.15-7 Ат V (А V) П-3	2
-20	ПК 56.15-9 Ат V (А V) П-3	1
-21	ПК 56.15-11 Ат V (А V) П-3	2
-22	ПК 56.15-13 Ат V (А V) П-3	3
-23	ПК 56.15-14 Ат V (А V) П-3	2

1.041.1-2.1.500 СБ

Лист 2

Инв. № подл. | Подпись и дата | Взам. инв. №

Формат	Зона	Поз.	Обозначение	Наименование	Кол.	Примечание
			Документация			
А3			1.041.1-2.1.600 СБ	Сборочный чертеж		
А3			1.041.1-2.1.000 У	Узлы		
А3			1.041.1-2.1.000 РС	Расход стали на элемент		
А3			1.041.1-2.1.000 ТО	Техническое описание		
			Сборочные единицы			
А4		1	1.041.1-2.4.030-03	Сетка верхняя	1	С4
А4		2	1.041.1-2.4.080	Сетка опорная	1	С22
А4		8	1.041.1-2.4.080-01	Сетка опорная	1	С23
А4		7	1.041.1-2.4.020	Каркас плоский	1	Кр6
			Детали			
А4		3	1.041.1-2.4.005-02	Петля	4	П3
			Переменные данные для исполнений:			
			—1.041.1-2.1.600	ПК56.9-4Ат IVс(А IV)Т		
			Сборочные единицы			
А4		5	1.041.1-2.4.010	Каркас опорный	4	Кр1
			Детали			
А4		6	1.041.1-2.4.001	Стержень напрягаемый	3	Стн1
			Материалы			
			Бетон тяжелый	М200 ГОСТ 7473-76	0,68	м³
			—1.041.1-2.1.600-01	ПК56.9-6Ат IVс(А IV)Т		
			Сборочные единицы			
А4		5	1.041.1-2.4.010	Каркас опорный	4	Кр1

Взам. инв. №

Подпись и дата

Инв. № подл.

Н. отд.	Кодыш	
Н. контр.	Белов	
Гл. инж. пр.	Белов	
Ст. инж.	Баранова	
Проверил	Бекетова	
Разработ.	Нежданова	

1.041.1-2.1.600

Плита пристенная 940 × 5650 мм

Стадия	Лист	Листов
Р	1	5

ЦНИИПРОМЗДАНИЙ

Формат	Зона	Поз.	Обозначение	Наименование	Кол.	Примечание
			Детали			
А4		6	1.041.1-2.4.001	Стержень напрягаемый	4	Стн1
			Материалы			
			Бетон тяжелый	М200 ГОСТ 7473-76	0,68	м³
			—1.041.1-2.1.600-02	ПК56.9-10Ат IVс(А IV)Т		
			Сборочные единицы			
А4		4	1.041.1-2.4.090-05	Сетка средняя	1	С31
А4		5	1.041.1-2.4.010-02	Каркас опорный	4	Кр3
			Детали			
А4		6	1.041.1-2.4.001-01	Стержень напрягаемый	4	Стн2
			Материалы			
			Бетон тяжелый	М200 ГОСТ 7473-76	0,68	м³
			—1.041.1-2.1.600-03	ПК56.9-16Ат IVс(А IV)Т		
			Сборочные единицы			
А4		4	1.041.1-2.4.090-05	Сетка средняя	1	С31
А4		5	1.041.1-2.4.010-02	Каркас опорный	4	Кр3
			Детали			
А4		6	1.041.1-2.4.001-02	Стержень напрягаемый	4	Стн3
			Материалы			
			Бетон тяжелый	М400 ГОСТ 7473-76	0,68	м³
			—1.041.1-2.1.600-04	ПК56.9-6Ат V(А V)Т		
			Сборочные единицы			
А4		5	1.041.1-2.4.010	Каркас опорный	4	Кр1
			Детали			
А4		6	1.041.1-2.4.002	Стержень напрягаемый	3	Стн16
			Материалы			
			Бетон тяжелый	М250 ГОСТ 7473-76	0,68	м³

Взам. инв. №

Подпись и дата

Инв. № подл.

1.041.1-2.1.600

Лист 2

Формат	Зона	Поз.	Обозначение	Наименование	Кол.	Примечание
			— 1.041.1-2.1.600-05	ПК56.9-10Ат V(AV)Т		
			Сборочные	единицы		
А4		4	1.041.1-2.4.090-05	Сетка средняя	1	С31
А4		5	1.041.1-2.4.010-02	Каркас опорный	4	Кр3
			Детали			
А4		6	1.041.1-2.4.002-01	Стержень напрягаемый	3	Стн17
			Материалы			
			Бетон тяжелый	М300 ГОСТ 7473-76	0,68	м3
			— 1.041.1-2.1.600-06	ПК56.9-15Ат V(AV)Т		
			Сборочные	единицы		
А4		4	1.041.1-2.4.090-05	Сетка средняя	1	С31
А4		5	1.041.1-2.4.010-02	Каркас опорный	4	Кр3
			Детали			
А4		6	1.041.1-2.4.002-02	Стержень напрягаемый	3	Стн18
			Материал			
			Бетон тяжелый	М400 ГОСТ 7473-76	0,68	м3
			— 1.041.1-2.1.600-07	ПК56.9-5Ат IVс(AIV)П		
			Сборочные	единицы		
А4		5	1.041.1-2.4.010	Каркас опорный	4	Кр1
			Детали			
А4		6	1.041.1-2.4.001	Стержень напрягаемый	3	Стн1
			Материалы			
			Бетон на пористых заполнителях М250 ГОСТ 7473-76		0,68	м3
				ГОСТ25820-83		
			— 1.041.1-2.1.600-08	ПК56.9-7Ат IVс(AIV)П		
			Сборочные	единицы		
А4		5	1.041.1-2.4.010	Каркас опорный	4	Кр3

Инв. № подл. | Подпись и дата | Взам. инв. №

1.041.1-2.1.600

Лист 3

Формат	Зона	Поз.	Обозначение	Наименование	Кол.	Примечание
			Детали			
А4		6	1.041.1-2.4.001	Стержень напрягаемый	4	Стн1
			Материалы			
			Бетон на пористых заполнителях М250 ГОСТ 7473-76		0,68	м3
				ГОСТ25820-83		
			— 1.041.1-2.1.600-09	ПК56.9-11Ат IVс(AIV)П		
			Сборочные	единицы		
А4		4	1.041.1-2.4.090-05	Сетка средняя	1	С31
А4		5	1.041.1-2.4.010-02	Каркас опорный	4	Кр3
			Детали			
А4		6	1.041.1-2.4.001-01	Стержень напрягаемый	4	Стн2
			Материалы			
			Бетон на пористых заполнителях М250 ГОСТ 7473-76		0,68	м3
				ГОСТ25820-83		
			— 1.041.1-2.1.600-10	ПК56.9-16Ат IVс(AIV)П		
			Сборочные	единицы		
А4		4	1.041.1-2.4.090-05	Сетка средняя	1	С31
А4		5	1.041.1-2.4.010-02	Каркас опорный	4	Кр3
			Детали			
А4		6	1.041.1-2.4.001-02	Стержень напрягаемый	4	Стн3
			Материалы			
			Бетон на пористых заполнителях М350 ГОСТ 7473-76		0,68	м3
				ГОСТ25820-83		
			— 1.041.1-2.1.600-11	ПК56.9-7Ат V(AV)П		
			Сборочные	единицы		
А4		5	1.041.1-2.4.010	Каркас опорный	4	Кр3
			Детали			
А4		6	1.041.1-2.4.002	Стержень напрягаемый	3	Стн16
			Материалы			
			Бетон на пористых заполнителях М250 ГОСТ 7473-76		0,68	м3

Инв. № подл. | Подпись и дата | Взам. инв. №

1.041.1-2.1.600

Лист 4

Формат	Зона	Поз.	Обозначение	Наименование	Кол.	Примечание
			— 1.041.1-2.1.600-12	ПТ 56.9-11АтV(АV)П		
				Сборочные единицы		
А4		4	1.041.1-24.030-02	Сетка средняя	1	С31
А4		5	1.041.1-24.010-02	Каркас опорный	4	КР3
				Детали		
А4		6	1.041.1-24.002-01	Стержень напрягаемый	3	Ст.IV
				Материалы		
				Бетон на пористых заполнителях М400 ГОСТ 7473-76 ГОСТ 25820-83	0,68	м3
			— 1.041.1-2.1.600-13	ПТ 56.9-15АтV(АV)П		
				Сборочные единицы		
А4		4	1.041.1-24.030-05	Сетка средняя	1	С31
А4		5	1.041.1-24.010-02	Каркас опорный	4	КР3
				Детали		
А4		6	1.041.1-24.002-02	Стержень напрягаемый	3	Ст.IV
				Материалы		
				Бетон на пористых заполнителях М400 ГОСТ 7473-76 ГОСТ 25820-83	0,68	м3

Инв.№ подл. | Подпись и дата | Взам.инв.№

Опалубка

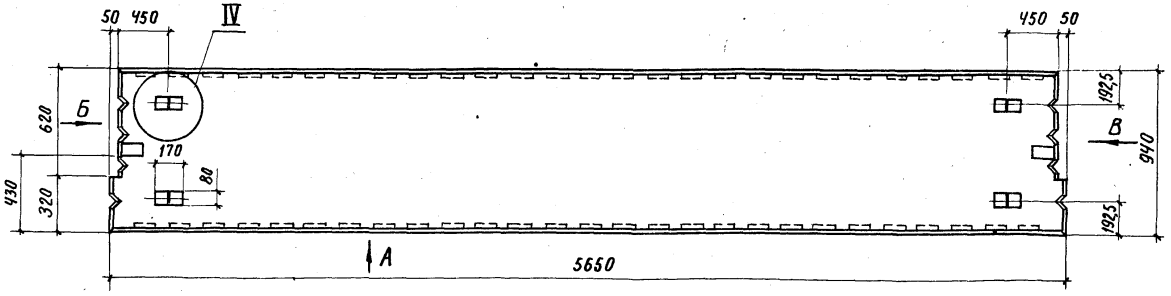

Вид А

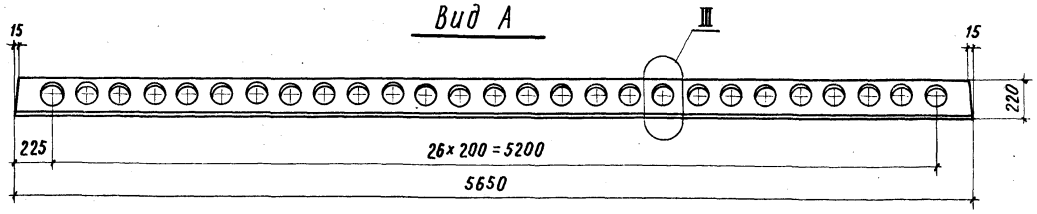

Вид Б

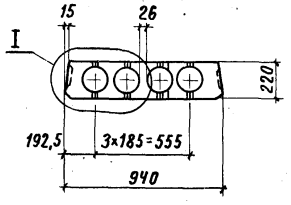

Вид В

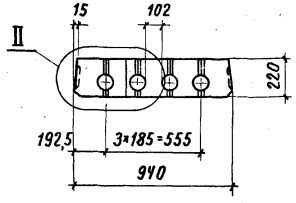

Узлы I ... IV см. док. 1.041.1-2.1. 000У, лист 1.
Узел К см. док. 1.041.1-2.1. 000У, лист 3.

			1.041.1-2.1.600 СБ
Плита пристенная 940×5650 мм. Сборочный чертеж		Стадия	Масса	Масштаб
		Р	1,7 / 1,4	1:25
		Лист 1	Листов 2	
Нач.отд.	Кодыш		ЦНИИПРОМЗДАНИЙ	
Н.контр.	Белов			
Гл.инж.пр	Белов			
Ст.инж.	Бекетова			
провер.	Баранова			
Разраб.	Нежданова			

Инв.№подл. | Подпись и дата | Взам.инв.№

Армирование

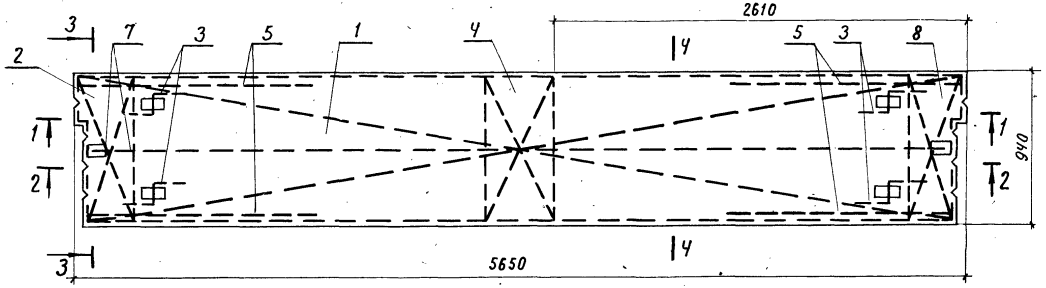

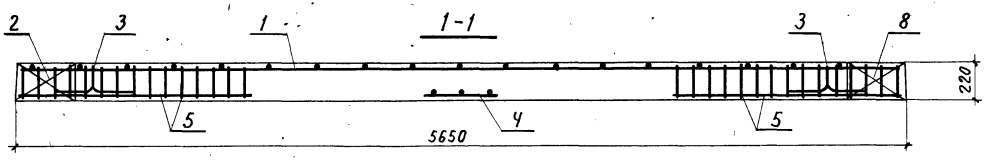

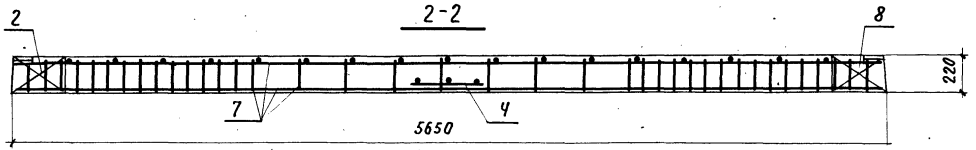

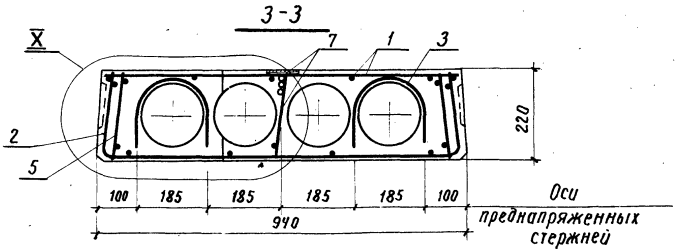

Рис.1

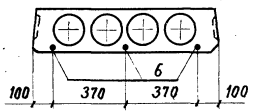

Рис.2

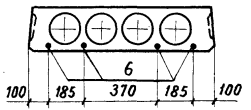

Обозначение	Марка изделия	Рис.
1.041.1-2.1.600	ПК56.9-4 A_TIVC(AIV)T	1
-01	ПК56.9-6 A_TIVC(AIV)T	2
-02	ПК56.9-10 A_TIVC(AIV)T	2
-03	ПК56.9-16 A_TIVC(AIV)T	2
-04	ПК56.9-6 A_TV(AV)T	1
-05	ПК56.9-10 A_TV(AV)T	1
-06	ПК56.9-15 A_TV(AV)T	1
-07	ПК56.9-5 A_TIVC(AIV)П	1
-08	ПК56.9-7 A_TIVC(AIV)П	2
-09	ПК56.9-11 A_TIVC(AIV)П	2
-10	ПК56.9-16 A_TIVC(AIV)П	2
-11	ПК56.9-7 A_TV(AV)	1
-12	ПК56.9-11 A_TV(AV)	1
-13	ПК56.9-15 A_TV(AV)	1

Инв.№ подл. | Подпись и дата | Взам. инв.№

Формат	Зона	Поз.	Обозначение	Наименование	Кол.	Примечание
			Документация			
А3			1.041.1-2.1.700 СБ	Сборочный чертеж		
А3			1.041.1-2.1.000 У	Узлы		
А3			1.041.1-2.1.000 РС	Расход стали на элемент		
А3			1.041.1-2.1.000 ТО	Техническое описание		
			Сборочные единицы			
А4		1	1.041.1-2.4.030-04	Сетка верхняя	1	С5
А4		4	1.041.1-2.4.090-04	Сетка средняя	1	С30
			Детали			
А4		3	1.041.1-2.4.005	Петля	4	П1
			Переменные данные для исполнений:			
			— 1.041.1-2.1.700	ПК56.30-6АтIVс(АIV)Т-Б		
			Сборочные единицы			
А4		2	1.041.1-2.4.060-04	Сетка опорная	2	С18
			Детали			
А4		6	1.041.1-2.4.001-01	Стержень напрягаемый	8	Стн2
			Материалы			
			Бетон тяжелый	М200 ГОСТ 7473-76	2,0	м³
			— 1.041.1-2.1.700-01	ПК56.30-9АтIVс(АIV)Т		
			Сборочные единицы			
А4		2	1.041.1-2.4.060-04	Сетка опорная	2	С18
А4		5	1.041.1-2.4.010-02	Каркас опорный	16	Кр3
			Детали			
А4		6	1.041.1-2.4.001-02	Стержень напрягаемый	8	Стн.3

Нач. отд.	Кодыш	
Н.контр.	Белов	
Гл.инж.пр.	Белов	
Ст.инж.	Баранова	
Провер.	Бекетова	
Разраб.	Нежданова	

1.041.1-2.1.700

Плита рядовая 2980 × 5650 мм

Стадия	Лист	Листов
Р	1	9

ЦНИИПРОМЗДАНИЙ

Инв. № подл. | Подпись и дата | Взам. инв. №

Формат	Зона	Поз.	Обозначение	Наименование	Кол.	Примечание
			Материалы			
			Бетон тяжелый	М300 ГОСТ 7473-76	2,0	м³
			— 1.041.1-2.1.700-02	ПК56.30-10АтIVс(АIV)Т		
			Сборочные единицы			
А4		2	1.041.1-2.4.060-04	Сетка опорная	2	С18
А4		5	1.041.1-2.4.010-02	Каркас опорный	16	Кр3
			Детали			
А4		6	1.041.1-2.4.001-02	Стержень напрягаемый	9	Стн3
			Материалы			
			Бетон тяжелый	М300 ГОСТ 7473-76	2,0	м³
			— 1.041.1-2.1.700-03	ПК56.30-13АтIVс(АIV)Т		
			Сборочные единицы			
А4		2	1.041.1-2.4.060-05	Сетка опорная	2	С19
А4		5	1.041.1-2.4.010-02	Каркас опорный	16	Кр3
			Детали			
А4		6	1.041.1-2.4.001-03	Стержень напрягаемый	8	Стн4
			Материалы			
			Бетон тяжелый	М400 ГОСТ 7473-76	2,0	м³
			— 1.041.1-2.1.700-04	ПК56.30-16АтIVс(АIV)Т		
			Сборочные единицы			
А4		2	1.041.1-2.4.060-05	Сетка опорная	2	С19
А4		5	1.041.1-2.4.010-02	Каркас опорный	16	Кр3
			Детали			
А4		6	1.041.1-2.4.001-04	Стержень напрягаемый	8	Стн5
			Материалы			
			Бетон тяжелый	М400 ГОСТ 7473-76	2,0	м³

1.041.1-2.1.700

Лист 2

Инв. № подл. | Подпись и дата | Взам. инв. №

Формат	Зона	Поз.	Обозначение	Наименование	Кол.	Примечание
			— 1.041.1-2.1.700-05	ПК 56.30-5Ат V(AV)т-Б		
			Сборочные единицы			
А4		2	1.041.1-2.4.060-04	Сетка опорная	2	С18
			Детали			
А4		6	1.041.1-2.4.002	Стержень напрягаемый	8	Стн16
			Материалы			
			Бетон тяжелый	М350 ГОСТ 7473-76	2,0	м³
			— 1.041.1-2.1.700-06	ПК 56.30-6Ат V(AV)т-Б		
			Сборочные единицы			
А4		2	1.041.1-2.4.060-04	Сетка опорная	2	С18
			Детали			
А4		6	1.041.1-2.4.002	Стержень напрягаемый	9	Стн16
			Материалы			
			Бетон тяжелый	М350 ГОСТ 7473-76	2,0	м³
			— 1.041.1-2.1.700-07	ПК 56.30-8Ат V(AV)т		
			Сборочные единицы			
А4		2	1.041.1-2.4.060-04	Сетка опорная	2	С18
А4		3	1.041.1-2.4.010	Каркас опорный	16	Кр1
			Детали			
А4		6	1.041.1-2.4.002-01	Стержень напрягаемый	8	Стн17
			Материалы			
			Бетон тяжелый	М350 ГОСТ 7473-76	2,0	м³
			— 1.041.1-2.1.700-08	ПК 56.30-11Ат V(A V)т		
			Сборочные единицы			
А4		2	1.041.1-2.4.060-04	Сетка опорная	2	С18
А4		3	1.041.1-2.4.010-02	Каркас опорный	16	Кр3

Инв. № подл. | Подпись и дата | Взам. инв. №

1.041.1-2.1.700 Лист 3

Формат	Зона	Поз.	Обозначение	Наименование	Кол.	Примечание
			Детали			
А4		6	1.041.1-2.4.002-01	Стержень напрягаемый	9	Стн17
			Материалы			
			Бетон тяжелый	М350 ГОСТ 7473-76	2,0	м³
			— 1.041.1-2.1.700-09	ПК 56.30-12Ат V(AV)т		
			Сборочные единицы			
А4		2	1.041.1-2.4.060-04	Сетка опорная	2	С18
А4		5	1.041.1-2.4.010-02	Каркас опорный	16	Кр3
			Детали			
А4		6	1.041.1-2.4.002-02	Стержень напрягаемый	8	Стн18
			Материалы			
			Бетон тяжелый	М350 ГОСТ 7473-76	2,0	м³
			— 1.041.1-2.1.700-10	ПК 56.30-16Ат V(AV)т		
			Сборочные единицы			
А4		2	1.041.1-2.4.060-05	Сетка опорная	2	С19
А4		5	1.041.1-2.4.010-02	Каркас опорный	16	Кр3
			Детали			
А4		6	1.041.1-2.4.002-03	Стержень напрягаемый	8	Стн19
			Материалы			
			Бетон тяжелый	М350 ГОСТ 7473-76	2,0	м³
			— 1.041.1-2.1.700-11	ПК 56.30-4Ат IVс(AV)п-Б		
			Сборочные единицы			
А4		2	1.041.1-2.4.060-04	Сетка опорная	2	С18
			Детали			
А4		6	1.041.1-2.4.001	Стержень напрягаемый	9	Стн1
			Материалы			
			Бетон на пористых заполнителях М250 ГОСТ 7473-76		2,0	м³

Инв. № подл. | Подпись и дата | Взам. инв. №

1.041.1-2.1.700 Лист 4

Формат	Зона	Поз.	Обозначение	Наименование	Кол.	Примечание
			— 1.041.1-2.1.700-12	ПК56.30-6АтVс(АV)п		
			Сборочные	единицы		
А4		2	1.041.1-2.4.060-04	Сетка опорная	2	С18
А4		5	1.041.1-2.4.010	Каркас опорный	16	Кр1
			Детали			
А4		6	1.041.1-2.4.001-01	Стержень напрягаемый	8	Стн2
			Материалы			
			Бетон на пористых заполнителях М250 ГОСТ 9473-76 ГОСТ 25820-83		2.0	м³
			— 1.041.1-2.1.700-13	ПК56.30-9АтVс(АV)п		
			Сборочные	единицы		
А4		2	1.041.1-2.4.060-04	Сетка опорная	2	С18
А4		5	1.041.1-2.4.010-02	Каркас опорный	16	Кр3
			Детали			
А4		6	1.041.1-2.4.001-02	Стержень напрягаемый	8	Стн3
			Материалы			
			Бетон на пористых заполнителях М300 ГОСТ 9473-76 ГОСТ 25820-83		2.0	м³
			— 1.041.1-2.1.700-14	ПК56.30-11АтVс(АV)п		
			Сборочные	единицы		
А4		2	1.041.1-2.4.060-04	Сетка опорная	2	С18
А4		5	1.041.1-2.4.010-02	Каркас опорный	16	Кр3
			Детали			
А4		6	1.041.1-2.4.001-02	Стержень напрягаемый	9	Стн3
			Материалы			
			Бетон на пористых заполнителях М300 ГОСТ 9473-76 ГОСТ 25820-83		2.0	м³

Инв.№ подл. | Подпись и дата | Взам. инв.№

Формат	Зона	Поз.	Обозначение	Наименование	Кол.	Примечание
			— 1.041.1-2.1.700-15	ПК56.30-13АтVс(АV)п		
			Сборочные	единицы		
		2	1.041.1-2.4.060-05	Сетка опорная	2	С19
		5	1.041.1-2.4.010-02	Каркас опорный	16	Кр3
			Детали			
		6	1.041.1-2.4.001-03	Стержень напрягаемый	8	Стн4
			Материалы			
			Бетон на пористых заполнителях М300 ГОСТ 9473-76 ГОСТ 25820-83		2.0	м³
			— 1.041.1-2.1.700-16	ПК56.30-16АтVс(АV)п		
			Сборочные	единицы		
		2	1.041.1-2.4.060-05	Сетка опорная	2	С19
		5	1.041.1-2.4.010-02	Каркас опорный	16	Кр3
			Детали			
		6	1.041.1-2.4.001-04	Стержень напрягаемый	8	Стн5
			Материалы			
			Бетон на пористых заполнителях М300 ГОСТ 9473-76 ГОСТ 25820-83		2.0	м³
			— 1.041.1-2.1.700-17	ПК56.30-6АтV(АV)п		
			Сборочные	единицы		
		2	1.041.1-2.4.060-04	Сетка опорная	2	С18
		5	1.041.1-2.4.010	Каркас опорный	16	Кр1
			Детали			
		6	1.041.1-2.4.002	Стержень напрягаемый	8	Стн16
			Материалы			
			Бетон на пористых заполнителях М300 ГОСТ 9473-76 ГОСТ 25820-83		2.0	м³

Инв.№ подл. | Подпись и дата | Взам. инв.№

Формат	Зона	Поз.	Обозначение	Наименование	Кол.	Примечание
			— 1.041.1-2.1.700-18	ПК56.30-11АIV(АIV)П		
			Сборочные	единицы		
А4		2	1.041.1-2.4.060-04	Сетка опорная	2	С18
А4		5	1.041.1-2.4.010	Каркас опорный	16	Кр1
			Детали			
А4		6	1.041.1-2.4.002	Стержень напрягаемый	9	Стн16
			Материалы			
			Бетон на пористых заполнителях М300 ГОСТ 7473-76 ГОСТ25820-83		2,0	м³
			— 1.041.1-2.1.700-19	ПК56.30-9АIV(АIV)П		
			Сборочные	единицы		
А4		2	1.041.1-2.4.060-04	Сетка опорная	2	С18
А4		5	1.041.1-2.4.010-02	Каркас опорный	16	Кр3
			Детали			
А4		6	1.041.1-2.4.002-01	Стержень напрягаемый	8	Стн17
			Материалы			
			Бетон на пористых заполнителях М300 ГОСТ 7473-76 ГОСТ25820-83		2,0	м³
			— 1.041.1-2.1.700-20	ПК56.30-11АIV(АIV)П		
			Сборочные	единицы		
А4		2	1.041.1-2.4.060-04	Сетка опорная	2	С18
А4		5	1.041.1-2.4.010-02	Каркас опорный	16	Кр3
			Детали			
А4		6	1.041.1-2.4.002-01	Стержень напрягаемый	9	Стн17
			Материалы			
			Бетон на пористых заполнителях М300 ГОСТ 7473-76 ГОСТ25820-83		2,0	м³

Инв.№ подл. | Подпись и дата | Взам.инв.№ | Инв.№ дубл. | Подпись и дата

Формат	Зона	Поз.	Обозначение	Наименование	Кол.	Примечание
			— 1.041.1-2.1.700-21	ПК56.30-13АIV(АIV)П		
			Сборочные	единицы		
А4		2	1.041.1-2.4.060-04	Сетка опорная	2	С18
А4		5	1.041.1-2.4.010-02	Каркас опорный	16	Кр3
			Детали			
А4		6	1.041.1-2.4.002-03	Стержень напрягаемый	8	Стн18
			Материалы			
			Бетон на пористых заполнителях М300 ГОСТ 7473-76 ГОСТ25820-83		2,0	м³
			— 1.041.1-2.1.700-22	ПК56.30-10АIV(АIV)П		
			Сборочные	единицы		
А4		2	1.041.1-2.4.060-05	Сетка опорная	2	С19
А4		5	1.041.1-2.4.010-02	Каркас опорный	16	Кр3
			Детали			
А4		6	1.041.1-2.4.002-03	Стержень напрягаемый	8	Стн19
			Материалы			
			Бетон на пористых заполнителях М300 ГОСТ 7473-76 ГОСТ25820-83		2,0	м³
			— 1.041.1-2.1.700-23	ПК56.30-6АIVс(АIV)Т		
			Сборочные	единицы		
А4		2	1.041.1-2.4.060-04	Сетка опорная	2	С18
А4		5	1.041.1-2.4.010-02	Каркас опорный	16	Кр3
			Детали			
А4		6	1.041.1-2.4.001-01	Стержень напрягаемый	8	Стн2
			Материалы			
			Бетон тяжелый	М200 ГОСТ 7473-76	2,0	м³

Инв.№ подл. | Подпись и дата | Взам.инв.№ | Инв.№ дубл. | Подпись и дата

Формат	Зона	Поз.	Обозначение	Наименование	Кол.	Примечание
			1.041.1-2.1.100-24	ПК56.30-6Ат V(AV)т		
			Сборочные	единицы		
А4		2	1.041.1-2.4.060-04	Сетка опорная	2	С18
А4		5	1.041.1-2.4.010-02	Каркас опорный	16	Кр3
			Детали			
А4		6	1.041.1-2.4.002	Стержень напрягаемый	8	Отн16
			Материалы			
			Бетон тяжелый	М350 ГОСТ 7473-76	2,0	м³
			1.041.1-2.1.100-26	ПК56.30-6Ат V(AV)т		
			Сборочные	единицы		
А4		2	1.041.1-2.4.060-04	Сетка опорная	2	С18
А4		5	1.041.1-2.4.010-02	Каркас опорный	16	Кр3
			Детали			
А4		6	1.041.1-2.4.002	Стержень напрягаемый	9	Отн16
			Материалы			
			Бетон тяжелый	М350 ГОСТ 7473-76	2,0	м³
			1.041.1-2.1.100-26	ПК56.30-4Ат VIс(AVI)п		
			Сборочные	единицы		
А4		2	1.041.1-2.4.060-04	Сетка опорная	2	С18
А4		5	1.041.1-2.4.010-02	Каркас опорный	16	Кр3
			Детали			
А4		6	1.041.1-2.4.001	Стержень напрягаемый	9	Отн1
			Материалы			
			Бетон на пористых заполнителях М250 ГОСТ 7473-76 ГОСТ25820-83		2,0	м³

Инв.№ подл. | Подпись и дата | Взам. инв.№

1.041.1-2.1.100

Лист 9

Формат	Зона	Поз.	Обозначение	Наименование	Кол.	Примечание

Инв.№ подл. | Подпись и дата | Взам. инв.№

Лист

Опалубка

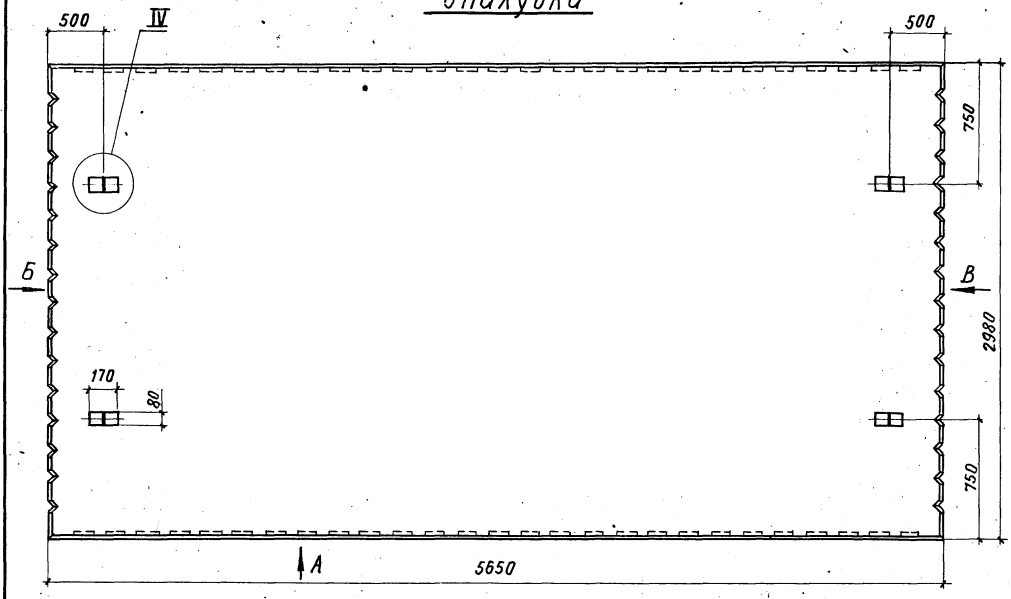

Вид Б

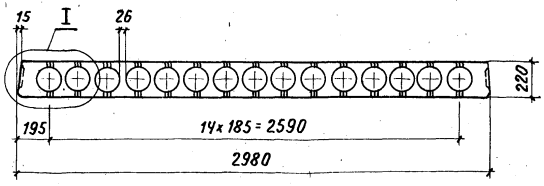

Вид В

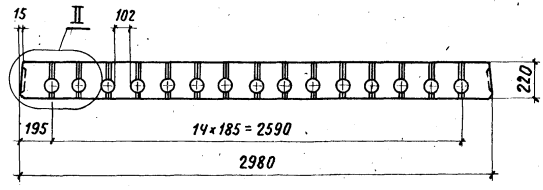

Вид А

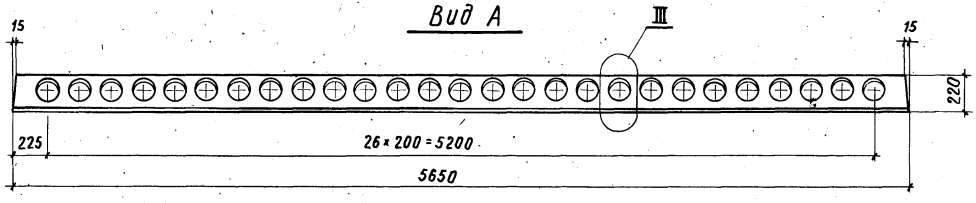

Узлы I ... IV см. док. 1.041.1-2.1.000У, лист 1.
Узлы IX и XIII см. док. 1.041.1-2.1.000У, лист 3.

Нач.отд.	Кадыш	
Н.контр.	Белов	
Гл.инж.пр	Белов	
Ст.инж.	Бекетова	
Провер.	Баранова	
Разраб.	Неждановa	

1.041.1-2.1.700 СБ

Плита рядовая
2980×5650 мм
Сборочный чертеж

Стадия	Масса	Масштаб
Р	5,0 / 4,0	1:25
Лист 1	Листов 3	

ЦНИИПРОМЗДАНИЙ

Инв.№ подл. | Подпись и дата | Взам.инв.№

Армирование

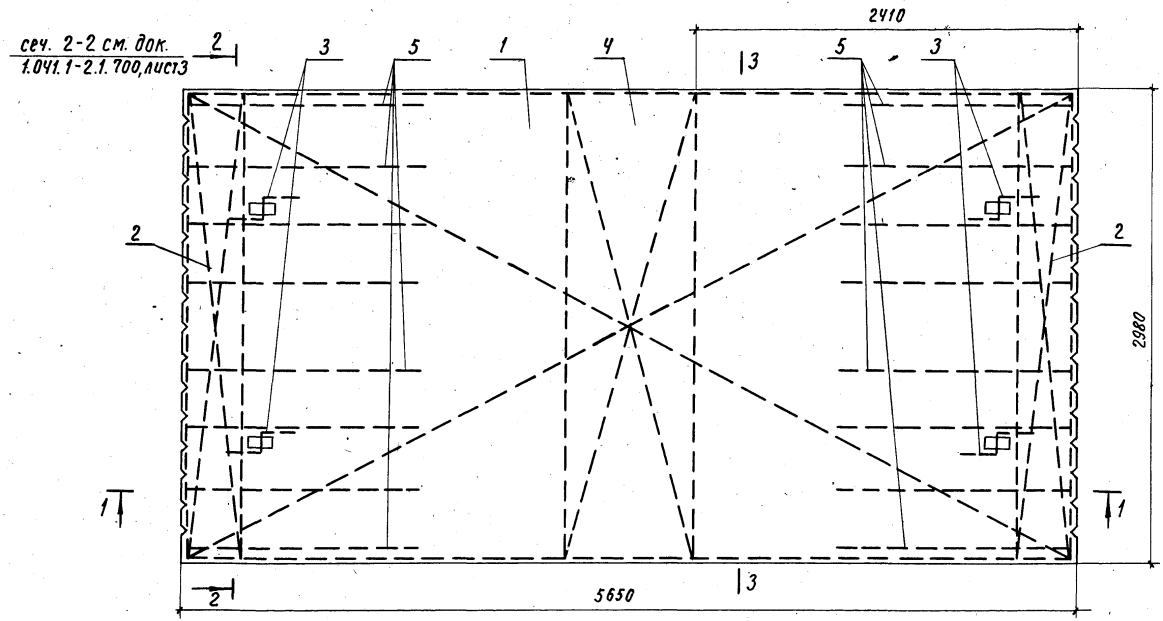

1-1

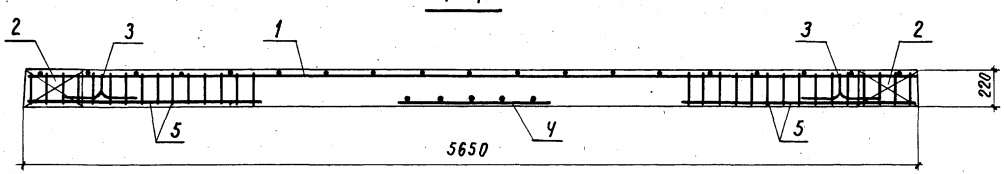

2-2

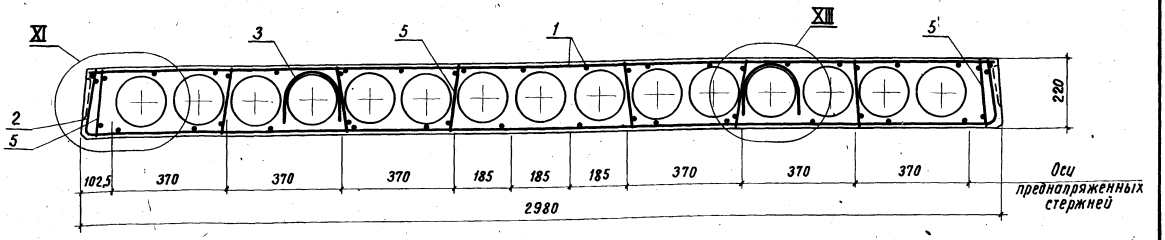

3-3

Рис.1

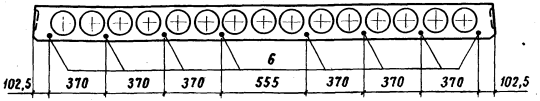

3-3

Рис.2

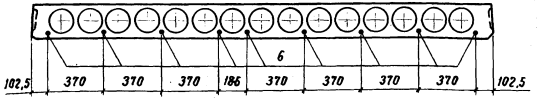

Обозначение	Марка изделия	Рис.	Обозначение	Марка изделия	Рис.
1.041.1 – 2.1.700	ПК56.30 – 6АтIVС(АIV)Т-Б	1	1.041.1 – 2.1.700 – 14	ПК56.30 – 11АтIVС(АIV)П	2
– 01	ПК56.30 – 9АтIVС(АIV)Т	1	– 15	ПК56.30 – 13АтIVС(АIV)П	1
– 02	ПК56.30 – 10АтIVС(АIV)Т	2	– 16	ПК56.30 – 16АтIVС(АIV)П	1
– 03	ПК56.30 – 13АтIVС(АIV)Т	1	– 17	ПК56.30 – 6АтV(АV)П	1
– 04	ПК56.30 – 16АтIVС(АIV)Т	1	– 18	ПК56.30 – 7АтV(АV)П	2
– 05	ПК56.30 – 5АтV(АV)Т-Б	1	– 19	ПК56.30 – 9АтV(АV)П	1
– 06	ПК56.30 – 6АтV(АV)Т-Б	2	– 20	ПК56.30 – 11АтV(АV)П	2
– 07	ПК56.30 – 8АтV(АV)Т	1	– 21	ПК56.30 – 13АтV(АV)П	1
– 08	ПК56.30 – 11АтV(АV)Т	2	– 22	ПК56.30 – 16АтV(АV)П	1
– 09	ПК56.30 – 12АтV(АIV)Т	1	– 23	ПК56.30 – 6АтIVС(АIV)Т	1
– 10	ПК56.30 – 16АтV(АV)Т	1	– 24	ПК56.30 – 5АтV(АV)Т	1
– 11	ПК56.30 – 4АтIVС(АIV)П-Б	2	– 25	ПК56.30 – 6АтV(АV)Т	2
– 12	ПК56.30 – 6АтIVС(АIV)П	1	– 26	ПК56.30 – 4АтIVС(АIV)П	2
– 13	ПК56.30 – 9АтIVС(АIV)П	1			

1.041.1 – 2.1.700 СБ

Лист 3

Инв. № подл. | Подпись и дата | Взам. инв. №

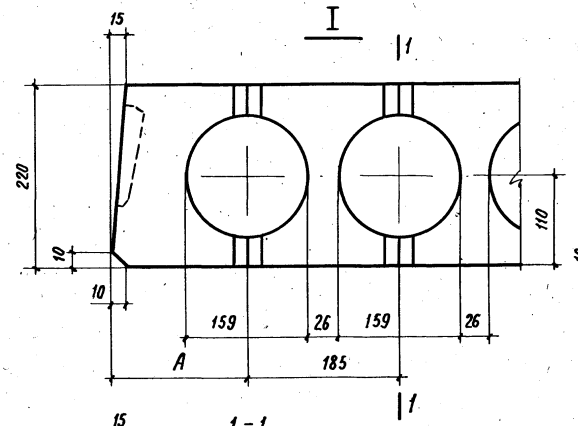

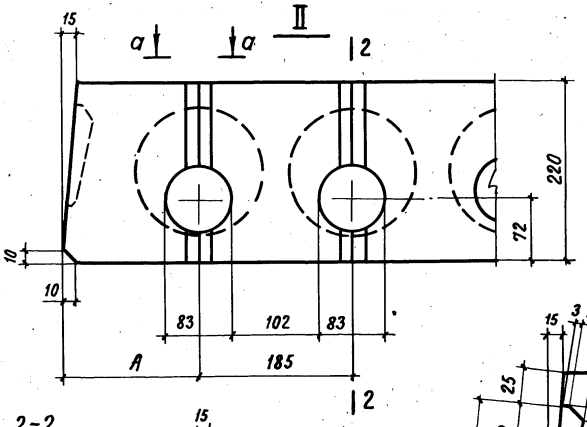

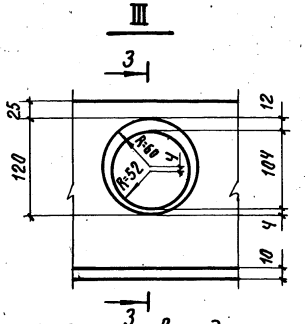

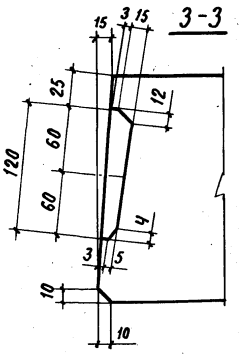

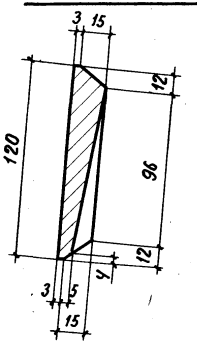

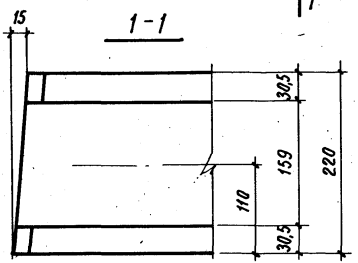

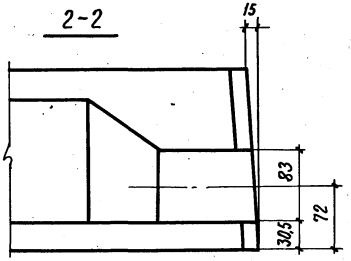

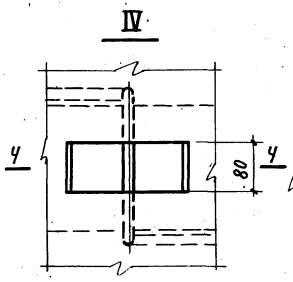

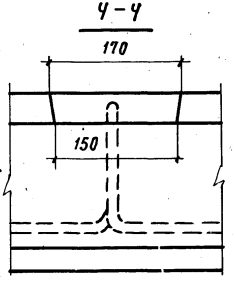

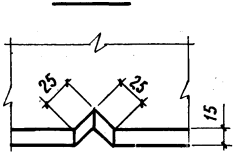

Ширина плиты	Обозначение	А мм	Ширина плиты	Обозначение	А мм
1190	1.041.1-2.1.100	132,5	1490	1.041.1-2.1.500	190
	1.041.1-2.1.200		940	1.041.1-2.1.600	192,5
1490	1.041.1-2.1.300	190	2980	1.041.1-2.1.700	195
	1.041.1-2.1.400				

Нач.отд.	Кадыш		1.041.1-2.1.000У
Гл.инж.пр	Белов		
Н.контр.	Белов		Узлы
Ст.инж.	Бекетова		Стадия Р; Лист 1; Листов 3
Провер.	Баранова		ЦНИИПРОМЗДАНИЙ
Разраб.	Нежданова		

Инв.№ подл. | Подпись и дата | Взам.инв.№

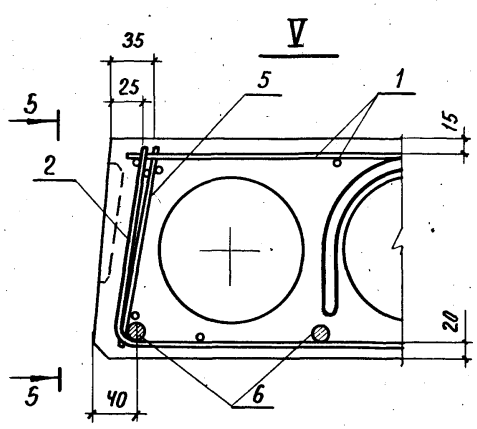

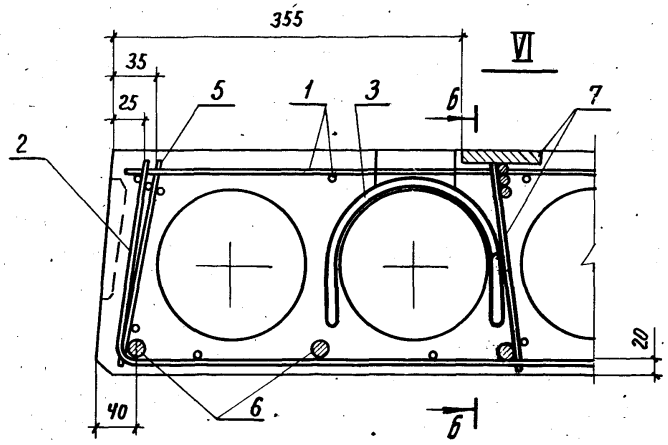

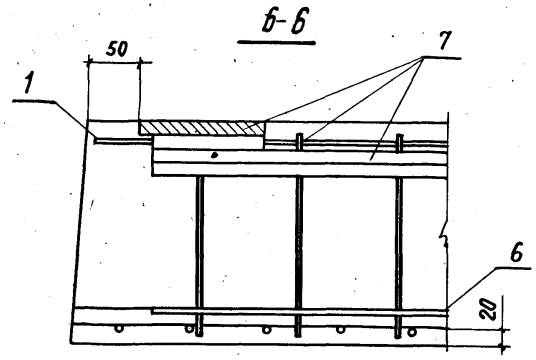

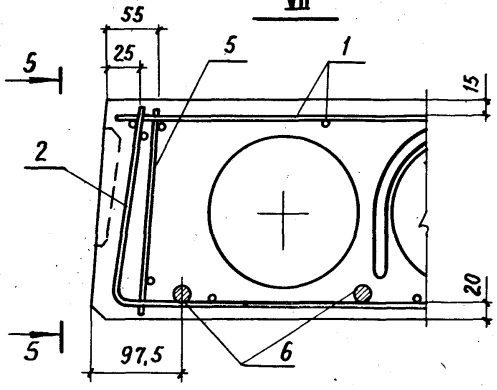

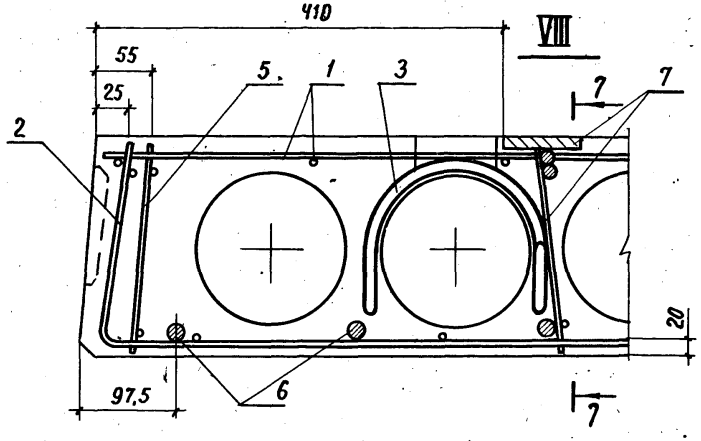

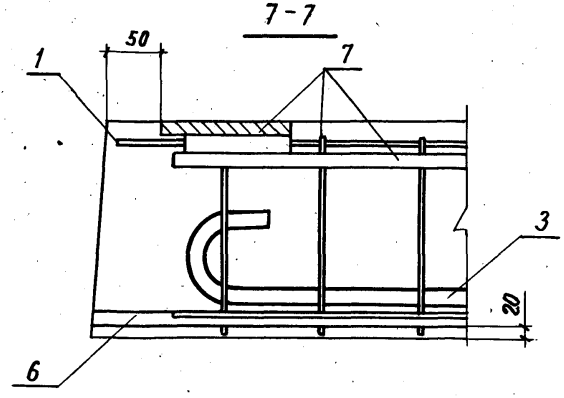

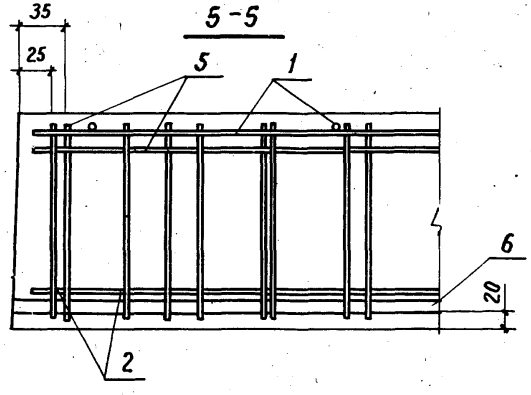

Инв. № подл. | Подпись и дата | Взам. инв. №

1.041.1 – 2.1.000У

Лист 2

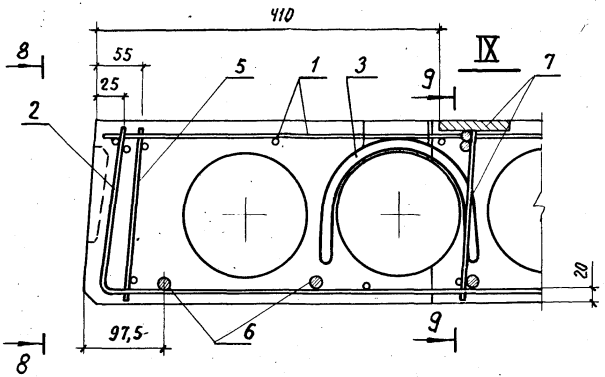
410
55
25
5
1
3
9
IX
7
2
20
97,5
6
9
8
8

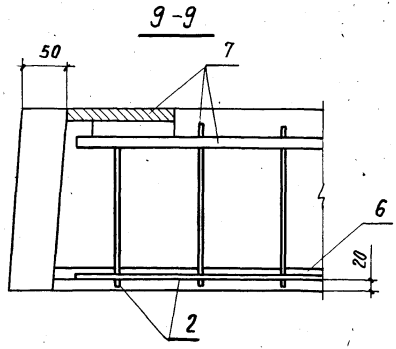
9-9
50
7
6
20
2

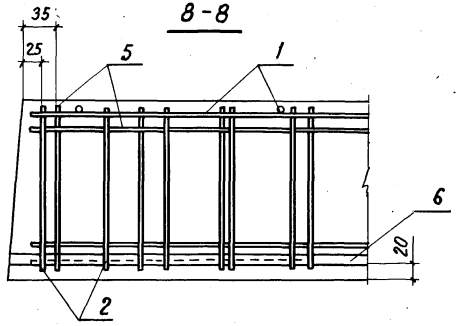
8-8
35
25
5
1
6
20
2

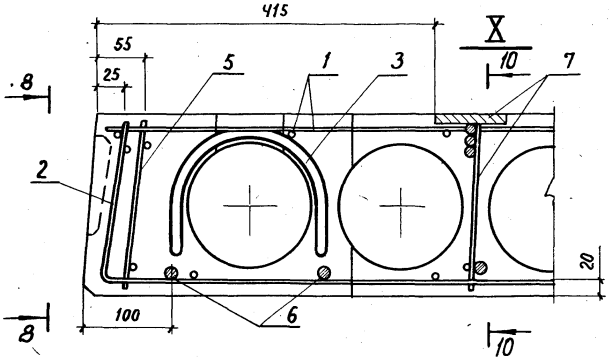
415
55
25
5
1
3
X
10
7
2
20
100
6
8
8
10
10

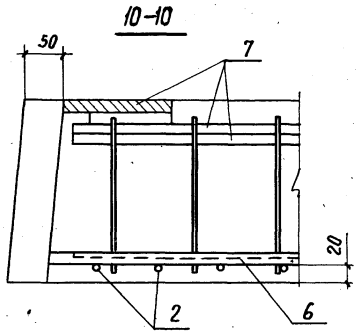
10-10
50
7
20
2
6

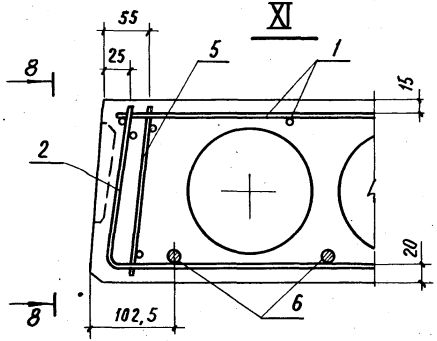
55
25
5
1
XI
15
2
20
102,5
6
8
8

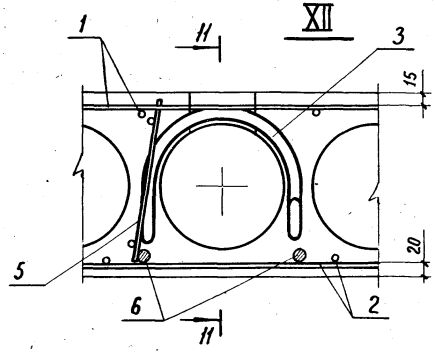
1
11
XII
3
15
20
5
6
2
11

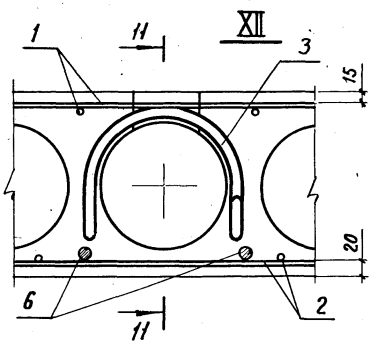
1
11
XII
3
15
20
6
2
11

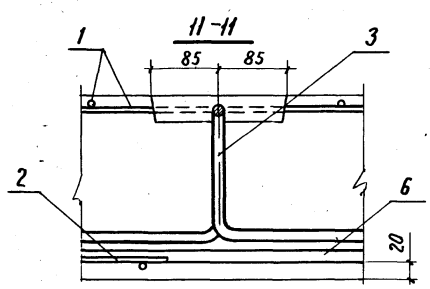
11-11
1
85
85
3
2
6
20

Марка изделия	Арматурные изделия. Арматурная сталь. ГОСТ 10884-81. Класс A_T-V. ф, мм 10	12			Итого	Класс A_T-IVC. ф, мм 10	12	14		Итого	ГОСТ 5781-82. Класс A-III. ф, мм 14		Итого	Класс A-I. ф, мм 12		Итого	ГОСТ 6727-80. Класс Вр-I. ф, мм 4		Итого	Профилированная сталь. ГОСТ 380-71*. δ, мм 8			Итого	Всего
ПК56.12-4 A_TIVC (AIV) Т-Б						14,0				14,0				4,2		4,2	8,0		8,0					26,2
ПК56.12-6 A_TIVC (AIV) Т-Б						17,5				17,5				4,2		4,2	8,0		8,0					29,7
ПК56.12-8 A_TIVC (AIV) Т							20,0			20,0				4,2		4,2	10,4		10,4					34,6
ПК56.12-10 A_TIVC (AIV) Т							25,0			25,0				4,2		4,2	12,1		12,1					41,3
ПК56.12-12 A_TIVC (AIV) Т								27,2		27,2				4,2		4,2	12,1		12,1					43,5
ПК56.12-4 A_TV (AV) Т-Б	10,5				10,5									4,2		4,2	8,0		8,0					22,7
ПК56.12-7 A_TV (AV) Т-Б	14,0				14,0									4,2		4,2	8,0		8,0					26,2
ПК56.12-9 A_TV (AV) Т	17,5				17,5									4,2		4,2	12,1		12,1					33,8
ПК56.12-11 A_TV (AV) Т		20,0			20,0									4,2		4,2	12,1		12,1					36,3
ПК56.12-14 A_TV (AV) Т		25,0			25,0									4,2		4,2	12,1		12,1					41,3
ПК56.12-5 A_TIVC (AIV) П-Б						14,0				14,0				4,2		4,2	8,0		8,0					26,2
ПК56.12-7 A_TIVC (AIV) П						17,5				17,5				4,2		4,2	10,4		10,4					32,1
ПК56.12-9 A_TIVC (AIV) П							20,0			20,0				4,2		4,2	12,1		12,1					36,3
ПК56.12-11 A_TIVC (AIV) П							25,0			25,0				4,2		4,2	12,1		12,1					41,3
ПК56.12-13 A_TIVC (AIV) П								27,2		27,2				4,2		4,2	12,1		12,1					43,5
ПК56.12-5 A_TV (AV) П-Б	10,5				10,5									4,2		4,2	8,0		8,0					22,7
ПК56.12-7 A_TV (AV) П	14,0				14,0									4,2		4,2	10,9		10,9					29,1
ПК56.12-10 A_TV (AV) П	17,5				17,5									4,2		4,2	12,1		12,1					33,8
ПК56.12-11 A_TV (AV) П		20,0			20,0									4,2		4,2	12,1		12,1					36,3
ПК56.12-13 A_TV (AV) П		25,0			25,0									4,2		4,2	12,1		12,1					41,3

Инв. № подл. | Подпись и дата | Взам. инв. №

Нач. отд.	Кодыш		
Н. контр.	Белов		
Гл. инж. пр.	Белов		
Ст. инж.	Ермакова		
Провер.	Баранова		
Разраб.	Шаранова		

1.041.1 – 2.1000ВС

Выборка стали на одну плиту

Стадия	Лист	Листов
Р	1	7

ЦНИИПРОМЗДАНИЙ

Марка изделия	Арматурные изделия																					Всего
	Арматурная сталь																		Профилированная сталь			
	ГОСТ 10884-81									ГОСТ 5781-82						ГОСТ 6727-80			ГОСТ 380-71*			
	Класс $A_T\overline{V}$					Класс $A_T\overline{IV}c$				Класс $A\overline{III}$			Класс $A\overline{I}$			Класс $Bp\overline{I}$						
	ф, мм				Итого	ф, мм			Итого	ф, мм		Итого	ф, мм		Итого	ф, мм		Итого	δ, мм		Итого	
	10	12				10	12	14		14			12	14		4			8			
ПК56.12-4$A_T\overline{IV}c$($A\overline{IV}$)Т						14,0			14,0				4,2		4,2	11,6		11,6				29,8
ПК56.12-6$A_T\overline{IV}c$($A\overline{IV}$)Т						17,5			17,5				4,2		4,2	11,6		11,6				33,3
ПК56.12-4$A_T\overline{V}$($A\overline{V}$)Т	10,5				10,5								4,2		4,2	11,6		11,6				26,3
ПК56.12-7$A_T\overline{V}$($A\overline{V}$)Т	14,0				14,0								4,2		4,2	11,6		11,6				29,8
ПК56.12-5$A_T\overline{IV}c$($A\overline{IV}$)П						14,0			14,0				4,2		4,2	11,6		11,6				29,8
ПК56.12-5$A_T\overline{V}$($A\overline{V}$)П	10,5				10,5								4,2		4,2	11,6		11,6				26,3
ПК56.12-4$A_T\overline{IV}c$($A\overline{IV}$)Т-1						14,0			14,0	13,6		13,6	4,2		4,2	11,7		11,7	1,7		1,7	45,2
ПК56.12-8$A_T\overline{IV}c$($A\overline{IV}$)Т-1							20,0		20,0	13,6		13,6	4,2		4,2	11,7		11,7	1,7		1,7	51,2
ПК56.12-12$A_T\overline{IV}c$($A\overline{IV}$)Т-1								27,2	27,2	13,6		13,6	4,2		4,2	13,4		13,4	1,7		1,7	60,1
ПК56.12-4$A_T\overline{V}$($A\overline{V}$)Т-1	10,5				10,5					13,6		13,6	4,2		4,2	11,7		11,7	1,7		1,7	41,7
ПК56.12-9$A_T\overline{V}$($A\overline{V}$)Т-1	17,5				17,5					13,6		13,6	4,2		4,2	13,4		13,4	1,7		1,7	50,4
ПК56.12-14$A_T\overline{V}$($A\overline{V}$)Т-1		25,0			25,0					13,6		13,6	4,2		4,2	12,2		12,2	1,7		1,7	56,7
ПК56.12-5$A_T\overline{IV}c$($A\overline{IV}$)П-1						14,0			14,0	13,6		13,6	4,2		4,2	10,9		10,9	1,7		1,7	44,4
ПК56.12-9$A_T\overline{IV}c$($A\overline{IV}$)П-1							20,0		20,0	13,6		13,6	4,2		4,2	12,2		12,2	1,7		1,7	51,7
ПК56.12-13$A_T\overline{IV}c$($A\overline{IV}$)П-1								27,2	27,2	13,6		13,6	4,2		4,2	12,2		12,2	1,7		1,7	58,9
ПК56.12-7$A_T\overline{V}$($A\overline{V}$)П-1	14,0				14,0					13,6		13,6	4,2		4,2	10,9		10,9	1,7		1,7	44,4
ПК56.12-10$A_T\overline{V}$($A\overline{V}$)П-1	17,5				17,5					13,6		13,6	4,2		4,2	12,2		12,2	1,7		1,7	49,2
ПК56.12-13$A_T\overline{V}$($A\overline{V}$)П-1		25,0			25,0					13,6		13,6	4,2		4,2	12,2		12,2	1,7		1,7	56,7
ПК56.15-4$A_T\overline{IV}c$($A\overline{IV}$)Т-6						17,5			17,5					6,8	6,8	9,4		9,4				28,6
ПК56.15-6$A_T\overline{IV}c$($A\overline{IV}$)Т-6						21,0			21,0					6,8	6,8	9,4		9,4				32,1
ПК56.15-8$A_T\overline{IV}c$($A\overline{IV}$)Т							25,0		25,0					6,8	6,8	12,6		12,6				39,3
ПК56.15-10$A_T\overline{IV}c$($A\overline{IV}$)Т							30,0		30,0					6,8	6,8	14,9		14,9				46,6
ПК56.15-12$A_T\overline{IV}c$($A\overline{IV}$)Т								34,0	34,0					6,8	6,8	14,9		14,9				50,6

Инв.№ подл. | Подпись и дата | Взам.инв.№

Марка изделия	Арматурные изделия																				Всего
	Арматурная сталь																		Профилированная сталь		
	ГОСТ 10884-81									ГОСТ 5781-82						ГОСТ 6727-80			ГОСТ 380-71*		
	Класс A_T-V					Класс A_T-IVC					Класс A-III			Класс A-I			Класс Bp-I				
	ф, мм				Итого	ф, мм				Итого	ф, мм		Итого	ф, мм		Итого	ф, мм		Итого	δ, мм		Итого	
	10	12	14			10	12	14	16		14			14			4			8			
ПК56.15-16 A_TIVC(AIV)Т									44,5	44,5					6,8	6,8		14,9	14,9				61,1
ПК56.15-4 A_TV (AV)Т-Б	14,0				14,0										6,8	6,8		9,4	9,4				25,1
ПК56.15-7 A_TV (AV)Т-Б	17,5				17,5										6,8	6,8		9,4	9,4				28,6
ПК56.15-8 A_TV (AV)Т		20,0			20,0										6,8	6,8		12,6	12,6				34,3
ПК56.15-11 A_TV (AV)Т		25,0			25,0										6,8	6,8		14,9	14,9				41,6
ПК56.15-13 A_TV (AV)Т		30,0			30,0										6,8	6,8		14,9	14,9				46,6
ПК56.15-16 A_TV (AV)Т			34,0		34,0										6,8	6,8		14,9	14,9				50,6
ПК56.15-5 A_TIVC(AIV)П-Б						17,5				17,5					6,8	6,8		9,4	9,4				28,6
ПК56.15-7 A_TIVC(AIV)П						21,0				21,0					6,8	6,8		12,6	12,6				35,3
ПК56.15-8 A_TIVC(AIV)П							25,0			25,0					6,8	6,8		14,9	14,9				41,6
ПК56.15-11 A_TIVC(AIV)П							30,0			30,0					6,8	6,8		14,9	14,9				46,6
ПК56.15-12 A_TIVC(AIV)П								34,0		34,0					6,8	6,8		14,9	14,9				50,6
ПК56.15-16 A_TIVC(AIV)П									44,5	44,5					6,8	6,8		14,9	14,9				61,1
ПК56.15-5 A_TV (AV)П-Б	14,0				14,0										6,8	6,8		9,4	9,4				25,1
ПК56.15-7 A_TV (AV)П	17,5				17,5										6,8	6,8		12,6	12,6				31,8
ПК56.15-9 A_TV (AV)П		20,0			20,0										6,8	6,8		14,9	14,9				36,6
ПК56.15-11 A_TV (AV)П		25,0			25,0										6,8	6,8		14,9	14,9				41,6
ПК56.15-13 A_TV (AV)П		30,0			30,0										6,8	6,8		14,9	14,9				46,6
ПК56.15-14 A_TV (AV)П			34,0		34,0										6,8	6,8		14,9	14,9				50,6
ПК56.15-4 A_TIVC(AIV)Т						17,5				17,5					6,8	6,8		14,2	14,2				33,4
ПК56.15-6 A_TIVC(AIV)Т						21,0				21,0					6,8	6,8		14,2	14,2				36,9
ПК56.15-4 A_TV (AV)Т	14,0				14,0										6,8	6,8		14,2	14,2				29,9

Инв.№ подл. | Подпись и дата | Взам. инв.№

Марка изделия	Арматурные изделия																				Всего
	Арматурная сталь																		Профилированная сталь		
	ГОСТ 10884-81								ГОСТ 5781-82						ГОСТ 6727-80		ГОСТ 380-71*				
	Класс A_T-V					Класс A_T-IVC				Класс A-III			Класс A-I		Класс Вр-I						
	ф, мм				Итого	ф, мм			Итого	ф, мм		Итого	ф, мм		Итого	ф, мм		Итого	б, мм		Итого	
	10	12				10	12	14		14			14			4			8			
ПК56.15 – 7A_TV (AV) т	17,5				17,5								6,8		6,8	14,2		14,2				33,4
ПК56.15 – 5A_TIVC (AIV) п						17,5			17,5				6,8		6,8	14,2		14,2				33,4
ПК56.15 – 5A_TV (AV) п	14,0				14,0								6,8		6,8	14,2		14,2				29,9
ПК56.15 – 4A_TIVC (AIV) т-2						17,5			17,5	13,8		13,8	6,8		6,8	15,3		15,3	3,3		3,3	56,7
ПК56.15 – 6A_TIVC (AIV) т-2						21,0			21,0	13,8		13,8	6,8		6,8	15,3		15,3	3,3		3,3	60,2
ПК56.15 – 8A_TIVC (AIV) т-2							25,0		25,0	13,8		13,8	6,8		6,8	15,3		15,3	3,3		3,3	64,2
ПК56.15 – 10A_TIVC (AIV) т-2							30,0		30,0	13,8		13,8	6,8		6,8	17,6		17,6	3,3		3,3	71,5
ПК56.15 – 12A_TIVC (AIV) т-2								34,0	34,0	13,8		13,8	6,8		6,8	17,6		17,6	3,3		3,3	75,5
ПК56.15 – 4A_TV (AV) т-2	14,0				14,0					13,8		13,8	6,8		6,8	15,3		15,3	3,3		3,3	53,2
ПК56.15 – 7A_TV (AV) т-2	17,5				17,5					13,8		13,8	6,8		6,8	15,3		15,3	3,3		3,3	56,7
ПК56.15 – 8A_TV (AV) т-2		20,0			20,0					13,8		13,8	6,8		6,8	15,3		15,3	3,3		3,3	59,2
ПК56.15 – 11A_TV (AV) т-2		25,0			25,0					13,8		13,8	6,8		6,8	17,6		17,6	3,3		3,3	66,5
ПК56.15 – 13A_TV (AV) т-2		30,0			30,0					13,8		13,8	6,8		6,8	17,6		17,6	3,3		3,3	71,5
ПК56.15 – 5A_TIVC (AIV) п-2						17,5			17,5	13,8		13,8	6,8		6,8	15,3		15,3	3,3		3,3	56,7
ПК56.15 – 7A_TIVC (AIV) п-2						21,0			21,0	13,8		13,8	6,8		6,8	15,3		15,3	3,3		3,3	60,2
ПК56.15 – 8A_TIVC (AIV) п-2							25,0		25,0	13,8		13,8	6,8		6,8	17,6		17,6	3,3		3,3	66,5
ПК56.15 – 11A_TIVC (AIV) п-2							30,0		30,0	13,8		13,8	6,8		6,8	17,6		17,6	3,3		3,3	71,5
ПК56.15 – 12A_TIVC (AIV) п-2								34,0	34,0	13,8		13,8	6,8		6,8	17,6		17,6	3,3		3,3	75,5
ПК56.15 – 5A_TV (AV) п-2	14,0				14,0					13,8		13,8	6,8		6,8	15,3		15,3	3,3		3,3	53,2
ПК56.15 – 7A_TV (AV) п-2	17,5				17,5					13,8		13,8	6,8		6,8	15,3		15,3	3,3		3,3	56,7
ПК56.15 – 9A_TV (AV) п-2		20,0			20,0					13,8		13,8	6,8		6,8	17,6		17,6	3,3		3,3	61,5
ПК56.15 – 11A_TV (AV) п-2		25,0			25,0					13,8		13,8	6,8		6,8	17,6		17,6	3,3		3,3	66,5

Инв.№ подл. | Подпись и дата | Взам. инв.№

Марка изделия	Арматурные изделия																						Всего
	Арматурная сталь																						
	ГОСТ 10884-81										ГОСТ 5781-82						ГОСТ 6727-80				Профилированная сталь ГОСТ 380-71*		
	Класс $A_T\overline{V}$					Класс $A_T\overline{IV}C$					Класс $A\overline{III}$		Класс $A\overline{I}$			Класс $Bp\overline{I}$							
	ф, мм				Итого	ф, мм				Итого	ф, мм	Итого	ф, мм	Итого		ф, мм	Итого				δ, мм	Итого	
	10	12	14			10	12	14	16		14		14			4					8		
ПК56.15-13$A_T\overline{V}$ ($A\overline{V}$) П-2		30,0			30,0						13,8	13,8	6,8	6,8		17,6	17,6				3,3	3,3	71,5
ПК56.15-4$A_T\overline{IV}C$($A\overline{IV}$)Т-3						17,5				17,5	13,8	13,8	6,8	6,8		15,3	15,3				3,3	3,3	56,7
ПК56.15-6$A_T\overline{IV}C$($A\overline{IV}$)Т-3						21,0				21,0	13,8	13,8	6,8	6,8		15,3	15,3				3,3	3,3	60,2
ПК56.15-8$A_T\overline{IV}C$($A\overline{IV}$)Т-3							25,0			25,0	13,8	13,8	6,8	6,8		15,3	15,3				3,3	3,3	64,2
ПК56.15-10$A_T\overline{IV}C$($A\overline{IV}$)Т-3							30,0			30,0	13,8	13,8	6,8	6,8		17,6	17,6				3,3	3,3	71,5
ПК56.15-12$A_T\overline{IV}C$($A\overline{IV}$)Т-3								34,0		34,0	13,8	13,8	6,8	6,8		17,6	17,6				3,3	3,3	75,5
ПК56.15-16$A_T\overline{IV}C$($A\overline{IV}$)Т-3									44,5	44,5	13,8	13,8	6,8	6,8		17,6	17,6				3,3	3,3	86,0
ПК56.15-4$A_T\overline{V}$ ($A\overline{V}$)Т-3	14,0				14,0						13,8	13,8	6,8	6,8		15,3	15,3				3,3	3,3	53,2
ПК56.15-7$A_T\overline{V}$ ($A\overline{V}$)Т-3	17,5				17,5						13,8	13,8	6,8	6,8		15,3	15,3				3,3	3,3	56,7
ПК56.15-8$A_T\overline{V}$ ($A\overline{V}$)Т-3		20,0			20,0						13,8	13,8	6,8	6,8		15,3	15,3				3,3	3,3	59,2
ПК56.15-11$A_T\overline{V}$ ($A\overline{V}$)Т-3		25,0			25,0						13,8	13,8	6,8	6,8		17,6	17,6				3,3	3,3	66,5
ПК56.15-13$A_T\overline{V}$ ($A\overline{V}$)Т-3		30,0			30,0						13,8	13,8	6,8	6,8		17,6	17,6				3,3	3,3	71,5
ПК56.15-16$A_T\overline{V}$ ($A\overline{V}$)Т-3			34,0		34,0						13,8	13,8	6,8	6,8		17,6	17,6				3,3	3,3	75,5
ПК56.15-5$A_T\overline{IV}C$($A\overline{IV}$)П-3						17,5				17,5	13,8	13,8	6,8	6,8		15,3	15,3				3,3	3,3	56,7
ПК56.15-7$A_T\overline{IV}C$($A\overline{IV}$)П-3						21,0				21,0	13,8	13,8	6,8	6,8		15,3	15,3				3,3	3,3	60,2
ПК56.15-8$A_T\overline{IV}C$($A\overline{IV}$)П-3							25,0			25,0	13,8	13,8	6,8	6,8		17,6	17,6				3,3	3,3	66,5
ПК56.15-11$A_T\overline{IV}C$($A\overline{IV}$)П-3							30,0			30,0	13,8	13,8	6,8	6,8		17,6	17,6				3,3	3,3	71,5
ПК56.15-12$A_T\overline{IV}C$($A\overline{IV}$)П-3								34,0		34,0	13,8	13,8	6,8	6,8		17,6	17,6				3,3	3,3	75,5
ПК56.15-16$A_T\overline{IV}C$($A\overline{IV}$)П-3									44,5	44,5	13,8	13,8	6,8	6,8		17,6	17,6				3,3	3,3	86,0
ПК56.15-5$A_T\overline{V}$ ($A\overline{V}$)П-3	14,0				14,0						13,8	13,8	6,8	6,8		15,3	15,3				3,3	3,3	53,2
ПК56.15-7$A_T\overline{V}$ ($A\overline{V}$)П-3	17,5				17,5						13,8	13,8	6,8	6,8		15,3	15,3				3,3	3,3	56,7
ПК56.15-9$A_T\overline{V}$ ($A\overline{V}$)П-3		20,0			20,0						13,8	13,8	6,8	6,8		17,6	17,6				3,3	3,3	61,5

Инв.№подл. | Подпись и дата | Взам.инв.№

Марка изделия	Арматурные изделия																					Всего
	Арматурная сталь																		Профилированная сталь			
	ГОСТ 10884-81										ГОСТ 5781-82						ГОСТ 6727-80		ГОСТ 380-71*			
	Класс $A_T\overline{V}$					Класс $A_T\overline{IV}C$						Класс $A\overline{III}$	Класс A-I				Класс $Bp\overline{I}$					
	ф, мм				Итого	ф, мм				Итого	ф, мм	Итого	ф, мм			Итого	ф, мм	Итого	δ, мм		Итого	
	10	12	14			10	12	14	16	18		14	12	14	16		4		8			
ПК56.15-11 $A_T\overline{V}$ ($A\overline{V}$) п-3		25,0			25,0							13,8	13,8		6,8		6,8	17,6	17,6	3,3		3,3	66,5
ПК56.15-13 $A_T\overline{V}$ ($A\overline{V}$) п-3		30,0			30,0							13,8	13,8		6,8		6,8	17,6	17,6	3,3		3,3	71,5
ПК56.15-14 $A_T\overline{V}$ ($A\overline{V}$) п-3			34,0		34,0							13,8	13,8		6,8		6,8	17,6	17,6	3,3		3,3	75,5
ПК56.9-4 $A_T\overline{IV}C$ ($A\overline{IV}$) т						10,5				10,5	13,6	13,6	4,2			4,2	9,4	9,4	1,6		1,6	39,3
ПК56.9-6 $A_T\overline{IV}C$ ($A\overline{IV}$) т						14,0				14,0	13,6	13,6	4,2			4,2	9,4	9,4	1,6		1,6	42,8
ПК56.9-10 $A_T\overline{IV}C$ ($A\overline{IV}$) т							20,0			20,0	13,6	13,6	4,2			4,2	11,6	11,6	1,6		1,6	51,0
ПК56.9-16 $A_T\overline{IV}C$ ($A\overline{IV}$) т								27,2		27,2	13,6	13,6	4,2			4,2	11,6	11,6	1,6		1,6	58,2
ПК56.9-6 $A_T\overline{V}$ ($A\overline{V}$) т	10,5				10,5						13,6	13,6	4,2			4,2	9,4	9,4	1,6		1,6	39,3
ПК56.9-10 $A_T\overline{V}$ ($A\overline{V}$) т		15,0			15,0						13,6	13,6	4,2			4,2	11,6	11,6	1,6		1,6	46,0
ПК56.9-15 $A_T\overline{V}$ ($A\overline{V}$) т			20,4		20,4						13,6	13,6	4,2			4,2	11,6	11,6	1,6		1,6	51,4
ПК56.9-5 $A_T\overline{IV}C$ ($A\overline{IV}$) п						10,5				10,5	13,6	13,6	4,2			4,2	9,4	9,4	1,6		1,6	39,3
ПК56.9-7 $A_T\overline{IV}C$ ($A\overline{IV}$) п						14,0				14,0	13,6	13,6	4,2			4,2	10,2	10,2	1,6		1,6	43,6
ПК56.9-11 $A_T\overline{IV}C$ ($A\overline{IV}$) п							20,0			20,0	13,6	13,6	4,2			4,2	11,6	11,6	1,6		1,6	51,0
ПК56.9-16 $A_T\overline{IV}C$ ($A\overline{IV}$) п								27,2		27,2	13,6	13,6	4,2			4,2	11,6	11,6	1,6		1,6	58,2
ПК56.9-7 $A_T\overline{V}$ ($A\overline{V}$) п	10,5				10,5						13,6	13,6	4,2			4,2	10,2	10,2	1,6		1,6	40,1
ПК56.9-11 $A_T\overline{V}$ ($A\overline{V}$) п		15,0									13,6	13,6	4,2			4,2	11,6	11,6	1,6		1,6	46,0
ПК56.9-15 $A_T\overline{V}$ ($A\overline{V}$) п			20,4		20,4						13,6	13,6	4,2			4,2	11,6	11,6	1,6		1,6	51,4
ПК56.30-6 $A_T\overline{IV}C$ ($A\overline{IV}$) т-6							40,0			40,0					9,2	9,2	20,7	20,7				69,9
ПК56.30-9 $A_T\overline{IV}C$ ($A\overline{IV}$) т								54,4		54,4					9,2	9,2	30,3	30,3				93,9
ПК56.30-10 $A_T\overline{IV}C$ ($A\overline{IV}$) т								61,2		61,2					9,2	9,2	30,3	30,3				100,7
ПК56.30-13 $A_T\overline{IV}C$ ($A\overline{IV}$) т									71,2	71,2					9,2	9,2	32,1	32,1				112,5
ПК56.30-16 $A_T\overline{IV}C$ ($A\overline{IV}$) т										90,4	90,4				9,2	9,2	32,1	32,1				131,7

Инв. № подл. | Подпись и дата | Взам. инв. №

1.041.1-2.1.000ВС

Лист 6

Марка изделия	Арматурные изделия																					Всего
	Арматурная сталь																		Профилированная сталь			
	ГОСТ 10884-81										ГОСТ 5781-82				ГОСТ 6727-80							
	Класс A_T-V					Класс A_T-IVС						Класс AIII	Класс A-I			Класс Bp-I			ГОСТ 380-71*			
	ф, мм				Итого	ф, мм					Итого	ф, мм	Итого	ф, мм		Итого	ф, мм		Итого	б, мм		Итого	
	10	12	14	16		10	12	14	16	18		14		16			4			8			
ПК56.30-5A_TV (AV) Т-Б	28,0				28,0									9,2		9,2	20,7		20,7				57,9
ПК56.30-6A_TV (AV) Т-Б	31,5				31,5									9,2		9,2	20,7		20,7				61,4
ПК56.30-8A_TV (AV) Т		40,0			40,0									9,2		9,2	27,1		27,1				76,3
ПК56.30-11A_TV (A_TV) Т		45,0			45,0									9,2		9,2	30,3		30,3				84,5
ПК56.30-12A_TV (AV) Т			54,4		54,4									9,2		9,2	30,3		30,3				93,9
ПК56.30-16A_TV (AV) Т				71,2	71,2									9,2		9,2	32,1		32,1				112,5
ПК56.30-4A_TIVС (AIV) П-Б						31,5					31,5			9,2		9,2	20,7		20,7				61,4
ПК56.30-6A_TIVС (AIV) П							40,0				40,0			9,2		9,2	27,1		27,1				76,3
ПК56.30-9A_TIVС (AIV) П								54,4			54,4			9,2		9,2	30,3		30,3				93,9
ПК56.30-11A_TIVС (AIV) П								61,2			61,2			9,2		9,2	30,3		30,3				100,7
ПК56.30-13A_TIVС (AIV) П									71,2		71,2			9,2		9,2	32,1		32,1				112,5
ПК56.30-16A_TIV (AIV) П										90,4	90,4			9,2		9,2	32,1		32,1				131,7
ПК56.30-6A_TV (AV) П	28,0				28,0									9,2		9,2	27,1		27,1				64,3
ПК56.30-7A_TV (AV) П	31,5				31,5									9,2		9,2	27,1		27,1				67,8
ПК56.30-9A_TV (AV) П		40,0			40,0									9,2		9,2	30,3		30,3				79,5
ПК56.30-11A_TV (AV) П		45,0			45,0									9,2		9,2	30,3		30,3				84,5
ПК56.30-13A_TV (AV) П			54,4		54,4									9,2		9,2	30,3		30,3				93,9
ПК56.30-16A_TV (AV) П				71,2	71,2									9,2		9,2	32,1		32,1				112,5
ПК56.30-6A_TIVС (AIV) Т							40,0				40,0			9,2		9,2	30,3		30,3				79,5
ПК56.30-5A_TV (AV) Т	28,0				28,0									9,2		9,2	30,3		30,3				67,5
ПК56.30-6A_TV (AV) Т	31,5				31,5									9,2		9,2	30,3		30,3				71,0
ПК56.30-4A_TIVС (AIV) П						31,5					31,5			9,2		9,2	30,3		30,3				71,0

Инв.№ подл. | Подпись и дата | Взам.инв.№

Номер строки	Наименование материала и единица измерения	Коэф. Котх. Кпр.	Код материала	Количество на марку, код изделия: ПК56.12-4АтIУС (АIУ)Т-Б	ПК56.12-6АтIУС (АIУ)Т-Б	ПК56.12-8АтIУС (АIУ)Т	ПК56.12-10АтIУС (АIУ)Т	ПК56.12-12АтIУС (АIУ)Т	ПК56.12-5АтIУС (АIУ)П-Б	ПК56.12-7АтIУС (АIУ)П	ПК56.12-9АтIУС (АIУ)П	ПК56.12-11АтIУС (АIУ)П
I	Сталь стержневая армат.,кг:		093000									
2	класс Ат-IУС ГОСТ I0884-8I		093006									
3	по серии			I4,0	I7,5	20,0	25,0	27,2	I4,0	I7,5	20,0	25,0
4	с учетом коэф. отхода	I.02		I4,3	I7,9	20,4	25,5	27,7	24,3	I7,9	20,4	25,5
5	приведенный к классу А-I	I.95		27,9	34,9	39,8	49,7	54,0	27,9	34,9	39,8	49,7
6	Класс А-Ш ГОСТ 578I-82		093004									
7	по серии			-	-	-	-	-	-	-	-	-
8	с учетом коэф. отхода	I.0I		-	-	-	-	-	-	-	-	-
9	приведенный к классу А-I	I.49		-	-	-	-	-	-	-	-	-
I0	Сталь стержневая армат. кг:		093000									
II	класс А-I ГОСТ 578I-82		093009									
I2	по серии			4,2	4,2	4,2	4,2	4,2	4,2	4,2	4,2	4,2
I3	с учетом коэф. отхода	I.0I		4,3	4,3	4,3	4,3	4,3	4,3	4,3	4,3	4,3
I4	приведенный к классу А-I	I.00		4,3	4,3	4,3	4,3	4,3	4,3	4,3	4,3	4,3
I5	Итого стали стержн.арматурн,кг:		093000									
I6	в натуральной массе			I8,6	22,2	24,7	29,8	32,0	I8,6	22,2	24,7	29,8
I7	приведенной к классу А-I			32,2	39,2	44,I	54,0	58,3	32,2	39,2	44,I	54,0
I8	Сталь сортовая конструкцион,кг:		095000									
I9	полосовая ГОСТ I03-76		093I00									
20	по серии			-	-	-	-	-	-	-	-	-
2I	с учетом коэф. отхода	I.0I		-	-	-	-	-	-	-	-	-
22	приведенная к стали Ст3	I.00		-	-	-	-	-	-	-	-	-

Код ОКП:
для плит перекрытий из тяжелого бетона – 58.42.1.1
из легкого бетона – 58.42.1.2

Нач. отд.	Кодыш	[signature]
Гл. инж. пр.	Белов	[signature]
Ст. инж.	Ермакова	[signature]
Провер.	Скворцов	[signature]
Разраб.	Лапшин	[signature]

1.041.1-2.1.000РМ

Ведомость расхода стали, цемента и инертных материалов на изделие

Стадия	Лист	Листов
Р	1	54

ЦНИИПРОМЗДАНИЙ

Номер строки	Наименование материала и единица измерения	Коэф. Котх. Кпр.	Код материала	Количество на марку, код изделия: ПК56.12-4АтIУС (АIУ)Т-Б	ПК56.12-6АтIУС (АIУ)Т-Б	ПК56.12-8АтIУС (АIУ)Т	ПК56.12-10АтIУС (АIУ)Т	ПК56.12-12АтIУС (АIУ)Т	ПК56.12-5АтIУС (АIУ)П-Б	ПК56.12-7АтIУС (АIУ)П	ПК56.12-9АтIУС (АIУ)П	ПК56.12-11АтIУС (АIУ)П
I	Итого стали сорт.конструкц.кг:		095000									
2	в натуральной массе			-	-	-	-	-	-	-	-	-
3	приведенной к стали Ст3			-	-	-	-	-	-	-	-	-
4	Итого стали											
5	стержневой арматурной и											
6	сортовой конструкционной,кг:											
7	в натуральной массе			I8,6	22,2	24,7	29,8	32,0	I8,6	22,2	24,7	29,8
8	прив. к классу А-I и стали Ст3			32,2	39,2	44,I	54,0	58,3	32,2	39,2	44,I	54,0
9	В т.ч.по укрупн.сортаменту,кг:											
I0	сталь крупносортная											
II	полосовая В=60-200		095I00	-	-	-	-	-	-	-	-	-
I2	сталь мелкосортная											
I3	круглая фI0-I8		093300	I8,6	22,2	24,7	29,8	32,0	I8,6	22,2	24,7	29,8
I4	Металлоизделия пром.назнач.											
I5	(метизы) кг:		I20000									
I6	класс Вр-I ГОСТ 6727-80		I2I400									
I7	по серии			8,0	8,0	I0,4	I2,I	I2,I	8,0	I0,4	I2,I	I2,I
I8	с учетом коэф. отхода	I.02		8,2	8,2	I0,6	I2,3	I2,3	8,2	I0,6	I2,3	I2,3
I9	приведенный к классу А-I	I.47		I2,I	I2,I	I5,6	I8,I	I8,I	I2,I	I5,6	I8,I	I8,I
20	Итого метизов, кг:		I20000									
2I	в натуральной массе			8,2	8,2	I0,6	I2,3	I2,3	8,2	I0,6	I2,3	I2,3
22	приведенных к классу А-I			I2,I	I2,I	I5,6	I8,I	I8,I	I2,I	I5,6	I8,I	I8,I

1.041.1-2.1.000РМ

Лист 2

Номер строки	Наименование материала и единица измерения	Коэф. Котх. Кпр.	Код материала	Количество на марку, код изделия								
				ПК56.12-4АтIУС (АIУ)Т-Б	ПК56.12-6АтIУС (АIУ)Т-Б	ПК56.12-8АтIУС (АIУ)Т	ПК56.12-IOАтIУС (АIУ)Т	ПК56.12-I2АтIУС (АIУ)Т	ПК56.12-5АтIУС (АIУ)П-Б	ПК56.12-7АтIУС (АIУ)П	ПК56.12-9АтIУС (АIУ)П	ПК56.12-IIАтIУС (АIУ)П
I	Итого стали,прив.к классу А-I			44,3	5I,3	59,7	72,I	76,4	44,3	54,8	62,2	72,I
2	то же к стали Ст3			–	–	–	–	–	–	–	–	–
3	всего стали, кг:			26,8	30,4	35,3	42,I	44,3	26,8	32,8	37,0	42,I
4	в натуральном исчислении			44,3	5I,3	59,7	72,I	76,4	44,3	54,8	67,2	72,I
5	прив.к классам А-I и Ст3											
6	Бетон, м.куб.			0,8	0,8							
7	тяжелый, М 200					0,8	0,8		0,8	0,8		
8	тяжелый, М 250										0,8	0,8
9	легкий М 250											
I0	легкий М 300											
II	цемент, т		573000									
I2	М 400		573II4	0220	0220	0252	0252		0252	0252	0292	0292
I3	с учетом коэф. отхода	I.006		0221	0221	0254	0254		0254	0254	0294	0294
I4	привед. к марке 400	I.0		0221	0221	0254	0254		0254	0254	0294	0294
I5	Бетон, м.куб.							0,8				
I6	тяжелый М 400											
I7	цемент, т		573000					0308				
I8	М 500		573II5					03I0				
I9	с учётом коэф. отхода	I.006						034I				
20	прив. к марке 400	I.I										
2I	Итого цемента,прив.к марке 400			0221	0221	0254	0254	034I	0254	0254	0294	0294
22	Инертные заполнители,м.куб.		57I000									
23	песок естественный	0.6	57II04	0,48	0,48	0,48	0,48	0,48	0,48	0,48	0,48	0,48
24	щебень	0.8	57III0	0,64	0,64	0,64	0,64	0,64	0,72	0,72	0,72	0,72
25	пористые	0.9	57I200									

Номер строки	Наименование материала и единица измерения	Коэф. Котх Кпр.	Код материала	Количество на марку, код изделия								
				ПК56.12-I3АтIУС (АIУ)П	ПК56.12-4АтIУС (АIУ)Т	ПК56.12-6АтIУС (АIУ)Т	ПК56.12-5АтIУС (АIУ)П	ПК56.12-4АтIУС (АIУ)Т-I	ПК56.12-8АтIУС (АIУ)Т-I	ПК56.12-I2АтIУС (АIУ)Т-I	ПК56.12-5АтIУС (АIУ)П-I	ПК56.12-9АтIУС (АIУ)П-I
I	Сталь стержневая армат.,кг:		093000									
2	класс Ат-IУС ГОСТ I0884-8I		093006									
3	по серии			27,2	I4,0	I7,5	I4,0	I4,0	20,0	27,2	I4,0	20,0
4	с учетом коэф. отхода	I.02		27,7	I4,3	I7,9	I4,3	I4,3	20,4	27,7	I4,3	20,4
5	приведенный к классу А-I	I.95		54,I	27,8	34,8	27,8	27,8	39,8	54,I	27,8	39,8
6	Класс А-Ш ГОСТ 578I-82		093004									
7	по серии			–	–	–	–	I3,6	I3,6	I3,6	I3,6	I3,6
8	с учетом коэф. отхода	I.0I		–	–	–	–	I3,7	I3,7	I3,7	I3,7	I3,7
9	приведенный к классу А-I	I.49		–	–	–	–	20,5	20,5	20,5	20,5	20,5
I0	Сталь стержневая армат. кг:		093000									
II	класс А-I ГОСТ 578I-82		093009									
I2	по серии			4,2	4,2	4,2	4,2	4,2	4,2	4,2	4,2	4,2
I3	с учетом коэф, отхода	I.0I		4,3	4,3	4,3	4,3	4,3	4,3	4,3	4,3	4,3
I4	приведенный к классу А-I	I.00		4,3	4,3	4,3	4,3	4,3	4,3	4,3	4,3	4,3
I5	Итого стали стержн.арматурн.кг		093000									
I6	в натуральной массе			32,0	I8,6	22,2	I8,6	32,3	38,4	45,7	32,3	38,4
I7	приведенной к классу А-I			58,4	32,I	39,I	32,I	52,6	64,6	78,9	52,6	64,6
I8	Сталь сортовая конструкцион.кг:		095000									
I9	полосовая ГОСТ I03-76		093I00									
20	по серии			–	–	–	–	I,7	I,7	I,7	I,7	I,7
2I	с учетом коэф. отхода	I.0I		–	–	–	–	I,8	I,8	I,8	I,8	I,8
22	приведенная к стали Ст3	I.00		–	–	–	–	I,8	I,8	I,8	I,8	I,8

Инв. № подл.	Подпись и дата	Взам. инв. №

Номер строки	Наименование материала и единица измерения	Коэф. Котх Кпр.	Код материала	Количество на марку, код изделия								
				ШК56.I2-I3АтIУС (АIУ)П	ШК56.I2-4АтIУС (АIУ)Т	ШК56.I2-6АтIУС (АIУ)Т	ШК56.I2-5АтIУС (АIУ)П	ШК56.I2-4АтIУС (АIУ)Т-I	ШК56.I2-8АтIУС (АIУ)Т-I	ШК56.I2-I2АтIУС (АIУ)Т-I	ШК56.I2-5АтIУС (АIУ)П-I	ШК56.I2-9АтIУС (АIУ)П-I
I	Итого стали сорт.конструкц.кг:		095000									
2	в натуральной массе			-	-	-	-	I,8	I,8	I,8	I,8	I,8
3	приведенной к стали Ст3			-	-	-	-	I,8	I,8	I,8	I,8	I,8
4	Итого стали											
5	стержневой арматурной и											
6	сортовой конструкционной,кг:											
7.	в натуральной массе			32,0	I8,6	22,2	I8,6	34,I	40,2	47,5	34,I	40,2
8	прив.к классу А-I и стали Ст3			58,4	32,I	39,I	32,I	54,4	66,4	80,7	54,4	66,4
9	В т.ч. по укрупн.сортаменту,кг:											
I0	сталь крупносортная											
II	полосовая В=60-200		095I00	-	-	-	-	I,8	I,8	I,8	I,8	I,8
I2	сталь мелкосортная											
I3	круглая ф10-I8		093300	32,0	I8,6	22,2	I8,6	32,3	38,4	45,7	32,3	38,4
I4	Металлоизделия пром.назнач.											
I5	(метизы) кг:		I20000									
I6	класс Вр-I ГОСТ 6727-80		I2I400									
I7	по серии			I2,I	II,6	II,6	II,6	II,7	II,7	I3,4	I0,9	I2,2
I8	с учетом коэф. отхода	I.02		I2,3	II,8	II,8	II,8	II,9	II,9	I3,7	II,I	I2,4
I9	приведенный к классу А-I	I.47		I8,I	I7,4	I7,4	I7,4	I7,5	I7,5	20,I	I6,3	I8,3
20	Итого метизов,кг:		I20000									
2I	в натуральной массе			I2,3	II,8	II,8	II,8	II,9	II,9	I3,7	II,I	I2,4
22	приведенных к классу А-I			I8,I	I7,4	I7,4	I7,4	I7,5	I7,5	20,I	I6,3	I8,3

Инв. № подл.	Подпись и дата	Взам. инв. №

Номер строки	Наименование материала и единица измерения	Коэф. Котх Кпр.	Код материала	Количество на марку, код изделия								
				ШК56.I2-I3АтIУС (АIУ)Ш	ШК56.I2-4АтIУС (АIУ)Т	ШК56.I2-6АтIУС (АIУ)Т	ШК56.I2-5АтIУС (АIУ)Ш	ШК56.I2-4АтIУС (АIУ)Т-I	ШК56.I2-8АтIУС (АIУ)Т-I	ШК56.I2-I2АтIУС (АIУ)Т-I	ШК56.I2-5АтIУС (АIУ)П-I	ШК56.I2-9АтIУС (АIУ)П-I
I	Итого стали,прив.к классу А-I			76,5	49,5	56,5	49,5	70,I	82,I	99,0	68,9	82,9
2	то же к стали Ст3			-	-	-	-	I,8	I,8	I,8	I,8	I,8
3	всего стали, кг:											
4	в натуральном исчислении			44,3	30,4	34,0	30,4	46,0	52,I	6I,2	45,2	52,6
5	прив.к классам А-I и Ст3			76,5	49,5	56,5	49,5	7I,9	83,9	I00,8	70,7	84,7
6	Бетон, м.куб.											
7	тяжелый, М 200				0,8	0,8		0,8			0,8	
8	легкий, М 250						0,8		0,8			0,8
9	легкий, М 300											
I0	цемент, т		573000									
II	М 400		573II4		0224	0224	0252	0224	0252		0252	0292
I2	с учетом коэф. отхода	I.006			0225	0225	0254	0225	0254		0254	0294
I3	приведенный к марке 400	I.0			0225	0225	0254	0225	0254		0254	0294
I4	Бетон м.куб.											
I5	легкий, М 350			0,8						0,8		
I6	тяжелый, М 400											
I7	цемент		573000							0308		
I8	М 500		573II5	0280						0310		
I9	с учетом коэф. отхода	I.006		0282						0341		
20	приведенный к марке 400	I,I		0310								
2I	Итого цемента,прив.к марке 400			0310	0225	0225	0254	0225	0254	0341	0254	0294
22	Инертные заполнители, м.куб.		57I000									
23	песок естественный	0.6	57II04	0,48	0,48	0,48	0,48	0,48	0,48	0,48	0,48	0,48
24	щебень	0.8	57III0		0,64	0,64		0,64	0,64	0,64		
25	пористые	0.9	57I200	0,72			0,72				0,72	0,72

Инв.№ подл.	Подпись и дата	Взам. инв.№

Номер строки	Наименование материала и единица измерения	Коэф. Котх. Кпр.	Код материала	Количество на марку, код изделия								
				ШК56.I2-I3АтIУС (АIУ)П-I	ШК56.I5-4АтIУС (АIУ)Т-Б	ШК56.I5-6АтIУС (АIУ)Т-Б	ШК56.I5-8АтIУС (АIУ)Т	ШК56.I5-I0АтIУС (АIУ)Т	ШК56.I5-I2АтIУС (АIУ)Т	ШК56.I5-I6АтIУС (АIУ)Т	ШК56.I5-5АтIУС (АIУ)П-Б	ШК56.I5-7АтIУС (АIУ)П
I	Сталь стержневая армат.,кг:		093000									
2	класс Ат-IУС ГОСТ I0884-8I		093006									
3	по серии											
4	с учетом коэф. отхода	I.02		27,2	I7,5	2I,0	25,0	30,0	34,0	44,5	I7,5	2I,0
5	приведенный к классу А-I	I.95		27,7	I7,9	2I,4	25,5	30,6	34,7	45,4	I7,9	2I,4
				54,I	34,8	4I,8	49,7	59,7	67,6	88,5	34,8	4I,8
6	Класс А-III ГОСТ 578I-82		093004									
7	по серии			I3,6	-	-	-	-	-	-	-	-
8	с учетом коэф. отхода	I.0I		I3,7	-	-	-	-	-	-	-	-
9	приведенный к классу А-I	I.49		20,5	-	-	-	-	-	-	-	-
I0	Сталь стержневая армат. кг:		093000									
II	класс А-I ГОСТ 578I-82		093009									
I2	по серии			4,2	6,8	6,8	6,8	6,8	6,8	6,8	6,8	6,8
I3	с учетом коэф. отхода	I.0I		4,3	6,9	6,9	6,9	6,9	6,9	6,9	6,9	6,9
I4	приведенный к классу А-I	I.00		4,3	6,9	6,9	6,9	6,9	6,9	6,9	6,9	6,9
I5	Итого стали стержн.арматурн,кг:		093000									
I6	в натуральной массе			45,7	24,8	28,3	32,4	37,5	4I,6	52,3	24,8	28,3
I7	приведенной к классу А-I			78,9	4I,7	48,7	56,6	66,6	74,5	95,4	4I,7	48,7
I8	Сталь сортовая конструкцион,кг:		095000									
I9	полосовая ГОСТ I03-76		093I00									
20	по серии			I,7	-	-	-	-	-	-	-	-
2I	с учетом коэф. отхода	I.0I		I,8	-	-	-	-	-	-	-	-
22	приведенная к стали Ст3	I.00		I,8	-	-	-	-	-	-	-	-

Инв.№ подл.	Подпись и дата	Взам. инв.№

Номер строки	Наименование материала и единица измерения	Коэф. Котх. Кпр.	Код материала	Количество на марку, код изделия								
				ШК56.I2-I3АтIУС (АIУ)П-I	ШК56.I5-4АтIУС (АIУ)Т-Б	ШК56.I5-6АтIУС (АIУ)Т-Б	ШК56.I5-8АтIУС (АIУ)Т	ШК56.I5-I0АтIУС (АIУ)Т	ШК56.I5-I2АтIУС (АIУ)Т	ШК56.I5-I6АтIУС (АIУ)Т	ШК56.I5-5АтIУС (АIУ)П-Б	ШК56.I5-7АтIУС (АIУ)П
I	Итого стали сорт.конструкц,кг:		095000									
2	в натуральной массе			I,8	-	-	-	-	-	-	-	-
3	приведенной к стали Ст3			I,8	-	-	-	-	-	-	-	-
4	Итого стали											
5	стержневой арматурной и											
6	сортовой конструкционной,кг:											
7	в натуральной массе			47,5	24,8	28,3	32,4	37,5	4I,6	52,3	24,8	28,3
8	прив. к классу А-I и стали Ст3			80,7	4I,7	48,7	56,6	66,6	74,5	95,4	4I,7	48,7
9	В т.ч.по укрупн.сортаменту,кг:											
I0	сталь крупносортная											
II	полосовая В=60-200		095I00	I,8	-	-	-	-	-	-	-	-
I2	сталь мелкосортная											
I3	круглая ф10-I8		093300	45,7	24,8	28,3	32,4	37,5	4I,6	52,3	24,8	28,3
I4	Металлоизделия пром.назнач.											
I5	(метизы) кг:		I20000									
I6	класс Вр-I ГОСТ 6727-80		I2I400									
I7	по серии			I2,2	9,4	9,4	I2,6	I4,9	I4,9	I4,9	9,4	I2,6
I8	с учетом коэф. отхода	I.02		I2,4	9,6	9,6	I2,9	I5,2	I5,2	I5,2	9,6	I2,9
I9	приведенный к классу А-I	I.47		I8,3	I4,I	I4,I	I8,9	22,3	22,3	22,3	I4,I	I8,9
20	Итого метизов, кг:		I20000									
2I	в натуральной массе			I2,4	9,6	9,6	I2,9	I5,2	I5,2	I5,2	9,6	I2,9
22	приведенных к классу А-I			I8,3	I4,I	I4,I	I8,9	22,3	22,3	22,3	I4,I	I8,9

Номер строки	Наименование материала и единица измерения	Коэф. Котх. Кпр.	Код материала	Количество на марку, код изделия									
				ПК56.12-13АтIУС (АIУ)П-I	ПК56.15-14АтIУС (АIУ)Т-Б	ПК56.15-16АтIУС (АIУ)Т-Б	ПК56.15-18АтIУС (АIУ)Т	ПК56.15-10АтIУС (АIУ)Т	ПК56.15-12АтIУС (АIУ)Т	ПК56.15-16АтIУС (АIУ)Т	ПК56.15-15АтIУС (АIУ)П-Б	ПК56.15-17АтIУС (АIУ)П
I	Итого стали,прив. к классу А-I			97,2	55,8	62,8	75,5	88,9	96,8	II7,7	55,8	67,6
2	То же к стали Ст3			I,8	-	-	-	-	-	-	-	-
3	Всего стали, кг:											
4	В натуральном исчислении			59,9	34,4	37,9	45,3	52,7	56,8	67,5	34,4	4I,2
5	прив.к классам А-I и Ст3			99,0	55,8	62,8	75,5	88,9	96,8	II7,7	55,8	67,6
6	Бетон, м.куб.											
7	тяжелый М 200				I,04	I,04					I,04	I,04
8	легкий М 250											
9	тяжелый М 300						I,04	I,04				
I0	Цемент, т		573000									
II	М 400		573II4		029I	029I	0380	0380			0328	0328
I2	с учетом коэф.отхода	I,006			0293	0293	0382	0382			0330	0330
I3	приведенный к марке 400	I,0			0293	0293	0382	0382			0330	0330
I												
I4	Бетон, м.куб.											
I5	тяжелый М 350			0,8					I,04	I,04		
I6	легкий М 350											
I7	цемент		573000									
I8	М 500		573II5	0,28					0364	0364		
I9	с учетом коэф.отхода	I,006		0282					0366	0366		
20	приведенный к марке 400	I,I		0310					0403	0403		
2I	Итого цемента прив.к марке 400			0310	0293	0293	0382	0382	0403	0403	0330	0330
22	Инертные заполнители		57I000									
23	песок строительный	0,6	57II04	0,48	0624	0624	0624	0624	0624	0624	0624	0624
24	щебень	0,8	57III0		0832	0832	0832	0832	0832	0832		
25	пористые	0,9	57I200	0,72							0936	0936

Номер строки	Наименование материала и единица измерения	Коэф. Котх. Кпр.	Код материала	Количество на марку, код изделия								
				ПК56.15-8АтIУС (АIУ)П	ПК56.15-11АтIУС (АIУ)П	ПК56.15-12АтIУС (АIУ)П	ПК56.15-16АтIУС (АIУ)П	ПК56.15-4АтIУС (АIУ)Т	ПК56.15-6АтIУС (АIУ)Т	ПК56.15-5АтIУС (АIУ)П	ПК56.15-4АтIУС (АIУ)Т-2	ПК56.15-6АтIУС (АIУ)Т-2
I	Сталь стержневая армат.,кг:		093000									
2	класс Ат-IУС ГОСТ I0884-8I		093006									
3	по серии			25,0	30,0	34,0	44,5	I7,5	2I,0	I7,5	I7,5	2I,0
4	с учетом коэф.отхода	I,02		25,5	30,6	34,7	45,4	I7,9	2I,4	I7,9	I7,9	2I,4
5	приведенный к классу А-I	I,95		49,7	59,7	67,6	88,5	34,8	4I,8	34,8	34,8	4I,8
6	класс А-Ш ГОСТ 578I-82		093004									
7	по серии			-	-	-	-	-	-	-	I3,8	I3,8
8	с учетом коэф. отхода	I.0I		-	-	-	-	-	-	-	I3,9	I3,9
9	приведенный к классу А-I	I.49		-	-	-	-	-	-	-	20,8	20,8
I0	Сталь стержневая армат. кг		093000									
II	класс А-I ГОСТ 578I-82		093009									
I2	по серии			6,8	6,8	6,8	6,8	6,8	6,8	6,8	6,8	6,8
I3	с учетом коэф. отхода	I.0I		6,9	6,9	6,9	6,9	6,9	6,9	6,9	6,9	6,9
I4	приведенный к классу А-I	I.00		6,9	6,9	6,9	6,9	6,9	6,9	6,9	6,9	6,9
I5	Итого стали стержн.арматурн,кг		093000									
I6	в натуральной массе			32,4	37,5	4I,6	52,3	24,8	28,3	24,8	38,7	42,2
I7	приведенной к классу А-I			56,6	66,6	74,5	95,4	4I,7	48,7	4I,7	62,5	69,5
I8	Сталь сортовая конструкцион,кг:		095000									
I9	полосовая ГОСТ I03-76		093I00									
20	по серии			-	-	-	-	-	-	-	3,3	3,3
2I	с учетом коэф. отхода	I.0I		-	-	-	-	-	-	-	3,4	3,4
22	приведенная к стали Ст3	I.00		-	-	-	-	-	-	-	3,4	3,4

Номер строки	Наименование материала и единица измерения	Коэф. Котх. Кпр.	Код материала	Количество на марку, код изделия									
				ШК56.I5-8АтIУС (АIУ)П	ШК56.I5-IIАтIУС (АIУ)П	ШК56.I5-I2АтIУС (АIУ)П	ШК56.I5-I6АтIУС (АIУ)П	ШК56.I5-4АтIУС (АIУ)Т	ШК56.I5-6АтIУС (АIУ)Т	ШК56.I5-5АтIУС (АIУ)П	ШК56.I5-4АтIУС (АIУ)Т-2	ШК56.I5-6АтIУС (АIУ)Т-2
I	Итого стали сорт.конструкц.кг:		095000									
2	в натуральной массе			-	-	-	-	-	-	-	3,4	3,4
3	приведенной к стали Ст3			-	-	-	-	-	-	-	3,4	3,4
4	Итого стали											
5	стержневой арматурной и											
6	сортовой конструкционной,кг:											
7	в натуральной массе			32,4	37,5	4I,6	52,3	24,8	28,3	24,8	42,I	45,6
8	прив.к классу А-I и стали Ст3			56,6	66,6	74,5	95,4	4I,7	48,7	4I,7	65,9	72,9
9	В т.ч.по укрупн.сортаменту,кг:											
I0	сталь крупносортная											
II	полосовая В=60-200		095I00	-	-	-	-	-	-	-	3,4	3,4
I2	сталь мелкосортная											
I3	круглая ф10-I8		093300	32,4	37,5	4I,6	52,3	24,8	28,3	24,8	38,7	42,2
I4	Металлоизделия пром.назнач.											
I5	(метизы) кг:		I20000									
I6	класс Вр-I ГОСТ 6727-80		I2I400									
I7	по серии			I4,9	I4,9	I4,9	I4,9	I4,2	I4,2	I4,2	I5,3	I5,3
I8	с учетом коэф. отхода	I.02		I5,2	I5,2	I5,2	I5,2	I4,5	I4,5	I4,5	I5,6	I5,6
I9	приведенный к классу А-I	I.47		22,3	22,3	22,3	22,3	2I,3	2I,3	2I,3	22,9	22,9
20	Итого метизов, кг:		I20000									
2I	в натуральной массе			I5,2	I5,2	I5,2	I5,2	I4,5	I4,5	I4,5	I5,6	I5,6
22	приведенных к классу А-I			22,3	22,3	22,3	22,3	2I,3	2I,3	2I,3	22,9	22,9

Номер строки	Наименование материала и единица измерения	Коэф. Котх. Кпр.	Код материала	Количество на марку, код изделия								
				ШК56.I5-8АтIУС (АIУ)П	ШК56.I5-IIАтIУС (АIУ)П	ШК56.I5-I2АтIУС (АIУ)П	ШК56.I5-I6АтIУС (АIУ)П	ШК56.I5-4АтIУС (АIУ)Т	ШК56.I5-6АтIУС (АIУ)Т	ШК56.I5-5АтIУС (АIУ)П	ШК56.I5-4АтIУС (АIУ)Т-2	ШК56.I5-6АтIУС (АIУ)Т-2
I	Итого стали,прив.к классу А-I			78,9	88,9	96,8	II77	63,0	70,0	63,0	85,4	92,4
2	то же к стали Ст3			-	-	-	-	-	-	-	3,4	3,4
3	всего стали, кг:											
4	в натуральном исчислении			47,6	52,7	56,8	67,5	39,3	42,8	39,3	57,7	6I,2
5	прив.к классам А-I и Ст3			78,9	88,9	96,8	II77	63,0	70,0	63,0	88,8	95,8
6	Бетон, м.куб.											
7	Тяжелый М 200							I,04	I,04		I,04	I,04
8	легкой М 250									I,04		
9	легкий М 300			I,04	I,04							
I0	цемент, т		573000									
II	М 400		573II4	0380	0380			0,29	0,29	0328	0,29	0,29
I2	с учетом коэф. отхода	I.006		0382	0382			0292	0292	0330	0292	0292
I3	приведенный к марке 400	I.0		0382	0382			0292	0292	0330	0292	0292
I4	Бетон, м.куб.											
I5	легкий М 350					I,04						
I6	легкий М 400						I,04					
I7	цемент, т		573000									
I8	М 500		573II5			0352	0450					
I9	с учетом коэф. отхода	I.006				0354	0403					
20	приведенный к марке 400	I.I				0390	0443					
2I	Итого цемента,прив.к марке 400			0382	0382	0390	0443	0292	0292	0330	0292	0292
22	Инертные заполнители, м.куб.		57I000									
23	песок естественный	0.6	57II04	0624	0624	0624	0624	0624	0624	0624	0624	0624
24	щебень	0.8	57III0					0832	0832		0832	0832
25	пористые	0.9	57I200	0936	0936	0936	0936			0936		

Номер строки	Наименование материала и единица измерения	Коэф. Котх. Кпр.	Код материала	Количество на марку, код изделия									
				ШК56.15-8АтIУС (АIУ)Т-2	ШК56.15-10АтIУС (АIУ)Т-2	ШК56.15-12АтIУС (АIУ)Т-2	ШК56.15-5АтIУС (АIУ)П-2	ШК56.15-7АтIУС (АIУ)П-2	ШК56.15-8АтIУС (АIУ)П-2	ШК56.15-11АтIУС (АIУ)П-2	ШК56.15-12АтIУС (АIУ)П-2	ШК56.15-4АтIУС (АIУ)Т-3
I	Сталь стержневая армат.,кг:		093000									
2	класс Ат-IУС ГОСТ 10884-81		093006	25,0	30,0	34,0	I7,5	2I,0	25,0	30,0	34,0	I7,5
3	по серии			25,5	30,6	34,7	I7,9	2I,4	25,5	30,6	34,7	I7,9
4	с учетом коэф. отхода	I.02		49,7	59,7	67,6	34,8	4I,8	49,7	59,7	67,6	34,8
5	приведенный к классу А-I	I,95										
6	Класс А-Ш ГОСТ 578I-82		093004	I3,8	I3,8	I3,8	I3,8	I3,8	I3,8	I3,8	I3,8	I3,8
7	по серии			I3,9	I3,9	I3,9	I3,9	I3,9	I3,9	I3,9	I3,9	I3,9
8	с учетом коэф. отхода	I.0I		20,8	20,8	20,8	20,8	20,8	20,8	20,8	20,8	20,8
9	приведенный к классу А-I	I.49										
I0	Сталь стержневая армат., кг :		093000									
II	класс А-I ГОСТ 578I-82		093009	6,8	6,8	6,8	6,8	6,8	6,8	6,8	6,8	6,8
I2	по серии			6,9	6,9	6,9	6,9	6,9	6,9	6,9	6,9	6,9
I3	с учетом коэф. отхода	I.0I		6,9	6,9	6,9	6,9	6,9	6,9	6,9	6,9	6,9
I4	приведенный к классу А-I	I.00										
I5	Итого стали стерж.арматурн.кг:		093000	46,3	5I,4	55,5	38,7	42,2	46,3	5I,4	55,5	38,7
I6	в натуральной массе			77,4	87,4	95,3	62,5	69,5	77,4	87,4	95,3	62,5
I7	приведенной к классу А-I											
I8	Сталь сортовая конструкцион.,кг:		095000									
I9	полосовая ГОСТ I03-76		093I00	3,3	3,3	3,3	3,3	3,3	3,3	3,3	3,3	3,3
20	по серии			3,4	3,4	3,4	3,4	3,4	3,4	3,4	3,4	3,4
2I	с учетом коэф. отхода	I.0I		3,4	3,4	3,4	3,4	3,4	3,4	3,4	3,4	3,4
22	приведенная к стали Ст3	I.00										

Номер строки	Наименование материала и единица измерения	Коэф. Котх. Кпр.	Код материала	Количество на марку, код изделия									
				ШК56.15-3АтIУС (АIУ)Т-2	ШК56.15-10АтIУС (АIУ)Т-2	ШК56.15-12АтIУС (АIУ)Т-2	ШК56.15-5АтIУС (АIУ)П-2	ШК56.15-7АтIУС (АIУ)П-2	ШК56.15-8АтIУС (АIУ)П-2	ШК56.15-11АтIУС (АIУ)П-2	ШК56.15-12АтIУС (АIУ)П-2	ШК56.15-4АтIУС (АIУ)Т-3
I	Итого стали сорт.конструкц,кг:		095000	3,4	3,4	3,4	3,4	3,4	3,4	3,4	3,4	3,4
2	в натуральной массе			3,4	3,4	3,4	3,4	3,4	3,4	3,4	3,4	3,4
3	приведенной к стали Ст3											
4	Итого стали :											
5	стержневой арматурной и											
6	сортовой конструкционной, кг:			49,7	54,8	58,9	42,I	45,6	49,7	54,8	58,9	42,I
7	в натуральной массе			80,8	90,8	98,7	65,9	72,9	80,8	90,8	98,7	65,9
8	прив.к классу А-I и стали Ст3											
9	В т.ч. по укрупн.сортаменту,кг:											
I0	сталь крупносортная			3,4	3,4	3,4	3,4	3,4	3,4	3,4	3,4	3,4
II	полосовая В=60-200		095I00									
I2	сталь мелкосортная			46,3	5I,4	55,5	38,7	42,2	46,3	5I,4	55,5	38,7
I3	круглая Ø10-I8		093300									
I4	Металлоизделия пром.назнач.											
I5	(метизы), кг:		I20000									
I6	класс Вр-I ГОСТ 6727-80		I2I400	I5,3	I7,6	I7,6	I5,3	I5,3	I7,6	I7,6	I7,6	I5,3
I7	по серии			I5,6	I8,0	I8,0	I5,6	I5,6	I8,0	I8,0	I8,0	I5,6
I8	с учетом коэф. отхода	I.02		22,9	26,4	26,4	22,9	22,9	26,4	26,4	26,4	22,9
I9	приведенный к классу А-I	I.47										
20	Итого метизов, кг.:		I20000	I5,6	I8,0	I8,0	I5,6	I5,6	I8,0	I8,0	I8,0	I5,6
2I	в натуральной массе			22,9	26,4	26,4	22,9	22,9	26,4	26,4	26,4	22,9
22	приведенных к классу А-I											

Номер строки	Наименование материала и единица измерения	Коэф. Котх. Кпр.	Код материала	Количество на марку, код изделия									
				ШК56.15-8АтIУС (АIУ)Т-2	ШК56.15-10АтIУС (АIУ)Т-2	ШК56.15-12АтIУС (АIУ)Т-2	ШК56.15-5АтIУС (АIУ)П-2	ШК56.15-7АтIУС (АIУ)П-2	ШК56.15-8АтIУС (АIУ)П-2	ШК56.15-11АтIУС (АIУ)П-2	ШК56.15-12АтIУС (АIУ)П-2	ШК56.15-44тIУС (АIУ)Т-3
I	Итого стали,прив.к классу А-I			I003	II38	I2I7	85,4	92,4	I038	II38	I2I7	85,4
2	то же к стали Ст3			3,4	3,4	3,4	3,4	3,4	3,4	3,4	3,4	3,4
3	всего стали, кг:											
4	в натуральном исчислении			65,3	72,8	76,9	57,7	6I,2	67,7	72,8	76,9	57,7
5	прив. к классам А-I и Ст3			I037	II72	I25I	88,8	95,8	I072	II72	I25I	88,8
6	Бетон, м.куб:											
7	легкий М 250						I,04	I,04				
8	тяжелый М 300			I,04	I,04							
9	легкий М 300								I,04	I,04		
I0	цемент, т		573000									
II	М 400		573II5	0375	0375		0328	0328	0375	0375		
I2	с учетом коэф. отхода	I.006		0382	0382		0330	0330	0382	0382		
I3	приведенный к марке 400	I.0		0382	0382		0330	0330	0382	0382		
I4	Бетон м.куб.											
I5	тяжелый, М 350					I,04						I,04
I6	легкий, М 350										I,04	
I7	цемент, т		573000									
I8	М500		573II5			0365					0365	0365
I9	с учетом коэф. отхода	I.006				0366					0366	0366
20	приведенный к марке 400	I.I				0403					0403	0403
2I	Итого цемента, прив.к марке 400			0382	0382	0403	0330	0330	0382	0382	0403	0403
22	Инертные заполнители, м.куб.:		57I000									
23	Песок естественный	0,6	57II04	0624	0624	0624	0624	0624	0624	0624	0624	0624
24	щебень	0,8	57III0	0832	0832	0832						0832
25	пористые	0,9	57I200				0936	0936	0936	0936	0936	

Номер строки	Наименование материала и единица измерения	Коэф. Котх Кпр.	Код материала	Количество на марку, код изделия								
				ШК56.15-6АтIУС (АIУ)Т-3	ШК56.15-8АтIУС (АIУ)Т-3	ШК56.15-10АтIУС (АIУ)Т-3	ШК56.15-12АтIУС (АIУ)Т-3	ШК56.15-16АтIУС (АIУ)Т-3	ШК56.15-5АтIУС (АIУ)П-3	ШК56.15-7АтIУС (АIУ)П-3	ШК56.15-8АтIУС (АIУ)П-3	ШК56.15-11АтIУС (АIУ)П-3
I	Сталь стержневая армат.,кг:		093000									
2	класс Ат-IУС ГОСТ I0884-8I		093006									
3	по серии			2I,0	25,0	30,0	34,0	44,5	I7,5	2I,0	25,0	30,0
4	с учетом коэф. отхода	I.02		2I,4	25,5	30,6	34,7	45,4	I7,9	2I,4	25,5	30,6
5	приведенный к классу А-I	I.95		4I,8	49,7	59,7	67,6	88,5	34,8	4I,8	49,7	59,7
6	Класс А-Ш ГОСТ 578I-82		093004									
7	по серии			I3,8	I3,8	I3,8	I3,8	I3,8	I3,8	I3,8	I3,8	I3,8
8	с учетом коэф. отхода	I.0I		I3,9	I3,9	I3,9	I3,9	I3,9	I3,9	I3,9	I3,9	I3,9
9	приведенный к классу А-I			20,8	20,8	20,8	20,8	20,8	20,8	20,8	20,8	20,8
I0	Сталь стержневая армат.,кг:		093000									
II	класс А-I ГОСТ 578I-82		093009									
I2	по серии			6,8	6,8	6,8	6,8	6,8	6,8	6,8	6,8	6,8
I3	с учетом коэф. отхода	I.0I		6,9	6,9	6,9	6,9	6,9	6,9	6,9	6,9	6,9
I4	приведенный к классу А-I	I.00		6,9	6,9	6,9	6,9	6,9	6,9	6,9	6,9	6,9
I5	Итого стали стержн.арматурн.кг:		093000									
I6	в натуральной массе			42,2	46,3	5I,4	55,5	66,2	38,7	42,2	46,3	5I,4
I7	приведенный к классу А-I			69,5	77,4	87,4	95,3	II62	62,5	69,5	77,4	87,4
I8	Сталь сортовая конструкцион.,кг:		095000									
I9	полосовая ГОСТ I03-76		093I00									
20	по серии			3,3	3,3	3,3	3,3	3,3	3,3	3,3	3,3	3,3
2I	с учетом коэф.отхода	I.0I		3,4	3,4	3,4	3,4	3,4	3,4	3,4	3,4	3,4
22	приведенная к стали Ст3	I.00		3,4	3,4	3,4	3,4	3,4	3,4	3,4	3,4	3,4

Номер строки	Наименование материала и единица измерения	Коэф. Котх Кпр.	Код материала	Количество на марку, код изделия								
				ПК56.15-6АтIУС (АIУ)Т-3	ПК56.15-8АтIУС (АIУ)Т-3	ПК56.15-10АтIУС (АIУ)Т-3	ПК15.15-12АтIУС (АIУ)Т-3	ПК56.15-16АтIУС (АIУ)Т-3	ПК56.15-5АтIУС (АIУ)П-3	ПК56.15-7АтIУС (АIУ)П-3	ПК56.15-8АтIУС (АIУ)П-3	ПК56.15-11АтIУС (АIУ)П-3
I	Итого стали сорт.конструкц.кг:		095000									
2	в натуральной массе			3,4	3,4	3,4	3,4	3,4	3,4	3,4	3,4	3,4
3	приведенной к стали Ст3			3,4	3,4	3,4	3,4	3,4	3,4	3,4	3,4	3,4
4	Итого стали											
5	стержневой арматурной и											
6	сортовой конструкционной,кг:											
7	в натуральной массе			45,6	49,7	54,8	38,9	69,6	42,I	45,6	49,7	54,8
8	прив.к классу А-I и стали Ст3			72,9	80,8	90,8	98,7	II9,6	65,9	72,9	80,8	90,8
9	В т.ч.по укрупн.сортаменту,кг:											
I0	сталь крупносортная											
II	полосовая В=60-2000		095I00	3,4	3,4	3,4	3,4	3,4	3,4	3,4	3,4	3,4
I2	сталь мелкосортная											
I3	круглая ф10-I8		093300	42,2	46,3	5I,4	55,5	66,2	38,7	42,2	46,3	5I,4
I4	Металлоизделия пром.назнач.											
I5	(метизы) кг:		I20000									
I6	класс Вр-I ГОСТ 6727-80		I2I400									
I7	по серии			I5,3	I5,3	I7,6	I7,6	I7,6	I5,3	I5,3	I7,6	I7,6
I8	с учетом коэф. отхода	I.02		I5,6	I5,6	I8,0	I8,0	I8,0	I5,6	I5,6	I8,0	I8,0
I9	приведенный к классу А-I	I.47		22,9	22,9	26,5	26,5	26,5	22,9	22,9	26,5	26,5
20	Итого метизов, кг:		I20000									
2I	в натуральной массе			I5,6	I5,6	I8,0	I8,0	I8,0	I5,6	I5,6	I8,0	I8,0
22	приведенных к классу А-I			22,9	22,9	26,5	26,5	26,5	22,9	22,9	26,5	26,5

Номер строки	Наименование материала и единица измерения	Коэф. Котх Кпр. Кин.	Код материала	Количество на марку, код изделия								
				ПК56.15-6АтIУС (АIУ)Т-3	ПК56.15-8АтIУС (АIУ)Т-3	ПК56.15-10АтIУС (АIУ)Т-3	ПК56.15-12АтIУС (АIУ)Т-3	ПК56.15-16АтIУС (АIУ)Т-3	ПК56.15-5АтIУС (АIУ)П-3	ПК56.15-7АтIУС (АIУ)П-3	ПК56.15-8АтIУС (АIУ)П-3	ПК56.15-11АтIУС (АIУ)П-3
I	Итого стали,прив.к классу А-I			92,4	I00,3	II,39	I2I,8	I42,7	85,4	92,4	I03,9	II,39
2	то же к стали Ст3			3,4	3,4	3,4	3,4	3,4	3,4	3,4	3,4	3,4
3	всего стали, кг:											
4	в натуральном исчислении			6I,2	65,3	72,8	56,9	87,6	57,7	6I,2	67,7	72,8
5	прив.к классам А-I и Ст3			95,8	I03,7	II7,3	I25,2	I46,I	88,8	95,8	I07,3	II7,3
6	Бетон,м.куб,											
7	тяжелый, М 200			I,04								
8	легкий, М 250								I,04	I,04		
9	тяжелый М 300				I,04	I,04						
I0	легкий М 300										I,04	I,04
II	цемент, т		573000									
I2	М 400		573II4	0,29	0380	0380			0328	0328	0380	0380
I3	с учетом коэф. отхода	I.006		0292	0382	0382			0330	0330	0382	0382
I4	приведенный к марке 400	I.0		0,299	0,382	0,382			0330	0330	0,382	0,382
I5	Бетон, м.куб.											
I6	тяжелый, М 350						I,04	I,04				
I7	цемент, т		573000									
I8	М 500		573II5				0352	0352				
I9	с учетом коэф.отхода	I.006					0354	0354				
20	приведенный к марке 400	I.I					0,390	0,390				
2I	Итого цемента,прив.к марке 400			0,299	0,382	0,382	0,390	0,390	0330	0330	0,382	0,382
22	Инертные заполнители		57I000									
23	песок естественный	0.6	57II04	0624	0624	0624	0624	0624	0624	0624	0624	0624
24	щебень	0.8	57III0	0832	0832	0832	0832	0832				
25	пористые	0.9	57I200						0936	0936	0936	0936

20000 83

Номер строки	Наименование материала и единица измерения	Коэф. Котх Кпр.	Код материала	Количество на марку, код изделия								
				ПК56.15-12АтIУС (АIУ)П-3	ПК56.15-16АтIУС (АIУ)П-3	ПК56.9-4АтIУС (АIУ)Т	ПК56.9-6АтIУС (АIУ)Т	ПК56.9-10АтIУС (АIУ)Т	ПК56.9-16АтIУС (АIУ)Т	ПК56.9-5АтIУС (АIУ)П	ПК56.9-7АтIУС (АIУ)П	ПК56.9-11АтIУС (АIУ)П
I	Сталь стержневая армат.,кг:		093000									
2	класс Ат-IУС ГОСТ I0884-8I		093006									
3	по серии			34,0	44,5	I0,5	I4,0	20,0	27,2	I0,5	I4,0	20,0
4	с учетом коэф.отхода	I.02		34,7	45,4	I0,7	I4,3	20,4	27,7	I0,7	I4,3	20,4
5	приведенный к классу А-I	I.95		67,6	88,5	20,9	27,8	39,8	54,I	20,9	27,8	39,8
6	Класс А-Ш ГОСТ 5781-82		093004									
7	по серии			I3,8	I3,8	I3,6	I3,6	I3,6	I3,6	I3,6	I3,6	I3,6
8	с учетом коэф. отхода	I.0I		I3,9	I3,9	I3,7	I3,7	I3,7	I3,7	I3,7	I3,7	I3,7
9	приведенный к классу А-I	I.49		20,8	20,8	20,5	20,5	20,5	20,5	20,5	20,5	20,5
I0	Сталь стержневая армат.,кг:		093000									
II	класс А-I ГОСТ 5781-82		093009									
I2	по серии			6,8	6,8	4,2	4,2	4,2	4,2	4,2	4,2	4,2
I3	с учетом коэф. отхода	I.0I		6,9	6,9	4,3	4,3	4,3	4,3	4,3	4,3	4,3
I4	приведенный к классу А-I	I.00		6,9	6,9	4,3	4,3	4,3	4,3	4,3	4,3	4,3
I5	Итого стали стержн.арматурн.кг:		093000									
I6	в натуральной массе			55,5	66,2	28,7	32,3	38,4	45,7	28,7	32,3	38,4
I7	приведенной к классу А-I			95,3	II6,2	45,7	52,6	57,8	78,9	45,7	52,6	64,6
I8	Сталь сортовая конструкцион.,кг:		095000									
I9	полосовая ГОСТ I03-76		093I00									
20	по серии			3,3	3,3	I,6	I,6	I,6	I,6	I,6	I,6	I,6
2I	с учетом коэф. отхода	I.0I		3,4	3,4	I,7	I,7	I,7	I,7	I,7	I,7	I,7
22	приведенная к стали Ст3	I.00		3,4	3,4	I,7	I,7	I,7	I,7	I,7	I,7	I,7

Номер строки	Наименование материала и единица измерения	Коэф. Котх Кпр.	Код материала	Количество на марку, код изделия								
				ПК56.15-12АтIУС (АIУ)П-3	ПК56.15-16АтIУС (АIУ)П-3	ПК56.9-4АтIУС (АIУ)Т	ПК56.9-6АтIУС (АIУ)Т	ПК56.9-10АтIУС (АIУ)Т	ПК56.9-16АтIУС (АIУ)Т	ПК56.9-5АтIУС (АIУ)П	ПК56.9-7АтIУС (АIУ)П	ПК56.9-11АтIУС (АIУ)П
I	Итого стали сорт.конструкц.кг:		095000									
2	в натуральной массе			3,4	3,4	3,4	3,4	3,4	3,4	3,4	3,4	3,4
3	приведенной к стали Ст3			3,4	3,4	3,4	3,4	3,4	3,4	3,4	3,4	3,4
4	Итого стали											
5	стержневой арматурной и											
6	сортовой конструкционной, кг:											
7	в натуральной массе			58,9	69,6	32,I	35,7	4I,8	49,I	32,I	35,7	4I,8
8	прив.к классу А-I и стали Ст3			98,7	II9,6	49,I	56,0	6I,2	82,3	49,I	56,0	68,0
9	В т.ч. по укрупн.сортаменту,кг:											
I0	сталь крупносортная											
II	полосовая B=60-200		095I00	3,4	3,4	3,4	3,4	3,4	3,4	3,4	3,4	3,4
I2	сталь мелкосортная		093300	55,5	66,2	28,7	32,3	38,4	45,7	28,7	32,3	38,4
I3	круглая ф10-I8											
I4	Металлоизделия пром.назнач.											
I5	(метизы) кг:		I20000									
I6	класс Вр-I ГОСТ 6727-80		I2I400									
I7	по серии			I7,6	I7,6	9,4	9,4	II,6	II,6	9,4	I0,2	II,6
I8	с учетом коэф. отхода	I.02		I8,0	I8,0	9,6	9,6	II,8	II,8	9,6	I0,4	II,8
I9	приведенный к классу А-I	I.47		26,5	26,5	I4,I	I4,I	I7,4	I7,4	I4,I	I5,3	I7,4
20	Итого метизов, кг:		I20000									
2I	в натуральной массе			I8,0	I8,0	9,6	9,6	II,8	II,8	9,6	I0,4	II,8
22	приведенных к классу А-I			26,5	26,5	I4,I	I4,I	I7,4	I7,4	I4,I	I5,3	I7,4

90000 48

Номер строки	Наименование материала и единица измерения	Коэф. Котх Кпр.	Код материала	Количество на марку, код изделия								
				ПК56.15-12АтIУС (АIУ)П-3	ПК56.15-16АтIУС (АIУ)П-3	ПК56.9-4АтIУС (АIУ)Т	ПК56.9-6АтIУС (АIУ)Т	ПК56.9-10АтIУС (АIУ)Т	ПК56.9-16АтIУС (АIУ)Т	ПК56.9-5АтIУС (АIУ)П	ПК56.9-7АтIУС (АIУ)П	ПК56.9-11АтIУС (АIУ)П
1	Итого стали, прив.к классу А-I			1218	1427	59,8	66,7	75,2	96,3	59,8	67,9	82,0
2	то же к стали Ст3			3,4	3,4	3,4	3,4	3,4	3,4	3,4	3,4	3,4
3	всего стали, кг:											
4	в натуральном исчислении			76,9	87,6	41,7	45,3	53,6	60,9	41,7	46,1	53,6
5	прив.к классам А-I и Ст3			125,2	146,1	63,2	70,1	78,6	99,7	63,2	71,3	85,4
6	Бетон, м.куб.											
7	тяжелый, М 200											
8	легкий М 250					0,68	0,68	0,68				
9	цемент, т		573000							0,68	0,68	0,68
10	М 400		573115									
11	с учетом коэф. отхода	I.006				0,19	0,19	0,19		0214	0214	0214
12	приведенный к марке 400	I.0				0192	0192	0192		0216	0216	0216
						0192	0192	0192		0216	0216	0216
13	Бетон, м.куб.											
14	легкий, М 350			1,04								
15	тяжелый, М 400				1,04				0,68			
16	легкий, М 400											
17	цемент, т		573000									
18	М 500		573115	0352	0400				0262			
19	с учетом коэф. отхода	I.006		0354	0403				0263			
20	приведенный к марке 400	I.I		0390	0443				0290			
21	Итого цемента прив.к марке 400											
22	Инертные заполнители, м.куб.		571000									
23	Песок естественный	0.6	571104	0624	0624	0408	0408	0408	0408	0408	0408	0408
24	щебень	0.8	571110			0544	0544	0544	0544			
25	пористый	0.9	571200	0936	0936					0612	0612	0612

Номер строки	Наименование материала и единица измерения	Коэф. Котх Кпр	Код материала	Количество на марку, код изделия								
				ПК56.9-16АтIУС (АIУ)П	ПК56.30-6АтIУС (АIУ)Т-Б	ПК56.30-9АтIУС (АIУ)Т	ПК56.30-10АтIУС (АIУ)Т	ПК56.30-13АтIУС (АIУ)Т	ПК56.30-16АтIУС (АIУ)Т	ПК56.30-4АтIУС (АIУ)П-Б	ПК56.70-6АтIУС (АIУ)П	ПК56.30-9АтIУС (АIУ)П
1	Сталь стержневая армат.,кг:		093000									
2	класс Ат-IУС ГОСТ 10884-81		093006									
3	по серии			27,2	40,0	54,4	61,2	71,2	90,4	31,5	40,0	54,4
4	с учетом коэф. отхода	I.02		27,7	40,8	55,5	62,4	72,6	92,2	32,1	40,8	55,5
5	приведенный к классу А-I	I.95		54,1	79,6	108,2	121,7	141,6	179,8	62,7	79,6	108,2
6	Класс А-III ГОСТ 5781-82		093004									
7	по серии			13,6	-	-	-	-	-	-	-	-
8	с учетом коэф. отхода	I.0I		13,7	-	-	-	-	-	-	-	-
9	приведенный к классу А-I	I.49		20,5	-	-	-	-	-	-	-	-
10	Сталь стержневая армат.,кг:		093000									
11	класс А-I ГОСТ 5781-82		093009									
12	по серии			4,2	9,2	9,2	9,2	9,2	9,2	9,2	9,2	9,2
13	с учетом коэф. отхода	I.0I		4,3	9,3	9,3	9,3	9,3	9,3	9,3	9,3	9,3
14	приведенный к классу А-I	I.00		4,3	9,3	9,3	9,3	9,3	9,3	9,3	9,3	9,3
15	Итого стали стержн.арматурн.кг:		093000									
16	в натуральной массе			45,7	50,1	64,8	71,7	81,9	101,5	41,4	50,1	64,8
17	приведенной к классу А-I			78,9	88,9	117,5	131,0	150,9	189,1	72,0	88,9	117,5
18	Сталь сортовая конструкцион.кг:		095000									
19	полосовая ГОСТ 103-76		093100									
20	по серии			1,6	-	-	-	-	-	-	-	-
21	с учетом коэф. отхода	I.0I		1,7	-	-	-	-	-	-	-	-
22	приведенная к стали Ст3	I.00		1,7	-	-	-	-	-	-	-	-

20000 85

Номер строки	Наименование материала и единица измерения	Коэф. Котх Кпр.	Код материала	Количество на марку, код изделия								
				ШК56.30-16АТIУС (АIУ)П	ШК56.30-16АТIУС (АIУ)Т-Б	ШК56.30-9АТIУС (АIУ)Т	ШК56.30-10АТIУС (АIУ)Т	ШК56.30-13АТIУС (АIУ)Т	ШК56.30-16АТIУС (АIУ)Т	ШК56.30-4АТIУС (АIУ)П-Б	ШК56.30-6АТIУС (АIУ)П	ШК56.30-9АТIУС (АIУ)П
1	Итого стали сорт.конструкц.кг:		095000									
2	в натуральной массе			1,7	-	-	-	-	-	-	-	-
3	приведенной к стали Ст3			1,7	-	-	-	-	-	-	-	-
4	Итого стали											
5	стержневой арматурной и											
6	сортовой конструкционной,кг:											
7	в натуральной массе			47,4	50,1	64,8	71,7	81,9	101,5	41,4	50,1	64,8
8	прив.к классу А-I и стали Ст3			80,6	88,9	117,5	131,0	150,9	189,1	72,0	88,9	117,5
9	В т.ч.по укрупн.сортаменту,кг:											
10	сталь крупносортная											
11	полосовая В=60-200		095100	1,7	-	-	-	-	-	-	-	-
12	сталь мелкосортная											
13	круглая ф10-18		093300	45,7	50,1	64,8	71,7	81,9	101,5	41,4	50,1	64,8
14	Металлоизделия пром.назнач.											
15	(метизы) кг:		120000									
16	класс Вр-I ГОСТ 6727-80		121400									
17	по серии			11,6	20,7	30,3	30,3	32,1	32,1	20,7	27,1	30,3
18	с учетом коэф. отхода	1.02		11,8	21,1	30,9	30,9	32,7	32,7	21,1	27,6	30,9
19	приведенный к классу А-I	1.47		17,4	31,0	45,4	45,4	48,1	48,1	31,0	40,6	45,4
20	Итого метизов, кг:		120000									
21	в натуральной массе			11,8	21,1	30,9	30,9	32,7	32,7	21,1	27,6	30,9
22	приведенных к классу А-I			17,4	31,0	45,4	45,4	48,1	48,1	31,0	40,6	45,4

Номер строки	Наименование материала и единица измерения	Коэф. Котх Кпр.	Код материала	Количество на марку, код изделия								
				ШК56.9-16АТIУС (АIУ)П	ШК56.30-16АТIУС (АIУ)Т-Б	ШК56.30-9АТIУС (АIУ)Т	ШК56.30-10АТIУС (АIУ)Т	ШК56.30-13АТIУС (АIУ)Т	ШК56.30-16АТIУС (АIУ)Т	ШК56.30-4АТIУС (АIУ)П-Б	ШК56.30-6АТIУС (АIУ)П	ШК56.30-9АТIУС (АIУ)П
1	Итого стали,прив.к классу А-I			96,3	119,9	162,9	176,4	199,0	237,2	103,0	129,5	162,9
2	то же к стали Ст3			1,7	-	-	-	-	-	-	-	-
3	всего стали, кг:											
4	в натуральном исчислении			59,2	71,2	95,7	102,6	114,6	134,2	62,5	77,7	95,7
5	прив.к классам А-I и Ст3			98,0	119,9	162,9	176,4	199,0	237,2	103,0	129,5	162,9
6	Бетон, м.куб:											
7	тяжелый, М 200				2,0	2,0						
8	легкий, М 250									2,0	2,0	2,0
9	тяжелый, М 300						2,0					
10	цемент, т		573000									
11	М 400		573114		0,56	0,56	0,73			0,63	0,63	0,63
12	с учетом коэф. отхода	1.006			0,563	0,563	0,734			0,634	0,634	0,634
13	приведенный к марке 400	1.0			0,563	0,563	0,734			0,634	0,634	0,634
14	Бетон, м.куб:											
15	легкий, М 350			0,68								
16	тяжелый М 400							2,0	2,0			
17	цемент, т		573000									
18	М 500		573115	0,238				0,77	0,77			
19	с учетом коэф. отхода	1.006		0,239				0,775	0,775			
20	приведенный к марке 400	1.1		0,263				0,852	0,852			
21	Итого цемента,привед.к марке 400			0,263	0,563	0,563	0,734	0,852	0,852	0,634	0,634	0,634
22	Инертные заполнители, м.куб:		571000									
23	песок естественный	0.6	571104	0,408	1,2	1,2	1,2	1,2	1,2	1,2	1,2	1,2
24	щебень	0.8	571110		1,6	1,6	1,6	1,6	1,6			
25	пористые	0.9	571200	0,12						1,8	1,8	1,8

20000 86

Номер строки	Наименование материала и единица измерения	Коэф. Котх. Кпр	Код материала	Количество на марку, код изделия							
				ПК56.30-11АтIУС (АIУ)П	ПК56.30-13АтIУС (АIУ)П	ПК56.30-16АтIУС (АIУ)П	ПК56.30-6АтIУС (АIУ)Т	ПК56.30-4АтIУС (АIУ)П			
1	Сталь стержневая армат.,кг:		093000								
2	класс Ат-IУС ГОСТ 10884-81		093006								
3	по серии			61,2	71,2	90,4	40,0	31,5			
4	с учетом коэф. отхода	I.02		62,4	72,6	92,2	40,8	32,1			
5	приведенный к классу А-I	I.95		121,7	141,6	179,8	79,6	62,7			
6	Класс А-III ГОСТ 5781-82		093004	-	-	-	-	-			
7	по серии										
8	с учетом коэф. отхода	I.0I		-	-	-	-	-			
9	приведенный к классу А-I	I.49		-	-	-	-	-			
10	Сталь стержневая армат.,кг		093000								
11	класс А-I ГОСТ 5781-82		093009								
12	по серии			9,2	9,2	9,2	9,2	9,2			
13	с учетом коэф. отхода	I.0I		9,3	9,3	9,3	9,3	9,3			
14	приведенный к классу А-I	I.00		9,3	9,3	9,3	9,3	9,3			
15	Итого стали стержн.арматурн.кг		093000								
16	в натуральной массе			71,7	81,9	101,5	50,1	41,4			
17	приведенной к классу А-I			131,0	150,9	189,1	88,9	72,0			
18	Сталь сортовая конструкц.,кг:		095000								
19	полосовая ГОСТ 103-76		093100								
20	по серии			-	-	-	-	-			
21	с учетом коэф. отхода	I.0I		-	-	-	-	-			
22	приведенная к стали Ст3	I.00		-	-	-	-	-			

Номер строки	Наименование материала и единица измерения	Коэф. Котх Кпр.	Код материала	Количество на марку, код изделия							
				ПК56.30-11АтIУС (АIУ)П	ПК56.30-13АтIУС (АIУ)П	ПК56.30-16АтIУС (АIУ)П	ПК56.30-6АтIУС (АIУ)Т	ПК56.30-4АтIУС (АIУ)П			
1	Итого стали сорт.конструкц.кг:		095000								
2	в натуральной массе			-	-	-	-	-			
3	приведенной к стали Ст3			-	-	-	-	-			
4	Итого стали										
5	стержневой арматурной и										
6	сортовой конструкционной,кг:										
7	в натуральной массе			71,8	81,9	101,5	50,1	41,4			
8	прив.к классу А-I и стали Ст3			131,0	150,9	189,1	88,9	72,0			
9	В т.ч.по укрупн.сортаменту,кг:										
10	сталь крупносортная										
11	полосовая В=60-200		095100	-	-	-	-	-			
12	сталь мелкосортная										
13	круглая ф10-18		093300	71,7	81,9	101,5	50,1	41,4			
14	Металлоизделия пром.назнач.										
15	(метизы) кг:		120000								
16	класс Вр-I ГОСТ 6727-80		121400								
17	по серии			30,3	32,1	32,1	30,3	30,3			
18	с учетом коэф. отхода	I.02		30,9	32,7	32,7	30,9	30,9			
19	приведенный к классу А-I	I.47		45,4	48,1	48,1	45,4	45,4			
20	Итого метизов, кг:		120000								
21	в натуральной массе			30,9	32,7	32,7	30,9	30,9			
22	приведенных к классу А-I			45,4	48,1	48,1	45,4	45,4			

20000 87

Номер строки	Наименование материала и единица измерения	Коэф. Котх. Кпр.	Код материала	Количество на марку, код изделия								
				ШК56.30-11АтУС (АУ)П	ШК56.30-13АтУС (АУ)П	ШК56.30-16АтУС (АУ)П	ШК56.30-6АтУС (АУ)Т	ШК56.30-4АтУС (АУ)П				
1	Итого стали,прив.к классу А-I			1764	1990	2372	1343	1174				
2	то же к стали Ст3			-	-	-	-	-				
3	всего стали,кг:											
4	в натуральном исчислении			1026	1146	1342	810	723				
5	прив.к классам А-I и Ст3			1764	1990	2372	1343	1174				
6	Бетон, м.куб.											
7	тяжелый М 200						2,0					
8	легкий М 250							2,0				
9	легкий М 300			2,0	2,0	2,0						
10	цемент, т		573000									
11	М 400		573114	0,73	0,73	0,73	0,56	0,63				
12	с учетом коэф. отхода	I.006		0734	0734	0734	0563	0634				
13	приведенный в марке 400	I.0		0734	0734	0734	0563	0634				
14	Итого цемента прив.к марке 400			0,734	0,734	0,734	0,563	0,634				
15	Инертные заполнители, м.куб.		571000									
16	песок естественный	0.6	571104	I,2	I,2	I,2	I,2	I,2				
17	щебень	0.8	571110				I,6					
18	пористые	0,9		I,8	I,8	I,8		I,8				

Номер строки	Наименование материала и единица измерения	Коэф. Котх. Кпр.	Код материала	Количество на марку, код изделия								
				ШК56.I2-4АтУ (АУ)Т-Б	ШК56.I2-7АтУ (АУ)Т-Б	ШК56.I2-9АтУ (АУ)Т	ШК56.I2-11АтУ (АУ)Т	ШК56.I2-14АтУ (АУ)Т	ШК56.I2-5АтУ (АУ)П-Б	ШК56.I2-7АтУ (АУ)П	ШК56.I2-10АтУ (АУ)П	ШК56.I2-11АтУ (АУ)П
1	Сталь стержневая армат.,кг:		093000									
2	класс Ат-У ГОСТ 10884-81		093007									
3	по серии			10,5	14,0	17,5	20,0	25,0	10,5	14,0	17,5	20,0
4	с учетом коэф. отхода	I.06		11,3	14,8	18,6	21,2	26,5	11,3	14,8	18,6	21,2
5	приведенный к классу А-I	2.20		24,5	32,7	40,8	46,6	58,3	24,5	32,7	40,8	46,6
6	Класс А-Ш ГОСТ 5781-82		093004									
7	по серии											
8	с учетом коэф. отхода	I.0I										
9	приведенный к классу А-I	I.49										
10	Сталь стержневая армат.,кг:		093000									
11	класс А-I ГОСТ 5781-82		093009									
12	по серии			4,2	4,2	4,2	4,2	4,2	4,2	4,2	4,2	4,2
13	с учетом коэф. отхода	I.0I		4,2	4,2	4,2	4,2	4,2	4,2	4,2	4,2	4,2
14	приведенный к классу А-I	I.00		4,2	4,2	4,2	4,2	4,2	4,2	4,2	4,2	4,2
15	Итого стали стержн.арматурн,кг:		093000									
16	в натуральной массе			I5,5	I9,0	22,8	25,4	30,7	I5,5	I9,0	22,8	25,4
17	приведенной к классу А-I			28,7	36,9	45,0	50,8	62,5	28,7	36,9	45,0	50,8
18	Сталь сортовая конструкцион.кг:		095000									
19	полосовая ГОСТ 103-76		093100									
20	по серии			-	-	-	-	-	-	-	-	-
21	с учетом коэф. отхода	I.0I										
22	приведенная к стали Ст3	I.00										

Номер строки	Наименование материала и единица измерения	Коэф. Котх Кпр.	Код материала	Количество на марку, код изделия									
				ПК56.12-4АтУ (АУ)Т-Б	ПК56.12-7АтУ (АУ)Т-Б	ПК56.12-9АтУ (АУ)Т	ПК56.12-11АтУ (АУ)Т	ПК56.12-14АтУ (АУ)Т	ПК56.12-5АтУ (АУ)П-Б	ПК56.12-7АтУ (АУ)П	ПК56.12-10АтУ (АУ)П	ПК56.12-11АтУ (АУ)П
1	Итого стали сорт.конструкц,кг:		095000									
2	в натуральной массе											
3	приведенной к стали Ст3											
4	Итого стали											
5	стержневой арматурной и											
6	сортовой конструкционной,кг:											
7	в натуральной массе			15,5	19,0	22,8	25,4	30,7	15,5	19,0	22,8	25,4
8	прив. к классу А-I и стали Ст3			28,7	36,9	45,0	50,8	62,5	28,7	36,9	45,0	50,8
9	В т.ч.по укрупн.сортаменту,кг:											
10	сталь крупносортная											
11	полосовая В=60-200		095100									
12	сталь мелкосортная											
13	круглая ф10-18		093300	15,5	19,0	22,8	25,4	30,7	15,5	19,0	22,8	25,4
14	Металлоизделия пром.назнач.											
15	(метизы),кг:		120000									
16	класс Вр-I ГОСТ 6727-80		121400									
17	по серии			8,0	8,0	12,1	12,1	12,1	8,0	10,9	12,1	12,1
18	с учетом коэф. отхода	1.02		8,2	8,2	12,3	12,3	12,3	8,2	11,1	12,3	12,3
19	приведенный к классу А-I	1.47		12,0	12,0	18,1	18,1	18,1	12,0	16,3	18,1	18,1
20	Итого метизов,кг:		120000									
21	в натуральной массе			8,2	8,2	12,3	12,3	12,3	8,2	11,1	12,3	12,3
22	приведенных к классу А-I			12,0	12,0	18,1	18,1	18,1	12,0	16,3	18,1	18,1

Номер строки	Наименование материала и единица измерения	Коэф. Котх Кпр.	Код материала	Количество на марку, код изделия								
				ПК56.12-4АтУ (АУ)Т-Б	ПК56.12-7АтУ (АУ)Т-Б	ПК56.12-9АтУ (АУ)Т	ПК.56.12-11АтУ (АУ)Т	ПК56.12-14АтУ (АУ)Т	ПК56.12-5АтУ (АУ)П-Б	ПК56.12-7АтУ (АУ)П	ПК56.12-10АтУ (АУ)П	ПК56.12-11АтУ (АУ)П
1	Итого стали, прив.к классу А-I			40,7	48,9	63,1	68,9	80,6	40,7	48,9	63,1	68,9
2	то же к стали Ст3											
3	всего стали, кг:											
4	в натуральном исчислении			23,7	27,2	25,1	37,7	43,0	23,7	27,2	25,1	37,7
5	прив.к классу А-I и стали Ст3			40,7	48,9	53,1	68,9	80,6	40,7	48,9	53,1	68,9
6	Бетон, м.куб.											
7	тяжелый, М 250			0,800	0,800	0,800	0,800	0,800				
8	легкий, М 250								0,800	0,800	0,800	0,800
9	цемент, т		573000									
10	М 400		573114	0,252	0,252	0,252	0,252	0,252	0,252	0,252	0,252	0,252
11	с учетом коэф. отхода	1.006		0,254	0,254	0,254	0,254	0,254	0,254	0,254	0,254	0,254
12	привед. к марке 400	1.0		0,254	0,254	0,254	0,254	0,254	0,254	0,254	0,254	0,254
13	Итого цемента прив.к марке 400			0,254	0,254	0,254	0,254	0,254	0,254	0,254	0,254	0,254
14	Инертные заполнители, м.куб.		571000									
15	песок естественный	0.6	571104	0,480	0,480	0,480	0,480	0,480	0,480	0,480	0,480	0,480
16	щебень	0.8	571110	0,640	0,640	0,640	0,640	0,640				
17	пористые	0.9	571100						0,720	0,720	0,720	0,720

20000 89
89

Номер строки	Наименование материала и единица измерения	Коэф. Котх Кпр.	Код материала	Количество на марку, код изделия								
				ПК56.12-13АтУ (АУ)П	ПК56.12-4АтУ (АУ)Т	ПК56.12-7АтУ (АУ)Т	ПК56.12-5АтУ (АУ)П	ПК56.12-4АтУ (АУ)Т-I	ПК56.12-9АтУ (АУ)Т-I	ПК56.12-14АтУ (АУ)Т-2	ПК56.12-7АтУ (АУ)П-I	ПК56.12-10АтУ (АУ)П-I
I	Сталь стержневая армат.,кг:		093000									
2	класс Ат-У ГОСТ 10884-81		093007	25,0	10,5	14,0	10,5	10,5	17,5	25,0	14,0	17,5
3	по серии			26,5	11,3	14,8	11,3	11,3	18,6	26,5	14,8	18,6
4	с учетом коэф. отхода	I.06		58,3	24,5	32,7	24,5	24,5	40,8	58,3	32,7	40,8
5	приведенный к классу А-I	2.20										
6	Класс А-Ш ГОСТ 5781-82		093004		-	-	-	13,6	13,6	13,6	13,6	13,6
7	по серии							13,7	13,7	13,7	13,7	13,7
8	с учетом коэф. отхода	I.0I						20,5	20,5	20,5	20,5	20,5
9	приведенный к классу А-I	I.49										
I0	Сталь стержневая армат.кг:		093000									
II	класс А-I ГОСТ 5781-82		093009	4,2	4,2	4,2	4,2	4,2	4,2	4,2	4,2	4,2
I2	по серии			4,2	4,2	4,2	4,2	4,2	4,2	4,2	4,2	4,2
I3	с учетом коэф. отхода	I.I0		4,2	4,2	4,2	4,2	4,2	4,2	4,2	4,2	4,2
I4	приведенный к классу А-I	I.00										
I5	Итого стали стержн.арматурн,кг:		093000	25,4	I5,5	I9,0	I5,5	29,2	36,5	44,4	32,7	36,4
I6	в натуральной массе			50,8	28,7	36,9	28,7	49,2	65,5	83,0	57,4	65,5
I7	приведенной к классу А-I											
I8	Сталь сортовая конструкцион,кг:		095000									
I9	полосовая ГОСТ I03-76		093I00	-	-	-	-	I,7	I,7	I,7	I,7	I,7
20	по серии							I,7	I,7	I,7	I,7	I,7
2I	с учетом коэф. отхода	I.0I						I,7	I,7	I,7	I,7	I,7
22	приведенная к стали Ст3	I.00										

Номер строки	Наименование материала и единица измерения	Коэф. Котх Кпр.	Код материала	Количество на марку, код изделия								
				ПК56.12-13АтУ (АУ)П	ПК56.12-4АтУ (АУ)Т	ПК56.12-7АтУ (АУ)Т	ПК56.12-5АтУ (АУ)П	ПК56.12-4АтУ (АУ)Т-I	ПК56.12-9АтУ (АУ)Т-I	ПК56.12-14АтУ (АУ)Т-I	ПК56.12-7АтУ (АУ)П-I	ПК56.12-10АтУ (АУ)П-I
I	Итого стали сорт.конструкц.кг:		095000					I,7	I,7	I,7	I,7	I,7
2	в натуральной массе							I,7	I,7	I,7	I,7	I,7
3	приведенной к стали Ст3											
4	Итого стали											
5	стержневой арматурной и											
6	сортовой конструкционной,кг:			25,4	I5,5	I9,0	I5,5	30,9	38,2	46,I	34,4	38,I
7	в натуральной массе			50,8	28,7	36,9	28,7	50,9	67,2	84,7	59,I	67,2
8	прив. к классу А-I и стали Ст3											
9	В т.ч.по укрупн.сортаменту,кг:											
I0	сталь крупносортная							I,7	I,7	I,7	I,7	I,7
II	полосовая В=60-200		095I00									
I2	сталь мелкосортная											
I3	круглая ф10-18		093300	25,4	I5,5	I9,0	I5,5	29,2	36,5	44,4	32,7	36,4
I4	Металлоизделия пром.назнач.											
I5	(метизы),кг:		I20000									
I6	класс Вр-I ГОСТ 6727-80		I2I400	I2,I	II,6	II,6	II,6	II,7	I3,4	I2,2	I0,9	I2,2
I7	по серии			I2,3	II,8	II,8	II,8	II,9	I3,7	I2,4	II,I	I2,4
I8	с учетом коэф. отхода	I.02		I8,I	I7,4	I7,4	I7,4	I7,5	20,I	I8,3	I6,3	I8,3
I9	приведенный к классу А-I	I.47										
20	Итого метизов, кг:		I20000	I2,3	II,8	II,8	II,8	II,9	I3,7	I2,4	II,I	I2,4
2I	в натуральной массе			I8,I	I7,4	I7,4	I7,4	I7,5	20,I	I8,3	I6,3	I8,3
22	приведенных к классу А-I											

20000

Номер строки	Наименование материала и единица измерения	Коэф. Котх. Кпр.	Код материала	Количество на марку, код изделия								
				ПК56.12-13АтУ (АУ)П	ПК56.12-4АтУ (АУ)Т	ПК56.12-7АтУ (АУ)Т	ПК56.12-5АтУ (АУ)П	ПК56.12-4АтУ (АУ)Т-I	ПК56.12-9АтУ (АУ)Т-I	ПК56.12-14АтУ (АУ)Т-I	ПК56.12-7АтУ (АУ)П-I	ПК56.12-10АтУ (АУ)П-I
I	Итого стали,прив. к классу А-I			68,9	46,I	54,3	46,I	66,7	85,6	I0I,3	73,7	83,8
2	то же к стали СтЗ							I,7	I,7	I,7	I,7	I,7
3	всего стали, кг:											
4	в натуральном исчислении			37,7	27,3	30,8	27,3	42,8	5I,9	58,5	45,5	50,5
5	прив.к классу А-I и стали СтЗ			68,9	46,I	54,3	46,I	68,4	87,3	I0,30	75,4	85,5
6	Бетон, м.куб.											
7	тяжелый М 250				0,800	0,800		0,800	0,800	0,800		
8	легкий М 250			0,800			0,800				0,800	0,800
9	цемент, т		573000									
I0	М 400		573II4	0,252	0,252	0,252	0,252	0,252	0,252	0,252	0,252	0,252
II	с учетом коэф. отхода	I.006		0,254	0,254	0,254	0,254	0,254	0,254	0,254	0,254	0,254
I2	прив.к марке 400	I.0		0,254	0,254	0,254	0,254	0,254	0,254	0,254	0,254	0,254
I3	Итого цемента прив.к марке 400			0,254	0,254	0,254	0,254	0,254	0,254	0,254	0,254	0,254
I4	Инертные заполнители, м.куб.		57I000									
I5	песок естественный	0,6	57II04	0,480	0,480	0,480	0,480	0,480	0,480	0,480	0,480	0,480
I6	щебень	0,8	57III0		0,640	0,640		0,640	0,640	0,640		
I7	пористые	0,9	57I200	0,720			0,720				0,720	0,720

Номер строки	Наименование материала и единица измерения	Коэф. Котх. Кпр.	Код материала	Количество на марку, код изделия								
				ПК56.12-13АтУ (АУ)П-I	ПК56.15-4АтУ (АУ)Т-Б	ПК56.15-7АтУ (АУ)Т-Б	ПК56.15-8АтУ (АУ)Т	ПК56.15-11АтУ (АУ)Т	ПК56.15-13АтУ (АУ)Т	ПК56.15-16АтУ (АУ)Т	ПК56.15-5АтУ (АУ)П-Б	ПК56.15-7АтУ (АУ)П
I	Сталь стержневая армат.,кг:		093000									
2	класс Ат-У ГОСТ I0884-8I		093007									
3	по серии			25,0	I4,0	I7,5	20,0	25,0	30,0	34,0	I4,0	I7,5
4	с учетом коэф. отхода	I.06		26,5	I4,8	I8,6	2I,2	26,5	3I,8	36,0	I4,8	I8,6
5	приведенный к классу А-I	2.20		58,3	32,7	40,8	46,6	58,3	70,0	79,3	32,7	40,8
6	Класс А-III ГОСТ 5781-82		093004									
7	по серии			I3,6								
8	с учетом коэф. отхода	I.0I		I3,7								
9	приведенный к классу А-I	I.49		20,5								
I0	Сталь стержневая армат.кг:		093000									
II	класс А-I ГОСТ 578I-82		093009									
I2	по серии			4,2	6,8	6,8	6,8	6,8	6,8	6,8	6,8	6,8
I3	с учетом коэф. отхода	I.0I		4,2	6,9	6,9	6,9	6,9	6,9	6,9	6,9	6,9
I4	приведенный к классу А-I	I.00		4,2	6,9	6,9	6,9	6,9	6,9	6,9	6,9	6,9
I5	Итого стали стержн.арматурн.кг:		093000									
I6	в натуральной массе			44,4	2I,7	25,5	28,I	33,4	38,7	42,9	2I,7	25,5
I7	приведенной к классу А-I			83,0	39,6	47,7	53,5	65,2	76,9	86,2	39,6	47,7
I8	Сталь сортовая конструкцион,кг:		095000									
I9	полосовая ГОСТ I03-76		093I00									
20	по серии			I,7								
2I	с учетом коэф. отхода	I.0I		I,7								
22	приведенная к стали СтЗ	I.00		I,7								

Номер строки	Наименование материала и единица измерения	Коэф. Котх. Кпр.	Код материала	Количество на марку, код изделия								
				ПК56.12-13АтУ (АУ)П-I	ПК56.15-4АтУ (АУ)Т-Б	ПК56.15-7АтУ (АУ)Т-Б	ПК56.15-8АтУ (АУ)Т	ПК56.15-11АтУ (АУ)Т	ПК56.15-13АтУ (АУ)Т	ПК56.15-16АтУ (АУ)Т	ПК56.15-5АтУ (АУ)П-Б	ПК56.15-7АтУ (АУ)П
I	Итого стали сорт.конструкц.кг:		095000									
2	в натуральной массе			I,7								
3	приведенной к стали Ст3			I,7								
4	Итого стали											
5	стержневой арматурной и											
6	сортовой конструкционной,кг:											
7	в натуральной массе			46,I	2I,7	25,5	28,I	33,4	38,7	42,9	2I,7	25,5
8	прив.к классу А-I и стали Ст3			84,7	39,6	47,7	53,5	54,2	76,9	86,2	39,6	47,7
9	В т.ч.по укрупн.сортаменту,кг:											
I0	сталь крупносортная											
II	полосовая В=60-200		095I00	I,7								
I2	сталь мелкосортная											
I3	круглая ф10-I8		093300	44,4	2I,7	25,5	28,I	33,4	38,7	42,9	2I,7	25,5
I4	Металлоизделия пром.назнач.											
I5	(метизы) кг:		I20000									
I6	класс Вр-I ГОСТ 6727-80		I2I400									
I7	по серии			I2,2	9,4	9,4	I2,6	I4,9	I4,9	I4,9	9,4	I2,6
I8	с учетом коэф. отхода	I.02		I2,4	9,6	9,6	I2,9	I5,2	I5,2	I5,2	9,6	I2,9
I9	приведенный к классу А-I	I.47		I8,3	I4,I	I4,I	I8,9	22,3	22,3	22,3	I4,I	I8,9
20	Итого метизов,кг:		I20000									
2I	в натуральной массе			I2,4	9,6	9,6	I2,9	I5,2	I5,2	I5,2	9,6	I2,9
22	приведенных к классу А-I			I8,3	I4,I	I4,I	I8,9	22,3	22,3	22,3	I4,I	I8,9

Номер строки	Наименование материала и единица измерения	Коэф. Котх. Кпр.	Код материала	Количество на марку, код изделия								
				ПК56.12-13АтУ (АУ)П-I	ПК56.15-4АтУ (АУ)Т-Б	ПК56.15-7АтУ (АУ)Т-Б	ПК56.15-8АтУ (АУ)Т	ПК56.15-11АтУ (АУ)Т	ПК56.15-13АтУ (АУ)Т	ПК56.15-16АтУ (АУ)Т	ПК56.15-5АтУ (АУ)П-Б	ПК56.15-7АтУ (АУ)П
I	Итого стали,прив.к классу А-I			I0I,3	53,7	6I,8	72,4	76,5	99,2	I08,5	53,7	66,6
2	Тоже к стали Ст3			I,7								
3	всего стали											
4	в натуральном исчислении			58,5	3I,3	35,I	4I,0	48,6	53,9	58,I	3I,3	38,4
5	привед.к классу А-I и стали Ст3			I03,0	53,7	6I,8	72,4	87,5	99,2	I08,5	53,7	66,6
6	Бетон, м.куб.											
7	тяжелый М 250				I,04	I,04	I,04	I,04				
8	легкий М 250			0,80							I,04	I,04
9	цемент, т		573000									
I0	М400		573II4	0,252	0,328	0,328	0,328	0,328			0,328	0,328
II	с учетом коэф. отхода	I.006		0,254	0,330	0,330	0,330	0,330			0,330	0,330
I2	прив.к марке 400	I.0		0,254	0,330	0,330	0,330	0,330			0,330	0,330
I3	Бетон, м.куб.											
I4	тяжелый М 300								I,04	I,04		
I5	цемент, т		573000									
I6	М 400		573II4						0,380	0,380		
I7	с учетом коэф. отхода	I.006							0,382	0,382		
I8	прив. к марке 400	I.0							0,382	0,382		
I9	Итого цемента,прив.к марке 400			0,254	0,330	0,330	0,330	0,330	0,382	0,382	0,330	0,330
20	Инертные заполнители, м.куб.		57I000									
2I	песок естественный	0.6	57II04	0,480	0,624	0,624	0,624	0,624	0,624	0,624	0,624	0,624
22	щебень	0.8	57III0		0,832	0,832	0,832	0,832			0,832	0,832
I3	пористые	0.9	57I200	0,720					0,936	0,936		

Номер строки	Наименование материала и единица измерения	Коэф. Котх. Кпр.	Код материала	Количество на марку, код изделия								
				ШК56.I5-9АтУ (АУ)П	ШК56.I5-11АтУ (АУ)П	ШК56.I5-13АтУ (АУ)П	ШК56.I5-14АтУ (АУ)П	ШК56.I5-4АтУ (АУ)Т	ШК56.I5-7АтУ (АУ)Т	ШК56.I5-5АтУ (АУ)П	ШК56.I5-4АтУ (АУ)Т-2	ШК56.I5-7АтУ (АУ)Т-2
I	Сталь стержневая армат.,кг:		093000									
2	класс Ат-У ГОСТ I0884-8I		093007	20,0	25,0	30,0	34,0	I4,0	I7,5	I4,0	I4,0	I7,5
3	по серии			2I,2	26,5	3I,8	36,0	I4,8	I8,6	I4,8	I4,8	I8,6
4	с учетом коэф. отхода	I.06		46,6	58,3	70,0	79,3	32,7	40,8	32,7	32,7	40,8
5	приведенный к классу А-I	2.20										
6	Класс А-Ш ГОСТ 578I-82		093004								I3,8	I3,8
7	по серии										I3,9	I3,9
8	с учетом коэф. отхода	I.0I									20,8	20,8
9	приведенный к классу А-I	I.49										
I0	Сталь стержневая армат.кг:		093000									
II	класс А-I ГОСТ 578I-82		093009	6,8	6,8	6,8	6,8	6,8	6,8	6,8	6,8	6,8
I2	по серии			6,9	6,9	6,9	6,9	6,9	6,9	6,9	6,9	6,9
I3	с учетом коэф. отхода	I.0I		6,9	6,9	6,9	6,9	6,9	6,9	6,9	6,9	6,9
I4	приведенный к классу А-I	I.00										
I5	Итого стали стержн.арматурн.,кг:		093000									
I6	в натуральной массе			28,I	33,4	38,7	42,9	2I,7	25,5	I4,8	28,7	39,4
I7	приведенной к классу А-I			53,5	65,2	76,9	86,2	39,6	47,7	32,7	53,5	68,5
I8	Сталь сортовая конструкцион.,кг:		095000									
I9	полосовая ГОСТ I03-76		093I00								3,3	3,3
20	по серии										3,3	3,3
2I	с учетом коэф. отхода	I.0I									3,3	3,3
22	приведенная к стали Ст3	I.00										

Номер строки	Наименование материала и единица измерения	Коэф. Котх. Кпр.	Код материала	Количество на марку, код изделия								
				ШК56.I5-9АтУ (АУ)П	ШК56.I5-11АтУ (АУ)П	ШК56.I5-13АтУ (АУ)П	ШК56.I5-14АтУ (АУ)П	ШК56.I5-4АтУ (АУ)Т	ШК56.I5-7АтУ (АУ)Т	ШК56.I5-5АтУ (АУ)П	ШК56.I5-4АтУ (АУ)Т-2	ШК56.I5-7АтУ (АУ)Т-2
I	Итого стали сорт.конструкц,кг:		095000								3,3	3,3
2	в натуральной массе										3,3	3,3
3	приведенной к стали Ст3											
4	Итого стали											
5	стержневой арматурной и											
6	сортовой конструкционной, кг:											
7	в натуральной массе			28,I	33,4	38,7	42,9	2I,7	25,5	I4,8	32,0	42,7
8	прив. к классу А-I и стали Ст3			53,5	65,2	76,9	86,2	39,6	47,7	32,7	56,8	7I,8
9	В т.ч. по укрупн. сортаменту,кг:											
I0	сталь крупносортная											
II	полосовая В=60-200		095I00								3,3	3,3
I2	сталь мелкосортная											
I3	круглая Ø10-I8		093300	28,I	33,4	38,7	42,9	2I,7	25,5	I4,8	28,7	39,4
I4	Металлоизделия пром.назнач.											
I5	(метизы), кг:		I20000									
I6	класс Вр-I ГОСТ 6727-80		I2I400	I4,9	I4,9	I4,9	I4,9	I4,2	I4,2	I4,2	I5,3	I5,3
I7	по серии			I5,2	I5,2	I5,2	I5,2	I4,5	I4,5	I4,5	I5,6	I5,6
I8	с учетом коэф. отхода	I.02		22,3	22,3	22,3	22,3	2I,3	2I,3	2I,3	22,9	22,9
I9	приведенный к классу А-I	I.47										
20	Итого метизов,кг:		I20000	I5,2	I5,2	I5,2	I5,2	I4,5	I4,5	I4,5	I5,6	I5,6
2I	в натуральной массе			22,3	22,3	22,3	22,3	2I,3	2I,3	2I,3	22,9	22,9
22	приведенных к классу А-I											

Номер строки	Наименование материала и единица измерения	Коэф. Котх. Кпр.	Код материала	Количество на марку, код изделия								
				ПК56.15-9АтУ (АУ)П	ПК56.15-11АтУ (АУ)П	ПК56.15-13АтУ (АУ)П	ПК56.15-14АтУ (АУ)П	ПК56.15-4АтУ (АУ)Т	ПК56.15-7АтУ (АУ)Т	ПК56.15-5АтУ (АУ)П	ПК56.15-4АтУ (АУ)П-2	ПК56.15-7АтУ (АУ)Т-2
1	Итого стали, прив.к классу А-I			75,8	87,5	99,2	108,5	60,9	69,0	54,0	76,4	91,4
2	то же к стали Ст3										3,3	3,3
3	всего стали, кг:											
4	в натуральном исчислении			43,3	48,6	53,9	58,1	36,2	40,0	29,3	47,6	58,3
5	прив. к классу А-I и стали Ст3			75,8	87,5	99,2	108,5	60,9	69,0	54,0	79,7	94,7
6	Бетон, м.куб.											
7	тяжелый М 250							1,04	1,04		1,04	1,04
8	легкий М 250			1,04	1,04					1,04		
9	цемент, т		573000									
10	М 400		573114	0,328	0,328			0,328	0,328	0,328	0,328	0,328
11	с учетом коэф. отхода	1.006		0,330	0,330			0,330	0,330	0,330	0,330	0,330
12	прив. к марке 400	1.0		0,330	0,330			0,330	0,330	0,330	0,330	0,330
13	Бетон, м.куб.											
14	легкий М 300					1,04	1,04					
15	цемент, т		573000									
16	М 400		573000			0,380	0,380					
17	с учетом коэф. отхода	1.006				0,382	0,382					
18	прив. к марке 400	1.0				0,382	0,382					
19	Итого цемента, прив.к марке 400			0,330	0,330	0,382	0,382	0,330	0,330	0,330	0,330	0,330
20	Инертные заполнители, м.куб.		571000									
21	песок естественный	0.6	571104	0,624	0,624	0,624	0,624	0,624	0,624	0,624	0,624	0,624
22	щебень	0.8	571110					0,832	0,832		0,832	0,832
23	пористые	0.9	571200	0,936	0,936	0,936	0,936	0,936	0,832	0,936	0,832	0,832

Номер строки	Наименование материала и единица измерения	Коэф. Котх Кпр.	Код материала	Количество на марку, код изделия								
				ПК56.15-8АтУ (АУ)Т-2	ПК56.15-11АтУ (АУ)Т-2	ПК56.15-13АтУ (АУ)Т-2	ПК56.15-5АтУ (АУ)П-2	ПК56.15-7АтУ (АУ)П-2	ПК56.15-9АтУ (АУ)П-2	ПК56.15-11АтУ (АУ)П-2	ПК56.15-13АтУ (АУ)П-2	ПК56.15-4АтУ (АУ)Т-3
1	Сталь стержневая армат., кг:		093000									
2	класс Ат-У ГОСТ 10884-81		093007									
3	по серии			20,0	25,0	30,0	14,0	17,5	20,0	25,0	30,0	14,0
4	с учетом коэф. отхода	1.06		21,2	26,5	31,8	14,8	18,6	21,2	26,5	31,8	14,8
5	приведенный к классу А-I	2.20		46,6	58,3	70,0	32,7	40,8	46,6	58,3	70,0	32,7
6	Класс А-Ш ГОСТ 5781-82		093004									
7	по серии			13,8	13,8	13,8	13,8	13,8	13,8	13,8	13,8	13,8
8	с учетом коэф. отхода	1.01		13,9	13,9	13,9	13,9	13,9	13,9	13,9	13,9	13,9
9	приведенный к классу А-I	1.49		20,8	20,8	20,8	20,8	20,8	20,8	20,8	20,8	20,8
10	Сталь стержневая армат., кг:		093000									
11	класс А-I ГОСТ 5781-82		093009									
12	по серии			6,8	6,8	6,8	6,8	6,8	6,8	6,8	6,8	6,8
13	с учетом коэф. отхода	1.01		6,9	6,9	6,9	6,9	6,9	6,9	6,9	6,9	6,9
14	приведенный к классу А-I	1.00		6,9	6,9	6,9	6,9	6,9	6,9	6,9	6,9	6,9
15	Итого стали стерж.арматурн, кг:		093000									
16	в натуральной массе			42,0	47,3	52,6	35,6	39,4	42,0	47,3	52,6	35,6
17	приведенной к классу А-I			74,3	86,0	97,7	60,4	68,5	74,3	86,0	97,7	60,4
18	Сталь сортовая конструкцион, кг:		095000									
19	полосовая ГОСТ 103-76		093100									
20	по серии			3,3	3,3	3,3	3,3	3,3	3,3	3,3	3,3	3,3
21	с учетом коэф. отхода	1.01		3,3	3,3	3,3	3,3	3,3	3,3	3,3	3,3	3,3
22	приведенная к стали Ст3	1.00										

Номер строки	Наименование материала и единица измерения	Коэф. Котх. Кпр.	Код материала	Количество на марку, код изделия								
				ШК56.15-8АтУ (АУ)Т-2	ШК56.15-11АтУ (АУ)Т-2	ШК56.15-13АтУ (АУ)П-2	ШК56.15-5АтУ (АУ)П-2	ШК56.15-7АтУ (АУ)П-2	ШК56.15-9АтУ (АУ)П-2	ШК56.15-11АтУ (АУ)П-2	ШК56.15-13АтУ (АУ)П-2	ШК56.15-4АтУ (АУ)Т-3
1	Итого стали сорт.конструкц.,кг:		095000									
2	в натуральной массе			3,3	3,3	3,3	3,3	3,3	3,3	3,3	3,3	3,3
3	приведенной к стали Ст3			3,3	3,3	3,3	3,3	3,3	3,3	3,3	3,3	3,3
4	Итого стали											
5	стержневой арматурной и											
6	сортовой конструкционной, кг:											
7	в натуральной массе			45,3	50,6	55,9	38,9	42,7	45,3	50,6	55,9	38,9
8	прив. к классу А-I стали Ст3			77,6	89,3	101,0	63,7	71,8	77,6	89,3	101,0	63,7
9	В т.ч. по укрупн.сортаменту,кг:											
10	сталь крупносортная											
11	полосовая В=60-200		095100	3,3	3,3	3,3	3,3	3,3	3,3	3,3	3,3	3,3
12	сталь мелкосортная											
13	круглая ф10-18		093300	42,0	47,3	52,6	35,6	39,4	42,0	26,5	52,6	35,6
14	Металлоизделия пром.назнач.											
15	(метизы), кг:		120000									
16	класс Вр-I ГОСТ 6727-80		121400									
17	по серии			15,3	17,6	17,6	15,3	15,3	17,6	17,6	17,6	15,3
18	с учетом коэф. отхода	1.02		15,6	18,0	18,0	15,6	15,6	18,0	18,0	18,0	15,6
19	приведенный к классу А-I	1.47		22,9	26,5	26,5	22,9	22,9	26,5	26,5	26,5	22,9
20	Итого метизов,кг:		120000									
21	в натуральной массе			15,6	18,0	18,0	15,6	15,6	18,0	18,0	18,0	15,6
22	приведенных к классу А-I			22,9	26,5	26,5	22,9	22,9	26,5	26,5	26,5	22,9

Номер строки	Наименование материала и единица измерения	Коэф. Котх. Кпр.	Код материала	Количество на марку, код изделия								
				ШК56.15-8АтУ (АУ)Т-2	ШК56.15-11АтУ (АУ)Т-2	ШК56.15-13АтУ (АУ)Т-2	ШК56.15-5АтУ (АУ)П-2	ШК56.15-7АтУ (АУ)П-2	ШК56.15-9АтУ (АУ)П-2	ШК56.15-11АтУ (АУ)П-2	ШК56.15-13АтУ (АУ)П-2	ШК56.15-4АтУ (АУ)Т-3
1	Итого стали,прив.к классу А-I			97,2	112,9	124,2	83,3	91,4	100,8	112,5	124,2	83,3
2	то же к стали Ст3			3,3	3,3	3,3	3,3	3,3	3,3	3,3	3,3	3,3
3	всего стали, кг:											
4	в натуральном исчислении			60,9	68,6	73,9	54,5	58,3	63,3	47,8	73,9	54,5
5	прив.к классу А-I и стали Ст3			100,5	115,8	127,5	86,6	94,7	104,1	115,8	127,5	86,6
6	Бетон, м.куб.											
7	тяжелый, М 250			1,04	1,04							1,04
8	легкий, М 250						1,04	1,04	1,04	1,04		
9	цемент, т		573000									
10	М 400		573114	0328	0328		0328	0328	0328	0328		0328
11	с учетом коэф.отхода	1.006		0330	0330		0330	0330	0330	0330		0330
12	прив. к марке 400	1.0		0330	0330		0330	0330	0330	0330		0330
13	Бетон, м.куб.											
14	тяжелы М 300					1,04						
15	легкий М 300										1,04	
16	цемент, т		573000									
17	М 400		573114			0380					0380	
18	с учетом коэф. отхода	1.006				0382					0382	
19	прив. к марке 400	1.0				0382					0382	
20	Итого цемента,прив.к марке 400			0330	0330	0382	0330	0330	0330	0330	0382	0330
21	Инертные заполнители,м.куб.		571000									
22	песок естественный	0.6	571104	0624	0624	0624	0624	0624	0624	0624	0624	0624
23	щебень	0.8	571110	0832	0832	0832						0832
24	пористый	0.9	571200				0936	0936	0936	0936	0936	

20000 95

Номер строки	Наименование материала и единица измерения	Коэф. Котх. Кпр.	Код материала	Количество на марку, код изделия								
				ПК56.15-7АтУ (АУ)Т-3	ПК56.15-8АтУ (АУ)Т-3	ПК56.15-11АтУ (АУ)Т-3	ПК56.15-13АтУ (АУ)Т-3	ПК56.15-16АтУ (АУ)Т-3	ПК56.15-5АтУ (АУ)П-3	ПК56.15-7АтУ (АУ)П-3	ПК56.15-9АтУ (АУ)П-3	ПК56.15-11АтУ (АУ)П-3
1	Сталь стержневая армат., кг:		093000									
2	класс Ат-У ГОСТ 10884-81		093007									
3	по серии											
4	с учетом коэф. отхода	1.06		17,5	20,0	25,0	30,0	34,0	14,0	17,5	20,0	25,0
5	приведенный к классу А-I	2.20		18,6 40,8	21,2 46,6	26,5 58,3	31,8 70,0	36,0 79,3	14,8 32,7	18,6 40,8	21,2 46,6	26,5 58,3
6	класс А-III ГОСТ 5781-82		093004									
7	по серии											
8	с учетом коэф. отхода	1.01		13,8 13,9	13,8 13,9	13,8 13,9	13,8 13,9	13,8 13,9	13,8 13,9	13,8 13,9	13,8 13,9	13,8 13,9
9	приведенный к классу А-I	1.49		20,8	20,8	20,8	20,8	20,8	20,8	20,8	20,8	20,8
10	Сталь стержневая армат., кг:		093000									
11	класс А-I ГОСТ 5781-82		093009									
12	по серии											
13	с учетом коэф. отхода	1.01		6,8 6,9	6,8 6,9	6,8 6,9	6,8 6,9	6,8 6,9	6,8 6,9	6,8 6,9	6,8 6,9	6,8 6,9
14	приведенный к классу А-I	1.00		6,9	6,9	6,9	6,9	6,9	6,9	6,9	6,9	6,9
15	Итого стали стержн. арматурн., кг:		093000									
16	в натуральной массе			39,4	42,0	47,3	52,6	56,8	35,6	39,4	42,0	47,3
17	приведенной к классу А-I			68,5	74,3	86,0	97,7	107,0	60,4	68,5	74,3	86,0
18	Сталь сортовая конструкцион., кг:		095000									
19	полосовая ГОСТ 103-76		093100									
20	по серии											
21	с учетом коэф. отхода	1.01		3,3	3,3	3,3	3,3	3,3	3,3	3,3	3,3	3,3
22	приведенная к стали Ст3	1.00		3,3	3,3	3,3	3,3	3,3	3,3	3,3	3,3	3,3

Номер строки	Наименование материала и единица измерения	Коэф. Котх. Кпр.	Код материала	Количество на марку, код изделия								
				ПК56.15-7АтУ (АУ)Т-3	ПК56.15-8АтУ (АУ)Т-3	ПК56.15-11АтУ (АУ)Т-3	ПК56.15-13АтУ (АУ)Т-3	ПК56.15-16АтУ (АУ)Т-3	ПК56.15-5АтУ (АУ)П-3	ПК56.15-7АтУ (АУ)П-3	ПК56.15-9АтУ (АУ)П-3	ПК56.15-11АтУ (АУ)П-3
1	Итого стали сорт. конструкц., кг:		095000									
2	в натуральной массе			3,3	3,3	3,3	3,3	3,3	3,3	3,3	3,3	3,3
3	приведенной к стали Ст3			3,3	3,3	3,3	3,3	3,3	3,3	3,3	3,3	3,3
4	Итого стали											
5	стержневой арматурной и											
6	сортовой конструкционной, кг:											
7	в натуральной массе			42,7	45,3	50,6	55,9	60,1	38,9	42,7	45,3	50,6
8	прив. к классу А-I и стали Ст3			71,8	77,6	89,3	101,0	110,3	63,7	71,8	77,6	89,3
9	В т.ч. по укрупн. сортаменту, кг											
10	сталь крупносортная											
11	полосовая В=60-200		095100	3,3	3,3	3,3	3,3	3,3	3,3	3,3	3,3	3,3
12	сталь мелкосортная											
13	круглая ⌀10-18		093300	39,4	42,0	47,3	52,6	56,8	35,6	39,4	42,0	47,3
14	Металлоизделия пром. назнач.											
15	(метизы), кг:		120000									
16	класс Вр-I ГОСТ 6727-80		121400									
17	по серии			15,3	15,3	17,6	17,6	17,6	15,3	15,3	17,6	17,6
18	с учетом коэф. отхода	1.02		15,6	15,6	18,0	18,0	18,0	15,6	15,6	18,0	18,0
19	приведенный к классу А-I	1.47		22,9	22,9	26,5	26,5	26,5	22,9	22,9	26,5	26,5
20	Итого метизов, кг:		120000									
21	в натуральной массе			15,6	15,6	18,0	18,0	18,0	15,6	15,6	18,0	18,0
22	приведенных к классу А-I			22,9	22,9	26,5	26,5	26,5	22,9	22,9	26,5	26,5

20000 96

Номер строки	Наименование материала и единица измерения	Коэф. Котх. Кпр.	Код материала	Количество на марку, код изделия								
				ПК56.15-7АтУ (АУ)Т-3	ПК56.15-8АтУ (АУ)Т-3	ПК56.15-11АтУ (АУ)Т-3	ПК56.15-13АтУ (АУ)Т-3	ПК56.15-16АтУ (АУ)Т-3	ПК56.15-5АтУ (АУ)Д-3	ПК56.15-7АтУ (АУ)Д-3	ПК56.15-9АтУ (АУ)Д-3	ПК56.15-11АтУ (АУ)Д-3
1	Итого стали,прив. к классу А-I			91,4	97,2	112,5	124,2	133,5	83,3	91,4	100,8	112,5
2	то же к стали Ст3			3,3	3,3	3,3	3,3	3,3	3,3	3,3	3,3	3,3
3	всего стали, кг:											
4	в натуральном исчислении			58,3	60,9	46,9	73,9	78,1	54,5	58,3	63,3	68,6
5	прив. к классу А-I и стали Ст3			94,7	100,5	115,8	127,5	136,8	86,6	94,7	104,1	115,8
6	Бетон, м.куб.											
7	тяжелый М 250			1,04	1,04	1,04						
8	легкий М 250								1,04	1,04	1,04	1,04
9	цемент, т		573000									
10	М 400		573114	0,328	0,328	0,328			0,328	0,328	0,328	0,328
11	с учетом коэф. отхода	1.006		0,330	0,330	0,330			0,330	0,330	0,330	0,330
12	прив. к марке 400	1.0		0,330	0,330	0,330			0,330	0,330	0,330	0,330
13	Бетон,м.куб.											
14	тяжелый М 300						1,04	1,04				
15	цемент, т.		573000									
16	М 400		573114				0,380	0,380				
17	с учетом коэф. отхода	1.006					0,382	0,382				
18	прив. к марке 400	1.0					0,382	0,382				
19	Итого цемента, прив.к марке 400			0,330	0,330	0,330	0,382	0,382	0,330	0,330	0,330	0,330
20	инертные заполнители,м.куб.		571000									
21	песок естественный	0.6	571104	0,624	0,624	0,624	0,624	0,624	0,624	0,624	0,624	0,624
22	щебень	0.8	571110	0,832	0,832	0,832			0,832	0,832	0,832	0,832
23	пористые	0.9	571200				0,936	0,936				

Номер строки	Наименование материала и единица измерения	Коэф. Котх. Кпр.	Код материала	Количество на марку, код изделия								
				ПК56.15-13АтУ (АУ)П-3	ПК56.15-14АтУ (АУ)П-3	ПК56.9-6АтУ (АУ)Т	ПК56.9-10АтУ-(АУ)Т	ПК56.9-15АтУ (АУ)Т	ПК56.9-7АтУ (АУ)П	ПК56.9-11АтУ (АУ)П	ПК56.9-15АтУ (АУ)П	ПК56.30-5АтУ (АУ)Т-Б
1	Сталь стержневая армат.,кг:		093000									
2	класс Ат-У ГОСТ 10884-81		093007									
3	по серии			30,0	34,0	10,5	15,0	20,4	10,5	15,0	20,4	28,0
4	с учетом коэф. отхода	1.06		31,8	36,0	11,3	15,9	21,6	11,3	15,9	21,6	29,7
5	приведенный к классу А-I	2.20		70,0	79,3	24,5	35,0	47,6	24,5	35,0	47,6	65,3
6	класс А-III ГОСТ 5781-82		093004									
7	по серии			13,8	13,8	13,6	13,6	13,6	13,6	13,6	13,6	
8	с учетом коэф. отхода	1.01		13,9	13,9	13,7	13,7	13,7	13,7	13,7	13,7	
9	приведенный к классу А-I	1.49		20,8	20,8	20,5	20,5	20,5	20,5	20,5	20,5	
10	Сталь стержневая армат.,кг:		093000									
11	класс А-I ГОСТ 5781-82		093009									
12	по серии			6,8	6,8	4,2	4,2	4,2	4,2	4,2	4,2	9,3
13	с учетом коэф. отхода	1.01		6,9	6,9	4,2	4,2	4,2	4,2	4,2	4,2	9,3
14	приведенный к классу А-I	1.00		6,9	6,9	4,2	4,2	4,2	4,2	4,2	4,2	9,3
15	Итого стали стержн.арматурн.,кг:		093000									
16	в натуральной массе			52,6	56,8	29,2	33,8	39,5	29,2	33,8	39,5	39,0
17	приведенной к классу А-I			97,7	107,0	49,2	59,7	72,3	49,2	59,7	72,3	74,6
18	Сталь сортовая конструкцион.,кг:		095000									
19	полосовая ГОСТ 103-76		093100									
20	по серии			3,3	3,3	1,6	1,6	1,6	1,6	1,6	1,6	
21	с учетом коэф. отхода	1.01		3,3	3,3	1,6	1,6	1,6	1,6	1,6	1,6	
22	приведенная к стали Ст3	1.00		3,3	3,3	1,6	1,6	1,6	1,6	1,6	1,6	

20000 97

Номер строки	Наименование материала и единица измерения	Коэф. Котх Кпр.	Код материала	Количество на марку, код изделия: ПК56.15-13АтУ (АУ)П-3	ПК56.15-14АтУ (АУ)П-3	ПК56.9-6АтУ (АУ)Т	ПК56.9-10АтУ (АУ)П	ПК56.9-15АтУ (АУ)Т	ПК56.9-7АтУ (АУ)П	ПК56.9-11АтУ (АУ)П	ПК56.9-15АтУ (АУ)П	ПК56.30-5АтУ (АУ)Т-Б
1	Итого стали сорт.конструкц.кг:		095000	3,3	3,3	1,6	1,6	1,6	1,6	1,6	1,6	
2	в натуральной массе			3,3	3,3	1,6	1,6	1,6	1,6	1,6	1,6	
3	приведенной к стали Ст3			3,3	3,3	1,6	1,6	1,6	1,6	1,6	1,6	
4	Итого стали											
5	стержневой арматурной и											
6	сортовой конструкционной,кг:											
7	в натуральной массе			55,9	60,1	30,8	35,4	41,1	30,8	35,4	41,1	39,0
8	прив. к классу А-I и стали Ст3			101,0	110,3	50,8	61,3	73,9	50,8	61,3	73,9	74,6
9	В т.ч.по укрупн.сортаменту,кг:											
10	сталь крупносортная											
11	полосовая В=60-200		095100	3,3	3,3	1,6	1,6	1,6	1,6	1,6	1,6	
12	сталь мелкосортная											
13	круглая ф10-18		093300	52,6	56,8	29,2	33,8	39,5	29,2	33,8	39,5	39,0
14	Металлоизделия пром.назнач.											
15	(метизы) кг:		120000									
16	класс Вр-I ГОСТ 6727-80		121400									
17	по серии			17,6	17,6	9,4	11,6	11,6	10,2	11,6	11,6	20,7
18	с учетом коэф. отхода	1.02		18,0	18,0	9,6	11,8	11,8	10,4	11,8	11,8	21,1
19	приведенный к классу А-I	1.47		26,4	26,4	14,1	17,4	17,4	15,3	17,4	17,4	31,0
20	Итого метизов, кг:		120000									
21	в натуральной массе			18,0	18,0	9,6	11,8	11,8	10,4	11,8	11,8	21,1
22	приведенных к классу А-I			26,4	26,4	14,1	17,4	17,4	15,3	17,4	17,4	31,0

Номер строки	Наименование материала и единица измерения	Коэф. Котх Кпр.	Код материала	Количество на марку, код изделия: ПК56.15-13АтУ (АУ)П-3	ПК56.15-14АтУ (АУ)П-3	ПК56.9-6АтУ (АУ)Т	ПК56.9-10АтУ (АУ)Т	ПК56.9-15АтУ (АУ)Т	ПК56.9-7АтУ (АУ)П	ПК56.9-11АтУ (АУ)П	ПК56.9-15АтУ (АУ)П	ПК56.30-5АтУ (АУ)Т-Б
1	Итого стали,прив.к классу А-I			124	133	63,3	77,1	89,7	64,5	77,1	89,7	105
2	то же к стали Ст3			3,3	3,3	1,6	1,6	1,6	1,6	1,6	1,6	
3	всего стали, кг:											
4	в натуральном исчислении			73,9	78,1	40,4	47,2	52,9	41,2	47,2	52,9	60,1
5	прив.к классу А-I и стали Ст3			127,4	136,7	64,9	78,7	91,3	66,1	78,7	91,9	105,6
6	Бетон, м.куб.:											
7	тяжелый, М 250					0,68						
8	легкий, М 250								0,68			
9	тяжелый, М 300						0,68					
10	легкий, М 300			1,04	1,04					0,68		
11	цемент, т		573000									
12	М 400		573114	0,38	0,38	0,21	0248		0,21	0248		
13	с учетом коэф. отхода	1.006		0382	0382	0216	0250		0216	0250		
14	прив. к марке 400	1.0		0,382	0,382	0,216	0,250		0,216	0,250		
15	Бетон, м.куб.											
16	тяжелый, М 350											2,00
17	тяжелый, М 400							0,68				
18	легкий, М 400										0,68	
19	цемент, т		573000									
20	М 500		573115					0262			0262	0,70
21	с учетом коэф. отхода	1.006						0263			0263	0704
22	прив. к марке 400	1,1						0290			0290	0775
23	Итого цемента прив.к марке 400			0,382	0,382	0,216	0,250	0,290	0,216	0,250	0,290	0,775
24	Инертные заполнители, м.куб.:		571000									
25	песок естественный	0.6	571104	0624	0624	0408	0408	0408	0408	0408	0408	1,20
26	щебень	0.8	571110			0544	0544	0544				1,60
27	пористые	0.9	571200	0936	0936				0612	0612	0612	

21000 98

Номер строки	Наименование материала и единица измерения	Коэф. Котх. Кпр.	Код материала	Количество на марку, код изделия								
				ПК56.30-6АтУ (АУ)Т-5	ПК56.30-8АтУ (АУ)Т	ПК56.30-11АтУ (АУ)Т	ПК56.30-12АтУ (АУ)Т	ПК56.30-16АтУ (АУ)Т	ПК56.30-6АтУ (АУ)П	ПК56.30-7АтУ (АУ)П	ПК56.30-9АтУ (АУ)П	ПК56.30-11АтУ (АУ)П
1	Сталь стержневая армат.,кг:		093000									
2	класс Ат-У ГОСТ 10884-81		093007									
3	по серии											
4	с учетом коэф. отхода	1.06		31,5	40,0	45,0	54,4	71,2	28,0	31,5	40,0	45,0
5	приведенный к классу А-I	2.20		33,4 73,5	42,4 93,3	47,7 104,9	57,7 126,9	75,5 166,0	29,7 65,3	33,4 73,5	42,4 93,3	47,7 104,9
6	класс А-III ГОСТ 5781-82		093004									
7	по серии											
8	с учетом коэф. отхода	1.01										
9	приведенный к классу А-I	1,49										
10	Сталь стержневая армат.,кг:		093000									
11	класс А-I ГОСТ 5781-82		093009									
12	по серии											
13	с учетом коэф. отхода	1.01		9,2	9,2	9,2	9,2	9,2	9,2	9,2	9,2	9,2
14	приведенный к классу А-I	1.00		9,3	9,3	9,3	9,3	9,3	9,3	9,3	9,3	9,3
15	Итого стали стерж.арматурн.,кг:		093000									
16	в натуральной массе			42,7	51,7	57,0	67,0	84,8	39,0	42,7	51,7	57,0
17	приведенной к классу А-I			82,8	102,6	114,2	136,2	175,3	74,6	82,8	102,6	114,2
18	Сталь сортовая конструкцион.,кг:		095000									
19	полосовая ГОСТ 103-76		093100									
20	по серии											
21	с учетом коэф. отхода	1.01										
22	приведенная к стали Ст3	1.00										

Номер строки	Наименование материала и единица измерения	Коэф. Котх. Кпр.	Код материала	Количество на марку, код изделия								
				ПК56.30-6АтУ (АУ)Т-5	ПК56.30-8АтУ (АУ)Т	ПК56.30-11АтУ (АУ)Т	ПК56.30-12АтУ (АУ)Т	ПК56.30-16АтУ (АУ)Т	ПК56.30-6АтУ (АУ)П	ПК56.30-7АтУ (АУ)П	ПК56.30-9АтУ (АУ)П	ПК56.30-11АтУ (АУ)П
1	Итого стали сорт.конструкц.,кг:		095000									
2	в натуральной массе											
3	приведенной к стали Ст3											
4	Итого стали											
5	стержневой арматурной и											
6	сортовой конструкционной,кг:											
7	в натуральной массе			42,7	51,7	57,0	67,0	84,8	39,0	42,7	51,7	57,0
8	прив.к классу А-I и стали Ст3			82,8	102,6	114,2	136,2	175,3	74,6	82,8	102,6	114,2
9	В т.ч. по укрупн.сортаменту,кг:											
10	сталь крупносортная											
11	полосовая В=60-200		095100									
12	сталь мелкосортная											
13	круглая ф10-18		093300	42,7	51,7	57,0	67,0	84,8	39,0	42,7	51,7	57,0
14	Металлоизделия пром.назнач.											
15	(метизы),кг:		120000									
16	класс Вр-I ГОСТ 6727-80		121400									
17	по серии			20,7	27,1	30,3	30,3	32,1	27,1	27,1	30,3	30,3
18	с учетом коэф.отхода	1.02		21,1	27,6	30,9	30,9	33,7	27,6	27,6	30,9	30,9
19	приведенный к классу А-I	1.47		31,0	40,6	45,4	45,4	48,1	40,6	40,6	45,4	45,4
20	Итого метизов, кг:		120000									
21	в натуральной массе			21,1	27,6	30,9	30,9	32,7	27,6	27,6	30,9	30,9
22	приведенных к классу А-I			31,0	40,6	45,4	45,4	48,1	40,6	40,6	45,4	45,4

20000 99

Номер строки	Наименование материала и единица измерения	Коэф. Котх. Кпр.	Код материала	Количество на марку, код изделия								
				ПК56.30-6АтУ (АУ)Т-Б	ПК56.30-8АтУ (АУ)Т	ПК56.30-11АтУ (АУ)Т	ПК56.30-12АтУ (АУ)Т	ПК56.30-16АтУ (АУ)Т	ПК56.30-6АтУ (АУ)П	ПК56.30-7АтУ (АУ)П	ПК56.30-9АтУ (АУ)П	ПК56.30-11АтУ (АУ)П
1	Итого стали, прив.к классу А-I			1138	1432	1596	1816	2234	1152	1234	1480	1596
2	то же к стали Ст3											
3	всего стали, кг:											
4	в натуральном исчислении			63,8	79,3	87,9	97,9	1175	66,6	70,3	82,6	87,9
5	привед.к классу А-I и стали Ст3			1138	1432	1596	1816	2234	1152	1234	1480	1596
6	Бетон, м.куб.											
7	тяжелый М 350			2,0	2,0	2,0	2,0	2,0				
8	цемент, т		573000									
9	М 500		573115	0700	0700	0700	0700	0700				
10	с учетом коэф. отхода	1.006		0704	0704	0704	0704	0704				
11	привед. к марке 400	1.1		0775	0775	0775	0775	0775				
12	Бетон, м.куб.											
13	легкий М 300								2,0	2,0	2,0	2,0
14	цемент, т		573000									
15	М 400		573114						0730	0730	0730	0730
16	с учетом коэф. отхода	1.006							0734	0734	0734	0734
17	привед. к марке 400	1.0							0734	0734	0734	0734
18	Итого цемента, прив.к марке 400			0775	0775	0775	0775	0775	0734	0734	0734	0734
19	Инертные заполнители, м.куб.		571000									
20	песок естественный	0.6	571104	1,20	1,20	1,20	1,20	1,20	1,20	1,20	1,20	1,20
21	щебень	0.8	571110	1,60	1,60	1,60	1,60	1,60				
22	пористые	0.9	571200						1,80	1,80	1,80	1,80

Номер строки	Наименование материала и единица измерения	Коэф. Котх. Кпр.	Код материала	Количество на марку, код изделия								
				ПК56.30-13АтУ (АУ)П	ПК56.30-16АтУ (АУ)П	ПК56.30-5АтУ (АУ)Т	ПК56.30-6АтУ (АУ)Т					
1	Сталь стержневая армат., кг:		093000									
2	класс Ат-У ГОСТ 10884-81		093007									
3	по серии			54,4	71,2	28,0	31,5					
4	с учетом коэф. отхода	1.06		57,7	75,5	29,7	33,4					
5	приведенный к классу А-I	2.20		126,9	166,0	65,3	73,5					
6	Класс А-Ш ГОСТ 5781-82		093004									
7	по серии											
8	с учетом коэф. отхода	1.01										
9	приведенный к классу А-I	1.49										
10	Сталь стержневая армат., кг		093000									
11	класс А-I ГОСТ 5781-82		093009									
12	по серии			9,2	9,2	9,2	9,2					
13	с учетом коэф. отхода	1.01		9,3	9,3	9,3	9,3					
14	приведенный к классу А-I	1.00		9,3	9,3	9,3	9,3					
15	Итого стали стержн.арматурн., кг		093000									
16	в натуральной массе			67,0	84,8	39,0	42,7					
17	приведенной к классу А-I			136,2	175,3	74,6	82,8					
18	Сталь сортовая конструкцион., кг:		095000									
19	полосовая ГОСТ 103-76		093100									
20	по серии											
21	с учетом коэф. отхода	1.01										
22	приведенная к стали Ст3	1.00										

20000 100

Номер строки	Наименование материала и единица измерения	Коэф. Котх Кпр.	Код материала	Количество на марку, код изделия								
				ПК56.30-13АтУ (АУ)П	ПК56.30-16АтУ (АУ)П	ПК56.30-5АтУ (АУ)Т	ПК56.30-6АтУ (АУ)Т					
1	Итого стали сорт.конструкц.кг:		095000									
2	в натуральной массе											
3	приведенной к стали Ст3											
4	Итого стали											
5	стержневой арматурной и											
6	сортовой конструкционной,кг:											
7	в натуральной массе			67,0	84,8	39,0	42,7					
8	прив. к классу А-I и стали Ст3			136,2	175,3	74,6	82,8					
9	В т.ч.по укрупн.сортаменту,кг:											
10	сталь крупносортная											
11	полосовая В=60-200		095100									
12	сталь мелкосортная											
13	круглая ф10-18		093300	67,0	84,8	39,0	42,7					
14	Металлоизделия пром.назнач.											
15	(метизы) кг:		120000									
16	класс Вр-I ГОСТ 6727-80		121400									
17	по серии			30,3	32,1	30,3	30,3					
18	с учетом коэф. отхода	1.02		30,9	32,7	30,9	30,9					
19	приведенный к классу А-I	1.47		45,4	48,1	45,4	45,4					
20	Итого метизов,кг:		120000									
21	в натуральной массе			30,9	32,7	30,9	30,9					
22	приведенных к классу А-I			45,4	48,1	45,4	45,4					

Номер строки	Наименование материала и единица измерения	Коэф. Котх Кпр.	Код материала	Количество на марку, код изделия								
				ПК56.30-13АтУ (АУ)П	ПК56.30-16АтУ (АУ)П	ПК56.30-5АтУ (АУ)Т	ПК56.30-6АтУ (АУ)Т					
1	Итого стали,прив.к классу А-I			181,6	223,4	120,0	128,2					
2	то же к стали Ст3											
3	всего стали, кг											
4	в натуральном исчислении			97,9	117,5	69,9	73,6					
5	прив.к классу А-I и стали Ст3			181,6	223,4	120,0	128,2					
6	Бетон, м.куб.											
7	легкий М 300			2,0								
8	цемент		573000									
9	М 400		573114	0,730								
10	с учетом коэф. отхода	1.006		0,734								
11	прив. к марке 400	1.0		0,734								
12	Бетон,м.куб.											
13	тяжелый М 350					2,0	2,0					
14	легкий М 400				2,0							
15	цемент		573000									
16	М 500		573115		0,770	0,700	0,700					
17	с учетом коэф. отхода	1.006			0,775	0,704	0,704					
18	прив. к марке 400	1.1			0,852	0,775	0,775					
19	Итого цемента,прив.к марке 400			0,734	0,852	0,775	0,775					
20	Инертные заполнители,м.куб.		571000									
21	песок естественный	0.6	571104	1,20	1,20	1,20	1,20					
22	щебень	0.8	571110			1,60	1,60					
23	пористые	0.9	571200	1,80	1,80							

Инв. № подл.
gost.e-ecolog.ru