УДК 62-418.2:621.798.128-2 Группа Д71

ОТРАСЛЕВОЙ СТАНДАРТ

ОСТ 1 11456-74

ЛЕНТЫ
Конструкция и размеры

На 4 страницах

Введен впервые

Проверено в 1985 г.
Срок действия установлен до 01.01.96

ОКП 75 9568 8100 08

Распоряжением Министерства от 20 мая 1974 г. № 087-16

срок введения установлен с 1 января 1975 г.

Несоблюдение стандарта преследуется по закону

1. Настоящий стандарт распространяется на ленты для верхних подвесок.

2. Конструкция, размеры и коды ОКП лент должны соответствовать указанным на чертеже и в таблице.

Издание официальное ГР 3418 от 27.06.74

Перепечатка воспрещена

Лит.изм. 1 2 3
№ изв. 6456 9471 12277
№ дубликата 1840
№ подлинника

gost.e-ecolog.ru

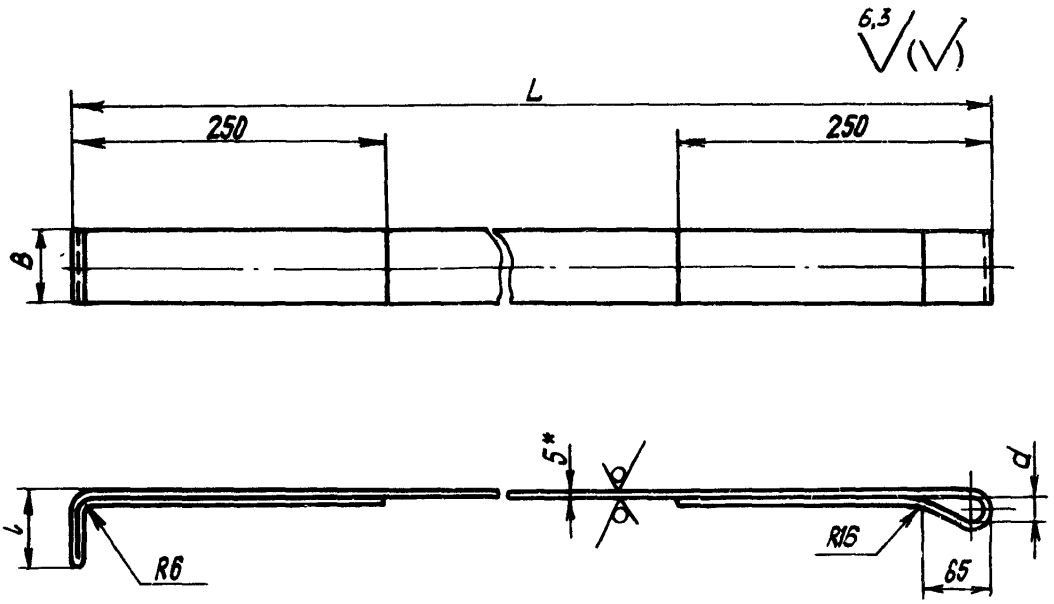

Размеры, мм

Типоразмер	Код ОКП	B	L	l	d	Масса, кг
1	75 9568 8101 07	40	535	60	14	1,280
2	75 9568 8102 06		600			1,340
3	75 9568 8102 05		830			1,440
4	75 9568 8104 04		1260			1,790
5	75 9568 8105 03		1350			2,620
6	75 9568 8106 02		1500			2,860
7	75 9568 8107 01		1800			3,340
8	75 9568 8108 00	60	500	65	20	2,140
9	75 9568 8109 10		527			2,180
10	75 9568 8110 06		545			2,250
11	75 9568 8111 05		745			2,715
12	75 9568 8112 04		804			2,875
13	75 9568 8113 03		835			2,950
14	75 9568 8114 02		850			2,970
15	75 9568 8115 01		900			3,100
16	75 9568 8116 00		955			3,180
17	75 9568 8117 10		970			3,240
18	75 9568 8118 09		1165			3,750
19	75 9568 8119 08		1300			4,050
20	75 9568 8120 04		1340			4,155
21	75 9568 8121 03		1450			4,425

*Размер для справок.

Инв. № дубликата | 1840
Инв. № подлинника
Лит.изм. | 1 | 3
№ изв. | 9471 | 12277

Продолжение

Размеры, мм

Типоразмер	Код ОКП	B	L	l	d	Масса, кг
22	75 9568 8122 02	60	1565	65	20	4,700
23	75 9568 8123 01		1720			5,060
24	75 9568 8124 00		1850			5,400
25	75 9568 8125 10	80	750		27	3,800
26	75 9568 8126 09		1195			5,250
27	75 9568 8127 08		1250			5,450
28	75 9568 8128 07		1280			5,550
29	75 9568 8129 06		1460			6,300
30	75 9568 8130 02		1660			6,750
31	75 9568 8131 01		1700			6,850
32	75 9568 8132 00		1940			7,600
33	75 9568 8133 10		2700			10,100

3. Материал: сталь 20 по ГОСТ 1577-81.

4. Неуказанные предельные отклонения размеров, формы и расположения поверхностей - по ОСТ 1 00022-80.

5. Маркировать обозначение и клеймить окончательную приемку на бирке.

Пример наименования и обозначения ленты типоразмера 1:

Лента 1-ОСТ 1 11456-74

Инв № дубликата | 1840
Инв № подлинника
Лит изм | 1 | 3
№ изв. | 9471 | 12277

ЛИСТ РЕГИСТРАЦИИ ИЗМЕНЕНИЙ

№ изм.	Номера страниц				Номер "Изв. об изм."	Подпись	Дата	Срок введения изменения
	измененных	замененных	новых	аннулированных				
Переиздан с учетом изменений № 1, 2, 3.								

1840

Инв. № дубл.

Инв. № подл.

gost.e-ecolog.ru