УДК 621.798.128-2 Группа Д71

ОТРАСЛЕВОЙ СТАНДАРТ

ПОДВЕСКИ ВЕРХНИЕ
Конструкция и размеры

ОСТ 1 11454-74

На 6 страницах

Взамен 5865А

Проверено в 1985 г.

ОКП 75 9568 7800 02

Срок действия установлен до 01.01.96

Распоряжением Министерства от 20 мая 1974 г. № 087-16

срок введения установлен с 1 января 1975 г.

Несоблюдение стандарта преследуется по закону

1. Настоящий стандарт распространяется на верхние подвески для ящиков (контейнеров).

2. Конструкция, размеры и коды ОКП верхних подвесок должны соответствовать указанным на чертеже и в таблице.

Лит.изм.	1	2	3
№ изв.	6456	9471	12277

№ дубликата	1838
№ подлинника	

Издание официальное

ГР 3416 от 27.06.74

Перепечатка воспрещена

gost.e-ecolog.ru

Инв № дубликата		Лит изм	1	2	3								
Инв № подлинника	1838	№ изв	6456	9471	12277								

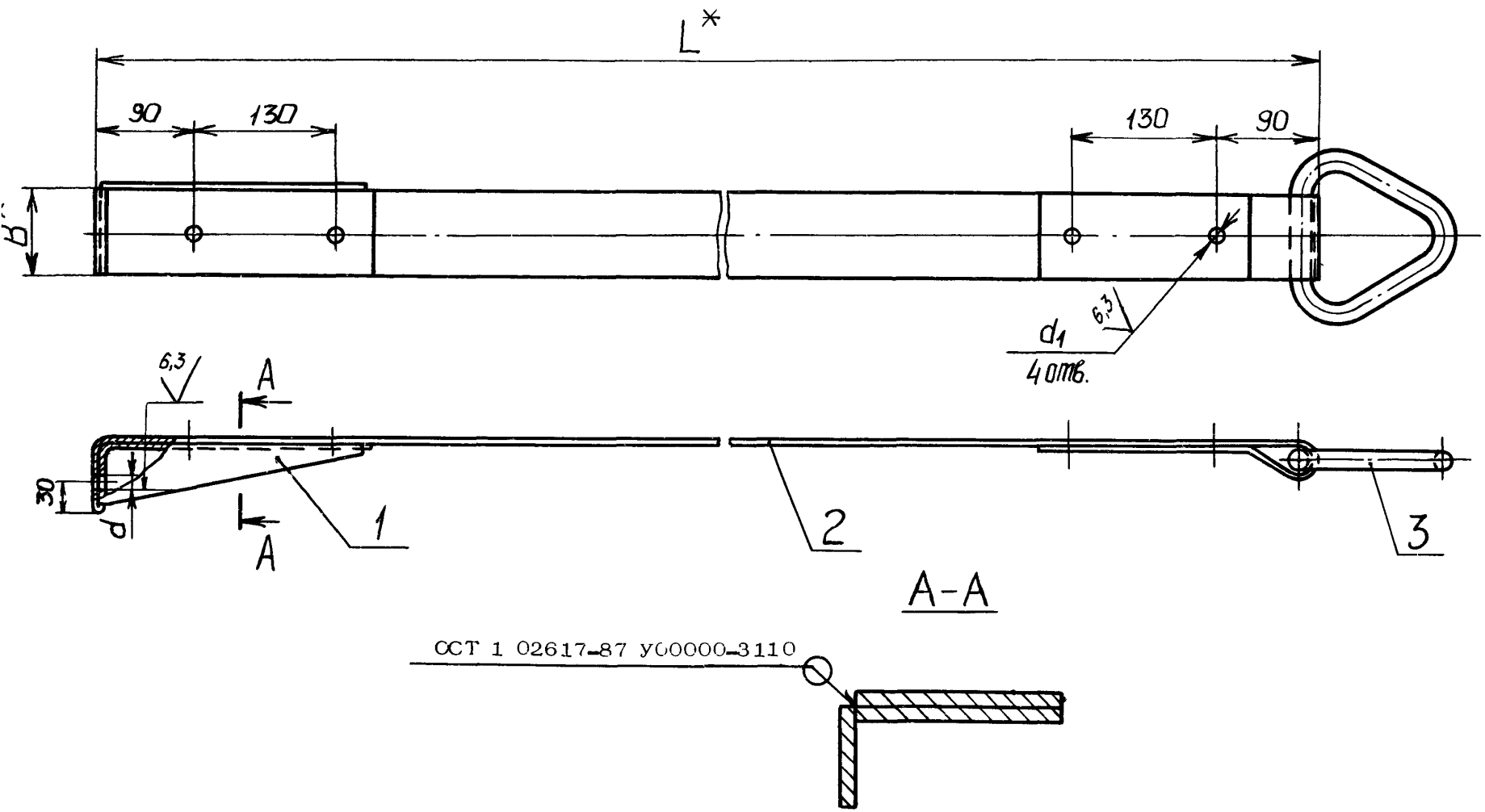

A-A

ОСТ 1 02617-87 У00000-3110

*Размер для справок.

Инв № дубликата	
Инв № подлинника	1838

Лит.изм.	1	2	3								
№ изв	6456	9471	12277								

Размеры, мм

Типоразмер	Код ОКП	Грузоподъемность, кгс*	B	L	d	d_1	Поз.1 Ребро	Поз. 2 Лента	Поз. 3 Кольцо	Масса, кг
							Количество			
							1	1	1	
							Обозначение			
1	75 9568 7801 01	500	40	535	17	8,5	1-ОСТ 1 11458-74	1-ОСТ 1 11456-74	1-ОСТ 1 11431-74	1,780
2	75 9568 7802 00			600				2-ОСТ 1 11456-74		1,840
3	75 9568 7803 10			830				3-ОСТ 1 11456-74		1,940
4	75 9568 7804 09			1260				4-ОСТ 1 11456-74		2,290
5	75 9568 7805 08			1350				5-ОСТ 1 11456-74		3,120
6	75 9568 7806 07			1500				6-ОСТ 1 11456-74		3,360
7	75 9568 7807 06			1800				7-ОСТ 1 11456-74		3,840
8	75 9568 7808 05	1000	60	500	23	11.0		8-ОСТ 1 11456-74	2-ОСТ 1 11431-74	2,640
9	75 9568 7809 04			527				9-ОСТ 1 11456-74		2,680
10	75 9568 7810 00			545				10-ОСТ 1 11456-74		2,750
11	75 9568 7811 10			745				11-ОСТ 1 11456-74		3,215
12	75 9568 7812 09			804				12-ОСТ 1 11456-74		3,375
13	75 9568 7813 08			835				13-ОСТ 1 11456-74		3,450
14	75 9568 7814 07			850				14-ОСТ 1 11456-74		3,470
15	75 9568 7815 06			900				15-ОСТ 1 11456-74		3,600
16	75 9568 7816 05			955				16-ОСТ 1 11456-74		3,680
17	75 9568 7817 04			970				17-ОСТ 1 11456-74		3,740
18	75 9568 7818 03			1165				18-ОСТ 1 11456-74		4,250
19	75 9568 7819 02			1300				19-ОСТ 1 11456-74		4,550
20	75 9568 7820 09			1340				20-ОСТ 1 11456-74		4,655

* Грузоподъемность для справок.

Инв № дубликата		Лит.изм.	1	2	3								
Инв № подлинника	1838	№ изв	6456	9471	12277								

Продолжение

Размеры, мм

Типоразмер	Код ОКП	Грузоподъемность, кгс*	B	L	d	d_1	Поз.1 Ребро	Поз. 2 Лента	Поз. 3 Кольцо	Масса, кг
							Количество			
							1	1	1	
							Обозначение			
21	75 9568 7821 08	1000	60	1450	23	11,0	1-ОСТ 1 11458-74	21-ОСТ 1 11456-74	2-ОСТ 1 11431-74	4,925
22	75 9568 7822 07			1565				22-ОСТ 1 11456-74		5,200
23	75 9568 7823 06			1720				23-ОСТ 1 11456-74		5,560
24	75 9568 7824 05			1850				24-ОСТ 1 11456-74		5,900
25	75 9568 7825 04	2500	80	750				25-ОСТ 1 11456-74	3-ОСТ 1 11431-74	4,300
26	75 9568 7826 03			1195				26-ОСТ 1 11456-74		5,750
27	75 9568 7827 02			1250				27-ОСТ 1 11456-74		5,950
28	75 9568 7828 01			1280				28-ОСТ 1 11456-74		6,050
29	75 9568 7829 00			1460				29-ОСТ 1 11456-74		6,800
30	75 9568 7830 07			1660				30-ОСТ 1 11456-74		7,250
31	75 9568 7831 06			1700				31-ОСТ 1 11456-74		7,350
32	75 9568 7832 05			1940				32-ОСТ 1 11456-74		8,100
33	75 9568 7833 04			2700				33-ОСТ 1 11456-74		10,600

3. Сварка по ПИ 1.4.873-81. Категория - Ш. Катет 5.

4. Неуказанные предельные отклонения размеров формы и расположения поверхностей - по ОСТ 1 00022-80.

5. Покрытие: Кд15.хр**.

*Грузоподъемность для справок.

**По действующим в отрасли документам.

6. Маркировать обозначение и клеймить окончательную приемку на бирке.

7. Технические условия – по ОСТ 1 00562-72.

Пример наименования и обозначения верхней подвески типоразмера 1:

Подвеска верхняя 1-ОСТ 1 11454-74

Инв № дубликата
Инв № подлинника
1838
Лит.изм
№ изв.
1
6456
2
9471

ЛИСТ РЕГИСТРАЦИИ ИЗМЕНЕНИЙ

№ изм.	Номера страниц				Номер "Изв. об изм."	Подпись	Дата	Срок введения изменения
	измененных	замененных	новых	аннулированных				
Переиздан с учетом изменений № 1, 2, 3.								

1838

Инв. № дубликата

Инв. № подлинника

gost.e-ecolog.ru