УДК 621.798.2:621.798.128 Группа Д71

ОТРАСЛЕВОЙ СТАНДАРТ

ОКАНТОВКА
Конструкция и размеры

ОСТ 1 11434-74

На 3 страницах

Взамен 5859А

Проверено в 1985 г.

ОКП 75 9569 3961 08

Срок действия установлен до 01.01.96

Распоряжением Министерства **от** 20 мая 1974 г. **№** 087-16

срок введения установлен с 1 января 1975 г.

Несоблюдение стандарта преследуется по закону

1. Настоящий стандарт распространяется на окантовку, предназначенную для ящиков (контейнеров).

2. Конструкция и размеры окантовки должны соответствовать указанным на чертеже.

Лит.изм. 1 2
№ изв. 9471 12277
Инв. № дубликата
Инв. № подлинника 1831

gost.e-ecolog.ru

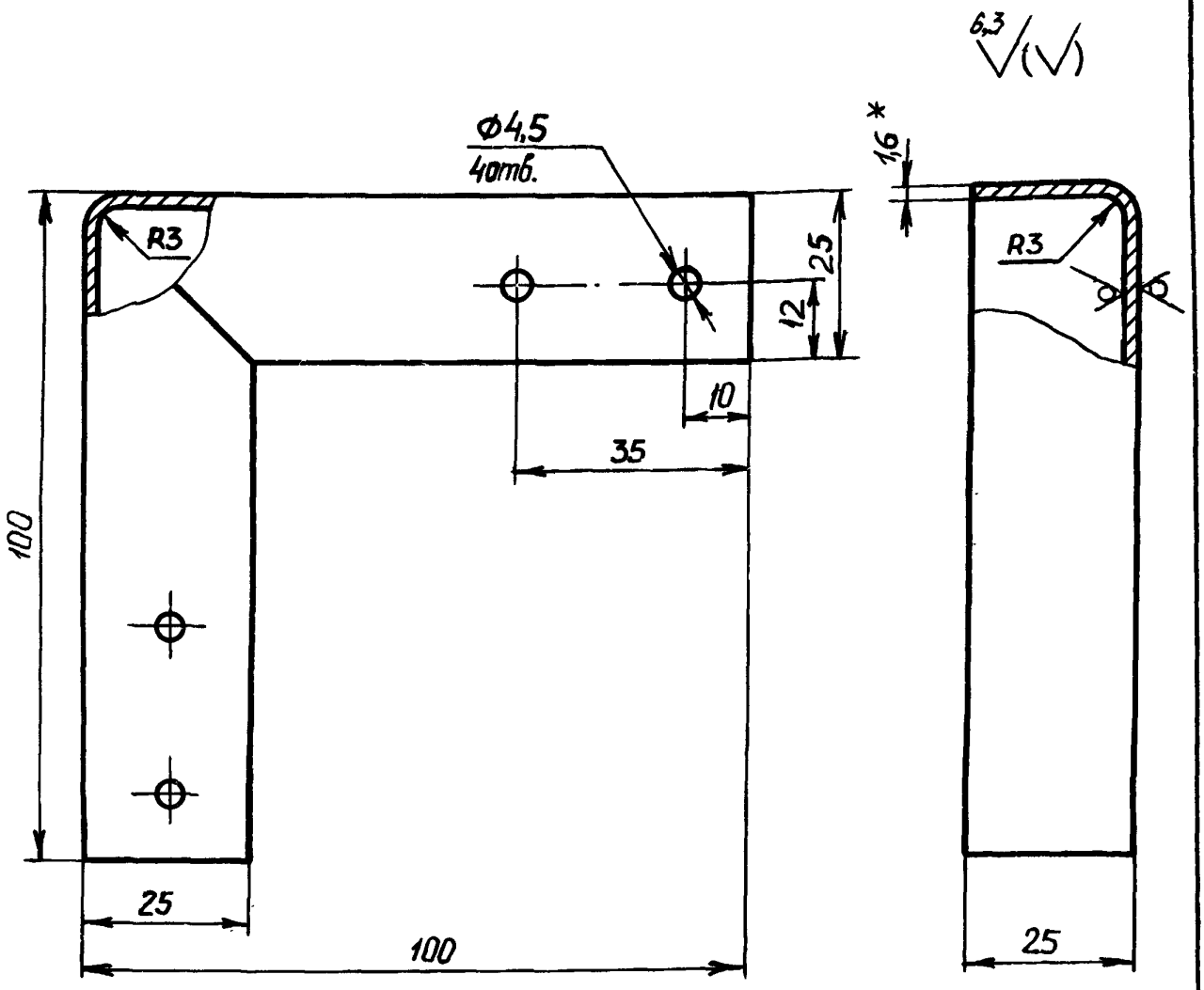

3. Материал: сталь 20 по ГОСТ 16523-89.

4. Неуказанные предельные отклонения размеров, формы и расположения поверхностей - по ОСТ 1 00022-80.

5. Покрытие: Кд15.хр**.

6. Маркировать обозначения и клеймить окончательную приемку на бирке.

7. Масса - 0,11 кг.

8. Технические условия - по ОСТ 1 00562-72.

Наименование и обозначение окантовки:

Окантовка ОСТ 1 11434-74

---

*Размер для справок.

**По действующему в отрасли документу.

Лит.изм. 1 2
№ изв. 9471 12277
1831
нв. № дубликата
нв. № подлинника

ЛИСТ РЕГИСТРАЦИИ ИЗМЕНЕНИЙ

№ изм.	Номера страниц				Номер "Изв. об изм."	Подпись	Дата	Срок введения изменения
	измененных	замененных	новых	аннулированных				
Переиздан с учетом изменений № 1, 2.								

1831

Инв. № дубликата

Инв. № подлинника

gost.e-ecolog.ru