УДК 621.798.2:621.798.128 Группа Д71

ОТРАСЛЕВОЙ СТАНДАРТ

ОКАНТОВКИ
Конструкция и размеры

ОСТ 1 11432-74

На 3 страницах

Взамен 5856А

Проверено в 1985 г.

Срок действия установлен до 01.01.96

ОКП 75 9569 3940 02

Распоряжением Министерства от 20 мая 1974 г. № 087-16

срок введения установлен с 1 января 1975 г.

Несоблюдение стандарта преследуется по закону

1. Настоящий стандарт распространяется на окантовки, предназначенные для ящиков (контейнеров).

2. Конструкция, размеры и коды ОКП окантовок должны соответствовать указанным на чертеже и в таблице.

Лит.изм. 1 2
№ изв. 9471 12277
№ дубликата 1829
№ подлинника

gost.e-ecolog.ru

Ин. официальное ГР 3407 от 27.06.74

Перепечатка воспрещена

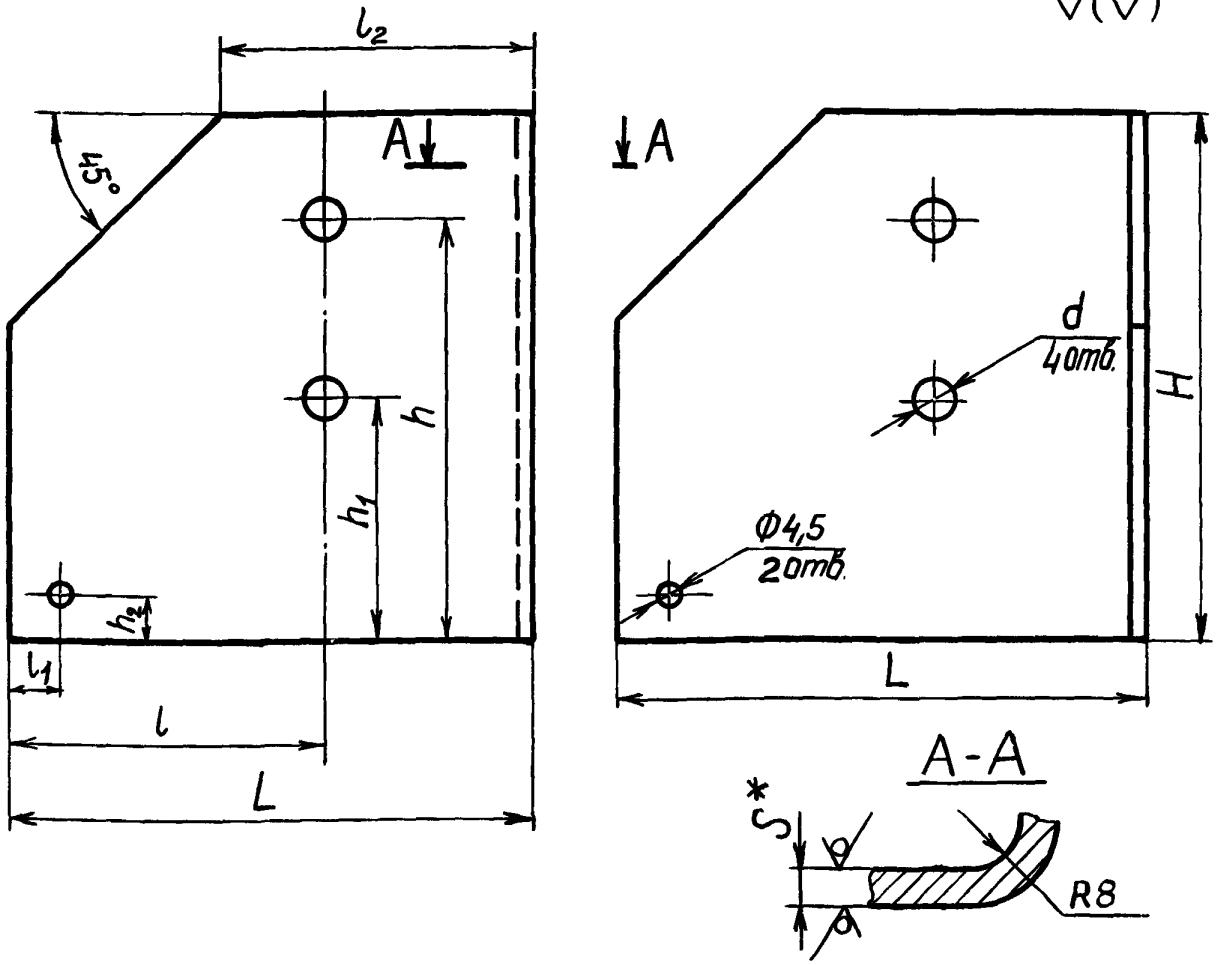

Размеры, мм

Типоразмер	Код ОКП	H	h	h_1	h_2	L	l	l_1	l_2	d	S	Масса, кг
1	75 9569 3941 01	150	120	70	15	150	90	15	90	11	5	1,8
2	75 9569 3942 02	210	190	120	30	210	95	30	130		2	1,2
3	75 9569 3943 10		180	95			130			13	5	2,4

3. Материал: сталь 20 по ГОСТ 16523-89 и ГОСТ 1577-81.

4. Неуказанные предельные отклонения размеров, формы и расположения поверхностей – по ОСТ 1 00022-80.

5. Покрытие: Кд15.хр**.

6. Маркировать обозначение и клеймить окончательную приемку на бирке.

7. Технические условия – по ОСТ 1 00562-72.

Пример наименования и обозначения окантовки типоразмера 1:

Окантовка 1-ОСТ 1 11432-74

*Размер для справок.

**По действующему в отрасли документу.

Лит. изм. 1 2
№ изв. 9471 12277
Инв. № дубликата
Инв. № подлинника 1829

ЛИСТ РЕГИСТРАЦИИ ИЗМЕНЕНИЙ

№ изм.	Номера страниц				Номер "Изв. об изм."	Подпись	Дата	Срок введения изменения
	изме-ненных	заме-ненных	новых	анну-лиро-ванных				
Переиздан с учетом изменений № 1, 2.								

1829

Инв. № дубликата

Инв. № подлинника

gost.e-ecolog.ru