СССР

ОТРАСЛЕВЫЕ СТАНДАРТЫ

ГАЙКИ САМОКОНТРЯЩИЕСЯ ДЛЯ ОДНОСТОРОННЕЙ ПОСТАНОВКИ

ОСТ 1 11395-74, ОСТ 1 00675-74

Издание официальное

gost.e-ecolog.ru

УДК 621.882.3:629.7 Группа Г33

ОТРАСЛЕВОЙ СТАНДАРТ

ОСТ 1 11395-74

ГАЙКИ САМОКОНТРЯЩИЕСЯ ДЛЯ ОДНОСТОРОННЕЙ ПОСТАНОВКИ

Конструкция и размеры

На 5 страницах

Введен впервые

Проверен в 1987 г.

Подлежит проверке в 1997 г.

Проверен в 1982 г.

Подлежит проверке в 1987 г.

ОКП 75 9415

Распоряжением Министерства от 22 марта 1974 г. № 087-16

срок введения установлен с 1 июля 1974 г.

Несоблюдение стандарта преследуется по закону

1. Настоящий стандарт распространяется на самоконтрящиеся гайки, предназначенные для односторонней постановки и эксплуатации при температурах до +200°С.

2. Конструкция и размеры гаек до и после постановки в пакет должны соответствовать указанным на черт.1 и 2 и в табл.1.

Издание официальное ГР № 3244 от 17.04.74

Перепечатка воспрещена

№ изм. 2 3
№ изв. 8615 9740
Инв. № дубликата 1704
Инв. № подлинника

$R_z 20$

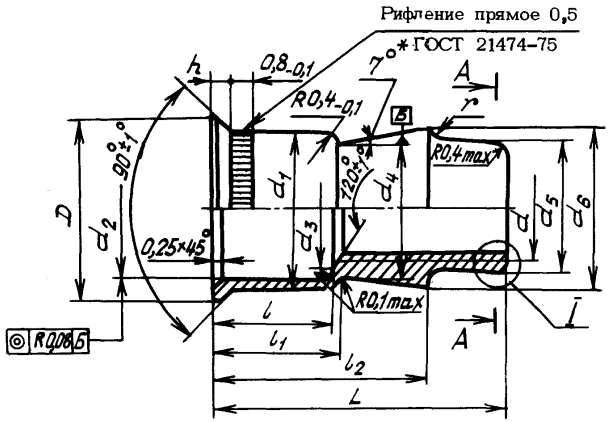

A - A
После обжатия

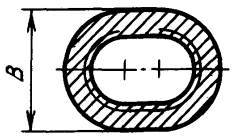

I
После обжатия

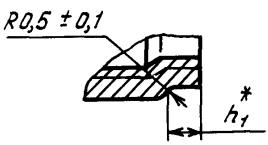

Черт. 1

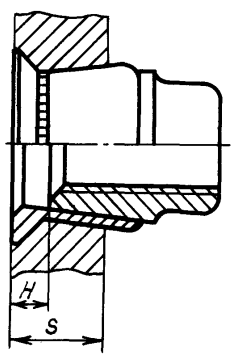

Черт. 2

* Размеры обеспеч. инстр.

Инв. № дубликата
Инв. № подлинника
1704
№ изм. 2
№ изв. 8615

Таблица 1

Размеры в мм

d	Применяемость	d_1	d_2	d_3	d_4	d_5	d_6	D	l	l_1	l_2	L
		Предельные отклонения							Пред. откл.			
		по h 10	по H10	+0,2	по h 10	по h 11			по H11	по h 10		
M4		6	5,1	4,1	5,2	4,9	6	6,8	4,5	4,7	8,5	11,0
M5		7	5,9	5,0	6,0	6,1	7	7,8	5,0	5,2	9,3	12,0
M6		9	7,9	6,9	8,0	7,1	9	10,1	6,3	6,5	10,8	14,0

Продолжение

Размеры в мм

d	B	r	h	h_1	Диаметр отверстия в пакете Пред. откл. +0,1	S	H_{max}	Нагрузка постановки гайки в пакет, Н (кгс)	Нагрузка выдавливания гайки из пакета, Н(кгс)*	Масса 100 шт., кг
	Предельные отклонения									
	+0,1	–0,1	–0,13	+0,1						
M4	4,4	0,5	0,50	1,2	6,1	1,5–3,0	1,5	6374 – 6865 (650 – 700)	1079 (110)	0,100
M5	5,5			1,5	7,1	2,0–4,0	2,0	7845 – 8336 (800–850)	1177 (120)	0,140
M6	6,5	1,0	0,80	1,7	9,1	2,5–5,0	3,1	9807 – 10787 (1000–1100)	1373 (140)	0,230

3. Материал: сталь 13Х11Н2В2МФ–Ш.

4. Термическая обработка (после обжатия): σ_B = 880...1030 МПа (90...105 кгс/мм^2).

5. Резьба – по ОСТ 1 00105-83, поля допусков резьбы: 4Н6Н – для $d \leq$ М5, 4Н5Н – для d = М6.

6. Несимметричность обжатия по размеру В – не более 0,2 мм.

7. Неуказанные предельные отклонения размеров, допуски формы и расположения поверхностей – по ОСТ 1 00022-80.

8. Покрытие: Кд 6.хр. В случае непрокрытия отверстия – дополнительно Хим.Фос.окс.

9. Коды ОКП гаек должны соответствовать указанным в табл.2.

Таблица 2

d	Код ОКП	КЧ
M4	75 9415 1301	04
M5	75 9415 1302	03
M6	75 9415 1303	02

* Нагрузка для справок.

② Зам. Изв. № 8615

№ изм. 3 9740 | 2 8615 | № изв.

Инв. № дубликата 1704 | Инв. № подлинника

10. Технические условия - по ОСТ 1 00675-74.

Пример наименования и обозначения самоконтрящейся гайки для односторонней постановки с резьбой М5, кадмированной:

Гайка 5-Кд - ОСТ 1 11395-74

Инв. № дубликата | 1704
Инв. № подлинника
Лит.изм. | 3
№ изв. | 9740

ЛИСТ РЕГИСТРАЦИИ ИЗМЕНЕНИЙ

№ изм.	Номера страниц				Номер "Изв. об изм."	Подпись	Дата	Срок введения изменения
	Измененных	Замененных	Новых	Аннулированных				
1	1,3	–	–	–	5948			01.01.75
2	1,2	3	5	–	8615		11.92	01.07.83
3	1,3,4	–	–	–	9240		29.10.87	01.01.88

② Нов. изв. № 8615

Инвентарный № 1704

gost.e-ecolog.ru