УДК 621.882.4:629.7 Группа Г36

ОТРАСЛЕВОЙ СТАНДАРТ

ШАЙБА КОНТРОВОЧНАЯ
Конструкция и размеры

ОСТ 1 11558-74

На 3 страницах

Введен впервые

ОКП 75 9512 9401 10

Распоряжением Министерства **от** 23 сентября 1974 г. **№** 087-16

срок введения установлен с 1 января 1975 г.

Несоблюдение стандарта преследуется по закону

1. Настоящий стандарт распространяется на контровочную шайбу для колодочных хомутов, закрепляемых по ОСТ 1 11545-74 - ОСТ 1 11550-74.

2. Конструкция и размеры контровочной шайбы должны соответствовать указанным на чертеже и в таблице.

Лит.изм.	1	2	3
№ изв.	7893	10112	11731

Инв. № дубликата 2028

Инв. № подлинника

Издание официальное ГР 3704 от 09.10.74

Перепечатка воспрещена

gost.e-ecolog.ru

12,5 (√)

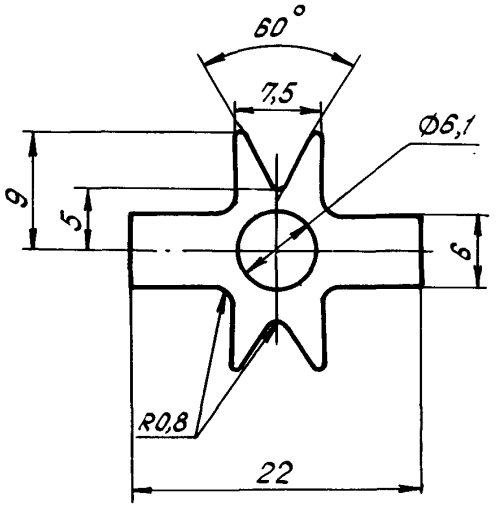

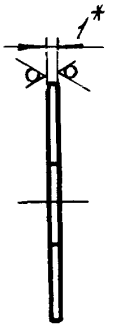

3. Материал: сталь 20 по ГОСТ 16523-89.

4. Предельные отклонения размеров - по ОСТ 1 00022-80.

5. Покрытие: Кд15.хр.**

6. Масса - 0,002 кг.

7. Общие технические условия - по ОСТ 1 00615-73.

Пример наименования и обозначения контровочной шайбы:

Шайба ОСТ 1 11558-74

---

* Размер для справок.

** По действующему в отрасли документу.

Лит.изм. | 1 | 2 | 3
№ изв. | 7893 | 10112 | 11731

Инв. № дубликата | 2028
Инв. № подлинника

ЛИСТ РЕГИСТРАЦИИ ИЗМЕНЕНИЙ

№ изм.	Номера страниц				Номер "Изв. об изм."	Подпись	Дата	Срок введения изменения
	измененных	замененных	новых	аннулированных				
Переиздан с учетом изменений № 1,2,3.								

Инв. № дубликата
Инв. № подлинника
2028

gost.e-ecolog.ru