Лит.изм.	1	2	3	4	
№ изв.	6938	7894	10112	11731	

Инв. № дубликата | Инв. № подлинника | 2026

УДК 621.88:621.643:629.7

Группа Г38

ОТРАСЛЕВОЙ СТАНДАРТ

КОЛОДКИ ПАРНЫЕ

Конструкция и размеры

ОСТ 1 11556-74

На 4 страницах

Взамен 4729А

ОКП 75 9510

Распоряжением Министерства **от** 23 сентября 1974 г. **№** 087-16

срок введения установлен с 1 января 1975 г.

Несоблюдение стандарта преследуется по закону

ПАРНЫЕ КОЛОДКИ ПО ОСТ 1 11556-74 ВЗАИМОЗАМЕНЯЕМЫ С ПАРНЫМИ КОЛОДКАМИ ПО НОРМАЛИ 4729А

1. Конструкция, размеры и коды ОКП парных колодок должны соответствовать указанным на чертеже и в таблице.

Издание официальное ГР 3702 от 09.10.74 **Перепечатка воспрещена**

gost.e-ecolog.ru

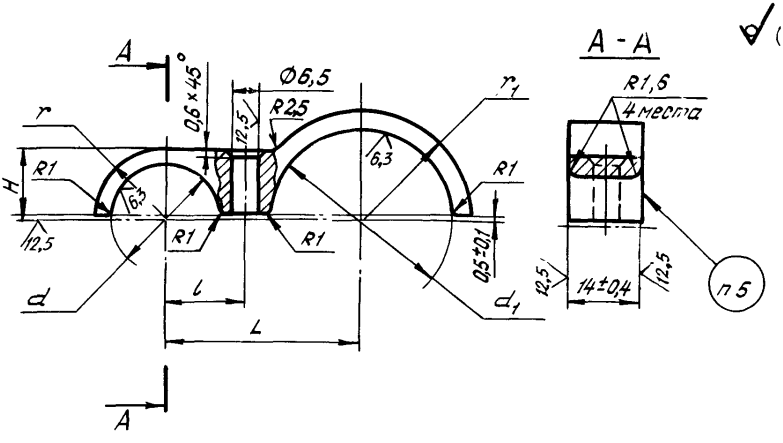

Размеры, мм

Наружный диаметр трубопровода $D_н$	Наружный диаметр трубопровода $D_{н1}$	Код ОКП	d	d_1	r	r_1	L Пред. откл. ±0,15	l Пред. откл. ±0,15	H	Масса 1000 шт., кг
4	10	75 9512 9201 05	6	12	6,0	9,0	21,0	8,0	6,0	4,83
6	12	75 9512 9202 04	8	14	7,0	10,0	23,0	9,0	7,0	5,65
8	14	75 9512 9203 03	10	16	8,0	11,0	24,0	10,0	8,0	6,60
	16	75 9512 9204 02		18		12,0	25,0			6,95
10		75 9512 9205 01	12		9,0		26,0	11,0	9,0	7,56
	18	75 9512 9206 00		20		13,0	27,5			7,90
	20	75 9512 9207 10		22		14,0	29,0			8,37
12	18	75 9512 9208 09	14	20	10,0	13,0	27,0	12,0	10,0	8,50
	20	75 9512 9209 08		22		14,0	28,5			8,90
	22	75 9512 9210 04		24		15,0	30,0			9,25
14	20	75 9512 9211 03	16	22	11,0	14,0	29,0	13,0	11,0	9,60
	22	75 9512 9212 02		24		15,0	30,0			10,00
	25	75 9512 9213 01		27		16,5	32,0			10,60
16	22	75 9512 9214 00	18	24	12,0	15,0	31,0	14,0	12,0	10,70
	25	75 9512 9215 10		27		16,5	33,0			11,20
	28	75 9512 9216 09		30		18,0	35,0			11,70
	32	75 9512 9217 08		34		20,0	37,0			12,60
18	25	75 9512 9218 07	20	27	13,0	16,5	34,0	15,0	13,0	11,50
	28	75 9512 9219 06		30		18,0	36,0			12,30
	32	75 9512 9220 02		34		20,0	37,0			12,95

Инв. № дубликата 2026
Инв. № подлинника
Лит.изм. 2 4
№ изв. 7894 11731

Продолжение

Размеры, мм

Наружный диаметр трубопровода D_H	Наружный диаметр трубопровода D_{H1}	Код ОКП	d	d_1	r	r_1	L Пред. откл. ±0,15	l Пред. откл. ±0,15	H	Масса 1000 шт., кг
20	25	75 9512 9221 01	22	27	14,0	16,5	36,0	16,0	14,0	12,85
	28	75 9512 9222 00		30		18,0	37,0			13,30
	32	75 9512 9223 10		34		20,0	38,0			14,10
22	28	75 9512 9224 09	24	30	15,0	18,0	38,0	17,0	15,0	14,30
	32	75 9512 9225 08		34		20,0	39,0			14,80
25	32	75 9512 9226 07	28	34	17,0	20,0	42,0	19,0	17,0	15,70

2. Материал: профили из алюминиевого сплава АК4-1$_ч$ по ОСТ 1 90113-86.

3. Неуказанные предельные отклонения размеров – по ОСТ 1 00022-80.

4. Покрытие: Хим.Окс по инструкции ВИАМ № 1003-72, состав по п. 2.2.11а.

5. Маркировать значение D_H и D_{H_1} ударным способом, шрифт ПО-3 по ГОСТ 2930-62.

6. Общие технические условия – по ОСТ 1 00615-73.

Пример наименования и обозначения колодки для трубопровода с D_H=16 мм и D_{H_1}=32 мм:

Колодка 16-32 ОСТ 1 11556-74

Лит.изм. | 1 | 3 | 4
№ изв. | 6938 | 10112 | 11731

Инв. № дубликата | 2026
Инв. № подлинника

ЛИСТ РЕГИСТРАЦИИ ИЗМЕНЕНИЙ

№ изм.	Номера страниц				Номер "Изв. об изм."	Подпись	Дата	Срок введения изменения
	измененных	замененных	новых	аннулированных				
Переиздан с учетом изменений № 1, 2, 3, 4.								

Инв. № бланката 2026
Инв. № подлинника

gost.e-ecolog.ru