Лит.изм.	1	2	3	4
№ изв.	6938	7894	10112	11731

Инв. № дубликата	2022
Инв. № подлинника	

УДК 621.88:621.643:629.7 Группа Г38

ОТРАСЛЕВОЙ СТАНДАРТ

ОСТ 1 11552-74

На 3 страницах

КОЛОДКИ ОДИНАРНЫЕ
Конструкция и размеры

Взамен 4725А

ОКП 75 9510

Распоряжением Министерства от 23 сентября 1974 г. № 087-16

срок введения установлен с 1 января 1975 г.

Несоблюдение стандарта преследуется по закону

ОДИНАРНЫЕ КОЛОДКИ ПО ОСТ 1 11552-74 ВЗАИМОЗАМЕНЯЕМЫ С ОДИНАРНЫМИ КОЛОДКАМИ ПО НОРМАЛИ 4725А

1. Конструкция, размеры и коды ОКП одинарных колодок должны соответствовать указанным на чертеже и в таблице.

Издание официальное ГР 3698 от 09.10.74 Перепечатка воспрещена

gost.e-ecolog.ru

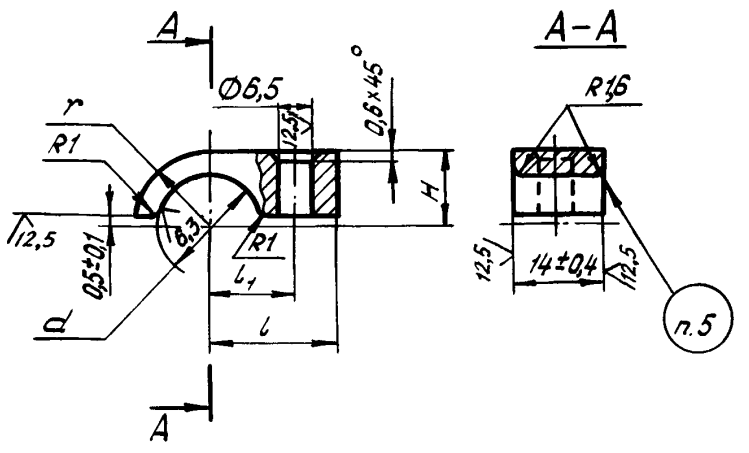

Размеры, мм

Наружный диаметр трубопровода D_H	Код ОКП	d	r	l	l_1 Пред.откл. ±0,15	H	Масса 1000 шт., кг
4	75 9512 8701 05	6	6	15	8	6	3,83
6	75 9512 8702 04	8	7	16	9	7	4,57
8	75 9512 8703 03	10	8	17	10	8	5,40
10	75 9512 8704 02	12	9	18	11	9	6,25
12	75 9512 8705 01	14	10	19	12	10	7,28

2. Материал: профили из алюминиевого сплава АК4-$1_ч$ по ОСТ 1 90113-86.

3. Неуказанные предельные отклонения размеров – по ОСТ 1 00022-80.

4. Покрытие: Хим.Окс по инструкции ВИАМ № 1003-72, состав по п. 2.2.11а.

5. Маркировать значение D_H ударным способом, шрифт ПО-3 по ГОСТ 2930-62.

6. Общие технические условия – по ОСТ 1 00615-73.

Пример наименования и обозначения колодки для трубопровода с D_H=10 мм:

Колодка 10-ОСТ 1 11552-74

Лит.изм | 1 | 2 | 3 | 4
№ изв | 6938 | 7894 | 10112 | 11731
Инв № дубликата | Инв № подлинника | 2022

ЛИСТ РЕГИСТРАЦИИ ИЗМЕНЕНИЙ

№ изм.	Номера страниц				Номер "Изв. об изм."	Подпись	Дата	Срок введения изменения
	измененных	замененных	новых	аннулированных				
Переиздан с учетом изменений № 1, 2, 3, 4.								

Инв. № подл. | 2022
Инв. № дубл.

gost.e-ecolog.ru